"ТҮМЭН АМГАЛАН ОРДОН" ХХК
/Барилга зураг төслийн зөвшөөрлийн дугаар ЗТ11-112/22,
Хаяг: Улаанбаатар хот Баянгол дүүрэг II хороо "Эрхи" төв 7 давхар 704 тоот
Утас:9901-8408

МОНГОЛ УЛС
ХОТ БАЙГУУЛАЛТ, БАРИЛГА
ОРОН СУУЦЖУУЛАЛТЫН ЯАМ
Магадлалын дүгнэлтийн нэгтгэл
Бүртгэлийн дугаар: 1357/2025
МАГАДЛАЛ ХИЙГДСЭН
Магадлал хүлээн авсан
Хэлтсийн дарга: /Гарын үсэг/
2025 оны 09 сарын 22 өдөр

ЗУРГИЙН ШИФР: ТАО-05/2025

Улаанбаатар хот, Чингэлтэй дүүрэг, 10-р хороо

39 ДҮГЭЭР СУРГУУЛИЙН ХИЧЭЭЛИЙН А БАЙРНЫ ДЭЭВРИЙН ЗАСВАР

/Засварын ажлын зураг/

ЗАХИАЛАГЧ:

Захиалагч:			
Албан тушаал	Нэр	Гарын үсэг	
Чингэлтэй дүүргийн Засаг даргын Тамгын газрын дарга	О.Баттөнх		

БОЛОВСРУУЛСАН:

Гүйцэтгэгч:		
Албан тушаал	Нэр	Гарын үсэг
"Түмэн Амгалан Ордон ХХК"-ийн захирал	Н.Хангайсайхан	

УЛААНБААТАР ХОТ 2025 он

ЗУРГИЙН ЖАГСААЛТ, ТАЙЛБАР БИЧИГ

БАРИЛГА АРХИТЕКТУРЫН ЗУРГИЙН ЖАГСААЛТ		
№	ЗУРГИЙН НЭР	Зургийн дугаар
1	Зургийн жагсаалт, тайлбар бичиг	БА-1
2	Орчны тойм	ЕТ-1
3	Одоогийн байдал /Фото/	БА-2
4	Дээврийн байгуулалт /Хэмжилтийн/	БА-3
5	Дээврийн хэсэглэлүүд /Хэмжилтийн/	БА-4
6	Дээврийн байгуулалт /Өөрчлөлтийн/	БА-5
7	Дээврийн хэсэглэлүүд /Өөрчлөлтийн/	БА-6

Гүйцэтгэх ажлын нэр	Хэмжих нэгж	Тоо хэмжээ
Одоо байгаа дээврийн муудсан унь модыг хуулж шинээр солих 50х70см брус / 70% /	м3	5.04
	ш	480.00
Одоо байгаа дээврийн төмрийг 100% хуулж шинээр солих	м2	1386.00
Дээвэрт гарах люкны зориулалтын сараалжин хаалт хийх /650х800mm/	ш	6.00
Гадна борооны ус зайлуулах хоолойг тосгуурын хамт шинээр хийх	м2	2521.38
Борооны ус урсах хуучин янданг буулгаж шинээр яндан хийх	у/м	135.00
Борооны ус урсах яндангийн тохой	ш	9.00
Ус урсах тосгуур	ш	9.00
Борооны ус урсах ховоо шинээр хийх	у/м	174.42
Дээврийн тоховч төмөр тогтоох	у/м	57.3
Дээврийн төгсгөлд зориулалтын хүрээг угсрах	м	174.42
Салхивчийн янданд нөхөөс шавардлага хийх /100%/	м2	3.76
Салхивчийн янданг эмульсэн будгаар сайн чанартай будах	м2	3.76
Салхивчийн янданд шинээр цайрдсан гөлмөн төмөр хаалт хийх	м2	0.5
Барилгын хог ялгаж овоолох ба автомашинд ачих	м3	69.34

ТАЙЛБАР БИЧИГ

Улаанбаатар хот Чингэлтэй дүүрэг 10-р хорооны нутаг дэвсгэрт байрлах 39 дугаар сургуулийн хичээлийн А байрны дээврийн засварын ажлын зургийг Чингэлтэй дүүргийн Засаг даргын 2024-2028 оны үйл ажиллагааны хөтөлбөр, Чингэлтэй дүүргийн Ирэдийн Төлөөлөгчдийн Хурлын 2024 оны 12 дугаар сарын 26-ны өдрийн "Дүүргийн 2025 оны төсөв батлах тухай" 14 дүгээр тогтоолын хоёрдугаар хавсралтыг тус тус үндэслэн барилгын зураг төслийн "Түмэн Амгалан Ордон"ХХК-д боловсруулав. Уг зургийг одоо мөрдөж байгаа заслын ажлын норм БНбД 81-15-06 дүрмийг үндэслэн хийж гүйцэтгэсэн болно.
Хэмжилт хийсэн: Мэргэшсэн архитектор П.Очбаясах, архитектор Ц.Болор-Од нар хэмжилтийг хийж фото зургаар баталгаажуулсан.

ОДООГИЙН БАЙГАА БАЙДАЛ

Уг барилга нь тэнхлэгээрээ 54,1 х 16,6м харьцаатай зоорьтой 4 давхар, 1969 онд баригдсан, 2 налуутай шувуун нуруу төмөр дээвэртэй цэцэрлэгийн зориулалттай барилга байна. Барилгын төмөр дээвэр нь зэвэрч муудсан ан цав гарч дээвээс ус алддаг, хөндлөвч моднуудын 70 орчим хувь нь хугарч гэмтсэн мөн агааржуулалтын хоолойн зарим хэсгийн шавар будаг эмтэрч муудсан байна. Дээврийн ус зайлуулах хоолойнд шүүр таг байхгүй.

ШИНЭЭР ХИЙХ АЖИЛ

39-р сургуулийн хичээлийн А байрны барилгын хуучирч муудсан төмөр дээврийг муудсан унь моднуудтай нь хуулж авсаны дараагаар сайтар цэвэрлэж шинээр унь моднууд хийж сайн чанарын төмөр дээвээр дээвэрлэж төгсгөл хэсэгт нь зориулалтын хаалт хийж өгнө. Эмтэрч муудсан салхивчийн яндан нөхөөс шавардлага хийж, эмульсэн будгаар сайн чанартай будна. Салхивчийн янданд цайрдсан гөлмөн төмөр хаалт шинээр хийнэ. Хуучирч муудсан борооны ус зайлуулах гадна хоолойг буулгаж шинээр ховоо хийн хоолойнуудыг сольно.

Уг барилгын дээврийн зургийг одоо мөрдөгдөж байгаа БНбД 81-10-02-ийн хавсралт 2, 3 мөн нэг маягийн альбом Г1.090.9-1Г.Д4.03.100, Дээврийн ажил /БНбД 81-12-06/, БД 31-108-08, Барилга угсралтын ажилд хэрэглэгдэх хөдөлмөр хамгааллын үлгэрчилсэн заавар БД 12-101-05, БД 23-103-10 Барилгын дулаан хамгаалалтын төлөвлөлт, MNS 6303:2016 Дээвэр болон барилга байгууламжийн зураг төсөв боловсруулах, зөвшилцөх, магадлал хийх дүрэм, Бусад холбогдох норм, дүрэм-г тус тус мөрдлөг болгон гүйцэтгэсэн болно.

Дээврийн ажлыг гүйцэтгэхдээ дулааны улиралд ДЭЭВРИЙН АЖИЛ БНбД 81-12-06-ийн норм дүрмийг мөрдөж +5^{0}С-ээс доошгүй нөхцөлд хийж гүйцэтгэнэ.

Дээврийн засварын ажилд хэрэглэгдэх материалууд нь бүгд гарал үүслийн гэрчилгээтэй, барилгын материалын лабораториор баталгаажсан сертификаттай, Монгол улс болон олон улсын чанар стандартын шаардлагыг бүрэн хангасан байх. Засварын ажилд хэрэглэгдэх машин механизмын аюулгүй ажиллагааны дүрмийг баримтлах. Өндөрт ажиллах ХАБЭА-н дүрэм, журмыг чанад мөрдөх

АНХААРАХ ЗҮЙЛС

-Дээвэр засварын ажлыг бороотойд болон өвлийн нөхцөлд хийхийг хориглоно.

Зураг төсөл болон технологийн дагуу хийж гүйцэтгэнэ. Угсралтын ажлыг гүйцэтгэхдээ холбогдох норм дүрэм, стандарт шаардлагуудыг баримтлана. Барилгын Үйлдвэрлэлд дагаж мөрдөх Хөдөлмөр хамгаалал, аюулгүй ажиллагааны дүрэм БНбД 12-03-04-ийг мөрдөнө.

ТҮМЭН АМГАЛАН ОРДОН ХХК	Улаанбаатар хот Чингэлтэй дүүрэг, 10-р хороо 39 ДҮГЭЭР СУРГУУЛИЙН ХИЧЭЭЛИЙН А БАЙРНЫ ДЭЭВРИЙН ЗАСВАР				
	ЗУРГИЙН ЖАГСААЛТ, ТАЙЛБАР БИЧИГ				Үеийн Ажлын зураг
	Архитектор	Ц.Болор-Од	Е.Г.Шифр ТАО-05/2025	Масштаб	Огноо 2025
	Гүйцэтгэсэн	Ц.Болор-Од	Т.Г.Шифр	Зургийн дугаар: БА-01	Хуудас 1
ЭТ11-112/22 Утас: 9901-8408	Шалгасан	П.Очбаясах			

A3

ОРЧНЫ ТОЙМ:

N

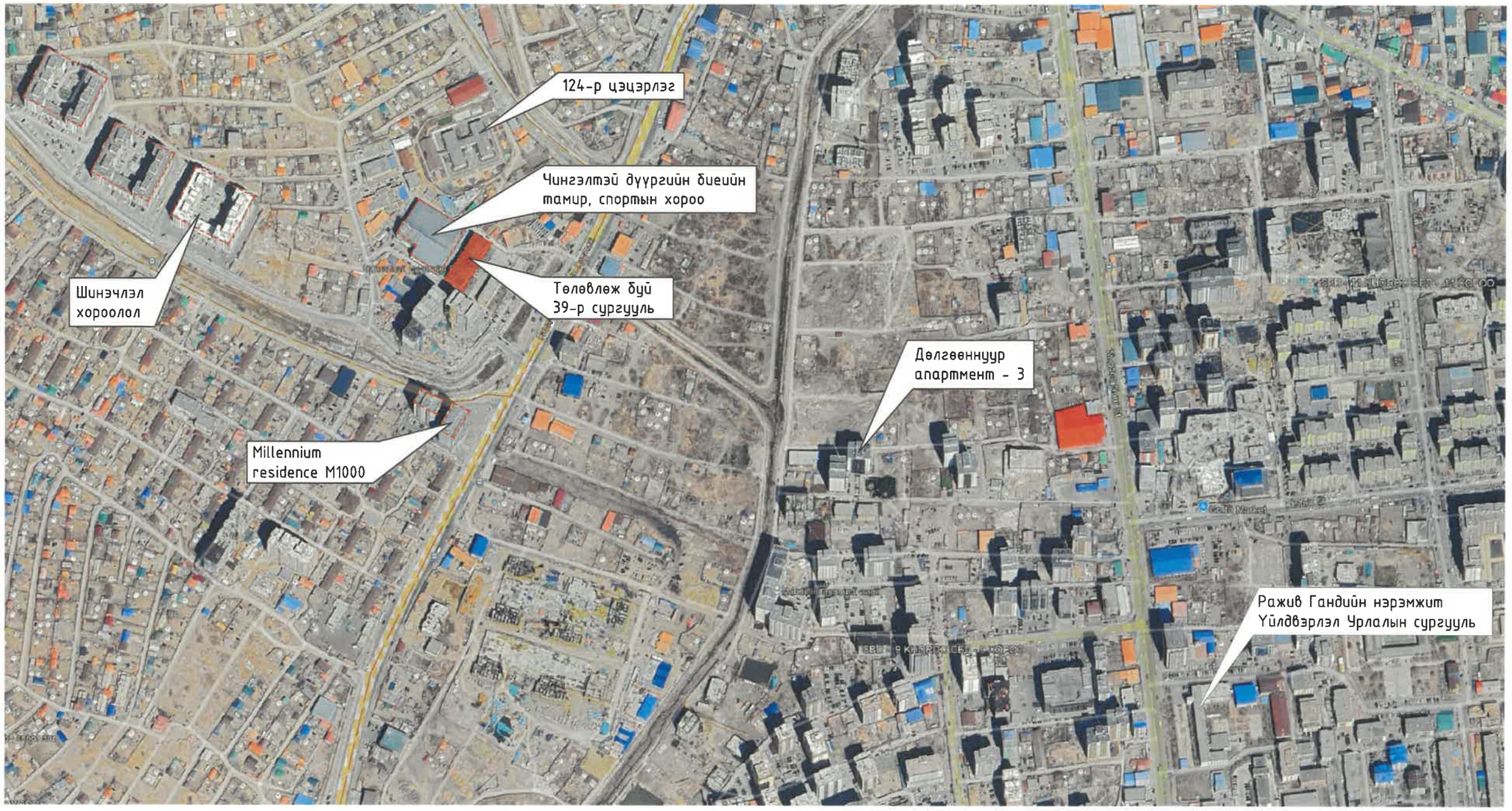

ТҮМЭН АМГАЛАН ОРДОН ХХК	Улаанбаатар хот Чингэлтэй дүүрэг, 10-р хороо 39 ДҮГЭЭР СУРГУУЛИЙН ХИЧЭЭЛИЙН А БАЙРНЫ ДЭЭВРИЙН ЗАСВАР				
	ОРЧНЫ ТОЙМ				Үешаг Ажлын зураг
	Архитектор	Ц.Болор-Од	Е.Г.Шифр ТАО-05/2025	Масштаб	Огноо 2025
	Гүйцэтгэсэн	Ц.Болор-Од	Т.Г.Шифр	Зургийн дугаар: ЕТ-01	Хуудас 2
ЗТ11-112/22 Утас: 9901-8408	Шалгасан	П.Очбаясах			

A3

ОДООГИЙН БАЙДАЛ:

ТҮМЭН АМГАЛАН ОРДОН ХХК	Улаанбаатар хот Чингэлтэй дүүрэг, 10-р хороо 39 ДҮГЭЭР СУРГУУЛИЙН ХИЧЭЭЛИЙН А БАЙРНЫ ДЭЭВРИЙН ЗАСВАР				
	ОДООГИЙН БАЙДАЛ /ФОТО/				Үешат Ажлын зураг
Архитектор		Ц.Болор-Од	Е.Г.Шифр ТАО-05/2025	Масштаб	Огноо 2025
Гүйцэтгэсэн		Ц.Болор-Од	Т.Г.Шифр	Зургийн дугаар: БА-02	Хуудас 3
ЗТ11-112/22 Утас: 9901-8408	Шалгасан	П.Очбаясах			

A3

ДЭЭВРИЙН БАЙГУУЛАЛТ /ХЭМЖИЛТИЙН/

1 : 200

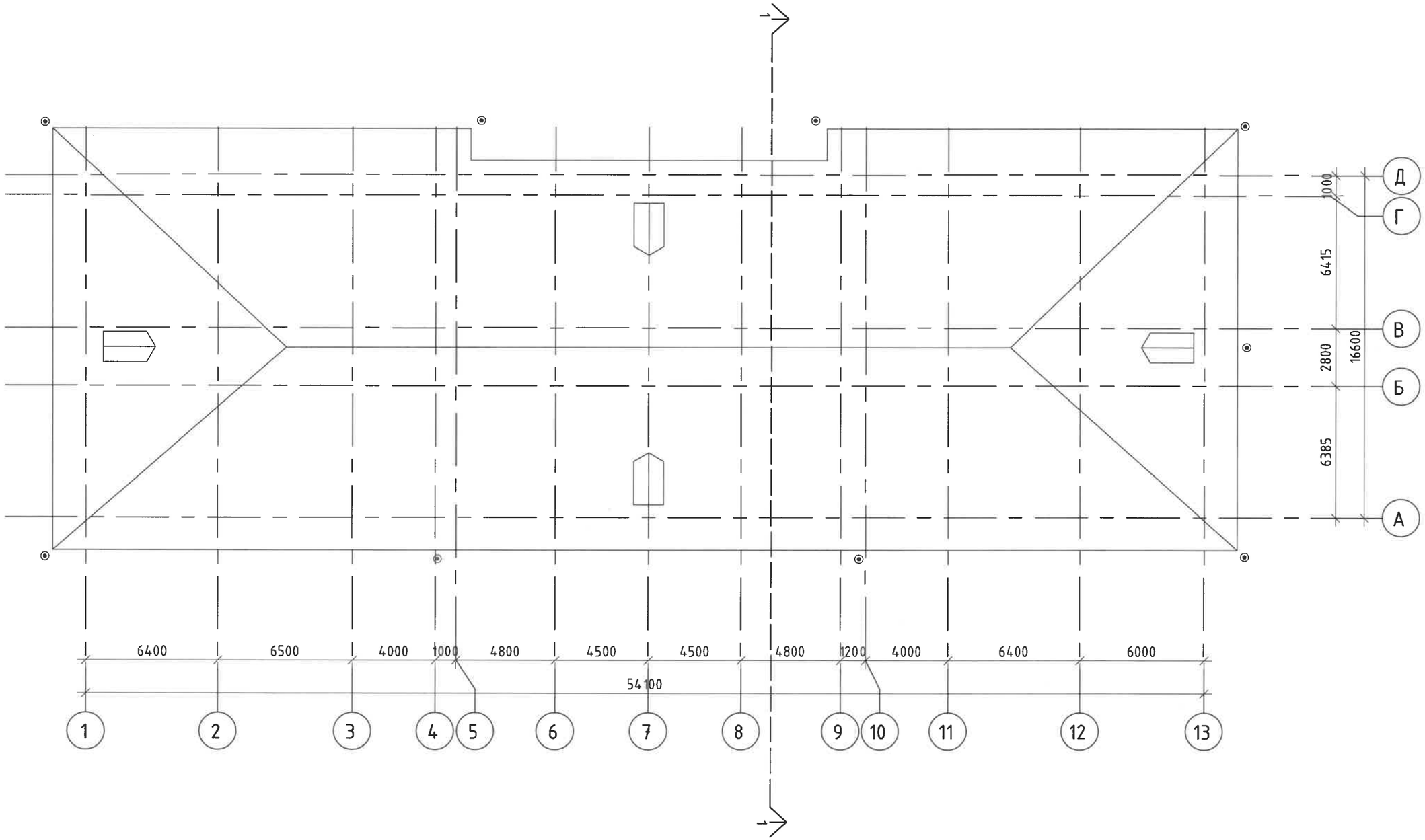

ТҮМЭН АМГАЛАН ОРДОН ХХК	Улаанбаатар хот Чингэлтэй дүүрэг, 10-р хороо 39 ДҮГЭЭР СУРГУУЛИЙН ХИЧЭЭЛИЙН А БАЙРНЫ ДЭЭВРИЙН ЗАСВАР				
	ДЭЭВРИЙН БАЙГУУЛАЛТ /ХЭМЖИЛТИЙН/				Үешат Ажлын зураг
	Архитектор	Ц.Болор-Од	Е.Г.Шифр ТАО-05/2025	Масштаб 1 : 200	Огноо 2025
	Гүйцэтгэсэн	Ц.Болор-Од	Т.Г.Шифр	Зургийн дугаар: БА-03	Хуудас 4
ЭТ11-112/22 Утас: 9901-8408	Шалгасан	П.Очбаясах			

A3

ДЭЭВРИЙН ХЭСЭГЛЭЛҮҮД /ХЭМЖИЛТИЙН/:

1 : 25

Хэсэглэл-А М1:20

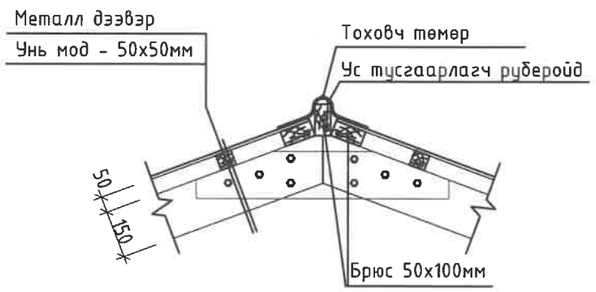

Хэсэглэл-Б М1:25

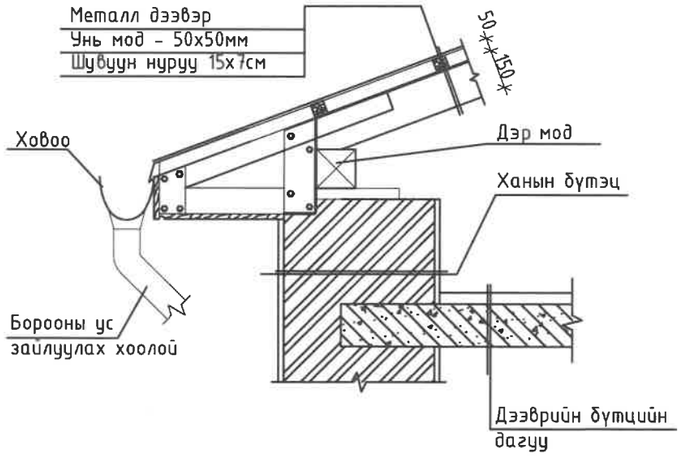

Огтлол 1-1 М1:100

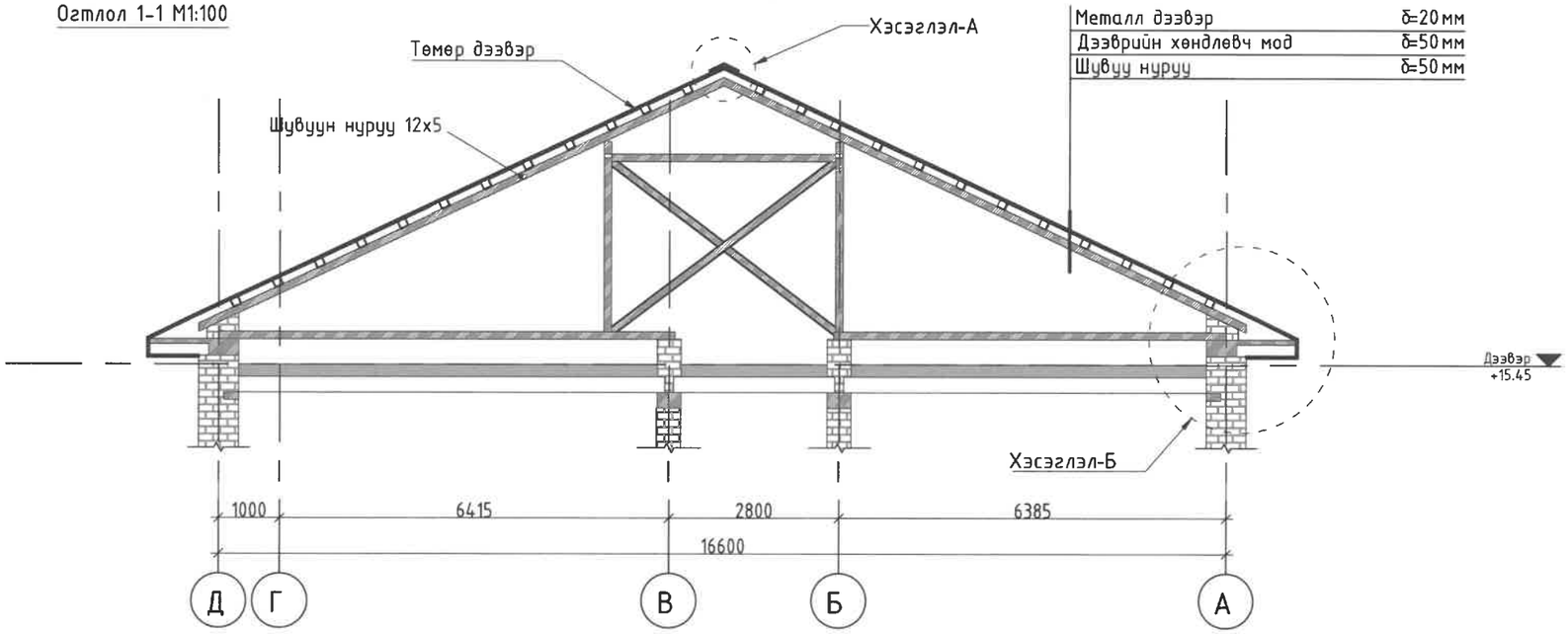

Металл дээвэр	δ=20мм
Дээврийн хөндлөвч мод	δ=50мм
Шувуу нуруу	δ=50мм

ТҮМЭН АМГАЛАН ОРДОН ХХК	Улаанбаатар хот Чингэлтэй дүүрэг, 10-р хороо 39 ДҮГЭЭР СУРГУУЛИЙН ХИЧЭЭЛИЙН А БАЙРНЫ ДЭЭВРИЙН ЗАСВАР				
	ДЭЭВРИЙН ХЭСЭГЛЭЛҮҮД /ХЭМЖИЛТИЙН/				Үешат Ажлын зураг
	Архитектор	Ц.Болор-Од	Е.Г.Шифр ТАО-05/2025	Масштаб 1 : 25	Огноо 2025
	Гүйцэтгэсэн	Ц.Болор-Од	Т.Г.Шифр	Зургийн дугаар: БА-04	Хуудас 5
ЭТ11-112/22 Утас: 9901-8408	Шалгасан	П.Очбаясах			

А3

ДЭЭВРИЙН БАЙГУУЛАЛТ /ӨӨРЧЛӨЛТИЙН/

1 : 200

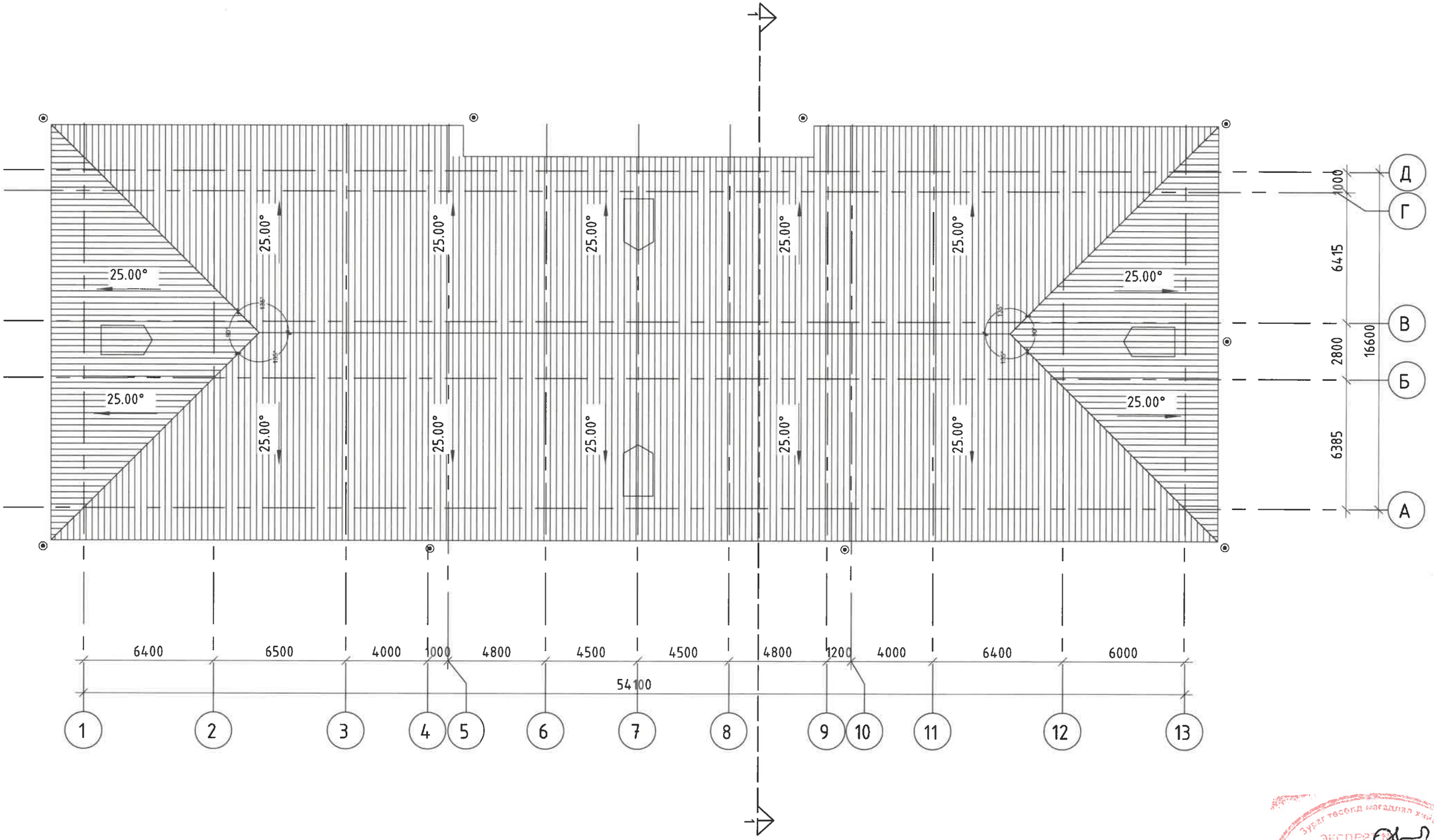

ТАНИХ ТЭМДЭГ:

- Дээврийн төмөр

ТҮМЭН АМГАЛАН ОРДОН ХХК	Улаанбаатар хот Чингэлтэй дүүрэг, 10-р хороо 39 ДҮГЭЭР СУРГУУЛИЙН ХИЧЭЭЛИЙН А БАЙРНЫ ДЭЭВРИЙН ЗАСВАР				
	ДЭЭВРИЙН БАЙГУУЛАЛТ /ӨӨРЧЛӨЛТИЙН/				Үешаат Ажлын зураг
Архитектор		Ц.Болор-Од	Е.Г.Шифр ТАО-05/2025	Масштаб 1 : 200	Огноо 2025
Гүйцэтгэсэн		Ц.Болор-Од	Т.Г.Шифр	Зургийн дугаар: БА-05	Хуудас 6
ЗГ11-112/22 Утас: 9901-8408	Шалгасан	П.Очбаясах			

А3

ДЭЭВРИЙН ХЭСЭГЛЭЛҮҮД /ӨӨРЧЛӨЛТИЙН/:

1 : 25

Хэсэглэл-А М1:20

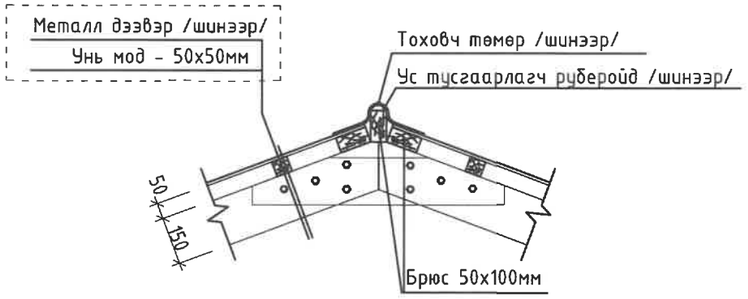

Хэсэглэл-Б М1:25

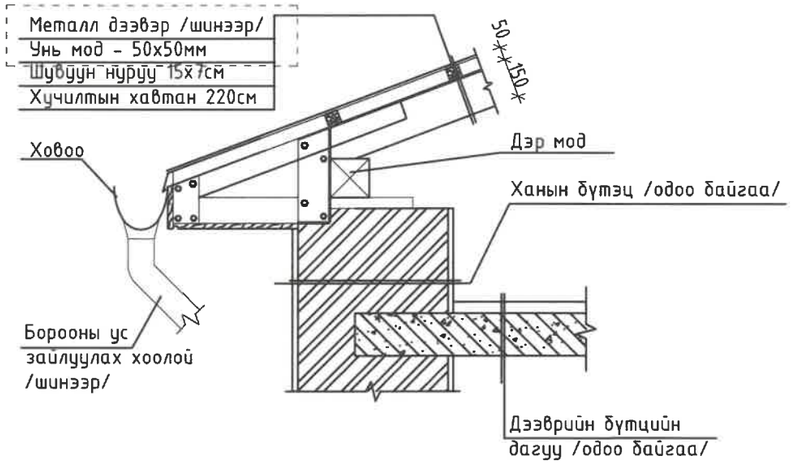

Огтлол 1-1 М1:100

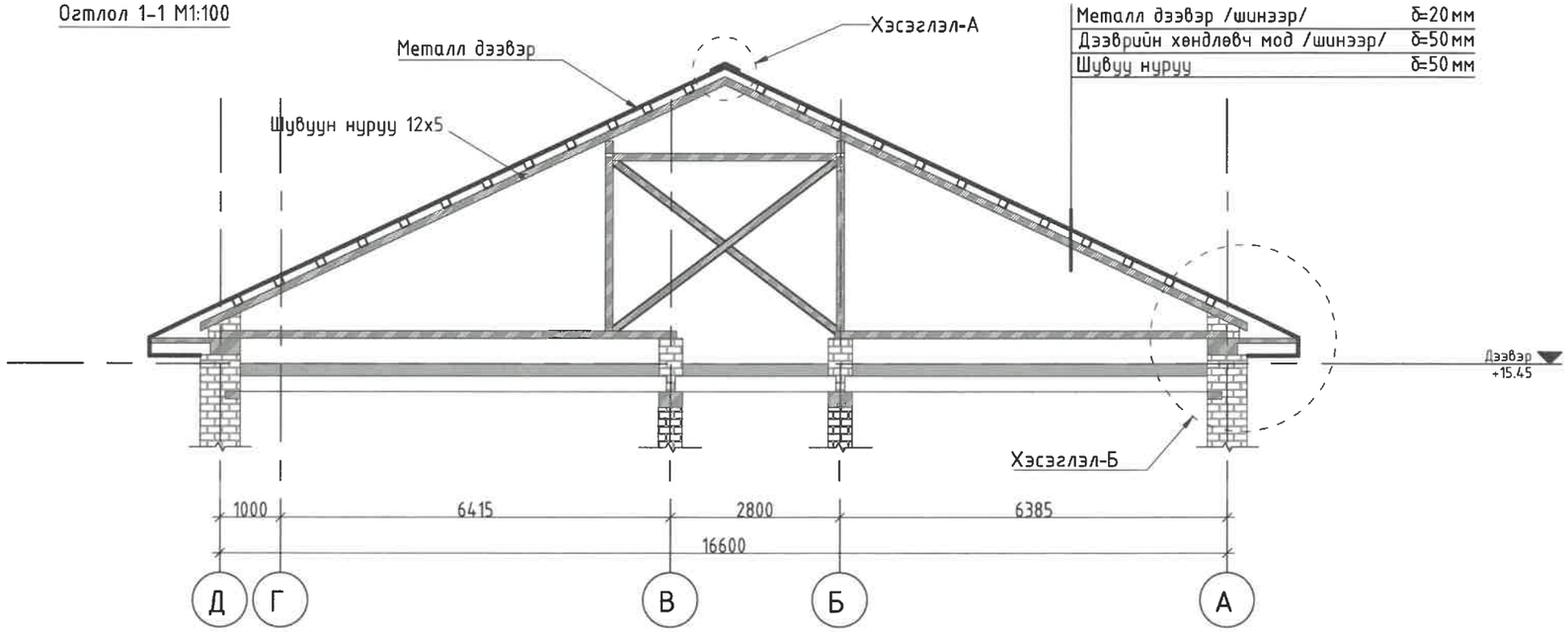

Металл дээвэр /шинээр/	δ=20мм
Дээврийн хөндлөвч мод /шинээр/	δ=50мм
Шувуу нуруу	δ=50мм

ТҮМЭН АМГАЛАН ОРДОН ХХК	Улаанбаатар хот Чингэлтэй дүүрэг, 10-р хороо 39 ДҮГЭЭР СУРГУУЛИЙН ХИЧЭЭЛИЙН А БАЙРНЫ ДЭЭВРИЙН ЗАСВАР				
	ЗУРГИЙН ЖАГСААЛТ, ТАЙЛБАР БИЧИГ				Үешат Ажлын зураг
	Архитектор	Ц.Болор-Од	Е.Г.Шифр ТАО-05/2025	Масштаб 1 : 25	Огноо 2025
	Гүйцэтгэсэн	Ц.Болор-Од	Т.Г.Шифр	Зургийн дугаар: БА-06	Хуудас 7
ЭТ11-112/22 Утас: 9901-8408	Шалгасан	П.Очбаясах			

Зураг төсөл магадлал хийсэн
ЭКСПЕРТ
2025-08-25

"ТҮМЭН АМГАЛАН ОРДОН ХХК"
/Барилга зураг төслийн зөвшөөрлийн дугаар ЗТ11-112/22,
Хаяг: Улаанбаатар хот Баянгол дүүрэг II хороо "Эрхи" төв 7 давхар 704 тоот
Утас:9901-8408

Е.Г.Шифр: ТАО-05/2025

Улаанбаатар хот, Чингэлтэй дүүрэг, 9-хороо

39-Р СУРГУУЛИЙН ХИЧЭЭЛИЙН "А"БАЙР ШУГАМ СҮЛЖЭЭН ЗАСВАР

/Засварын ажлын зураг/

ТҮМЭН АМГАЛАН ОРДОН ХХК
ТТ37141 ☎ 5694442

Захирал . . . . . /Н.Хангайсайхан/

Инженер . . . . . /Б.Оюундалай/

Улаанбаатар хот
2025 он

ХАЛУУН УСНЫ ШУГАМЫН ОРОЛТЫН ТОЙМ

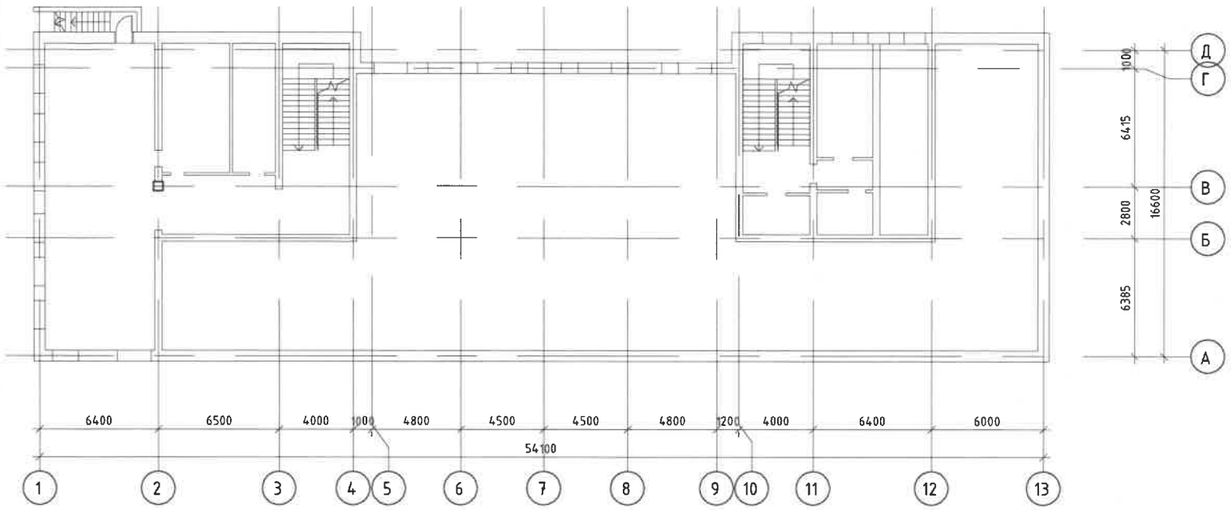

ЗУРГИЙН ЖАГСААЛТ

№	Хуудасны нэр	Тайлбар
ЦБУ–1	Зургийн жагсаалт, тайлбар бичиг	
ЦБУ–2	Зоорийн давхрын халуун усны шугамын байгуулалт	
ЦБУ–3	1-р давхрын халуун усны шугамын байгуулалт	
ЦБУ–4	2-р давхрын халуун усны шугамын байгуулалт	
ЦБУ–5	3-р давхрын халуун усны шугамын байгуулалт	
ЦБУ–6	4-р давхрын халуун усны шугамын байгуулалт	
ЦБУ–7	Халуун усны шугамын тойм	
ЦБУ–8	Материалын түүвэр	

ТАЙЛБАР БИЧИГ

Зураг төслийн энэ хэсгийг архитектурын даалгаврыг үндэслэн Монгол улсад мөрдөгдөж байгаа БНбД 40-05-98 "Барилга доторх усан хангамж, ариутгах татуурга"-ыг баримтлан, газар дээр нь хийсэн хэмжилт, захиалагчийн саналыг үндэслэн боловсруулав.

Уг сургуулийн барилгын сантехникийн узелийн өрөөнд халаалт болон хэрэгцээний халуун унсы ялтсан бойлертэй, төвийн шугамд холбогдсон байна. Харин узелийн өрөөнөөс ариун цэврийн өрөөнүүдрүү хэрэгцээний халуун усыг түгээх болон эргэлтийн шугам байхгүй байна. Иймд Захиалагчийн баталсан ажлын даалгавар болон ашиглалтын нөхцөл байдалтай танилцан, хэрэгцээний халуун усны шугамыг одоо байгаа барилгын узелийн өрөөнөөс түгээх болон эргэлтийн шугамыг татахаар төлөвлөлтийг гүйцэтгэлээ.

Шугамыг хий ус дамжуулах цайрдсан ган хоолойгоор угсарна. Хүйтэн, халуун усны шугам сүлжээг угсрахаар төлөвлөсөн яндан хоолойг эрүүл ахуйн шаардлага, техникийн үзүүлэлтийг харгалзан хуванцар болон бусад хоолойгоор угсрахыг зөвшөөрнө.

ХАЛУУН УСНЫ СИСТЕМИЙН ҮНДСЭН ҮЗҮҮЛЭЛТ

Системийн нэр	Оролтонд шаардагдах даралт	Тооцооны зардал				Хэрэглэгдэж буй цах. хөд-н чадал кВт	Тайлбар
		м3/хон	м3/цаг	л/сек	Галын үед л/с		
Ерөнхий		5.28	1.73	0.90			
Ус хангамж		3.41	1.05	0.56			
Халуун ус хангамж	17.0м.у.б	2.17	0.91	0.49			
Ариутгах татуурга		5.28	1.73	2.50			

"ТҮМЭН АМГАЛАН ОРДОН" ХХК ЗТ11-112/22 Үнэмлэх: 9901-8408	УЛААНБААТАР ХОТ. ЧИНГЭЛТЭЙ ДҮҮРЭГ 9-Р ХОРОО 39-Р СУРГУУЛИЙН ХИЧЭЭЛИЙН "А"БАЙР				
	ХЭРЭГЦЭЭНИЙ ХАЛУУН УСНЫ СИСТЕМИЙН ЗУРАГ Зургийн жагсаалт, тайлбар бичиг				Ує шат:
	Инженер	Б.Оюундалай	Е.Г.Шифр: ТАО-05/2025	Масштаб:	Огноо: 2025
	Гүйцэтгэсэн	Б.Оюундалай	Т.Г.Шифр:	Зургийн дугаар ЦБУ-1	Хуудас: 8
	Шалгасан	Отгончимэг			

A3

ЗООРИЙН ДАВХРЫН ХАЛУУН УСНЫ ШУГАМЫН БАЙГУУЛАЛТ М1:200

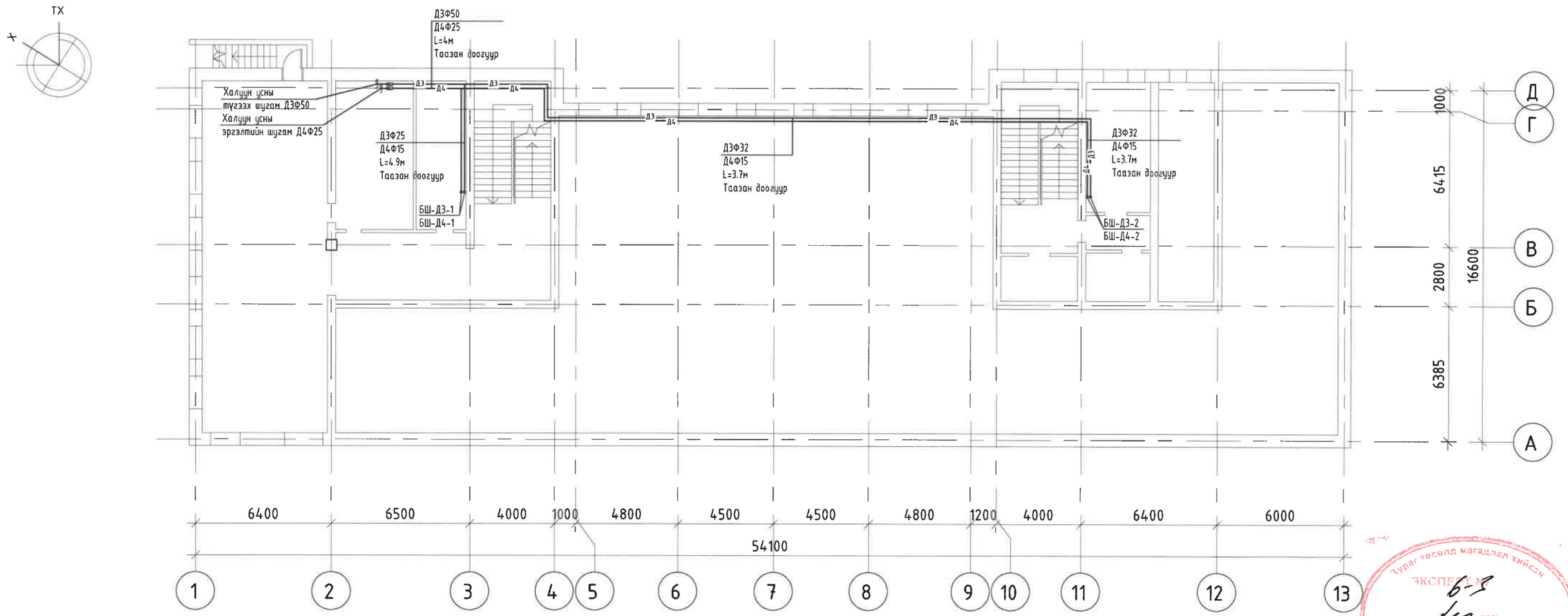

Зураг тесвд магадлал хийсэн
ЭКСПЕРТ
Засварлах эрх
БАРИЛГЫН ХЯГАЛЛИЙН ГЕО

"ТҮМЭН АМГАЛАН ОРДОН" ХХК ЭТ11-112/22 Утас: 9901-8408	УЛААНБААТАР ХОТ. ЧИНГЭЛТЭЙ ДҮҮРЭГ 9-Р ХОРОО 39-Р СУРГУУЛИЙН ХИЧЭЭЛИЙН "А"БАЙР				
	ХЭРЭГЦЭЭНИЙ ХАЛУУН УСНЫ СИСТЕМИЙН ЗУРАГ Зоорийн давхрын халуун усны шугамын байгуулалт				Ує шат:
	Инженер	Б.Оюундалай	Е.Г.Шифр: ТАО-05/2025	Масштаб: М 1 : 200	Огноо: 2025
	Гүйцэтгэсэн	Б.Оюундалай	Т.Г.Шифр:	Зургийн дугаар ЦБУ-2	Хуудас: 8
	Шалгасан	Отгончимэг			

А3

1-Р ДАВХРЫН ХАЛУУН УСНЫ ШУГАМЫН БАЙГУУЛАЛТ М1:200

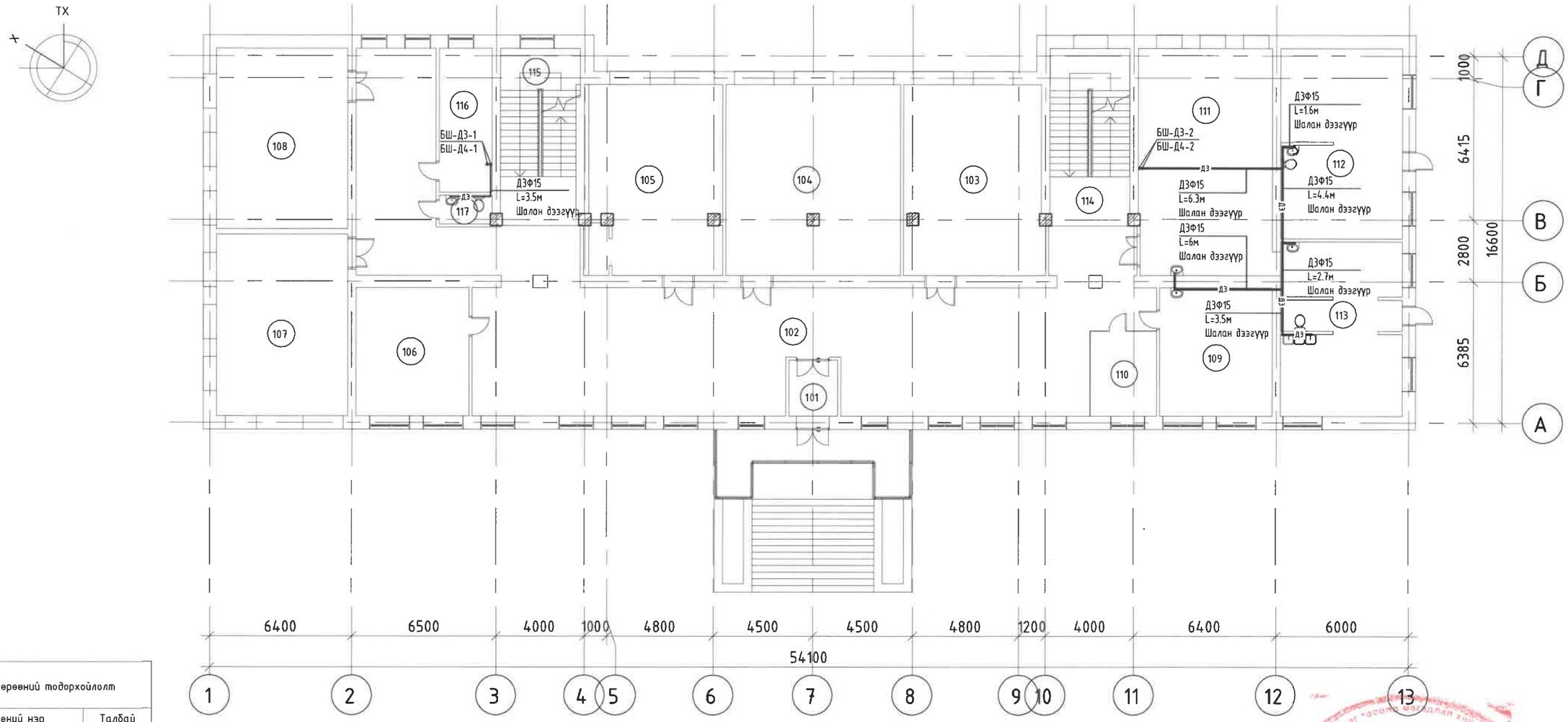

1-р давхрын ерөнхий тодорхойлолт

Д/д	Өрөөний нэр	Талбай
101	Гонх	5.62
102	Хонгил	224.85
103	Анги 103	53.88
104	Анги 104	67.95
105	Анги 105	51.13
106	Н/ажилтаны өрөө	29.49
107	Анги 107	48.58
108	Анги 108	48.28
109	Захирлын өрөө	29.34
110	Н/бичгийн өрөө	11.53
111	Цайны газар	62.06
112	Сургалт	47.44
113	Агуулах, гал тогоо	42.49
114	Шатны хонгил	28.96
115	Шатны хонгил	27.61
116	Ажилчдын өрөө	15.58
117	АЦӨ	3.07
НИЙТ		797.87

"ТҮМЭН АМГАЛАН ОРДОН" ХХК
ЭТ11-112/22 Утас: 9901-8408

УЛААНБААТАР ХОТ. ЧИНГЭЛТЭЙ ДҮҮРЭГ 9-Р ХОРОО
39-Р СУРГУУЛИЙН ХИЧЭЭЛИЙН "А"БАЙР

ХЭРЭГЦЭЭНИЙ ХАЛУУН УСНЫ СИСТЕМИЙН ЗУРАГ
1-р давхрын халуун усны шугамын байгуулалт

Ye шат:

Инженер		Б.Оюундалай	Е.Г.Шифр: ТАО-05/2025	Масштаб: М 1 : 200	Огноо: 2025
Гүйцэтгэсэн		Б.Оюундалай	Т.Г.Шифр:	Зургийн дугаар ЦБУ-3	Хуудас: 8
Шалгасан		Отгончимэг			

А3

2-Р ДАВХРЫН ХАЛУУН УСНЫ ШУГАМЫН БАЙГУУЛАЛТ М1:200

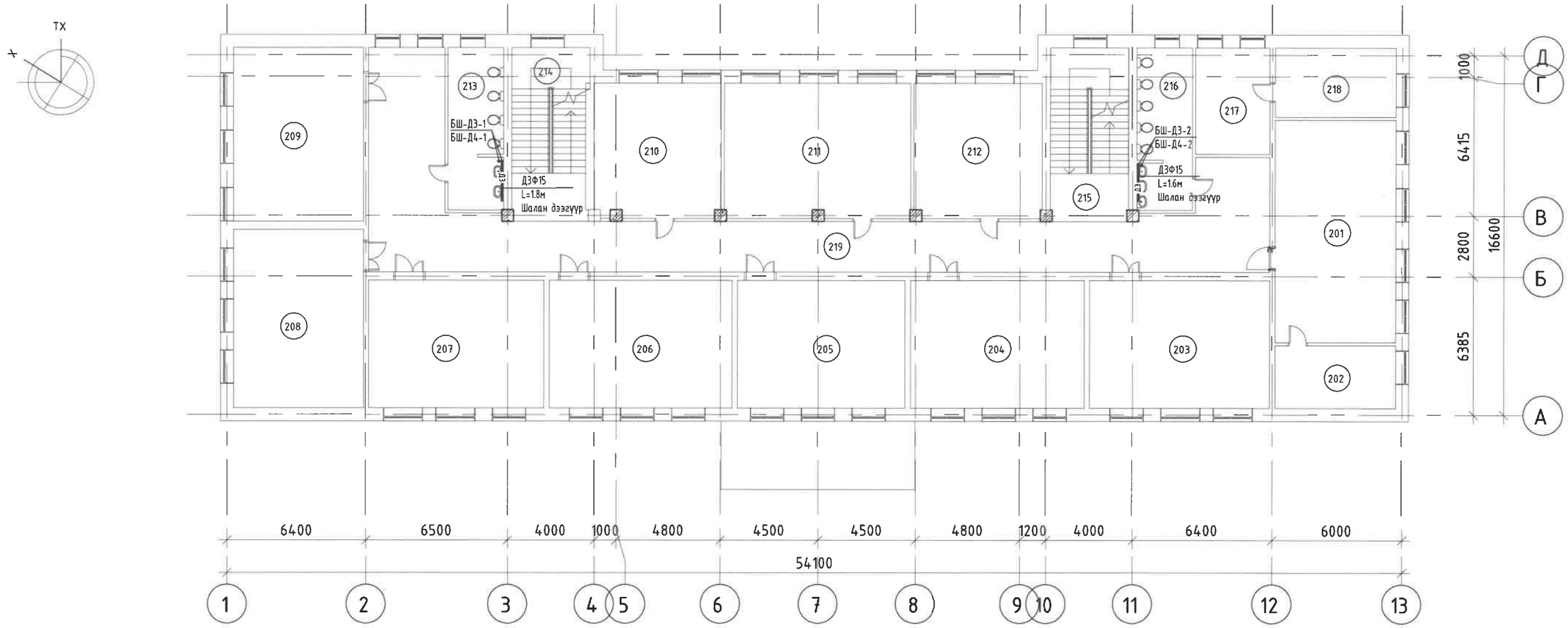

2-р давхрын өрөөний тодорхойлолт		
Д/д	Өрөөний нэр	Талбай
201	Номын сан	57.26
202	Номын сангийн агуулах	16.17
203	Анги 203	48.72
204	Анги 204	47.16
205	Анги 205	45.57
206	Анги 206	49.52
207	Анги 207	47.48
208	Анги 208	49.17
209	Анги 209	47.98
210	Анги 210	36.09
211	Анги 211	53.46
212	Анги 212	36.69
213	АЦӨ	18.96
214	Шатны хонгил	27.61
215	Шатны хонгил	28.96
216	АЦӨ	18.96
217	Няравын өрөө	16.69
218	Агуулах	17.78
219	Хонгил	136.98
НИЙТ		801.21

"ТҮМЭН АМГАЛАН ОРДОН" ХХК
ЭТ11-112/22 Улас: 9901-8408

УЛААНБААТАР ХОТ. ЧИНГЭЛТЭЙ ДҮҮРЭГ 9-Р ХОРОО
39-Р СУРГУУЛИЙН ХИЧЭЭЛИЙН "А"БАЙР

ХЭРЭГЦЭЭНИЙ ХАЛУУН УСНЫ СИСТЕМИЙН ЗУРАГ
2-р давхрын халуун усны шугамын байгуулалт

Ye шат:

Инженер	Оюундалай	Б.Оюундалай	Е.Г.Шифр: ТАО-05/2025	Масштаб: М 1 : 200	Огноо: 2025
Гүйцэтгэсэн	Оюундалай	Б.Оюундалай	Т.Г.Шифр:	Зургийн дугаар ЦБУ-4	Хуудас: 8
Шалгасан		Отгончимэг			

А3

4-Р ДАВХРЫН ХАЛУУН УСНЫ ШУГАМЫН БАЙГУУЛАЛТ М1:200

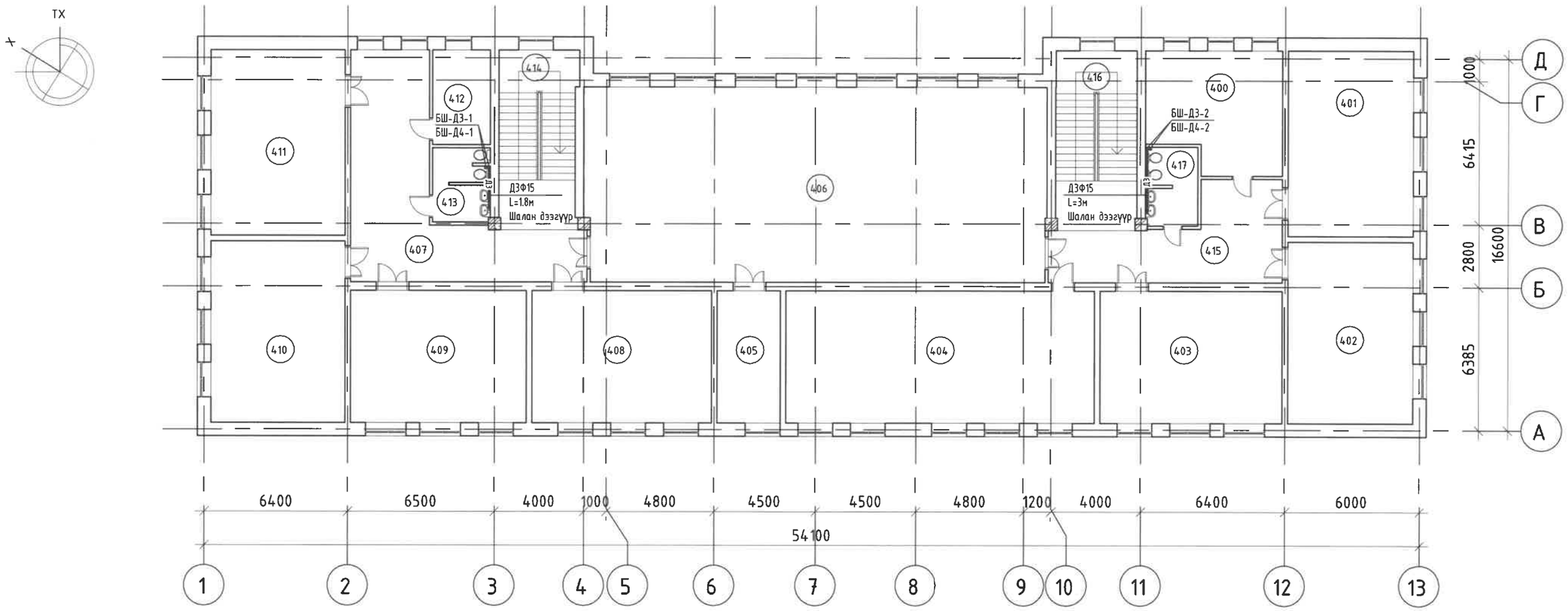

4-р давхрын ерөнхий тодархойлолт

Д/д	Өрөөний нэр	Талбай
400	Оффис	30.53
401	Анги 401	46.22
402	Анги 402	45.16
403	Анги 403	47.75
404	Анги 404	81.06
405	Заалны хойд өрөө	16.51
406	Спорт заал	178.90
407	Хонгил	53.14
408	Анги 408	47.16
409	Анги 409	45.98
410	Анги 410	48.40
411	Нягтлангийн өрөө	49.53
412	Бие тамир багш нарын өрөө	10.79
413	АЦӨ	8.07
414	Шатны хонгил	27.61
415	Хонгил	32.71
416	Шатны хонгил	28.96
417	АЦӨ	8.04
НИЙТ		806.50

"ТҮМЭН АМГАЛАН ОРДОН" ХХК
ЗТ11-112/22 Үнэмлэх: 9901-8408

УЛААНБААТАР ХОТ. ЧИНГЭЛТЭЙ ДҮҮРЭГ 9-Р ХОРОО
39-Р СУРГУУЛИЙН ХИЧЭЭЛИЙН "А"БАЙР

ХЭРЭГЦЭЭНИЙ ХАЛУУН УСНЫ СИСТЕМИЙН ЗУРАГ
4-р давхрын халуун усны шугамын байгуулалт

Ye шат:

Инженер	Б.Оюундалай	Е.Г.Шифр: ТАО-05/2025	Масштаб: М 1 : 200	Огноо: 2025
Гүйцэтгэсэн	Б.Оюундалай	Т.Г.Шифр:	Зургийн дугаар ЦБУ-6	Хуудас: 8
Шалгасан	Отгончимэг			

А3

ХАЛУУН УСНЫ ШУГАМЫН ТОЙМ

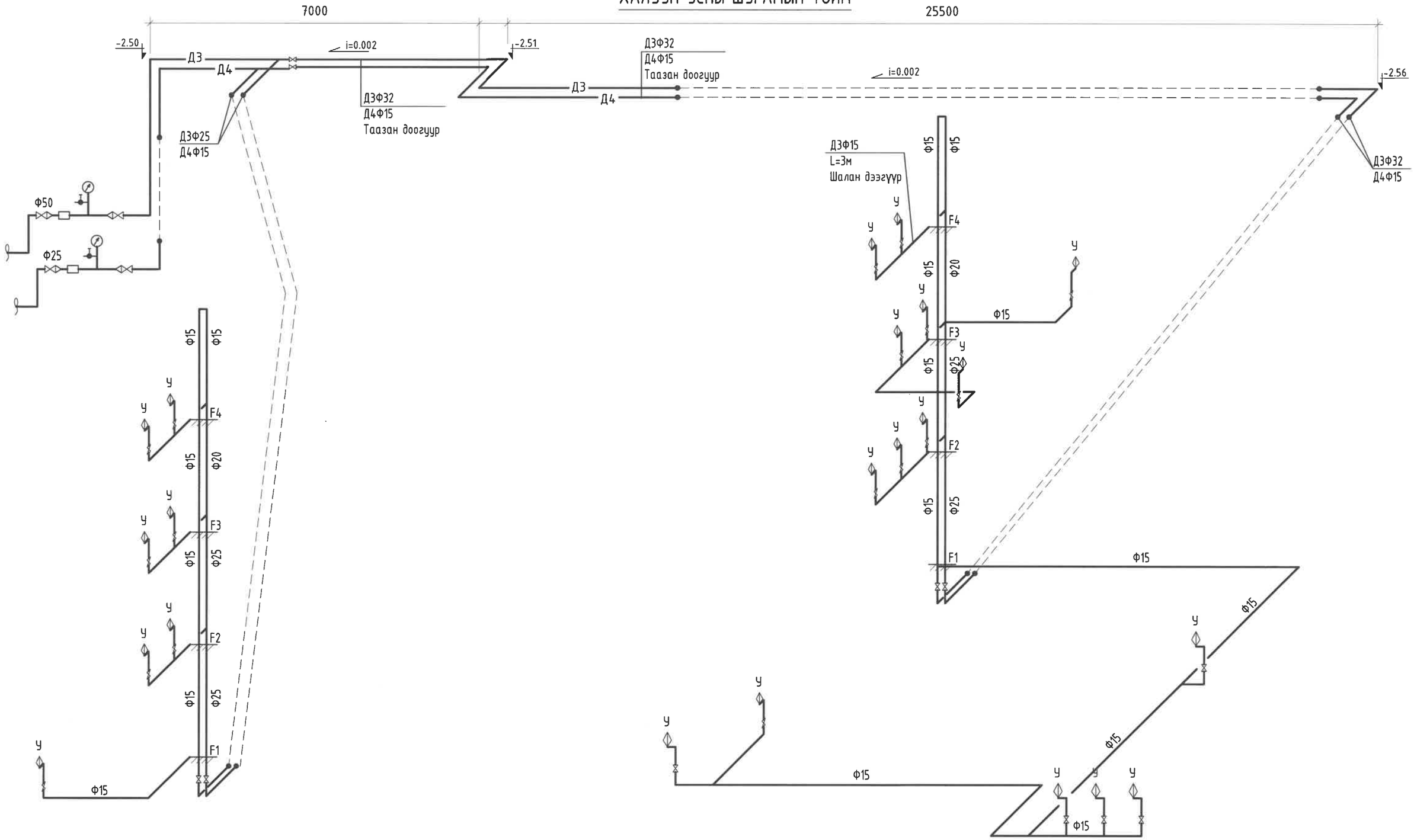

УЛААНБААТАР ХОТ. ЧИНГЭЛТЭЙ ДҮҮРЭГ 9-Р ХОРОО
39-Р СУРГУУЛИЙН ХИЧЭЭЛИЙН "А"БАЙР

ХЭРЭГЦЭЭНИЙ ХАЛУУН УСНЫ СИСТЕМИЙН ЗУРАГ
Халуун усны шугамын тойм

Үе шат: 2025

Инженер		Б.Оюундалай	Е.Г.Шифр: ТАО-05/2025	Масштаб:	Огноо:
Гүйцэтгэсэн		Б.Оюундалай	Т.Г.Шифр:	Зургийн дугаар ЦБУ-7	Хуудас: 8
Шалгасан		Отгончимэг			

"ТҮМЭН АМГАЛАН ОРДОН" ХХК
ЗТ11-112/22 Үнэмлэх 9901-8408

A3

МАТЕРИАЛЫН ТҮҮВЭР

Д/Д	Тэмдэглэгээ	Материалын нэр	Тоо	Жин, кг	Тайлбар
		Халуун усны шугам			
1	ГОСТ 3262–75	Хий ус дамжуулах цайрдсан ган хоолой Ф15	118		у/м
2		Хий ус дамжуулах цайрдсан ган хоолой Ф20	8		у/м
3		Хий ус дамжуулах цайрдсан ган хоолой Ф25	33		у/м
4	ГОСТ 3262–75	Хий ус дамжуулах цайрдсан ган хоолой Ф32	41		у/м
5		Хий ус дамжуулах цайрдсан ган хоолой Ф50	12		у/м
6		Хаалт Ф15	2		ш
7		Хаалт Ф25	5		ш
8		Хаалт Ф32	1		ш
1	PVC	Хаалт Ф50	2		ш
2	PVC	Ус хэмжигч Ф15	1		ш
3	PVC	Ус хэмжигч Ф25	1		ш
4	PVC	Шилжвэр Ф25*15	2		ш
5	PVC	Шилжвэр Ф50*25	2		ш
6	PVC	Даралт мэдрэгч	2		ком
##		Таазанд нүх гаргах, бетондох	14		м2
1		Шалны плита нураах, солих	30		м2

ХАЛААХ ХЭРЭГСЭЛИЙН МАТЕРИАЛЫН ТҮҮВЭР								
Халаах хэрэгслийн марк	22-400-500	22-600-500	22-700-500	22-800-500	22-900-500	22-1000-500	22-1200-500	Нийт
Халаах хэрэгслийн хүчин чадал Вт	731	1097	1280	1462	1645	1828	2194	
1-р давхар	6	15	17	65	14	21	21	159
Нийт	6	15	17	65	14	21	21	159

Ажлын даалгаварт туссан солих халаах хэрэгслийг сургуулийн няраб болон слесарьтай тоолж нийт 159ш дээрх маркийн халаах хэрэгсэлийг солихоор түүвэрт тусгав.

"ТҮМЭН АМГАЛАН ОРДОН" ХХК
ЗТ11-112/22 Чиглэл: 9901-8408

УЛААНБААТАР ХОТ. ЧИНГЭЛТЭЙ ДҮҮРЭГ 9-Р ХОРОО
39-Р СУРГУУЛИЙН ХИЧЭЭЛИЙН "А"БАЙР

ХЭРЭГЦЭЭНИЙ ХАЛУУН УСНЫ СИСТЕМИЙН ЗУРАГ
Материалын түүвэр

Үе шат: 2025

Инженер	Б.Оюундалай	Е.Г.Шифр: ТАО-05/2025	Масштаб:	Огноо:
Гүйцэтгэсэн	Б.Оюундалай	Т.Г.Шифр:	Зургийн дугаар ЦБУ-8	Хуудас: 8
Шалгасан	Отгончимэг			

A3