"DUCAT" Co., Ltd
Engineering Design

МОНГОЛ УЛС
ХОТ БАЙГУУЛАЛТ, БАРИЛГА
ОРОН СУУЦЖУУЛАЛТЫН ЯАМ
Магадлалын дүгнэлтийн нэгтгэл
Бүртгэлийн дугаар: 702/2025
МАГАДЛАЛ ХИЙГДСЭН
Магадлал хариуцсан
Хэлтсийн дарга: /Гарын үсэг/
2025 оны 05 сарын 15 өдөр

Тусгай зөвшөөрөл: ЗТ16-29/22
Зургийн шифр: DC-25-А3-03

Улаанбаатар хот, Сүхбаатар дүүрэг, 6-р хороо

"СҮХБААТАР ДҮҮРГИЙН ЦАГДААГИЙН ГАЗРЫН БАРИЛГЫН ДЭЭВРИЙН ЗАСВАРЫН АЖЛЫН ЗУРАГ

/Барилга Архитектур - БА ажлын зураг/

ЗАХИАЛАГЧ:

Албан тушаал	Нэр	Гарын үсэг
СҮХБААТАР ДҮҮРГИЙН ЦАГДААГИЙН ГАЗРЫН ДАРГА, ЦАГДААГИЙН ХУРАНДАА	Г.ДАВААНЯМ	

БОЛОВСРУУЛСАН:

Гүйцэтгэгч:	Нэр	Гарын үсэг
"ДУКАТ" ХХК-ИЙН ЗАХИРАЛ	С.АЛТАНЦЭЦЭГ	

Улаанбаатар хот 2025 он

БА ТАЙЛБАР БИЧИГ

БАРИЛГА АРХИТЕКТУРЫН ХЭСЭГ		
	ЗУРГИЙН НЭР	ХУУДАСНЫ МАРК
1	НҮҮР ХУУДАС	
2	ЗУРГИЙН ЖАГСААЛТ, ЕРӨНХИЙ ТАЙЛБАР БИЧИГ	БА-1
3	ДЭЭВРИЙН ХЭМЖИЛТИЙН БАЙГУУЛАЛТ	БА-2
4	ОГТЛОЛ 1-1 / Одоо байгаа/	БА-3
5	ОГТЛОЛ 2-2 / Одоо байгаа/	БА-4
6	ХЭСЭГЛЭЛ - 1	БА-5

ҮНДЭСЛЭЛ: Улаанбаатар хот Сүхбаатар дүүрэг 6-р хороонд байрлах 2018 онд зураг төслийн үндэслэн гэзэр дээр хэмжилт хийн барилгын зураг төслийн "Дукат" ХХК-д боловсруулав.

БАЙРШИЛ: Улаанбаатар хот Сүхбаатар дүүрэг, 6-р хороо.

ХИЙГДЭХ АЖИЛ: Уг барилга нь хавтгай болон налуу хийцлэлтэй ба 3 түвшинтэй дээврээс бүрдэх бөгөөд 6-р давхрын заалны налуу дээвэртэй хэсгийн сэндвич материалыг бүгдийг хуулж зургийн дагуу засварын ажлыг хийнэ. Одоо байгаа сэндвич хавтанг металл дам нурууг гартал хуулна. Сэндвич хавтан цутгамал парпет 2-н дунд байгаа борооны ус цуглуулах сувгийг дулаалсан 20см зузаантай шуршдэг хөвөс, ус чийг тусгаарлагч хар цаас зэргийг тэгшилгээ бетон хүртэл бүтэн хуулна. Мөн борооны ус цуглуулах сувгийн ус тусгаарлах үеийг шинээр хийнэ . Буцлгасан хог хаягдлыг зайлуулахдаа барилгын ажлын аюулгүйн норм дүрэм, стандартыг баримтлан ажиллана.

-Дээврийн ажлыг хуурай нөхцөлд гүйцэтгэх ба хур тунадастай үед ус чийгээс хамгаалах арга хэмжээ авна. Дээврийн ажлын технологи, норм дүрмийн дагуу хатуу баримтлан хийнэ. / MNS-6227;2010 "Дээврийн хучлага" БНбД 31-02-03, БНбД 31-07-05 Дээврийн ахил, Орон сууц, олон нийтийн барилгын хавтгай дээвэр Г1.150:260.9.1 Дэвтэр 1/

Парпеданд цоройлгож наасан нэмэлт хучлагын дээд захыг, парпед хананд /тоосгон хана/ зориуд гаргасан брус бүхий туш ховилд оруулан цайрт төмөр хормогчоор даруулж хадах бүюу угсармал ба цутгамал хананд дээд захыг хөнгөн цагаан туузаар даруулан хадаж битум түрхлэгээр шавж битүүмжилвэл зохино.

-Борооны ус зайлуулах сувгийн одоо байгаа ус урсах налууг i=3% налуугаар гаргана. Угсралтын ажлын явцад үндсэн барилгын дээд давхрын өрөө тасалгаа уруу ус нэвтэрч эвдрэл үүсгэхээс сэргийлнэ, хэрэв ус нэвтэрвэл нөхөн сэргээж засварлана.

Одоо байгаа парпеданд шавардлага, ус тусгаарлах үе хийж цайртай гөлмөн төмөрөөр усны хаялага шинээр хийнэ.

-Сэндвич дээвэр угсарч усны хаялага, ус тусгаарлах хийцлэлийг хийсний дараа хамгийн сүүлд сэндвич дээвэр дээр ус тусгаарлах хамгаалалтийн шингэн мембрам турхэнэ. Жишээ нь: (CANLON брэндийн MPU) гэх мэт (ус тусгаарлах материалыг зохиогчтой зөвшилцөнө)

ЖИЧ: Бүх барилын материал галд тэсвэртэй материал сонгоно.

DC "DUCAT" Co., Ltd Engineering Design	ЧБ хот Сүхбаатар дүүрэг 6-р хороо Сүхбаатар дүүрэг дэх ЦАГДААГИЙН ГАЗРЫН БАРИЛГЫН ДЭЭВРИЙН ЗАСВАРЫН АЖЛЫН ЗУРАГ				
	ЗУРГИЙН ЖАГСААЛТ, ЕРӨНХИЙ ТАЙЛБАР БИЧИГ				
	Архитектор	Г.Тулга	Г.Тулга	DC-25-A3-03	M1:100	2025
	Гүйцэтгэсэн	Г.Тулга				
	Шалгасан	Х.Ариунтуяа		БА-1	00

Зурт тооцоо магадлан шинжилгээ хийсэн
2025.04.25

МОНГОЛ УЛС
АТХ9731
Хасбаатарын Ариунтуяа
ЗӨВЛӨХ АРХИТЕКТОР
2025.05.05

2025/05/02

Сүүлчийн хэвлэсэн өдөр

AZ.05.02.dwg

БА ДЭЭВРИЙН ХЭМЖИЛТИЙН БАЙГУУЛАЛТ

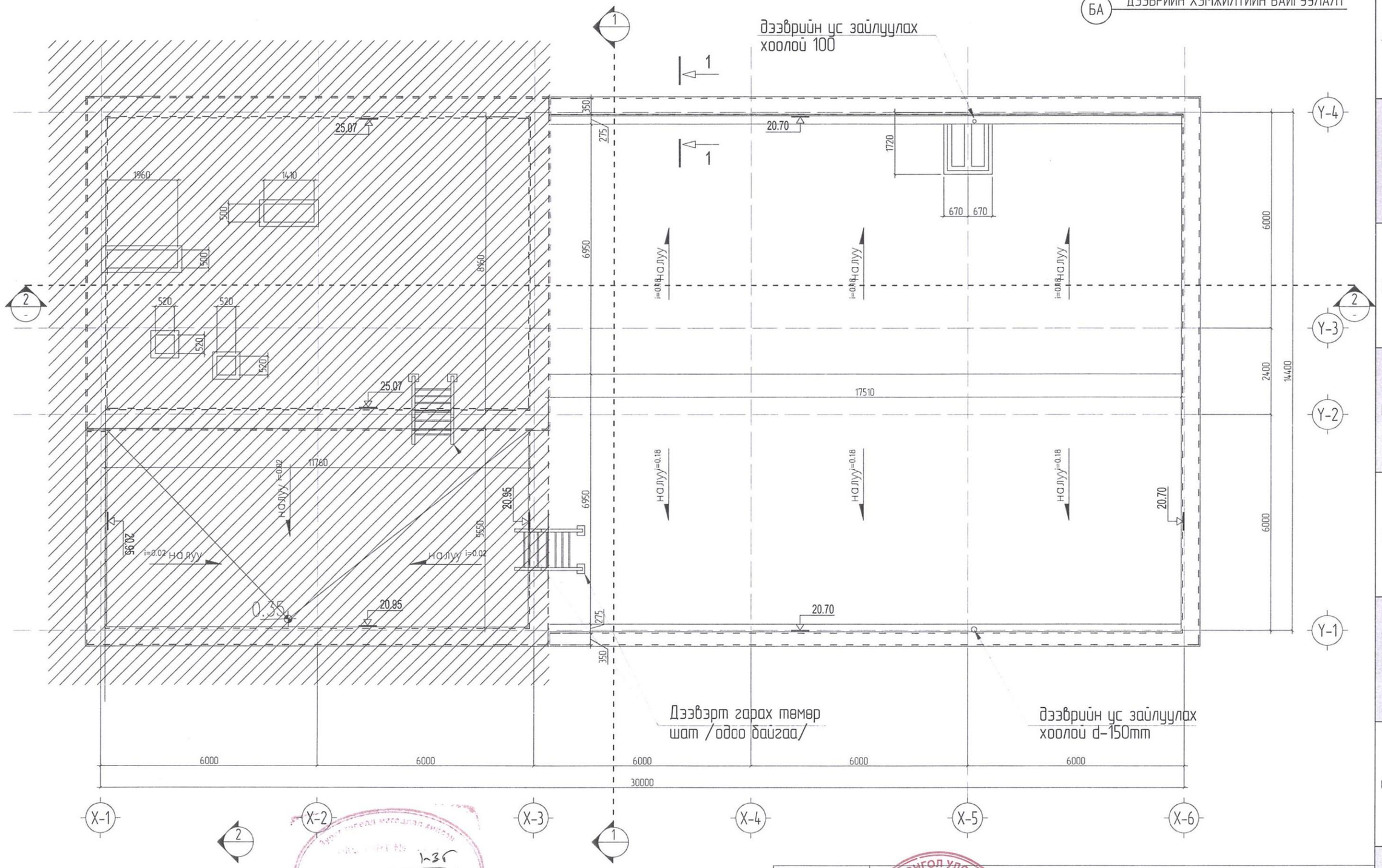

DC "DUCAT" Co., Ltd Engineering Design	УБ хот Сүхбаатар дүүрэг 6-р хороо Сүхбаатар дүүрэг дэх ЦАГДААГИЙН ГАЗРЫН БАРИЛГЫН ДЭЭВРИЙН ЗАСВАРЫН АЖЛЫН ЗУРАГ				
	ДЭЭВРИЙН ХЭМЖИЛТИЙН БАЙГУУЛАЛТ				
Архитектор	Г Тулга	Е Шифр DC-25-А3-03	Масштаб M1:100	Огноо 2025	
Гүйцэтгэсэн	Г Тулга	Гүйцэтгэлийн шат	Зураг хуудас БА-2	Хуудас 00	
Шалгасан	Х Ариунтуяа				

МОНГОЛ УЛС АТХ9738 Хаасбазарын Ариунтуяа АРХИТЕКТОР ЗА-В 2025

2025/05/02

Суурийн хэмжээн дээр

AZ.05.02.dwg

БА ОГТЛОЛ 1-1 /Одоо байгаа/

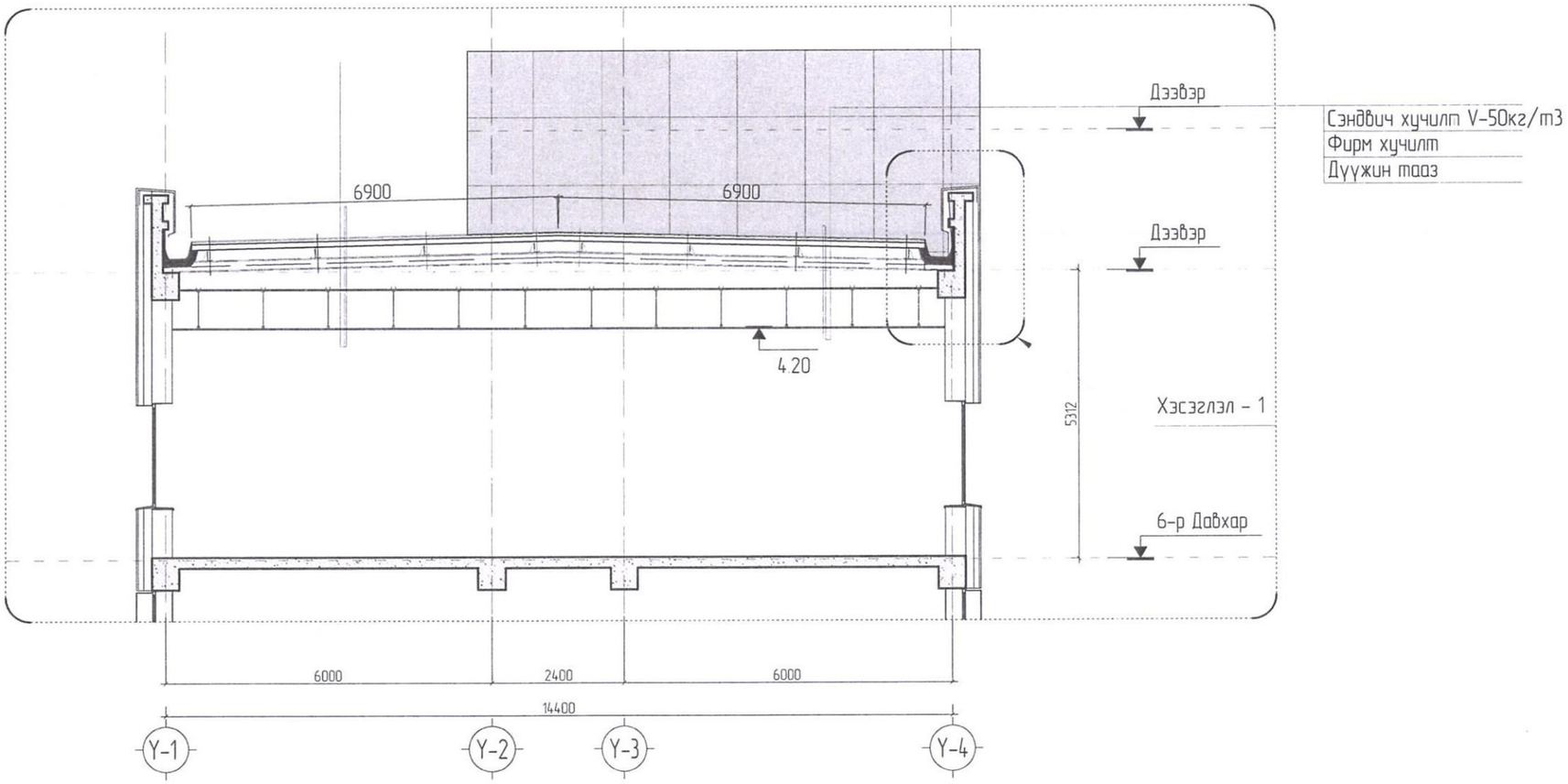

DC "DUCAT" Co., Ltd Engineering Design	УБ хот Сүхбаатар дүүрэг 6-р хороо Сүхбаатар дүүрэг дэх ЦАГДААГИЙН ГАЗРЫН БАРИЛГЫН ДЭЭВРИЙН ЗАСВАРЫН АЖЛЫН ЗУРАГ				
	ОГТЛОЛ 1-1, ОГТЛОЛ 2-2 /Одоо байгаа/				
Архитектор	Г.Тулга	DC-25-A3-03	M1:100	2025	
Гүйцэтгэсэн	Г.Тулга				
Шалгасан	Х.Ариунтуяа		БА-3	00	

Хасбазарын АРИУНТУЯА ЗӨВЛӨХ АРХИТЕКТОР

МОНГОЛ УЛС 23429 АТХ9738

1-35

2025.04.25

2025/05/02

Сүүлчийн хэвлэсэн огноо

AZ.05.02.dwg

БА ОГТЛОЛ 2-2 /Одоо байгаа/

1 уе хуягт хар цаас зөрүүлэг 100мм
2 уе хар цаас РК-420 зөрүүлэг 100мм
Цементэн тэгшилгээ δ-20мм М100
Налуулга керамзит бетон δ-50мм
Дулаалга керамзит δ-250мм
Уур тусгаарлагч 1 уе пергамин П-350 зөрүүлэг-100мм
Цементэн тэгшилгээ δ-20мм М50
Цутгамал хучилт δ-150мм

Сэндвич хучилт V-50кг/т3
Фирм хучилт

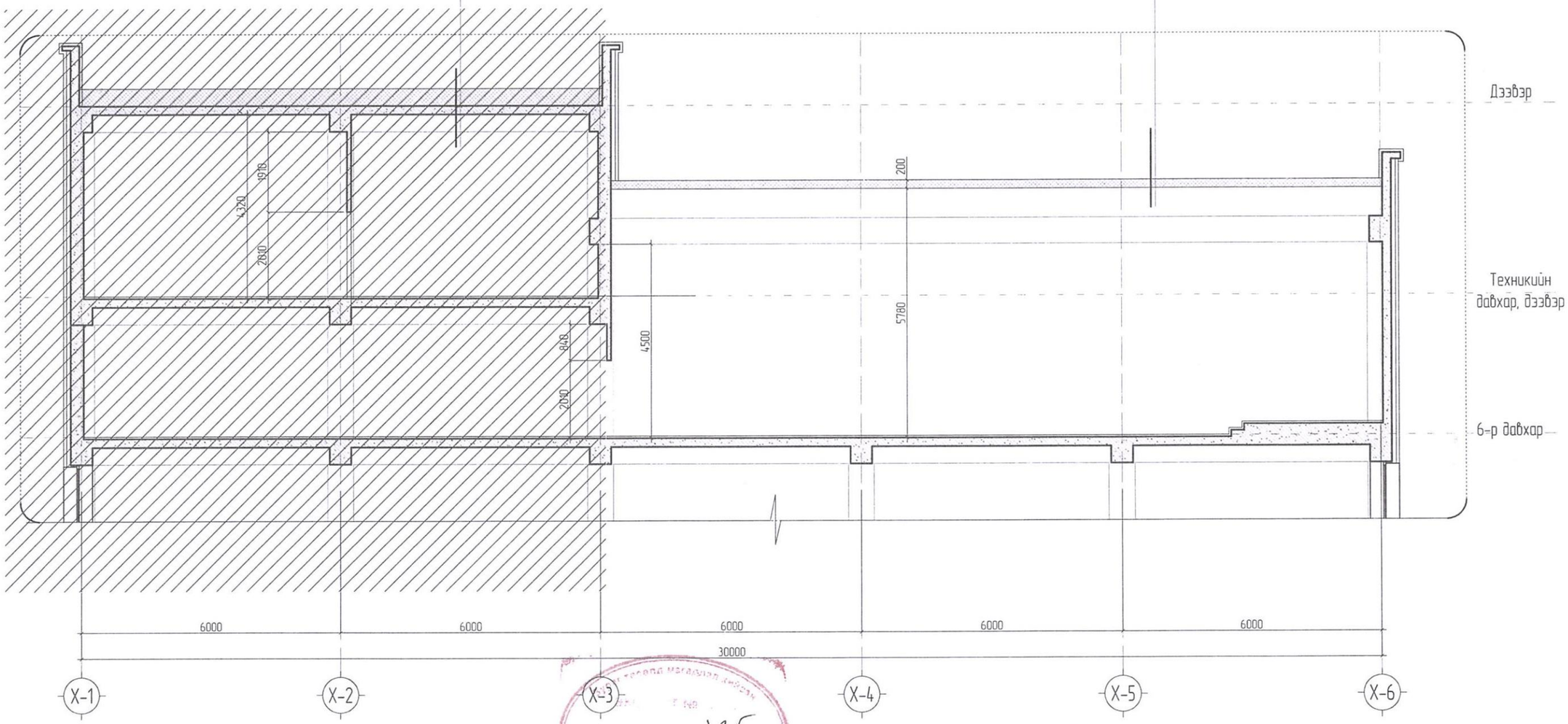

DC "DUCAT" Co., Ltd Engineering Design	УБ хот Сүхбаатар дүүрэг 6-р хороо Сүхбаатар дүүрэг дэх ЦАГДААГИЙН ГАЗРЫН БАРИЛГЫН ДЭЭВРИЙН ЗАСВАРЫН АЖЛЫН ЗУРАГ				
	ОГТЛОЛ 3-3 /Одоо байгаа/				
Архитектор	Г.Тулга	DC-25-A3-03	М1:100	2025	
Гүйцэтгэсэн	Г.Тулга				
Шалгасан	Х.Арцунтуяа		БА-4	00	

МОНГОЛ УЛС АТХ9738 Хасбазарын АРЦУНТУЯА ЗОВЫН АРХИТЕКТОР

2025.09.23

2025/05/02

Суурийн хэвлэсэн огноо

AZ.05.02.dwg

БА ХЭСЭГЛЭЛ -1

ОДООГИЙН БАЙДАЛ

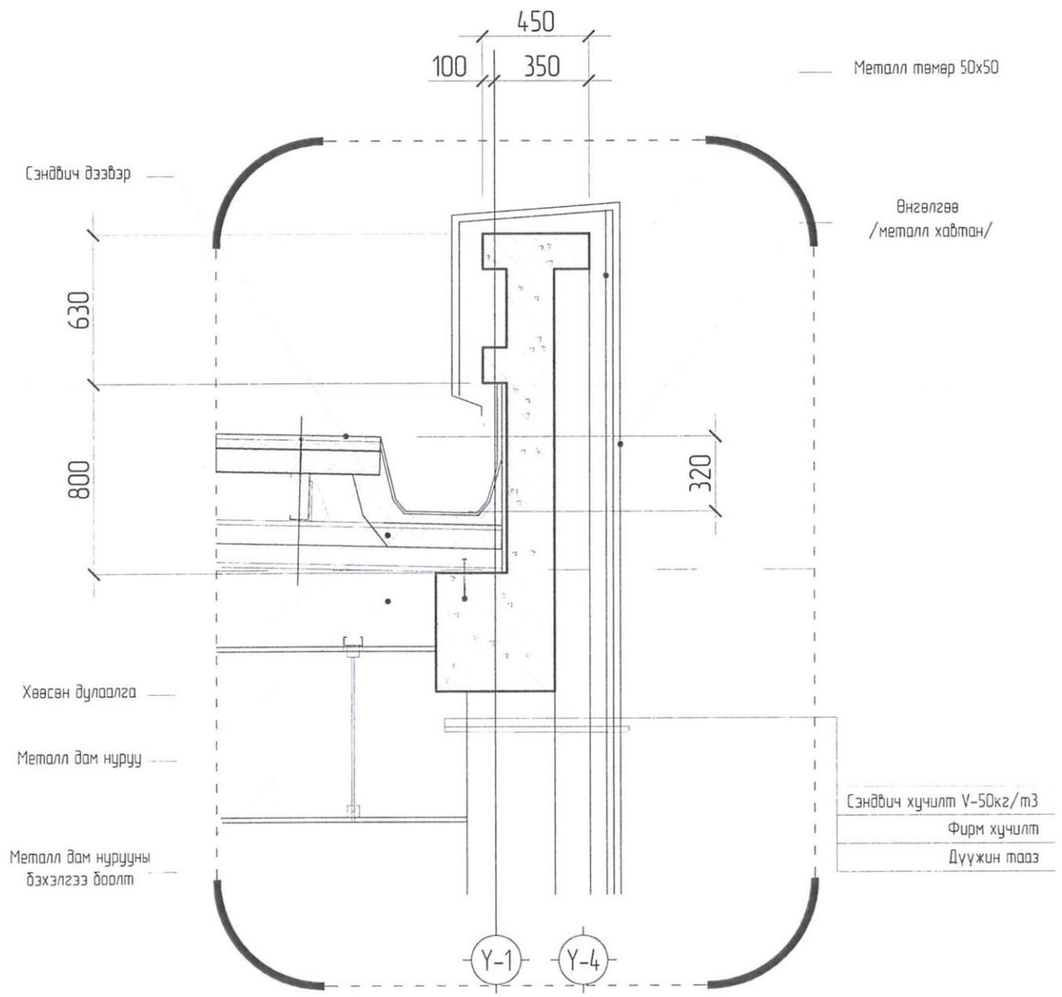

ШИНЭЭР ХИЙГДЭХ АЖИЛ

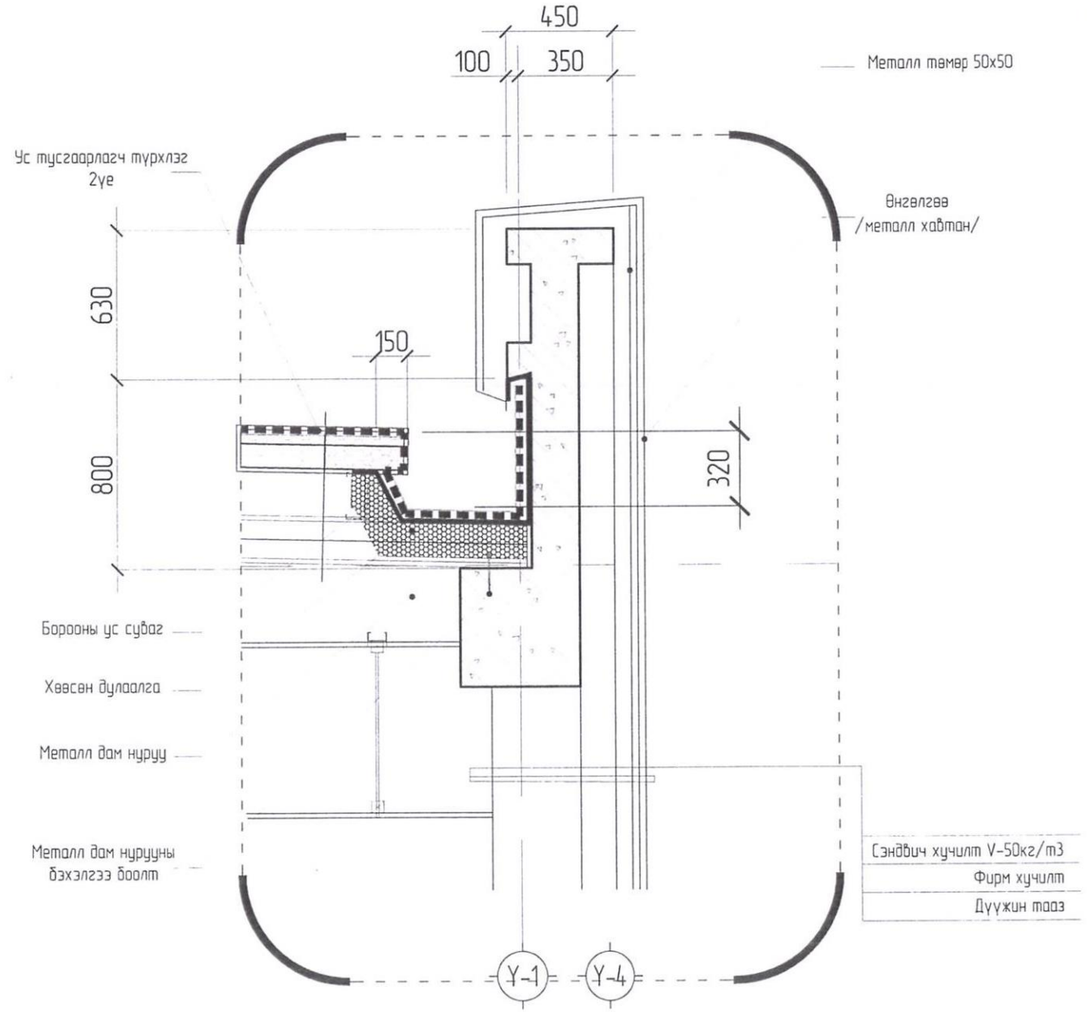

ОДООГИЙН ФОТО ЗУРАГ
/бороony ус зайлуулах
хоолой, парапет /

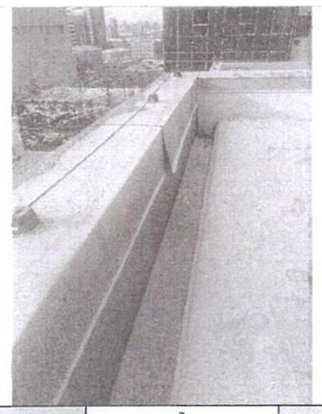

ОДООГИЙН ФОТО ЗУРАГ
/бороony ус зайлуулах
хоолой, парапет /

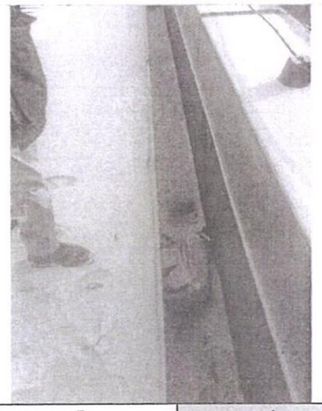

1-36
Rd5. 04. 2

DC "DUCAT" Co., Ltd Engineering Design	15 хороо Сүхбаатар дүүрэг 6-р хороо Сүхбаатар дүүрэг дах ЦАГДААГИЙН ГАЗРЫН БАРИЛГЫН ДЭЭВРИЙН ЗАСВАРЫН АЖЛЫН ЗУРАГ			
	ХЭСЭГЛЭЛ -1			
Архитектор	Г.Тулга	DC-25-A3-03	M1100	2025
Гүйцэтгэсэн	Г.Тулга		БА-5	00
Шалгасан	Х.Ариунтуяа			

МОНГОЛУЛ
23-133
АТХ9738
Хасбаатарын
АРИУНТУЯА
ЗӨВШӨӨХ
АРХИТЕКТ
2023-2028

Сүүлчийн хэвлэсэн огноо 2025/05/02

AZ.05.02.dwg

"DUCAT" Co., Ltd
Engineering Design

Тусгай зөвшөөрөл: ЗТ16-29/22
Зургийн шифр: DC-25-А3-03

Улаанбаатар хот, Сүхбаатар дүүрэг 6-р хороо

СҮХБААТАР ДҮҮРЭГ ДЭХ ЦАГДААГИЙН ГАЗРЫН БАРИЛГЫН ДЭЭВРИЙН ЗАСВАРЫН АЖЛЫН ЗУРАГ

/Дотор цахилгаан-Засварын зураг/

"Дукат" ХХК-ний захирал /С.Алтанцэцэг/

Улаанбаатар хот 2025 он

Тайлбар

Улаанбаатар хот Сүхбаатар дүүрэг 6-р хороо баригдсан Сүхбаатар дүүрэг дэх Цагдаагийн 1-р хэлтсийн барилгын дээврийн засварын ажлын зургийг барилга архитектур технологийн даалгаврыг үндэслэн "Орон сууц, олон нийтийн барилгын цахилгаан тоног төхөөрөмжийг төлөвлөх ба угсрах" барилгын дүрэм "БД 43-102-07", "Байгалийн ба зохиомол гэрэлтүүлэг" барилгын дүрэм "БНБД 23-02-08", "Барилга байгууламжийн аянга хамгаалалтын зураг төсөл зохиох заавар" барилгын дүрэм "БД 43-103-08", "Цахилгаан байгууламжийн дүрэм" "БД 43-101-03"-ын дагуу хийж гүйцэтгэв.

Аянга хамгаалалт, Газардуулга

Уг барилга нь аянга хамгаалалтын ердийн ангилалд багтах ба хамгаалалтын III түвшинд хамаарагдана. Аянгын шууд буулт, цахилгаан нөлөө, аянгын цахилгаан долгион нэвтрэхээс хамгаалалж аянга хамгаалалгчыг гадна, дотор гэсэн байдлаар төлөвлөв. Барилгын дээвэр дээр 12мм-н бөөрөнхий ган төмрийг 10х10м-ийн /100м2/ тор маягаар аянгын гүйдэл хүлээн авагч болгон татаж, торны зангилаа цулзваруудыг гагнаж өгнө. Дээвэр дээр байгаа бүх дээврийн металл хийцүүд, борооны ус зайлуулах хоолой, агааржуулалтын хоолой, дээврийн төмөр тулгуур зэргийг аянга хүлээн авагч бүслүүртэй холбож өгөх шаардлагатай. Аянга хүлээн авагчыг дээвэр дээрээс 0.1м зайтай суурилуулах шаардлагатай. Аянгын гүйдэл зайлуулагчыг 12мм-н бөөрөнхий ган төмрөөр, барилгын хэвтээ тэнхлэгийн дагуу 20м тутамд бууллах ба гүйдэл зайлуулагчийг гадна газардуулгын системд холбож өгнө. Барилгын хана нь шатамхай бус материалаар хийгдсэн бол хананд бэхэлж болно. Шатамхай материалаар хийгдсэн бол 0.1м-с багагүй зайд байрлуулна.Мөн барилгын аянга хамгаалалт газардуулгын ажлыг хийхдээ одоо байгаа аянгын гүйдлийн буулт болон босоо болон хэвтээ электродуудыг ашиглана.

Зургийн бүрдэл		
№	Зургийн нэр	Тайлбар
1	Зургийн бүрдэл, Тайлбар, Материалын түүвэр	ХТ-1
2	Аянга хамгаалалт газардуулгын байгуулалт	ХТ-2
3	Аянга хамгаалалт, газардуулгын тоног төхөөрөмжийн хэсэглэл	ХТ-3

№	Нэр	Маяг	Хэм, нэгж	Тоо, шир	Тайлбар
1	Энгийн холбогч		ш	10	
2	Аянгын гүйдэл хүлээн авагч хөндийрүүлэгч		м	60	
3	Цайрдсан туузан төмөр 44х4мм		м	45	
4	Газардуулгын холболтын хайрцаг- ГХХ		ш	1	
5	Аянга хүлээн авагчийг хөндийрүүлэгч дэр		ш	60	

Зураг төсөв магадлал хийсэн
ЭХ ЛБ-ГТ №
5.32
Барилгын материалын үнэ
гарын үсэг
2024 оны 04 сарын 29

DC "ДУКАТ" ХХК Ducat.dc@gmail.com 99109303, 99084477	Улаанбаатар хот, Сүхбаатар дүүрэг 6-р хороо СҮХБААТАР ДҮҮРЭГ ДЭХ ЦАГДААГИЙН ГАЗРЫН БАРИЛГЫН ДЭЭВРИЙН ЗАСВАРЫН АЖЛЫН ЗУРАГ				
	Тайлбар				
	Инженер	Д.Сэргэлэнбаатар	ЕГ Шифр:	Масштаб:	Огноо: 2025/05/05
	Гүйцэтгэсэн	Б.Мөнхсүлд	ТГ Шифр: DC-24-A3-51/01	Зургийн дугаар: ХТ-1	Бүх хуудас: 20
	Шалгасан	С.Алтанцэцэг			

Аянга хамгаалалт газардуулгын тооцоо

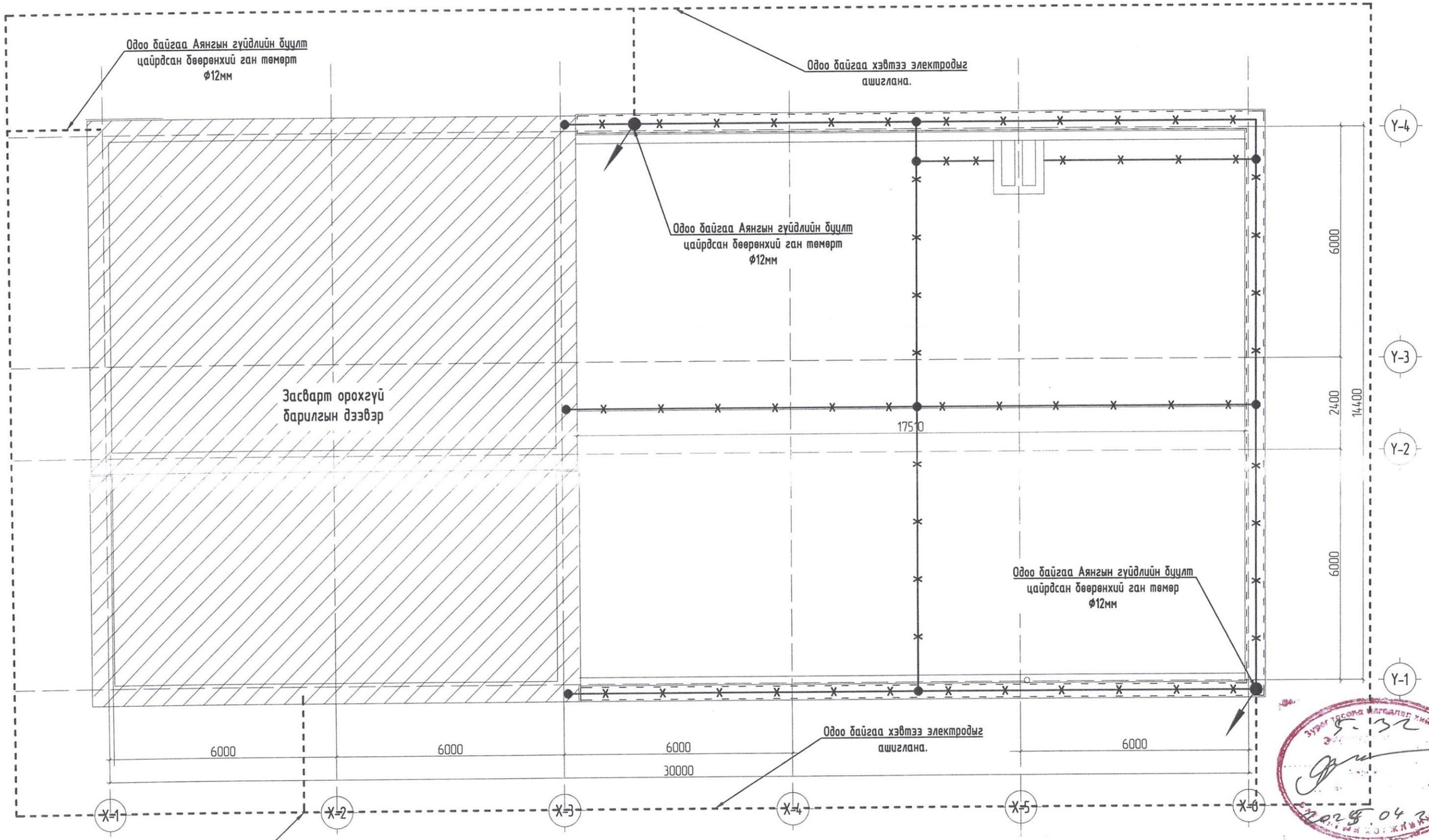

Таних тэмдэг

- Аянгын гүйдлийн буулт цайрдсан бөөрөнхий ган төмөр Ф12мм / Хэсэглэл-1-с үзнэ үү. /
- Энгийн холбогч / Хэсэглэл-2-с үзнэ үү. /
- Аянга хуулэн авагчийг хөндийрүүлэгч
- Аянга хуулэн авагчийг хөндийрүүлэгч дэр / Хэсэглэл-3-с үзнэ үү./
- Газардуулгын цайрдсан ган электрод Ф20мм, L=4м / Хэсэглэл-4-с үзнэ үү. /
- Аянгын гүйдэл хуулэн авагч цайрдсан бөөрөнхий ган төмөр Ф12мм(Дээвэр дээрээс 100мм-н зайтай хөндийрүүлнэ)
- Газардуулгын хэвтээ электрод 40x4мм туузан төмөр

"ДУКАТ" ХХК
Ducat.dc@gmail.com
99109303, 99084477

Улаанбаатар хот, Сүхбаатар дүүрэг 6-р хороо

СҮХБААТАР ДҮҮРЭГ ДЭХ ЦАГДААГИЙН ГАЗРЫН БАРИЛГЫН ДЭЭВРИЙН ЗАСВАРЫН АЖЛЫН ЗУРАГ

Аянга хамгаалалт газардуулгын тооцоо

Инженер		Д.Сэргэлэнбаатар	ЕГ Шифр:	Масштаб:	Огноо: 2025/05/05
Гүйцэтгэсэн		Б.Мөнхсүлд	ТГ Шифр: DC-24-АЗ-51/01	Зургийн дугаар: ХТ-2	Бүх хуудас: 20
Шалгасан		С.Алтанцэцэг			

Аянга хамгаалалт, газардуулгын тоног төхөөрөмжийн хэсэглэл

Хэсэглэл-1

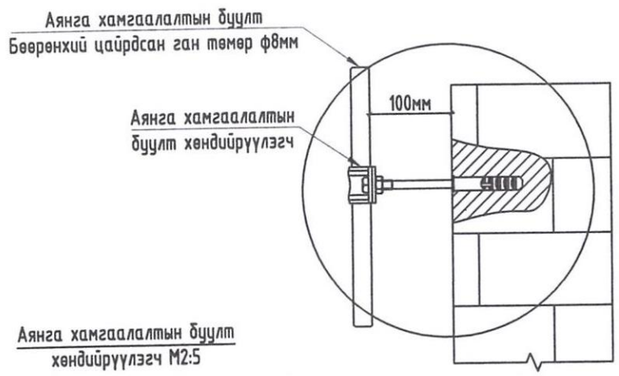

Аянга хамгаалалтын буулт
хөндийрүүлэгч М2:5

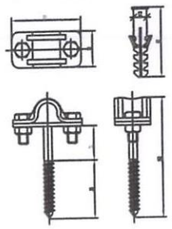

Хэсэглэл-2

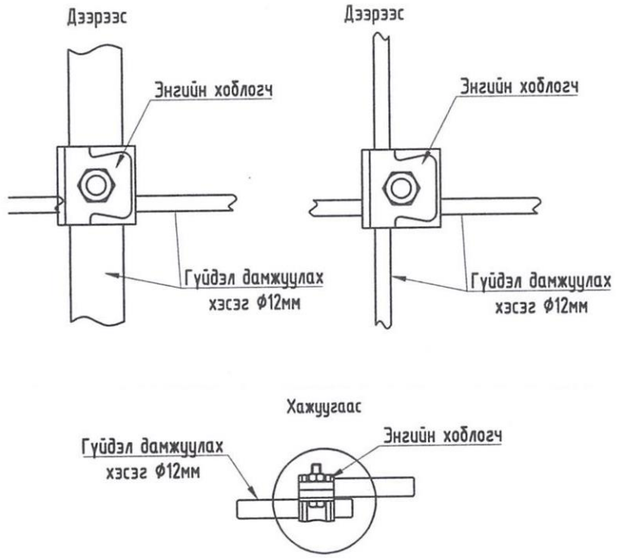

Хэсэглэл-3

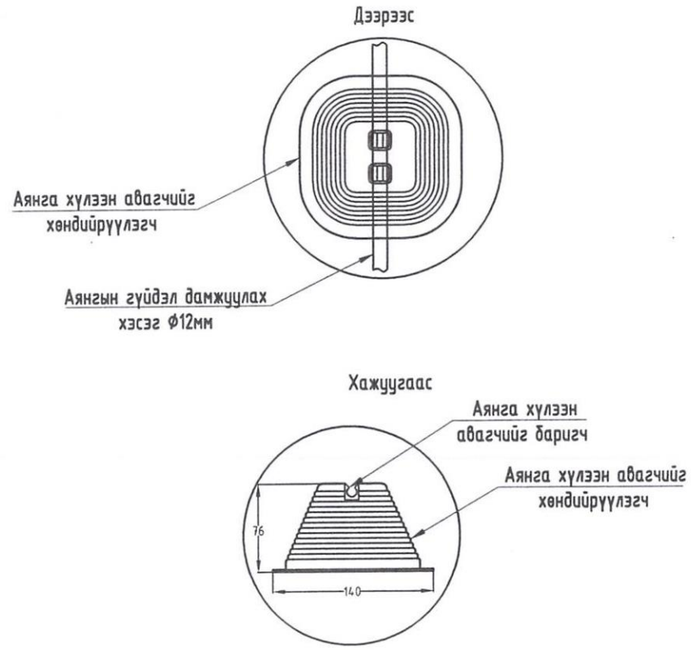

Хэсэглэл-4

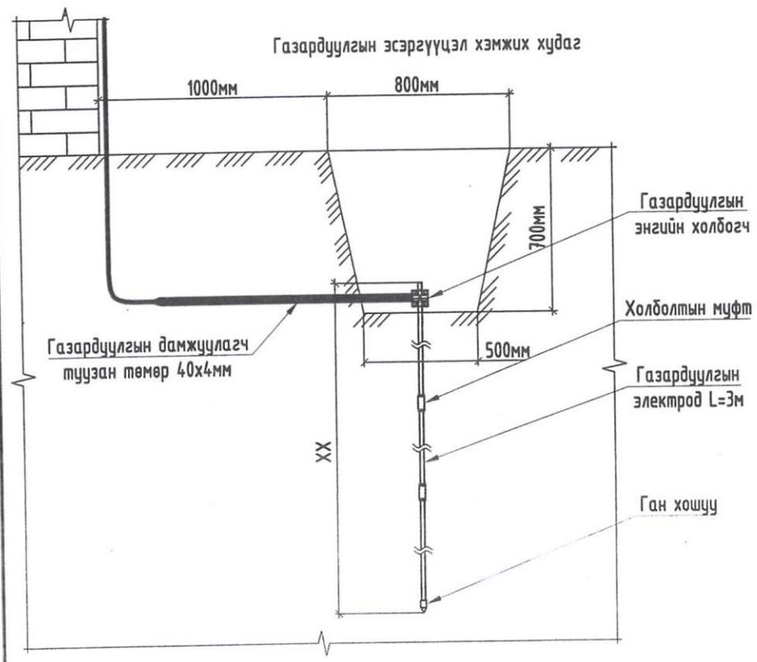

Гадна цахилгааны оролтын хэсэглэл

DC "ДУКАТ" ХХК Ducat.dc@gmail.com 99109303, 99084477	Улаанбаатар хот, Сүхбаатар дүүрэг 6-р хороо СҮХБААТАР ДҮҮРЭГ ДЭХ ЦАГДААГИЙН ГАЗРЫН БАРИЛГЫН ДЭЭВРИЙН ЗАСВАРЫН АЖЛЫН ЗУРАГ				
	Аянга хамгаалалт, газардуулгын тоног төхөөрөмжийн хэсэглэл				
	Инженер	Д.Сэргэлэнбаатар	ЕГ Шифр:	Масштаб:	Огноо: 2025/05/05
	Гүйцэтгэсэн	Б.Мөнхсүлд	ТГ Шифр: DC-24-A3-51/01	Зургийн дугаар: ХТ-3	Бүх хуудас: 20
	Шалгасан	С.Алтанцэцэг			