БАТЛАВ.
"ГЭРЛЭХ ЁСЛОЛЫН ОРДОН"
ОНӨААТҮГ-ЫН ЗАХИРАЛ

Х.ОЮУНЗУЛ

УЛААНБААТАР ХОТ
111510610 ... 2117576

АЛЬБОМ ХУДАЛДАН АВАХ
ТЕХНИКИЙН ТОДОРХОЙЛОЛТ

Тавигдах шаардлага:

Гэрлэх ёслол үйлдсэн хосуудад дурсгах дотроо 20 зураг орох фото зургийн альбом. Гадна хайрцаг нь номин ногоон өнгөтэй, хоёр талаасаа нээгддэг байх. Нээгдэх хэсэгтээ зүрхэн хэлбэрийн ухалбартай байх. Үндсэн альбом нь цагаан өнгөтэй, зузаан материалтай, голд нь зүрхэн хэлбэрийн алтлаг метал материал дээр "Гэрлэх ёслолын ордон"-ы лого бүхий бэлгэдэлтэй байх. Уг алтлаг метал материал нь гадна хайрцгийн ухалтаас шууд ил харагдаж байх хэрэгтэй. Дотор талдаа 210х145 мм хэмжээтэй зураг орохуйц материалын чанар зузаан, эдэлгээ даах 10 хуудас 20 нүүр бүхий дотор хуудастай байна. Дотор хуудсаа тойрсон алтлаг имжээр бүхий оруулгатай байх хэрэгтэй.

Хэмжээ:

Гадна талын хайрцагийн өргөн 280 мм, урт 225 мм, зузаан 55 мм, зүрхэн хэлбэртэй ухалтын өндөр нь 100 мм, урт нь 90 мм байна. Хайрцагны материалын зузаан 3 мм байна.

Альбомны өргөн 265 мм, урт 210 мм, нийт зузаан 45 мм, хавтасны материалын зузаан 5 мм, зүрхэн хэлбэртэй тэмдэгийн өндөр 93 мм, урт 80 мм, тэмдэгийн зузаан 3 мм байна.

Дотор талын хуудасны өргөн 255 мм, урт 195 мм, хуудсны зузаан 3.5 мм, дотор хүрээний өргөн 25 мм байна. Алтлаг хүрээ нь дотор ирмэг болон гадна ирмэг дээрээ байх бөгөөд өргөн нь 2-5 мм байж болно.

Өнгө:

Гадна талын хайрцаг нь НОМИН НОГООН байна.
Өнгөний код: / **PANTONE 3275 C,** HEX - 00AF9A, RGB - 0 - 175 - 154, CMYK - 78 - 5 - 50 – 0, LAB - 61 - 71 – 6, Gray Scale - 53 /.
Альбом нь цагаан, дотор хавтас нь цагаан, алтлаг.
Өнгөний код: /HEX - ffffff, RGB - 255 - 255 - 255, CMYK - 0 - 0 - 0 - 0/.

Материал:
Гадна хайрцаг нь зузаан цаасан материалтай байна.
Альбом нь эдэлгээ даахуйц арьсан материалтай зузаан байна.
Дотор хуудас нь алтлаг имжээр бүхий цагаан арьсан материалтай, зузаан байна.
Тоо ширхэг:
1100 ширхэг /Хайрцаг болон альбомын хамт/

Гадна хайрцаг болон альбом харагдах байдал

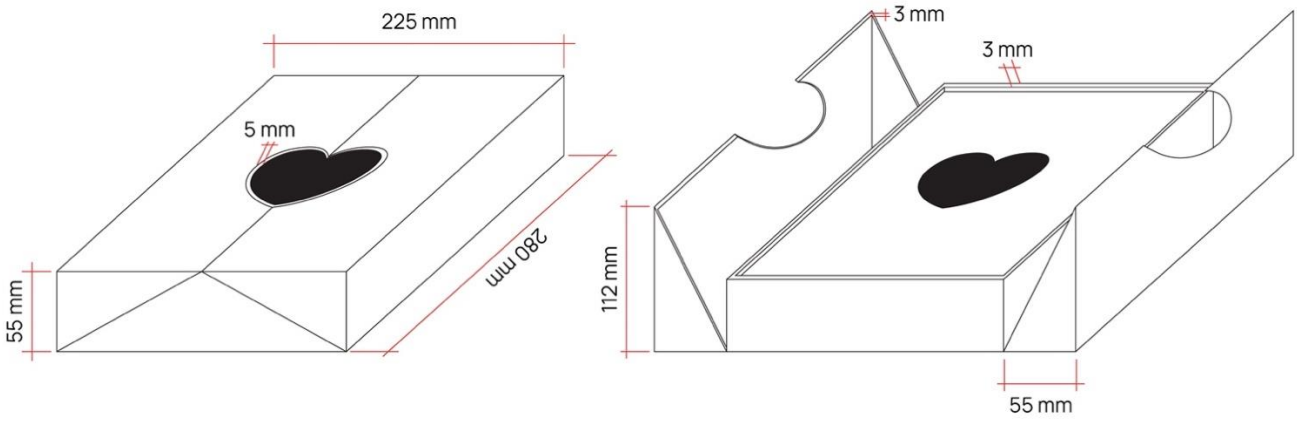

Гадна хайрцаг

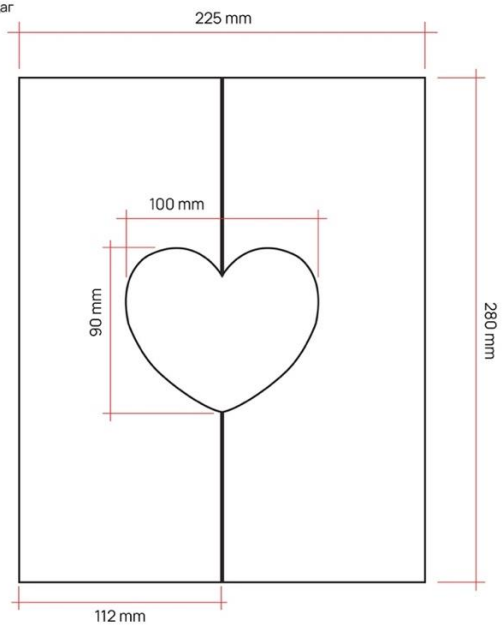

Альбом

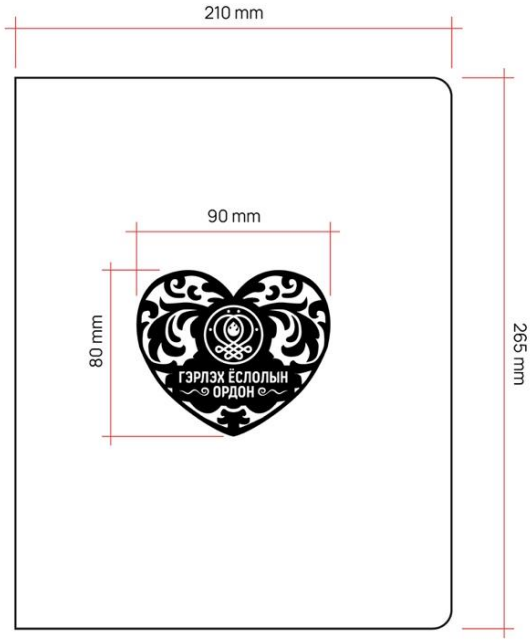

Альбом, хайрцаг хажуугаас болон дээрээс харагдах байдал

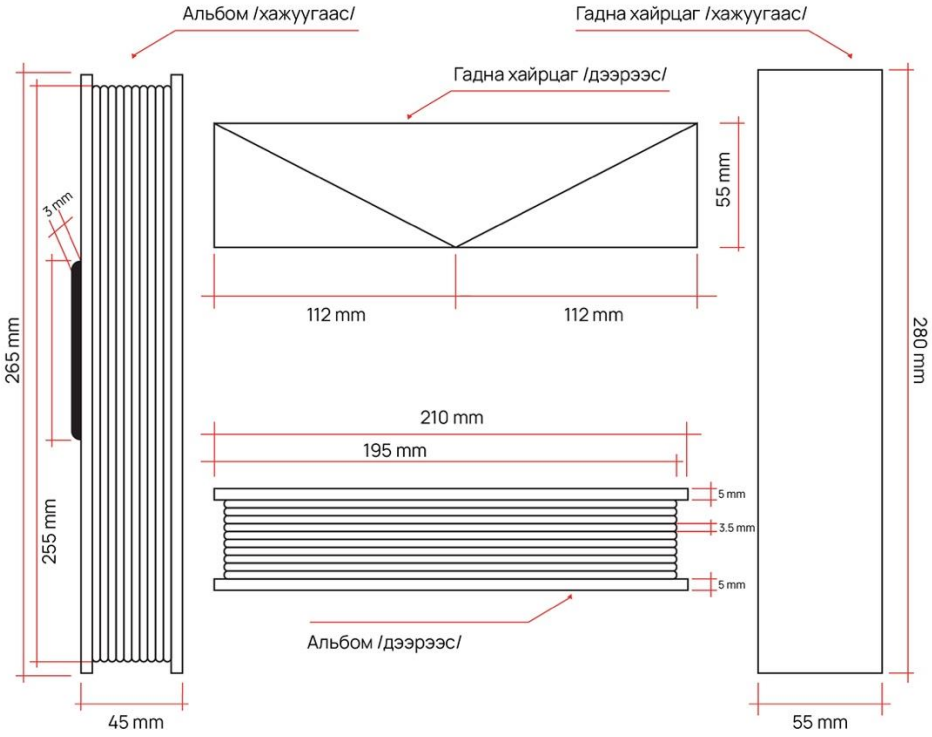
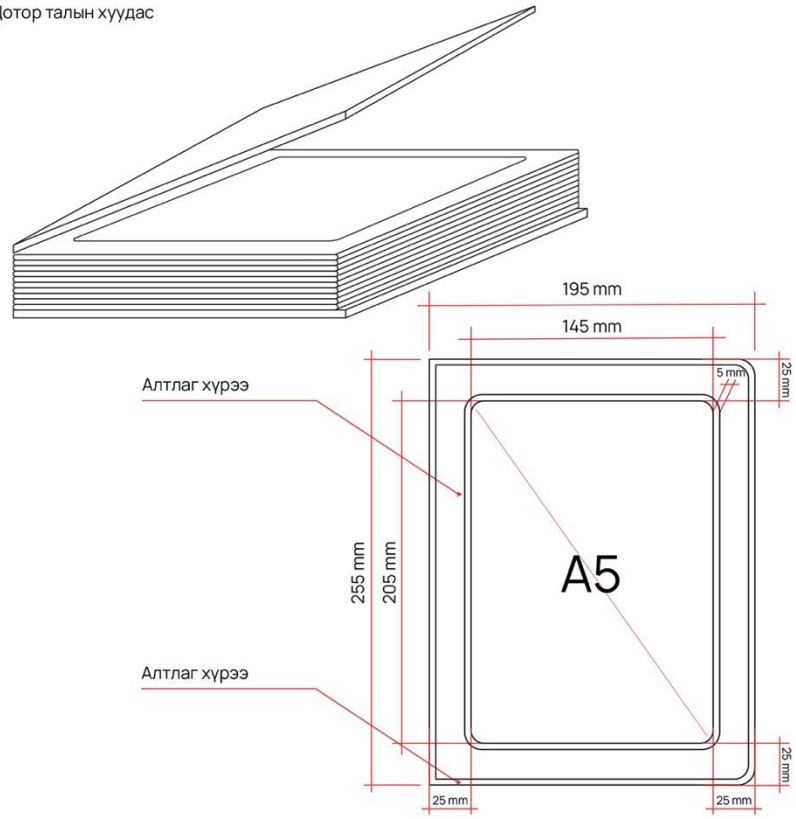
Дотор талын хуудас