Зургийн бүрдэл, таних тэмдэг, тайлбар

Зургийн бүрдэл

№	Зургийн нэр	Тайлбар
1	Зургийн бүрдэл, таних тэмдэг, тайлбар	ГГ-1
2	Материалын түүвэр, Угсралтын ажлын тоо хэмжээ, кабелийн сувгийн огтлол	ГГ-2
3	Кабелийн хүснэгт, 0.4кВ-ын газар шорооны ажлын тоо хэмжээ	ГГ-3
4	Гадна гэрэлтүүлгийн тойм байгуулалт М1:5000	ГГ-4
5	Гадна гэрэлтүүлгийн байгуулалт №1-10	ГГ-5-15
6	ГС-1, ГС-2, ГС-3 самбарын тооцооны бүдүүвч	ГГ-16
7	ГС-4, ГС-5, ГС-6 самбарын тооцооны бүдүүвч	ГГ-17
8	ГС-7, ГС-8 самбарын тооцооны бүдүүвч	ГГ-18
9	ГС-9, ГС-10 самбарын тооцооны бүдүүвч	ГГ-19
10	Гадна гэрэлтүүлгийн удирдлагын самбарын зарчмын бүдүүвч	ГГ-20
11	Удирдлагын самбарын нүүрэн тал	ГГ-21
12	Гэрэлтүүлгийн газардуулга	ГГ-22
13	Гэрэлтүүлгийн шонгийн зангилаа /1/	ГГ-23
14	Цамхагт гэрэлтүүлгийн хэсэглэл	ГГ-24

Иш татсан баримт бичгийн жагсаалт

№	Тэмдэглэгээ	Нэр
1	БД 43-101-03	Цахилгаан байгууламжийн дүрэм
2	БНбД 23-02-08	Байгалийн ба зохиомол гэрэлтүүлэг
3	БД 30-102-11	Хот, тосгон ба суурин газрын гудамж, зам талбайн гэрэлтүүлгийг төлөвлөх
4	MNS 3757-16:2015	Цахилгаан тоног төхөөрөмж, гүйдэл дэмжуулагчийн таних тэмдэглэгээ
5	БД 43-101-03*12	Цахилгаан байгууламжийн дүрэм. Бүлэг 1.6 газардуулга ба цахилгааны аюулгүй байдлын хамгаалалтын арга хэмжээ
6	БНбД 3.05.06-90	Цахилгаан техникийн ажил, барилгын дүрэм

Тайлбар

Баянхонгор аймаг, Шинэжинст сум, 4-р багт шинээр хийгдэх гудамж талбайн гадна гэрэлтүүлгийн ажлын зургийг ерөнхий төлөвлөгөө, тохижилт, талбайн хэмжилт, ногоон байгууламж, технологийн даалгавар болон "ЭБЦТС" ТӨХК өөрхангай ЦТС-с 2025 оны 02-р сарын 14-ны өдөр №08/25 тоот техникийн нөхцлийг үндэслэн "Цахилгаан байгууламжийн дүрэм" "БД43-101-03", "Хот, тосгон ба суурин газрын гудамж, зам талбайн гэрэлтүүлгийг төлөвлөх", "БД 30-102-11", "Байгалийн ба зохиомол гэрэлтүүлэг" "БНбД 23-02-08"-ын дагуу хийж гүйцэтгэв.

Холбогдох цэгүүд: 1. Цамхаг №1 АТП-8 дэд өртөвний доод гаргалгааны 2-р тулгуураас.
2. Цамхаг №2 АТП-2 дэд өртөвний Хойд гаргалгааны 3-р тулгуураас.
3. Цамхаг №3 АТП-1 дэд өртөвний Хойд гаргалгааны салбар №4-н 8-р тулгуураас.
4. Цамхаг №4 АТП-1 дэд өртөвний Урд гаргалгааны 3-р тулгуураас.
5. Цамхаг №5 АТП-7 дэд өртөвний Хойд гаргалгааны 5-р тулгуураас.
6. Цамхаг №6 АТП-5 дэд өртөвний Урд гаргалгааны 8-р тулгуураас.
7. Цамхаг №7 АТП-2 дэд өртөвний Хойд гаргалгааны 12-р тулгуураас.
8. Цамхаг №8 АТП-1 дэд өртөвний Урд гаргалгааны 8-р тулгуураас.
9. Цамхаг №9 АТП-5 дэд өртөвний Хойд гаргалгааны 7-р тулгуураас.
10. Цамхаг №10 АТП-8 дэд өртөвний Доод гаргалгааны тулгуурууддад гэрэлтүүлгийн удирдлагын самбар суурилуулж гэрэлтүүлэг хүртэл ачаалалд тохирсон хөндлөн огтлолтой кабель шугам татаж цахилгаан эрчим хүчээр хангахаар төлөвлөв.

Гадна гэрэлтүүлэгүүдийн тэжээлийг шинээр төлөвлөж буй гадна гэрэлтүүлгийн (ГС-1-10) тэжээж өгөхөөр төлөвлөсөн. Гадна гэрэлтүүлгийн шонг ГГ-23-аас үзнэ үү.

1. Одоо байгаа АТП-1, 2, 5, 7, 8 дэд өртөвний тулгуурууд дээр ГС-1-10 самбаруудыг суурилуулан тухайн самбараас (5х16)мм^2 кабель шугамуудаар цамхагт гэрэлтүүлэг 1-10-г тэжээнэ.
2. Цамхагт гэрэлтүүлгийн шон №1-с - №10 хүртэлх гэрэлтүүлгийн тэжээлийг төлөвлөж буй ГС-1-10-н гр-№1-с тэжээнэ.

ГС буюу гадна гэрэлтүүлгийн самбарыг шинээр төлөвлөх ба тухайн самбарыг шинээр босгох гадна гэрэлтүүлгийн шон дээр суурилуулна. ГС-ыг 10ш төлөвлөсөн ба уг самбараас 1 групп гаргаж нийт 10 цамхат гэрэлтүүлэг АВВБ(5х16)мм^2 хөндлөн огтлолтой хөнгөн цагаан кабель шугамаар тэжээхээр төлөвлөсөн. Цамхагт гэрэлтүүлэгч нь 12м өндөртэй, 150Вт-ын 8ш гэрэлтүүлэгчээс бүрдэнэ. Гэрэлтүүлгийн тэжээлийн хүчний кабельд АВВБ маркийн газар дор шуудуунд угсрах хөнгөн цагаан голтой ПВХ хөндийрүүлэгчтэй хуягласан кабель сонгосон ба кабель тус бүрийг зам талбайн болон инженерийн шугам сүлжээтэй огтлолцсон хэсэгт металл хоолойд сүвлэж өгөх ба бусад хэсэгт элсэн дэвсгэр хийж хамгаалалтын туузаар механик гэмтлээс хамгаална. Төлөвлөж байгаа 0,4кВ-ын гадна гэрэлтүүлгийн кабель шугамыг инженерийн шугам сүлжээнээс 1,5м, авто замаас 1,5м, барилгын сууринаас 1.0м-с багагүй зайтай угсарна.

Гадна гэрэлтүүлгийн шонгуудыг газардуулгын нэгдсэн системд холбож өгнө. Гадна гэрэлтүүлэгчдийг удирдах зорилгоор фото мэдрүүр бүхий удирдлагын иж бүрэн самбарыг төлөвлөв. Мөн угсралтын явцад самбарыг өөрчилж цагийн реле тавьж удирдаж болно.
Уг гэрэлтүүлгийн шонг тооцоогоор дундажаар 25-30м зайтай байхаар төлөвлөв.

Газардуулга ба аянга хамгаалалт:
Угсралтын ажил эхлэх үед уг ажлыг гүйцэтгэгч байгууллага нь "Харъяа түгээх төв"-д мэдэгдэж хяналт хийлгэх шаардлагатай.
Угсралтын ажлыг зураг төслийн дагуу болон "Цахилгаан байгууламжийн дүрэм" БД43-101-03, "Цахилгаан техникийн ажил" БНбД-3.05.0.6-90-ын дагуу гүйцэтгэвэл зохино.

Гадна гэрэлтүүлгийн самбар болон гэрэлтүүлгийн шонгийн газардуулгын хэвтээ хүрээг 40*4мм-ийн туузан гангаар хийнэ. Мөн цайрдсан булан төмрөөр "БД30-102-11"-ийн 3.17-д заасны дагуу газардуулж өгнө. Гадна гэрэлтүүлгийн эхлэл болон төгсгөлийн шонгийн их биеийг газардуулгын хүрээ хийн газардуулна. Газардуулгын хэвтээ хүрээг газрын тэгшлэгдсэн түвшингээс доош 0,5м-ийн гүнд шуудуунд суулгана. Тухайн төлөвлөлт хийгдэх газар нь газар шорооны 3-р зэрэгт багтана.

Угсралтын ажлыг эхлэх үед, үе шат бүрт хангагч байгууллагад мэдэгдэж зөвшилцөж байх ба кабелийн сувгийг газрын тэгшлэгдсэн түвшинээс -0,7м гүнд тавихаар төлөвлөсөн ба зам талбай болон инженерийн шугам сүлжээтэй огтлолцсон цэгт ган хоолойд сүвлэхээр тусгав.

Угсралтын ажлыг зураг төслийн дагуу болон "Цахилгаан байгууламжийн дүрэм" БД43-101-03, "Цахилгаан техникийн ажил" БНбД-3.05.0.6-90-ын дагуу гүйцэтгэвэл зохино.

Бүх газар шорооны ажил, угсралт, кабель шилжүүлэн суулгах ажлын үед цахилгаан шугам сүлжээний байгууллагаас мэргэжлийн хүмүүс байлцуулах хэрэгтэй ба техникийн шийдлийг өөрчлөх үед зургийн зохиогчийн зөвшөөрлийн дагуу өөрчлөлт хийнэ.

Цахилгааны угсралтын ажлыг "цахилгаан техникийн ажил" БНбД 3-05-06-90-ийн шаардлагад нийцүүлэн зураг төслийн дагуу мэргэжлийн байгууллага хийж гүйцэтгэх шаардлагатай.

Барилгын ажлын гүйцэтгэлийн явцад ямар нэгэн асуудал үүсвэл зураг төсөл зохиосон байгууллага болон холбогдох байгууллагуудтай яаралтай холбоо барин зөвшилцөж, талбай дээр нь шийднэ.

Зураг төслийн "ЦЭСДА" ХХК tel:976-88889927	Баянхонгор аймаг, Шинэжинст сум, 4-р баг "ГУДАМЖ ТАЛБАЙН ЦАМХАГТ ГЭРЭЛТҮҮЛЭГ" /Гадна гэрэлтүүлгийн ажлын зураг/				
	Зургийн бүрдэл, таних тэмдэг, тайлбар				
	Инженер	Ч.Баярмаа	ЕГ Шифр: ЦЭ-11-06-09-19/25	Масштаб: М1:	Огноо: 2025он
	Гүйцэтгэсэн	Э.Зоригтбаатар			
	Шалгасан	Ч.Баярмаа	ТГ Шифр:	Зургийн дугаар: ГГ-1	Бүх хуудас: 24

Материалын түүвэр, Угсралтын ажлын тоо хэмжээ, кабелийн сувгийн огтлол

№	Нэр	Маяг	Хэм, нэгж	Тоо, шир	Тайлбар
1	Гэрэлтүүлгийн самбар: -Удирдлагын хайрцаг-600x500x200мм-1ш ком -Оролтын автомат-MCB.3p.25A-1ш -Группын автомат-MCB.3p.16A-3ш -Соронзон залгуур-CHINT-CJX-65-11-3p.16A-3ш -Цэнэг шавхагч-NU6-IIF -Гал хамгаалагч-RT 16-00T025-GL25A-3ш, -Гал хамгаалагчийн суурь-RT 16-00T025-(NT00)-3ш -Удирдлагын аппарат-LCS485-v1.2-1ш -Цагийн реле-CHINT KG316T-1ш -Клем-TC16A-3p-3ш -0-н шин-YNN11-04-100-1ш -Улайсах чийдэн-220В,30Вт-1ш -Зэс голтой ПВ маягийн утас-ПВ3(1x2.5)мм.кв-10м	ГС-1	ком	10	
2	Хөнгөн цагаан голтой поливинихлорид тусгаарлагчтай хуягласан кабель (5x16)мм.кв	АВВБ	м	550	
3	Зэс голтой ПВХ тусгаарлагтай утас 2.5мм.кв	АВВБ 4x2.5кв.мм	м	150	
4	Кабелийн хөнгөнцагаан төгсгөвч	16кв.мм	ш	100	
5	Элс		$м^3$	23.00	
6	Кабелийн хамгаалалтын туяз 200мм		м	500	
7	Цамхагт гэрэлтүүлэгчийн шон - 12м		ш	10	
8	Гадна гэрэлтүүлэгч прожектор /LED/ 1x150Вт, IP-66	YS-FL-150	ш	80	
9	Цамхагт гэрэлтүүлгийн гэрлийн суурь /1200x700/		ком	10	
	Гадна гэрэлтүүлгийн шонгийн газардуулгын түүвэр				
10	Цайрдсан туузан төмөр 44x4мм		м	60	
11	Газардуулгын цайрдсан булан төмөр 50x50x4мм L=3м		ш	20	
	Гадна гэрэлтүүлгийн самбарын газардуулгын түүвэр				
12	Цайрдсан туузан төмөр 44x4мм		м	200	
13	Газардуулгын цайрдсан булан төмөр 50x50x4мм L=3м		ш	40	
14	Газардуулгын буулт круг-20		м	100	

Угсралтын ажлын тоо хэмжээ

0.4кВ-ын кабель шуудуунд татах угсралтын ажлын тоо хэмжээ /Газар шорооны III-р зэрэгт багтана./

	Нэр	Хэмжих нэгж	Тоо хэмжээ
2	Кабелийн шуудуу ухах	$м^3$	105.0
3	Кабельд элсэн дэвсгэр хийх	$м^3$	25.0
4	Кабелийн шуудууг эргүүлж булах	$м^3$	90.0
5	Кабельд хамгаалалтын туяз татах	м	500
6	Кабельд тоосгон хамгаалалт хийх	м	-
7	Кабелийн холболтын муфт угсрах	ш	-
8	Кабелийн төгсгөлийн муфт угсрах	ш	-

Кабелийн сувгийн огтлол-А-А

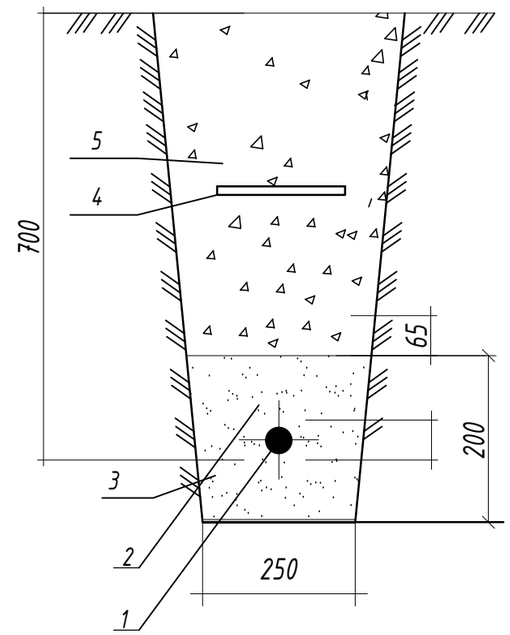

Тайлбар
1. Кабель АББВ 5x16мм²
2. Элс
3. Кабелийн хамгаалалтын туяз
4. Зөөлөн шороон хөрс

Зураг төслийн "ЦЭСДА" ХХК tel:976-88889927

Баянхонгор аймаг, Шинэжинст сум, 4-р баг
"ГУДАМЖ ТАЛБАЙН ЦАМХАГТ ГЭРЭЛТҮҮЛЭГ" /Гадна гэрэлтүүлгийн ажлын зураг/

Материалын түүвэр, Угсралтын ажлын тоо хэмжээ, кабелийн сувгийн огтлол

Инженер	Баярмаа	Ч.Баярмаа	ЕГ Шифр: ЦЭ-11-06-09-19/25	Масштаб: М1:	Огноо: 2025он
Гүйцэтгэсэн		Э.Зоригтбаатар	ТГ Шифр:	Зургийн дугаар: ГГ-2	Бүх хуудас: 24
Шалгасан	Баярмаа	Ч.Баярмаа			

Кабелийн хүснэгт, 0.4кВ-ын газар шорооны ажлын тоо хэмжээ

Кабелийн хүснэгт

№	Нэр	Кабелмйн чиглэл		Маяг	Хэм нэгж	Тоо шир		
		Хаанаас	Хаашаа	Хүчдэл	Пластмассан хоолой	Нийт урт, м	Кабелийн маяг	Судалын тоо, хөндлөн огтлол, кв.мм
К1	100	Гэрэлтүүлгийн самбар ГС-1.гр1	Цамхагт гэрэлтүүлэг-№1	0.4		45	АВВБ	5х16
К2	100	Гэрэлтүүлгийн самбар ГС-2.гр1	Цамхагт гэрэлтүүлэг-№2	0.4		80	АВВБ	5х16
К3	100	Гэрэлтүүлгийн самбар ГС-3.гр1	Цамхагт гэрэлтүүлэг-№3	0.4		10	АВВБ	5х16
К4	100	Гэрэлтүүлгийн самбар ГС-4.гр1	Цамхагт гэрэлтүүлэг-№4	0.4		35	АВВБ	5х16
К5	100	Гэрэлтүүлгийн самбар ГС-5.гр1	Цамхагт гэрэлтүүлэг-№5	0.4		20	АВВБ	5х16
К6	100	Гэрэлтүүлгийн самбар ГС-6.гр1	Цамхагт гэрэлтүүлэг-№6	0.4		5	АВВБ	5х16
К7	100	Гэрэлтүүлгийн самбар ГС-7.гр1	Цамхагт гэрэлтүүлэг-№7	0.4		35	АВВБ	5х16
К8	100	Гэрэлтүүлгийн самбар ГС-8.гр1	Цамхагт гэрэлтүүлэг-№8	0.4		30	АВВБ	5х16
К9	100	Гэрэлтүүлгийн самбар ГС-9.гр1	Цамхагт гэрэлтүүлэг-№9	0.4		165	АВВБ	5х16
К10	100	Гэрэлтүүлгийн самбар ГС-10.гр1	Цамхагт гэрэлтүүлэг-№10	0.4		40	АВВБ	5х16

Угсралтын ажлын тоо хэмжээ

Гэрэлтүүлгийн шонгийн угсралтын ажлын тоо хэмжээ /Газар шорооны III-р зэрэгт багтана./

	Нэр	Хэмжих нэгж	Тоо хэмжээ
1	Гэрэлтүүлгийн шонгийн нүх ухах	$м^3$	4.5
2	Гэрэлтүүлгийн шонгийн нүх эргүүлж булах	$м^3$	3.60
3	Гэрэлтүүлгийн шонгийн газардуулгын хүрээний шуудуу ухах	$м^3$	1.4
4	Гэрэлтүүлгийн шонгийн газардуулгын хүрээний шуудууг эргүүлж булах	$м^3$	1.1
5	Гэрэлтүүлгийн шонгийн газардуулга ухах	$м^3$	4.8
6	Гэрэлтүүлгийн шонгийн газардуулга эргүүлж булах	$м^3$	3.8
7	Гэрэлтүүлгийн шонгийн газардуулга газарт суулгах	ш	10
8	Газардуулгын хүрээг угсрах	м	120
9	Газардуулгын утсыг тоног төхөөрөмж болон газардуулгын байгууламжид холбох	ш	20

Гэрэлтүүлгийн самбарын угсралтын ажлын тоо хэмжээ /Газар шорооны III-р зэрэгт багтана./

10	Гэрэлтүүлгийн самбарын газардуулгын хүрээний шуудуу ухах	$м^3$	16.8
11	Гэрэлтүүлгийн самбарын газардуулгын хүрээний шуудууг эргүүлж булах	$м^3$	13.4
12	Гэрэлтүүлгийн самбарын газардуулга ухах	$м^3$	4.8
13	Гэрэлтүүлгийн самбарын газардуулга эргүүлж булах	$м^3$	3.8
14	Гэрэлтүүлгийн самбарын газардуулгын электродыг газарт өрөмдөж суулгах	ш	32
15	Газардуулгын хүрээг угсрах	м	180
16	Газардуулгын утсыг тоног төхөөрөмж болон газардуулгын байгууламжид холбох	ш	8

Зураг төслийн
"ЦЭСДА" ХХК
tel:976-88889927

Баянхонгор аймаг, Шинэжинст сум, 4-р баг
"ГУДАМЖ ТАЛБАЙН ЦАМХАГТ ГЭРЭЛТҮҮЛЭГ" /Гадна гэрэлтүүлгийн ажлын зураг/

Кабелийн хүснэгт, 0.4кВ-ын газар шорооны ажлын тоо хэмжээ

Инженер		Ч.Баярмаа	ЕГ Шифр: ЦЭ-11-06-09-19/25	Масштаб: М1:	Огноо: 2025он
Гүйцэтгэсэн		Э.Зоригтбаатар	ТГ Шифр:	Зургийн дугаар: ГГ-3	Бүх хуудас: 24
Шалгасан		Ч.Баярмаа			

Гадна гэрэлтүүлгийн тойм байгуулалт М1:5000

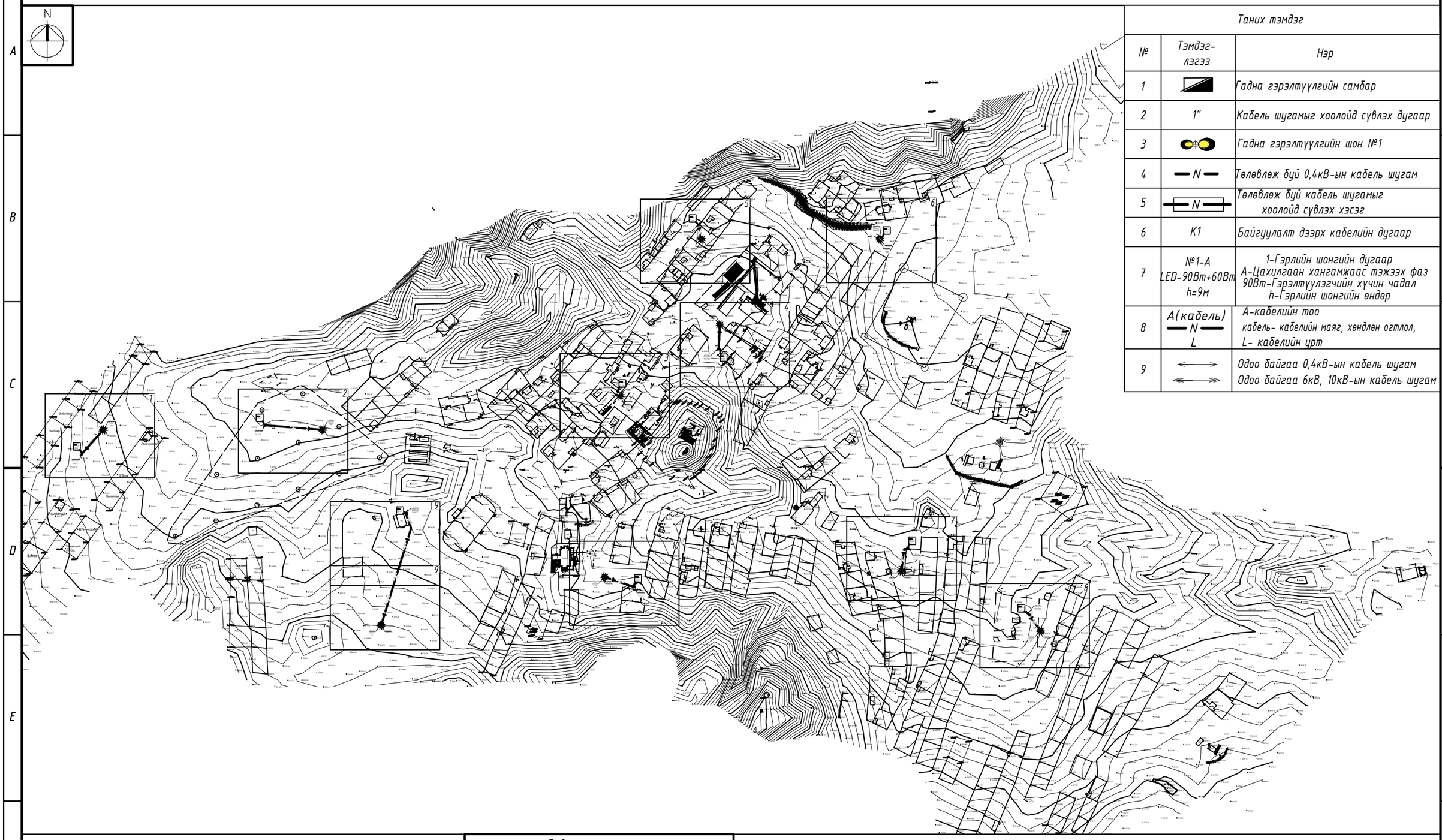

Таних тэмдэг

№	Тэмдэг-лэгээ	Нэр
1		Гадна гэрэлтүүлгийн самбар
2	1"	Кабель шугамыг хоолойд сүвлэх дугаар
3		Гадна гэрэлтүүлгийн шон №1
4	N	Төлөвлөж буй 0,4кВ-ын кабель шугам
5	N	Төлөвлөж буй кабель шугамыг хоолойд сүвлэх хэсэг
6	K1	Байгуулалт дээрх кабелийн дугаар
7	№1-A LED-90Вт+60Вт h=9м	1-Гэрлийн шонгийн дугаар A-Цахилгаан хангамжаас тэжээх фаз 90Вт-Гэрэлтүүлэгчийн хүчин чадал h-Гэрлийн шонгийн өндөр
8	A(кабель) N L	A-кабелийн тоо кабель- кабелийн маяг, хөндлөн огтлол, L- кабелийн урт
9		Одоо байгаа 0,4кВ-ын кабель шугам Одоо байгаа 6кВ, 10кВ-ын кабель шугам

Байгуулалтын бүдүүвч

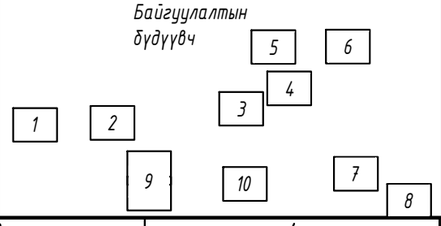

Зураг төслийн "ЦЭСДА" ХХК
tel:976-88889927

Баянхонгор аймаг, Шинэжинст сум, 4-р баг
"ГУДАМЖ ТАЛБАЙН ЦАМХАГТ ГЭРЭЛТҮҮЛЭГ" /Гадна гэрэлтүүлгийн ажлын зураг/

Гадна гэрэлтүүлгийн тойм байгуулалт М1:5000

Инженер	Баярмаа	Ч.Баярмаа	ЕГ Шифр: ЦЭ-11-06-09-19/25	Масштаб: М1:5000	Огноо: 2025он
Гүйцэтгэсэн		Э.Зоригтбаатар	ТГ Шифр:	Зургийн дугаар: ГГ-4	Бүх хуудас: 25
Шалгасан	Баярмаа	Ч.Баярмаа			

Гадна гэрэлтүүлгийн байгуулалт №1

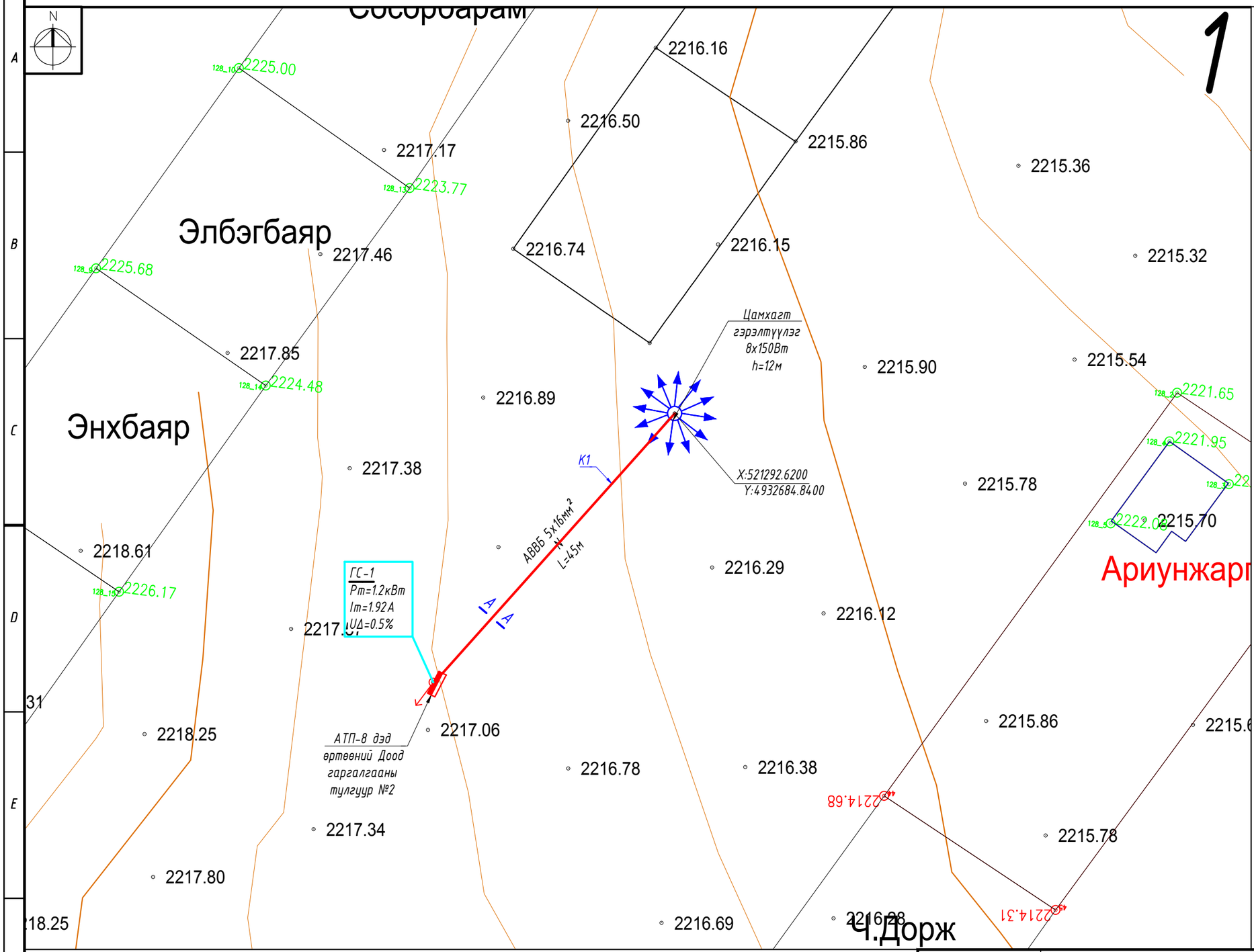

Таних тэмдэг

№	Тэмдэг-лэгээ	Нэр
1		Гадна гэрэлтүүлгийн самбар
2	1"	Кабель шугамыг хоолойд сувлэх дугаар
3		Гадна гэрэлтүүлгийн шон №1
4	N	Төлөвлөж буй 0,4кВ-ын кабель шугам
5	N	Төлөвлөж буй кабель шугамыг хоолойд сувлэх хэсэг
6	К1	Байгуулалт дээрх кабелийн дугаар
7	№1-А LED-90Вт+60Вт h=9м	1-Гэрлийн шонгийн дугаар А-Цахилгаан хангамжаас тэжээх фаз 90Вт-Гэрэлтүүлэгчийн хүчин чадал h-Гэрлийн шонгийн өндөр
8	А(кабель) N L	А-кабелийн тоо кабель- кабелийн маяг, хөндлөн огтлол, L- кабелийн урт
9		Одоо байгаа 0,4кВ-ын кабель шугам Одоо байгаа 6кВ, 10кВ-ын кабель шугам

Байгуулалтын бүдүүвч

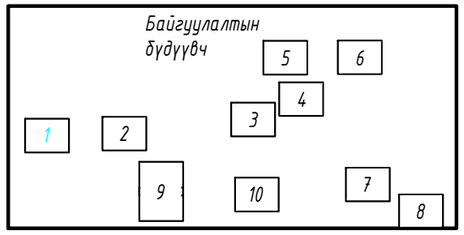

Зураг төслийн
"ЦЭСДА" ХХК
tel:976-88889927

Баянхонгор аймаг, Шинэжинст сум, 4-р баг
"ГУДАМЖ ТАЛБАЙН ЦАМХАГТ ГЭРЭЛТҮҮЛЭГ" /Гадна гэрэлтүүлгийн ажлын зураг/

Гадна гэрэлтүүлгийн байгуулалт №1

Инженер	Баярмаа	Ч.Баярмаа	ЕГ Шифр: ЦЭ-11-06-09-19/25	Масштаб: М1:500	Огноо: 2025он
Гүйцэтгэсэн		Э.Зоригтбаатар	ТГ Шифр:	Зургийн дугаар: ГГ-5	Бүх хуудас: 25
Шалгасан	Баярмаа	Ч.Баярмаа			

Гадна гэрэлтүүлгийн байгуулалт №2

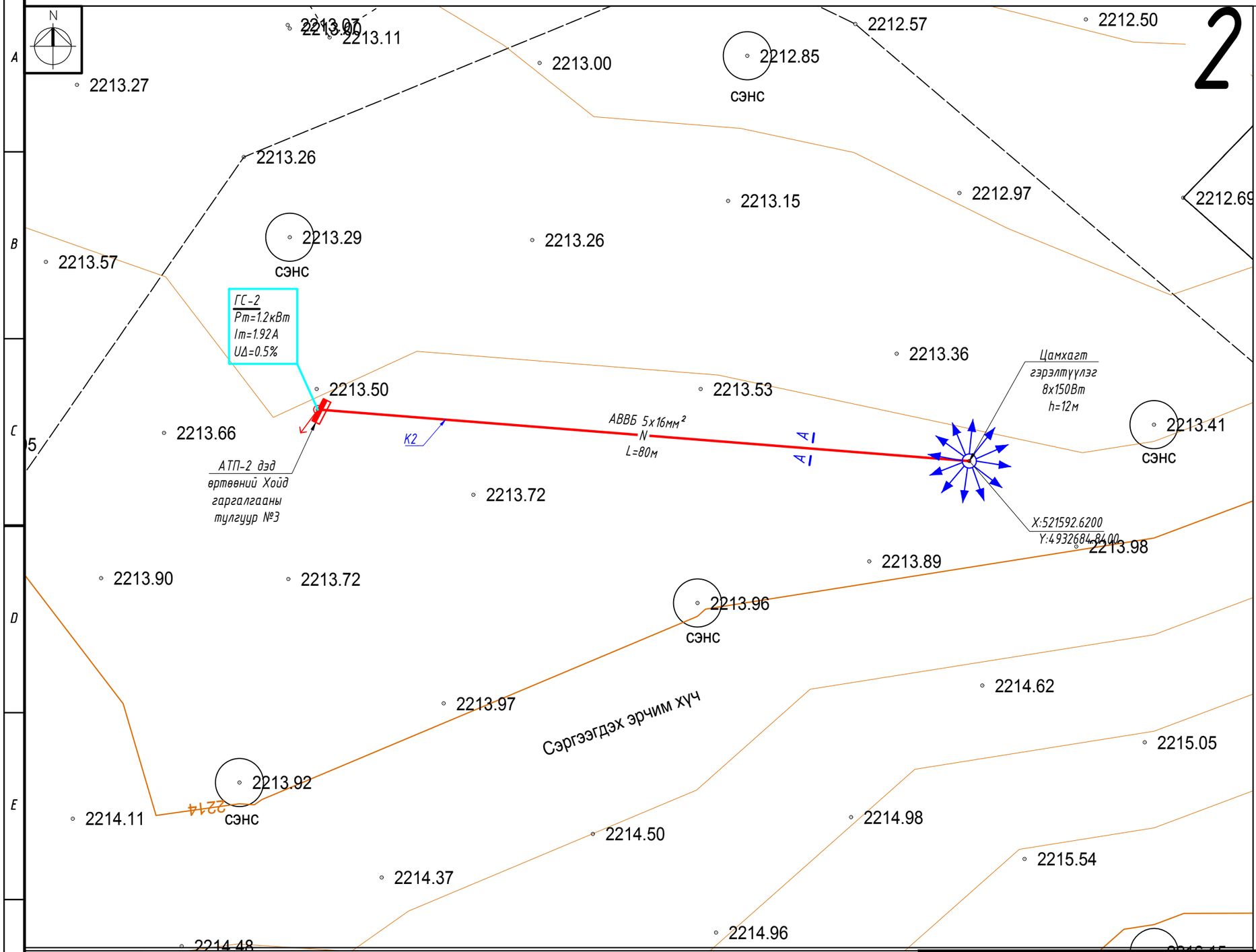

Таних тэмдэг

№	Тэмдэг-лэгээ	Нэр
1		Гадна гэрэлтүүлгийн самбар
2	1"	Кабель шугамыг хоолойд сувлэх дугаар
3		Гадна гэрэлтүүлгийн шон №1
4	N	Төлөвлөж буй 0,4кВ-ын кабель шугам
5	N	Төлөвлөж буй кабель шугамыг хоолойд сувлэх хэсэг
6	К1	Байгуулалт дээрх кабелийн дугаар
7	№1-А LED-90Вт+60Вт h=9м	1-Гэрлийн шонгийн дугаар А-Цахилгаан хангамжаас тэжээх фаз 90Вт-Гэрэлтүүлэгчийн хүчин чадал h-Гэрлийн шонгийн өндөр
8	А(кабель) N L	А-кабелийн тоо кабель- кабелийн маяг, хөндлөн огтлол, L- кабелийн урт
9		Одоо байгаа 0,4кВ-ын кабель шугам Одоо байгаа 6кВ, 10кВ-ын кабель шугам

Байгуулалтын бүдүүвч

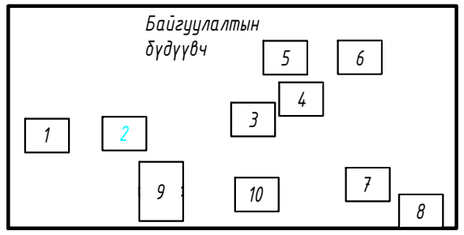

Зураг төслийн
"ЦЭСДА" ХХК
tel:976-88889927

Баянхонгор аймаг, Шинэжинст сум, 4-р баг
"ГУДАМЖ ТАЛБАЙН ЦАМХАГТ ГЭРЭЛТҮҮЛЭГ" /Гадна гэрэлтүүлгийн ажлын зураг/

Гадна гэрэлтүүлгийн байгуулалт №2

Инженер	Баярмаа	Ч.Баярмаа	ЕГ Шифр: ЦЭ-11-06-09-19/25	Масштаб: М1:500	Огноо: 2025он
Гүйцэтгэсэн		Э.Зоригтбаатар	ТГ Шифр:	Зургийн дугаар: ГГ-6	Бүх хуудас: 25
Шалгасан	Баярмаа	Ч.Баярмаа			

Гадна гэрэлтүүлгийн байгуулалт №3

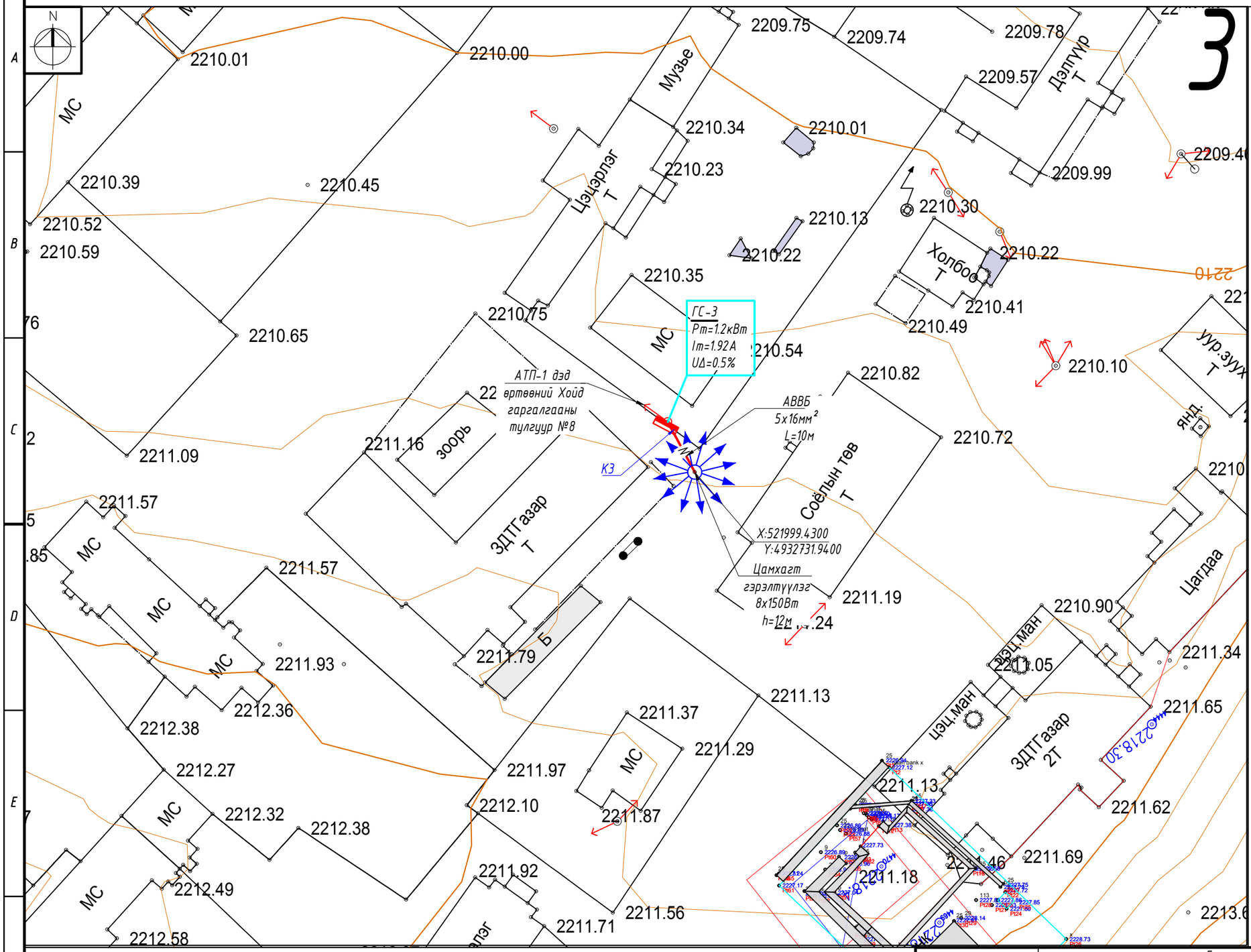

Таних тэмдэг

№	Тэмдэг-лэгээ	Нэр
1		Гадна гэрэлтүүлгийн самбар
2	1"	Кабель шугамыг хоолойд сувлэх дугаар
3		Гадна гэрэлтүүлгийн шон №1
4	N	Төлөвлөж буй 0,4кВ-ын кабель шугам
5	N	Төлөвлөж буй кабель шугамыг хоолойд сувлэх хэсэг
6	К1	Байгуулалт дээрх кабелийн дугаар
7	№1-А LED-90Вт+60Вт h=9м	1-Гэрлийн шонгийн дугаар А-Цахилгаан хангамжаас тэжээх фаз 90Вт-Гэрэлтүүлэгчийн хүчин чадал h-Гэрлийн шонгийн өндөр
8	А(кабель) N L	А-кабелийн тоо кабель- кабелийн маяг, хөндлөн огтлол, L- кабелийн урт
9		Одоо байгаа 0,4кВ-ын кабель шугам Одоо байгаа 6кВ, 10кВ-ын кабель шугам

Байгуулалтын бүдүүвч

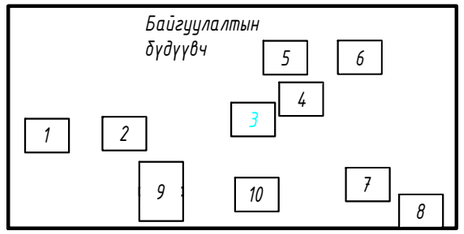

Зураг төслийн "ЦЭСДА" ХХК tel:976-88889927

Баянхонгор аймаг, Шинэжинст сум, 4-р баг
"ГУДАМЖ ТАЛБАЙН ЦАМХАГТ ГЭРЭЛТҮҮЛЭГ" /Гадна гэрэлтүүлгийн ажлын зураг/

Гадна гэрэлтүүлгийн байгуулалт №3

Инженер	Баярмаа	Ч.Баярмаа	ЕГ Шифр: ЦЭ-11-06-09-19/25	Масштаб: М1:500	Огноо: 2025он
Гүйцэтгэсэн		Э.Зоригтбаатар	ТГ Шифр:	Зургийн дугаар: ГГ-7	Бүх хуудас: 25
Шалгасан	Баярмаа	Ч.Баярмаа			

Гадна гэрэлтүүлгийн байгуулалт №4

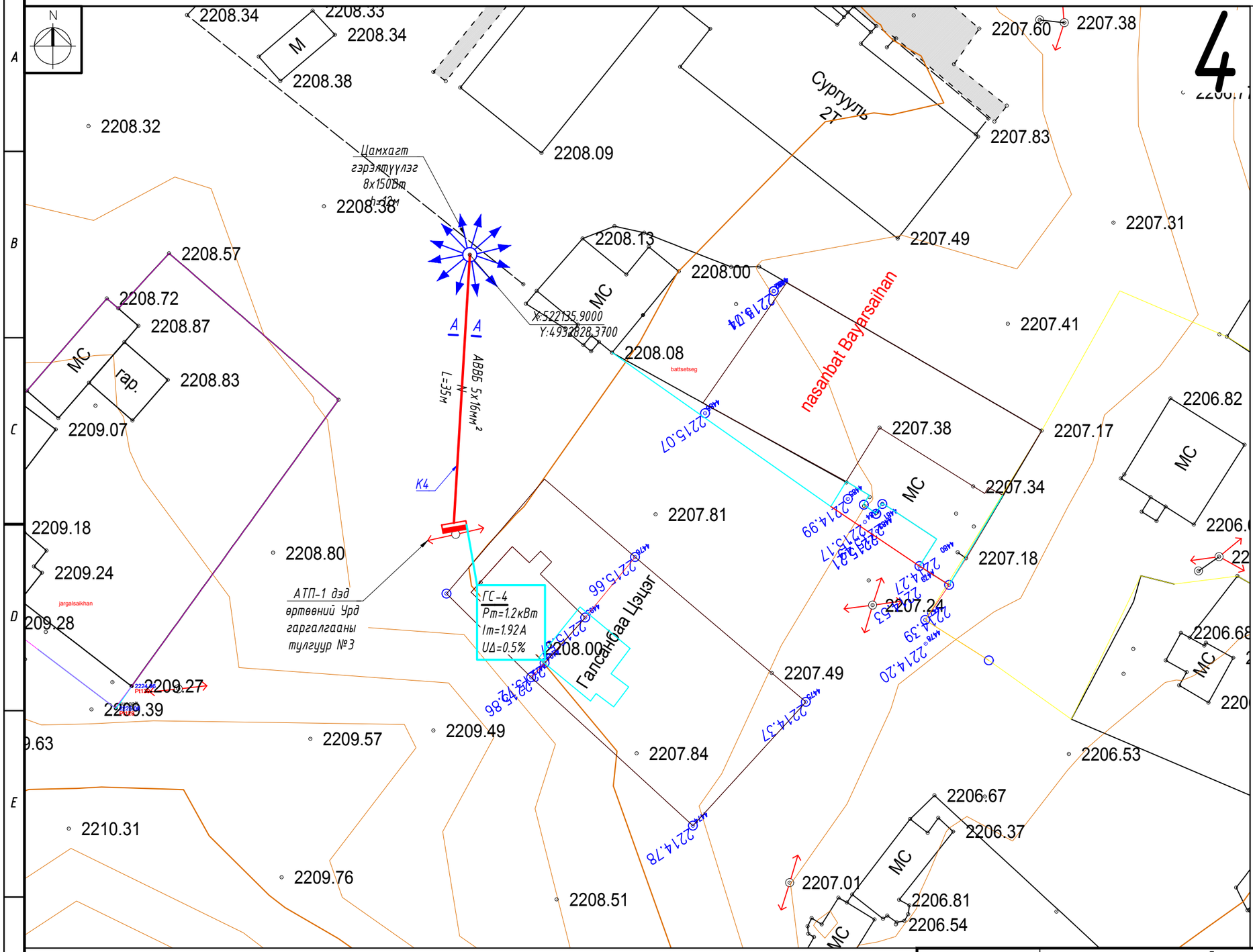

Таних тэмдэг

№	Тэмдэг-лэгээ	Нэр
1		Гадна гэрэлтүүлгийн самбар
2	1"	Кабель шугамыг хоолойд сувлэх дугаар
3		Гадна гэрэлтүүлгийн шон №1
4	N	Төлөвлөж буй 0,4кВ-ын кабель шугам
5	N	Төлөвлөж буй кабель шугамыг хоолойд сувлэх хэсэг
6	K1	Байгуулалт дээрх кабелийн дугаар
7	№1-А LED-90Вт+60Вт h=9м	1-Гэрлийн шонгийн дугаар А-Цахилгаан хангамжаас тэжээх фаз 90Вт-Гэрэлтүүлэгчийн хүчин чадал h-Гэрлийн шонгийн өндөр
8	А(кабель) N L	А-кабелийн тоо кабель- кабелийн маяг, хөндлөн огтлол, L- кабелийн урт
9		Одоо байгаа 0,4кВ-ын кабель шугам Одоо байгаа 6кВ, 10кВ-ын кабель шугам

Байгуулалтын бүдүүвч

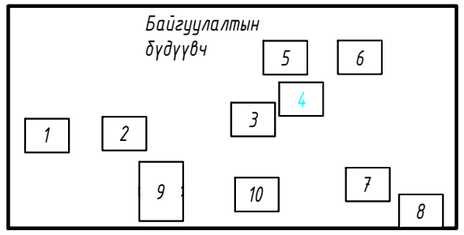

Зураг төслийн "ЦЭСДА" ХХК tel:976-88889927

Баянхонгор аймаг, Шинэжинст сум, 4-р баг
"ГУДАМЖ ТАЛБАЙН ЦАМХАГТ ГЭРЭЛТҮҮЛЭГ" /Гадна гэрэлтүүлгийн ажлын зураг/

Гадна гэрэлтүүлгийн байгуулалт №4

Инженер	Баярмаа	Ч.Баярмаа	ЕГ Шифр: ЦЭ-11-06-09-19/25	Масштаб: М1:500	Огноо: 2025он
Гүйцэтгэсэн		Э.Зоригтбаатар			
Шалгасан	Баярмаа	Ч.Баярмаа	ТГ Шифр:	Зургийн дугаар: ГГ-8	Бүх хуудас: 25

Гадна гэрэлтүүлгийн байгуулалт №5

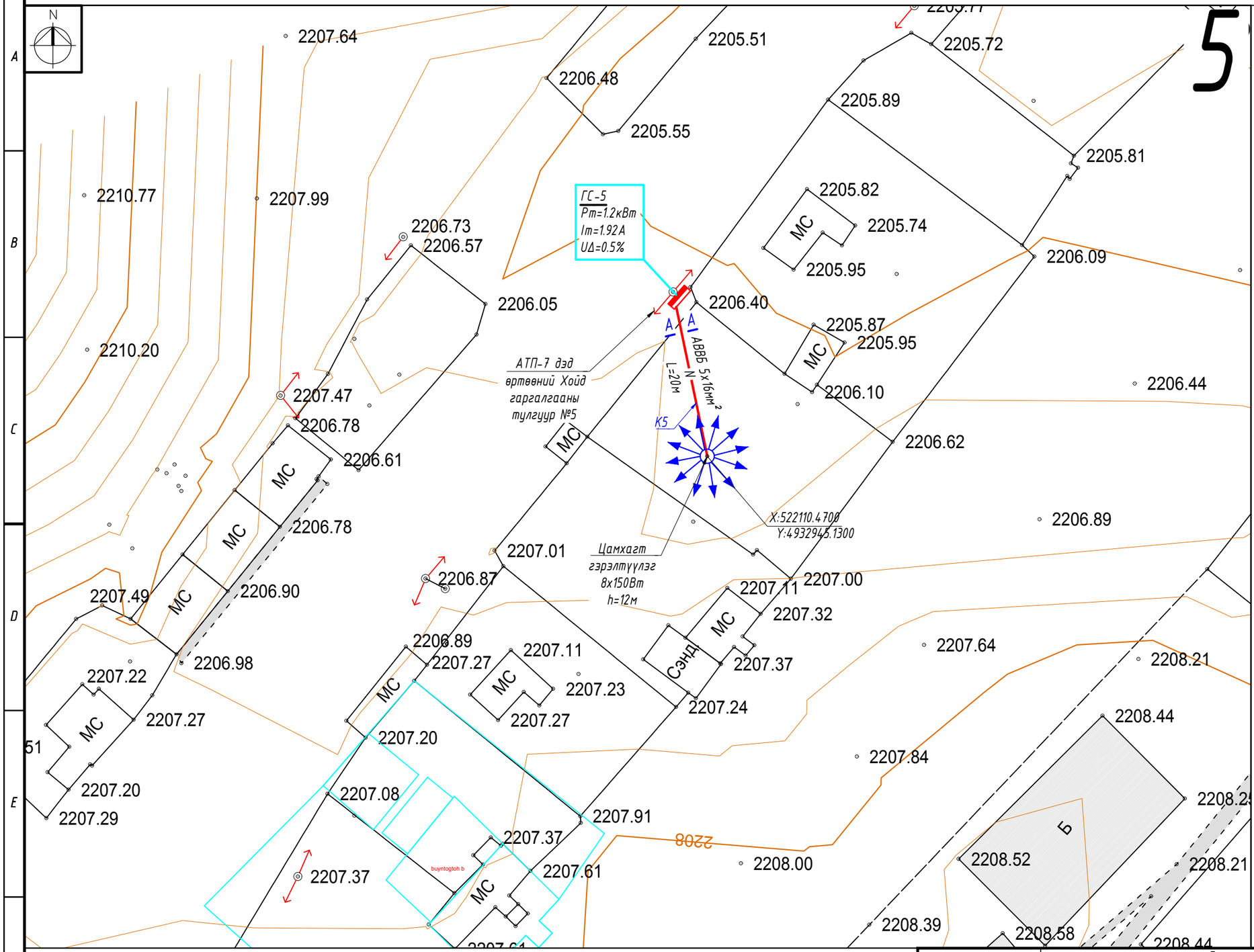

Таних тэмдэг

№	Тэмдэг-лэгээ	Нэр
1		Гадна гэрэлтүүлгийн самбар
2	1″	Кабель шугамыг хоолойд сувлэх дугаар
3		Гадна гэрэлтүүлгийн шон №1
4	N	Төлөвлөж буй 0,4кВ-ын кабель шугам
5	N	Төлөвлөж буй кабель шугамыг хоолойд сувлэх хэсэг
6	K1	Байгуулалт дээрх кабелийн дугаар
7	№1-A LED-90Вт+60Вт h=9м	1-Гэрлийн шонгийн дугаар A-Цахилгаан хангамжаас тэжээх фаз 90Вт-Гэрэлтүүлэгчийн хүчин чадал h-Гэрлийн шонгийн өндөр
8	A(кабель) N L	A-кабелийн тоо кабель- кабелийн маяг, хөндлөн огтлол, L- кабелийн урт
9		Одоо байгаа 0,4кВ-ын кабель шугам Одоо байгаа 6кВ, 10кВ-ын кабель шугам

Байгуулалтын бүдүүвч

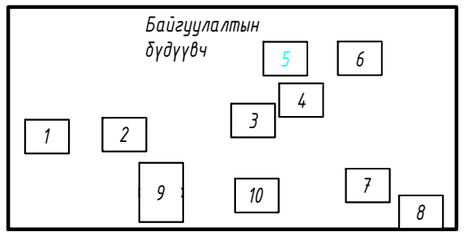

Зураг төслийн "ЦЭСДА" ХХК tel:976-88889927

Баянхонгор аймаг, Шинэжинст сум, 4-р баг
"ГУДАМЖ ТАЛБАЙН ЦАМХАГТ ГЭРЭЛТҮҮЛЭГ" /Гадна гэрэлтүүлгийн ажлын зураг/

Гадна гэрэлтүүлгийн байгуулалт №5

Инженер	Баярмаа	Ч.Баярмаа	ЕГ Шифр: ЦЭ-11-06-09-19/25	Масштаб: М1:500	Огноо: 2025он
Гүйцэтгэсэн		Э.Зоригтбаатар	ТГ Шифр:	Зургийн дугаар: ГГ-9	Бүх хуудас: 25
Шалгасан	Баярмаа	Ч.Баярмаа			

Гадна гэрэлтүүлгийн байгуулалт №6

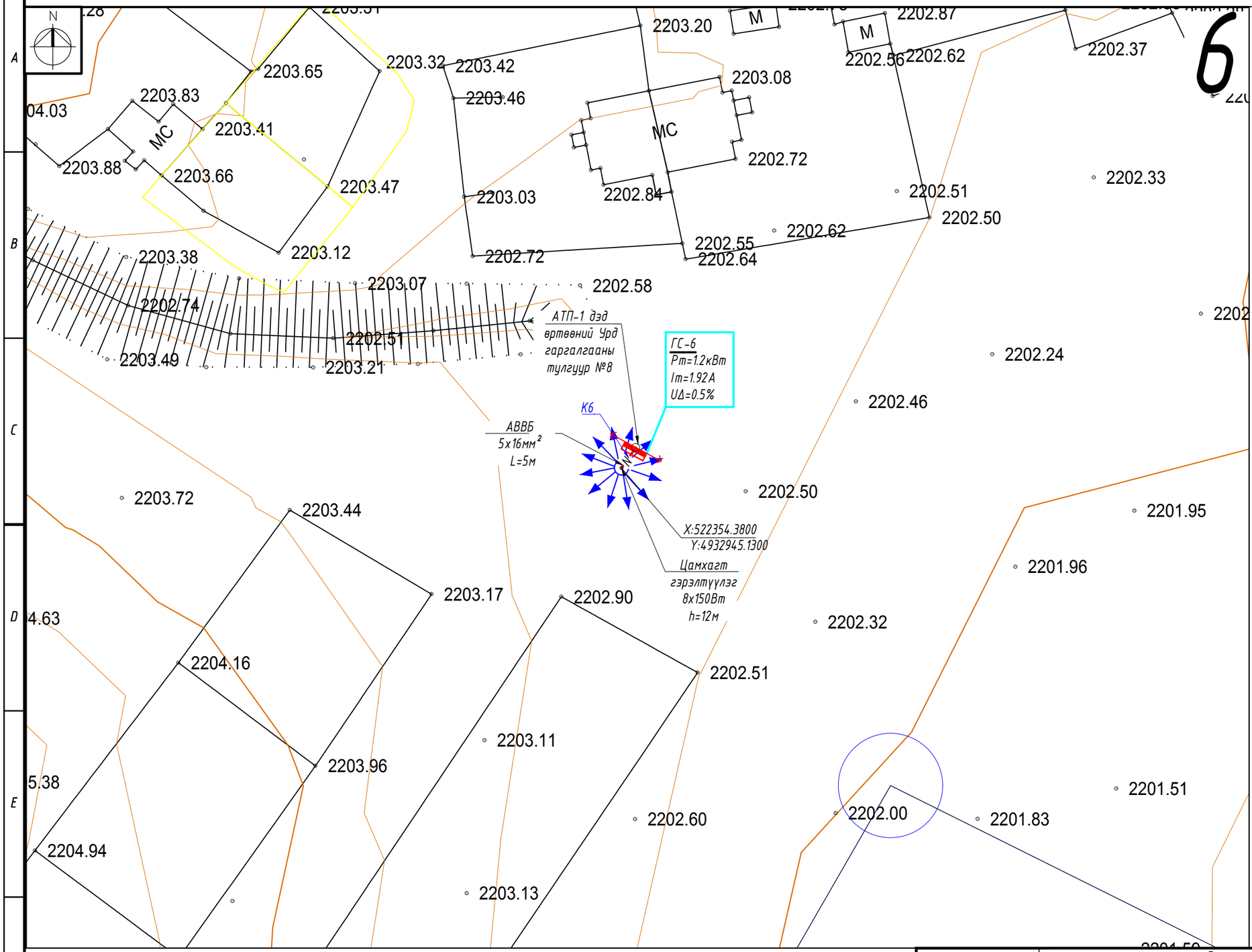

Таних тэмдэг

№	Тэмдэг-лэгээ	Нэр
1		Гадна гэрэлтүүлгийн самбар
2	1″	Кабель шугамыг хоолойд сүвлэх дугаар
3		Гадна гэрэлтүүлгийн шон №1
4	N	Төлөвлөж буй 0,4кВ-ын кабель шугам
5	N	Төлөвлөж буй кабель шугамыг хоолойд сүвлэх хэсэг
6	К1	Байгуулалт дээрх кабелийн дугаар
7	№1-А LED-90Вт+60Вт h=9м	1-Гэрлийн шонгийн дугаар А-Цахилгаан хангамжаас тэжээх фаз 90Вт-Гэрэлтүүлэгчийн хүчин чадал h-Гэрлийн шонгийн өндөр
8	А(кабель) N L	А-кабелийн тоо кабель- кабелийн маяг, хөндлөн огтлол, L- кабелийн урт
9		Одоо байгаа 0,4кВ-ын кабель шугам Одоо байгаа 6кВ, 10кВ-ын кабель шугам

Байгуулалтын бүдүүвч

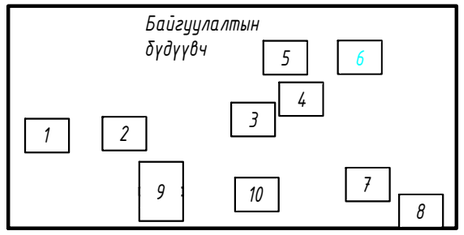

Зураг төслийн
"ЦЭСДА" ХХК
tel:976-88889927

Баянхонгор аймаг, Шинэжинст сум, 4-р баг
"ГУДАМЖ ТАЛБАЙН ЦАМХАГТ ГЭРЭЛТҮҮЛЭГ" /Гадна гэрэлтүүлгийн ажлын зураг/

Гадна гэрэлтүүлгийн байгуулалт №6

Инженер		Ч.Баярмаа	ЕГ Шифр: ЦЭ-11-06-09-19/25	Масштаб: М1:500	Огноо: 2025он
Гүйцэтгэсэн		Э.Зоригтбаатар	ТГ Шифр:	Зургийн дугаар: ГГ-10	Бүх хуудас: 25
Шалгасан		Ч.Баярмаа			

Гадна гэрэлтүүлгийн байгуулалт №7

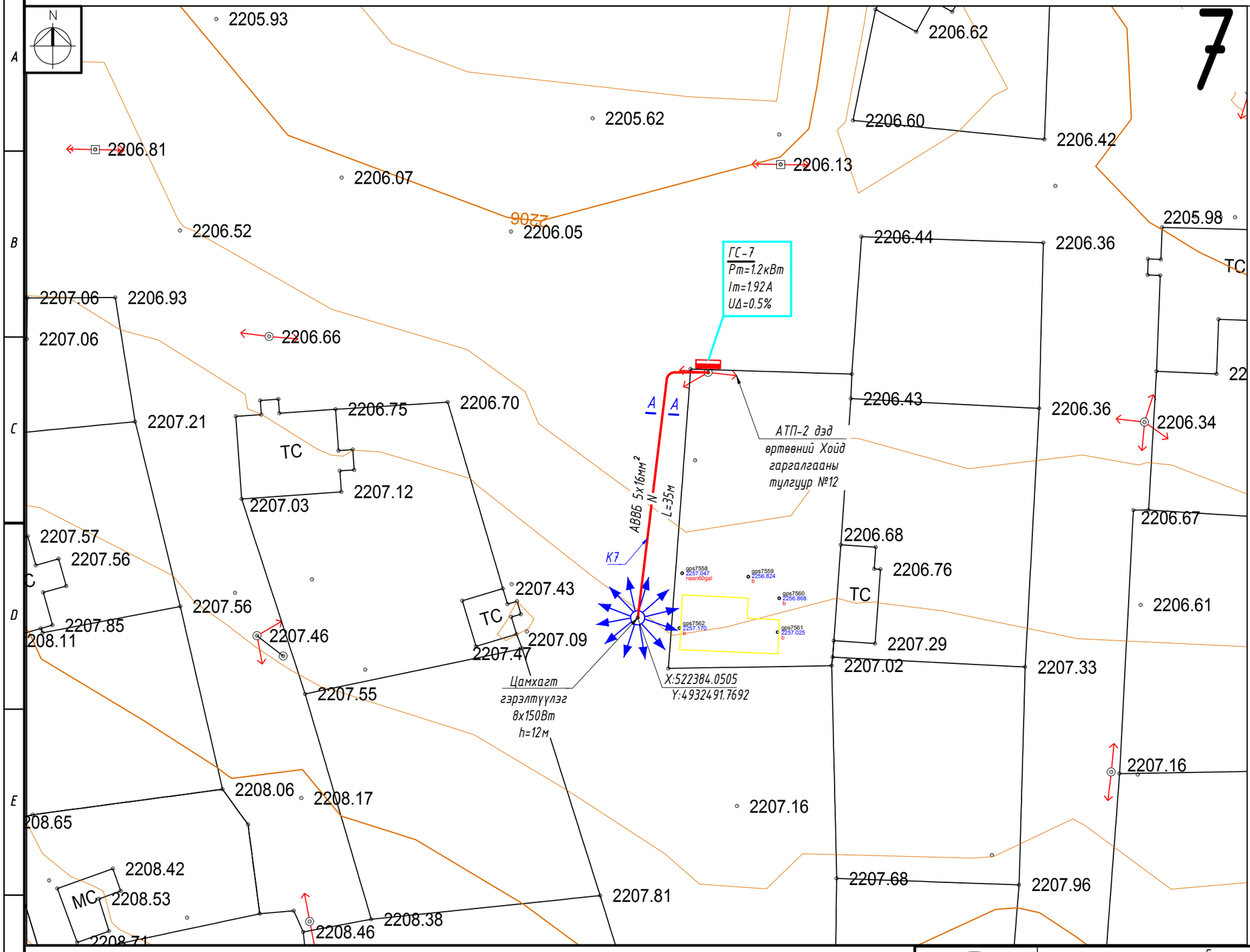

Таних тэмдэг

№	Тэмдэг-лэгээ	Нэр
1		Гадна гэрэлтүүлгийн самбар
2	1"	Кабель шугамыг хоолойд сувлэх дугаар
3		Гадна гэрэлтүүлгийн шон №1
4	N	Төлөвлөж буй 0,4кВ-ын кабель шугам
5	N	Төлөвлөж буй кабель шугамыг хоолойд сувлэх хэсэг
6	K1	Байгуулалт дээрх кабелийн дугаар
7	№1-А LED-90Вт+60Вт h=9м	1-Гэрлийн шонгийн дугаар А-Цахилгаан хангамжаас тэжээх фаз 90Вт-Гэрэлтүүлэгчийн хүчин чадал h-Гэрлийн шонгийн өндөр
8	А(кабель) N L	А-кабелийн тоо кабель- кабелийн маяг, хөндлөн огтлол, L- кабелийн урт
9		Одоо байгаа 0,4кВ-ын кабель шугам Одоо байгаа 6кВ, 10кВ-ын кабель шугам

Байгуулалтын бүдүүвч

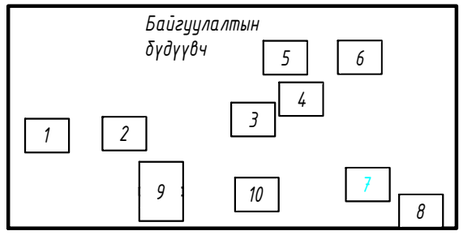

Зураг төслийн
"ЦЭСДА" ХХК
tel:976-88889927

Баянхонгор аймаг, Шинэжинст сум, 4-р баг
"ГУДАМЖ ТАЛБАЙН ЦАМХАГТ ГЭРЭЛТҮҮЛЭГ" /Гадна гэрэлтүүлгийн ажлын зураг/

Гадна гэрэлтүүлгийн байгуулалт №7

Инженер	Баярмаа	Ч.Баярмаа	ЕГ Шифр: ЦЭ-11-06-09-19/25	Масштаб: М1:500	Огноо: 2025он
Гүйцэтгэсэн		Э.Зоригтбаатар	ТГ Шифр:	Зургийн дугаар: ГГ-11	Бүх хуудас: 25
Шалгасан	Баярмаа	Ч.Баярмаа			

Гадна гэрэлтүүлгийн байгуулалт №8

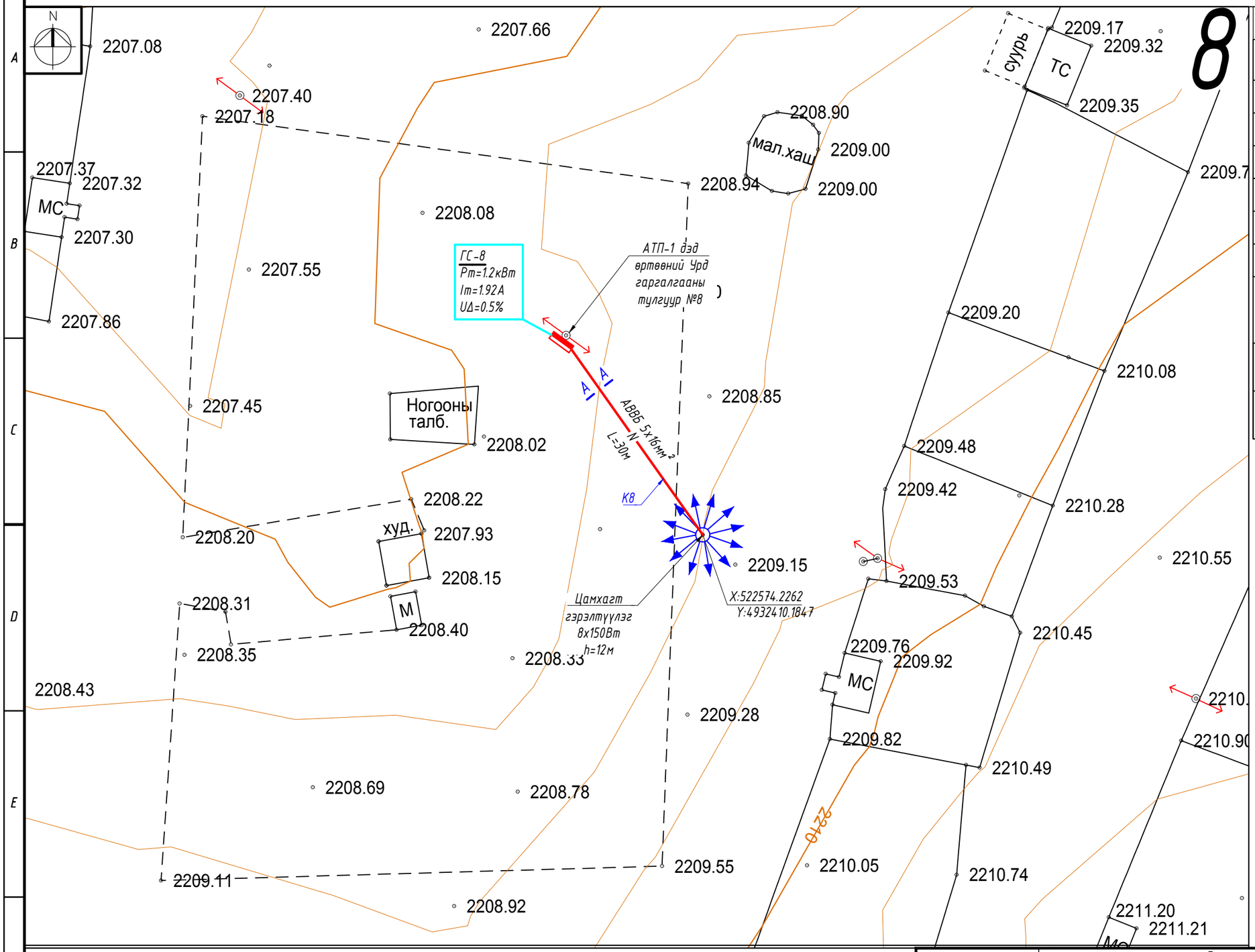

8

Таних тэмдэг

№	Тэмдэг-лэгээ	Нэр
1		Гадна гэрэлтүүлгийн самбар
2	1"	Кабель шугамыг хоолойд сувлэх дугаар
3		Гадна гэрэлтүүлгийн шон №1
4	N	Төлөвлөж буй 0,4кВ-ын кабель шугам
5	N	Төлөвлөж буй кабель шугамыг хоолойд сувлэх хэсэг
6	К1	Байгуулалт дээрх кабелийн дугаар
7	№1-А LED-90Вт+60Вт h=9м	1-Гэрлийн шонгийн дугаар А-Цахилгаан хангамжаас тэжээх фаз 90Вт-Гэрэлтүүлэгчийн хүчин чадал h-Гэрлийн шонгийн өндөр
8	А(кабель) N L	А-кабелийн тоо кабель- кабелийн маяг, хөндлөн огтлол, L- кабелийн урт
9		Одоо байгаа 0,4кВ-ын кабель шугам Одоо байгаа 6кВ, 10кВ-ын кабель шугам

Байгуулалтын бүдүүвч

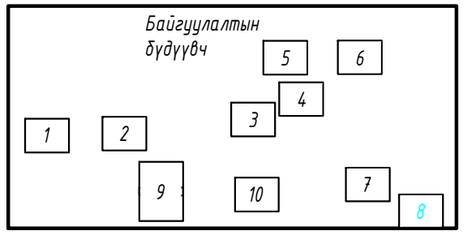

Зураг төслийн "ЦЭСДА" ХХК tel:976-88889927

Баянхонгор аймаг, Шинэжинст сум, 4-р баг
"ГУДАМЖ ТАЛБАЙН ЦАМХАГТ ГЭРЭЛТҮҮЛЭГ" /Гадна гэрэлтүүлгийн ажлын зураг/

Гадна гэрэлтүүлгийн байгуулалт №8

Инженер	Баярмаа	Ч.Баярмаа	ЕГ Шифр: ЦЭ-11-06-09-19/25	Масштаб: М1:500	Огноо: 2025он
Гүйцэтгэсэн		Э.Зоригтбаатар	ТГ Шифр:	Зургийн дугаар: ГГ-12	Бүх хуудас: 25
Шалгасан	Баярмаа	Ч.Баярмаа			

Гадна гэрэлтүүлгийн байгуулалт №9

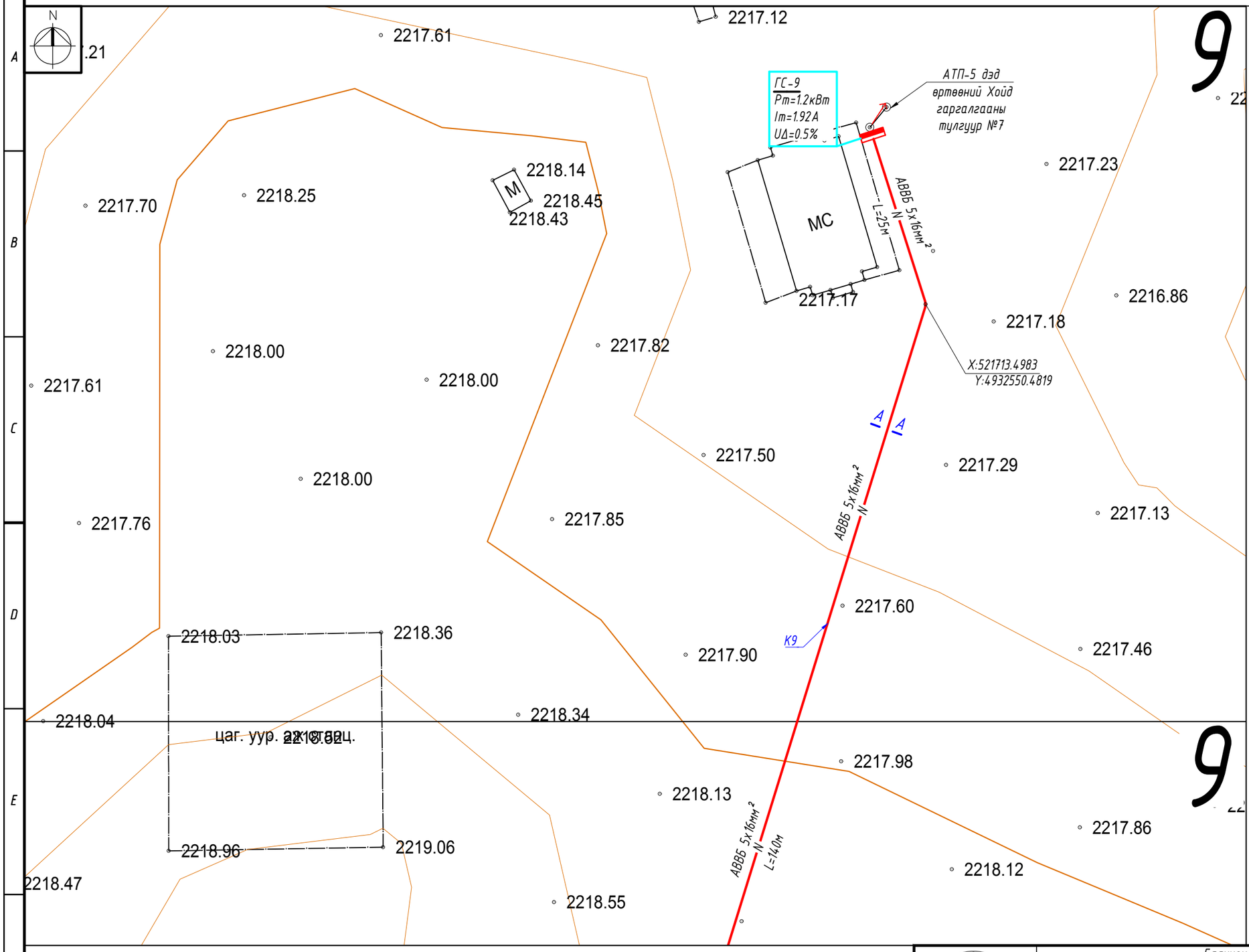

Таних тэмдэг

№	Тэмдэг-лэгээ	Нэр
1		Гадна гэрэлтүүлгийн самбар
2	1"	Кабель шугамыг хоолойд сувлэх дугаар
3		Гадна гэрэлтүүлгийн шон №1
4	N	Төлөвлөж буй 0,4кВ-ын кабель шугам
5	N	Төлөвлөж буй кабель шугамыг хоолойд сувлэх хэсэг
6	K1	Байгуулалт дээрх кабелийн дугаар
7	№1-А LED-90Вт+60Вт h=9м	1-Гэрлийн шонгийн дугаар А-Цахилгаан хангамжаас тэжээх фаз 90Вт-Гэрэлтүүлэгчийн хүчин чадал h-Гэрлийн шонгийн өндөр
8	А(кабель) N L	А-кабелийн тоо кабель- кабелийн маяг, хөндлөн огтлол, L- кабелийн урт
9		Одоо байгаа 0,4кВ-ын кабель шугам Одоо байгаа 6кВ, 10кВ-ын кабель шугам

Байгуулалтын бүдүүвч

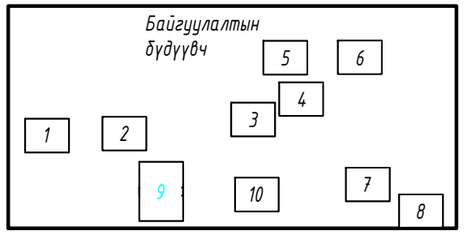

Зураг төслийн
"ЦЭСДА" ХХК
tel:976-88889927

Баянхонгор аймаг, Шинэжинст сум, 4-р баг
"ГУДАМЖ ТАЛБАЙН ЦАМХАГТ ГЭРЭЛТҮҮЛЭГ" /Гадна гэрэлтүүлгийн ажлын зураг/

Гадна гэрэлтүүлгийн байгуулалт №9

Инженер		Ч.Баярмаа	ЕГ Шифр: ЦЭ-11-06-09-19/25	Масштаб: М1:500	Огноо: 2025он
Гүйцэтгэсэн		Э.Зоригтбаатар	ТГ Шифр:	Зургийн дугаар: ГГ-13	Бүх хуудас: 25
Шалгасан		Ч.Баярмаа			

Гадна гэрэлтүүлгийн байгуулалт №9

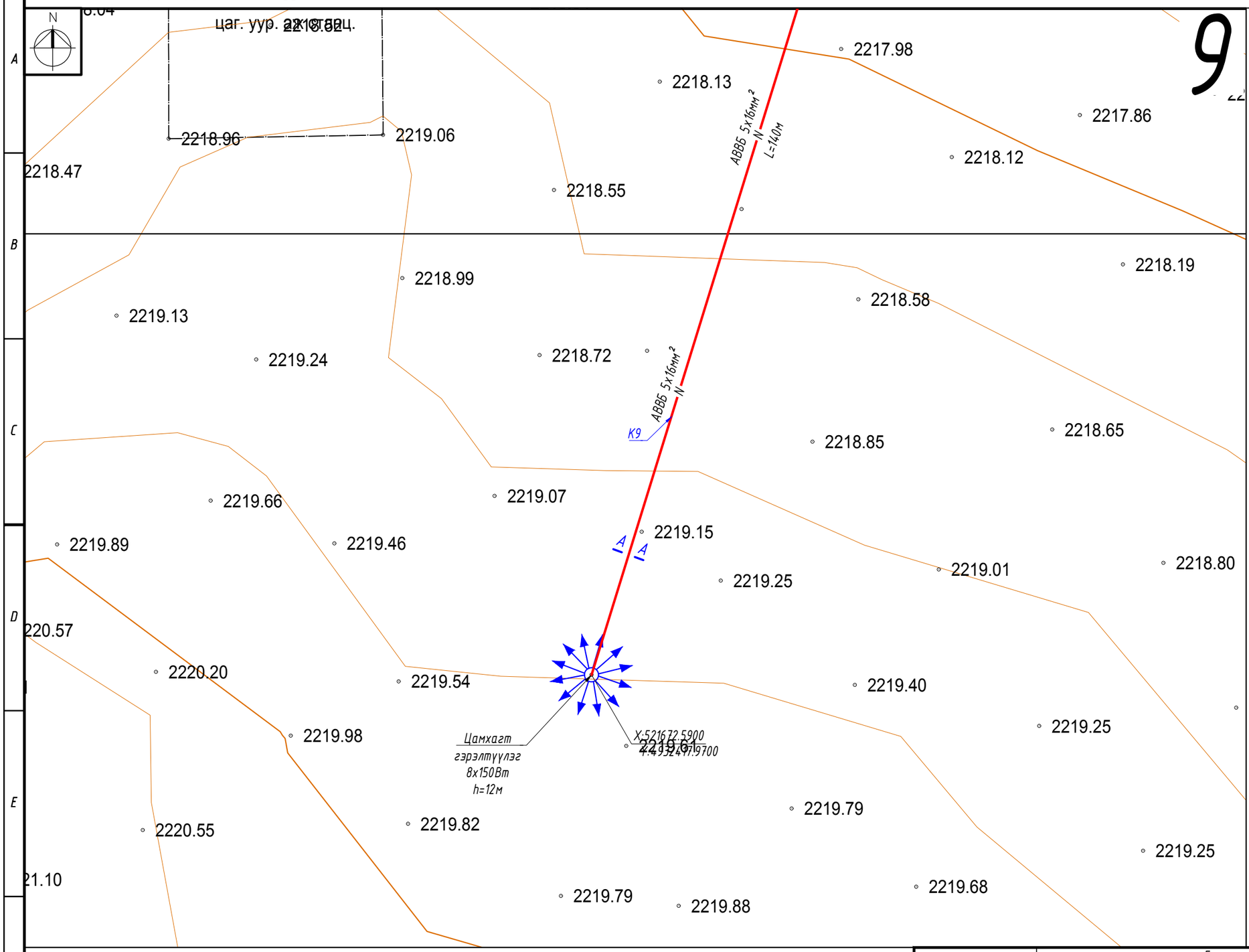

9

Таних тэмдэг		
№	Тэмдэг-лэгээ	Нэр
1		Гадна гэрэлтүүлгийн самбар
2	1"	Кабель шугамыг хоолойд сувлэх дугаар
3		Гадна гэрэлтүүлгийн шон №1
4	N	Төлөвлөж буй 0,4кВ-ын кабель шугам
5	N	Төлөвлөж буй кабель шугамыг хоолойд сувлэх хэсэг
6	K1	Байгуулалт дээрх кабелийн дугаар
7	№1-A LED-90Вт+60Вт h=9м	1-Гэрлийн шонгийн дугаар A-Цахилгаан хангамжаас тэжээх фаз 90Вт-Гэрэлтүүлэгчийн хүчин чадал h-Гэрлийн шонгийн өндөр
8	A(кабель) N L	A-кабелийн тоо кабель- кабелийн маяг, хөндлөн огтлол, L- кабелийн урт
9		Одоо байгаа 0,4кВ-ын кабель шугам Одоо байгаа 6кВ, 10кВ-ын кабель шугам

Байгуулалтын бүдүүвч

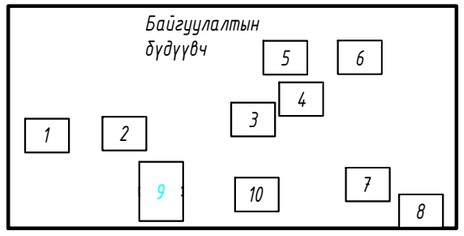

Зураг төслийн
"ЦЭСДА" ХХК
tel:976-88889927

Баянхонгор аймаг, Шинэжинст сум, 4-р баг
"ГУДАМЖ ТАЛБАЙН ЦАМХАГТ ГЭРЭЛТҮҮЛЭГ" /Гадна гэрэлтүүлгийн ажлын зураг/

Гадна гэрэлтүүлгийн байгуулалт №9

Инженер		Ч.Баярмаа	ЕГ Шифр: ЦЭ-11-06-09-19/25	Масштаб: М1:500	Огноо: 2025он
Гүйцэтгэсэн		Э.Зоригтбаатар	ТГ Шифр:	Зургийн дугаар: ГГ-14	Бүх хуудас: 25
Шалгасан		Ч.Баярмаа			

Гадна гэрэлтүүлгийн байгуулалт №10

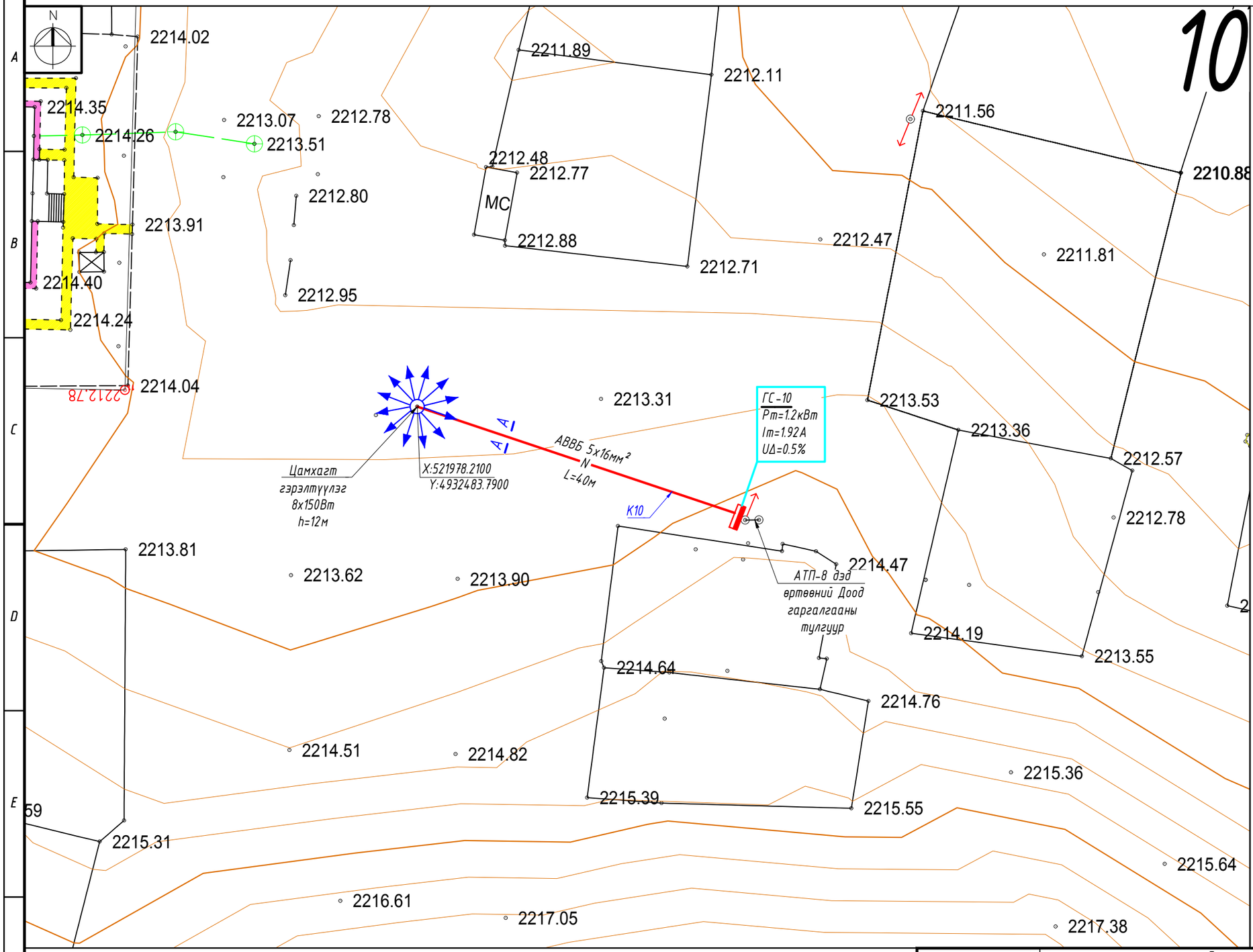

Таних тэмдэг

№	Тэмдэг-лэгээ	Нэр
1		Гадна гэрэлтүүлгийн самбар
2	1"	Кабель шугамыг хоолойд сувлэх дугаар
3		Гадна гэрэлтүүлгийн шон №1
4	N	Төлөвлөж буй 0,4кВ-ын кабель шугам
5	N	Төлөвлөж буй кабель шугамыг хоолойд сувлэх хэсэг
6	К1	Байгуулалт дээрх кабелийн дугаар
7	№1-А LED-90Вт+60Вт h=9м	1-Гэрлийн шонгийн дугаар А-Цахилгаан хангамжаас тэжээх фаз 90Вт-Гэрэлтүүлэгчийн хүчин чадал h-Гэрлийн шонгийн өндөр
8	А(кабель) N L	А-кабелийн тоо кабель- кабелийн маяг, хөндлөн огтлол, L- кабелийн урт
9		Одоо байгаа 0,4кВ-ын кабель шугам Одоо байгаа 6кВ, 10кВ-ын кабель шугам

Байгуулалтын бүдүүвч

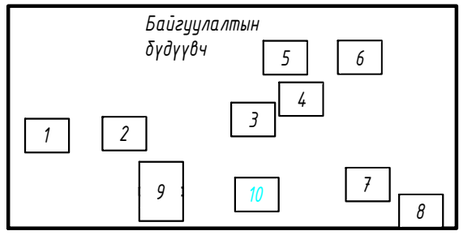

Зураг төслийн
"ЦЭСДА" ХХК
tel:976-88889927

Баянхонгор аймаг, Шинэжинст сум, 4-р баг
"ГУДАМЖ ТАЛБАЙН ЦАМХАГТ ГЭРЭЛТҮҮЛЭГ" /Гадна гэрэлтүүлгийн ажлын зураг/

Гадна гэрэлтүүлгийн байгуулалт №10

Инженер		Ч.Баярмаа	ЕГ Шифр: ЦЭ-11-06-09-19/25	Масштаб: М1:500	Огноо: 2025он
Гүйцэтгэсэн		Э.Зоригтбаатар	ТГ Шифр:	Зургийн дугаар: ГГ-15	Бүх хуудас: 25
Шалгасан		Ч.Баярмаа			

ГС-1, ГС-2, ГС-3 самбарын тооцооны бүдүүвч

Тухайн тэжээх шугам		ГС-1	ГС-2	ГС-3
Шин дамжуулагч хувааралах хайрцаг	Оролт дээрхи аппаратын маяг Iхэвийн (А) Iсал (А)	АТП-8 дэд өртөвний доод гаргалгааны 2-р тулгуураас.	АТП-2 Хойд гаргалгааны 3-р тулгуураас.	АТП-1 Хойд гаргалгааны салбар №4-н 8-р тулгуураас
	Тэмдэглэгээ /маяг/ Хүчдэл, В; Рсуурь, кВт, Iтооц, А	MCB-4p 25A-B; ГГ-19 зургаас үзнэ үү.	MCB-4p 25A-B; ГГ-19 зургаас үзнэ үү.	MCB-4p 25A-B; ГГ-19 зургаас үзнэ үү.
Шугамын гаралтын аппарат	Маяг Iхэвийн, А Салгагч да хаалах тавьц, А	MCB 3p 16A-B	MCB 3p 16A-B	MCB 3p 16A-B
Утасны марк да хөндлөн огтлол, кв.мм	Шугамын тэмдэглэгээ байгуулалт хоолойн тэмдэглэгээ урт, м /стандартаар/	ABBG 5x16кв.мм L=45м; Нөөц; Нөөц	ABBG 5x16кв.мм L=32м; Нөөц; Нөөц	ABBG 5x16кв.мм L=32м; Нөөц; Нөөц
Явуулах аппарат	Тэмдэглэгээ маяг Iхэвийн, А салгагч дулааны релений тавьц, А			
Утасны марк да хөндлөн огтлол, кв.мм	Шугамын тэмдэглэгээ байгуулалт хоолойн тэмдэглэгээ урт, м /стандартаар/			
Цахилгаан хэрэглэгчид	Таних тэмдэг			
	Байгуулалт дээрх №	ЦГ; -	ЦГ; -	ЦГ; -
	Фазын дугаар	L1,L2,L3,N; L1,L2,L3,N	L1,L2,L3,N; L1,L2,L3,N	L1,L2,L3,N; L1,L2,L3,N
	Суурилагдсан чадал, кВт	1.2; -; -	1.2; -; -	1.2; -; -
	Тооцооны чадал, кВт	1.2; -; -	1.2; -; -	1.2; -; -
	Гүйдэл, А — I хэвийн	1.9; -; -	1.9; -; -	1.9; -; -
	Гүйдэл, А — I явуул			
	Нэр	Цамхагт гэрэлтүүлэг №1; нөөц; нөөц	Цамхагт гэрэлтүүлэг; нөөц; нөөц	Цамхагт гэрэлтүүлэг; нөөц; нөөц
	Технологийн тоног төхөөрөмжийн №	ГС-1	ГС-2	ГС-3

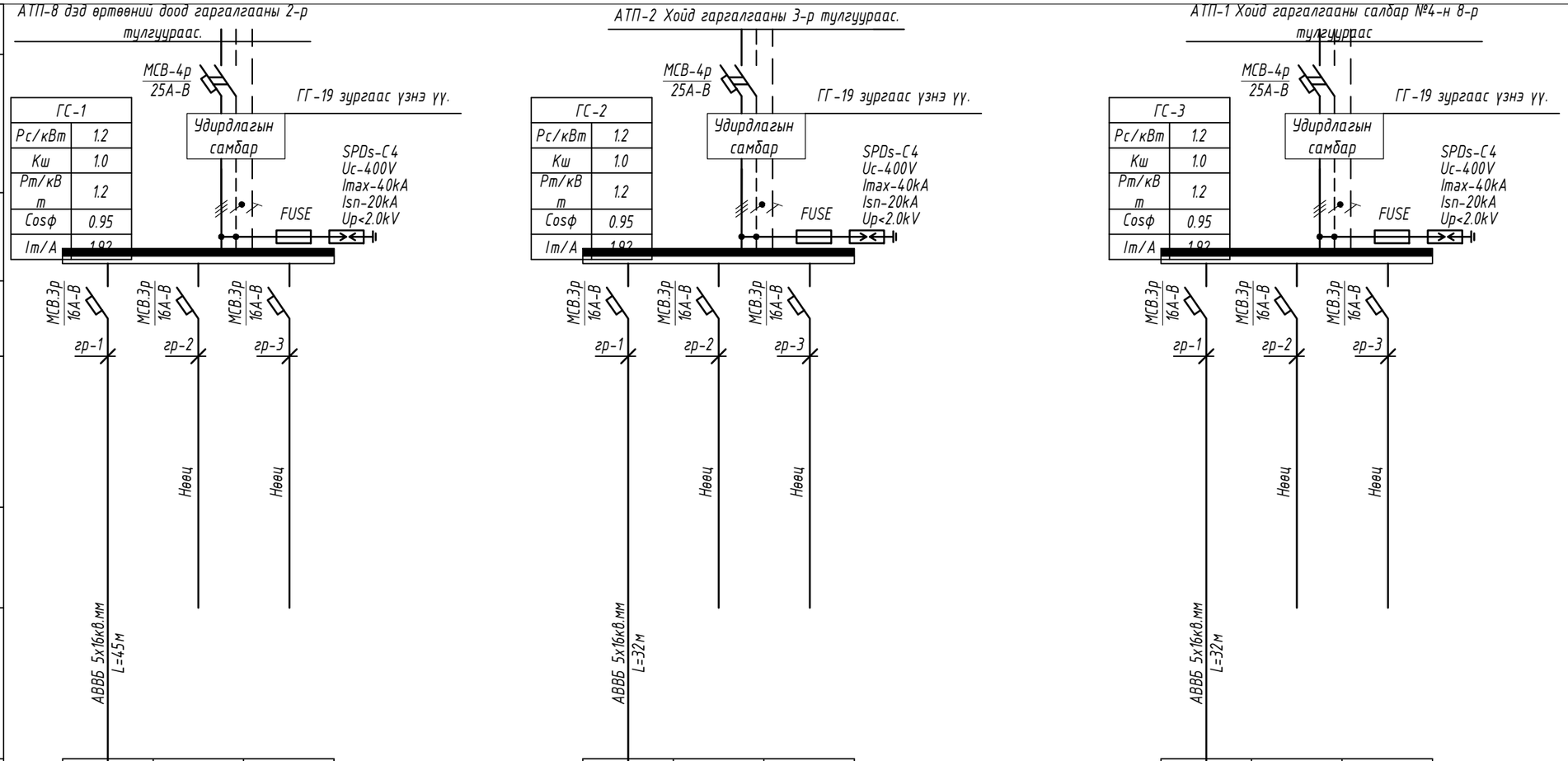

Зураг төслийн "ЦЭСДА" ХХК tel:976-88889927

Баянхонгор аймаг, Шинэжинст сум, 4-р баг
"ГУДАМЖ ТАЛБАЙН ЦАМХАГТ ГЭРЭЛТҮҮЛЭГ" /Гадна гэрэлтүүлгийн ажлын зураг/

ГС-1, ГС-2, ГС-3 самбарын тооцооны бүдүүвч

Инженер	Баярмаа	Ч.Баярмаа	ЕГ Шифр: ЦЭ-11-06-09-19/25	Масштаб: М1:	Огноо: 2025он
Гүйцэтгэсэн		Э.Зоригтбаатар	ТГ Шифр:	Зургийн дугаар: ГГ-16	Бүх хуудас: 24
Шалгасан	Баярмаа	Ч.Баярмаа			

ГС-4, ГС-5, ГС-6 самбарын тооцооны бүдүүвч

Тухайн тэжээх шугам		ГС-4	ГС-5	ГС-6
Шин дамжуулагч хувааралах хайрцаг	Оролт дээрхи аппаратын маяг Iхэвийн (А) Iсал (А)			
	Тэмдэглэгээ /маяг/ Хүчдэл, В; Рсуурь, кВт, Iтооц, А	Рс/кВт 1.2; Кш 1.0; Рт/кВт 1.2; Cosφ 0.95; Iт/А 1.92	Рс/кВт 1.2; Кш 1.0; Рт/кВт 1.2; Cosφ 0.95; Iт/А 1.92	Рс/кВт 1.2; Кш 1.0; Рт/кВт 1.2; Cosφ 0.95; Iт/А 1.92
Шугамын гаралтын аппарат	Маяг Iхэвийн, А Салгагч да хайлах тавьц, А	MCB.3p 16A-B	MCB.3p 16A-B	MCB.3p 16A-B
Утасны марк да хөндлөн огтлол, кв.мм урт, м	Шугамын тэмдэглэгээ байгуулалт хоолойн тэмдэглэгээ урт, м /стандартаар/	гр-1: ABBG 5x16кв.мм L=32м; гр-2: Нөөц; гр-3: Нөөц	гр-1: ABBG 5x16кв.мм L=32м; гр-2: Нөөц; гр-3: Нөөц	гр-1: ABBG 5x16кв.мм L=32м; гр-2: Нөөц; гр-3: Нөөц
Явуулах аппарат	Тэмдэглэгээ маяг Iхэвийн, А салгагч дулааны релений тавьц, А			
Утасны марк да хөндлөн огтлол, кв.мм урт, м	Шугамын тэмдэглэгээ байгуулалт хоолойн тэмдэглэгээ урт, м /стандартаар/			
Цахилгаан хэрэглэгчид	Таних тэмдэг			
	Байгуулалт дээрх №	ЦГ	ЦГ	ЦГ
	Фазын дугаар	L1,L2,L3,N; L1,L2,L3,N; L1,L2,L3,N	L1,L2,L3,N; L1,L2,L3,N; L1,L2,L3,N	L1,L2,L3,N; L1,L2,L3,N; L1,L2,L3,N
	Суурилагдсан чадал, кВт	1.2	1.2	1.2
	Тооцооны чадал, кВт	1.2	1.2	1.2
	Гүйдэл, А: I хэвийн	1.9	1.9	1.9
	Гүйдэл, А: I явуул			
	Нэр	Цамхагт гэрэлтүүлэг; нөөц; нөөц	Цамхагт гэрэлтүүлэг; нөөц; нөөц	Цамхагт гэрэлтүүлэг; нөөц; нөөц
	Технологийн тоног төхөөрөмжийн №	ГС-4	ГС-5	ГС-6

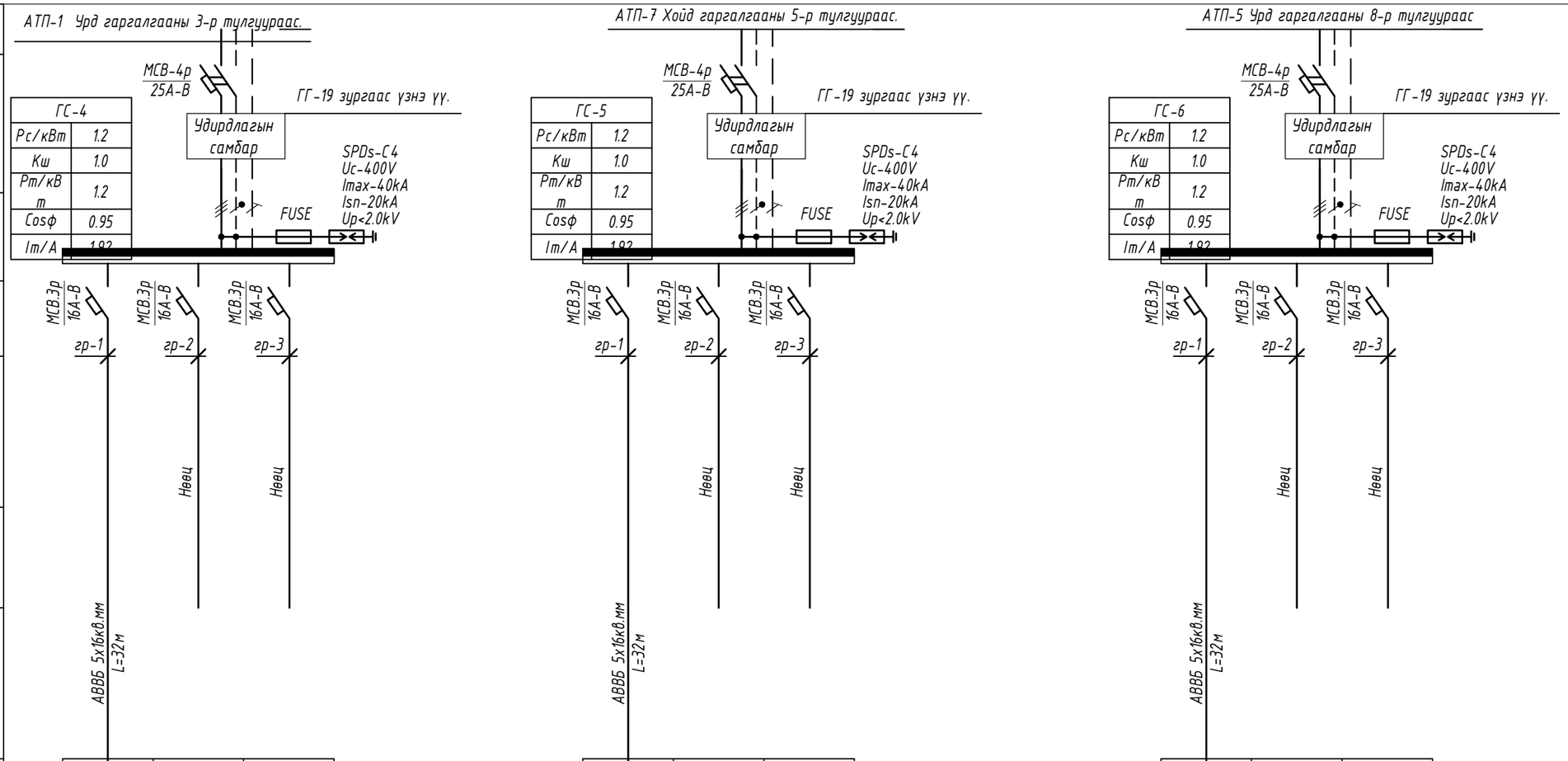

Зураг төслийн "ЦЭСДА" ХХК tel:976-88889927

Баянхонгор аймаг, Шинэжинст сум, 4-р баг
"ГУДАМЖ ТАЛБАЙН ЦАМХАГТ ГЭРЭЛТҮҮЛЭГ" /Гадна гэрэлтүүлгийн ажлын зураг/

ГС-4, ГС-5, ГС-6 самбарын тооцооны бүдүүвч

Инженер	Баярмаа	Ч.Баярмаа	ЕГ Шифр: ЦЭ-11-06-09-19/25	Масштаб: М1:	Огноо: 2025он
Гүйцэтгэсэн		Э.Зоригтбаатар	ТГ Шифр:	Зургийн дугаар: ГГ-17	Бүх хуудас: 24
Шалгасан	Баярмаа	Ч.Баярмаа			

ГГС-7, ГГС-8 самбарын тооцооны бүдүүвч

Тухайн тэжээх шугам		
Шин дамжуулагч хувааралах хайрцаг	Оролт дээрхи аппаратын маяг Iхэвийн (А) Iсал (А)	
	Тэмдэглэгээ /маяг/ Хүчдэл, В; Рсуурь, кВт, Iтооц, А	
Шугамын гаралтын аппарат	Маяг Iхэвийн, А Салгагч ба хайлах тавьц, А	
Утасны марк ба хөндлөн огтлол, кв.мм урт, м	Шугамын тэмдэглэгээ байгуулалт хоолойн тэмдэглэгээ урт, м /стандартаар/	
Явуулах аппарат	Тэмдэглэгээ маяг Iхэвийн, А салгагч дулааны релений тавьц, А	
Утасны марк ба хөндлөн огтлол, кв.мм урт, м	Шугамын тэмдэглэгээ байгуулалт хоолойн тэмдэглэгээ урт, м /стандартаар/	
Цахилгаан хэрэглэгчид	Таних тэмдэг	
	Байгуулалт дээрх №	
	Фазын дугаар	
	Суурилагдсан чадал, кВт	
	Тооцооны чадал, кВт	
	Гүйдэл, А	I хэвийн
		I явуул
	Нэр	
	Технологийн тоног төхөөрөмжийн №	

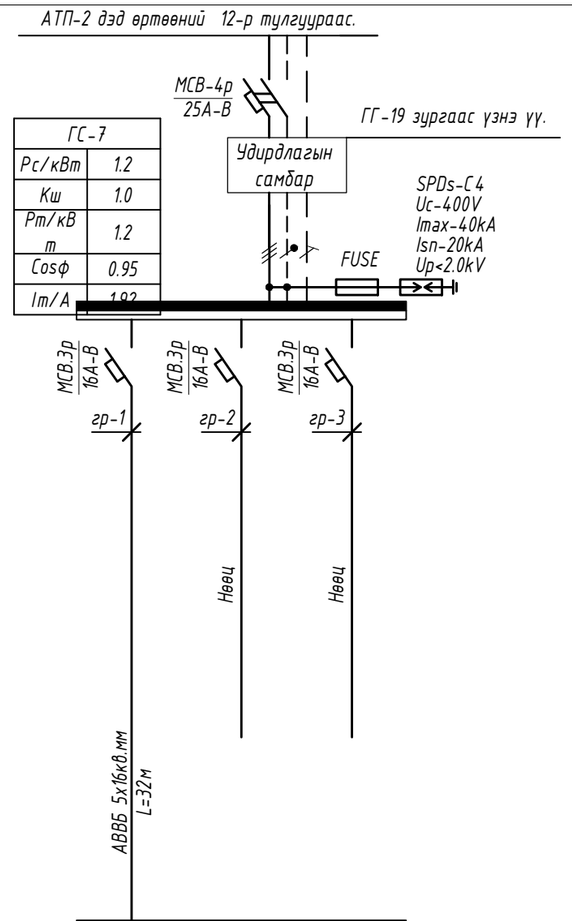

ГС-7	
Рс/кВт	1.2
Кш	1.0
Рт/кВт	1.2
Cosφ	0.95
Iт/А	1.92

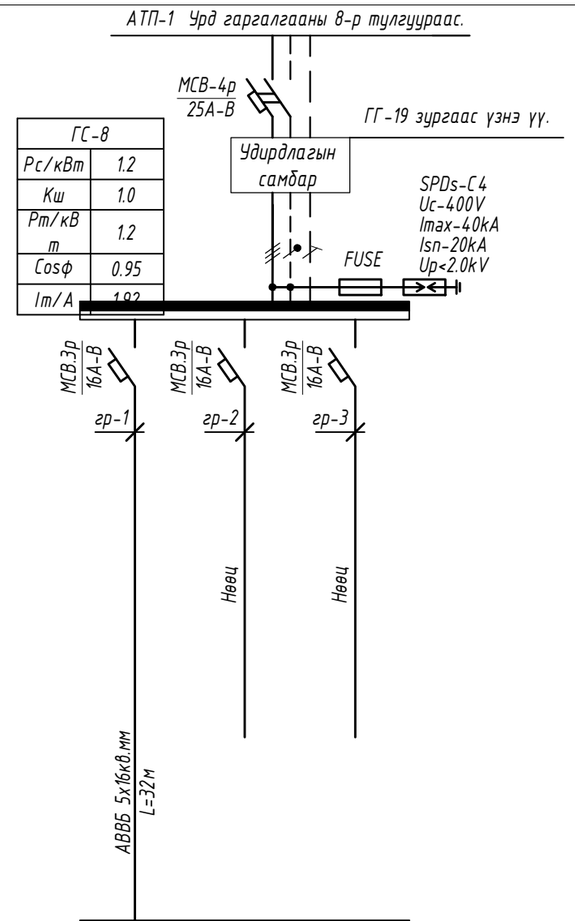

ГС-8	
Рс/кВт	1.2
Кш	1.0
Рт/кВт	1.2
Cosφ	0.95
Iт/А	1.92

ЦГ	-	-
L1,L2,L3,N	L1,L2,L3,N	L1,L2,L3,N
1.2	-	-
1.2	-	-
1.9	-	-
Цамхагт гэрэлтүүлэг	нөөц	нөөц
ГС-7		

ЦГ	-	-
L1,L2,L3,N	L1,L2,L3,N	L1,L2,L3,N
1.2	-	-
1.2	-	-
1.9	-	-
Цамхагт гэрэлтүүлэг	нөөц	нөөц
ГС-8		

Зураг төслийн "ЦЭСДА" ХХК tel:976-88889927

Баянхонгор аймаг, Шинэжинст сум, 4-р баг
"ГУДАМЖ ТАЛБАЙН ЦАМХАГТ ГЭРЭЛТҮҮЛЭГ" /Гадна гэрэлтүүлгийн ажлын зураг/

ГС-7, ГС-8 самбарын тооцооны бүдүүвч

Инженер		Ч.Баярмаа	ЕГ Шифр: ЦЭ-11-06-09-19/25	Масштаб: М1:	Огноо: 2025он
Гүйцэтгэсэн		Э.Зоригтбаатар	ТГ Шифр:	Зургийн дугаар: ГГ-18	Бүх хуудас: 24
Шалгасан		Ч.Баярмаа			

ГС-9, ГС-10 самбарын тооцооны бүдүүвч

Тухайн тэжээх шугам			
Шин дамжуулагч хувааралах хайрцаг	Оролт дээрхи аппаратын маяг Iхэвийн (А) Iсал (А)		
	Тэмдэглэгээ /маяг/ Хүчдэл, В; Рсуурь, кВт, Iтооц, А		
Шугамын гаралтын аппарат	Маяг Iхэвийн, А Салгагч да хайлах тавьц, А		
Утасны марк да хөндлөн огтлол, кв.мм урт, м	Шугамын тэмдэглэгээ байгуулалт хоолойн тэмдэглэгээ урт, м /стандартаар/		
Явуулах аппарат	Тэмдэглэгээ маяг Iхэвийн, А салгагч дулааны релений тавьц, А		
Утасны марк да хөндлөн огтлол, кв.мм урт, м	Шугамын тэмдэглэгээ байгуулалт хоолойн тэмдэглэгээ урт, м /стандартаар/		
Цахилгаан хэрэглэгчид	Таних тэмдэг		
	Байгуулалт дээрх №		
	Фазын дугаар		
	Суурилагдсан чадал, кВт		
	Тооцооны чадал, кВт		
	Гүйдэл, А	I хэвийн	
		I явуул	
	Нэр		
	Технологийн тоног төхөөрөмжийн №		

АТП-5 Хойд гаргалгааны 7-р тулгуураас.

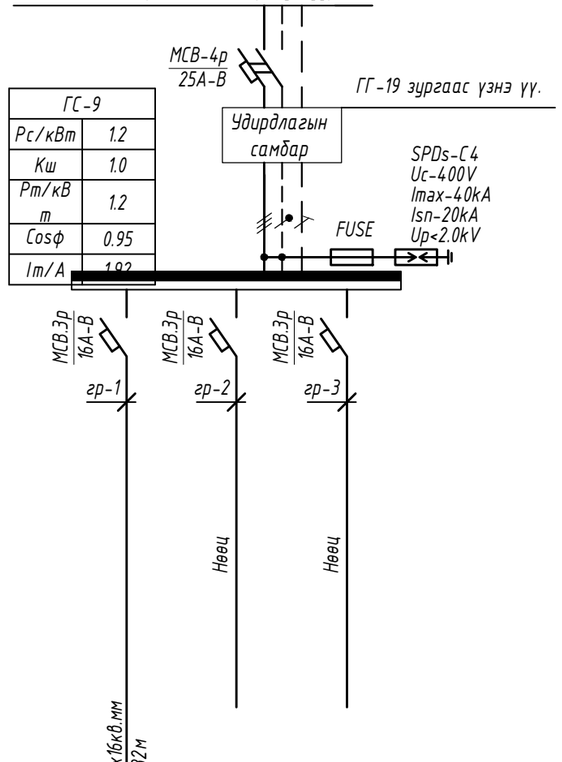

ГС-9	
Pc/кВт	1.2
Кш	1.0
Pm/кВт	1.2
Cosφ	0.95
Im/A	1.92

ЦГ	-	-
L1,L2,L3,N	L1,L2,L3,N	L1,L2,L3,N
1.2	-	-
1.2	-	-
1.9	-	-
Цамхагт гэрэлтүүлэг	нөөц	нөөц
ГС-9		

АТП-8 Доод гаргалгааны тулгуурруудад

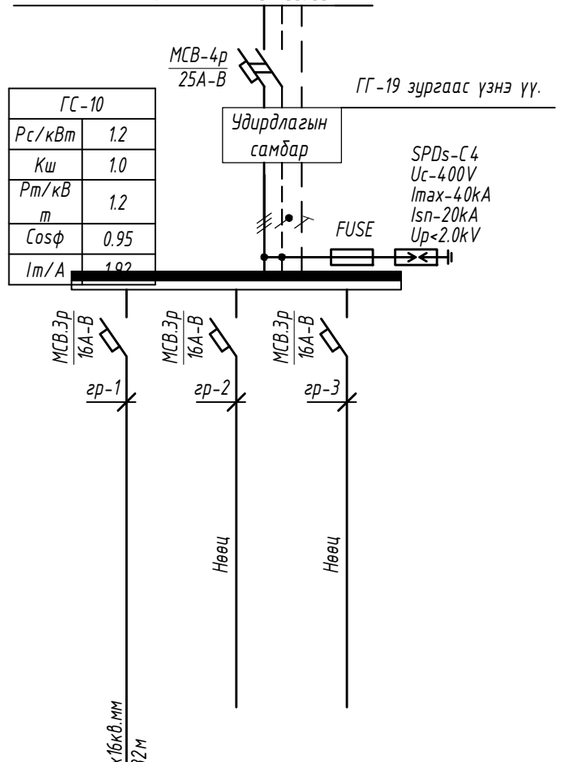

ГС-10	
Pc/кВт	1.2
Кш	1.0
Pm/кВт	1.2
Cosφ	0.95
Im/A	1.92

ЦГ	-	-
L1,L2,L3,N	L1,L2,L3,N	L1,L2,L3,N
1.2	-	-
1.2	-	-
1.9	-	-
Цамхагт гэрэлтүүлэг	нөөц	нөөц
ГС-10		

Зураг төслийн "ЦЭСДА" ХХК tel:976-88889927

Баянхонгор аймаг, Шинэжинст сум, 4-р баг
"ГУДАМЖ ТАЛБАЙН ЦАМХАГТ ГЭРЭЛТҮҮЛЭГ" /Гадна гэрэлтүүлгийн ажлын зураг/

ГС-9, ГС-10 самбарын тооцооны бүдүүвч

Инженер		Ч.Баярмаа	ЕГ Шифр: ЦЭ-11-06-09-19/25	Масштаб: М1:	Огноо: 2025он
Гүйцэтгэсэн		Э.Зоригтбаатар	ТГ Шифр:	Зургийн дугаар: ГГ-19	Бүх хуудас: 24
Шалгасан		Ч.Баярмаа			

Гадна гэрэлтүүлгийн удирдлагын самбарын зарчмын бүдүүвч

ГГС-1
Pc=1.5кВт
Pm=1.5кВт
Im=2.4А

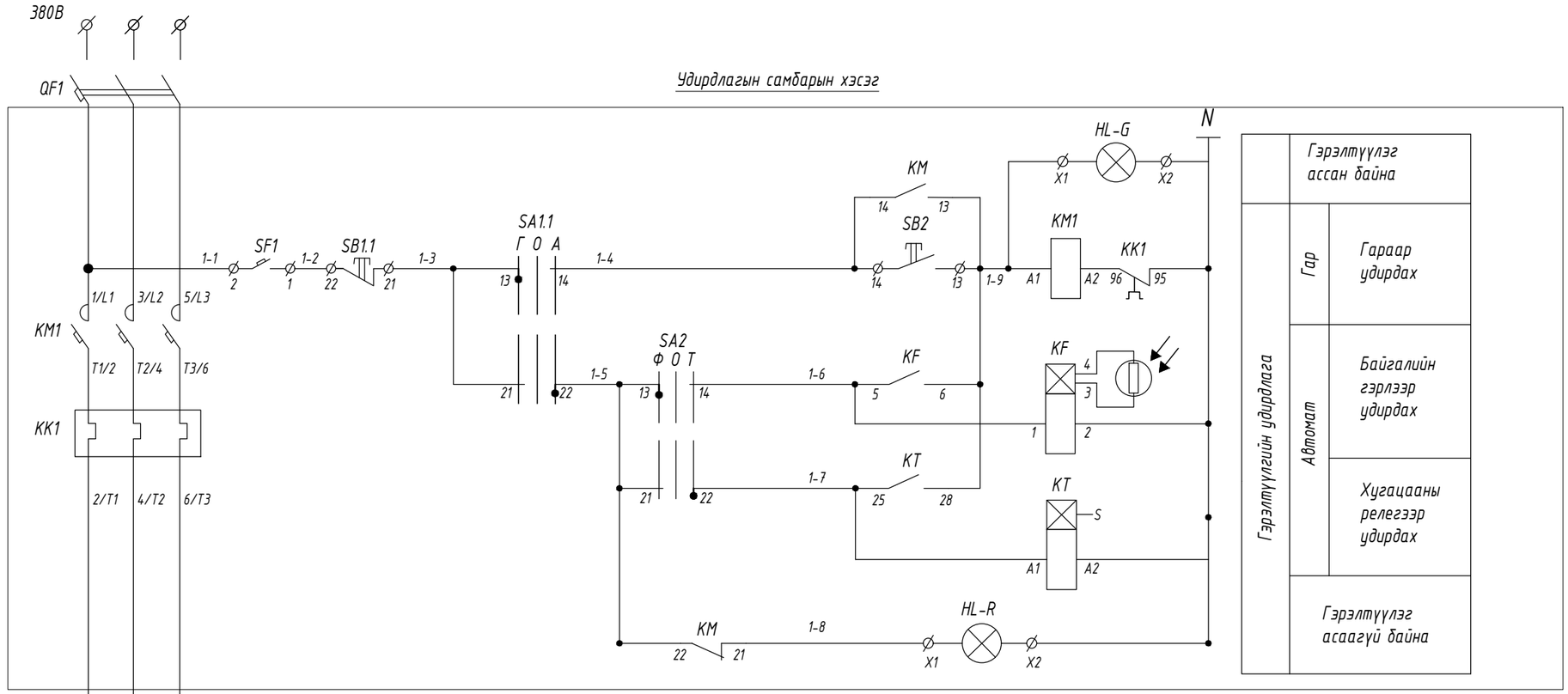

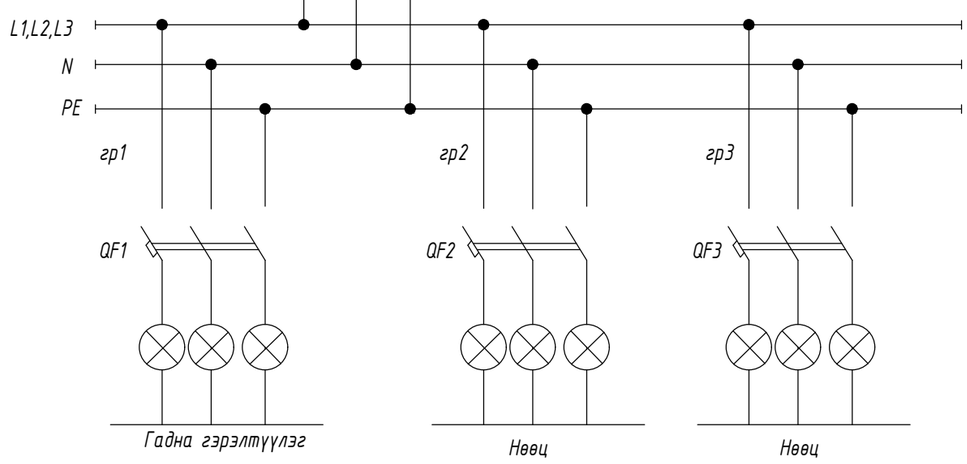

МАТЕРИАЛЫН ТУУВЭР

Тэмдэг-лэгээ	Нэр	Төрөл	Тоо/ш
QF1	Автомат	MCB-3p.25A	1
SF1	Автомат салгагч	MCB-1p.6A	1
QF1-3	Автомат	MCB-3p.16A	3
KM	Соронзон залгуур	KMИ 3p.18A	1
KK	Дулааны реле	PTИ-1321 12-18 A	1
KF	Фото реле	ФР-7Н 220В, 0.01-5А	1
KT	Хугацааны реле	KG316T	1
SA1	Сэлгэн залгагч	ALCLR-22	1
SA2	Сэлгэн залгагч	ALCLR-22	1
SB	Удирдлагын товчлуур	PPBB-30N	1
HL-R	Дохионы гэрэл	AL-22 220В, Улаан өнгийн	1
HL-G	Дохионы гэрэл	AL-22 220В, Ногоон өнгийн	1

Зураг төслийн
"ЦЭСДА" ХХК
tel:976-88889927

Баянхонгор аймаг, Шинэжинст сум, 4-р баг
"ГУДАМЖ ТАЛБАЙН ЦАМХАГТ ГЭРЭЛТҮҮЛЭГ" /Гадна гэрэлтүүлгийн ажлын зураг/

Гадна гэрэлтүүлгийн удирдлагын самбарын зарчмын бүдүүвч

Инженер	Баярмаа	Ч.Баярмаа	ЕГ Шифр: ЦЭ-11-06-09-19/25	Масштаб: М1:	Огноо: 2025он
Гүйцэтгэсэн		Э.Зоригтбаатар	ТГ Шифр:	Зургийн дугаар: ГГ-20	Бүх хуудас: 24
Шалгасан	Баярмаа	Ч.Баярмаа			

Удирдлагын самбарын нүүрэн тал

ГГС-н самбарыг гэрэлтүүлгийн шонд бэхлэх

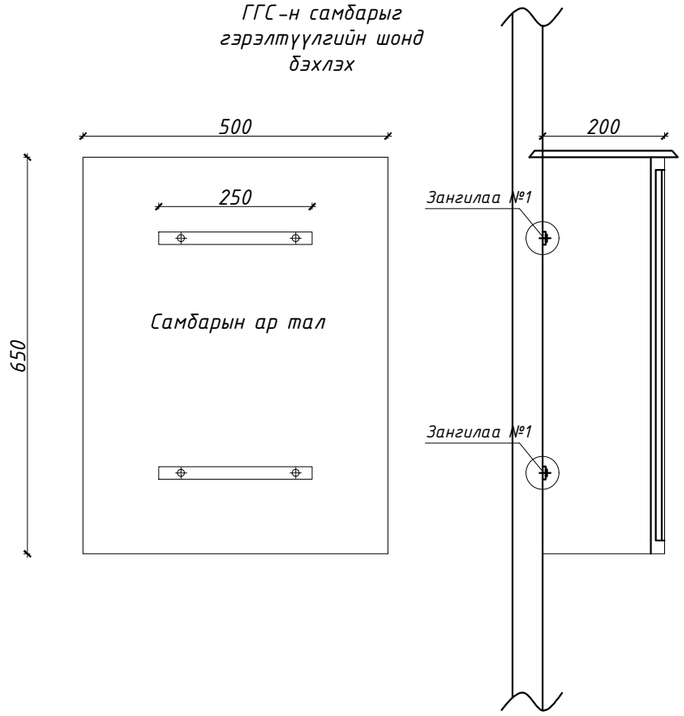

Удирдлагын самбарын нүүрэн тал /хаалгагүй/

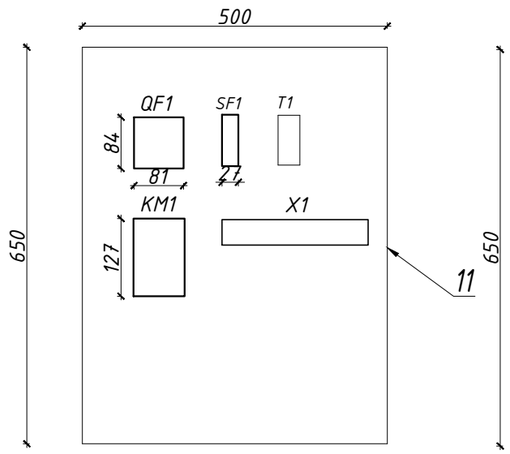

Удирдлагын самбарын хаалга /нүүрэн тал/

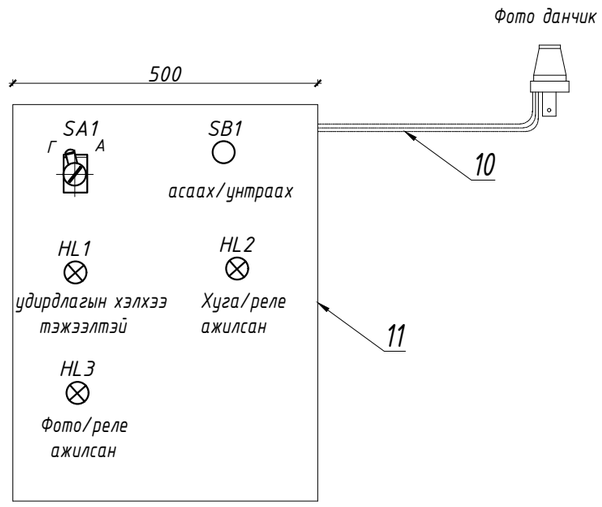

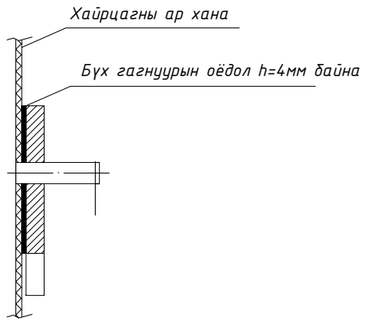

Д/д		Нэр
1	QF1	Оролтын автомат
2	SF1	Автомат таслуур
3	KM1	Соронзон залгуур
4	T1	Хугацааны реле
5	R1	Фото мэдрүүр
6	HL	Дохионы чийдэн
7	SB	Зогсоох/Асаах товчлуур
8	KL	Завсарын реле
9	SA	Горимын түлхүүр
10		Зэс голтой поливинилхлорид бүрхүүлтэй кабель 2x1.5мм²
11		Удирдлагын самбарын хайрцаг

Зураг төслийн "ЦЭСДА" ХХК tel:976-88889927

Баянхонгор аймаг, Шинэжинст сум, 4-р баг
"ГУДАМЖ ТАЛБАЙН ЦАМХАГТ ГЭРЭЛТҮҮЛЭГ" /Гадна гэрэлтүүлгийн ажлын зураг/

Удирдлагын самбарын нүүрэн тал

Инженер		Ч.Баярмаа	ЕГ Шифр: ЦЭ-11-06-09-19/25	Масштаб: М1:	Огноо: 2025он
Гүйцэтгэсэн		Э.Зоригтбаатар	ТГ Шифр:	Зургийн дугаар: ГГ-21	Бүх хуудас: 24
Шалгасан		Ч.Баярмаа			

Гэрэлтүүлгийн газардуулга

Гэрэлтүүлгийн шонгын газардуулга

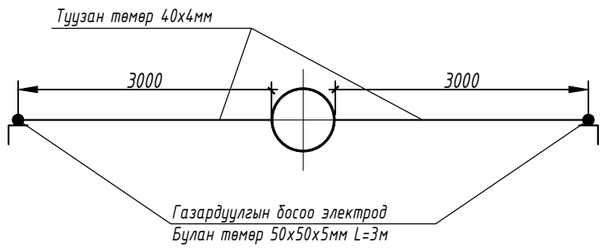

ГГС-1 самбарын газардуулга

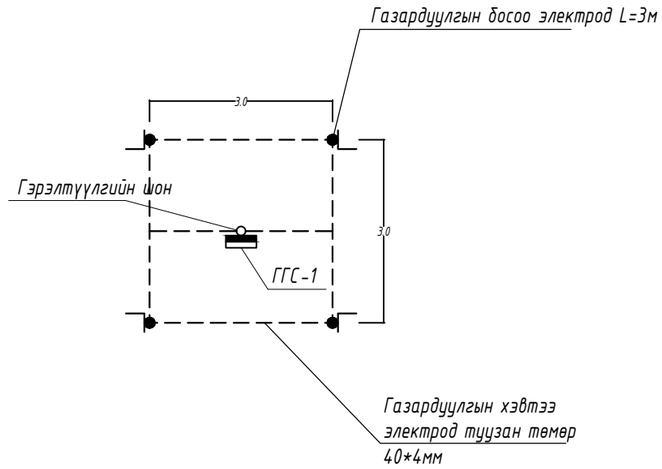

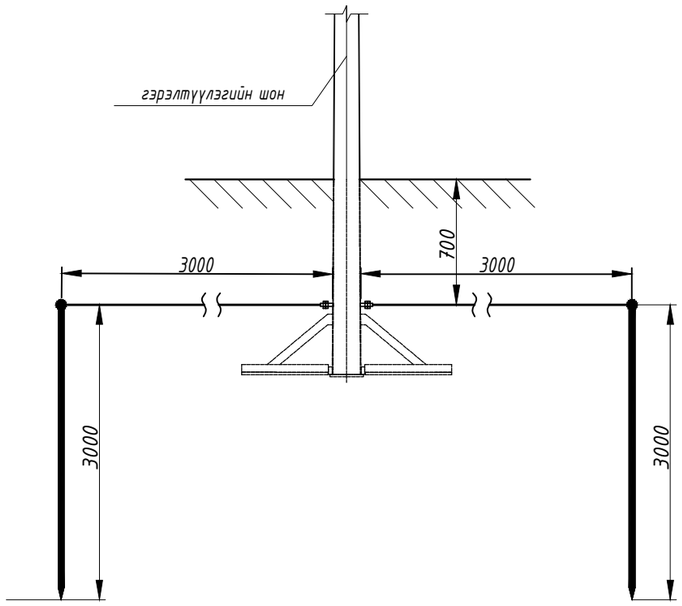

Тайлбар

1. Гэрэлтүүлгийн шонгийн эхлэл болон төгсгөлд давтан газардуулга хийж өгнө.
2. Гадна гэрэлтүүлгийн самбарт газардуулга хийж өгөх шаардлагатай.
3. Газардуулгын хэвтээ хүрээг 40х4мм туузан гангаар хийнэ. Газардуулгын хэвтээ хүрээг газрын тэгшлэгдсэн түвшингээс доош 0.7м гүнд шуудуунд суулгана.
4. Босоо электродыг 3м урттай 50х50х5мм булан гангаар хийнэ. Босоо электродыг өрөмдөх замаар газарт зоож угсарна.
5. Газардуулгын хэвтээ хүрээ, босоо электродыг хооронд нь гагнуураар холбоно.
6. Гэрэлтүүлгийн шонгын газардуулгын эсэргүүцэл нь 4 Ом ихгүй байх шаардлагтай.

Зураг төслийн "ЦЭСДА" ХХК tel:976-88889927	Баянхонгор аймаг, Шинэжинст сум, 4-р баг "ГУДАМЖ ТАЛБАЙН ЦАМХАГТ ГЭРЭЛТҮҮЛЭГ" /Гадна гэрэлтүүлгийн ажлын зураг/				
	Гэрэлтүүлгийн газардуулга				
	Инженер	Ч.Баярмаа	ЕГ Шифр: ЦЭ-11-06-09-19/25	Масштаб: М1:	Огноо: 2025он
	Гүйцэтгэсэн	Э.Зоригтбаатар	ТГ Шифр:	Зургийн дугаар: ГГ-22	Бүх хуудас: 24
	Шалгасан	Ч.Баярмаа			

Гэрэлтүүлгийн шонгийн зангилаа /1/

Гэрэлтүүлгийн шонгийн зангилаа

ШОНГИЙН СУУРЬ М1:10

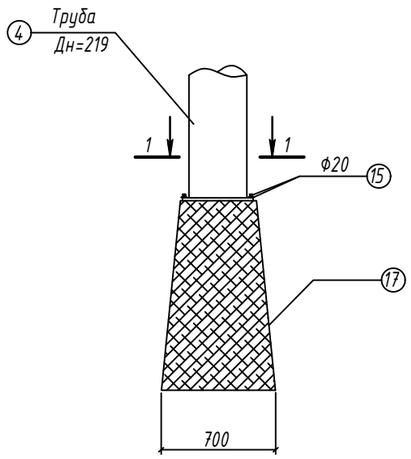

1 - 1

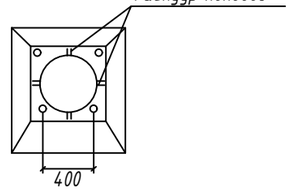

3 - 3

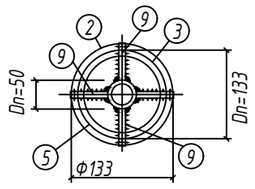

ЗАНГИЛАА "А"

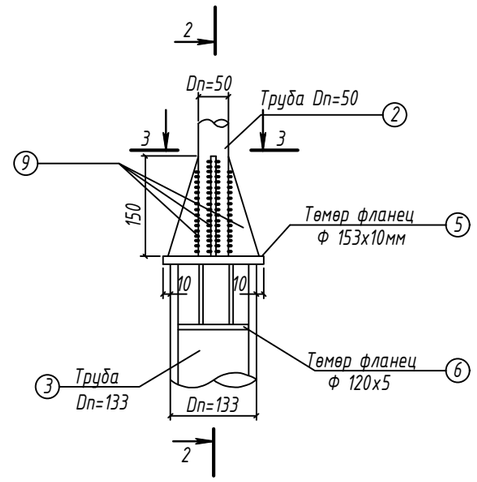

2 - 2

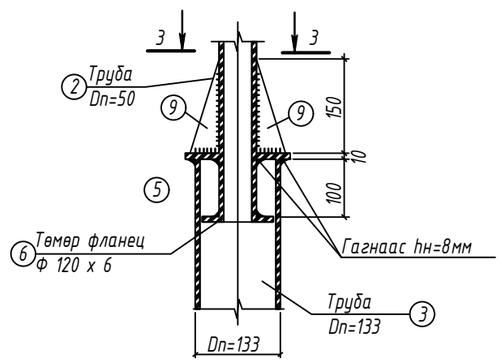

ЗАНГИЛАА "Б"

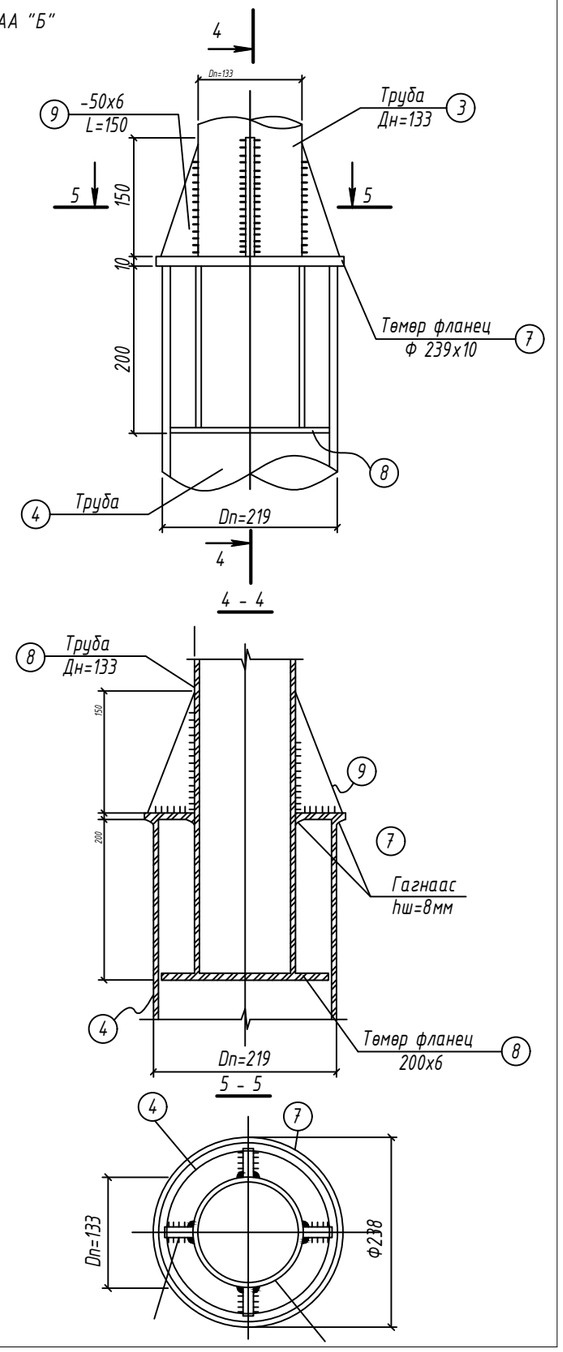

Зураг төслийн "ЦЭСДА" ХХК tel:976-88889927	Баянхонгор аймаг, Шинэжинст сум, 4-р баг "ГУДАМЖ ТАЛБАЙН ЦАМХАГТ ГЭРЭЛТҮҮЛЭГ" /Гадна гэрэлтүүлгийн ажлын зураг/				
	Гэрэлтүүлгийн шонгийн зангилаа /1/				
	Инженер	Баярмаа	Ч.Баярмаа	ЕГ Шифр: ЦЭ-11-06-09-19/25	Масштаб: М1:	Огноо: 2025он
	Гүйцэтгэсэн		Э.Зоригтбаатар	ТГ Шифр:	Зургийн дугаар: ГГ-23	Бүх хуудас: 24
	Шалгасан	Баярмаа	Ч.Баярмаа			

Цамхагт гэрэлтүүлгийн хэсэглэл

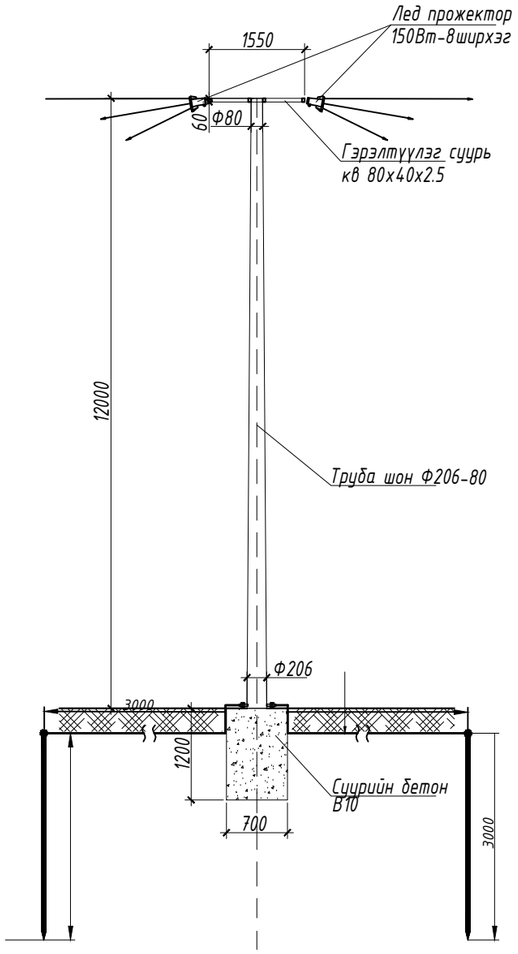

Гэрлийн суурийн байгуулалт М1:20

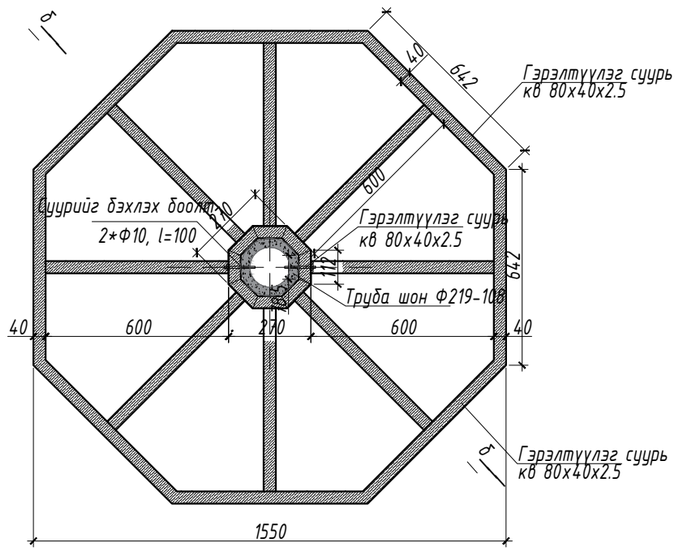

Шонгийн суурь

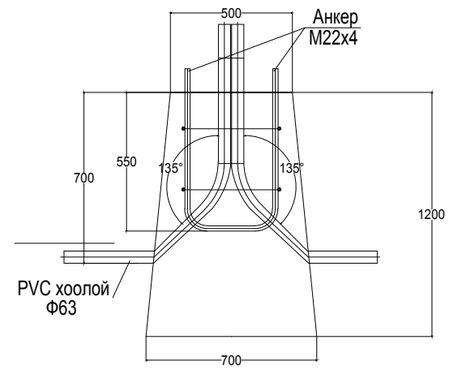

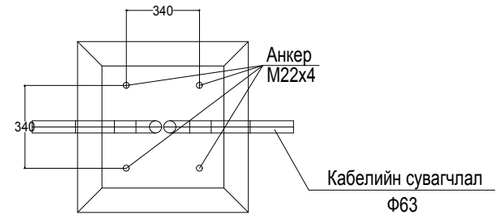

Шонгийн суурийн арматурчлал

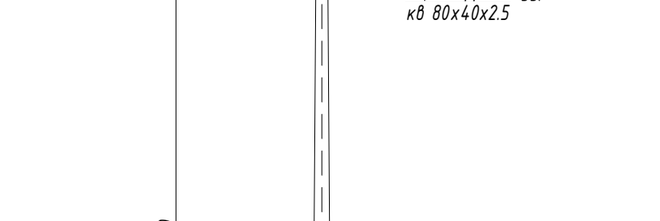

Сетка 1
/4ш/

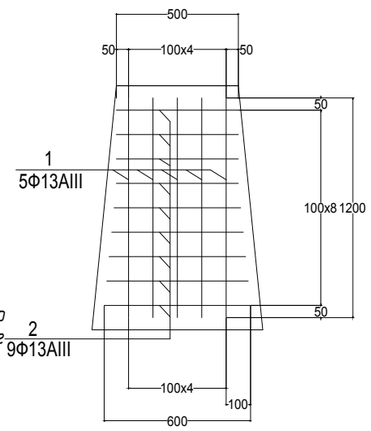

Сетка 2
/4ш/

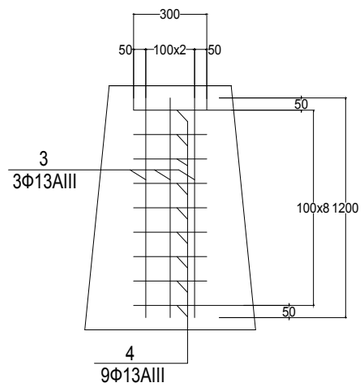

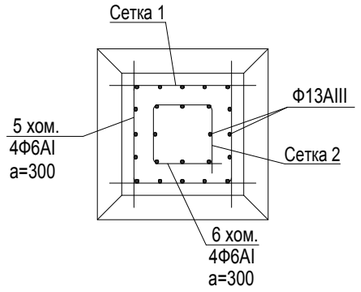

Хүснэгт №4 Гэрэлтүүлгийн суурийн материалын тоо хэмжээ

№	Огтлол	Урт, мм	Тоо, ширхэг	Нийт урт, /м/	Нэгж жин	Нийт жин, /кг/
1	Ф13АIII	1200	20	18	1.048	18.86
2	Ф13АIII	-	36	19.8	1.048	20.75
3	Ф13АIII	1200	12	10.8	1.048	11.32
4	Ф13АIII	300	36	10.8	1.048	11.32
5	хомут Ф6АI	1780	4	7.12	0.222	1.58
6	хомут Ф6АI	940	4	3.76	0.222	0.83
	Арматурын орц				-	64.66
	Анкер /U/ М22	1540	2	3.08	3.06	9.42
	Бетон В30					0,36 м3
	PVC хоолой Ф63	1300	2	2.6	0.01	0.026

Зураг төслийн
"ЦЭСДА" ХХК
tel:976-88889927

Баянхонгор аймаг, Шинэжинст сум, 4-р баг
"ГУДАМЖ ТАЛБАЙН ЦАМХАГТ ГЭРЭЛТҮҮЛЭГ" /Гадна гэрэлтүүлгийн ажлын зураг/

Цамхагт гэрэлтүүлгийн хэсэглэл

Инженер	Баярмаа	Ч.Баярмаа	ЕГ Шифр: ЦЭ-11-06-09-19/25	Масштаб: М1:	Огноо: 2025он
Гүйцэтгэсэн		Э.Зоригтбаатар	ТГ Шифр:	Зургийн дугаар: ГГ-24	Бүх хуудас: 24
Шалгасан	Баярмаа	Ч.Баярмаа			