БАТЛАВ

"ЗОРЧИГЧ ТЭЭВЭР НЭГ" ОНӨААТҮГ-ЫН
ЗАХИРАЛ Б.ХУЯГБААТАР

"ЗОРЧИГЧ ТЭЭВЭР НЭГ" ОНӨААТҮГ-ЫН GOLDEN DRAGON XML-6105J15C МАРКЫН АВТОБУСНЫ 2025 ОНД ШААРДЛАГАТАЙ ШҮҮГЧ ЭЛЕМЕНТИЙН ЗАХИАЛГА

2025 ОНЫ 03 ДУГААР САРЫН 10 **2500004** **ТЕХНИКИЙН ХЭЛТЭС**

№	Сэлбэгийн нэрс	Part name	Part.No	хэмжих нэгж	тоо ширхэг	тайлбар
1	Агаар шүүгчийн элемент	Air filter element	21199AJ0022	ш	490	
2	Шүүрний элемент	Filter element assembly	21000A00224-1	ш	490	
3	Шүүрний элемент	Filter element assembly	21000A00224-2	ш	490	
4	Шүүрний элемент	Filter element assembly	21099AJ0144	ш	490	
5	Маслын шүүр	Oil filter	21099AJ0097	ш	620	
6	Пийшин түлшний шүүр		8101-07786	ш	122	
7	Тургигчийн шүүр	Air dryer	23555A00016	ш	244	

Техникийн хэлтсийн дарга: Б.ЭНХЦАГ

Техник хариуцсан ахлах инженер: Г.ЭНХМЭНД

Засварын инженер: А.ДАВААСҮРЭН

БАТЛАВ.
"ЗОРЧИГЧ ТЭЭВЭР ҮЙЛ" ОНӨААТҮГ-ЫН
ЗАХИРАЛ Б.ХУЯГБААТАР

XIAMEN GOLDEN DRAGON 6105J15C МАРКЫН АВТОБУСНЫ ШҮҮГЧ ЭЛЕМЕНТИЙН ТЕХНИКИЙН ТОДОРХОЙЛОЛТ

(Хөдөлгүүр 8424сс)

2025 оны 02 дугаар сарын 12

ТЕХНИКИЙН ХЭЛТЭС

Түлшний шүүлтүүр (L6500-1105140)

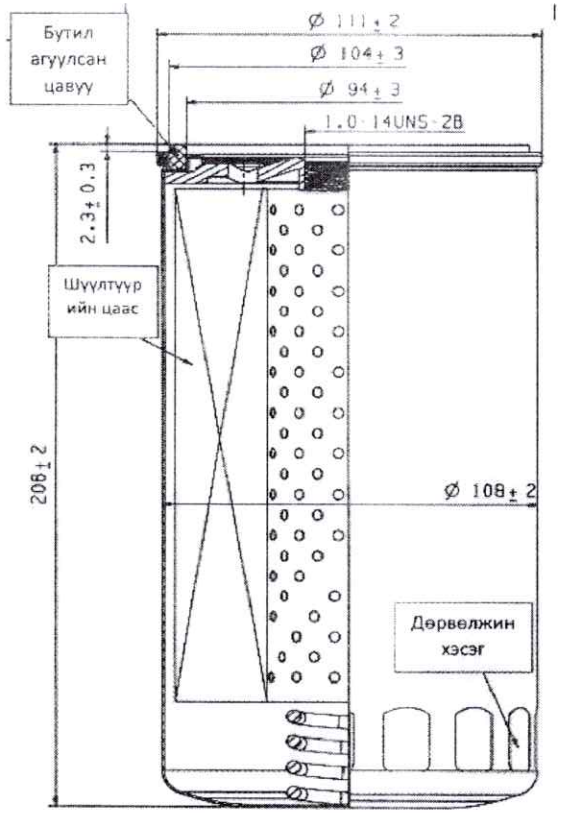

Техникийн стандарт

1, ажиллах темпратур(-4O~12O°C)

2.нормын урсгалын хэижээ 7L/ m i n анхны даралтын уналт <10КРа° [A]

3. нормоор урсаж байх уеийн шүүлтүүрийн бутээмж: (стандарт туршилт: ISO 19438)

4. асгарч гоожих эсэхийг шалгасан туршилт: шүүлтүүрийг угсарсаны дараа 65КРа болон 400КРа эзс дээш нөхцөлд хуваан битүүмжийг шалгав, 3 минут үргэлжилсэн ба энэ хугацаанд асгарч гоожоогүй [A]

5. гадна талыг харахын тулд дизель шүүлтүүрийн харагдах байдлын тодорхойлолтоос үзэх, гарын авлагын номон дээр бичсэний дагуу 15,000 км тутам шүүлтүүрийг солих.

6.цэвэрлэх хэмжээг Q/YC 11 ийн дагуу, гүйцэтгэнэ

7.бусад угсралтыг Q/YC 11ийн дагуу хийж гүйцэтгэнэ

8. сав баглаа боодлыг Q/YC 40ийн дагуу гуйцэтгэнэ

9.Хэсгийн эд ангийн зургийн дугаар нь L6500-1105140-С бөгөөд энэ нь гадаад улсруу гаргадаг стандарт бүхий хайлт хийх бүрэн англи тэмдэглэгээ юм. Энэ нь L6500-1105140-ийн үндсэн дээр бүрэн англи хэл дээр тэмдэглэгдсэн. Замын хэсгийн эд ангийн цаасны зургийн хэмжээ L6500-1105140-тэй ижил байна.

Тоосонцорын хэмжээ (ит(с)}	4		14
Шүүлтүүрийн бутээмж	>99.6%	>99 „9 %	99.99%

Маслын шүүлтүүр (430-1012240)

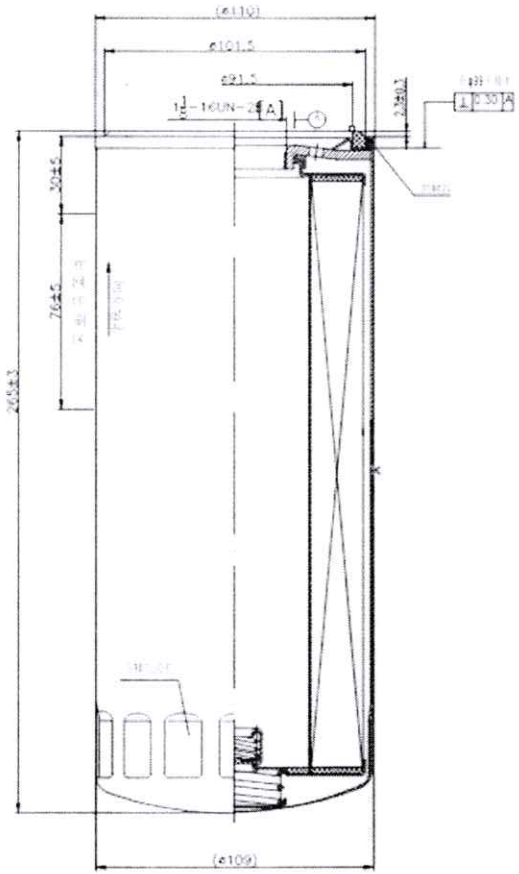

Техникийн стандарт шаардлага

1. Түлшний температур: (80±2) °C байх үед нэрлэсэн урсгалын хурд нь 60л / мин байх ба угсралтын анхны эсэргүүцэл нь түүнээс хэтрэхгүй байх ёстой. 25кПа.

2. Угсралтын шүүлтүүрийн үр ашиг нь:

15um≤Тоосонцор<20um үзүүлэлт>75%

20um≤ Тоосонцор <30um үзүүлэлт>95%

30ум≤ Тоосонцор <40um үзүүлэлт>99%

Тоосонцор ≥40um үзүүлэлт ≥99.9999%

3. Хамгийн их шахалтын хүч нь: (1600±20)кПа

Тойрох хавхлагын нээлтийн даралт: (250±40)кПа

5. Шүүлтүүрийн элементийн угсралтын ажиллуулж дуусаны дараа битүүмжлэлийн туршилтыг хийнэ.Туршилтын даралт 2784кПа, даралтыг 3 минут байлгана, нэвчилт байх ёсгүй.

6. Шүүлтүүрийн савны гадна гадаргууд цагаан будаг цацаж, хээг улаан бэхээр гадаргуу дээр хэвлэсэн бөгөөд гадаргуу нь гөлгөр, жигд зэвэрдэггүй, шороо ил гарч, хуулардаггүй байх.

7. Битүүмжлэх резинэн цагирагийн материал нь AEM эсвэл NBR бөгөөд хэвийн ажиллах температур нь -40°C~150°C байна.

8. Цэвэрлэгээг Q/YC11-ийн дагуу гүйцэтгэнэ.

9. 430-1012240-С зураг дээр харуулсанчлан энэхүү тосны шүүлтүүр нь зөвхөн экспортод зориулагдсан бөгөөд эд ангиудыг англи хэл дээр тэмдэглэсэн, Үлдсэн хэсэг нь Q/YC502 стандартын дагуу тэмдэглэгдсэн байна.

10. Бусад техникийн шаардлага, туршилтын арга, шалгалтын дүрэм нь JB5088 ба Q/YC755.2 стандартын техникийн нөхцөлтэй нийцэж байна.

11. Гүйлтийн заавар: Автомашины хөдөлгүүр 20000 км буюу 400 цаг явсаны дараа шүүлтүүрийг солих, автомашины бус хөдөлгүүр 10000-12000 км буюу 200-250 цаг явсаны дараа шүүлтүүрийг солих шаардлагатай).

MX100-1105350 МЭДРЭГЧТЭЙ ТҮЛШНИЙ ШҮҮЛТҮҮР

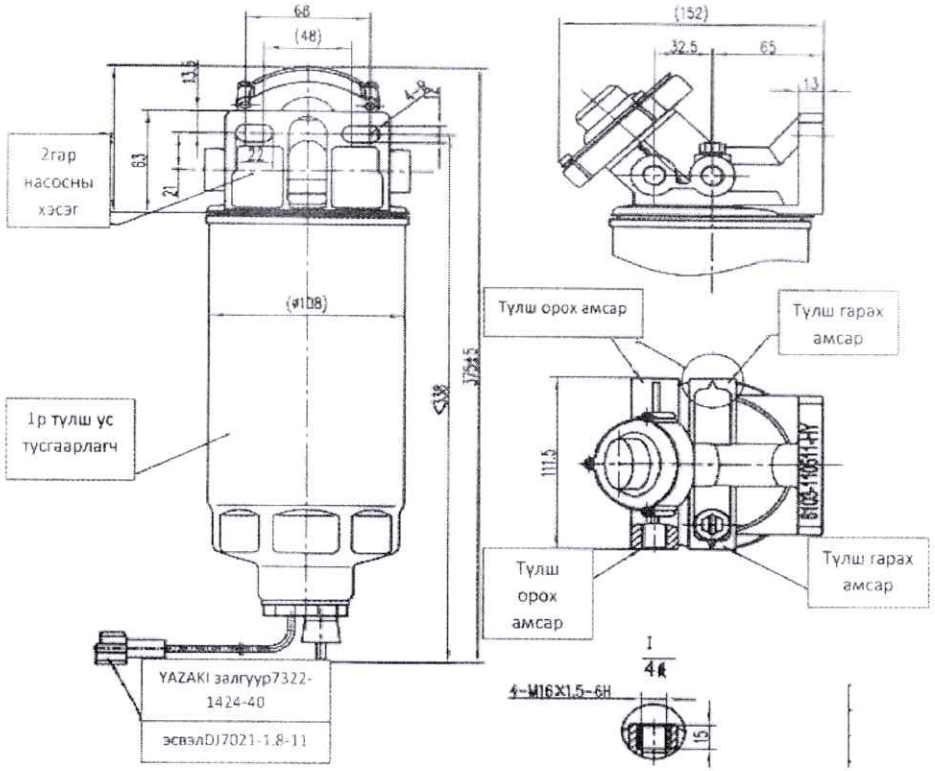

Ширхэгийн хэмжээ ит(с)	>6	>10	>14	>20
Шүүлтуурийн бутээмж	>90%	>>99%	>99.5	>99.9%

Техникийн стандарт

1.Ажиллах орчны темпратур нь (-40~120^{0}C)

2.Тогтмол урсгал нь 7L/min эсэргүүцлийн чадвар >7kPa

3.шүүлтүүрийн бутээмж (туршилтын стандарт ISO 19438)

4.ус тусгаарлах чадвар >95% (туршилтын стандарт SAE J 1839)

5.цэвэрлэх байдал < 8мг

MX200-1105350 УСНЫ ТУНГААГУУРТАЙ ТҮЛШНИЙ ШҮҮЛТҮҮР

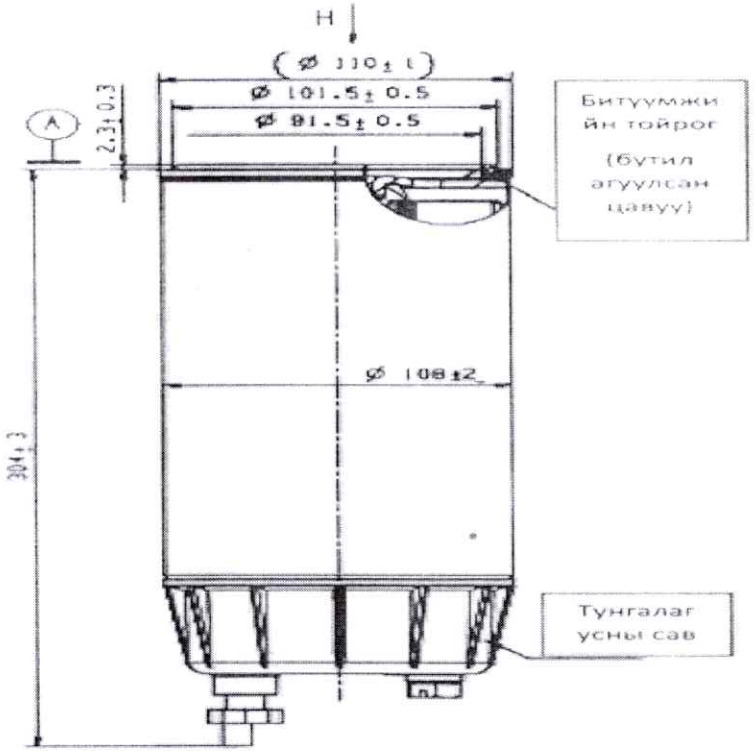

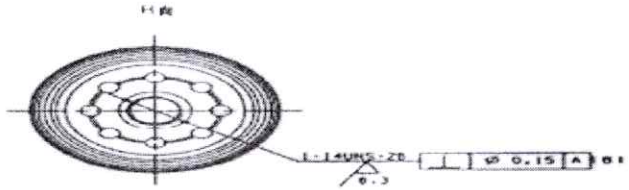

Техникийн стандарт

1. ажиллах темпратур(-40~120℃)

2.нормын урсгалын хэмжээ7L / m i n。 [A]I

3.шүүлтүүрийн үр ашиг(ISO 19438) [A]

Тоосонцорын хэмжээ (um(c))	10	20
Шүүлтүүрийн үр ашиг	≥50%	≥95%

4.ус тусгаарлагчийн үр ашиг ≥95%(ISO 16332)。 [A]

5. бүсад техникийн стандарт Q/YC 11ийн дагуу гүйцэтгэнэ үү

6. цэвэрлэх хэмжээгQ/YC 11ийн дагуу гүйцэтгэнэ үү

7. гадна талыг харахын тулд дизель шүүлтүүрийн харагдах байдлын тодорхойлолтоос үзнэ үү бусад зүйлс Q/YC5025ийн дагуу хэрэгжинэ гарын авлагын номон дээр бичсэний дагуу 30,000км тутам эсвэл 500цаг тутам шүүлтүүрийг солино гэж тодорхойлсон.

8. сав баглаа боодлыг Q/YC 40ийн дагуу гүйцэтгэнэ үү

1.Техникийн тодорхойлолт

Техникийн тодорхойлолтын хураангуй. Нийлүүлэгдэх бараа болон холбогдох үйлчилгээ нь дор дурдсан техникийн тодорхойлолт, стандартад нийцсэн байна.

1. Агаар шүүгч /XML/

ST, AA90140

Гадар	
D	266 мм
D1	170 мм
D3	231 мм
H	4300± 0,5 мм

Дотор	
D	190 мм
D1	160 мм
D3	140 мм
H	421+ 0,5 мм

Үндсэн үзүүлэлт	Үзүүлэлтийн хэмжээ
Нэвтрэх цэвэр агаарын зарцуулалт	Гадар агаар шүүгч 1700 м^3/ц,Дотор агаар шүүгч 1800 м^3/ч дотор цаас
Шүүлтүүрийн цаасны марк	Hollingsworth&Vose 843VH134 (Китай)
Бохирдоогүй үеийн шүүлтүүрийн гадар талбайд \үсэн агаарын даралт, кПа -с багагүй	0,2
Гадар агаар шүүгчийн ашигтай шүүх талбайн нийт хэмжээ, багагүй	8,172м^2
Гадар агаар шүүгчийн ашигтай шүүх талбайн нийт хэмжээ, багагүй	2.08м^2
Хзмгийн их бохирдолтой үеийн шүүлтүүрийн гадар талбайд үүсэх агаарын даралт , кПа-с ихгүй	0,39
Агаар шүүх дундаж үр ашиг по ISO 5011, A2 по ISO 121103-1,%, заасны дагуу	99,6

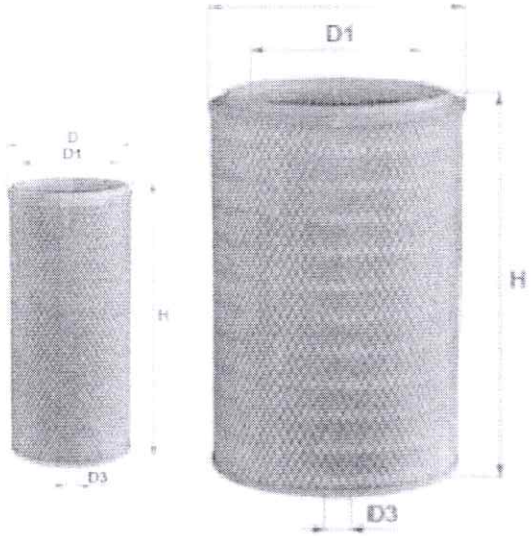

ХЯНАСАН: ТЕХНИКИЙН ХЭЛТСИЙН ДАРГА Б.ЭНХЦАГ

ТОДОРХОЙЛОЛТ ГАРГАСАН:

ТЕХНИКИЙН ИНЖЕНЕР Г.ЭНХМЭНД

ЗАСВАРЫН ИНЖЕНЕР А.ДАВААСҮРЭН