Ажлын зургийн үндсэн бүрдлийн жагсаалт

Д/д	Зургийн нэр	Зургийн маяг	Хуудас дугаар
1	Холбоо дохиолол	ХД	

ХД маягийн ажлын зургийн жагсаалт

Д/д	Зургийн нэр	Тайлбар
1	Ерөнхий өгөгдөл. Тайлбар бичиг.	А2
2	Материалын түүвэр.	А2
3	3-р давхрын интернет сүлжээний байгуулалт.	А2
4	4-р давхрын интернет сүлжээний байгуулалт.	А2
5	5-р давхрын интернет сүлжээний байгуулалт. Физик кабелийн гадна трассын байгуулалт.	А2
6	3-р давхрын телефон холбооны байгуулалт.	А2
7	4-р давхрын телефон холбооны байгуулалт.	А2
8	5-р давхрын телефон холбооны байгуулалт.	А2
9	3-р давхрын галын дохиоллын байгуулалт.	А2
10	4-р давхрын галын дохиоллын байгуулалт.	А2
11	5-р давхрын галын дохиоллын байгуулалт. 4-р давхарт одоо байгаа галын дохиоллын хянах, хүлээн авах самбарын бүдүүвч.	А2
12	Сигнал-20М-н холболтын бүдүүвч. Архивын өрөөнүүдийн бие даасан гал унтраах систем.	А2

Тайлбар бичиг

Уг ажлын зургийг 2022.02.25-ны өдрийн Т22.0108 (2023-093-ХО) тоот зураг төсөл боловсруулах даалгаврыг үндэслэн зохих норм, дүрмийн дагуу хийж гүйцэтгэв.

Зурагт тусгагдсан үндсэн шийдэл:

Зураг төслийн хүрээлэнгийн одоо байгаа галын дохиолол, интернет сүлжээ, телефон холбооны системүүдийг бүрэлдэхүүнтэй, шинэчилэн суурилуулахаар төлөвлөв.

Интернет сүлжээ:

1. ЗТХ-н өрөөнүүдэд одоо байгаа компьютерийн сүлжээний сэлгэгчүүдийг бүрэлдэхүүнтэй серверийн өрөөнд болон 3-р давхрын амралтын өрөөнд төлөвлөж буй сүлжээний шкафнд шинэ сэлгэгчийг суурилуулна.
2. Серверийн өрөөнд суурилуулах ерөнхий сүлжээний сэлгэгчээс бусад сэлгэгч руу шилэн кабелийг кабель далдлагчинд явуулж холбоно.
3. Компьютерийн сэлгэгчээс розетка хүртэл UTP кабелийг таазаар кабель далдлагчинд болон ханаар шавардлаган дор хуванцар уян хоолойд сүвлэн явуулж холбоно.
4. Хананд суурилуулах хосолсон розеткийг шалны түвшнээс 30-50см-н зайтай суурилуулна.
5. Ханан дахь сувагчлалыг цахилгааны кабелиас доод тал нь 15 см зайтай суурилуулна.

Телефон холбоо:

1. Эрдэнэт сувиллын дэргэд одоо байгаа телефон холбооны хуваарилах хайрцагнаас ТПП кабелийг байшингийн гадна ханаар болон дээвэрээр явуулж 3, 4-р давхрын самбарт төлөвлөж буй телефоны 50х2 хосын хуваарилах хайрцгийг цэнэлэнэ.
2. Цэнэглэсэн хайрцагнаас розетка хүртэл таазаар кабель далдлагчинд болон ханаар шавардлаган дор хуванцар уян хоолойд сүвлэн явуулж холбоно.

Галын дохиолол:

1. 4-р давхарт одоо байгаа галын дохиоллын хянах, хүлээн авах самбарын төхөөрөмжүүд хэвээр үлдэж, галын дохиоллын хэлхээ болон, галын дохиоллын мэдээлэгчүүдийг шинэчилэн суурилуулна.
2. Галын дохиоллын хүлээн авах станц /Сигнал-20М/-с КПСнг(А)-FRH кабелийг таазаар болон кабель далдлагчинд явуулж төлөвлөж буй утааны мэдээлэгчүүдийг холбоно.
3. Галын дохиоллын утааны мэдээлэгчүүдийг таазанд, гар мэдээлэгчийг шалны түвшнээс 1.5м-н өндөрт хананд, галын дохиоллын дуут болон гэрлэн дохиологчийг шалнаас 2.2м-н өндөрт хананд, байрлуулна.

Гал унтраах систем:

1. Архивын өрөөнд төлөвлөж буй бие даасан гал унтраах системийн модулийг гал мэдрэгч төхөөрөмжийн хамт таазанд, гал унтраах төхөөрөмжийг асаах гар залгуурыг шалны түвшнээс 1,5-н өндөрт гарах хаалганы дэргэд хананд байрлуулна.
2. Бүх угсралтын ажлыг Цахилгаан байгууламжийн дүрэм БД 43-101-03, Барилга байгууламжийн гал унтраах төхөөрөмж, дохиоллын хэрэгсэл БНбД 21-04-05, Барилгын дотор холбоо,дохиоллын сувагчлал ба кабелийн угсралт MNS 5471:2005, Цахилгаан техникийн ажил БНбД 03.05.06-90-ийн дагуу мэргэжлийн байгууллагаар хийлгэж гүйцэтгүүлнэ.

Иш татсан болон хавсаргасан материалын жагсаалт

Тэмдэглэгээ	Нэр	Тайлбар
	Иш татсан баримт бичиг	
БНбД 21-04-05	Барилга байгууламжийн гал унтраах төхөөрөмж,дохиоллын хэрэгсэл	
MNS 5532:2016	Мэдээлэл холбоо, дохиоллын тоног төхөөрөмжийн тэмдэглэгээ	
MNS 6586:2016	Барилга байгууламжийн мэдээлэл,холбоо,дохиоллын ажлын зураг боловсруулах ерөнхий шаардлага	
MNS 5471:2005	Барилгын дотор холбоо,дохиоллын сувагчлал ба кабелийн угсралт	
MNS 5207:2011	Шилэн кабелийн суурилуулалт. Техникийн шаардлага.	
БД 43-101-03	Цахилгаан байгууламжийн дүрэм	

Зөвшөөрөлцсэн

ЗТХ-н захирал — Д.Тамир

ХМТАЦ-ийн Галын автоматикийн хэсгийн дарга — Н.Шинэжил

ХМТАЦ-ийн Галын автоматикийн инженер — Э.Энхтүвшин

ХМТАЦ-ийн Мэдээлэл боловсруулах хэсгийн дарга — Д.Энхбаяр

ХМТАЦ-ийн Холбооны хэсгийн мастер — Л.Лхагвасүрэн

ЗТХ. ЦЗБТ	ЗТХ. Холбоо дохиоллын сүлжээ шугамын иж бүрэн засварын ажил.			ХД	
	Захирал	Д.Тамир	Ерөнхий өгөгдөл. Тайлбар бичиг.	Масштаб:	
	Ер.инженер	Т.Намсрайсүрэн		үе шат / хуудас / бүх хуудас	
	Тэргүүлэх ИЗБ	Д.Болормаа		АЗ / 1 / 12	
	Шалгасан	Д.Болормаа			
	Гүйцэтгэсэн	Б.Эрдэнэ	ЕГ шифр: 29.20.020 ТГ шифр:	2022.04	

А.2

Материалын түүвэр

Д/д	Нэр	Маяг	Хэмжих нэгж	Тоо	Нэг бүрийн жин.кг	Нийт жин. кг	Тайлбар
	Интернет сүлжээ						
1	Сүлжээний зогсуур. 19" 12Unit, 600x635x600mm (WxHxD)	WPR612	ш	2		60	
2	Шилэн кабелийн төгсгөлийн төхөөрөмж /иж бүрдэл-ODF 12 core/	SJOF-FDF-RM-12 C	ш	3		4.5	
3	Шилэн кабелийн холболтын кабель /Jumper/	LC-SC 3m 9/125 μm	ш	11			
4	Интернет сүлжээний модуль	Cisco SFP-10G-LR-S	ш	10			
5	Компьютерийн сүлжээний сэлгэгч /Switch 10 port/	Cisco SG350-10P	ш	1		2.1	
6	Компьютерийн сүлжээний сэлгэгч /Managed Switch 24 port/	Cisco catalyst C9500 24Y4C	ш	1		4	
7	Компьютерийн сүлжээний сэлгэгч /Switch 24 port/	Cisco catalyst C9200L-24PXG-4X	ш	4		16	
8	Хананд далд суурилуулах интернет сүлжээ болон телефон холбооны хосолсон розетка		ш	80		8	
9	Хананд далд суурилуулах интернет сүлжээний розетка		ш	25		1	
10	Сүлжээний утасны толгой	RJ45	ш	250		7	
11	Давхар хооронд татах зориулалт бүхий 12 core-н шилэн кабель	G652D	м	130		1	
12	Зэс голчтой, полиэтилэн тусгаарлагчтай сүлжээний кабель: 4x2x0,5	UTP cat6	м	5500		306	
13	Хуванцар цаг хоолой Ф16 мм /угсралтын хэрэгслийн хамт/		м	5000		185	
14	Хананд далд суурилуулах салбарлах хайрцаг		ш	70		35	
15	Олон салаа уртасгагч залгуур		ш	2		2	
16	Кабель тогтоогч /cable management of rack/		ш	8		4	
17							
	Телефон холбоо						
1	Телефон холбооны 50x2 хосын хуваарилах хайрцаг /иж бүрдэл/	КРТМ 50x2	ш	2		4	
2	Зэс дамжуулагчтай полиэтэлэн тусгаарлагчтай, полиэтэлэн бүрхүүлтэй тосон шахалттай кабель /100x2x0,4/	ТПП	м	350		189	
3	Зэс голчтой, ПВХ тусгаарлагчтай телефон холбооны кабель	КСПВ 4x0.5	м	3000		50	
4	Хуванцар цаг хоолой Ф16 мм /угсралтын хэрэгслийн хамт/		м	2300		85.1	
5	Телефон холбооны утасны толгой	RJ11	ш	180		1.8	
6							
7							
8							

Материалын түүвэр

Д/д	Нэр	Маяг	Хэмжих нэгж	Тоо	Нэг бүрийн жин.кг	Нийт жин. кг	Тайлбар
	Галын дохиолол						
1	Галын дохиоллын утааны мэдээлэгч /12В, 45мкА/	ИП 212-45	ш	120		25.2	
2	Галын дохиоллын гар мэдээлэгч	ИПР-ЗСУМ	ш	3		0.33	
3	Галын дохиоллын дуут болон гэрлэн дохио өгөгч /12В, 20мА, 105 дБ/	Маяк-12К	ш	1		0.3	
4	1,5 кОм-ийн эсэргүүцэл		ш	130			
5	4,7 кОм-ийн эсэргүүцэл		ш	20			
6	8,2 кОм-ийн эсэргүүцэл		ш	3			
7	Зэс голчтой, силикон резинен тусгаарлагчтай, галын дохиоллын хэлхээнд зориулсан гал тархаадаггүй кабель: 2x2x0.5	КПСнг(А)-FRHF	м	850		22.3	
8	Хуванцар цаг хоолой Ф16 мм /угсралтын хэрэгслийн хамт/		м	700		25.9	
9	Галын дохиоллын холболтын хайрцаг	КС-4	ш	50		15	
10	Тэлэгч L=40мм		хайрцаг	5		2.5	
11	Шруп L=40мм		хайрцаг	5		6	
	Гал унтраах систем						
1	Таазанд тоноглох гал унтраах төхөөрөмж /72м², 216м³/	МПП (Н)-4И -ГЗ-У2	ш	4		16	
2	Таазанд тоноглох гал унтраах төхөөрөмжийн асаах төхөөрөмж	УСП-101-72 Э	ш	4		2	
3	Гал унтраах төхөөрөмжийн гар залгуур	УСП-101-Р	ш	2		1	
4	Зэс голчтой, силикон резинен тусгаарлагчтай, галын дохиоллын хэлхээнд зориулсан гал тархаадаггүй кабель: 2x2x0.5	КПСнг(А)-FRHF	м	30		0.8	
	Бусад материал						
1	100x40мм-н хэмжээтэй кабель далдлах хуванцар хайрцаг		м	600		900	
2	Ган хоолой Ф50 мм		м	8		16	
	Буулгах ажил						
1	Хананд далд суурилуулах интернет сүлжээ болон телефон холбооны хосолсон розетка		ш	60			
2	Зэс голчтой, полиэтилэн тусгаарлагчтай сүлжээний кабель: 4x2x0,5		м	2000			
3	Зэс голчтой, ПВХ тусгаарлагчтай телефон холбооны кабель /2x2x0,5/		м	2000			
4	Галын дохиоллын дулааны мэдээлэгч		ш	100			
5	Зэс голчтой, силикон резинен тусгаарлагчтай, галын дохиоллын хэлхээнд зориулсан гал тархаадаггүй кабель: 2x2x0.5		м	750			

ЗТХ. ЦЗБТ	ЗТХ. Холбоо дохиоллын сүлжээ шугамын иж бүрэн засварын ажил.				ХД
	Захирал	Д.Тамир	Материалын түүвэр.	Масштаб:	
	Ер.инженер	Т.Намсрайсүрэн		үе шат	хуудас / бүх хуудас
	Тэргүүлэх ИЗБ	Д.Болормаа		АЗ	2 / 12
	Шалгасан	Д.Болормаа			
	Гүйцэтгэсэн	Б.Эрдэнэ	ЕГ шифр: 29.20.020	2022.04	
			ТГ шифр:		

3-р давхрын интернет сүлжээний байгуулалт. M1:100

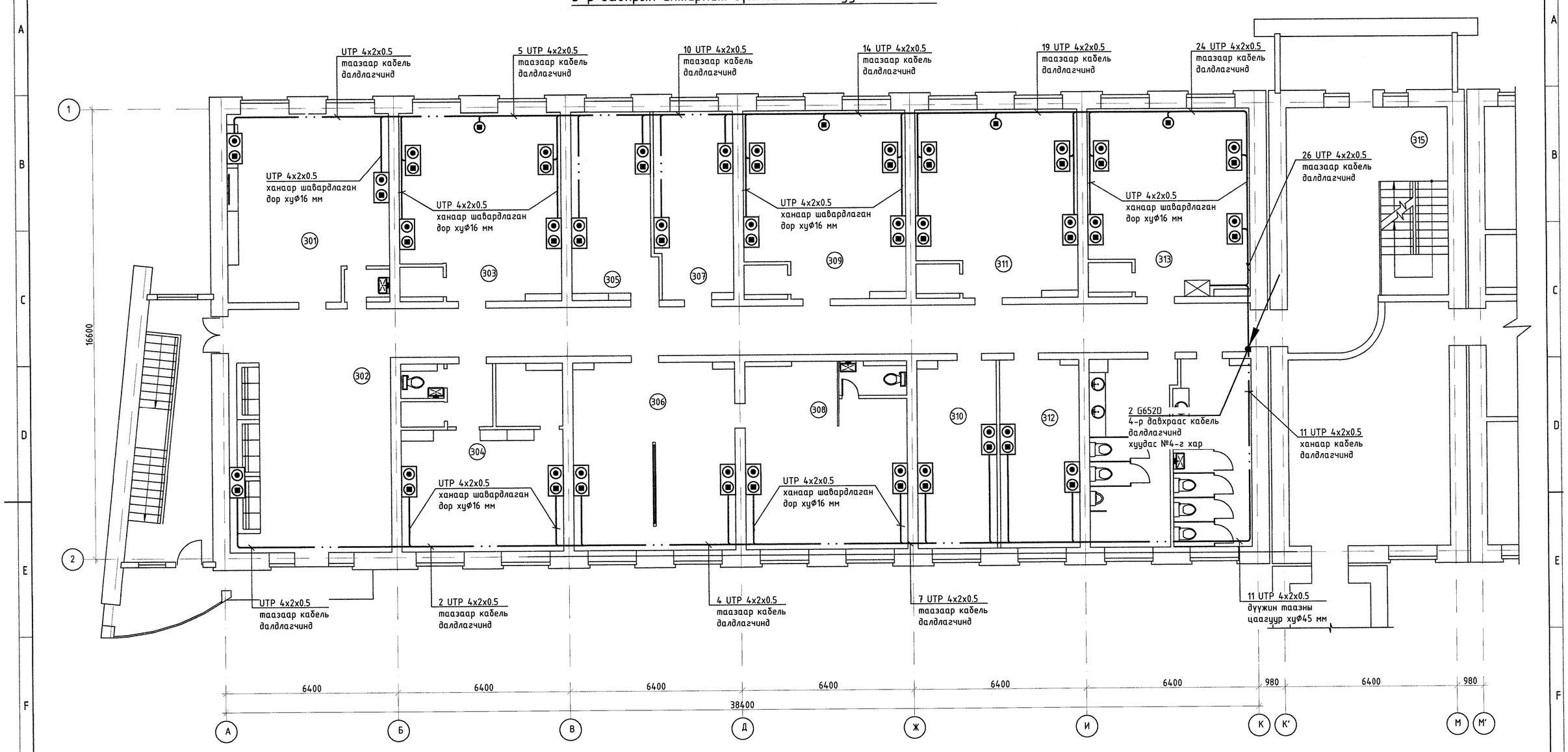

ӨРӨӨНИЙ ТАСАЛГААНЫ ТОДОРХОЙЛОЛТ

Өрөөний дугаар	Өрөөний нэр	Талбай м²	Өрөөний дугаар	Өрөөний нэр	Талбай м²
301	Хэлэлцээрийн өрөө	37.3	309	Төсвийн товчоо	39.3
302	Хонгил	123.1	310	Технологийн товчоо тэргүүлэх	20.6
303	Өргөн тээвэрлэх товчоо	39.3	311	Технологийн товчоо	39.3
304	Ерөнхий инженер	33.7	312	Төсвийн товчоо тэргүүлэх	20.6
305	Өргөн тээвэрлэх товчоо тэргүүлэх	20.5	313	Амралтын өрөө	39.3
306	Биччиг хэргийн ажилтан	39.3	314	Агуулах	12.8
307	Эдийн засагч	20.2	315	Хонгил	17.5
308	Захирал	33			

Таних тэмдэг

Тэмдэглэгээ	Нэр
☒	Сүлжээний шкаф /төлөвлөж буй/
50	Телефоны 50x2 хосын хуваарилах хайрцаг
◉ ◉	Хананд далд суурилуулах телефон, компьютерийн сүлжээний хосолсон розетка
—··—	Интернет сүлжээний кабель
——	Телефон холбооны кабель

ЗТХ. ЦЗБТ	ЗТХ. Холбоо дохиоллын сүлжээ шугамын иж бүрэн засварын ажил.				ХД
	Захирал	Д.Тамир	3-р давхрын интернет сүлжээний байгуулалт.	Масштаб:	
	Ер.инженер	Т.Намсрайсүрэн		үе шат	хуудас / бүх хуудас
	Тэргүүлэх ИЗБ	Д.Болормаа		АЗ	3 / 12
	Шалгасан	Д.Болормаа			
	Гүйцэтгэсэн	Б.Эрдэнэ	ЕГ шифр: 29.20.020	2022.04	
			ТГ шифр:		

4-р давхрын интернет сүлжээний байгуулалт. М1:100

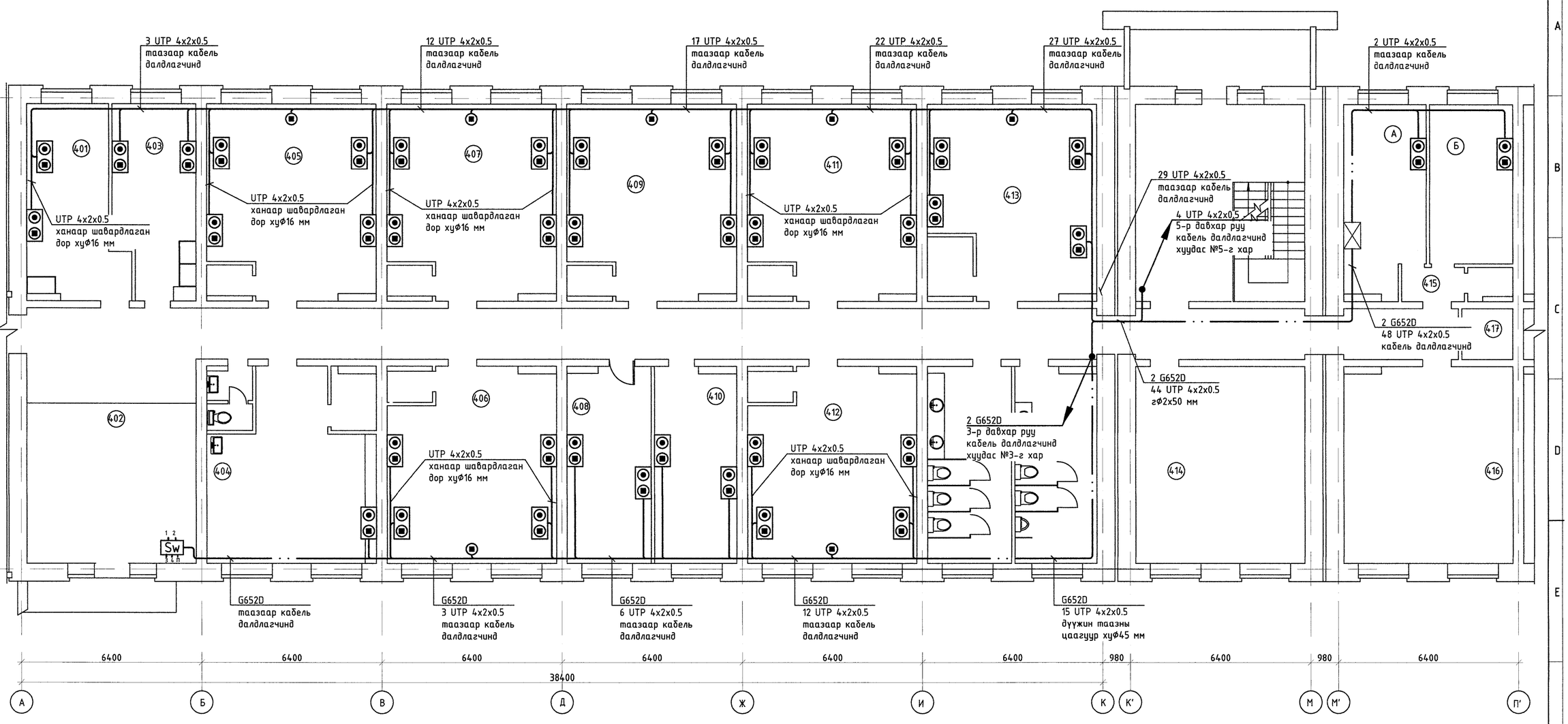

ӨРӨӨНИЙ ТАСАЛГААНЫ ТОДОРХОЙЛОЛТ

Өрөөний дугаар	Өрөөний нэр	Талбай м²	Өрөөний дугаар	Өрөөний нэр	Талбай м²
400	Хонгил	37.3			
401	Архивч, олшруулах ажилтан	20.4	411	Барилгын товчоо №2	39.3
402	Хэвлэх өрөө	29.7	412	Барилгын товчоо №3	39.3
403	Дулааны товчоо тэргүүлэх	20.5	413	Барилгын товчоо №4	37.4
404	Цайны өрөө	33.7	414	Архив	41.9
405	Дулааны товчоо	39.3	415	Хонгил	23.8
406	Цахилгааны товчоо	39.3	416	Архив №2	41.6
407	Цахилгааны товчоо №2	39.3	417	Агуулах	12.8
408	Цахилгааны товчоо тэргүүлэх	16.6	419	Серверийн өрөө	18.7
409	Барилгын товчоо	39.3	421	Үйлчлэгч нарын өрөө	16.5
410	Барилгын товчоо тэргүүлэх	16.6	422	Агуулах №2	3.3

Таних тэмдэг

Тэмдэглэгээ	Нэр
	Сүлжээний шкаф /төлөвлөж буй/
50	Телефоны 50x2 хосын хуваарилах хайрцаг
	Хананд далд суурилуулах телефон, компьютерийн сүлжээний хосолсон розетка
	Интернет сүлжээний кабель
	Телефон холбооны кабель

ЗТХ. Холбоо дохиоллын сүлжээ шугамын иж бүрэн засварын ажил.				ХД
Захирал	Д.Тамир		4-р давхрын интернет сүлжээний байгуулалт.	Масштаб: үе шат / хуудас / бүх хуудас
Ер.инженер	Т.Намсрайсүрэн			А3 / 4 / 12
Тэргүүлэх ИЗБ	Д.Болормаа			
Шалгасан	Д.Болормаа			
ЗТХ. ЦЗБТ	Гүйцэтгэсэн	Б.Эрдэнэ	ЕГ шифр: 29.20.020 / ТГ шифр:	2022.04

5-р давхрын интернет сүлжээний байгуулалт. М1:100

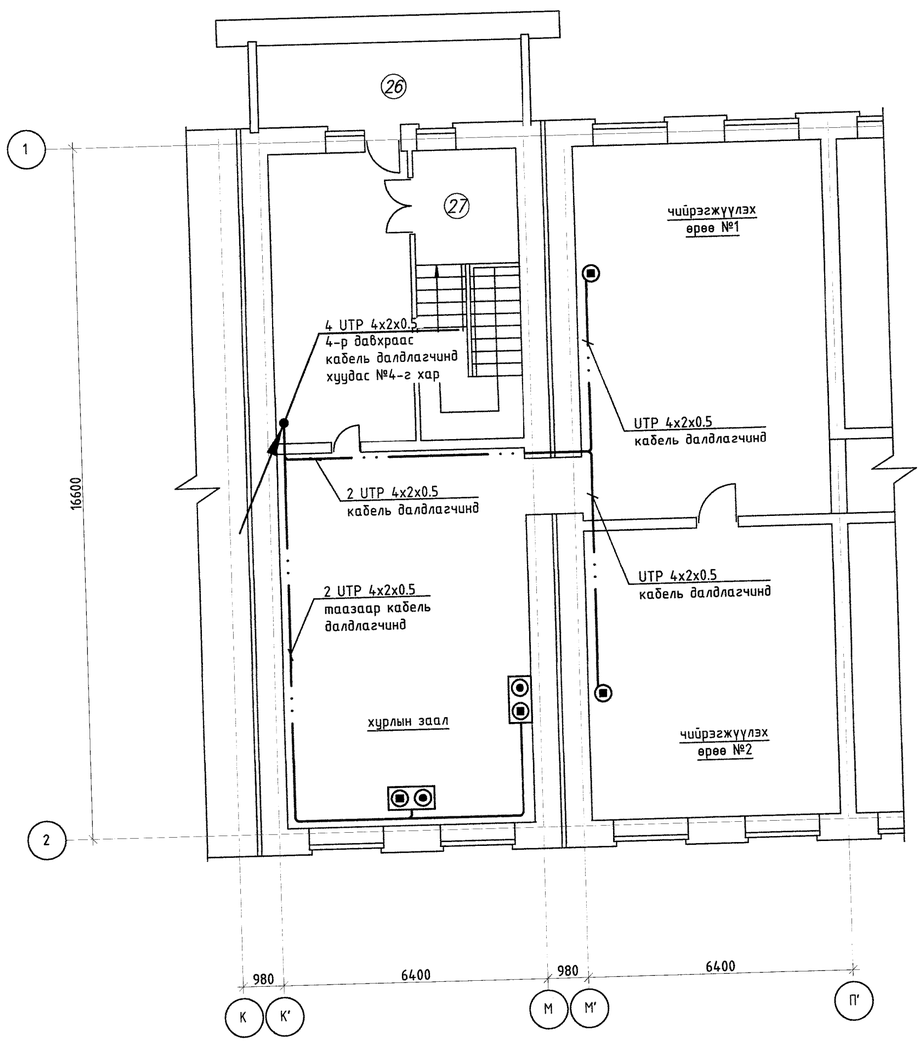

Физик кабелийн гадна трассын байгуулалт. М1:1000

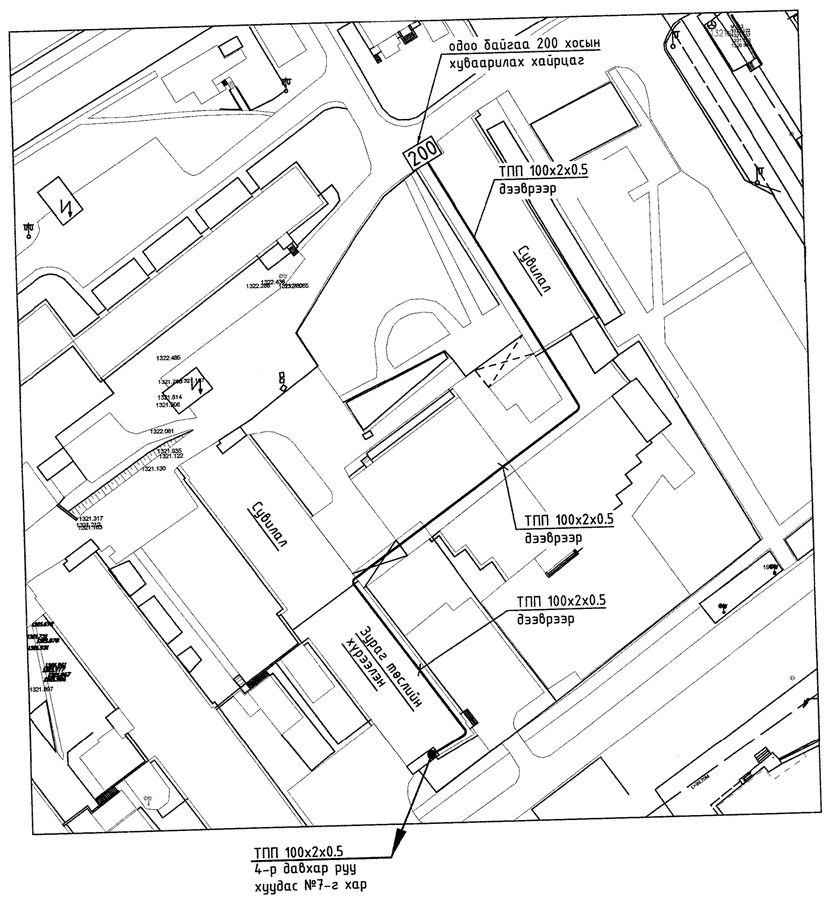

ЗТХ. Холбоо дохиоллын сүлжээ шугамын иж бүрэн засварын ажил.				ХД
Захирал	Д.Тамир		5-р давхрын интернет сүлжээний байгуулалт. Физик кабелийн гадна трассын байгуулалт.	Масштаб: үе шат / хуудас / бүх хуудас
Ер.инженер	Т.Намсрайсүрэн			А3 / 5 / 12
Тэргүүлэх ИЗБ	Д.Болормаа			
Шалгасан	Д.Болормаа			
ЗТХ. ЦЗБТ	Гүйцэтгэсэн	Б.Эрдэнэ	ЕГ шифр: 29.20.020 / ТГ шифр:	2022.04

3-р давхрын телефон холбооны байгуулалт. М1:100

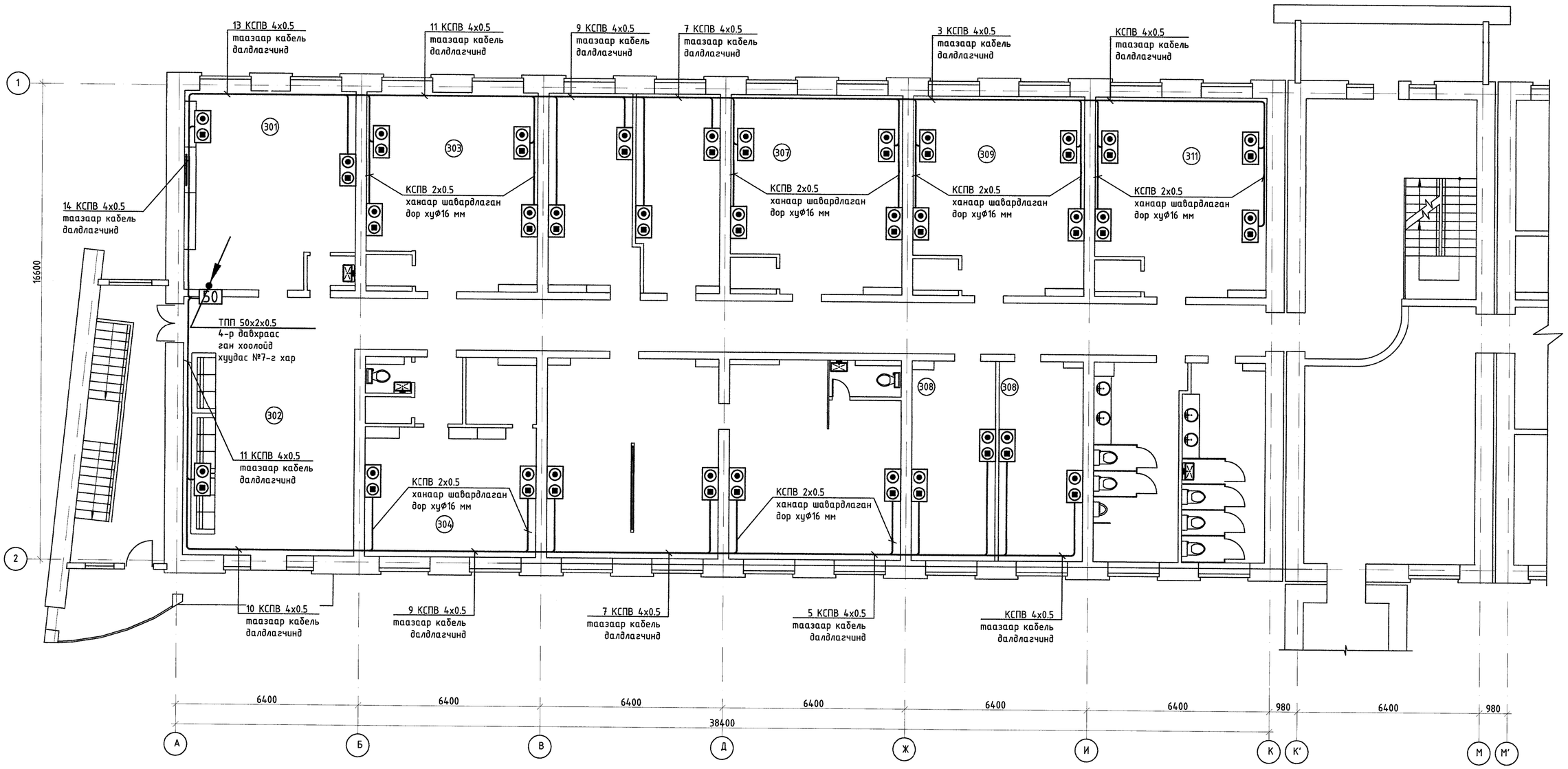

ӨРӨӨНИЙ ТАСАЛГААНЫ ТОДОРХОЙЛОЛТ

Өрөөний дугаар	Өрөөний нэр	Талбай м²	Өрөөний дугаар	Өрөөний нэр	Талбай м²
301	Хэлэлцээрийн өрөө	37.3	309	Төсвийн товчоо	39.3
302	Хонгил	123.1	310	Технологийн товчоо тэргүүлэх	20.6
303	Өргөн тээвэрлэх товчоо	39.3	311	Технологийн товчоо	39.3
304	Ерөнхий инженер	33.7	312	Төсвийн товчоо тэргүүлэх	20.6
305	Өргөн тээвэрлэх товчоо тэргүүлэх	20.5	313	Амралтын өрөө	39.3
306	Бичиг хэргийн ажилтан	39.3	314	Агуулах	12.8
307	Эдийн засагч	20.2	315	Хонгил	17.5
308	Захирал	33			

Таних тэмдэг

Тэмдэглэгээ	Нэр
⊠	Сүлжээний шкаф /төлөвлөж буй/
50	Телефоны 50х2 хосын хуваарилах хайрцаг
◉◉	Хананд далд суурилуулах телефон, компьютерийн сүлжээний хосолсон розетка
—··—	Интернет сүлжээний кабель
——	Телефон холбооны кабель

ЗТХ. ЦЗБТ	ЗТХ. Холбоо дохиоллын сүлжээ шугамын иж бүрэн засварын ажил.				ХД
	Захирал	Д.Тамир	3-р давхрын телефон холбооны байгуулалт.	Масштаб:	
	Ер.инженер	Т.Намсрайсүрэн		үе шат	хуудас	бүх хуудас
	Тэргүүлэх ИЗБ	Д.Болормаа		АЗ	6	12
	Шалгасан	Д.Болормаа		ЕГ шифр: 29.20.020	2022.04	
	Гүйцэтгэсэн	Б.Эрдэнэ		ТГ шифр:		

А.2

4-р давхрын телефон холбооны байгуулалт. М1:100

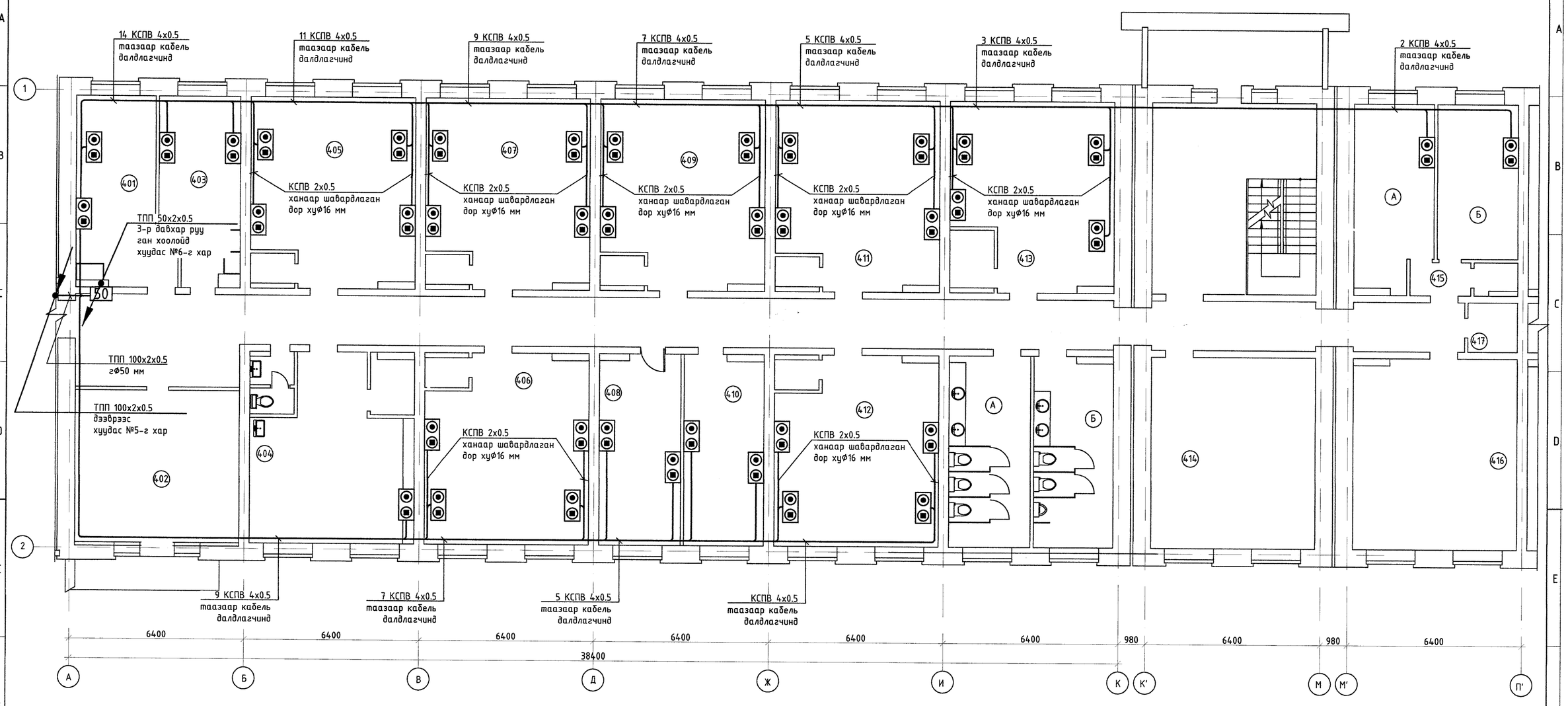

ӨРӨӨНИЙ ТАСАЛГААНЫ ТОДОРХОЙЛОЛТ

Өрөөний дугаар	Өрөөний нэр	Талбай м²
400	Хонгил	37.3
401	Архивч, олшруулах ажилтан	20.4
402	Хэвлэх өрөө	29.7
403	Дулааны товчоо тэргүүлэх	20.5
404	Цайны өрөө	33.7
405	Дулааны товчоо	39.3
406	Цахилгааны товчоо	39.3
407	Цахилгааны товчоо №2	39.3
408	Цахилгааны товчоо тэргүүлэх	16.6
409	Барилгын товчоо	39.3
410	Барилгын товчоо тэргүүлэх	16.6

Өрөөний дугаар	Өрөөний нэр	Талбай м²
411	Барилгын товчоо №2	39.3
412	Барилгын товчоо №3	39.3
413	Барилгын товчоо №4	37.4
414	Архив	41.9
415	Хонгил	23.8
416	Архив №2	41.6
417	Агуулах	12.8
419	Серверийн өрөө	18.7
421	Үйлчлэгч нарын өрөө	16.5
422	Агуулах №2	3.3

Таних тэмдэг

Тэмдэглэгээ	Нэр
	Сүлжээний шкаф /төлөвлөж буй/
50	Телефоны 50х2 хосын хуваарилах хайрцаг
	Хананд далд суурилуулах телефон, компьютерийн сүлжээний хосолсон розетка
	Интернет сүлжээний кабель
	Телефон холбооны кабель

ЗТХ. ЦЗБТ	ЗТХ. Холбоо дохиоллын сүлжээ шугамын иж бүрэн засварын ажил.			ХД
	Захирал	Д.Тамир	4-р давхрын телефон холбооны байгуулалт.	Масштаб: үе шат / хуудас / бүх хуудас
	Ер.инженер	Т.Намсрайсүрэн		АЗ / 7 / 12
	Тэргүүлэх ИЗБ	Д.Болормаа		
	Шалгасан	Д.Болормаа	ЕГ шифр: 29.20.020	2022.04
	Гүйцэтгэсэн	Б.Эрдэнэ	ТГ шифр:	

5-р давхрын телефон холбооны байгуулалт. М1:100

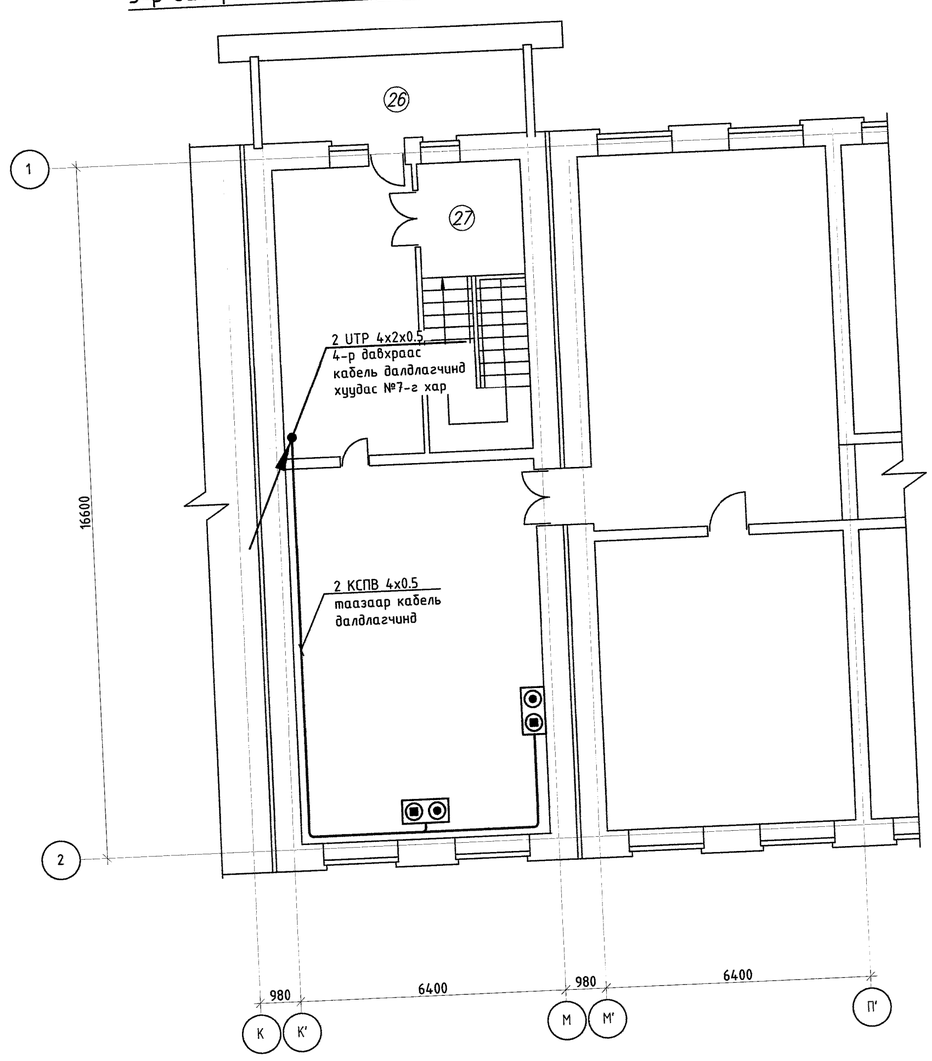

Таних тэмдэг

Тэмдэглэгээ	Нэр
	Сүлжээний шкаф /төлөвлөж буй/
50	Телефоны 50х2 хосын хуваарилах хайрцаг
	Хананд далд суурилуулах телефон, компьютерийн сүлжээний хосолсон розетка
	Интернет сүлжээний кабель
	Телефон холбооны кабель

ЗТХ. ЦЗБТ	ЗТХ. Холбоо дохиоллын сүлжээ шугамын иж бүрэн засварын ажил.			ХД
	Захирал	Д.Тамир	5-р давхрын телефон холбооны байгуулалт.	Масштаб: үе шат / хуудас / бүх хуудас
	Ер.инженер	Т.Намсрайсүрэн		АЗ / 8 / 12
	Тэргүүлэх ИЗБ	Д.Болормаа		
	Шалгасан	Д.Болормаа	ЕГ шифр: 29.20.020	2022.04
	Гүйцэтгэсэн	Б.Эрдэнэ	ТГ шифр:	

3-р давхрын галын дохиоллын байгуулалт. М1:100

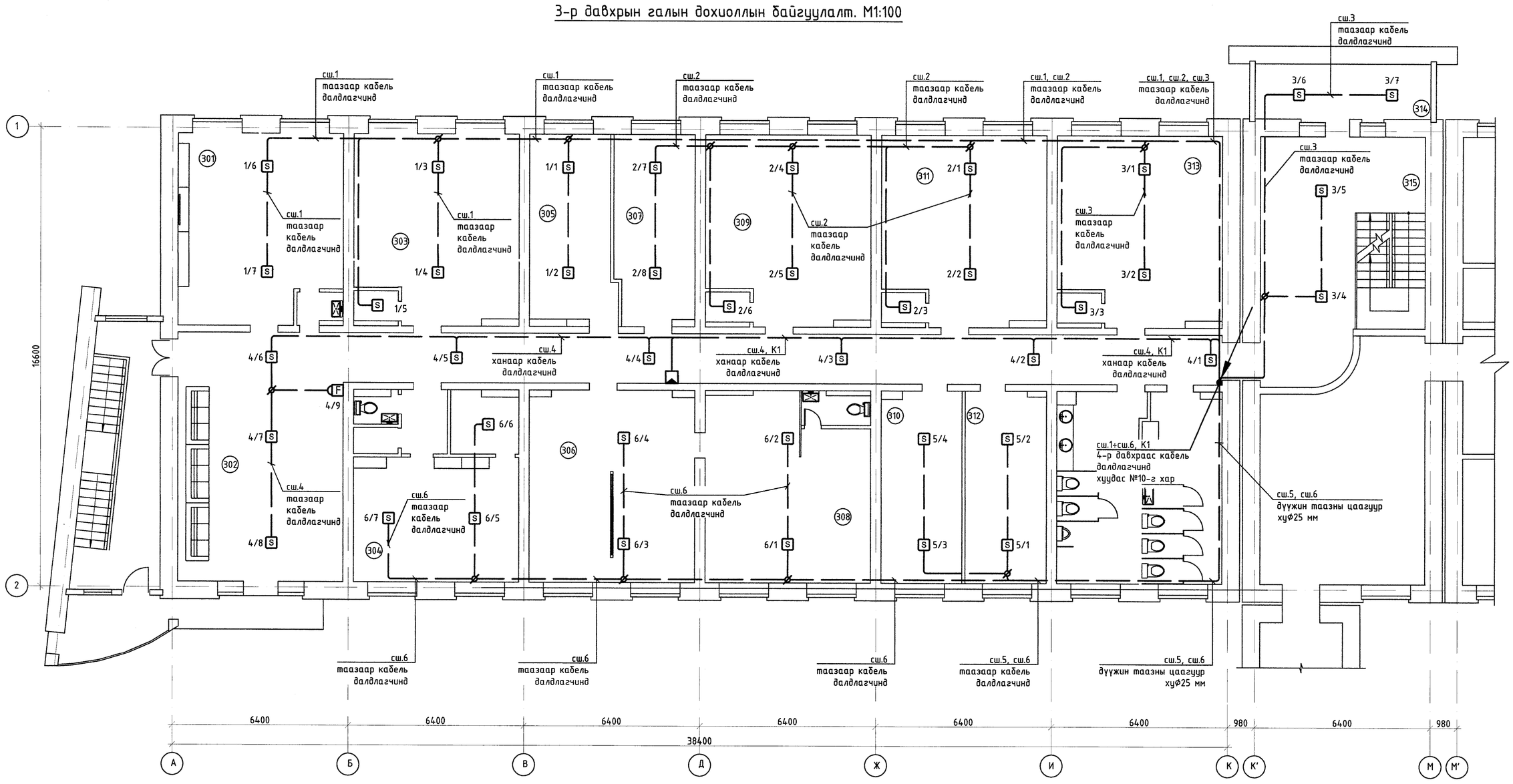

ӨРӨӨНИЙ ТАСАЛГААНЫ ТОДОРХОЙЛОЛТ

Өрөөний дугаар	Өрөөний нэр	Талбай м²	Өрөөний дугаар	Өрөөний нэр	Талбай м²
301	Хэлэлцээрийн өрөө	37.3	309	Төсвийн товчоо	39.3
302	Хонгил	123.1	310	Технологийн товчоо тэргүүлэх	20.6
303	Өрөөн тээвэрлэх товчоо	39.3	311	Технологийн товчоо	39.3
304	Ерөнхий инженер	33.7	312	Төсвийн товчоо тэргүүлэх	20.6
305	Өрөөн тээвэрлэх товчоо тэргүүлэх	20.5	313	Амралтын өрөө	39.3
306	Бичиг хэргийн ажилтан	39.3	314	Агуулах	12.8
307	Эдийн засагч	20.2	315	Хонгил	17.5
308	Захирал	33			

Таних тэмдэг /галын дохиолол/

Тэмдэглэгээ	Нэр
FACP	Галын дохиоллын хянах, хүлээн авах станц /одоо байгаа/
F	Галын дохиоллын гар мэдээлэгч
	Галын дохиоллын дуут болон гэрлэн дохио өгөгч
S	Галын дохиоллын утааны мэдээлэгч
— — —	Галын дохиоллын кабель
ø	Галын дохиоллын холболтын хайрцаг

ЗТХ. ЦЗБТ

ЗТХ. Холбоо дохиоллын сүлжээ шугамын иж бүрэн засварын ажил.

Захирал	Д.Тамир		3-р давхрын галын дохиоллын байгуулалт.	ХД
Ер.инженер	Т.Намсрайсүрэн			Масштаб: үе шат / хуудас / бүх хуудас
Тэргүүлэх ИЗБ	Д.Болормаа			АЗ / 9 / 12
Шалгасан	Д.Болормаа		ЕГ шифр: 29.20.020	2022.04
Гүйцэтгэсэн	Б.Эрдэнэ		ТГ шифр:	

A.2

4-р давхрын галын дохиоллын байгуулалт. М1:100

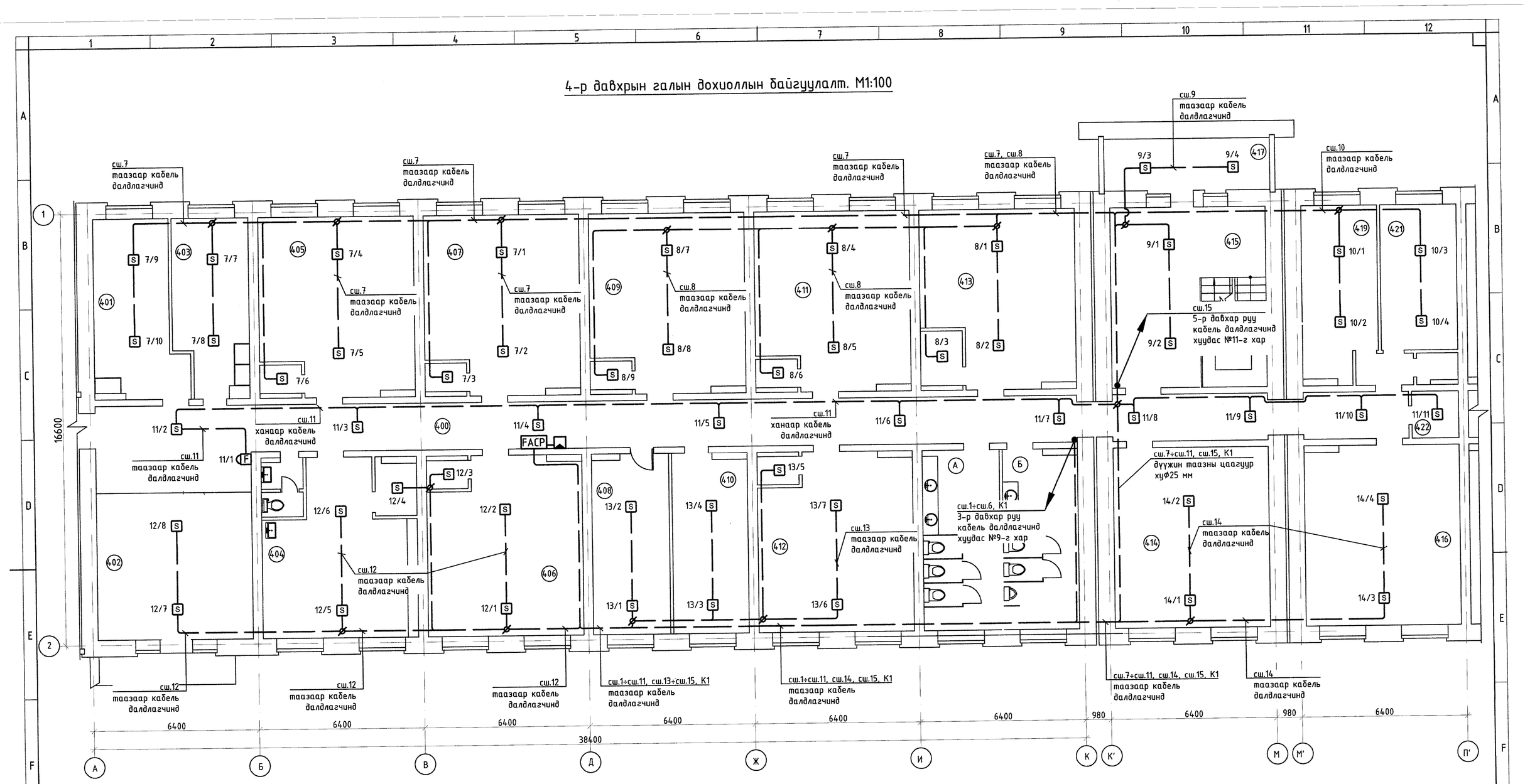

ӨРӨӨНИЙ ТАСАЛГААНЫ ТОДОРХОЙЛОЛТ

Өрөөний дугаар	Өрөөний нэр	Талбай м²	Өрөөний дугаар	Өрөөний нэр	Талбай м²
400	Хонгил	37.3	411	Барилгын товчоо №2	39.3
401	Архивч, олшруулах ажилтан	20.4	412	Барилгын товчоо №3	39.3
402	Хэвлэх өрөө	29.7	413	Барилгын товчоо №4	37.4
403	Дулааны товчоо тэргүүлэх	20.5	414	Архив	41.9
404	Цайны өрөө	33.7	415	Хонгил	23.8
405	Дулааны товчоо	39.3	416	Архив №2	41.6
406	Цахилгааны товчоо	39.3	417	Агуулах	12.8
407	Цахилгааны товчоо №2	39.3	419	Серверийн өрөө	18.7
408	Цахилгааны товчоо тэргүүлэх	16.6	421	Үйлчлэгч нарын өрөө	16.5
409	Барилгын товчоо	39.3	422	Агуулах №2	3.3
410	Барилгын товчоо тэргүүлэх	16.6			

Таних тэмдэг /галын дохиолол/

Тэмдэглэгээ	Нэр
FACP	Галын дохиоллын хянах, хүлээн авах станц /одоо байгаа/
F	Галын дохиоллын гар мэдээлэгч
	Галын дохиоллын дуут болон гэрлэн дохио өгөгч
S	Галын дохиоллын утааны мэдээлэгч
— — —	Галын дохиоллын кабель
ø	Галын дохиоллын холболтын хайрцаг

ЗТХ. ЦЗБТ

ЗТХ. Холбоо дохиоллын сүлжээ шугамын иж бүрэн засварын ажил.

Захирал	Д.Тамир		4-р давхрын галын дохиоллын байгуулалт.	ХД
Ер.инженер	Т.Намсрайсүрэн			Масштаб: үе шат / хуудас / бүх хуудас
Тэргүүлэх ИЗБ	Д.Болормаа			АЗ / 10 / 12
Шалгасан	Д.Болормаа		ЕГ шифр: 29.20.020	2022.04
Гүйцэтгэсэн	Б.Эрдэнэ		ТГ шифр:	

A.2

5-р давхрын галын дохиоллын байгуулалт. М1:100

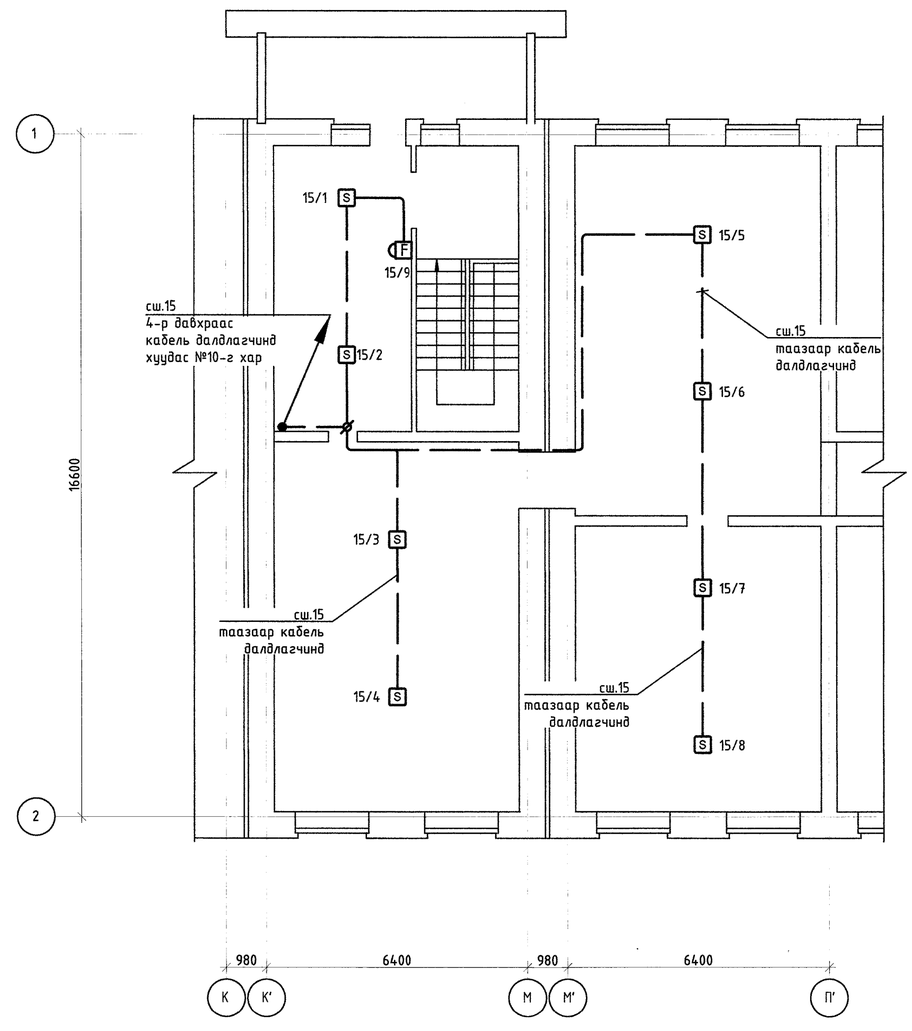

4-р давхарт одоо байгаа галын дохиоллын хянах, хүлээн авах самбарын бүдүүвч.

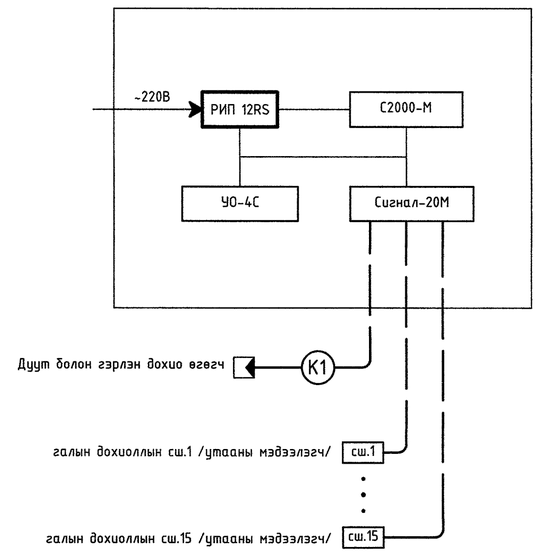

Таних тэмдэг /галын дохиолол/

Тэмдэглэгээ	Нэр
FACP	Галын дохиоллын хянах, хүлээн авах станц /одоо байгаа/
F	Галын дохиоллын гар мэдээлэгч
	Галын дохиоллын дуут болон гэрлэн дохио өгөгч
S	Галын дохиоллын утааны мэдээлэгч
— — —	Галын дохиоллын кабель
⌀	Галын дохиоллын холболтын хайрцаг

ЗТХ. Холбоо дохиоллын сүлжээ шугамын иж бүрэн засварын ажил.					ХД
Захирал	Д.Тамир		5-р давхрын галын дохиоллын байгуулалт. 4-р давхарт одоо байгаа галын дохиоллын хянах, хүлээн авах самбарын бүдүүвч.	Масштаб: үе шат	хуудас / бүх хуудас
Ер.инженер	Т.Намсрайсүрэн			АЗ	11 / 12
Тэргүүлэх ИЗБ	Д.Болормаа				
Шалгасан	Д.Болормаа				
ЗТХ. ЦЗБТ			ЕГ шифр: 29.20.020	2022.04	
	Гүйцэтгэсэн	Б.Эрдэнэ	ТГ шифр:		

Сигнал-20М-н холболтын бүдүүвч

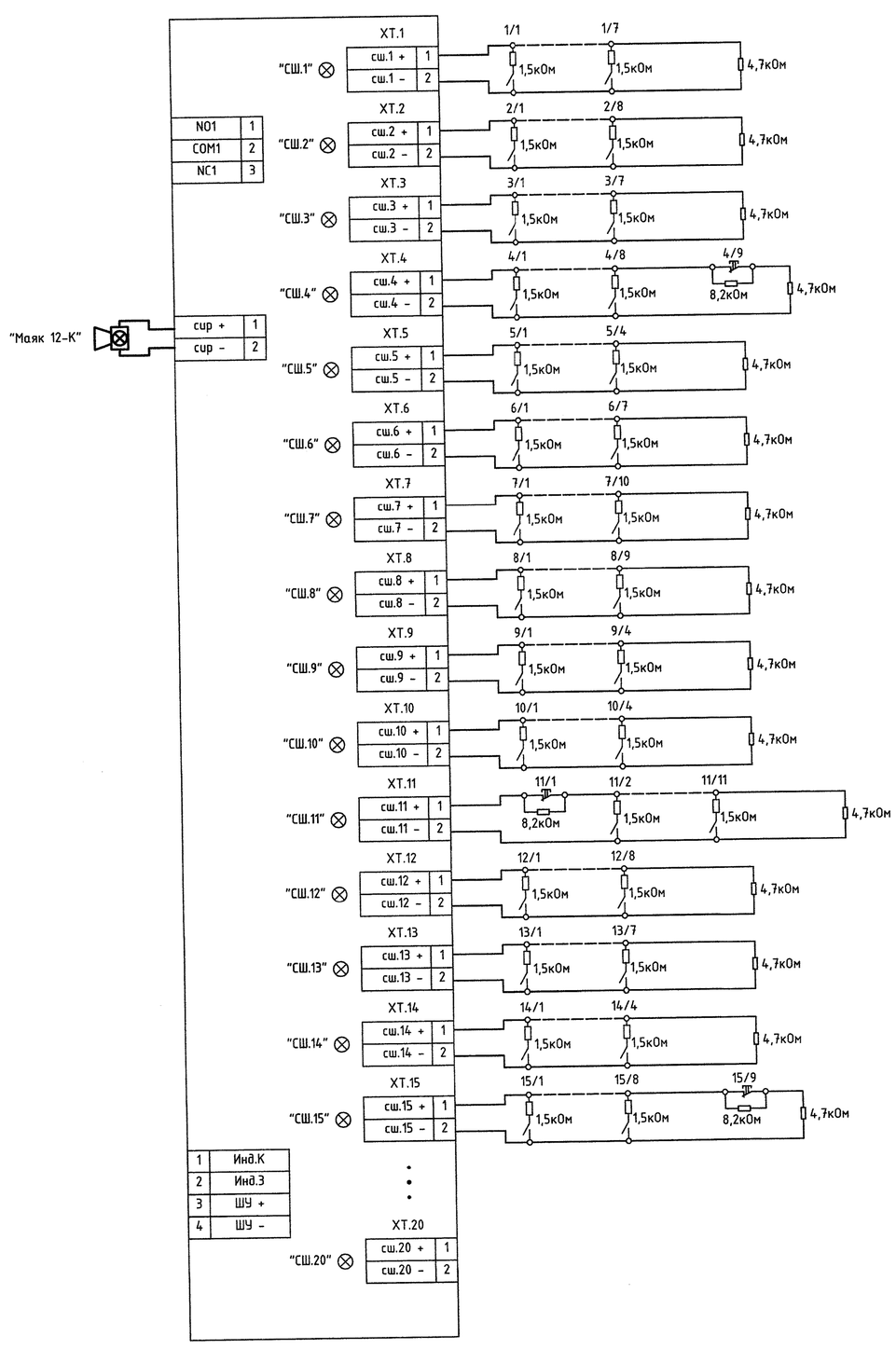

Архивын өрөөнүүдийн бие даасан гал унтраах систем. М1:100

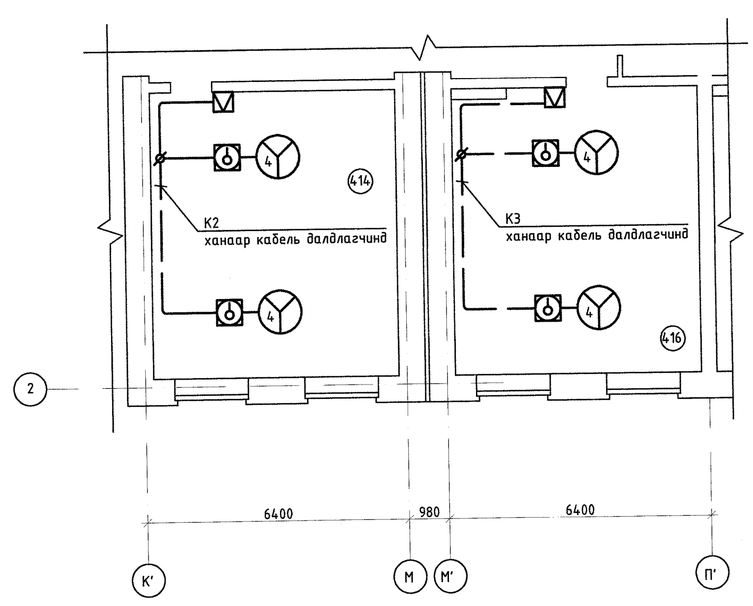

Таних тэмдэг /гал унтраах систем/

Тэмдэглэгээ	Нэр
	Таазанд тоноглох гал унтраах төхөөрөмж /Тунгус-4/
	Гал унтраах төхөөрөмжийн асаах төхөөрөмж /УСП-101-72 Э/
	Гал унтраах төхөөрөмжийн гар залгуур /УСП-101-Р/
⌀	Галын дохиоллын холболтын хайрцаг
— — —	Галын дохиоллын кабель

ЗТХ. Холбоо дохиоллын сүлжээ шугамын иж бүрэн засварын ажил.					ХД
Захирал	Д.Тамир		Сигнал-20М-н холболтын бүдүүвч. Архивын өрөөнүүдийн бие даасан гал унтраах систем.	Масштаб: үе шат	хуудас / бүх хуудас
Ер.инженер	Т.Намсрайсүрэн			АЗ	12 / 12
Тэргүүлэх ИЗБ	Д.Болормаа				
Шалгасан	Д.Болормаа				
ЗТХ. ЦЗБТ			ЕГ шифр: 29.20.020	2022.04	
	Гүйцэтгэсэн	Б.Эрдэнэ	ТГ шифр:		