БАТЛАВ
"БАГАНУУР ЗҮҮН ӨМНӨД БҮСИЙН ЦАХИЛГААН ТҮГЭЭХ СҮЛЖЭЭ" ТӨХК-ИЙН ГҮЙЦЭТГЭХ ЗАХИРАЛ
Х.ГАНЧУЛУУН

2025 оны 02 дугаар сарын 24

ДОРНОГОВЬ ЦТССАЛБАРЫН 10 кВ-ЫН ЦДАШ-ЫГ ШИНЭЧЛЭХ АЖЛЫН МАТЕРИАЛ (НТШ№25/04)

Д/д	Техникийн үзүүлэлт	Хэмжих нэгж	Тоо хэмжээ	Тайлбар
1	2	3	4	5
1	Тулаасны бэхэлгээ боолт гайк, шайба (12 м тулгуурт)	ком	2	Техникийн тодорхойлолтын дагуу
2	Тулаасны хязгаарлагч, даруулга боолт гайк, шайба (12 м тулгуурт)	ком	2	Техникийн тодорхойлолтын дагуу
3	Серьга	ш	33	Техникийн тодорхойлолтын дагуу
4	Ушко	ш	33	Техникийн тодорхойлолтын дагуу
5	Газардуулгын төмөр	м	48	Ф-10 мм2-н цул бөөрөнхий төмөр
6	Круг	м	56	Ф-22 мм2-н цул бөөрөнхий төмөр
7	Электрод	кг	5	Техникийн тодорхойлолтын дагуу
8	Труба	м	32	Ф-25 мм2 голчтой цайрдсан байна
9	Хамгаалалтын хар хоолой (солонгос)	м	12	Техникийн тодорхойлолтын дагуу
10	ОПН цэнэг шавхагч	ком	1	Техникийн тодорхойлолтын дагуу
11	10 кВ-ын төмөр бетон тулгууртай АШ-ын завсрын тулгуурын траверс (хөндлөвч) бэхэлгээ боолтын хамт	ком	2	Техникийн тодорхойлолтын дагуу
12	10 кВ-ын АШ-ын анкер тулгуурын траверс бэхэлгээ боолтын хамт	ком	2	Техникийн тодорхойлолтын дагуу
13	Хөндийрүүлэгч	ш	26	Техникийн тодорхойлолтын дагуу
14	Хөндийрүүлэгч	ш	21	Техникийн тодорхойлолтын дагуу

15	Хөндийрүүлэгч (PSI42CC)	ш	12	Техникийн тодорхойлолтын дагуу
16	Газардуулга тавих дэгээ (TNDC 45401 FA BI 95)	ш	6	Техникийн тодорхойлолтын дагуу
17	Таталтын хавчаар	ш	33	Техникийн тодорхойлолтын дагуу
18	Салбарлагч хавчаар	ш	15	Техникийн тодорхойлолтын дагуу
19	Тасдагчны ир	ш	5	230*1.6*22.23 мм хэмжээтэй
20	Зажем (JJCF10-4)	ш	1	Техникийн тодорхойлолтын дагуу
21	Хуурай салгуур (суурийн хамт)	ком	4	Техникийн тодорхойлолтын дагуу
22	Төгсгөвч	ш	36	Техникийн тодорхойлолтын дагуу
23	Вязка	ш	60	Техникийн тодорхойлолтын дагуу
24	Гэмтэл заагч	ком	1	Техникийн тодорхойлолтын дагуу
25	Электрод	кг	1	Техникийн тодорхойлолтын дагуу
26	Таслагчийн ир (жижиг)	боодол	1	150*1*16 мм хэмжээтэй
27	Газардуулгын полосо	м	44	4*40 мм хэмжээтэй, хувийн эсэргүүцэл бага, үйлдвэрээс зэврэлтийн эсрэг түрхлэгтэй байна
28	10 кВ-ын ЦДКШ-ын хомут	ком	2	Техникийн тодорхойлолтын дагуу
29	10 кВ-ын ЦДКШ (Орос)	м	260	Техникийн тодорхойлолтын дагуу
30	10 кВ-ын Муфть (төгсгөлийн)	ком	4	Техникийн тодорхойлолтын дагуу
31	Тоосго	ш	1793	250x120x65 мм хэмжээтэй, бутарч хагарахгүй, нүхгүй улаан тоосго
32	Элс	м3	21.6	Бохирдол хоггүй, шигшсэн элс
33	Кабелийн тууз	боодол	1	Техникийн тодорхойлолтын дагуу
34	Будаг (төмрийн хар)	кг	2	Техникийн тодорхойлолтын дагуу
35	Будаг (төмрийн шар)	кг	1	Техникийн тодорхойлолтын дагуу
36	Будаг (төмрийн ногоон)	кг	1	Техникийн тодорхойлолтын дагуу
37	Будаг (төмрийн улаан)	кг	1	Техникийн тодорхойлолтын дагуу

38	Будаг шингэлэгч	кг	2	Техникийн тодорхойлолтын дагуу
39	Багс	ш	4	Техникийн тодорхойлолтын дагуу
40	Зажем (ПА-50)	ш	6	Техникийн тодорхойлолтын дагуу
41	Хар тос	л	10	Газарт булах, бетон будах зориулалттай

ХЯНАСАН:
ТҮАХБХ-ИЙН АХЛАХ, ЗИ А.ЛХАМСҮРЭН

ЗАСВАР, ХӨРӨНГӨ ОРУУЛАЛТЫН
ТӨЛӨВЛӨЛТ ХАРИУЦСАН ИНЖЕНЕР Л.МӨНХ-ЭРДЭНЭ

БОЛОВСРУУЛСАН:
ЗАСВАР, ЗУРГИЙН ИНЖЕНЕР М.БАТ-ӨЛЗИЙ

БАТЛАВ
"БАГАНУУР ЗҮҮН ӨМНӨД БҮСИЙН ЦАХИЛГААН ТҮГЭЭХ СҮЛЖЭЭ"ТӨХК-ИЙН ЕРӨНХИЙ ИНЖЕНЕР
Т.ОТГОНШАГАЙ

2025 оны 07 дугаар сарын 23

10 кВ АШ-ЫН ТУЛГУУРЫН ТӨМӨР ХИЙЦИЙН ТЕХНИКИЙН ТОДОРХОЙЛОЛТ

Д/д	Техникийн үзүүлэлт	Утга
1	2	3
1	Тулаасны бэхэлгээ боолт, гайк, шайба (12 м тулгуурт) (мм)	63*63*6*750*2 Зэврэлтэд тэсвартэй хүйтнээр цинкдсэн байна
2	Тулаасны хязгаарлагч, даруулга боолт, гайк, шайба (12 м тулгуурт) (мм)	Ф16/660 63*63*6/370 Зэврэлтэд тэсвартэй хүйтнээр цинкдсэн байна
3	10 кВ-ын төмөр бетон тулгууртай АШ-ын завсрын тулгуурын хөндлөвч бэхэлгээ, боолтын хамт	L-1800*63*63*7.2 Зэврэлтэд тэсвартэй хүйтнээр цинкдсэн байна
4	10 кВ-ын АШ-ын анкер тулгуурын траверс бэхэлгээ боолтын хамт	L-1500*63*63*7.2 Зэврэлтэд тэсвартэй хүйтнээр цинкдсэн байна

ХЯНАСАН:
ТҮАХБХ-ИЙН АХЛАХ, ЗИ А.ЛХАМСҮРЭН

БОЛОВСРУУЛСАН:
ЗАСВАР, ЗУРГИЙН ИНЖЕНЕР М.БАТ-ӨЛЗИЙ

БАТЛАВ
"БАГАНУУР ЗҮҮН ӨМНӨД БҮСИЙН ЦАХИЛГААН ТҮГЭЭХ СҮЛЖЭЭ" ТӨХК-ИЙН ЕРӨНХИЙ ИНЖЕНЕР
Т.ОТГОНШАГАЙ

2025оны 04дүгаар сарын ...23

СЕРЬГАНЫ ТЕХНИКИЙН ТОДОРХОЙЛОЛТ

Хэмжээс, мм						Даац кН, багагүй	Жин, кг
D	d	D1	b	H	H1		
1	2	3	4	5	6	7	8
45	17	23	22	96.7	65	120	0.41

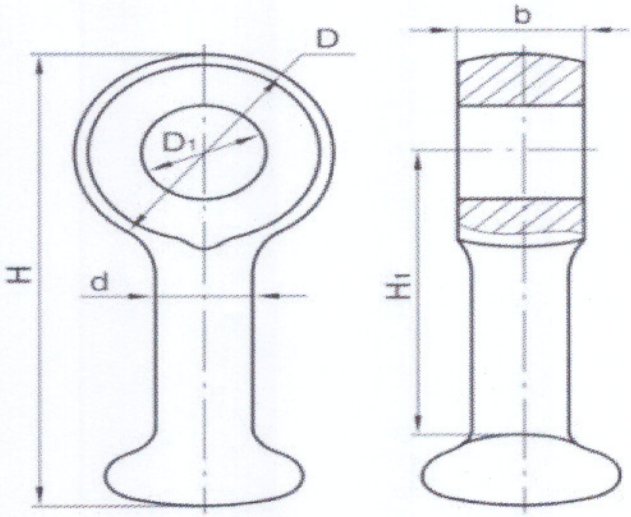

ХЯНАСАН:
ТҮАХБХ-ИЙН АХЛАХ, ЗИ — А.ЛХАМСҮРЭН

БОЛОВСРУУЛСАН:
ЗАСВАР, ЗУРГИЙН ИНЖЕНЕР — М.БАТ-ӨЛЗИЙ

БАТЛАВ
"БАГАНУУР ЗҮҮН ӨМНӨД БҮСИЙН ЦАХИЛГААН ТҮГЭЭХ СҮЛЖЭЭ" ТӨХК-ИЙН ЕРӨНХИЙ ИНЖЕНЕР
Т.ОТГОНШАГАЙ

2025 оны 02 дугаар сарын .23

УШКОНЫ ТЕХНИКИЙН ТОДОРХОЙЛОЛТ

Ушко	Хэмжээ, мм				Ачааллын хязгаар кН	Жин, кг
	H	A	B	D		
1	2	3	4	5	6	7
У1К-7-16	77	19.2	16	17	70	0.62

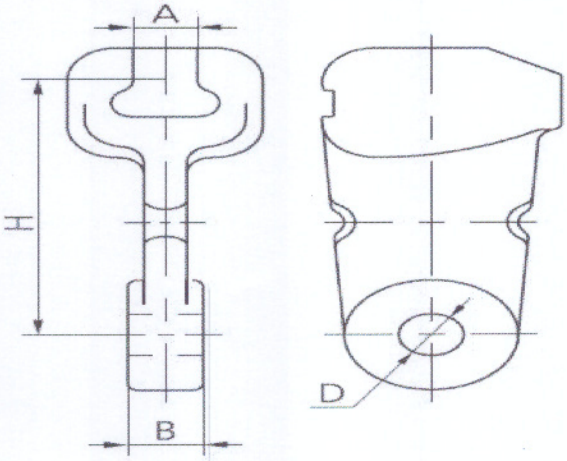

ХЯНАСАН:
ТҮАХБХ-ИЙН АХЛАХ, ЗИ — А.ЛХАМСҮРЭН

БОЛОВСРУУЛСАН:
ЗАСВАР, ЗУРГИЙН ИНЖЕНЕР — М.БАТ-ӨЛЗИЙ

БАТЛАВ
"БАГАНУУР ЗҮҮН ӨМНӨД БҮСИЙН ЦАХИЛГААН ТҮГЭЭХ СҮЛЖЭЭ" ТӨХК-ИЙН ЕРӨНХИЙ ИНЖЕНЕР
Т.ОТГОНШАГАЙ

.... оны 07 дугаар сарын 23

ЦАХИЛГААН ГАГНУУРЫН ЭЛЕКТРОДНЫ ТЕХНИКИЙН ТОДОРХОЙЛОЛТ

Д/д	Техникийн үзүүлэлт	Утга
1	2	3
1	Электродны дүйцэхүйц марк, тип	Э-422
2	Электродны ХОТ мм^2	2

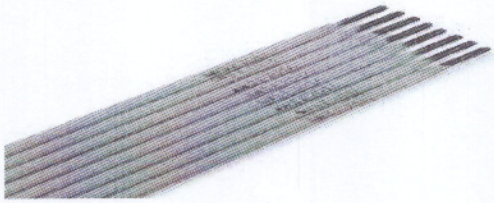

ХЯНАСАН:
ТҮАХБХ-ИЙН АХЛАХ, ЗИ — А.ЛХАМСҮРЭН

БОЛОВСРУУЛСАН:
ЗАСВАР, ЗУРГИЙН ИНЖЕНЕР — М.БАТ-ӨЛЗИЙ

БАТЛАВ

"БЗӨБЦТС" ТӨХК-ИЙН ДОРНОГОВЬ АЙМАГ ДАХЬ САЛБАРЫН ТҮГЭЭХ ҮЙЛ АЖИЛЛАГАА ХАРИУЦСАН МЕНЕЖЕР, ЕРӨНХИЙ ИНЖЕНЕР Б.БАТСҮРЭН

2025 оны 01 дүгээр сарын 14

10 кВ-ын Хүчний кабелийн техникийн тодорхойлолт

Д/д	Техникийн үзүүлэл	Утга
1	2	3
1	Хамгаалалтын хоолойн хөндлөн огтлолын талбай (мм2)	100
2	Гадна орчны температур (°C)	-50.....+90
3	Далайн түвшин	1000 метрээс дээш өндөрт ажиллах боломжтой байх
4	Харьцангуй чийгшил (%)	98
5	Стандарт	ГОСТ-15150-69 стандартын шаардлагад дүйцэхүйц
6	Механик даац	IP65

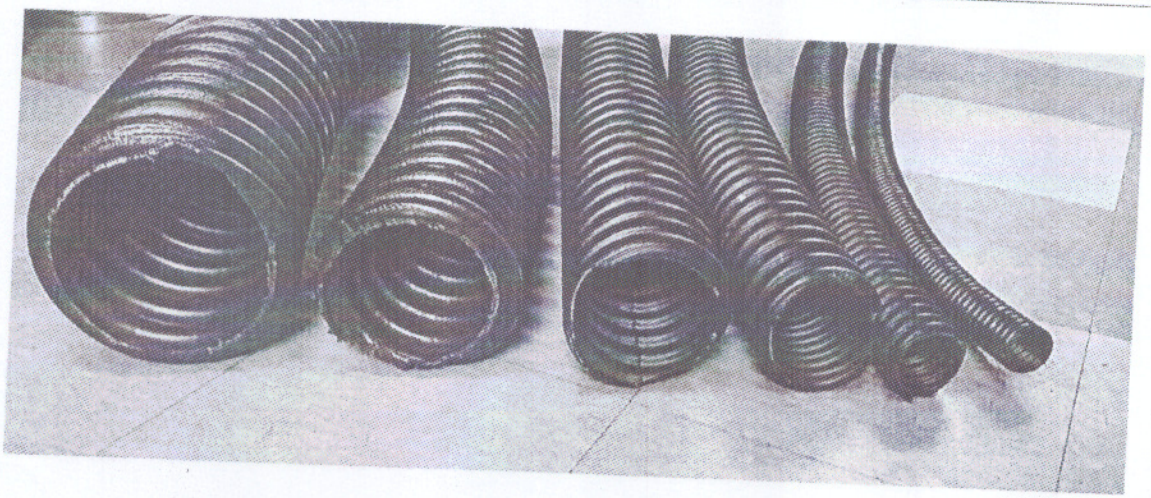

ХЯНАСАН:

ЗАМЫН-ҮҮД ХЭСГИЙН ДАРГА АШИГЛАЛАТ ЗАСВАРЫН ИНЖЕНЕР Б.БАТ-ЭРДЭНЭ

БОЛОВСРУУЛСАН:

ЗАМЫН-ҮҮД ХЭСГИЙН АШИГЛАЛАТ ЗАСВАРЫН ИНЖЕНЕР Ч.ХАНГАРЬД

БАТЛАВ
"БАГАНУУР ЗҮҮН ӨМНӨД БҮСИЙН ЦАХИЛГААН ТҮГЭЭХ СҮЛЖЭЭ" ТӨХК-ИЙН ЕРӨНХИЙ ИНЖЕНЕР
Т.ОТГОНШАГАЙ

2025 оны ...07 дугаар сарын 25

ХЭТ ХҮЧДЭЛ ХЯЗГААРЛАГЧ ТЕХНИКИЙН ТОДОРХОЙЛОЛТ

Д/д	Техникийн үзүүлэлт	Утга
1	2	3
1	Давтамж (Гц)	50
2	Ажиллах агаарын температур (^{0}C)	(-45..... +45)
3	Далайн түвшин	1000 метрээс дээш өндөрт ажиллах боломжтой байх
4	Арчих орчин нөхцөл	Гадна тавих зориулалттай. Цэнэг шавхагч нь боолтын хамт байх
5	Хэвийн хүчдэл (кВ)	10
6	Хамгийн их ажлын хүчдэл (кВ)	12
9	Үйлдвэрлэсэн огноо	2024
10	Далайн түвшний хэмжээ (м)	1000-с дээш
11	Туршилтын протокол	Монгол улсын эрх бүхий мэргэжлийн лабораторид туршсан протоколтой байна.
12	Дүйцэхүйц марк	ОПН-П-10/12
13	Ажиллах орчны нөхцөл	УХЛ2
14	Стандарт шаардлага	ГОСТ Р 52725-2021, ГОСТ 15150-69
15	Жин (кг)	2.2

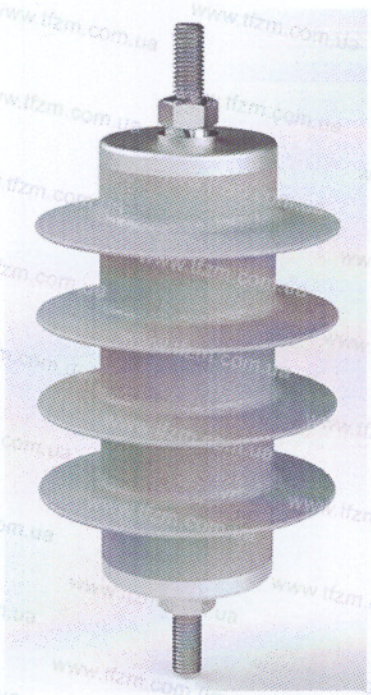

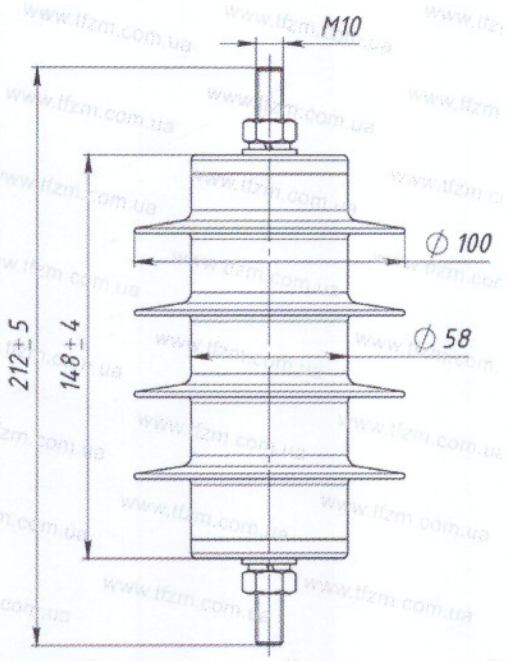

ХЯНАСАН:
ТҮАХБХ-ИЙН АХЛАХ, ЗИ — А.ЛХАМСҮРЭН

БОЛОВСРУУЛСАН:
ЗАСВАР, ЗУРГИЙН ИНЖЕНЕР — М.БАТ-ӨЛЗИЙ

БАТЛАВ
"БАГАНУУР ЗҮҮН ӨМНӨД БҮСИЙН ЦАХИЛГААН ТҮГЭЭХ СҮЛЖЭЭ" ТӨХК-ИЙН ЕРӨНХИЙ ИНЖЕНЕР
Т.ОТГОНШАГАЙ

2025 оны 01 дугаар сарын 23

ЦДКШ-ЫН ХӨНДИЙРҮҮЛЭГЧИЙН ТЕХНИКИЙН ТОДОРХОЙЛОЛТ

Д/д	Техникийн үзүүлэлт	Утга
1	2	3
1	Ажлын хамгийн их хүчдэл (кВ)	60
2	Хэвийн хүчдэл (кВ)	10
3	Давтамж (Гц)	50
4	Материал	Шаазан, гадаргуу гөлгөр
5	Зориулалт	Хөндийрүүлэгч
6	Өнгө	Цагаан
7	Механик даац (кН)	50
8	Аянгын, импульсын, туршилтын хүчдэл (кВ)	1.2/50, 135
9	Орчны нөхцөл	УХЗЛ
10	Дүйцэхүйц марк	ОЛФ10-А2
11	Штырь, боолт, гайка (мм)	Ф20
12	Жин (кг)	6
13	Туршилтын дүгнэлт	Бүтээгдэхүүнийг үйлдвэрээс туршсан протокол, Монгол улсын эрх бүхий мэргэжлийн лабораторид туршсан дүгнэлтийн хамт ирүүлсэн байх

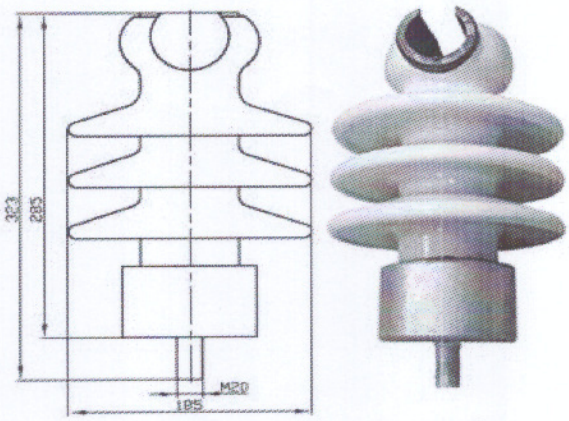

ХЯНАСАН:
ТҮАХБХ-ИЙН АХЛАХ, ЗИ — А.ЛХАМСҮРЭН

БОЛОВСРУУЛСАН:
ЗАСВАР, ЗУРГИЙН ИНЖЕНЕР — М.БАТ-ӨЛЗИЙ

БАТЛАВ
"БАГАНУУР ЗҮҮН ӨМНӨД ҮЙЛДВЭРИЙН ЦАХИЛГААН ТҮГЭЭХ СҮЛЖЭЭ" ТӨХК-ИЙН ЕРӨНХИЙ ИНЖЕНЕР
Т.ОТГОНШАГАЙ

2026 оны 01 дугаар сарын 23

ЦАХИЛГААН ДАМЖУУЛАХ АГААРЫН ШУГАМЫН ХӨНДИЙРҮҮЛЭГЧИЙН ТЕХНИКИЙН ТОДОРХОЙЛОЛТ

Д/д	Техникийн үзүүлэлт	Утга
1	2	3
1	Ажлын хамгийн их хүчдэл (кВ)	60
2	Хэвийн хүчдэл (кВ)	15
3	Давтамж (Гц)	50
4	Материал	Шаазан, гадаргуу гөлгөр
5	Зориулалт	Хөндийрүүлэгч
6	Өнгө	Цагаан
7	Механик даац (кН)	50
8	Аянгын, импульсын, туршилтын хүчдэл (кВ)	1.2/50, 135
9	Орчны нөхцөл	УХЛ3
10	Дүйцэхүйц марк	PS4-15
11	Штырь, боолт, гайка (мм)	Ф20
12	Жин (кг)	3.5
13	Туршилтын дүгнэлт	Бүтээгдэхүүнийг үйлдвэрээс туршсан протокол, Монгол улсын эрх бүхий мэргэжлийн лабораторид туршсан дүгнэлтийн хамт ирүүлсэн байх

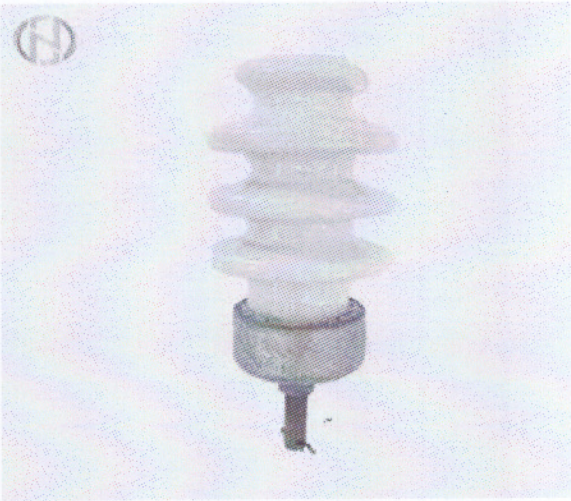

ХЯНАСАН:
ТҮАХБХ-ИЙН АХЛАХ, ЗИ — А.ЛХАМСҮРЭН

БОЛОВСРУУЛСАН:
ЗАСВАР, ЗУРГИЙН ИНЖЕНЕР — М.БАТ-ӨЛЗИЙ

БАТЛАВ
"БАГАНУУР ЗҮҮН ӨМНӨД БҮСИЙН ЦАХИЛГААН ТҮГЭЭХ СҮЛЖЭЭ" ТӨХК-ИЙН ЕРӨНХИЙ ИНЖЕНЕР
Т.ОТГОНШАГАЙ

2023 оны ...08... дугаар сарын ...23

10 КВ-ЫН АГААРЫН ШУГАМЫН ТАТАЛТЫН ИЗОЛЯТОРЫН ТЕХНИКИЙН ТОДОРХОЙЛОЛТ

Д/д	Техникийн үзүүлэлт	Утга
1	2	3
1	Давтамж, (Гц)	50
2	Ажиллах агаарын температур, (^{0}C)	-45 45
3	Далайн түвшин (м)	1000 метрээс дээш өндөрт ажиллах боломжтой байх
4	Зориулалт	Гадна тавих зориулалттай
5	Стандарт	Стандартын шаардлагатай дүйцэхүйц
6	Хэвийн хүчдэл, (кВ)	10-15
7	Хамгийн их ажлын хүчдэл, (кВ)	17
11	Жин, (кг)	1.3
12	Үйлдвэрлэсэн огноо	2023 он
13	Туршилтын прокотол	Монгол улсын эрх бүхий мэргэжлийн лабораторт туршисан протоколтой байна.
14	Дүйцэхүйц марк	PSI42CC
15	Механик даац (кН)	70
16	Урт мм	440
17	Аянгийн хэт хүчдэл (кВ)	141
18	Зурагт заасан хэмжээ A (мм)	330
19	Зурагт заасан хэмжээ B (мм)	86
20	Зурагт заасан хэмжээ C (мм)	42

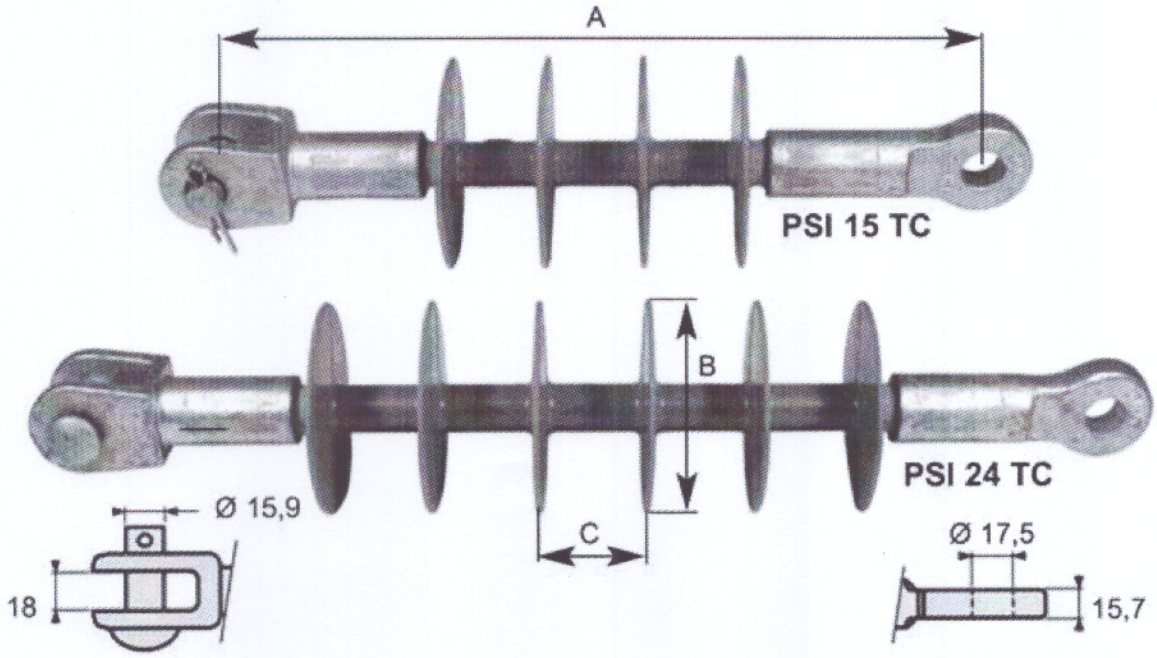

ХЯНАСАН:
ТҮАХБХ-ИЙН АХЛАХ, ЗИ — А.ЛХАМСҮРЭН

БОЛОВСРУУЛСАН:
ЗАСВАР, ЗУРГИЙН ИНЖЕНЕР — М.БАТ-ӨЛЗИЙ

БАТЛАВ
"БАГАНУУР ЗҮҮН ӨМНӨД БҮСИЙН ЦАХИЛГААН ТҮГЭЭХ СҮЛЖЭЭ" ТӨХК-ИЙН ЕРӨНХИЙ ИНЖЕНЕР
Т.ОТГОНШАГАЙ

2025оны 07дугаар сарын 23

ЦДАШ-ЫН БҮРЭЭСТЭЙ ДАМЖУУЛАГЧИЙН ЗӨӨВРИЙН ГАЗАРДУУЛГЫГ ХОЛБОХ ХАВЧААРЫН ТЕХНИКИЙН ТОДОРХОЙЛОЛТ

Д/д	Техникийн үзүүлэлт	Утга
1	2	3
1	Дамжуулагчийн хөндлөн огтлолын талбай ($мм^2$)	50-120
2	Жин (кг)	0.45
3	Боолтны тоо	2xM8
4	Дүйцэхүйц марк	TNDC 45401 FA BI 95
5	Туршилтын гэрчилгээ	Үйлдвэрийн гэрчилгээтэй байх
6	Цаг агаарын нөхцөлд тэсвэртэй байдал	Хэт ягаан туяанд тэсвэртэй

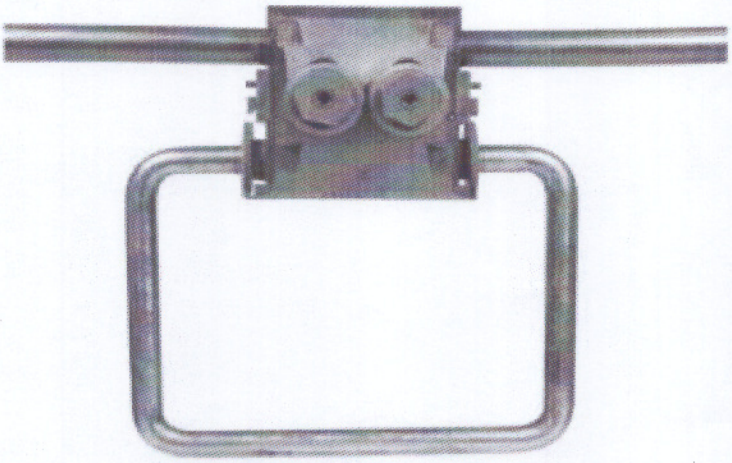

TNDC 28401 BI 95 U

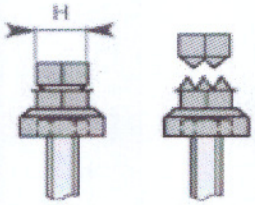

ХЯНАСАН:
ТҮАХБХ-ИЙН АХЛАХ, ЗИ — А.ЛХАМСҮРЭН

БОЛОВСРУУЛСАН:
ЗАСВАР, ЗУРГИЙН ИНЖЕНЕР — М.БАТ-ӨЛЗИЙ

БАТЛАВ
"БАГАНУУР ЗҮҮН ӨМНӨД БҮСИЙН ЦАХИЛГААН ТҮГЭЭХ СҮЛЖЭЭ" ТӨХК-ИЙН ЕРӨНХИЙ ИНЖЕНЕР
Т.ОТГОНШАГАЙ

2023 оны 02 дугаар сарын 23

ЦДАШ-ЫН БҮРЭЭСТЭЙ ДАМЖУУЛАГЧИЙН ТАТАЛТЫН ХАВЧААРЫН ТЕХНИКИЙН ТОДОРХОЙЛОЛТ

Д/д	Техникийн үзүүлэлт	Утга
1	2	3
1	Дамжуулагчийн хөндлөн огтлолын талбай (мм^2)	35-70
2	Дамжуулагчийн диаметр (мм)	12-14
3	Хамгийн бага ачаа даах хүч (кН)	20
4	Цаг агаарын нөхцөлд тэсвэртэй байдал (°С)	-50…+50
5	Туршилтын гэрчилгээ	Үйлдвэрийн гэрчилгээтэй байх
6	Дүйцэхүйц марк	DN-70 Rpi

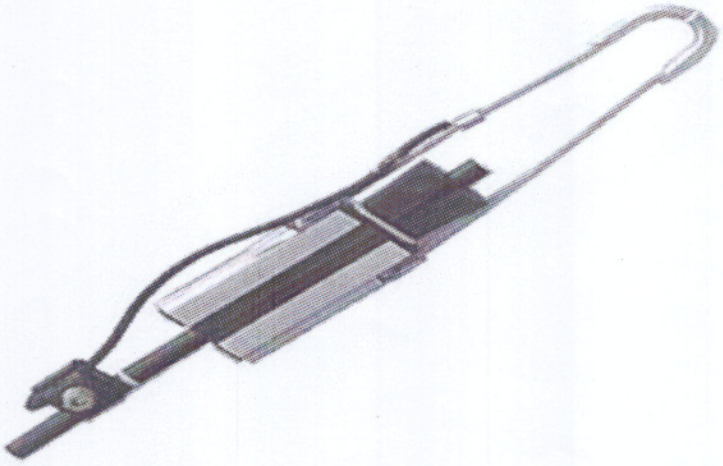

ХЯНАСАН:
ТҮАХБХ-ИЙН АХЛАХ, ЗИ — А.ЛХАМСҮРЭН

БОЛОВСРУУЛСАН:
ЗАСВАР, ЗУРГИЙН ИНЖЕНЕР — М.БАТ-ӨЛЗИЙ

БАТЛАВ
"БАГАНУУР ЗҮҮН ӨМНӨД БҮСИЙН ЦАХИЛГААН ТҮГЭЭХ СҮЛЖЭЭ" ТӨХК-ИЙН ЕРӨНХИЙ ИНЖЕНЕР
Т.ОТГОНШАГАЙ

2023 оны 07 дугаар сарын 23

САЛБАРЛАГЧ ХАВЧААРЫН ТЕХНИКИЙН ТОДОРХОЙЛОЛТ

Д/д	Техникийн үзүүлэлт	Утга
1	2	3
1	Марк	RP 150
2	Дамжуулагчийн хөндлөн огтлол (мм^2)	35-150
3	Хийцэл	Ус чийг, агаарын чанарт тэсвэртэй.
4	Цаг агаарын нөхцөлд тэсвэртэй байдал (°C)	-50 ...+60
5	Туршилтын гэрчилгээ	Үйлдвэрийн гэрчилгээтэй байх
6	Дүйцэхүйц марк	RP 150
7	Далайн түвшин (м)	1000 метрээс дээш өндөрт ажиллах боломжтой байх
8	Харьцангуй чийгшил (%)	98
9	Жин / кг /	0,35

ХЯНАСАН:
ТҮАХБХ-ИЙН АХЛАХ, ЗИ — А.ЛХАМСҮРЭН

БОЛОВСРУУЛСАН:
ЗАСВАР, ЗУРГИЙН ИНЖЕНЕР — М.БАТ-ӨЛЗИЙ

БАТЛАВ
"БАГАНУУР ЗҮҮН ӨМНӨД БҮСИЙН ЦАХИЛГААН ТҮГЭЭХ СҮЛЖЭЭ" ТӨХК-ИЙН ЕРӨНХИЙ ИНЖЕНЕР
Т.ОТГОНШАГАЙ

2025 оны 8 дугаар сарын 23

10 КВ-ЫН ЦДКШ-ЫН ГАЗАРДУУЛГЫН ХАВЧААР

Д/д	Техникийн үзүүлэлт	Утга
1	2	3
1	Хэмжээс (мм)	144.5x140x92.5
2	Дүйцэхүйц марк	JJCF10-4(25-95)
3	Боолтны тоо	2

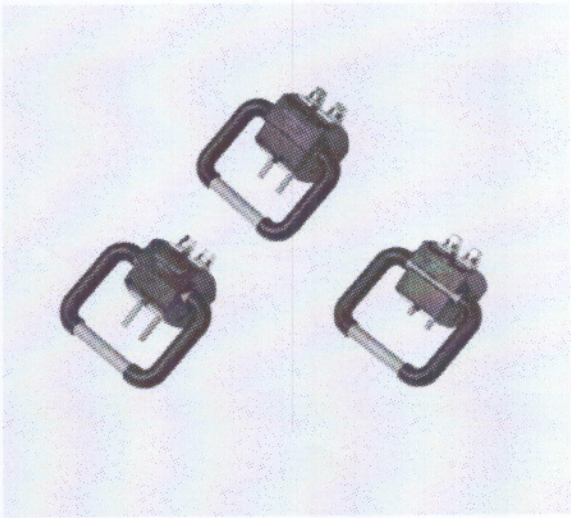

ХЯНАСАН:
ТҮАХБХ-ИЙН АХЛАХ, ЗИ — А.ЛХАМСҮРЭН

БОЛОВСРУУЛСАН:
ЗАСВАР, ЗУРГИЙН ИНЖЕНЕР — М.БАТ-ӨЛЗИЙ

БАТЛАВ
"БАГАНУУР ЗҮҮН ӨМНӨД БҮСИЙН ЦАХИЛГААН ТҮГЭЭХ СҮЛЖЭЭ" ТӨХКИЙН ЕРӨНХИЙ ИНЖЕНЕР
Т.ОТГОНШАГАЙ

20.2.оны 07дугаар сарын 23

ХУУРАЙ САЛГУУРЫН ТЕХНИКИЙН ТОДОРХОЙЛОЛТ

Д/д	Техникийн үзүүлэлт	Утга
1	2	3
1	Хэвийн хүчдэл (кВ)	6
2	Ажлын хүчдэл (кВ)	10
3	Хэвийн гүйдэл (А)	630
4	Гар залуурын хоригийн төрөл	Механик
5	Газардуулгын хутгатай эсэх	Тийм
6	Хуурай салгуураар таслах залгах механик үйлдэл хийх циклийн тоо	2000
7	Бохирдолтын зэрэг	Дунд зэрэг (II)
8	Ажиллах орчны байршил	Далайн түвшнээс дээш 1000 метрийн өндөрт ажиллах боломжтой.
9	Цахилгаан динамик үйлчлэл (кА)	25
10	Дүйцэхүйц марк	РЛНД
11	Дагалдах хэрэгсэл	Гар залуур, привод, хуурай салгуурын суурийн иж бүрдэл байна. Суурь болон дамжуулагч утсыг холбох боолт, гайк, амтай болон амгүй шайбын хамт байна.

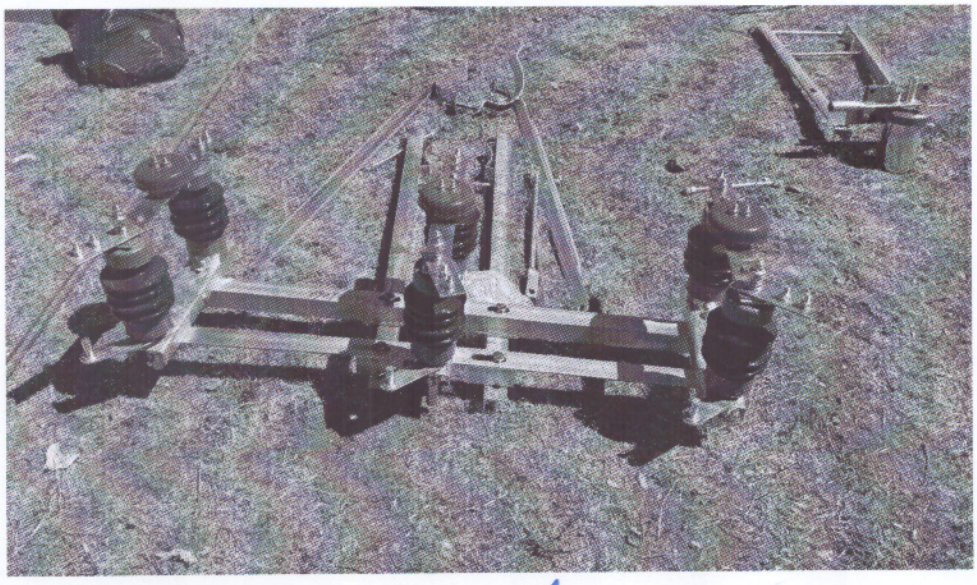

ХЯНАСАН:
ТҮАХБХ-ИЙН АХЛАХ, ЗИ — А.ЛХАМСҮРЭН

БОЛОВСРУУЛСАН:
ЗАСВАР, ЗУРГИЙН ИНЖЕНЕР — М.БАТ-ӨЛЗИЙ

БАТЛАВ

"БЗӨБЦТС" ТӨХК-ИЙН ДОРНОГОВЬ АЙМАГ ДАХЬ САЛБАРЫН ТҮГЭЭХ ҮЙЛ АЖИЛЛАГАА ХАРИУЦСАН МЕНЕЖЕР, ЕРӨНХИЙ ИНЖЕНЕР

Б.БАТСҮРЭН

2025. оны 01 дүгээр сарын 14.

70 мм^2 Хөндлөн огтлолын талбайтай төгсгөвчний техникийн тодорхойлолт

Д/д	Техникийн үзүүлэлт	Утга
1	2	3
1	Ажлын хүчдэл (кВ)	10
2	Төгсгөвчний шаардлага	Зургийн дагуу
3	Баталгаат ашиглалтын хугацаа (жил)	20
4	Төгсгөвчний материал	Хөнгөн цагаан

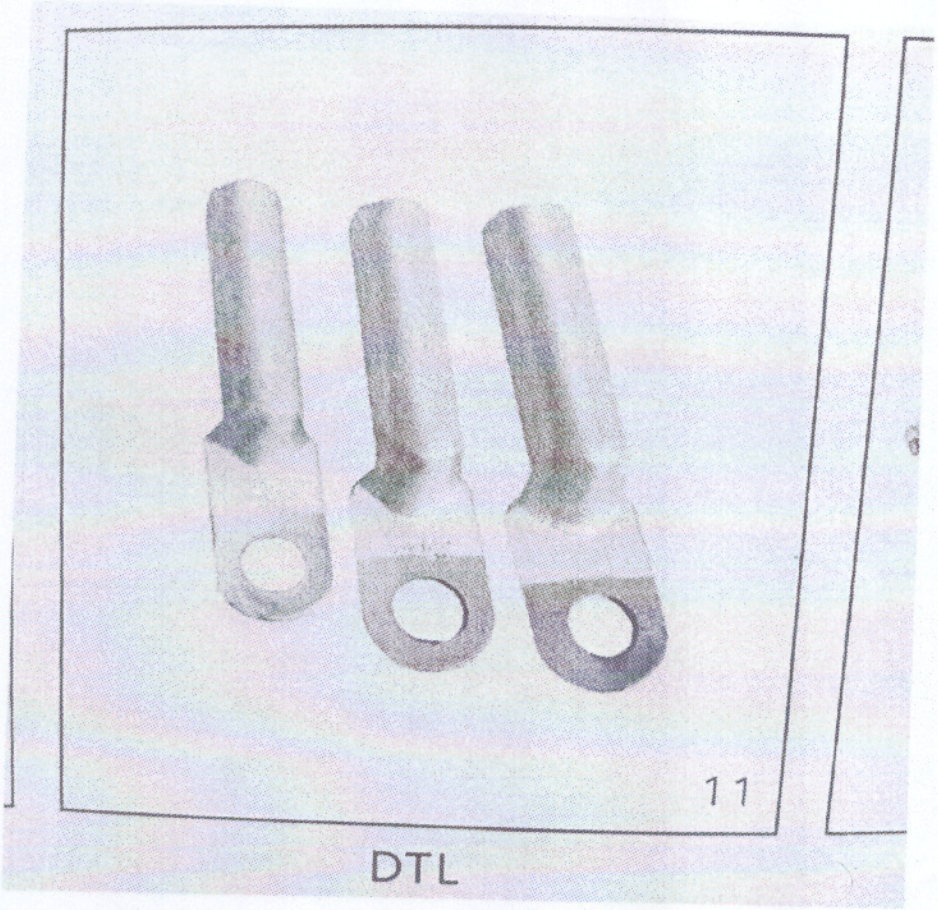

ХЯНАСАН:

ЗАМЫН-ҮҮД ХЭСГИЙН ДАРГА АШИГЛАЛАТ ЗАСВАРЫН ИНЖЕНЕР

Б.БАТ-ЭРДЭНЭ

БОЛОВСРУУЛСАН:

ЗАМЫН-ҮҮД ХЭСГИЙН АШИГЛАЛАТ ЗАСВАРЫН ИНЖЕНЕР

Ч.ХАНГАРЬД

БАТЛАВ
"БАГАНУУР ЗҮҮН ӨМНӨД БҮСИЙН ЦАХИЛГААН ТҮГЭЭХ СҮЛЖЭЭ" ТӨХК-ИЙН ЕРӨНХИЙ ИНЖЕНЕР
Т.ОТГОНШАГАЙ

2025 оны 07 дугаар сарын 23

ЦДАШ-ЫН БҮРЭЭСТЭЙ ДАМЖУУЛАГЧИЙН СҮЛЖМЭЛ БЭХЭЛГЭЭНИЙ ТЕХНИКИЙН ТОДОРХОЙЛОЛТ

Д/д	Техникийн үзүүлэлт	Утга
1	2	3
1	Бүтэц	Полимер бүрээстэй, ган голчтой сүлжмэл
2	Дамжуулагчийн төрөл	СИП-3 бүрээстэй дамжуулагчид угсрагдах.
3	Туршилтын гэрчилгээ	Үйлдвэрийн гэрчилгээтэй байх
4	Дүйцэхүйц марк	ВС 70/95.1
6	Өнгө	Хар
7	Бэхлэгдэх тусгаарлагчийн төрөл	ОЛФ, ШФ-20

ХЯНАСАН:
ТҮАХБХ-ИЙН АХЛАХ, ЗИ — А.ЛХАМСҮРЭН

БОЛОВСРУУЛСАН:
ЗАСВАР, ЗУРГИЙН ИНЖЕНЕР — М.БАТ-ӨЛЗИЙ

БАТЛАВ
"БАГАНУУР ЗҮҮН ӨМНӨД БҮСИЙН ЦАХИЛГААН ТҮГЭЭХ СҮЛЖЭЭ" ТӨХК-ИЙН ЕРӨНХИЙ ИНЖЕНЕР
Т.ОТГОНШАГАЙ

2025 оны 9 дүгаар сарын 23

10 КВ-ЫН ЦДАШ-ЫН ГЭМТЭЛ ЗААГЧИЙН ТЕХНИКИЙН ТОДОРХОЙЛОЛТ

Д/д	Техникийн үзүүлэлт	Утга
1	2	3
1	Давтамж, (Гц)	50
2	Ажиллах агаарын температур, (^{0}C)	(-45....45)
3	Далайн түвшин (м)	1000 метрээс дээш өндөрт ажиллах боломжтой байх
4	Зориулалт	Гадна тавих зориулалттай
5	Стандарт	Стандартын шаардлагатай дүйцэхүйц
6	Хэвийн хүчдэл, (кВ)	6-15
7	Хамгийн их ажлын хүчдэл, (кВ)	15
8	Гүйдлийн импульсийн хамгийн дээд амплитуд утга, (кА)	100
10	Өндөр, (мм)	115 ихгүй
11	Жин, (кг)	0.9
12	Үйлдвэрлэсэн огноо	2024 он
13	Туршилтын прокотол	Монгол улсын эрх бүхий мэргэжлийн лабораторит туршисан протоколтой байна.
14	Дүйцэхүйц марк	SHJ-IV

ХЯНАСАН:
ТҮАХБХ-ИЙН АХЛАХ, ЗИ — А.ЛХАМСҮРЭН

БОЛОВСРУУЛСАН:
ЗАСВАР, ЗУРГИЙН ИНЖЕНЕР — М.БАТ-ӨЛЗИЙ

БАТЛАВ
"БАГАНУУР ЗҮҮН ӨМНӨД БУСИЙН ЦАХИЛГААН ТҮГЭЭХ СҮЛЖЭЭ" ТӨХК-ИЙН ЕРӨНХИЙ ИНЖЕНЕР
Т.ОТГОНШАГАЙ

...оны 02 дугаар сарын ...23

ЦАХИЛГААН ГАГНУУРЫН ЭЛЕКТРОДНЫ ТЕХНИКИЙН ТОДОРХОЙЛОЛТ

Д/д	Техникийн үзүүлэлт	Утга
1	2	3
1	Электродны дүйцэхүйц марк, тип	Э-422
2	Электродны ХОТ мм^2	4

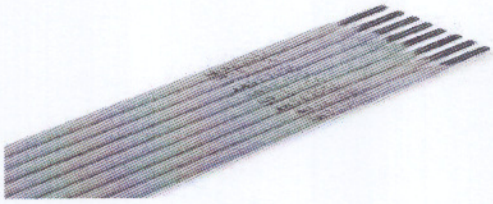

ХЯНАСАН:
ТҮАХБХ-ИЙН АХЛАХ, ЗИ — А.ЛХАМСҮРЭН

БОЛОВСРУУЛСАН:
ЗАСВАР, ЗУРГИЙН ИНЖЕНЕР — М.БАТ-ӨЛЗИЙ

БАТЛАВ

"БЗӨБЦТС" ТӨХК-ИЙН ДОРНОГОВЬ АЙМАГ ДАХЬ САЛБАРЫН ТҮГЭЭХ ҮЙЛ АЖИЛЛАГАА ХАРИУЦСАН МЕНЕЖЕР, ЕРӨНХИЙ ИНЖЕНЕР

Б.БАТСҮРЭН

2025 оны 01 дүгээр сарын 14

10кВ Кабелийн хомутын техникийн тодорхойлолт

Д/д	Техникийн үзүүлэл	Утга
1	2	3
3	Кабелийн хөндлөн огтлолын талбай (мм2)	3*120
5	Гадна орчны температур (°C)	-50.....+50
6	Далайн түвшин	1000 метрээс дээш өндөрт ажиллах боломжтой байх
7	Харьцангуй чийгшил (%)	98
8	Стандарт	ГОСТ-15150-69 стандартын шаардлагад дүйцэхүйц
10	Металл хийц	Хүйтэн аргаар цинкдсэн төмөр
11	Угсарагдах бетон хийцэл	Конус хэлбэрийн 15м урттай төмөр бетон тулгуурт угсрах.
12	Механик даац	3*240 хөндлөн огтлол бүхий кш даах даацтай.

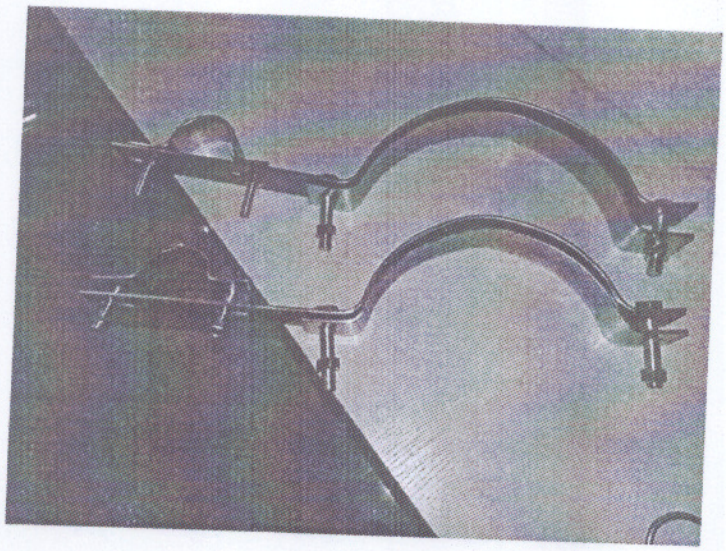

ХЯНАСАН:

ЗАМЫН-ҮҮД ХЭСГИЙН ДАРГА АШИГЛАЛАТ ЗАСВАРЫН ИНЖЕНЕР

Б.БАТ-ЭРДЭНЭ

БОЛОВСРУУЛСАН:

ЗАМЫН-ҮҮД ХЭСГИЙН АШИГЛАЛАТ ЗАСВАРЫН ИНЖЕНЕР

Ч.ХАНГАРЬД

БАТЛАВ

"БЗӨБЦТС" ТӨХК-ИЙН ДОРНОГОВЬ АЙМАГ ДАХЬ САЛБАРЫН ТҮГЭЭХ ҮЙЛ АЖИЛЛАГАА ХАРИУЦСАН МЕНЕЖЕР, ЕРӨНХИЙ ИНЖЕНЕР Б.БАТСҮРЭН

2025 оны 01 дүгээр сарын 14.

10 кВ-ын Хүчний кабелийн техникийн тодорхойлолт

Д/д	Техникийн үзүүлэл	Утга
1	2	3
1	Ажлын хүчдэл (кВ)	12
2	Хэвийн хүчдэл (кВ)	10
3	Кабелийн хөндлөн огтлолын талбай (мм2)	3*240
4	Давтамж (Гц)	50
5	Гадна орчны температур (°С)	-50.....+50
6	Далайн түвшин	1000 метрээс дээш өндөрт ажиллах боломжтой байх
7	Харьцангуй чийгшил (%)	98
8	Стандарт	ГОСТ-15150-69 стандартын шаардлагад дүйцэхүйц
9	Зөвшөөрөгдөх ачаалал (А)	220
10	Металл хийц	Хөнгөн цагаан
11	Кабелийн тусгаарлагч	Полиэтилэн
12	Үйлдвэрлэсэн огноо	2024 он
13	Туршилтын прокотол	Монгол улсын эрх бүхий мэргэжлийн лабораторт туршсан протоколтой байна.

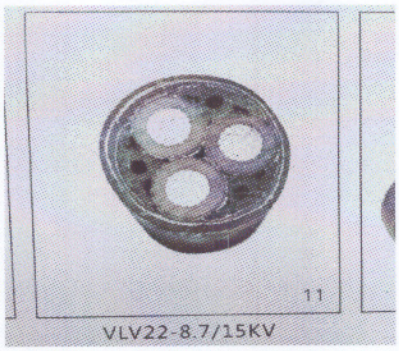

ХЯНАСАН:

ЗАМЫН-ҮҮД ХЭСГИЙН ДАРГА АШИГЛАЛТ ЗАСВАРЫН ИНЖЕНЕР Б.БАТ-ЭРДЭНЭ

БОЛОВСРУУЛСАН:

ЗАМЫН-ҮҮД ХЭСГИЙН АШИГЛАЛТ ЗАСВАРЫН ИНЖЕНЕР Ч.ХАНГАРЬД

БАТЛАВ

"БЗӨБЦТС" ТӨХК-ИЙН ДОРНОГОВЬ АЙМАГ ДАХЬ САЛБАРЫН ТҮГЭЭХ ҮЙЛ АЖИЛЛАГАА ХАРИУЦСАН МЕНЕЖЕР, ЕРӨНХИЙ ИНЖЕНЕР Б.БАТСҮРЭН

2025 оны 01 дүгээр сарын 14.

10 кВ-ын Төгсгөлийн муфтны техникийн тодорхойлолт

Д/д	Техникийн үзүүлэлт	Утга
1	2	3
1	Тоо хэмжээ (ш)	4
2	Муфтны тусгаарлагч материал	Полимер тусгаарлага
3	Ажлын хүчдэл (кВ)	12
4	Хэвийн хүчдэл (кВ)	10
5	Хөндлөн огтлолын талбай (мм2)	240
6	Гадна орчны температур (°С)	-50.....+50
7	Харьцангуй чийгшил (%)	98
8	Стандарт	ГОСТ 15150-69 стандартын шаардлагатай дүйцэхүйц
9	Жин (кг)	2.3-аас ихгүй
10	Судалын тоо	3
11	Дүйцэхүйц марк	NSY-10/3*1

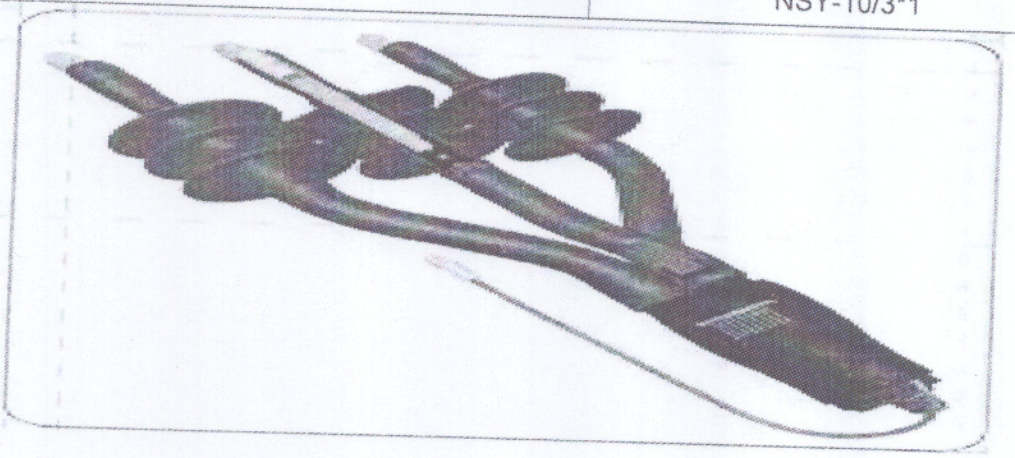

ХЯНАСАН:

ЗАМЫН-ҮҮД ХЭСГИЙН ДАРГА АШИГЛАЛАТ ЗАСВАРЫН ИНЖЕНЕР Б.БАТ-ЭРДЭНЭ

БОЛОВСРУУЛСАН:

ЗАМЫН-ҮҮД ХЭСГИЙН АШИГЛАЛАТ ЗАСВАРЫН ИНЖЕНЕР Ч.ХАНГАРЬД

БАТЛАВ

"БЗӨБЦТС" ТӨХК-ИЙН ДОРНОГОВЬ АЙМАГ ДАХЬ САЛБАРЫН ТҮГЭЭХ ҮЙЛ АЖИЛЛАГАА ХАРИУЦСАН МЕНЕЖЕР, ЕРӨНХИЙ ИНЖЕНЕР Б.БАТСҮРЭН

2025 оны 01 дүгээр сарын 14.

Кабелийн туузны техникийн тодорхойлолт

Д/д	Техникийн үзүүлэлт	Утга
1	2	3
1	Материал	Стандартын дагуу
2	Хэмжээ / өргөн, зузаан / мм	10*2
3	Нэг боодолдох урт	100м
4	Өнгө	Улаан

ХЯНАСАН:

ЗАМЫН-ҮҮД ХЭСГИЙН ДАРГА АШИГЛАЛАТ ЗАСВАРЫН ИНЖЕНЕР Б.БАТ-ЭРДЭНЭ

БОЛОВСРУУЛСАН:

ЗАМЫН-ҮҮД ХЭСГИЙН АШИГЛАЛАТ ЗАСВАРЫН ИНЖЕНЕР Ч.ХАНГАРЬД

БАТЛАВ

"БЗӨБЦТС" ТӨХК-ИЙН ДОРНОГОВЬ АЙМАГ ДАХЬ САЛБАРЫН ТҮГЭЭХ ҮЙЛ АЖИЛЛАГАА ХАРИУЦСАН МЕНЕЖЕР, ЕРӨНХИЙ ИНЖЕНЕР

Б.БАТСҮРЭН

2025.. оны 01. дүгээр сарын 14.

ТӨМРИЙН БУДГИЙН ТЕХНИКИЙН ТОДОРХОЙЛОЛТ

Д/д	Техникийн үзүүлэлт	Утга
1	2	3
1	Бүтэц	Зэврэлтээс хамгаалсан суурь грунт агуулсан алкид, эмайл будаг байна
2	Хатах хугацаа	8 цаг
3	Хатах үеийн орчны температур ^{0}C	-2.....+20
4	Өнгө	Хар, Шар, Ногоон, Улаан
5	Стандарт	ISO 20340:2003/E/
6	Гадаргуугийн харагдах байдал	Жигд гялалзсан өнгөтэй
7	Хатуулгын түвшин	50 хувь
8	Нягтшилт	0,9-1,1 кг/л

ХЯНАСАН:

ЗАМЫН-ҮҮД ХЭСГИЙН ДАРГА АШИГЛАЛАТ ЗАСВАРЫН ИНЖЕНЕР

Б.БАТ-ЭРДЭНЭ

БОЛОВСРУУЛСАН:

ЗАМЫН-ҮҮД ХЭСГИЙН АШИГЛАЛАТ ЗАСВАРЫН ИНЖЕНЕР

Ч.ХАНГАРЬД

БАТЛАВ

"БЗӨБЦТС" ТӨХК-ИЙН ДОРНОГОВЬ АЙМАГ ДАХЬ САЛБАРЫН ТҮГЭЭХ ҮЙЛ АЖИЛЛАГАА ХАРИУЦСАН МЕНЕЖЕР, ЕРӨНХИЙ ИНЖЕНЕР

Б.БАТСҮРЭН

2025. оны 01 дүгээр сарын 14.

БУДАГ ШИНГЭЛЭГЧИЙН ТЕХНИКИЙН ТОДОРХОЙЛОЛТ

Д/д	Техникийн үзүүлэлт	Утга
1	2	3
1	Марк	R-646
2	Цэвэр жин	0,7кг
3	Стандарт	ГОСТ 18188-2020

ХЯНАСАН:

ЗАМЫН-ҮҮД ХЭСГИЙН ДАРГА АШИГЛАЛАТ ЗАСВАРЫН ИНЖЕНЕР

Б.БАТ-ЭРДЭНЭ

БОЛОВСРУУЛСАН:

ЗАМЫН-ҮҮД ХЭСГИЙН АШИГЛАЛАТ ЗАСВАРЫН ИНЖЕНЕР

Ч.ХАНГАРЬД

БАТЛАВ

"БЗӨБЦТС" ТӨХК-ИЙН ДОРНОГОВЬ АЙМАГ ДАХЬ САЛБАРЫН ТҮГЭЭХ ҮЙЛ АЖИЛЛАГАА ХАРИУЦСАН МЕНЕЖЕР, ЕРӨНХИЙ ИНЖЕНЕР Б.БАТСҮРЭН

2025 оны 01 дүгээр сарын 14.

Багсны техникийн тодорхойлолт

Д/д	Техникийн үзүүлэлт	Утга
1	2	3
1	Хийцэл	Зөлөөн холимог үстэй
2	Хэмжээ мм	7*50*180
3	Жин	0,2кг

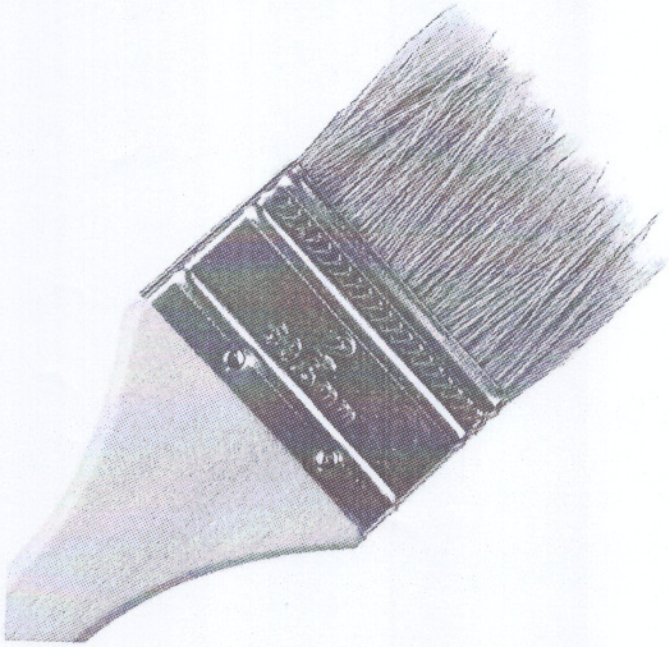

ХЯНАСАН:

ЗАМЫН-ҮҮД ХЭСГИЙН ДАРГА АШИГЛАЛАТ ЗАСВАРЫН ИНЖЕНЕР Б.БАТ-ЭРДЭНЭ

БОЛОВСРУУЛСАН:

ЗАМЫН-ҮҮД ХЭСГИЙН АШИГЛАЛАТ ЗАСВАРЫН ИНЖЕНЕР Ч.ХАНГАРЬД

БАТЛАВ
"БАГАНУУР ЗҮҮН ӨМНӨД БҮСИЙН ЦАХИЛГААН ТҮГЭЭХ СҮЛЖЭЭ" ТӨХК-ИЙН ЕРӨНХИЙ ИНЖЕНЕР
Т.ОТГОНШАГАЙ

2016 оны 07 дугаар сарын 23-ны өдөр

ЗАВСРЫН ХАВЧААРЫН ТЕХНИКИЙН ТОДОРХОЙЛОЛТ

Дүйцэхүйц марк	Дамжуулагчийн хөндлөн огтлол (мм^2)	Хэмжээс (мм)					Жин (кг)
		A	B	d	L	H	
1	2	3	4	5	6	7	8
ПА-50	АС-70/11	21.5	34.5	12	68	41	0.14

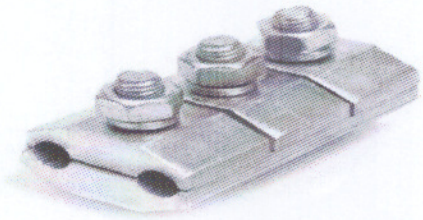

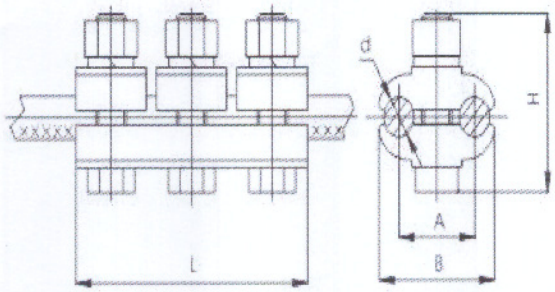

ХЯНАСАН:
ТҮАХБХ-ИЙН АХЛАХ, ЗИ — А.ЛХАМСҮРЭН

БОЛОВСРУУЛСАН:
ЗАСВАР, ЗУРГИЙН ИНЖЕНЕР — М.БАТ-ӨЛЗИЙ