"Эм Эс Эл" ХХК
Тусгай зөвшөөрлийн дугаар: ЗТ12-245/24
Хаяг: УБ хот, Баянзүрх дүүрэг 43-р хороо, UB Tower-1503
Утас: +976 99031447, 75330088
и-мэйл: MSL.architects1@gmail.com

"MSL" LLC
Ministry of construction and urban development license No: ZT12-245/24
AddreDP: UB Tower, Suite #1503, 43th khoroo Bayanzurkh district, Ulaanbaatar, Mongolia
Cell phone: +976 99031447, 75330088
e-mail: MSL.architects1@gmail.com

МОНГОЛ УЛС
ХОТ БАЙГУУЛАЛТ, БАРИЛГА ОРОН СУУЦЖУУЛАЛТЫН ЯАМ
Магадлалын дүгнэлтийн нэгтгэл
Бүртгэлийн дугаар: 0177/2025
МАГАДЛАЛ ХИЙГДСЭН
Магадлал хариуцсан:
Хэлтсийн дарга: ...../Гарын үсэг/
2025 оны 02 сарын 17 өдөр

ЕГ ШИФР / GE: MSL-24-18

(ЗАВХАН АЙМАГ, УЛИАСТАЙ СУМ)
(ULIASTAI SOUM, ZAVKHAN PROVINCE)

ХӨГЖЛИЙН БЭРХШЭЭЛТЭЙ ХҮНИЙ ХӨГЖЛИЙН ТӨВ
THE BUILDING OF THE DEVELOPMENT CENTER OF PERSONS WITH DISABILITIES

(Ажлын зураг)

БОЛОВСРУУЛСАН / DESIGNED BY:

"ЭМ ЭС ЭЛ" ХХК-ИЙН ЗАХИРАЛ / MSL LLC DIRECTOR Г.БОЛОРМАА/ BOLORMAA.G

ЗӨВШӨӨРӨЛЦСӨН / AUTHORIZED BY:

ЗАВХАН АЙМГИЙН ГАЗРЫН ХАРИЛЦАА, БАРИЛГА ХОТ БАЙГУУЛАЛТЫН ГАЗРЫН ДАРГЫН ТҮР ОРЛОН ГҮЙЦЭТГЭГЧ/ ACTING DEPUTY OF THE LAND RELATIONS, URBAN CONSTRUCTION DEPARTMENT OF ZAVKHAN PROVINCE

/...../ Б.ГАНЧУЛУУН / GANCHULUUN.B

ЗАВХАН АЙМГИЙН ОНЦГОЙ БАЙДЛЫН ГАЗРЫН ДАРГА, ХУРАНДАА
HEAD OF EMERGENCY DEPARTMENT OF ZAVKHAN PROVINCE, COLONEL

/...../ Ө.БОЛД / BOLD.U

ЗАВХАН АЙМГИЙН ЭРҮҮЛ МЭНДИЙН ГАЗРЫН ХЯНАЛТ ШАЛГАЛТЫН ХЭЛТЭС, ЭРҮҮЛ АХУЙ ХАЛДВАР ХАМГААЛЛЫН ХЯНАЛТЫН УЛСЫН АХЛАХ БАЙЦААГЧ
STATE SENIOR HEALTH PROTECTION INSPECTOR OF THE HEALTH DEPARTMENT OF ZAVKHAN PROVINCE

/...../ Б.ДОЛГОРЛХАМ / DOLGORLHAM.B

ЗАХИАЛАГЧ / SUBSCRIBER:

ГЭР БҮЛ, ХӨДӨЛМӨР, НИЙГМИЙН ХАМГААЛЛЫН ЯАМНЫ ТӨРИЙН НАРИЙН БИЧГИЙН ДАРГА/STATE SECRETARY OF THE MINISTRY OF FAMILY, LABOR AND SOCIAL PROTECTION/...../Л.МӨНХЗУЛ /MUNKHZUL.L

УЛААНБААТАР 2024 / ULAANBAATAR 2024

"Эм Эс Эл" ХХК
Тусгай зөвшөөрлийн дугаар: ЗТ12-245/24
Хаяг: УБ хот, Баянзүрх дүүрэг 43-р хороо, UB Tower-1503
Утас: +976 99031447, 75330088
и-мэйл: MSL.architects1@gmail.com

"MSL" LLC
Ministry of construction and urban development license No: ZT12-245/24
AddreDP: UB Tower, Suite #1503, 43th khoroo Bayanzurkh district, Ulaanbaatar, Mongolia
Cell phone: +976 99031447, 75330088
e-mail: MSL.architects1@gmail.com

ЕГ ШИФР / GE: MSL-24-18

(ЗАВХАН АЙМАГ, УЛИАСТАЙ СУМ)
(ULIASTAI SOUM, ZAVKHAN PROVINCE)

ХӨГЖЛИЙН БЭРХШЭЭЛТЭЙ ХҮНИЙ ХӨГЖЛИЙН ТӨВ
THE BUILDING OF THE DEVELOPMENT CENTER OF PERSONS WITH DISABILITIES

(Ажлын зураг)

БОЛОВСРУУЛСАН / DESIGNED BY:

"ЭМ ЭС ЭЛ" ХХК-ИЙН ЗАХИРАЛ / MSL LLC DIRECTOR Г.БОЛОРМАА/ BOLORMAA.G

ЗӨВШӨӨРӨЛЦСӨН / AUTHORIZED BY:

ЗАВХАН АЙМГИЙН ГАЗРЫН ХАРИЛЦАА БАРИЛГА ХОТ БАЙГУУЛАЛТЫН ГАЗРЫН ДАРГЫН ТҮР ОРЛОН ГҮЙЦЭТГЭГЧ Б.ГАНЧУЛУУН / GANCHULUUN.B

ZAVHAN PROVINCIAL GOVERNMENT COMMUNICATION ACTING CHIEF OF THE DEPARTMENT OF BUILDING AND URBAN DEVELOPMENT

ЗАВХАН АЙМГИЙН ОНЦГОЙ БАЙДЛЫН ГАЗРЫН ДАРГА, ОНЦГОЙ БАЙДЛЫН ХУРАНДАА Ө.БОЛД / BOLD.U

HEAD OF EMERGENCY DEPARTMENT OF ZAVHAN PROVINCE, EMERGENCY COLONEL

ЗАВХАН АЙМГИЙН ЭРҮҮЛ МЭНДИЙН ГАЗРЫН ҮЛСЫН БАЙЦААГЧ Я.ГЭРЭЛМАА / GERELMAA.Y

ZAVKHAN PROVINCIAL DEPARTMENT OF HEALTH THE INSPECTOR

ЗАХИАЛАГЧ / SUBSCRIBER:

ГЭР БҮЛ, ХӨДӨЛМӨР, НИЙГМИЙН ХАМГААЛЛЫН ЯАМНЫ ТӨРИЙН НАРИЙН БИЧГИЙН ДАРГА Д.МӨНХЗҮЛ / MUNKHZUL.L

MINISTRY OF FAMILY, LABOR AND SOCIAL PROTECTION SECRETARY OF STATE

УЛААНБААТАР 2024 / ULAANBAATAR 2024

"Эм Эс Эл" ХХК
Тусгай зөвшөөрлийн дугаар: ЗТ12-245/24
Хаяг: УБ хот, Баянзүрх дүүрэг 43-р хороо, UB Tower-1503
Утас: +976 99031447, 75330088
и-мэйл: MSL.architects1@gmail.com

"MSL" LLC
Ministry of construction and urban development license No: ZT12-245/24
AddreDP: UB Tower, Suite #1503, 43th khoroo Bayanzurkh district, Ulaanbaatar, Mongolia
Cell phone: +976 99031447, 75330088
e-mail: MSL.architects1@gmail.com

ЕГ ШИФР / GE: MSL-24-18

(ЗАВХАН АЙМАГ, УЛИАСТАЙ СУМ)
(ULIASTAI SOUM, ZAVKHAN PROVINCE)

ХӨГЖЛИЙН БЭРХШЭЭЛТЭЙ ХҮНИЙ ХӨГЖЛИЙН ТӨВ
THE BUILDING OF THE DEVELOPMENT CENTER OF PERSONS WITH DISABILITIES

(ЕРӨНХИЙ ТӨЛӨВЛӨГӨӨНИЙ ХЭСЭГ - ЕТ)

БОЛОВСРУУЛСАН:

"ЭМ ЭС ЭЛ" ХХК-ИЙН ЗАХИРАЛ Г.БОЛОРМАА

УЛААНБААТАР 2024 / ULAANBAATAR 2024

ЗУРГИЙН ЕРӨНХИЙ ИНЖЕНЕРИЙН ТАЙЛБАР БИЧИГ M1:NONE

ИЖ БҮРЭН АЖЛЫН ЗУРГИЙН НЭГДСЭН ЖАГСААЛТ

Д/д		Хуудасны марк	Нэр	Хуудасны тоо
1		ЗЕИ	Зургийн ерөнхий инженерийн хуудас	01
2	Дотор ажлын зураг	ЕТ	Ерөнхий төлөвлөгөө	09
3		БА	Барилга архитектур	41
4		ТХ	Технологи	7
5		ББ	Барилга бүтээц	87
6		ХАС	Халаалт, агаар сэлгэлт	20
7		ЦБУ	Цэвэр бохир ус	14
8		ХТ	Хүчит төхөөрөмж	21
9		ДГ	Дотор гэрэлтүүлэг	6
10		ХД	Холбоо дохиолол	10
11		АУ	Автоматик	9
12		БУС	Барилгын удирдлагын систем	6
13	Гадна ажлын зураг	ГД	Гадна дулаан	
14		ДМ	Дулаан механик	
15		УХАТ	Усан хангамж ариутгах татуурга	
16		ГЦ	Гадна цахилгаан	
17		ГХ	Гадна холбоо	

ТЕХНИК ЭДИЙН ЗАСГИЙН ҮЗҮҮЛЭЛТ

Д/д	Үзүүлэлтийн нэр	Хэмжих нэгж	Үзүүлэлт
1	Давхрын тоо		Зоорьтой, 1-2 давхар
2	Барилгын тэнхлэгээр тооцсон талбай	$м^2$	1482
3	Ажлын талбай	$м^2$	1860.83
4	Ашигтай талбай	$м^2$	1426.33
5	Барилгажилтын талбай	$м^2$	1398.17
6	Барилгын эзэлхүүн V	$м^3$	8779.6
7	K1 $S_{ашл}$ / $S_{ажл}$	Коэффициент	0.7665
8	K2 V / $S_{ажл}$	Коэффициент	4.7181

БАЙГАЛЬ ЦАГ УУРЫН ҮНДСЭН ӨГӨГДЛҮҮД

Д/д	Үзүүлэлтийн нэр	Үзүүлэлт
1	Гадна агаарын тооцооны температур	-34.5°C
2	Салхины ачаалал	34 м/с
3	Цасны ачаалал	$50кг/м^2$
4	Газар чичиргээлэл	8 балл
5	Гал тэсвэржилтийн зэрэг	II
6	Галын категори	II

БАРИЛГЫН БҮДҮҮВЧ

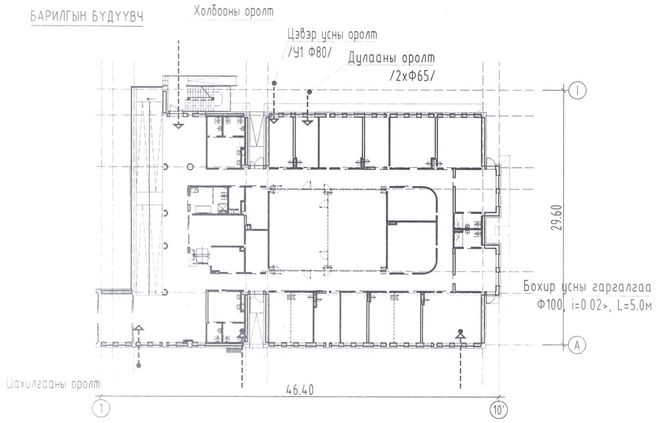

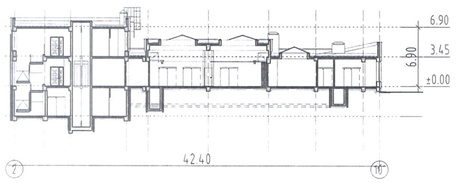

ЕРӨНХИЙ ХЭСЭГ

Забхан аймаг, Улиастай сумын 1-р багийн нутаг дэвсгэрт баригдах "Хөгжлийн бэрхшээлтэй хүний хөгжлийн төв-ийн барилгын MSL-24-18 шифртэй ажлын зургийг

- А/308угааартай Газар эзэмших эрхийн гэрчилгээ
- 8109013859 нэхэм талбарын дугаартай гагрын байршлын кадастрын зураг
- "Дэйан" ХХК-н 2024 оны 07 дугаар сард боловсруулсан UTM-N47 солбицлын тогтолцоотой байр зүйн дэвсгэр зураг
- "Жоншт-Уул" ХХК-д 2023 онд боловсруулсан Архив №3314 ЗТ16-366/22 дугаартай инженер геологийн судалгааны дүгнэлт
- "АУЭХС" ТӨХК-н 2023 оны 10 дугаар сарын 19-ний өдрийн №103/23 дугаартай цахилгааны техникийн нөхцөл.
- "Амь-Ус" ХХК-ын 2023 оны 10 дугаар сарын 23-ний өдрийн №26 дугаартай ус хангамж, ариутгах татуургын төлөрсөн системд хэрэглэгчийг холбох техникийн нөхцөл.
- "Эл Си Би" ХХК-ын 2024 оны 06 дугаар сарын 14-ний өдрийн №41 дугаартай дулаан техникийн нөхцөл..
- "МЗДЭЭЛЭЛ ХОЛБООНЫ СҮЛЖЭЭ" ХХК-н 2023 оны 10 дугаар сарын 18-ны өдрийн 23/29 дугаартай барилга холбоожуулах техникийн нөхцөл болон бусад холбогдох баримт бичгүүдийг үндэслэн
2024 оны 8 дүгээр сард барилгын зураг төслийн "ЭМ ЭС ЭЛ" ХХК боловсруулав.

ЕРӨНХИЙ ТӨЛӨВЛӨГӨӨ

Барилгыг төлөвлөхдөө хот, бус нутгийн цаг агаар салхины ачаалал бусад үзүүлэлтийг харгалзан төлөвлөсөн. Барилгын харьцангуй төвшин ±0.00-г далайн төвшнөөс дээш 1753,50-д байхаар төлөвлөсөн. Тус барилгын ерөнхий төлөвлөгөөний онцлог шинж чанар нь Хөгжлийн бэрхшээлтэй хүний хөгжлийн төвөөр үйлчлүүлж байгаа ургэдэ болон бага насны хүүхдүүдийг нийгмийн харилцаанд тэгш хүртэхэмжтэй оролцуулахад чиглэн чөлөөтэй зорчих боломжтойгоор яваан хүний зам талбай, тохижилтыг төлөвлөсөн.

Ахмад настан болон хөгжлийн бэрхшээлтэй ургэдийг эрхийг бүрэн хангахын тулд тэргэнцэртэй хүний зогсоол, хөгжлийн бэрхшээлтэй хүний гарц, тэмдэглэгээ, рамп зэргийг Монгол улсад дагаж мөрдөг БНБД болон олон улсын жишиг стандартын дагуу төлөвлөсөн. Яваан замын хашлагыг тухайлсан хэсэг тус бүрд автo зогсоол тувшингийн зөрүү үүсгэхгүй налуу үүсгэж хийнэ.

АРХИТЕКТУР ТӨЛӨВЛӨЛТӨД АШИГЛАСАН НОРМ ДҮРЭМ, СТАНДАРТ

Тус барилгын төлөвлөлтийн шийдлийг

- Хот тосгоны төлөвлөлт барилгажилтын норм да дүрэм БНБД 30-01-04,
- Олон нийт ургэний барилга БНБД 31.03.03*/11
- Барилга, байгууламжийн галын аюулгүйн байдал БНБД 21-01-02,
- Барилга, байгууламжийн зураг төсөл зохиох галын аюулгүйн норм БНБД 21-02-02,
- Барилгад хэрэглэх цур амьсгал да геофизикийн үзүүлэлт БНБД 2.01.01-93,
- Тахир дутуу ургэдэд зориулсан барилгын төлөвлөлтийн гарын авлага,
- Олон улсын ISO/FDIS 21542 стандарт,
- Хөгжлийн бэрхшээлтэй ургэдийн амьдрах орчны шаардлагад нийцсэн зураг төсөл зохиох дүрэм" БД 31-112-1 зэрэг нормуудын төлөвлөлтийн гол зааглт, шаардлагуудад нийцүүлэн төлөвлөсөн.

АРХИТЕКТУР ТӨЛӨВЛӨЛТ

Төлөвлөж буй "Хөгжлийн бэрхшээлтэй хүний хөгжлийн төв"-ийн барилга нь 2 блокоос бүрдэнэ. "А" блок нь 13.00x29.60 метр хэмжээтэй зоорьтой 2 давхар, "В" блок нь 26.90x29.60м хэмжээтэй 1 давхар бөгөөд 0.00 түвшнээс доош нэвтрэх сувагтай байна. Хөгжлийн төвийн барилгыг тэгш өнцөгт хэлбэртэй, төмөр бетон каркас хийцтэй, евро блокон дүүргэгч ханатай, хөнгөн цагаан нийлмэл хавтан фасадтай барилга байхаар төлөвлөв.

Уг барилга нь зоорийн давхрын хонгилоос шууд гарах 1 гарцтай. 1-р давхраас шууд гадагш гарах 6 гарцтай, 2-р давхрын шатны хонгилоос гадагш гарах 1 гарцтай байхаар төлөвлөсөн.

Нэвтрэх сувагт сан болон дулааны үзель байрлах бөгөөд барилга ашиглалтын явцад шугам сүлжээний засвар үйлчилгээг чөлөөтэй хийх боломжтой бөгөөд барилгын дотор төлөвлөлтөнд ил шугам сүлжээ харагдахгүй, хөдөлгөөний аюулгүй байдлыг хангахаар бодож төлөвлөв.

Зоорийн давхарт хүнд, хөнгөн ажиллагааны цех, угаалга индүүдлэгийн өрөө, ариун цэврийн өрөө, бүх хэсгийн техникийн өрөөнүүдийг төлөвлөсөн. Дотор налуу замын доод талын зайг ашиглан агуулах байрлуулсан.

1-р давхарт гол орцын гонхоор ороод хүлээн авах танхим, ресепшн болон зоорь, хоёрдугаар давхарт гарах налуу зам байрлаж байгаа.

1-р давхар нь үйл ажиллагааны хүвьд хүүхдийн болон насанд хүрэгчдийн гэсэн хоёр хэсгэтэй бөгөөд төв хэсгэт тусгаарлах гүйдэг хана бүхий олон зориулалттай хөгжлийн өрөө, чөлөөт цагаа өнгөрөөх спортын заалтай талбай бүхий атриум танхимыг төлөвлөсөн. 1-р давхарт дээрх өрөөнүүдээс гадна оффис, сайн дурын ажилтнуудын өрөө, хувцас солих өрөө, ариун цэврийн өрөөнүүд байна.

2-р давхарт оффис, захиргааны өрөө, хурлын танхим, гэрийн орчинг бүрдүүлсэн сургалтын өрөө болон коридорын зайгаа талбайг ашиглан кофе шоп нэмэлтээр төлөвлөж өгсөн.

ОЛОН НИЙТИЙН ХҮРТЭЭМЖТЭЙ СААДГҮЙ ОРЧИНД ЗОРИУЛЖ ТУСГАСАН ШИЙДЭЛ:

- Гол орцны хэсгийг хөгжлийн бэрхшээлтэй бүх ургэдэд зориулан налуу замыг төлөвлөсөн.
- Бүх давхарт зориулалтын тоноглол бүхий ариун цэврийн өрөөг нормын дагуу төлөвлөсөн. 1-р давхрын ариун цэврийн өрөөнд хүүхэд хуурайлах зориулалтын тавцан, хүүхэдэд зориулсан стандарт хэмжээтэй тоноглол бүхий ариун цэврийн өрөөг төлөвлөсөн.
- Мөн стандарт хэвийн ариун цэврийн өрөө ашиглах боломжгүй хүний дэмжлэгийг ихээхэн шаардсан хүнд хэлбэрийн хөгжлийн бэрхшээлтэй хүмүүст зориулсан хувцас солих тавцан, таазан дээр бэхэлгээтэй өрөөх систем бүхий тусгай зориулалтын ариун цэврийн өрөө нэмэлтээр төлөвлөж өгсөн (Changing place).
- Харааны бэрхшээлтэй хүмүүст зориулсан хөтөч зам, тусгай тэмдэглэгээ бүхий таних тэмдгүүдийг технологийн БА-05 болон ТХ марктай зураг нарийвчлан үзүүлэв.

БАРИЛГА БҮТЭЭЦ:

Барилгын бүүрь хөрс нь: Барилгын инженер геологийн "Жонт-Уул" ХХК-ны инженер геологийн судалгааны дүгнэлтээс суурь суух бүүрь хөрс нь /ИГЭ-1/ Цайвар шаргал өнгөтэй, дэвэ да орчин үеийн дөрөвдөгчийн настай, делювй-пролювийн гаралтай a-pQ $_{1-2}$ бага чийгтэй, элсэн чийжээстэй хайрган ул хөрс. Бүл чулуутай. /ИГЭ-1А/ Цайвар шаргал өнгөтэй, дэвэ да орчин үеийн дөрөвдөгчийн настай, делювй-пролювийн гаралтай a-pQ$_{1-2}$ усаар ханасан байдалтай элсэн чигжээстэй хайрган ул хөрс. Бүл чулуутай. Барилгын үндсэн хийц нь төмөр бетон каркас бүтэцтэй да /Лира сапр 2022 программаар бүтээцийн тооцоог хийж гүйцэтгэсэн. Уг барилгын суурийг цутгамал баганан суурь байхаар төлөвлөв. Баганын хөндлөн огтлол 50x50см, 40x40см байх ба дамнуруугны хөндлөн огтлол нь 40x50см, 40x55см, хучилтын зузаан 16см байхаар тус тус төлөвлөв. Төмөр бетон хийцүүдийн бетоны анги-В20, ГОСТ34028-2024 А240, А400I маркийн арматур байна.

ДУЛААН ХАНГАМЖ, АГААР СЭЛГЭЛТ:

Барилгын халаалтын систем нь "ЭЛ ЭС БИ" ХХК №41 тоот техникийн нөхцөлийн дагуу одоо байгаа Театрын цурын зуухны дулаан хангамжийн системд холбогдоно. Халаалтын системийн магистрал шугамыг барилгын зоорийн давхрын таазаар, зарим хэсгэт зоорийн шалаар дулаалгатай, зураг заасан налуугаар узельд ус буухаар угсарна. Халаалтын системд хэвлэмэл ган радиатор төлөвлөлөв.

АГААР СЭЛГЭЛТ СИСТЕМ, ХӨРГӨЛТ:

Барилгын өрөө тасалгааны зориулалтыг үндэслэн агаар өгөх, сорох механик систем болон ердийн сорох системийг холбогдох нормын дүрмийг баримтлан төлөвлөсөн. Барилгын 1,2-р давхрын оффисын өрөөнүүдэд нэгдсэн хөргөлтийн систем төлөвлөсөн.

Халаалт агаар сэлгэлтийн системийн дэлгэрэнгүй тайлбарыг ХАС зургаас үзнэ үү

УСАН ХАНГАМЖ, АРИУТГАХ ТАТУУРГА:

А. Цэвэр ус хангамжийн систем.

Ахуйн ус хангамжийн системийг төвийн шугамнаас хангана. Халуун хүйтэн усны босоо шугам сүлжээд цайрдсан 1.0МПа даралт даах ган хоолойг, давхар бүрт яваах салбар хэвтээ шугамд металл хуванцар хоолойг угсрах ба шугам хоолой 0,8МПа даах, цнд ахуйн усанд зориулсан байна. Үзелийн өрөөнөөс яваах гол түгээх шугамуудыг таазан доогуур дулаалгатай угсарч, босоо шугамуud нь шахтанд дулаалгатай угсарна. Ус бүүлгах цэг рүү 0,003 налуутайгаар угсрана. Шугам хоолойг тосон бүдгээр 2 дахин будна.

Б. Бохир ус зайлуулах систем.

Бохир усны шугам нь ариун цэврийн өрөөнд шалан доогуур угсарч шахтанд босоо шугамууд угсарна. Шугам сүлжээнд холбогдох стандартад нийцсэн хуванцар хоолойг угсрах ба шаардлагатай хэсгүүдэд цэвэрлэгээ, шалгах таг тусгасан. Шалгах тагийг шалнаас дээш 1,0 м-т, агааржуулах хоолойн дээд түвшин нь барилгын парапетнаас дээш 0.5м-т угсарна. Бохир усны гол цуглуулах хоолой зоорийн давхрын таазан доогуур дулаалгатай угсрагч хоёр гаргалгаагаар гадагш гарна.

В. Галын усны систем.

Тус барилгыг БНБД-ийн дагуу энгийн гал унтраалгатай систем төлөвлөв. Энгийн гал унтраах системийг төвийн шугамнаас хангана. Барилгын давхруудад барилга доторхи ус хангамж, ариутгах татуургa БНБД 40-05-16-ын дагуу бүх цэгт 2,5 л/с зардал бүхий 2 цацраг галын кран үйлчлэхээр төлөвлөв.

Г. Борооны усны систем.

Барилгын дээвэрийн хурын усыг барилгын гадуур зайлуулж барилгын ойролцоо ил хаяна. Борооны усны шугамыг ГОСТ 10704-91 маркийн цайрсан төмөр хоолойгоор угсарна.

Д. Барилгын дотор ус хангамж, ариутгах татуургын шугамыг угсрахдаа "Дотор сантехникийн систем" БНБД 40-06-16-ийн тухайлсан заалтын дагуу угсарч, шахаж шалгаж, угааж цэвэрлэн эрүүл ахуйн шаардлагад нийцүүлэн хийнэ. Системийн угсралтыг норм дүрмийн дагуу гүйцэтгэх ба ил далд ажлын актыг тухай бүрд нь хөтлөн фото зургаар баримтжуулан, БУА-ын журамыг баgriнга хөтлөж яваах шаардлагатай.

ЦАХИЛГААН ХАНГАМЖ:

Барилгын үндсэн цахилгаан хэрэглэгчид нь цахилгаан хангамжийн найдвартайлтын II зэрэглэлд хамаарагдах бөгөөд тэжээлийг гүн гозардуулсан нейтральтай (TN-C) кабель шугамаар тэжээлийг авч барилгад 5-н утасны (TN-C-S) системийг хэрэглэнэ. Барилгын цахилгааны өрөөнд ерөнхий хуваарилах самбар ЕС-1, ЕС-2 байхаар төлөвлөв. Самбаруудад ОХУ-ын ИЭК компаний ВА88, ВА47-100, ВА47-29, АВДТ32, АД12 маягийн автоматууд, ОПС маягийн цэнэг шавхагч тус тус төлөвлөв. Тухайн угсралт хийх компани нь цахилгаан тоног төхөөрөмжийг сонгохдоо техникийн шаардлага хангасан өөр улсын, өөр маягийн төхөөрөмж сонгож болно. Барилгын кабелийн оролтыг газрын түвшнээс доош 0.7м гүнд хоолойд сувлэнэ. Хоолойн налууг гадагш байхаар угсарна. Хоолойг хана нэвтлэн угсрахдаа төгсгөлүүд болон өөрийг нь маш сайн чигжиж бөглөснөөр өрөөнд чийг да хий орохоос сэргийлнэ. Зоорийн давхарт байрлах цахилгааны техникийн өрөөнд 40см-ийн өндөртэй босго хийнэ.

Нарны панел

Дээвэрийн 20.0кВт чадалтай нарны хавтанг өвлийн хамгийн богино өдөр бүюу 12-р сарын 22-ний өдөр бие биенээ сүүдэрлэхгүй байхаархоорондоо 4м зайтай, нар луу харуулж байрлуулахаар төлөвлөв. Нарны систем нь бүхэлдээ 17.5 кВт чадалтай Jinko брэндийн JKS-20H-EI маркын 1ш инвертер болон Jenko брэндийн JKM625N-78HL4-BDV маягын 625Вт чадалтай 28ш нарны PV модулиас бүрдэх да сүлжээнд холбогдсон систем (on-grid system)-ээр төлөвлөсөн. Үүнд: KM625N-78HL4-BDV маркын нарны хавтангуудыг 16 цуваагаар 2 зэрэгцээ холболт хийж инвертерт 1000В хүчдэл, 32А үүснэ. Ингэснээр JKS-20H-EI маркын инвертерээс гарах чадал 20.0кВт, гаралтын хүчдэл нь 380В болно. Инвертерийн гаралтын нам хүчдлийн кабель нь барилгын ерөнхий оролтын самбарын М15-с холбогдож сүлжээтэй зэрэцээ ажиллана. Энэхүү нарны он-ерид инвертер нь ЭХС-тэй байнгын зэрэцээ ажиллах ба үндсэн тэжээл тасарсан үед автоматаар ажиллагаа зогсоно. Инвертерийн оролтын хүчдэлийн хүрээ, хамгийн их эрчим хүч үйлдвэрлэх үеийн (MPPT) оролтын хүчдэл, мөн нарны дэлгэцийн техникийн үзүүлэлтүүдийг харгалзан үзэж нэг хэлхээндээ 16 ширхэг KM625N-78HL4-BDV маркын хавтанг цуваа холбохоор тооцов. Дээрх 16 ширхэг цуваа холбогдсон нарны хавтанг нэг бүл гэх нийт 2 бүл JKS-20H-EI инвертерт холбогдоно. Нарны хавтангийн дэрэгд 1.8м өндөртэй шонт аянга зайлуулагчийг гаднаж холбож, аянга хамгаалалтын тор бүхий хүрээнд 2 цэгээр холбоно.

ХОЛБОО ДОХИОЛОЛ:

Телефоны оролтыг техникийн нөхцөлийн дагуу гадна холбооны зургаас тодруулж харна. Галын дохиоллын хүлээн авах станцын хянах самбарыг байнгын хүнтэй байх харуулын хэсэгт суурилуулна. Ажиглалт хяналтын системийн ажиглалтын дэлгэц болон зарлан мэдээлэх системийн удирдлагын микрофоныг харуул болон эрхлэгчийн өрөөнд суурилуулана. Телефон, интернет /компьютерийн сүлжээ/, КаТВ-ын розеткуудыг шалны түвшнөөс дээш 30см-ын өндөрт нэг төвшинд буюу технологийн байгууламлтын дагуу зэрэгцүүлэн угсарна.

БЛОКЧИЛСОН СХЕМ

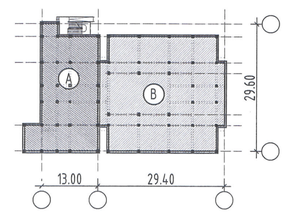

Ⓐ БЛОК - 2 ДАВХАР /ЗООРЬТОЙ/

Ⓑ БЛОК - 1 ДАВХАР /НЭВТРЭХ СУВАГ/

ТАЙЛБАР:
NOTES:

Ye шат / Stage:	Ажлын зураг / Design drawing
MSL architects	Тусгай зөвшөөрлийн дугаар: ЗТ17-337/19 Хаяг: УБ хот, Баянзүрх дүүрэг 43-р хороо, UB Tower - 1503
"Эм Эс Эл" ХХК "MSL" LLC	Ministry of construction and urban development license No: ZT17-337/19 Address: UB Tower-suite 41503, 43th Sub-district, Bayanzürkh district, Ulaanbaatar, Mongolia
Архитектор Architect	Г.Мөнх-Оргил Münkh-Orgil.G
Гүйцэтгэсэн Drawn by	Б.Баатархүү Baatarkhuu.B
Шалгасан Check drawing	Г.Болормаа Bolormaa.G

Забхан аймаг, Улиастай сум,
ХӨГЖЛИЙН БЭРХШЭЭЛТЭЙ ХҮНИЙ ХӨГЖЛИЙН ТӨВ

Uliastai soum, Zavkhan province
THE BUILDING OF THE DEVELOPMENT CENTER OF PERSONS WITH DISABILITIES

ЗУРГИЙН ЕРӨНХИЙ ИНЖЕНЕРИЙН ТАЙЛБАР БИЧИГ
GENERAL DESCRIPTION

Масштаб: Scale:	1:NONE	Зургийн дугаар: Drawing No:	ЗЕИ-01 GEN-01	Хуудас: Total page:	02
ЕГ Шифр: GE:	MSL-24-18	ТГ Шифр: SC:		Огноо: Date:	2024

A2

ЕРӨНХИЙ ТӨЛӨВЛӨГӨӨНИЙ ТАЙЛБАР БИЧИГ, ТЭМДЭГЛЭГЭЭ M1:NONE / URBAN PLANNING NOTE AND INTEGRATION 1:NONE

ЕРӨНХИЙ ТӨЛӨВЛӨГӨӨНИЙ ТАНИХ ТЭМДЭГ

НОГООН БАЙГУУЛАЛМЖ / Existing green area symbols		Тоо ширхэг: / Total number:
	Төлөвлөж буй мод	59
	Planned tree	
	Төлөвлөж буй бут	57
	Green shrubs	

ТОХИЖИЛТ / Landscape Symbols		Тоо ширхэг: / Total number:
	Төлөвлөж буй сүүдрэвч	2
	Planned bench with canopy	
	Төлөвлөж буй сандал	22
	Planned bench	
	Төлөвлөж буй хогийн сав	10
	Planned trash cans	
	Төлөвлөж буй нэгдсэн хогийн сав	3
	An integrated waste disposal site	
	Төлөвлөж буй явган замын гэрэлтүүлэг	25
	Planned sidewalk lighting	
	Төлөвлөж буйгаадна хашаа	Урт/Length 262.7м
	Planned fence	
	Төлөвлөж буй сүүдрэвч	1
	Planned shade	

ЗАМ ТАЛБАЙ / Sidewalk & Road Symbols		Тоо ширхэг: / Total number:
	Төлөвлөж буй уулзварын налуу гарц	3
	Planned curb ramp	
	Төлөвлөж буй буулгах, суулгах тур зогсоол	1 машин 1 car
	Planned drop off & pickup	
	Төлөвлөж буй хөтөч зам	205.86урт/lenght
	Planned sidewalk tactile	
	Төлөвлөж буй явган хүний гарцын тэмдэглэгээ	2
	Planned zebra line	
	Зогсоол /Хөгжлийн бэрхшээлтэй хүнд/	3 машин /cars
	Parking /for disabled person/	
	Зогсоол	4 машин /cars
	Parking	
	Барилгын орц болон гарц	6
	Entrances and exits	

Замын ангилал / How to enter	Таних тэмдэг / Symbol
Явган хүний чиглэл / Sidewalk road	
Авто машины чиглэл / Cars road	

ТӨСЛИЙН ТУХАЙ ТОВЧ ТАНИЛЦУУЛГА:

"Ахмад настан болон хөгжлийн бэрхшээлтэй иргэдийн оролцоог хангаж, үйлчлүүлэх сайжруулах төсөл"-ийг Гэр бүл, Хөдөлмөр Нийгмийн Хамгааллын Яам хэрэгжүүлж байгаа бөгөөд тус төслийн хүрээнд Завхан аймагт тус төвийг байгуулна. Ахмад настан, хөгжлийн бэрхшээлтэй иргэдийн хөгжлийн төвийн барилгын нарийвчилсан зураг, төсөв боловсруулах эвлөх үйлчлүүлэх ЭМ ЭС ЭЛ ХХК хийж гүйцэтгэсэн.

ЕРӨНХИЙ ТӨЛӨВЛӨГӨӨНИЙ ТАЙЛБАР:

Ерөнхий төлөвлөгөө 2024 оны 7 дугаар сард "Дядан" ХХК-д боловсруулсан UTM 47N солбицлын тогтолцоотой дэвсгэр зургийг үндэслэн хийж гүйцэтгэв.

Тус барилгын ерөнхий төлөвлөгөөний онцлог:

Хөгжлийн бэрхшээлтэй хүний хөгжлийн төвөөр үйлчлүүлж байгаа иргэд болон бага насны хүүхдүүдийг нийгмийн харилцаанд тэгш хүртээмжтэй оролцуулахад чиглэн чөлөөтэй зорчих боломжтойгоор явган хүний зам талбай, тохижилтыг төлөвлөсөн. Хөгжлийн бэрхшээлтэй иргэдийн эрхийг бүрэн хангахын тулд тэрэгнцэртэй хүний зогсоол, хөгжлийн бэрхшээлтэй хүнийг саадгүй буулгаж, суулгахад зориулсан тур зогсоолын бүс, гарц, тэмдэг тэмдэглэгээ, налуу зам зэргийг Монгол улсад дагаж мөрдөж БНбД болон олон улсын жишиг стандартын дагуу төлөвлөсөн.

Барилгажих талбайн байрлал:

Барилга төлөвлөхөөр сонгосон байршил нийтдээ тэгш гадаргуутай бөгөөд уг барилгын зүүн урд талд залуучуud театр. Барилга барих байршлын хойд талд төв авто зам, явган зам болон хувийн эзэмшлийн газартай айлуud байрлана.

Төлөвлөлтийн шийдэл:

Барилгыг төлөвлөхдөө хот, бүс нутгийн цаг агаар салхины ачаалал бусад үзүүлэлтийг харгалзан төлөвлөсөн. Барилгын харьцангуй түвшин ±0.00-г далайн түвшнээс дээш 1753.50-д байхаар төлөвлөсөн. Барилгын урд талаар үндсэн төв зам явж байгаа тул автомашины хөдөлгөөний урсгалд саадгүй байх үүднээс барилгын урд талд машин зогсох зогсоолыг төлөвлөж өгсөн. Барилгын үндсэн гол орц хойд зүг рүү харж байрлах ба туслах орцуud нь баруун болон зүүн зүгт байрлана. Төлөвлөлтээ нийцүүлэн явган замын налуугаар өндөржилтийн зургийн дагуу хийнэ.

Авто зам, явган зам талбай:

Төлөвлөж буй явган зам талбайг хуваалттай бетоноор. Явган зам талбайг B15 ангийн бетоноор 6м тутамд заадас гаргаж цутгана. Авто зам талбайг B20 ангийн бетоноор 10м тутамд заадас гаргаж цутгана. Бетоны зузаан болон тоо хэмжээг ET-05-06-р хуудсанд үз. Авто замын буталсан дайрга, нягтруулсан хөрсийг 5% хувийн чийг авахуулж, 98% хүртэл нягтруулж хийж гүйцэтгэнэ. Барилгын гадна төлөвлөсөн авто зогсоолд хөгжлийн бэрхшээлтэй иргэний авто машин байрлах зогсоол төлөвлөсөн. Явган замын хашлагыг тухайлсан хэсэг тус бүрд авто зөвтай түвшингийн зөрүү үүсгэхгүй 3н тал налуу үүсгэж хийнэ. Явган зам талбайд харааны бэрхшээлтэй хүн саадгүй зорчиход туслах хөтөч замыг төлөвлөсөн. Явган зам талбайг бетон хучилттай хийж байгаа учир хараагүй хүний хөтөч замыг ган материалтай талбайд шигтэн хийдэг хөтөч замыг сонгон хийнэ. Ерөнхий төлөвлөгөөний зураг хөтөч замын зөвхөн чиглэл хөдөлгөөнийг үзүүлсэн болно. Гадна зам талбайн ажлын үед зогсолт болон эргэх өнцгүүдийг хийхдээ хөтөч замын норм стандартыг баримтлан хийнэ. Хөтөч замын ерөнхий хэмжээг ET-01-р хуудсанд үз.

Ногоон байгууламж:

Барилгын эргэн тойрны ногоон байгууламжид мод ба бутлаг ургамлыг тарихдаа зураг заасан талбайд эзнэз, тоог баримтлан тарина.

Модыг сонгохдоо тухайн бүс нутгийн байгалийн онцлогоос хамаарулан улиас болон гацуур модыг сонгох ба мод тарих хооронд зайг технологийн горимын дагуу тарина. ET-02, 04, 08-р хуудсанд үз. Барилгын эргэн тойронд төлөвлөсөн ногоон талбайд зүлэгжүүлэлт хийнэ.

Гадна тохижилт:

Барилгын орчин тойрныг гэрэлтүүлэх явган замын гэрэлтүүлгийг өөртөө цахилгаан хураагууртай нарны панелтай, 4м өндөртэй, 6м радиуст гэрэлтүүлэх хүчин чадалтай гэрэлтүүлгийг сонгож төлөвлөв. Явган замын гэрэлтүүлгийг харааны бэрхшээлтэй хүний хэрэгцээг хангаж замын хажуугийн ногоон байгууламжид байрлуулна. Эдэлбэр газрын хашааг 1,5м өндөртэй 4м тутамд шонгийн толгойд гэрэлтүүлэгтэй, газрын хөрснөөс доош бетон шугаман суурьтай, төмөр хашаа байхаар зураг туслав. Мөн явган сандал, хогийн сав, нэгдсэн хог ангилан хаях цэг, сарбч болон олон нийтэд хүртээмжтэй саадгүй ашиглах тоглоом, амрах ширээ сандал зэргийг төлөвлөж өгсөн. Тоглоомын талбайн өнгөлгөө нь хуванцар нүхт шахмал хавтан байна. Тохижилтын зургийг ET-7-9-р хуудсанд үз.

Бусад тайлбар:

Энэхүү зураг төслийг Монгол хэлнээс өөр хэл дээр ашиглах бол Англи Монгол хэл дээрх нь зөрүүтэй, ялгаатай байна гэж үзвэл Монгол хувилбарыг баримтална.

The Ministry of Labor and Social Protection is implementing a project "Ensuring Inclusiveness and Service Delivery for Persons with Disabilities", funded by a soft loan from the Asian Development Bank. Within the framework of this project, six Development Centers for the Persons with Disabilities will be established in Darkhan-Uul, Dundgovi, Dornod, Arkhangai,

Khuvsgul and Khovd aimags. The detailed drawings and respective budget development related consulting services for the Development Centers for the PwDs to be built in 6 aimags are provided by a joint team of MSL LLC and CREATIVE MONGOLIA LLC.

OVERVIEW OF THE GENERAL PLAN:

The master plan was developed based on UTM 47N coordinate system developed by Didan LLC in jul 2024.

Features of the general plan of the building:

The sidewalks and landscaping will be designed to enable persons with disabilities and young children who are receiving services of the Development Center to participate freely in social interactions. In order to fully ensure the rights of persons with disabilities, wheelchair parking, temporary parking areas for persons with disabilities, exits, signs and ramps are designed in accordance with Mongolian and international standards.

Construction site location:

The location site chosen for the building has a flat surface. In the future, the traditional theatr will be built in the east of the "Jargalan center". To the north of the construction site, there is a main road and green area, to the north, there will be houses on the privately owned land.

Planning solution:

In the development, the weather, wind and other parameters of the city and the region were taken into account. The relative building level is projected to be ± 0.00 above sea level in 1753.50. Parking is planned on the north sides of the building to facilitate traffic, as the main road is to the north of the building. The main entrance to the building faces north and the auxiliary entrances face west and east

Roads and sidewalks:

The planned sidewalks will be made of partition concrete, the rest areas will be made of granite slabs with a natural rough surface, and the parking lot will be made of concrete. Each sidewalk shall be provided with a three-sided slope that does not create a level difference with the road. A parking lot for the persons with disabilities is planned in the parking lot outside the building. The sidewalk curb shall be constructed on each side to create a three-sided slope that does not create a gap in the level of free space. Crushed gravel and compacted soil will be removed with 5% moisture content and compacted to 98%. The sidewalk is designed to be accessible to the visually impaired, and the on-site turn and stop markings will be constructed in accordance with Mongolian BNbD and international standards.

Landscaping:

When planting trees and shrubs in the green area around the building, the rows and numbers should be planted in the area shown in the drawing.

Depending on the natural conditions of the region, poplar and spruce trees should be selected and planted in accordance with the technological procedures. Landscaping, recreation and play areas around the building will be made of eco-tiles with greenery.

Exterior decoration:

The sidewalk lighting to illuminate the surroundings of the building is designed with solar panels with electric batteries, 4m high and 6m radius. Pedestrian lighting will be located in the roadside green area to meet the needs of the visually impaired ,concrete linear base below the ground. There are also benches, trash cans, an integrated waste disposal site, awnings and community-accessible toys, and seating tables and chairs. The finish of the playground is a plastic perforated plate. See landscaping drawings on pages MP-7-9.

Other comments:

Should this drawing be used in a language other than Mongolian, the Mongolian language version will prevail in the event of differences between the two versions.

ABOUT THE PROJECT:

ET МАРКТАЙ ЗУРГИЙН ЖАГСААЛТ		
Нүүр хуудас	NONE	NONE
Тайлбар бичиг, зургийн жагсаалт	ET-01	NONE
Ерөнхий төлөвлөгөө	ET-02	M1:300
Зай хэмжээ	ET-03	M1:300
Өндержилт	ET-04	M1:300
Зам талбайн хучилт	ET-05	M1:300
Картограм	ET-06	M1:300
Гадна зам талбайн тохижилт-1	ET-07	M1:50, 25
Гадна зам талбайн тохижилт-2	ET-08	M1:50, 25
Гадна тоглох талбайн тохижилт	ET-09	M1:50, 25

1 Ган хөтөч зам / Stainless steel tactile domes
Явган замд байрлана / In sidewalk

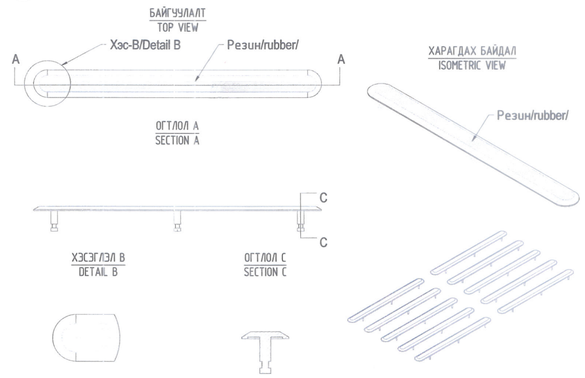

2 Ган хөтөч зам / Stainless steel tactile domes
Явган замд байрлана / In sidewalk

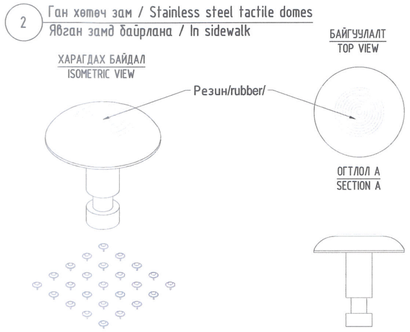

Тайлбар:
1. Тухайн үйлдвэрлэгчээс өгсөн техникийн шаардлагын дагуу угсралтын ажлыг хийх гүйцэтгэнэ.

Notes:
1. Installation to be completed in accordance with manufacturer's specifications.

ХӨДӨЛГӨӨНИЙ СХЕМ / TRAFFIC SCHEME

Тайлбар:
Төлөвлөж буй барилгын байршилд автотээврийн хэрэгсэл болон явган хүн барилгын төв үүдэнд шууд ирэх боломжтой.

3 Замын уулзвар дээрх налуу гарц / Curb Ramp at Mid-Block Crossing
Явган замд байрлана / In sidewalk

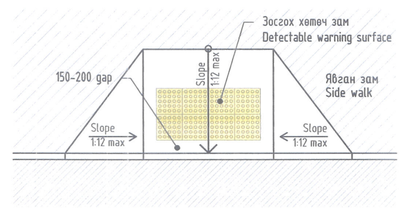

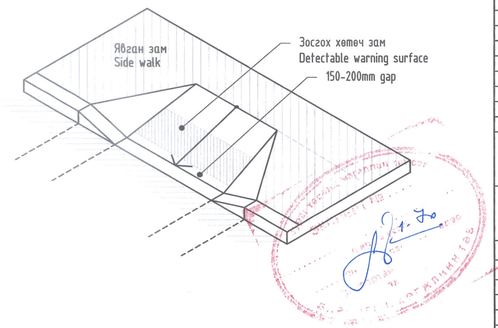

Ye шат / Stage:	Ажлын зураг / Design drawin
"Эм Эс Эл" ХХК / "MSL" LLC	Тусгай зөвшөөрлийн дугаар: ЗТ17-337/19 Хаяг: УБ хот, Баянзүрх дүүрэг 43-р хороо, UB Tower - 1503 Ministry of construction and urban development license No: ZT17-337/19 Address: UB Tower-suite #1503, 43th Sub-district Bayanzurkh district, Ulaanbaatar, Mongolia
Архитектор / Architect	Г.Мөнх-Оргил / Munkh-Orgil.G
Гүйцэтгэсэн / Drawn by	Б.Баатархүү / Baatarkhuu.B
Шалгасан / Check drawing	Г.Болормаа / Bolormaa.G

Завхан аймаг, Улиастай сум,
ХӨГЖЛИЙН БЭРХШЭЛТЭЙ ХҮНИЙ ХӨГЖЛИЙН ТӨВ

Uliastai soum, Zavkhan province
THE BUILDING OF THE DEVELOPMENT CENTER OF PERSONS WITH DISABILITIES

ЕРӨНХИЙ ТӨЛӨВЛӨГӨӨНИЙ ТЭМДЭГЛЭГЭЭ, ТАЙЛБАР БИЧИГ
URBAN PLANNING NOTE AND INTEGRATION

Масштаб: / Scale:	1:NONE	Зургийн дугаар: / Drawing No:	ET-01 / MP-01	Хуудас: / Total page:	09
ЕГ Шифр: / GE:	MSL-24-18	ТГ Шифр: / SC:		Огноо: / Date:	2024

ЕРӨНХИЙ ТӨЛӨВЛӨГӨӨ М1:300 / MASTER PLAN 1:300

БАРИЛГЫН ТОДОРХОЙЛОЛТ / BUILDING DESCRIPTION

Дугаар Number	Барилгын нэр Building name	Давхар Storey	Тайлбар Note
1	Төлөвлөж буй барилга	Зоорьтой 1-2	Төлөвлөж буй
	Planned building	Basement, 1-2F	Planned building
2	Төлөвлөж буй авто гараж	-	Төлөвлөж буй
	Planned garage		Planned building
3	Төлөвлөж буй авто зам, зогсоол /Бетон В20/		Төлөвлөж буй
	Planned road and parking /Concrete B20/		Planned building
4	Төлөвлөж буй гадна тохижилт	-	Төлөвлөж буй
	Planned landscape		Planned
5	Төлөвлөж буй ногоон байгууламж	-	Төлөвлөж буй
	Planned green area		Planned

БАЙРШЛЫН СХЕМ / LOCATION SCHEME

ТАНИХ ТЭМДЭГ

- Төлөвлөлтийн хил / хашаа / Planned fence
- Төлөвлөж буй барилга /Planned building
- Төлөвлөж буй авто зам, зогсоол /Planned road and parking
- Төлөвлөж буй явган хүний зам /хавтан/ 1225м2 /Planned sidewalk
- Төлөвлөж буй ногоон байгууламж /Зүлэг/ 833.65м2 /Planned green area
- Төлөвлөж буй хөтөч зам /хавтан/ 205.86м/урт /planned Tactile walking
- Одоо байгаа барилга /Existing building
- Одоо байгаа авто зам /Existing local road and parking
- Одоо байгаа явган хүний зам /existing sidewalk
- Бохир усны шугам /Drainage pipe
- Дулааны шугам /District heating pipe
- Цэвэр усны шугам /Water supply pipe
- Цахилгааны шугам /Electrical line
- Холбооны шугам /Communication line

Ye шат / Stage: Ажлын зураг / Design drawing

"Эм Эс Эл" ХХК
"MSL" LLC

Тусгай зөвшөөрлийн дугаар: ЗТ17-337/19
Хаяг: УБ хот, Баянзүрх дүүрэг 43-р хороо, UB Tower - 1503

Ministry of construction and urban development license No: ZT17-337/19
Address: UB Tower-suite #1503, 43th Sub-district, Bayanzurkh district, Ulaanbaatar, Mongolia

Архитектор Architect	Г.Менх-Оргил Munkh-Orgil.G
Гүйцэтгэсэн Drawn by	Б.Баатархүү Baatarkhuu.B
Шалгасан Check drawing	Г.Болормаа Bolormaa.G

Завхан аймаг, Улиастай сум,
ХӨГЖЛИЙН БЭРХШЭЭЛТЭЙ ХУНИЙ ХӨГЖЛИЙН ТӨВ

Uliastai soum, Zavkhan province
THE BUILDING OF THE DEVELOPMENT CENTER OF PERSONS WITH DISABILITIES

ЕРӨНХИЙ ТӨЛӨВЛӨГӨӨ
MASTER PLAN

Масштаб: Scale:	1:300	Зургийн дугаар: Drawing No:	ET-02 / MP-02	Хуудас: Total page:	09
ЕГ Шифр: GE:	MSL-24-18	ТГ Шифр: SC:		Огноо: Date:	2024

A2

ЗАЙ ХЭМЖЭЭ М1:300 / DISTANCE PLAN 1:300

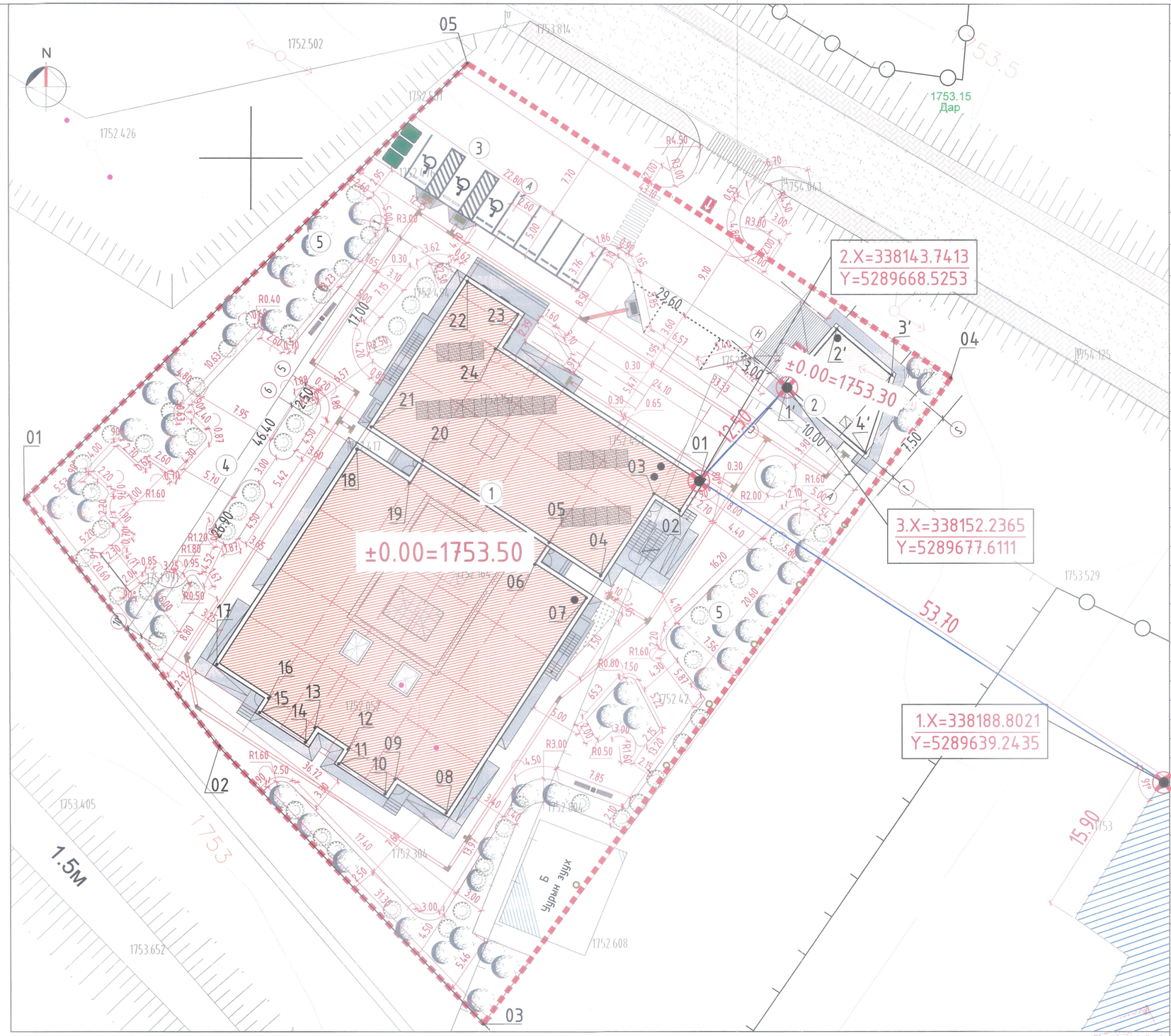

БАРИЛГЫН ТОДОРХОЙЛОЛТ / BUILDING DESCRIPTION

Дугаар Number	Барилгын нэр Building name	Давхар Storey	Тайлбар Note
1	Төлөвлөж буй барилга	Зоорьтой 1-2	Төлөвлөж буй
	Planned building	Basement, 1-2F	Planned building
2	Төлөвлөж буй авто гараж	-	Төлөвлөж буй
	Planned garage		Planned building
3	Төлөвлөж буй авто зам, зогсоол /Бетон B20/		Төлөвлөж буй
	Planned road and parking /Concrete B20/		Planned building
4	Төлөвлөж буй гадна тохижилт	-	Төлөвлөж буй
	Planned landscape		Planned
5	Төлөвлөж буй ногоон байгууламж	-	Төлөвлөж буй
	Planned green area		Planned

БАРИЛГЫН ЭРГЭЛТИЙН ЦЭГҮҮДИЙН СОЛБИЦОЛ / COORDINATES OF BUILDING TURNING POINTS

Цэгийн дугаар Point number	Координат / Coordinates X	Координат / Coordinates Y	Талуудын дугаар Turning points	Урт / Length (м)
1	338143.7413	5289668.5253	1-2	3.50
2	338141.8342	5289665.5906	2-3	3.00
3	338139.3187	5289667.2252	3-4	3.50
4	338134.1422	5289659.2594	4-5	9.50
5	338129.1112	5289662.5287	5-6	6.00
6	338127.7490	5289660.4324	6-7	2.50
7	338132.7800	5289657.1631	7-8	6.00
8	338119.1578	5289636.2004	8-9	25.00
9	338114.1268	5289639.4697	9-10	6.00
10	338113.0915	5289637.8765	10-11	1.90
11	338108.5635	5289640.8189	11-12	5.40
12	338109.5988	5289642.4121	12-13	1.90
13	338106.4125	5289644.4827	13-14	3.80
14	338105.3772	5289642.8895	14-15	1.90
15	338100.8493	5289645.8319	15-16	5.40
16	338101.8845	5289647.4251	16-17	1.90
17	338096.8535	5289650.6944	17-18	6.00
18	338110.4757	5289671.6571	18-19	25.00
19	338115.5067	5289668.3878	19-20	6.00
20	338116.8690	5289670.4841	20-21	2.50
21	338111.8379	5289673.7534	21-22	6.00
22	338121.1010	5289688.0080	22-23	17.00
23	338126.1320	5289684.7387	23-24	6.00
24	338123.9525	5289681.3847	24-25	4.00
1'	338152.2365	5289677.6111	1'-2'	7.50
2'	338157.0879	5289683.3307	2'-3'	4.60
3'	338162.4262	5289678.7991	3'-4'	7.00
4'	338159.8626	5289671.1389	4'-5'	8.00

ХАШААНЫ ЭРГЭЛТИЙН ЦЭГҮҮДИЙН СОЛБИЦОЛ / COORDINATES OF TURNING POINTS

№	Координат / Coordinates X	Координат / Coordinates Y	Талуудын дугаар Turning points	Урт / Length (м)
01	338077.9168	5289666.7280	1-2	30.61
02	338096.7800	5289642.6200	2-3	37.46
03	338122.6200	5289615.4900	3-4	77.84
04	338168.2545	5289678.5517	4-5	56.26
05	338121.0798	5289709.2072	5-6	60.56

Ye шат / Stage: Ажлын зураг / Design drawing

"Эм Эс Эл" ХХК
"MSL" LLC

Тусгай зөвшөөрлийн дугаар: ЗТ17-337/19
Хаяг: УБ хот, Баянзүрх дүүрэг 43-р хороо, UB Tower - 1503
Ministry of construction and urban development license No: ZT17-337/19
Address: UB Tower-suite #1503, 43th Sub-district, Bayanzurkh district, Ulaanbaatar, Mongolia

Архитектор Architect	Г.Менх-Оргил Munkh-Orgil.G
Гүйцэтгэсэн Drawn by	Б.Баяртархүү Baatarkhuu.B
Шалгасан Check drawing	Г.Болормаа Bolormaa.G

Завхан аймаг, Улиастай сум,
ХӨГЖЛИЙН БЭРХШЭЭЛТЭЙ ХҮНИЙ ХӨГЖЛИЙН ТӨВ

Uliastai soum, Zavkhan province
THE BUILDING OF THE DEVELOPMENT CENTER OF PERSONS WITH DISABILITIES

ЗАЙ ХЭМЖЭЭ
DISTANCE PLAN

Масштаб: Scale:	1:300	Зургийн дугаар: Drawing No:	ET-03 MP-03	Хуудас: Total page:	09
ЕГ Шифр: GE:	MSL-24-18	ТГ Шифр: SC:		Огноо: Date:	2024

ТАНИХ ТЭМДЭГ

- Төлөвлөлтийн хил / хашаа / Planned fence
- Төлөвлөж буй барилга /Planned building
- Төлөвлөж буй авто зам, зогсоол /Planned road and parking
- Төлөвлөж буй явган хүний зам /Бетон/ 1225м2 /Planned sidewalk
- Төлөвлөж буй ногоон байгууламж /Зүлэг/ 833.65м2 /Planned green area
- Төлөвлөж буй хөтөч зам /хавтан/ 205.86м/урт /planned Tactile walking
- Одоо байгаа барилга /Existing building
- Одоо байгаа авто зам /Existing local road and parking
- Одоо байгаа явган хүний зам /existing sidewalk
- Бохир усны шугам /Drainage pipe
- Дулааны шугам /District heating pipe
- Цэвэр усны шугам /Water supply pipe
- Цахилгааны шугам /Electrical line
- Холбооны шугам /Communication line

ӨНДӨРЖИЛТ М1:300 / GRADING PLAN 1:300

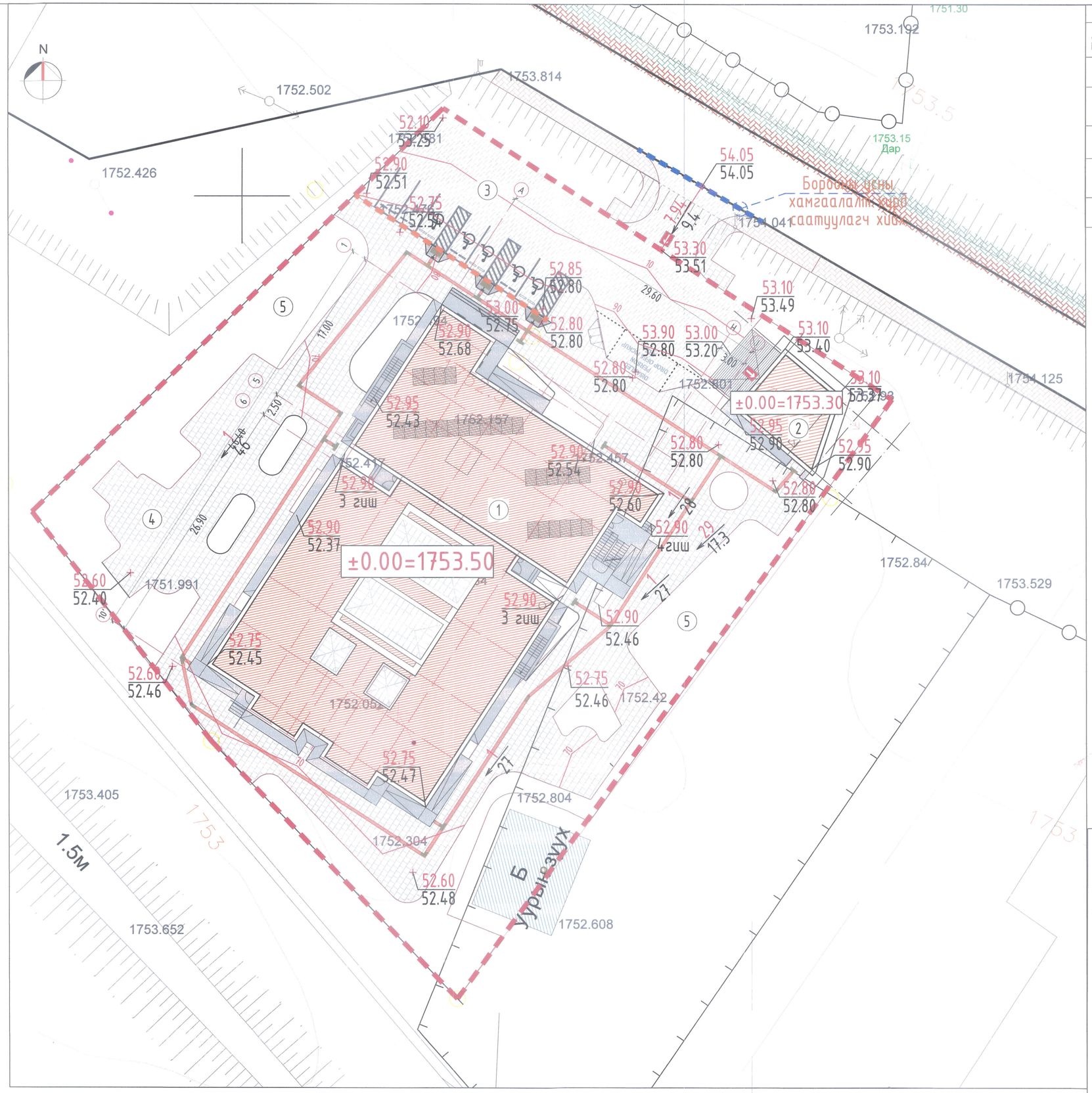

БАРИЛГЫН ТОДОРХОЙЛОЛТ / BUILDING DESCRIPTION

Дугаар Number	Барилгын нэр Building name	Давхар Storey	Тайлбар Note
1	Төлөвлөж буй барилга	Зоорьтой 1-2	Төлөвлөж буй
	Planned building	Basement, 1-2F	Planned building
2	Төлөвлөж буй авто гараж	-	Төлөвлөж буй
	Planned garage		Planned building
3	Төлөвлөж буй авто зам, зогсоол /Бетон В20/		Төлөвлөж буй
	Planned road and parking /Concrete B20/		Planned building
4	Төлөвлөж буй гадна тохижилт	-	Төлөвлөж буй
	Planned landscape		Planned
5	Төлөвлөж буй ногоон байгууламж	-	Төлөвлөж буй
	Planned green area		Planned

ТАНИХ ТЭМДЭГ

- Төлөвлөлтийн хил / хашаа / Planned fence
- Төлөвлөж буй барилга /Planned building
- Төлөвлөж буй авто зам, зогсоол /Planned road and parking
- Төлөвлөж буй явган хүний зам /Бетон/ 1225м2 /Planned sidewalk
- Төлөвлөж буй ногоон байгууламж /Зүлэг/ 833.65м2 /Planned green area
- Төлөвлөж буй хөтөч зам /хавтан/ 205.86м/урт /planned Tactile walking
- Одоо байгаа барилга /Existing building
- Одоо байгаа авто зам /Existing local road and parking
- Одоо байгаа явган хүний зам /existing sidewalk
- Бохир усны шугам /Drainage pipe
- Дулааны шугам /District heating pipe
- Цэвэр усны шугам /Water supply pipe
- Цахилгааны шугам /Electrical line
- Холбооны шугам /Communication line

Ye шат / Stage:	Ажлын зураг / Design drawing
"Эм Эс Эл" ХХК "MSL" LLC	Тусгай зөвшөөрлийн дугаар: ЗТ17-337/19 Хаяг: УБ хот, Баянзүрх дүүрэг 25-р хороо, UB Tower - 1503 Ministry of construction and urban development license No: ZT17-337/19 Address: UB Tower-suite #1503, 25th Sub-district, Bayanzurkh district, Ulaanbaatar, Mongolia
Архитектор Architect	Г.Менх-Оргил Munkh-Orgil.G
Гүйцэтгэсэн Drawn by	Б.Баатархүү Baatarkhuu.B
Шалгасан Check drawing	Г.Болормаа Bolormaa.G

Завхан аймаг, Улиастай сум,
ХӨГЖЛИЙН БЭРХШЭЭЛТЭЙ ХҮНИЙ ХӨГЖЛИЙН ТӨВ

Uliastai soum, Zavkhan province
THE BUILDING OF THE DEVELOPMENT CENTER OF PERSONS WITH DISABILITIES

ӨНДӨРХИЛТ
GRADING PLAN

Масштаб: Scale:	1:300	Зургийн дугаар: Drawing No:	ET-04 MP-04	Хуудас: Total page:	09
ЕГ Шифр: GE:	MSL-24-18	ТГ Шифр: SC:		Огноо: Date:	2024

A2

ЗАМ ТАЛБАЙН ХУЧИЛТ М1:300 / ACCESS ROAD /SIDEWALK, ROAD AND PARKING/ 1:300

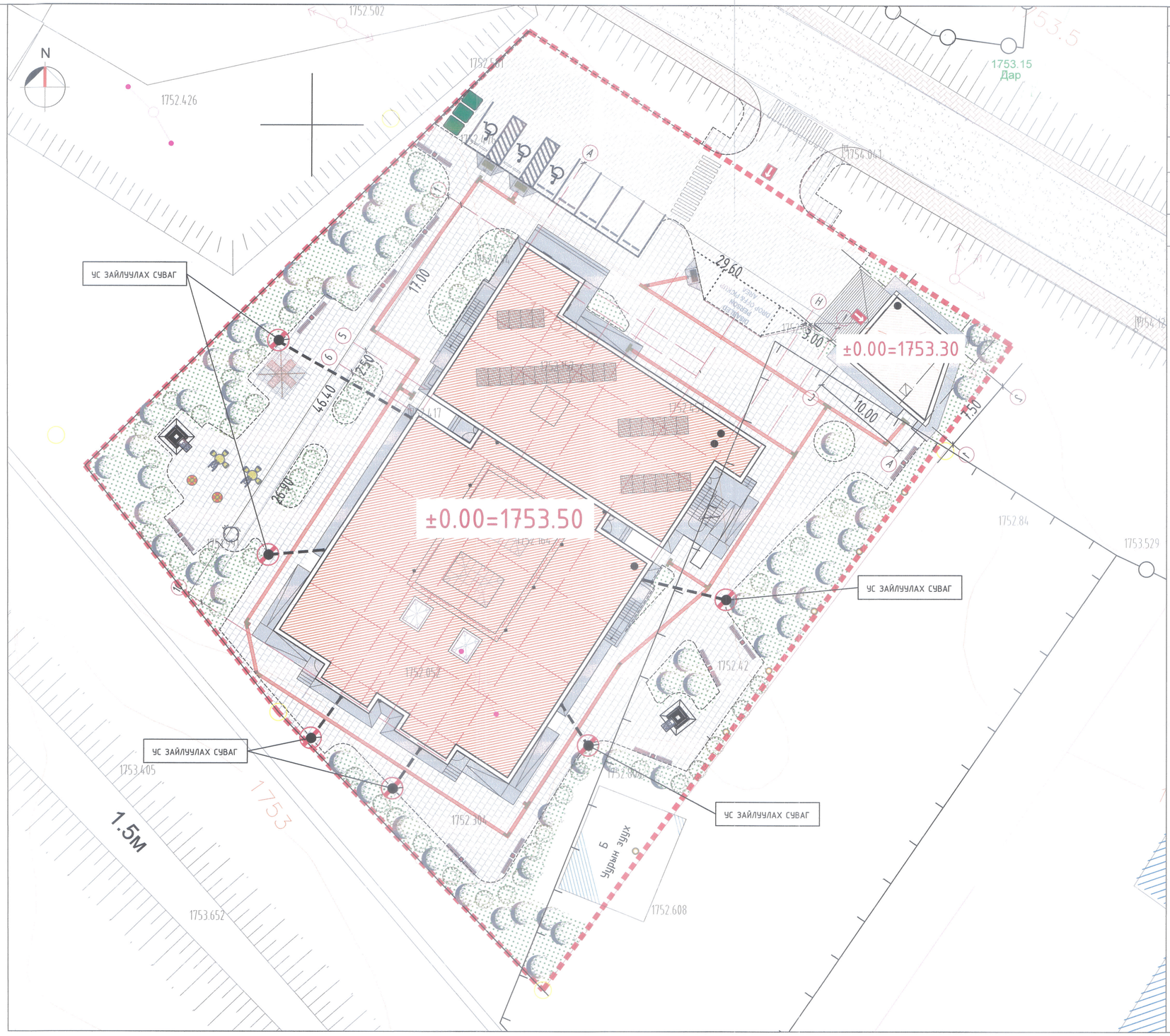

БАРИЛГЫН ТОДОРХОЙЛОЛТ / BUILDING DESCRIPTION

Дугаар Number	Барилгын нэр Building name	Давхар Storey	Тайлбар Note
1	Төлөвлөж буй барилга	Зоорьтой 1-2	Төлөвлөж буй
	Planned building	Basement, 1-2F	Planned building
2	Төлөвлөж буй авто гараж	-	Төлөвлөж буй
	Planned garage		Planned building
3	Төлөвлөж буй авто зам, зогсоол /Бетон В20/		Төлөвлөж буй
	Planned road and parking /Concrete B20/		Planned building
4	Төлөвлөж буй гадна тохижилт	-	Төлөвлөж буй
	Planned landscape		Planned
5	Төлөвлөж буй ногоон байгууламж	-	Төлөвлөж буй
	Planned green area		Planned

МАШИН ЗАМЫН БЕТОН ХУЧИЛТ ОГТЛОЛ 1-1

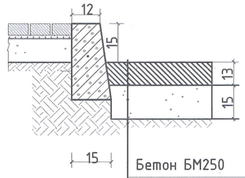

Бетон БМ250
Хайрга да элсний хольц
Нягтруулсан хөрс

ЯВГАН ЗАМЫН БЕТОН ХУЧИЛТТАЙ ЗАМ ОГТЛОЛ 2-2

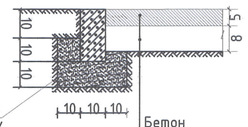

Бетон дэр
БМ-75/В10/

Бетон
Хайрга да элсний хольц
Нягтруулсан хөрс

УС ЗАЙЛУУЛАХ СУВАГ

ТАНИХ ТЭМДЭГ

- Төлөвлөлтийн хил / хашаа / Planned fence
- Төлөвлөж буй барилга /Planned building
- Төлөвлөж буй авто зам, зогсоол /Planned road and parking
- Төлөвлөж буй явган хүний зам /Бетон В15/ 1225м2 /Planned sidewalk
- Төлөвлөж буй ногоон байгууламж /Зүлэг/ 833.65м2 /Planned green area
- Төлөвлөж буй хөтөч зам /хавтан/ 205.86м/урт /planned Tactile walking
- Одоо байгаа барилга /Existing building
- Одоо байгаа авто зам /Existing local road and parking
- Одоо байгаа явган хүний зам /existing sidewalk
- Бохир усны шугам /Drainage pipe
- Дулааны шугам /District heating pipe
- Цэвэр усны шугам /Water supply pipe
- Цахилгааны шугам /Electrical line
- Холбооны шугам /Communication line
- Бетон хашлага 3х-1-1 167.54м/урт
- Бетон хашлага 3х-2-2 553.12м/урт
- Бетон хучилт 543,64м²
- Явган зам /бетон/ 1225м²
- Ус зайлуулах суваг 14.4м/урт

Ye шат / Stage:	Ажлын зураг / Design drawing
"Эм Эс Эл" ХХК "MSL" LLC	Тусгай зөвшөөрлийн дугаар: ЭТ17-337/19 Хаяг: УБ хот, Баянзүрх дүүрэг 43-р хороо, UB Tower - 1503 Ministry of construction and urban development license No: ZT17-337/19 Address: UB Tower-suite #1503, 43th Sub-district, Bayanzurkh district, Ulaanbaatar, Mongolia
Архитектор Architect	Г.Менх-Оргил Munkh-Orgil.G
Гүйцэтгэсэн Drawn by	Б.Баатархүү Baatarkhuu.B
Шалгасан Check drawing	Г.Болормаа Bolormaa.G

Завхан аймаг, Улиастай сум,
ХӨГЖЛИЙН БЭРХШЭЭЛТЭЙ ХҮНИЙ ХӨГЖЛИЙН ТӨВ

Uliastai soum, Zavkhan province
THE BUILDING OF THE DEVELOPMENT CENTER OF PERSONS WITH DISABILITIES

ЗАМ ТАЛБАЙН ХУЧИЛТ
ACCESS ROAD /SIDEWALK, ROAD AND PARKING/

Масштаб: Scale:	1:300	Зургийн дугаар: Drawing No:	ET-05 MP-05	Хуудас: Total page:	09
ЕГ Шифр: GE:	MSL-24-18	ТГ Шифр: SC:		Огноо: Date:	2024

A2

КАРТОГРАМ М1:300 / CARTOGRAM 1:300

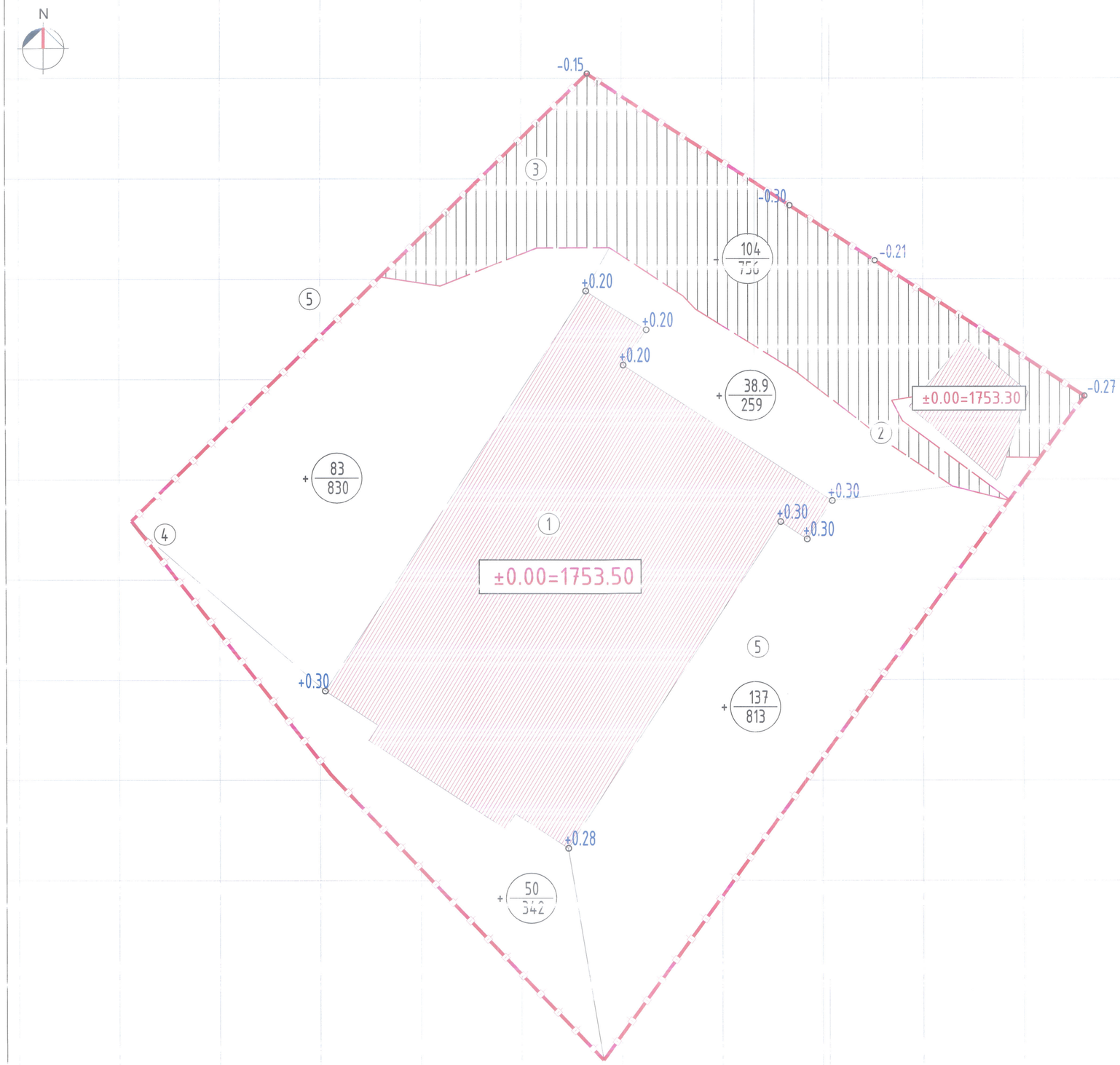

БАРИЛГЫН ТОДОРХОЙЛОЛТ / BUILDING DESCRIPTION

Дугаар Number	Барилгын нэр Building name	Давхар Storey	Тайлбар Note
1	Төлөвлөж буй барилга Planned building	Зоорьтой 1-2 Basement, 1-2F	Төлөвлөж буй Planned building
2	Төлөвлөж буй авто гараж Planned garage	-	Төлөвлөж буй Planned building
3	Төлөвлөж буй авто зам, зогсоол /Бетон В20/ Planned road and parking /Concrete B20/		Төлөвлөж буй Planned building
4	Төлөвлөж буй гадна тохижилт Planned landscape	-	Төлөвлөж буй Planned
5	Төлөвлөж буй ногоон байгуулалт Planned green area	-	Төлөвлөж буй Planned

ТАНИХ ТЭМДЭГ

- Төлөвлөж буй барилга
- 9.30 / 8.88 Төлөвлөсөн өндөр / Одоо байгаа өндөр
- 0.62 Ажлын өндөр
- 31 / 55 Ажлын хэмжээ /м³/ / Ажлын талбай /м²/
- Нэмэгдэх шорооны талбай
- Хасагдах шорооны талбай
- Нойлын шугам

ГАЗАР ШОРООНЫ АЖЛЫН ТОО ХЭМЖЭЭ

Нэмэгдэх шорооны талбай /м²/	2244
Хасагдах шорооны талбай /м²/	756
Нэмэгдэх шорооны хэмжээ /м³/	309
Хасагдах шорооны хэмжээ /м³/	104

Ye шат / Stage: Ажлын зураг / Design drawing

"Эм Эс Эл" ХХК
"MSL" LLC

Тусгай зөвшөөрлийн дугаар: ЗТ17-337/19
Хаяг: УБ хот, Баянзүрх дүүрэг 25-р хороо, UB Tower - 1503

Ministry of construction and urban development license No: ZT17-337/19
Address: UB Tower-suite #1503, 25th Sub-district, Bayanzurkh district, Ulaanbaatar, Mongolia

Баталгаажуулсан	Б.Мөнх-Оргил
Architect	Munkh-Orgil.G
Гүйцэтгэсэн	Б.Баатархүү
Drawn by	Baatarkhuu.B
Шалгасан	Г.Болормаа
Check drawing	Bolormaa.G

Завхан аймаг, Улиастай сум,
ХӨГ ЖЛИЙН БЭРХШЭЭЛТЭЙ ХҮНИЙ ХӨГ ЖЛИЙН ТӨВ

Uliastai soum, Zavkhan province
THE BUILDING OF THE DEVELOPMENT CENTER OF PERSONS WITH DISABILITIES

КАРТОГРАМ
CARTOGRAM

Масштаб: Scale:	1:300	Зургийн дугаар: Drawing No:	ET-06 MP-06	Хуудас: Total page:	09
ЕГ Шифр: GE:	MSL-24-18	ТГ Шифр: SC:		Огноо: Date:	2024

A2

ГАДНА ЗАМ ТАЛБАЙН ТОХИЖИЛТ-1 M1:50 / LANDSCAPE PLANE-1 1:50

	Саравч сандалтай		Нийт тоо
	Bench with shelter		Total
1	Ерөнхий хэмжээ	2500x2500x3300h	2
	Overall size		
2	Материал	Мод	
	Material	Wood	

M1:25
S1:25

	Гадна хашаа		Нийт тоо
	Fence		Total length
1	Хашааны өндөр	1500h	Урт:262.7м
	Height		
2	Суурь h=0.40xL=0.30	Бетон	
	Foundation h=0.40xL=0.30	Concrete	

M1:50
S1:50

Байгуулалт / Plan

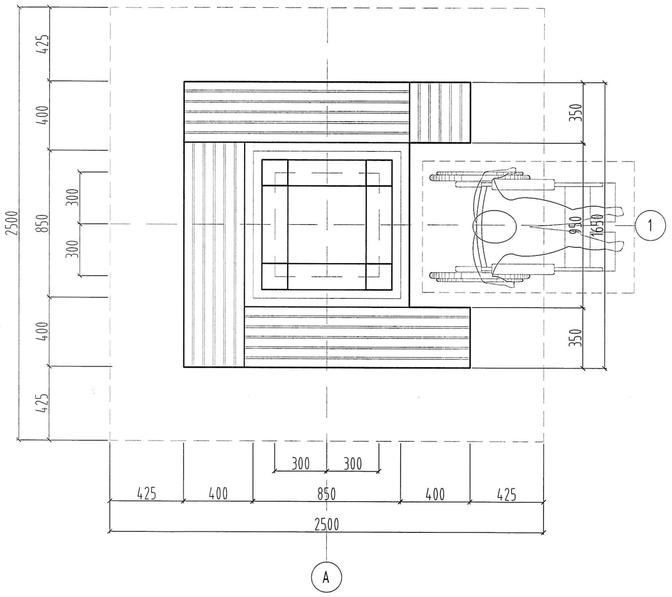

Саравчны байгуулалт / Roof plan

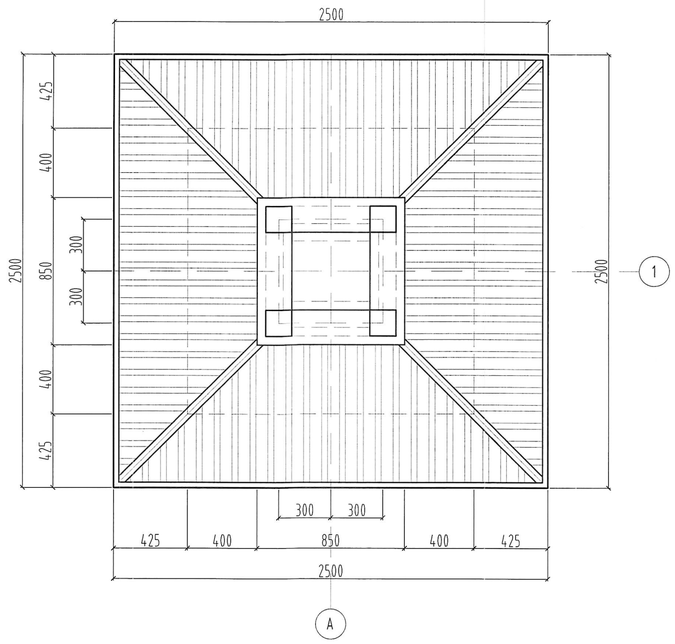

Огтлол-1/Section-1

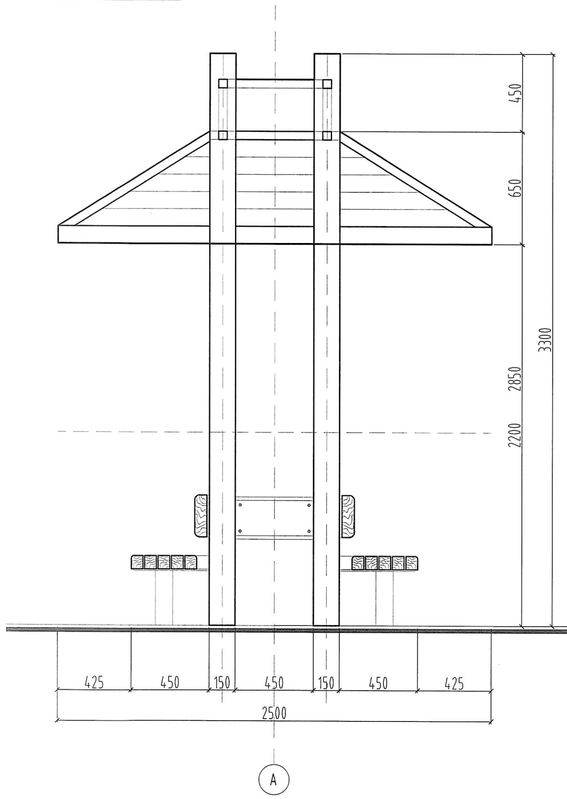

Нүүр тал/Front side

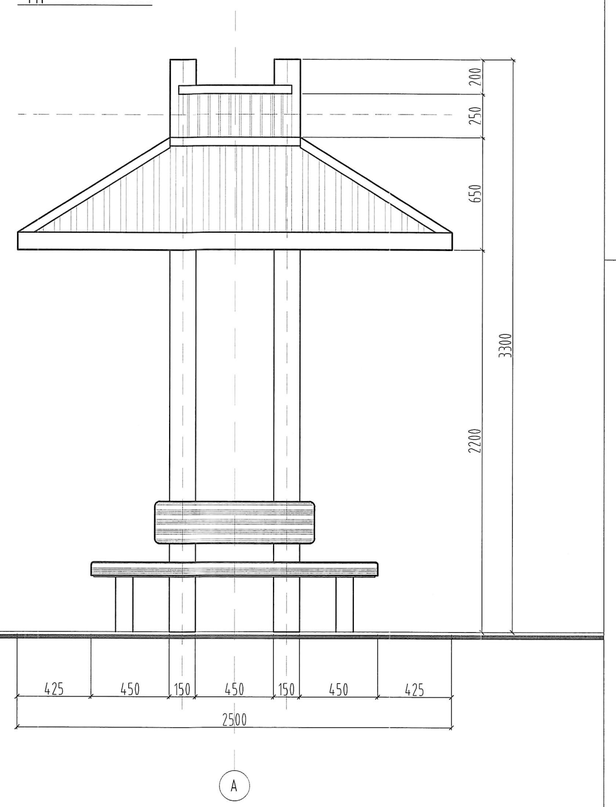

БАЙГУУЛАЛТ / Plan

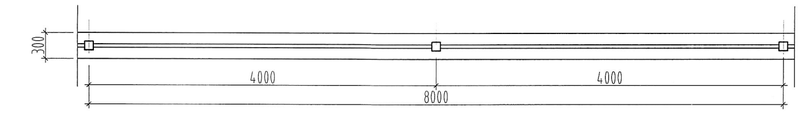

НҮҮР ТАЛ / FRONT VIEW

ОГТЛОЛ-1 / SECTION-1

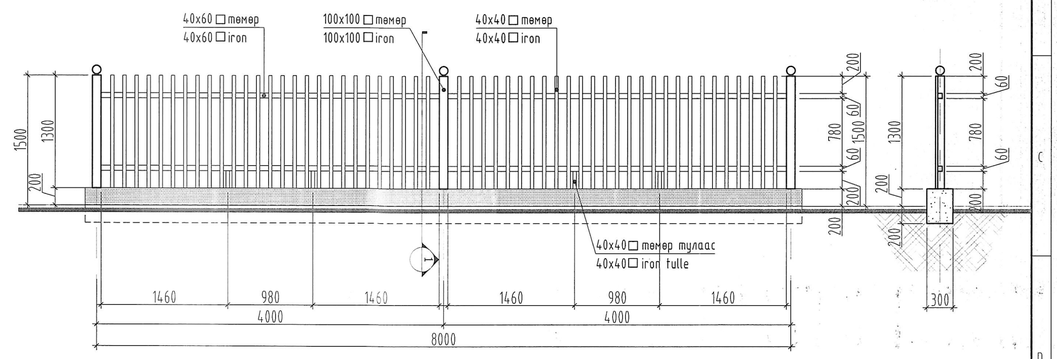

	Гадна хашаан гүйдэг хаалга		Нийт тоо
1	Хаалганы хүрээ	1750hx6000L	1
2	Хаалганы онгойх хэсэг	1800hx5800L	
3	Хаалга /жижиг/	1750hx900L	1

Хаалга нь хаашаа харсан
Зоог оруулах шаардлагатай?

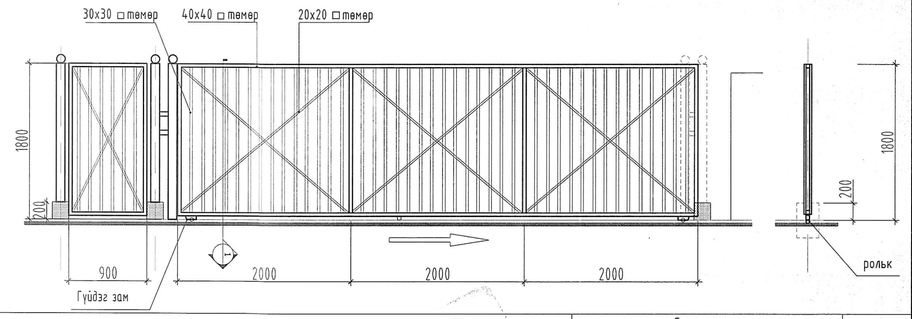

НҮҮР ТАЛ / FRONT VIEW

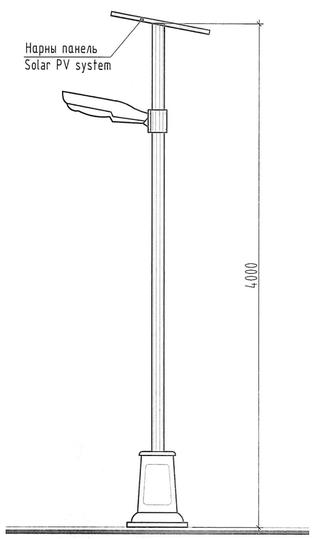

БАЙГУУЛАЛТ / TOP VIEW

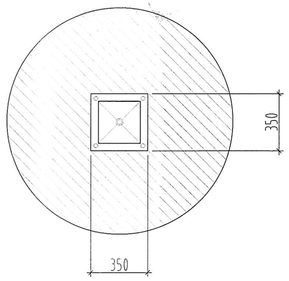

	Гэрэлтүүлэг		Нийт тоо
	Lighting		Total
1	Гэрлийн өндөр	4000h	28
	High		
2	Гэрэлтүүлэх радиус	R3000	
	Lighting radius		
3	Материал	Төмөр	
	Material	Stainless steel	

Ye шат / Stage:	Ажлын зураг / Design drawing
"Эм Эс Эл" ХХК "MSL" LLC	Тусгай зөвшөөрлийн дугаар: ЗТ17-337/19 Хаяг: УБ хот, Баянзүрх дүүрэг 43-р хороо, UB Tower - 1503 Ministry of construction and urban development license No: ZT17-337/19 Address: UB Tower-suite #1503, 43th Sub-district, Bayanzurkh district, Ulaanbaatar, Mongolia
Архитектор Architect	Г.Менх-Оргил Munkh-Orgil.G
Гүйцэтгэсэн Drawn by	Б.Баатархүү Baatarkhuu.B
Шалгасан Check drawing	Г.Болормаа Bolormaa.G

Завхан аймаг, Улиастай сум,
ХӨГЖЛИЙН БЭРХШЭЭЛТЭЙ ХҮНИЙ ХӨГЖЛИЙН ТӨВ

Uliastai soum, Zavkhan province
THE BUILDING OF THE DEVELOPMENT CENTER OF PERSONS WITH DISABILITIES

ГАДНА ТАЛБАЙН ТОХИЖИЛТ-1

LANDSCAPE PLANE-1

Масштаб: Scale:	1:50	Зургийн дугаар: Drawing No:	ET-07 GP-07	Хуудас: Total page:	09
ЕГ Шифр: GE:	MSL-	ТГ Шифр: SC:		Огноо: Date:	2024

A2

ГАДНА ЗАМ ТАЛБАЙН ТОХИЖИЛТ-2 M1:50 / LANDSCAPE PLANE-2 1:50

Замын босоо тэмдэг / Road signs			Нийт тоо / Total
1	Ерөнхий хэмжээ / Overall size	2000h	3
2	Материал / Material	Төмөр / Stainless steel	

Тайлбар:
Доорх тэмдгүүдийг ЕТ зурганд таних тэмдгээр тусгаагүй боловч газар дээр нь стандартын дагуу заагвар хэмжээг баримтлан хийж явган зам дээр байрлуулна.

M1:25
S1:25

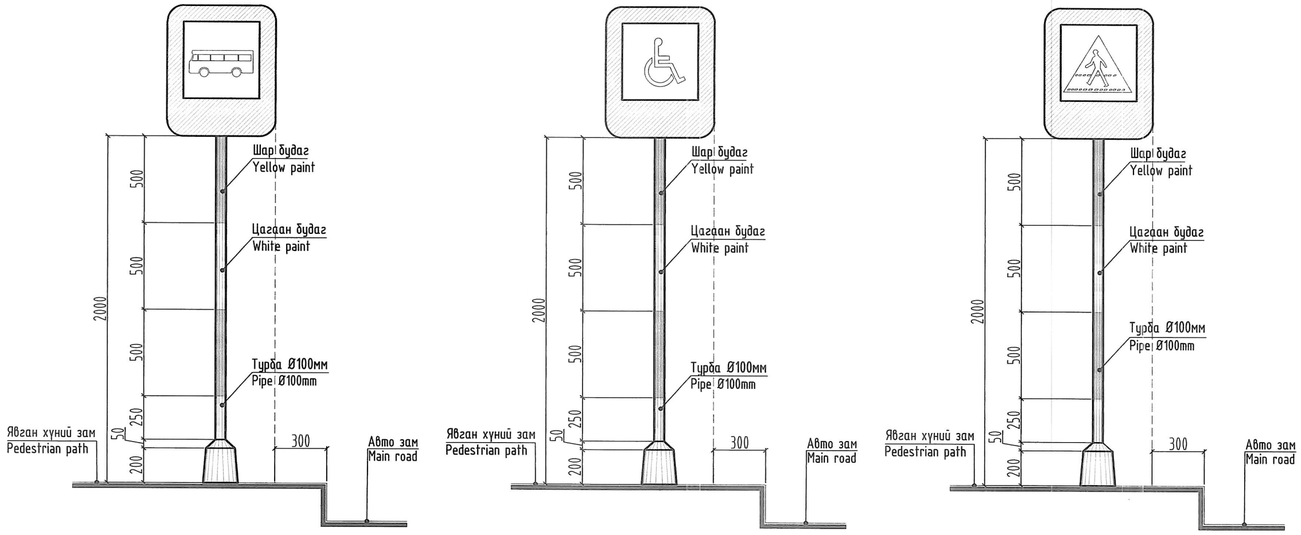

Хог ангилан хаях хогийн сав / Integrated waste disposal trash bin			Нийт тоо / Total
1	Ерөнхий хэмжээ / Overall size	700x800x900h	3
2	Материал / Material	Хуванцар / Plastic	

M1:25
S1:25

БАЙГУУЛАЛТ / TOP VIEW

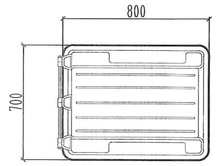

HYYP ТАЛ / FRONT VIEW

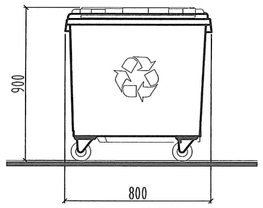

HYYP ТАЛ / LEFT VIEW

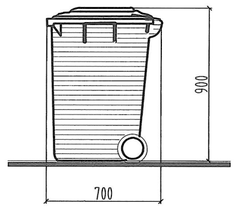

Хог ангилан хаях хогийн сав / Trash can			Нийт тоо / Total
1	Ерөнхий хэмжээ / Overall size	360x360x600h	10
2	Материал / Material	Хүрээ: Төмөр Хана: Мод / Body: Steel Wall: Wood	

M1:25
S1:25

БАЙГУУЛАЛТ / TOP VIEW

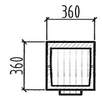

HYYP ТАЛ / FRONT VIEW

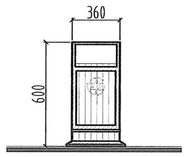

HYYP ТАЛ / LEFT VIEW

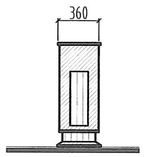

Мод /Улиас эсвэл Гацуур/ Trees / poplar or spruce/			Нийт тоо / Total
1	Ерөнхий хэмжээ / Overall size	R2-2.5м; h5-7м	59

M1:50
S1:50

БАЙГУУЛАЛТ / TOP VIEW

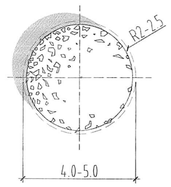

HYYP ТАЛ / FRONT VIEW

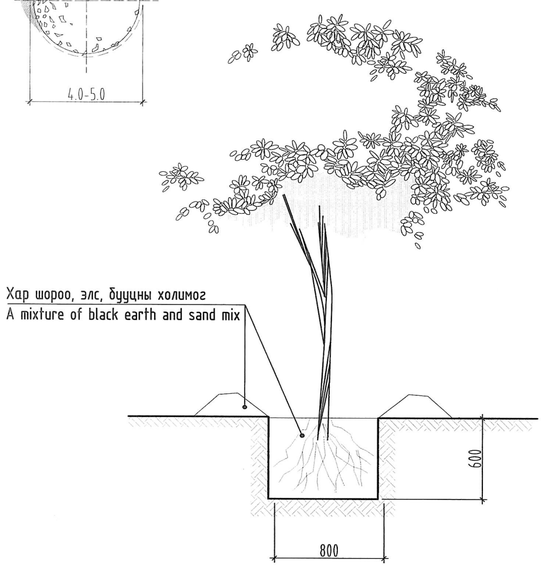

Бут /Шар хуайс/ Green shrubs			Нийт тоо / Total
1	Ерөнхий хэмжээ / Overall size	R1000; h1500	57

БАЙГУУЛАЛТ / TOP VIEW

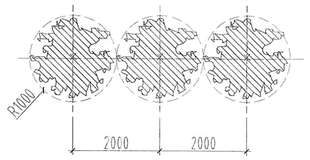

HYYP ТАЛ / FRONT VIEW

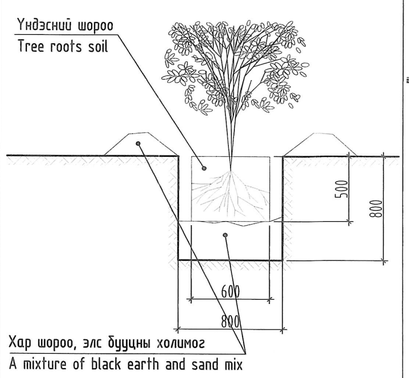

Амрах сандал Bench			Нийт тоо / Total
1	Ерөнхий хэмжээ / Overall size	1700x610x790h	22
2	Материал / Material	Хүрээ: Төмөр Их бие: Мод / Foot: Steel Body: Wood	

БАЙГУУЛАЛТ / TOP VIEW

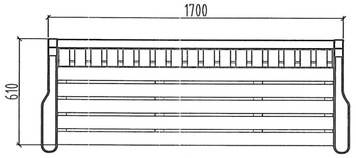

HYYP ТАЛ / FRONT VIEW

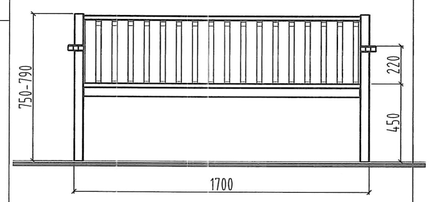

HYYP ТАЛ / LEFT VIEW

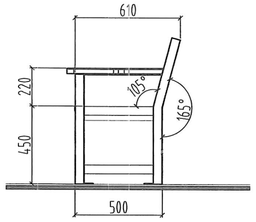

Саравч сандалтай			Нийт тоо
1	Ерөнхий хэмжээ	3000x3000x3190h	1
2	Материал	Мод	

ОГТЛОЛ-1-1

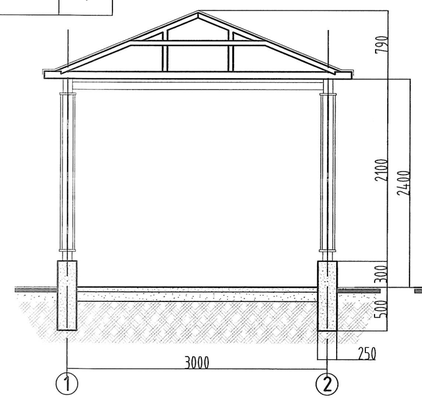

HYYP ТАЛ

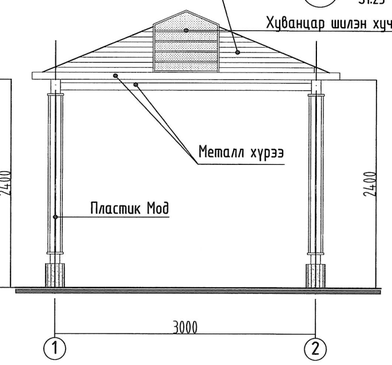

M1:25
S1:25

САРАВЧНЫ БАЙГУУЛАЛТ / ROOF PLAN

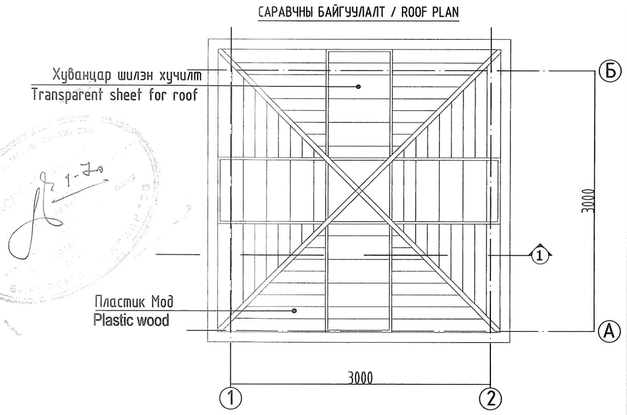

Ye шат / Stage:		Ажлын зураг / Design drawin	
"Эм Эс Зл" ХХК / "MSL" LLC		Тусгай зөвшөөрлийн дугаар: ЗТ17-337/19 Хаяг: УБ хот, Баянзүрх дүүрэг 43-р хороо, UB Tower - 1503 Ministry of construction and urban development license No: ZT17-337/19 Address: UB Tower-suite #1503, 43th Sub-district Bayanzurkh district, Ulaanbaatar, Mongolia	
Архитектор / Architect			Г.Менх-Өргөл / Munkh-Orgil.G
Гүйцэтгэсэн / Drawn by			Б.Баатархүү / Baatarkhuu.B
Шалгасан / Check drawing			Г.Болормаа / Bolormaa.G
Завхан аймаг, Улиастай сум, ХӨГЖЛИЙН БЭРХШЭЭЛТЭЙ ХҮНИЙ ХӨГЖЛИЙН ТӨВ Uliastai soum, Zavkhan province THE BUILDING OF THE DEVELOPMENT CENTER OF PERSONS WITH DISABILITIES			
ГАДНА ТАЛБАЙН ТОХИЖИЛТ-2 LANDSCAPE PLANE-2			
Масштаб: / Scale:	1:50	Зургийн дугаар: / Drawing No:	ET-08 / GP-08
Хуудас: / Total page:	09	ЕГ Шифр: / GE:	MSL-
ТГ Шифр: / SC:		Огноо: / Date:	2024

ГАДНА ТОГЛОХ ТАЛБАЙН ТОХИЖИЛТ M1:25;50 / OUTDOOR PLAYGROUND EQUIPMENTS 1:25;50

1 ХӨДӨЛГӨӨНТ ТОГЛООМ M1:25
MINI SEE-SAW 1:25

БАЙГУУЛАЛТ
TOP VIEW

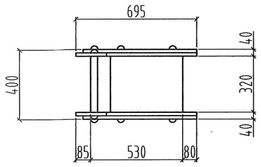

НҮҮР ТАЛ
FRONT VIEW

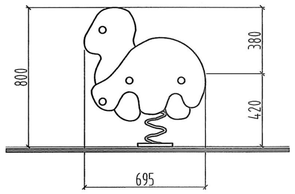

НҮҮР ТАЛ
LEFT VIEW

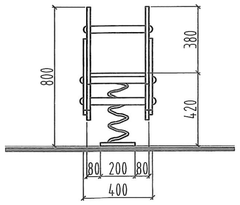

ХАРАГДАХ БАЙДАЛ
ISOMETRIC VIEW

Техникийн үзүүлэлт		
Technical information		
Хийцийн өргөн:	Width of structure:	400mm
Хийцийн урт:	Length of structure:	695mm
Хийцийн өндөр:	Height of structure:	800mm
Насны ангилал:	Age of users:	1+
Хэрэглэх хүүхдийн тоо:	Use by several children:	1
ХБХ-д хүртээмжтэй эсэх:	Wheelchair accessible:	Yes
Материал:	Material:	Stainless steel, HDPE
Нийт тоо ширхэг:	Total number:	4

2 ХӨДӨЛГӨӨНТ ТОГЛООМ M1:50
MINI SEE-SAW 1:50

БАЙГУУЛАЛТ
TOP VIEW

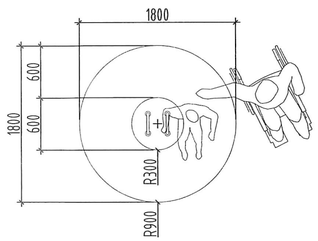

НҮҮР ТАЛ
FRONT VIEW

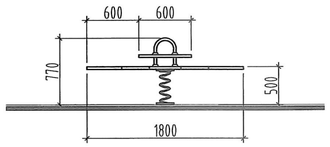

НҮҮР ТАЛ
LEFT VIEW

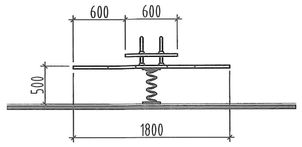

ХАРАГДАХ БАЙДАЛ
ISOMETRIC VIEW

Техникийн үзүүлэлт		
Technical information		
Хийцийн өргөн:	Width of structure:	900mm
Хийцийн урт:	Length of structure:	900mm
Хийцийн өндөр:	Height of structure:	500mm
Насны ангилал:	Age of users:	2+
Хэрэглэх хүүхдийн тоо:	Use by several children:	1-2
ХБХ-д хүртээмжтэй эсэх:	Wheelchair accessible:	Yes
Материал:	Material:	Stainless steel, HDPE
Нийт тоо ширхэг:	Total number:	1

3 ЭЛСНИЙ ХАЙРЦАГТ ТОГЛООМ M1:50
SANDBOX ON LEGS 1:50

БАЙГУУЛАЛТ
TOP VIEW

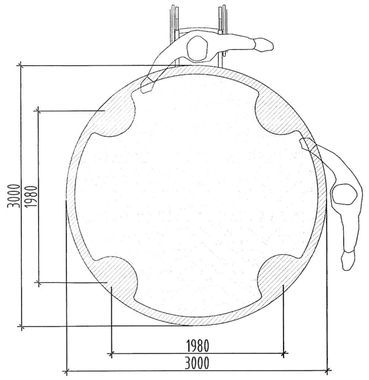

НҮҮР ТАЛ
FRONT VIEW

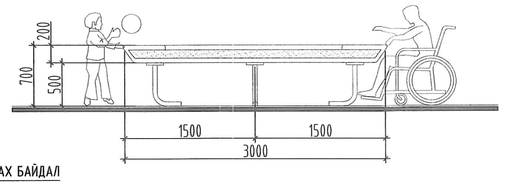

ХАРАГДАХ БАЙДАЛ
ISOMETRIC VIEW

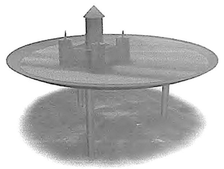

Техникийн үзүүлэлт		
Technical information		
Хийцийн өргөн:	Width of structure:	3000mm
Хийцийн урт:	Length of structure:	3000mm
Хийцийн өндөр:	Height of structure:	500mm
Насны ангилал:	Age of users:	2+
Хэрэглэх хүүхдийн тоо:	Use by several children:	5-10
ХБХ-д хүртээмжтэй эсэх:	Wheelchair accessible:	Yes
Материал:	Material:	Stainless steel, HDPE
Нийт тоо ширхэг:	Total number:	1

Тайлбар:
1. Энэ хуудыг ET-02 хуудастай хамт үзэх.
2. Гадна тоглох талбайд хөгжлийн бэрхшээлтэй хүүхэд, эцэг эх аль аль нь ашиглах боломжтой тоглоомыг сонгож хийнэ.
3. Зураг тусгасан хэмжээ болон үзүүлэлтийн хүснэгтийн хэмжээ нь бага зэрэг эрэм болох бөгөөд энэ нь тоглоомын эвхэн хамгийн их утгуудыг заана.
4. Дээрх тоглоомын харагдах байдлын зураг нь эвхэн жишээ зураг бөгөөд тоглоом сонгохдоо зохиогчтой зөвшилцөж сонголтыг хийнэ.
5. Зураг үзүүлсэн тоглоомуудыг тус бүрд үзүүлсэн харагдах байдлын жишээ зураг дүйцүүлэн өнгө загварыг сонгоно.

Notes:
1. See this page along with page MP-02.
2. Select toys that can be used by both disabled children and their parents with on the outdoor playground.
3. The size shown in the figure and the size of the indicator table may differ slightly, indicating only the maximum values of the toys.
4. The visual image is not exactly the same as the image of the game, and the choice should be made in consultation with the author.
5. Choose a color scheme based on the visual representation of each of the toys shown in the picture.

4 ХӨДӨЛГӨӨНТ ТОГЛООМ M1:25
SEE-SAW 1:25

ХАРАГДАХ БАЙДАЛ
ISOMETRIC VIEW

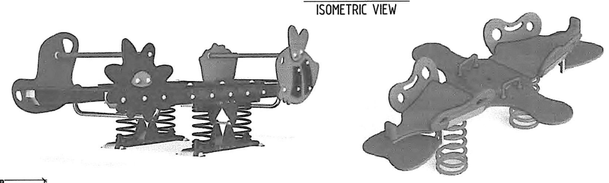

БАЙГУУЛАЛТ
TOP VIEW

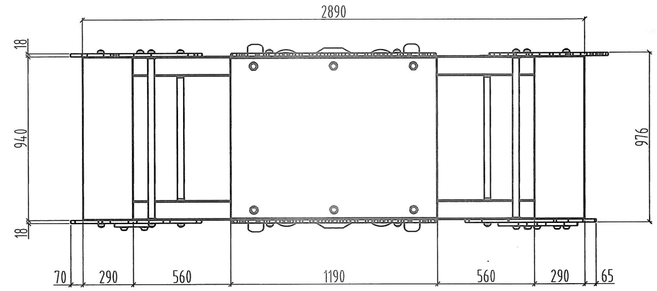

НҮҮР ТАЛ
FRONT VIEW

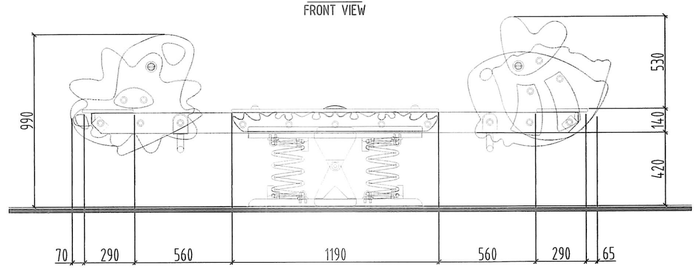

НҮҮР ТАЛ
LEFT VIEW

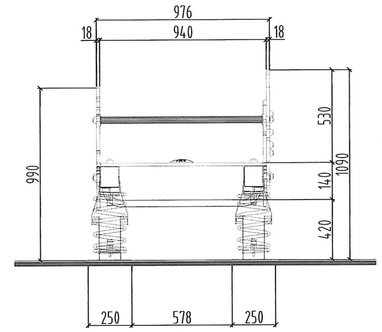

Техникийн үзүүлэлт		
Technical information		
Хийцийн өргөн:	Width of structure:	976mm
Хийцийн урт:	Length of structure:	2890mm
Хийцийн өндөр:	Height of structure:	990mm
Насны ангилал:	Age of users:	2+
Хэрэглэх хүүхдийн тоо:	Use by several children:	2-4
ХБХ-д хүртээмжтэй эсэх:	Wheelchair accessible:	Yes
Материал:	Material:	Stainless steel, HDPE
Нийт тоо ширхэг:	Total number:	2

5 АМРАХ САНДАЛ ШИРЭЭТЭЙ M1:25
BENCH WITH TABLE 1:25

БАЙГУУЛАЛТ
TOP VIEW

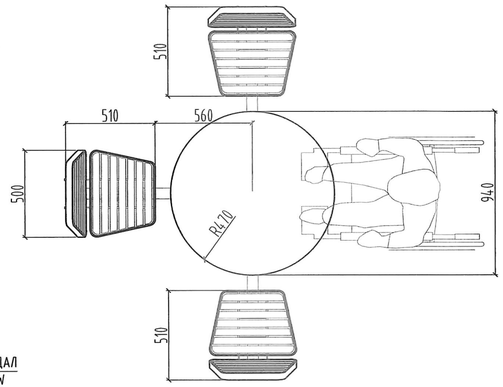

НҮҮР ТАЛ
FRONT VIEW

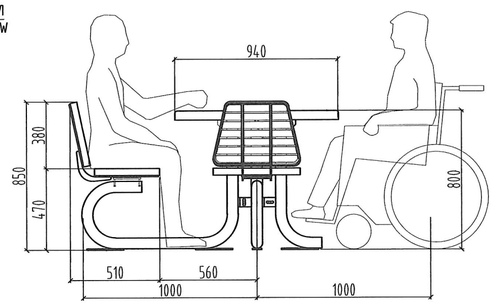

ХАРАГДАХ БАЙДАЛ
ISOMETRIC VIEW

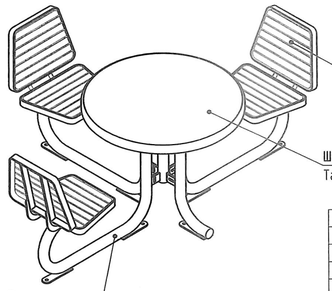

Техникийн үзүүлэлт		
Technical information		
Хийцийн өргөн:	Width of structure:	940-2000mm
Хийцийн урт:	Length of structure:	940-2000mm
Хийцийн өндөр:	Height of structure:	800mm
Насны ангилал:	Age of users:	4+
Хэрэглэх хүүний тоо:	Use by several person:	4-8
ХБХ-д хүртээмжтэй эсэх:	Wheelchair accessible:	Yes
Материал:	Material:	Stainless steel, HDPE
Нийт тоо ширхэг:	Total number:	2

Ye шат / Stage: Ажлын зураг / Design drawin

"Эм Эс Эл" ХХК
"MSL" LLC

Тусгай зөвшөөрлийн дугаар: ЗТ17-337/19
Хаяг: УБ хот, Баянзүрх дүүрэг 43-р хороо, UB Tower - 1503
Ministry of construction and urban development license No: ZT17-337/19
Address: UB Tower-suite #1503, 43th Sub-district Bayanzurkh district, Ulaanbaatar, Mongolia

Архитектор Architect		Г.Мөнх-Оргил Munkh-Orgil.G
Гүйцэтгэсэн Drawn by		Б.Баатархүү Baatarkhuu.B
Шалгасан Check drawing		Г.Болормаа Bolormaa.G

Завхан аймаг, Улиастай сум,
ХӨГЖЛИЙН БЭРХШЭЭЛТЭЙ ХҮНИЙ ХӨГЖЛИЙН ТӨВ

Uliastai soum, Zavkhan province
THE BUILDING OF THE DEVELOPMENT CENTER OF PERSONS WITH DISABILITIES

ГАДНА ТОГЛОХ ТАЛБАЙН ТОХИЖИЛТ
OUTDOOR PLAYGROUND EQUIPMENTS

Масштаб: Scale:	1:25; 50	Зургийн дугаар: Drawing No:	ET-09	Хуудас: Total page:	09
ЕГ Шифр: GE:	MSL-	ТГ Шифр: SC:	GP-09	Огноо: Date:	2024