ББСМО
БАРИЛГЫН ЗУРАГ ТӨСӨЛ

ШИФР: ББ-01/2025

УЛААНБААТАР ХОТ, ЧИНГЭЛТЭЙ ДҮҮРЭГ 14,18-Р ХОРОО, СҮХБААТАР ДҮҮРЭГ 14-Р ХОРОО

"СЭЛБЭ ДЭД ТӨВ"

БАРИЛГАЖИЛТЫН ТӨСӨЛ 10КВ-ИЙН ГАДНА ЦАХИЛГААН ХАНГАМЖ

/АЖЛЫН ЗУРАГ-ГЦ/

Боловсруулсан:

"ББСМО" ХХК-ний Захирал.....Б.Сүнжидмаа

Инженер.....М.Баасанжаргал

Улаанбаатар хот
2025 он

"Сэлбэ хорин минутын хот корпорац" ХХК-ийн "Сэлбэ дэд төв" орчмын гэр хорооллын дахин төлөвлөлтийн цахилгаан хангамжийн

техникийн нөхцөл

Олгосон огноо: 2025.02.21 **№26/2025** **Улаанбаатар хот**

1. Техникийн нөхцөл хүссэн иргэн, хуулийн этгээдийн нэр, хаяг	Хот байгуулалт, хотын стандартын газар Улаанбаатар хот, ХУД, 23-р хороо
2. Техникийн нөхцөл хүссэн байршил	Чингэлтэй дүүргийн 18-р хороо, Сүхбаатар дүүргийн 13,14-р хороо, Сэлбэ дэд төв
3. Ажил үйлчилгээний зориулалт	Сэлбэ дэд төвийн 158 Га талбайн дахин төлөвлөлтийн цахилгаан хангамж
4. Техникийн нөхцөл олгох, сунгах үндэслэл	4.1 Аж ахуйн нэгжийн газар ашиглах 2117401 дугаартай гэрчилгээ, 4.2 Нийслэлийн засаг даргын эдийн засаг, дэд бүтцийн асуудал хариуцсан нэгдүгээр орлогчийн баталсан 2023 оны 11 дүгээр сарын 27-ний 2023/11 дугаартай ажлын даалгавар, 4.3 Хот байгуулалт, хотын стандартын газрын www.itc.energy.mn цахим системээр гаргасан хүсэлт, 4.4 Хот байгуулалт, хотын стандартын газрын 2025 оны 02 дүгээр сарын 04-ны өдрийн 01/131 тоот албан бичиг,
5. Олгосон чадал	5.1 10000 кВА
6. Шугам сүлжээнээс хангах чадал	6.1 2027 онд 3000 кВА 6.2 2027 оноос хойш нэмэгдэх ачааллыг эх үүсвэрийн нөөц, өвлийн их ачаалал, шугам сүлжээний горим ажиллагаатай уялдуулан, үе шаттай шийдвэрлэнэ,
7. Тоолуур, хэмжих хэрэгсэлд тавигдах шаардлага	7.1 Монгол Улсын Засгийн газрын тохируулагч агентлаг-Стандарт, хэмжилзүйн газрын загварын туршилт орж, ашиглахыг зөвшөөрч, баталгаажуулсан байх. 7.2 RS-485-ийн гаралтын интерфэйстэй олон улсын IEC61107, IEC62056 холболтын стандартуудын шаардлага хангасан байх,

	7.3 Санах ой бүхий 0.2 нарийвчлалтай бүрэн электрон тоолуур суурилуулах. 7.4 Шинээр суурилуулж буй тоолуурууд нь тоолуурын нэгдсэн системд холбох. Мэдээлэл дамжуулах боломжийг бүрдүүлсэн байх. 7.5 Тоолуур, хянах, хэмжих хэрэгсэлд тавигдах шаардлагыг хангагч байгууллага "ДҮТ" ТӨХХК, "УБЦДС" ТӨХК-иудаас авах. Ажлын зураг төсөл боловсруулах шатанд суурилуулах тоолуурын төрөл, марк, схемийг тухайн байгууллагаар хянуулсан байх,
8. Гүйдлийн трансформаторт тавигдах шаардлага	8.1 Монгол Улсын Засгийн газрын тохируулагч агентлаг-Стандарт, хэмжилзүйн газрын загварын туршилт орон, ашиглахыг зөвшөөрч, баталгаажуулсан байх. 8.2 Холбогдох тооцооны дагуу ачаалал хэрэглээнд тохирсон коэффициент бүхий гүйдлийн трансформатор суурилуулах. 8.3 Олон улсын IEC 61869-2 стандартын шаардлагыг хангасан, реле хамгаалалт, хэмжүүр, хянах хэмжих хэрэгсэлд тавигдах шаардлагуудыг бүрэн хангасан, 0.2 нарийвчлалтай гүйдлийн трансформатор суурилуулах,
9. Холбогдох цэг	9.1 35/10 кВ-ын "Төгөл" дэд станцын 10 кВ-ын I ба II секцэнд 4 ширхэг вакум таслуур бүхий ячейк суурилуулж кабель шугам татаж 2 ком РП хуваарилах байгууламж барьж тэжээх.
10. Дамжуулах, түгээх сүлжээний шугам, дэд станцыг өргөтгөх шаардлага	10.1 35/10 кВ-ын "Төгөл" дэд станцын 10 кВ-ын гаргалгааны ячейкад гэмтлийн цэг тодорхойлох төхөөрөмж, тоолуур, Бурон-2.0, ОСП-1 маркийн тэсэрдэг галын хор, реле хамгаалалт (газардлагын, нумын, АПВ, АЧР гэх мэт) суурилуулах. 10.2 Шинээр татах 10 кВ-ын хос кабель шугам нь MNS 6819:2015 стандартын шаардлагыг хангасан байх. 10.3 Шинээр татах 10 кВ-ын хос кабель шугамын хөндлөн огтлолыг хэрэглээ ачаалалтай уялдуулан зураг төслийн шатанд тооцоогоор тодорхойлон, ашиглагч "УБЦТС" ТӨХК-тай зөвшилцөн сонгох. 10.4 Шинээр баригдах 10 кВ-ын хуваарилах байгууламж /РП/ нь дараах шаардлагуудыг хангасан байх. Үүнд: 10.4.1 Шинээр баригдах хуваарилах байгууламж нь 10 кВ-ын оруулгууд ба гаргалгаануудын вакуум таслуур, секц холбогч вакуум таслуур, секц холбогч салгуур, дотоод хэрэгцээний болон хүчдэлийн трансформаторууд тусдаа ячейкуудтай байх, 10.4.2 10 кВ-ын гаргалгааны ячейк нь олон

улсын IEC-61850 цуврал стандартын шаардлага хангасан нумын хамгаалалт, газардлагын чиглэлтэй хамгаалалтын функц болон шинийн логик хамгаалалтын функц бүхий микропроцессорын реле хамгаалалттай ба АЧР, АПВ г.м автоматик, цахилгаан байгууламжийн дүрэм (БД43-101-03) болон ТАД-д заасан бүх төрлийн хамгаалалтыг суулган программчлах боломжтой байх. Микропроцессорын хамгаалалтыг SCADA системд холбох.

10.4.3 Халаагуурын систем, температурын датчик, кабелийн холболтын камерт нумын хамгаалалт, газардуулгын дохиолол, фазын дарааллын индикатортай, ячейкны ар талаас кабелийн үзүүр, гүйдлийн траснформаторт үзлэг шалгалт хийх цонх зэргээр тоноглогдсон байх, тэг дарааллын гүйдлийн трансформатор суурилуулж, газардлагын хамгаалалтыг оруулах,

10.4.4 Хэрэглэгчийн өсөн нэмэгдэх ачаалалд тохирсон коэффициент бүхий 0.2 нарийвчлалттай гүйдлийн трансформатор, реле хамгаалалт, хэмжүүр, тоолуурыг тооцсон ороомогтой байх, кабелийн үзүүрт тооцооны үндсэн дээр хэт хүчдэл хязгаарлагч /ОПН/ сонгох,

10.4.5 10 кВ-ын ХХБ-ын I, II секцийн ерөнхий шин нь бүрээстэй, байнгын газардуулгын хутгатай байх,

10.4.6 Хуваарилах байгууламжийн барилга нь тоосгоор баригдсан байх шаардлагатай бөгөөд цаашид өргөтгөх боломжтой байхаар барих,

10.4.7 10 кВ-ын гаргалгааны тоог хэрэглээ ачаалалтай уялдуулан, ашиглагч байгууллага УБЦТС ТӨХК-тай зураг төсөл боловсруулах шатанд зөвшилцөх. батлуулах,

10.4.8 Шинээр баригдах 2 ком РП хуваарилах байгууламжийн 10 кВ-ын I ба II секцээс кабель шугам татаж дэвшилтэт технологи бүхий ХТП дэд өртөөнүүд барьж тэжээх. Схем горимыг "УБЦТС" ТӨХК-тай зураг төслийн шатанд зөвшилцөх,

10.4.9 Шинээр баригдах РП хуваарилах байгууламжуудын 10 кВ-ын I ба II секцээс кабель шугам татаж Дамбадаржаа дэд төвийн хүрээнд баригдах РП хуваарилах байгууламжуудтай горим үүсгэж холбох. Схем горимыг "УБЦТС" ТӨХК-тай зураг төслийн шатанд зөвшилцөх.

10.5 Шинээр баригдах орон сууц, барилга байгууламжуудын цахилгаан хангамжид 10 кВ-ын хуваарилах байгууламжаас хэрэглээ, ачаалалд тохирсон хөндлөн огтлол бүхий кабель шугам татаж, 10/0.4 кВ-ын дэд станц /ХТП/-үүд барьж, цахилгаан эрчим хүчээр хангах. Зураг

төсөл боловсруулах шатанд холболтын схем, горим ажиллагааг ашиглагч байгууллага "УБЦТС" ТӨХК-тай зөвшилцөх, батлуулах,

10.6 10 кВ-ын кабель шугамын хөндлөн огтлол, 10/0.4 кВ-ын дэд станц /ХТП/-үүдийн трансформаторын хүчин чадлыг хэрэглээ ачаалалтай уялдуулан тооцоогоор сонгож, Зураг төсөл боловсруулах шатанд ашиглагч байгууллага "УБЦТС" ТӨХК-тай зөвшилцөх, батлуулах,

10.7 Дэд станцын 10/0.4 кВ-ын трансформаторууд нь хүчдэл тохируулгын 5 шатлал бүхий олон улсын IEC 60076-10 стандартын шаардлагыг хангасан байх,

10.8 Шинээр баригдсан хуваарилах байгууламжийн 10 кВ-ын I ба II секцнээс кабель татаж, ХТП "Төгөл" дэд станцын 10 кВ-ын I ба II секцийг ачаалал таслагч бүхий ячейкаар өргөтгөн холбох. Зураг төсөл боловсруулах явцад ашиглагч байгууллага "УБЦТС" ТӨХК-тай зөвшилцөх,

10.9 Шинээр баригдах хуваарилах байгууламжаас тэжээгдэх фидерүүдийн төгсгөлийн дэд станцууд горим үүсгэж, холбогдсон кабель шугамтай байх. Зураг төсөл боловсруулах явцад ашиглагч байгууллага "УБЦТС" ТӨХК-тай зөвшилцөх,

10.10 Хуваарилах байгууламж, дэд станцын 10 кВ, 0.4 кВ-ын оруулга, гаргалгааны шугам, тоноглолуудад олон улсын стандартын шаардлага хангасан орчин үеийн микропроцессорын хамгаалалтыг холбогдох тооцооны дагуу суурилуулах, зураг төсөл боловсруулах шатанд ашиглагч байгууллага "УБЦТС" ТӨХК-тай зөвшилцөх, тавил тооцоог тус компаниар хийлгүүлэх,

10.11 Техникийн нөхцөлийн дагуу шинээр суурилуулах тоноглолууд нь өмнө ашиглагдаж байгаагүй шинэ байх, кабель шугам, трансформаторууд нь сүүлийн үеийн байгаль орчинд ээлтэй, дэвшилтэд техник технологи бүхий байх. Нэгдсэн сүлжээний дүрэмд заасны дагуу ■10%-ийн хүчдэлийн хэлбэлзэлд хэвийн ажиллах,

10.12 Хуваарилах байгууламж, дэд станцуудад Монгол Улсын Засгийн газрын 2016 оны 06 дугаар сарын 20-ны өдрийн 339 дугаар тогтоолын хавсралтаар батлагдсан “Галын аюулгүй байдлын үндсэн дүрэм”-д заасны дагуу галын аюулгүй байдлыг хангах,

10.13 Кабелиуд нь 10 кВ-ын хүчдлийн түвшинд ашиглах, орчны температур -15 хэм байхад угсралт хийх боломжтой байх,

10.14 Шугам, дэд станцын гүйцэтгэлийн зургийг гаргаж, ашиглагч байгууллага "УБЦТС"

	ТӨХК-д хүлээлгэн өгөх, гүйцэтгэлийн зургийг гаргахдаа кабель шугамын холболтын муфтуудыг заасан, бусад инженерийн шугам сүлжээ, авто замтай огтлолцсон хэсгийн зүсэлтийг тусгах,
11. Реле хамгаалалт, автоматикийн байгууламжид тавих шаардлага	11.1 Энэхүү техникийн нөхцөлийн дагуу суурилуулах реле хамгаалалт, автоматикийн тоног төхөөрөмжүүд, удирдлага, хяналт, мэдээллийн системүүд нь “Бодлогын бичиг баримт батлах тухай” Эрчим хүчний сайдын 2019 оны 335 дугаар тушаалаар батлагдсан “Реле хамгаалалт, системийн автоматикийн талаар баримтлах бодлогын баримт бичиг”, “Эрчим хүчний салбарт баримтлах мэдээллийн технологийн бодлогын баримт бичиг”-шаардлагуудыг бүрэн хангах, хангагч байгууллага "ДҮТ" ТӨХХК, "УБЦТС" ТӨХК-уудтай зураг төсөл боловсруулах шатанд зөвшилцсөн байх. 11.2 Хуваарилах байгууламж, шугам, дэд станцын оруулга, гаргалгааны тоноглолуудад олон улсын стандартын шаардлага хангасан орчин үеийн микропроцессорын хамгаалалтыг холбогдох богино залгааны тооцоонуудыг хийж, ашиглагч байгууллага "УБЦТС" ТӨХК-уудтай зөвшилцөн сонгох. 11.3 Реле хамгаалалт автоматикийн тавилын тооцоог хангагч байгууллага "УБЦТС" ТӨХК-уудаар хийлгэх.
12. Реактив чадлын зохицуулалт	...
13. Цахилгаан эрчим хүчний чанарыг хянах хэрэгсэл, чанарын үзүүлэлтийг тогтворжуулах төхөөрөмжийн хэрэгцээ	...
14. Нэг маягийн зураг төсөл хэрэглэх зөвлөмж	14.1 Зургийн даалгаврыг эрх бүхий байгууллагаас авах. 14.2 Ажлын зураг төсөл боловсруулахдаа Монголын Засгийн 2019 оны 108 дугаар тогтоолын 5 дугаар зүйлд заасны дагуу эрх бүхий байгууллагатай зөвшилцсөн байх. 14.3 Зураг төсөл боловсруулах шатанд холболт хийх цэг, ячейкны дугаар, шуурхай ажиллагааны нэр, зарчмын схем, хоёрдогч хэлхээний зургийг ашиглагч байгууллага "ЦДҮС" ТӨХК, "УБЦТС" ТӨХК-уудтай зөвшилцөх.
15. Гэнэтийн гэмтэл саатал, аваарын үед ашиглах бэлтгэл тэжээл,	...

бие даасан цахилгааны үүсгүүр суурилуулах шаардлага	
16. Цахилгаан тоног төхөөрөмжийн ашиглалт, аюулгүйн ажиллагааны байдал	16.1 “Эрчим хүчний тухай” хуулийн 30.1.8 “Өөрийн эзэмшлийн шугам, сүлжээ, тоног төхөөрөмжийн бүрэн бүтэн, аюулгүй байдал, засвар үйлчилгээ, баталгаажуулалтыг бүрэн хариуцах” гэж заасны дагуу өөрийн ашиглалт үйлчилгээний зааг доторх цахилгаан тоног төхөөрөмжид байнгын үзлэг шалгалт хийх, хэвийн бус ажиллагаатай үед өөрсдийн хөрөнгөөр засвар үйлчилгээг хийлгэх. 16.2 “Эрчим хүчний тухай” хуулийн 30.1.13 “Нийтийн эзэмшлийн орон сууцны барилга барих тохиолдолд барьсан эрчим хүчний дэд станц, шугам, тоноглолыг тусгай зөвшөөрөл эзэмшигчид шилжүүлэх гэж заасны дагуу хангагч байгууллага "УБЦТС" ТӨХК-д хүлээлгэн өгөх.
17. Техникийн нөхцөлийн хүчинтэй хугацаа	17.1 Монгол Улсын Засгийн газрын 2020 оны 03 дугаар сарын 18-ны өдрийн 97 дугаар тогтоолын хавсралтаар батлагдсан “Цахилгаан эрчим хүч хэрэглэх дүрэм”-ийн 2.9-д заасны дагуу /2 жилийн хугацаанд/ хүчинтэй. 17.2 Техникийн нөхцөлийн хүчинтэй хугацаанд Монгол Улсын Засгийн газрын 2020 оны 03 дугаар сарын 18-ны өдрийн 97 дугаар тогтоолын хавсралтаар батлагдсан “Цахилгаан эрчим хүч хэрэглэх дүрэм”-ийн 2.13-д заасны дагуу техникийн нөхцөлийн дагуу зураг төслийн байгууллагаар хийлгэж, холбогдох байгууллагаар хянуулж, эрх бүхий байгууллагаар магадлал хийлгэж баталгаажуулсан байна. 17.3 Техникийн нөхцөлийн хүчинтэй хугацааг сунгуулахдаа хугацаанд Монгол Улсын Засгийн газрын 2020 оны 03 дугаар сарын 18-ны өдрийн 97 дугаар тогтоолын хавсралтаар батлагдсан “Цахилгаан эрчим хүч хэрэглэх дүрэм”-ийн 2.16-д заасны дагуу баталгаажуулсан зураг төслийг ирүүлнэ. Хэрэв баталгаажуулсан зураг төсөл ирүүлээгүй тохиолдолд техникийн нөхцөлийн хүчинтэй хугацааг сунгахгүй.
18. Дагаж мөрдөх хууль, дүрэм, журам	18.1 Дэд станц, цахилгаан дамжуулах шугамын байршлын зургийг эрх бүхий байгууллагаар хийлгэж, тухайн орон нутгийн газар зохион байгуулалт, хот төлөвлөлтийн газраар батлуулан, мэдээллийн санд оруулсан байх, 18.2 Цахилгаан шугам сүлжээнд холбогдох явцад трассын дагуу дайрч гарах зам талбай, бут сөөгийг сэргээх зардлыг төсөвт тусгах, 18.3 Шугам, дэд станцын зураг төсөл

боловсруулах, угсралт, туршилт, тохируулгын ажлыг "Цахилгаан байгууламжийн угсралтын дүрэм" (2003 он), Эрчим хүчний тоног төхөөрөмжийн техник ашиглалтын дүрэм, Цахилгаан байгууламжийн ашиглалтын үед мөрдөх аюулгүй ажиллагааны дүрмийн дагуу эрчим хүчний барилга байгууламжийн зураг төсөл ба угсралтын ажлыг гүйцэтгэх "Тусгай зөвшөөрөл" бүхий мэргэжлийн компаниар гүйцэтгүүлэх,

18.4 "Эрчим хүчний тухай" хуулийн 29.1.9 "Хангагч нь хэрэглэгчийн өмчлөлийн шугам, дэд станцаас нутаг дэвсгэрийн хэтийн төлөвийн үндсэн дээр өөр бусад хэрэглэгчийг нэмж холбох эрхтэй" гэж заасны дагуу өөрийн тоноглолоос хангагч байгууллагын зөвшөөрлөөр шинээр хэрэглэгч нэмж холбуулах үүрэгтэй.

19. Техникийн нөхцөлийн хүчингүйд тооцох заалт

19.1 Монгол Улсын Засгийн газрын 2020 оны 03 дугаар сарын 18-ны өдрийн 97 дугаар тогтоолын хавсралтаар батлагдсан "Цахилгаан эрчим хүч хэрэглэх дүрэм"-ийн 2.16, 2.17-д заасан доорх заалтуудыг мөрдлөг болгоно.

-2.16 Техникийн нөхцөлийн хүчинтэй хугацаанд холболт хийгдээгүй тохиолдолд хугацаа дуусахаас 2 сарын өмнө сунгуулах хүсэлтээ энэ дүрмийн 2.13-д заасан баталгаажуулсан зураг төслийн хамт техникийн нөхцөл олгосон байгууллагад ирүүлнэ.

-2.17 дараах тохиолдолд олгосон техникийн нөхцөлийг хүчингүйд тооцно. Үүнд:

-2.17.1. хүчинтэй хугацаа дууссан;

-2.17.2. техникийн нөхцөл авахдаа шаардлагатай өгөгдлүүдийг бүрэн тодорхойлсон, баримт бичгийг хуурамчаар үйлдсэн;

-2.17.3. холбогдох цэгийн хүчин чадлаас хэтрүүлсэн;

-2.17.4. дамжуулагчаас санал аваагүй, өөрийн эзэмшлийн түгээх сүлжээнд иргэн, хуулийн этгээдэд техникийн нөхцөл олгохдоо дамжуулах сүлжээнд холбогдох техникийн нөхцөлд заагдсан хүчин чадлаас хэтрүүлсэн.

19.2 Олгосон чадлаас хэтрүүлэн чадал ашигласан тохиолдолд

ЗУРГИЙН БҮРДЭЛ

Д/д	Хуудас	Зургийн нэр	Тайлбар
1	ГЦ-1	Зургийн бүрдэл, Хавсаргасан баримт бичгийн жагсаалт, байршилын схем	
2	ГЦ-2	Тайлбар, таних тэмдэг	
3	ГЦ-3	Төвөл дэд станцаас РП-8, РП-6-ийн 10кВ-ын материалын түүвэр	
4	ГЦ-4	РП-8, РП-6-ийн 10кВ-ын материалын түүвэр	
5	ГЦ-5	РП-7, РП-3-ийн 10кВ-ын материалын түүвэр	
6	ГЦ-6	РП-8, РП-7-ийн кабель шугам огтлолцох хүснэгт	
7	ГЦ-7	РП-6-ийн кабель шугам огтлолцох хүснэгт	
8	ГЦ-8	РП-3-ийн кабель шугам огтлолцох хүснэгт	
9	ГЦ-9	Кабелийн хүснэгт 10кв-ийн горимын схем	
10	ГЦ-10	Кабелийн хүснэгт-1	
11	ГЦ-11	10кВ-ийн горимын схем-1	
12	ГЦ-12	Кабелийн хүснэгт-2	
13	ГЦ-13	10кВ-ийн горимын схем-2	
14	ГЦ-14	Кабелийн хүснэгт-3	
15	ГЦ-15	10кВ-ийн горимын схем-3	
16	ГЦ-16	РП-6, РП-8-ийн 10кв-ийн кабель шугамын трасс /багц-1-2/	
17	ГЦ-17	РП-6, РП-8-ийн 10кв-ийн кабель шугамын трасс /багц-1-2/	
18	ГЦ-18	РП-8-ийн 10кв-ийн кабель шугамын трасс /багц-1/	
19	ГЦ-19	РП-3-ийн 10кв-ийн кабель шугамын трасс /багц-2/	
20	ГЦ-20	РП-6-ийн 10кв-ийн кабель шугамын трасс /багц-2/	
21	ГЦ-21	10кВ-ын кабелийн суваг-1	
22	ГЦ-22	Инженерийн шугам сүлжээтэй огтлолцох зэрэгцэх хэсэглэл	
23	ГЦ-23	Кабель шугамыг зам доогуур буудаж сувлэх хэсэглэл	

БАЙРШИЛЫН СХЕМ

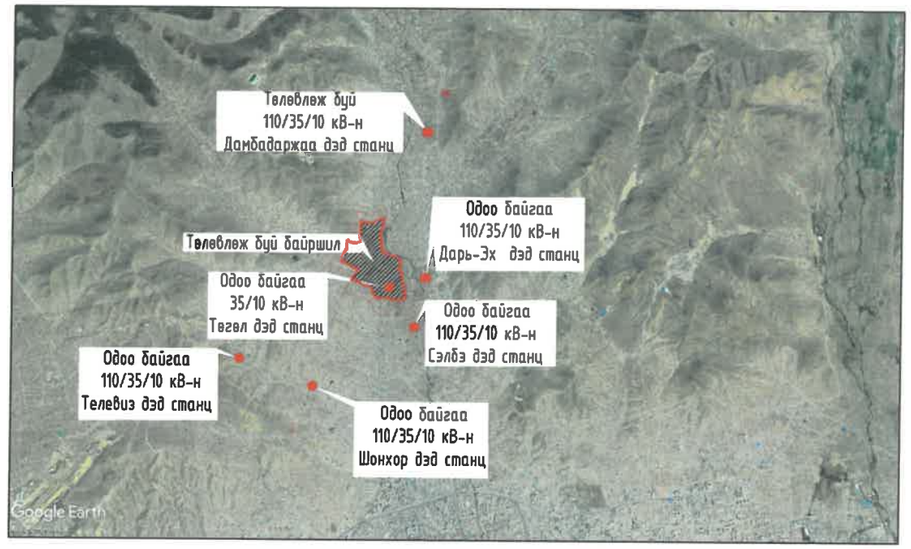

ХАВСАРГАСАН БА ИШ ТАТСАН БАРИМТ БИЧГИЙН ЖАГСААЛТ

Д/д	Тэмдэглэл	Нэр	Тайлбар
Иш татсан баримт бичиг			
1		Кабелийг шуудуунд тавих альбом	
Хавсаргасан баримт бичиг			
1		Техникийн нөхцөл	хуудас-1

Энэхүү зураг нь "ББСМО"ХХК-ийн ОЮУНЫ ӨМЧ тул зохиогчийн эвбшөөрөлгүйгээр өөрчлөх болон ашиглахыг хориглоно.

Үе шат:		АЖЛЫН ЗУРАГ
ББСМО Эрчүүлэг төсөл, зөвлөх үйлчилгээ		Хаяг: БЗД, 30-р хороо "ББСМО"ХХК-н байр Утас:77116139,99116139, 95103339 И-мэйл: info@bbsmo.mn bbsmo08@gmail.com Вэб: BBSMO.mn
Захирал		Б.Сүнжидмаа
Инженер		М.Баасанжаргал
Гүйцэтгэсэн		М.Баасанжаргал
Шалгасан		Б.Батдэлгэр

УЛААНБААТАР ХОТ, ЧИНГЭЛТЭЙ ДҮҮРЭГ 14,18-Р ХОРОО, СҮХБААТАР ДҮҮРЭГ 14-Р ХОРОО
"СЭЛБЭ ДЭД ТӨВ" БАРИЛГАЖИЛТЫН ТӨСӨЛ 10КВ-ИЙН ГАДНА ЦАХИЛГААН ХАНГАМЖ

Зургийн бүрдэл, Хавсаргасан баримт бичгийн жагсаалт, байршилын схем

Масштаб:	Зургийн дугаар:	Хуудас:
М1:	ГЦ-1	23
ЕГ Шифр: ББ-01/2025	ТГ Шифр:	Огноо: 2025

А3

ТАЙЛБАР

Улаанбаатар хот, Чингэлтэй дүүрэг 14,18-р хороо, Сүхбаатар дүүрэг 14-р хорооны нутаг дэвсгэрт баригдах "Сэлбэ дэд төв" орчмын гэр хорооллын дахин төлөвлөлтийн гадна цахилгаан хангамжийн кабель шугамын ажлын зургийг "Цахилгаан байгууламжийн дүрэм" БД43-101-03-ын 2.2; 2.3; 1.7 заалтуудыг үндэслэн "УБЦТС" ТӨХК-ний 2025 оны 02-р сарын 21-ний өдрийн 26/2025 тоот техникийн нөхцлийн дагуу хийж гүйцэтгэв

1. Техникийн нөхцөл:

Холбогдох цэг: 9.1 35/10 кВ-ын "Төгөл" дэд станцын 10 кВ-ын I ба II секцэнд 4 ширхэг вакум таслуур бүхий ячейк суурилуулж кабель шугам татаж 2 ком РП хуваарилах байгууламж барьж тэжээх.

2. 10 кВ-ийн кабель шугам

35/10 кВ-ын "Төгөл" дэд станцын 10 кВ талын I ба II секцэнд 4 ширхэг вакум таслуур бүхий ячейк суурилуулж кабель шугам татаж РП-6, РП-8 хуваарилах байгууламжуудыг тэжээх. Төлөвлөж буй хуваарилах байгууламжийн /РП-6, РП-8/ оролтыг кабелийн хүснэгтээс үзнэ үү.

Төлөвлөж буй хуваарилах байгууламжийг XLPE бүрхүүлтэй, гурван судалт хүчний хөнгөн цагаан голтой, хуягласан кабель YJLY23 8.7/15кВ-ийн маягийн 3х240мм2 хөндлөн огтлолтой 8 хос кабель шугам татаж тэжээхээр төлөвлөв. Шинээр төлөвлөж буй хаалттай хуваарилах байгууламжуудыг /ХТП-D-4, ХТП-D-5, ХТП-D-6, ХТП-D-7, ХТП-D-8, ХТП-D-12, ХТП-D-17, ХТП-D-18, ХТП-D-19, ХТП-D-20, ХТП-D-21, ХТП-D-22, ХТП-D-23/ YJLY23 8.7/15кВ-ийн 3х240 мм2 хөндлөн огтлолтой хос кабель шугам татаж тэжээхээр төлөвлөв. Хаалттай хуваарилах байгууламжуудын тэжээлийг татахдаа найдвартай ажиллагааг хангах үүднээс тойруу схемээр холбож өгсөн.

3. Кабелийн угсралт

10кВ-ийн кабелийг газрын тэгшлэгдсэн түвшингээс доош 0,7м-ийн гүнд элсэн дэвсгэр хийж тоосгоор хучина. Кабелийг автомашины зам болон инженерийн шугам сүлжээтэй огтлолцох үед цайрдсан ган хоолой сувлэнэ. /Кабелийг инженерийн шугам сүлжээтэй огтлолцох хэсгийг хүснэгтээс үз/

Жич: Кабелийн трассын газар шорооны ажил эхлэхээс өмнө холбогдох байгууллуудаас зөвшөөрөл авах хэрэгтэй. Угсралтын ажлыг эхлэхээс өмнө төлөвлөж байгаа кабелийн трассыг Баруун түгээх төвөөс зөвшөөрөл авах хэрэгтэй.

Угсралтын ажлыг БД43-101-03, БНбД 3.05.06-90-ын дагуу мэргэжлийн байгууллагаар хийх хэрэгтэй.

ТАНИХ ТЭМДЭГ

Д/д	Нэр	Тэмдэглэгээ
1	Төлөвлөж буй барилга	
2	Одоо байгаа 6/10кВ-ийн агаарын шугам	
3	Одоо байгаа0.4кВ-ийн агаарын шугам	
4	0.4/10кВ-ийн завсрын тулгуур	
5	0.4/10кВ-ийн эргэлийн тулгуур	
6	0.4/10кВ-ийн төгсгөлийн тулгуур	
7	Одоо байгаа дулаан цэвэр усны шугам	ГД
8	Одоо байгаа бохир усны шугам	Б
9	Төлөвлөж буй 0.4кВ-ийн кабель шугам	N
10	Төлөвлөж буй 6/10кВ-ийн кабель шугам	W
11	Кабелийн яндан сувлэх	
12	Цахилгааны оролтын самбар	

Энэхүү зураг нь "ББСМО"ХХК-ийн ОЮУНЫ ӨМЧ тул зохиогчийн зөвшөөрөлгүйгээр өөрчлөх болон ашиглахыг хориглоно.

Ye шат:		АЖЛЫН ЗУРАГ
ББСМО ЗУРАГ ТӨСӨЛ, ЗӨВЛӨХ ҮЙЛЧИЛГЭЭ		Хаяг: БЗД, 30-р хороо "ББСМО"ХХК-н байр Утас:77116139,99116139, 95103339 И-мэйл: info@bbsmo.mn bbsmo08@gmail.com Вэб: BBSMO.mn
Захирал		Б.Сүнжидмаа
Инженер		М.Баасанжаргал
Гүйцэтгэсэн		М.Баасанжаргал
Шалгасан		Б.Батдэлгэр

УЛААНБААТАР ХОТ, ЧИНГЭЛТЭЙ ДҮҮРЭГ 14,18-Р ХОРОО, СҮХБААТАР ДҮҮРЭГ 14-Р ХОРОО "СЭЛБЭ ДЭД ТӨВ" БАРИЛГА ЖИЛТЫН ТӨСӨЛ 10КВ-ИЙН ГАДНА ЦАХИЛГААН ХАНГАМЖ

Тайлбар, таних тэмдэг

Масштаб: М1:	Зургийн дугаар: ГЦ-2	Хуудас: 23
ЕГ Шифр: ББ-01/2025	ТГ Шифр:	Огноо: 2025

А3

ТӨГӨЛ ДЭД СТАНЦААС РП-8-ИЙН 10КВ-ИЙН МАТЕРИАЛЫН ТҮҮВЭР

Д/д	Нэр	Маяг	Хэмжих нэгж	Тоо	Тайлбар
10кВ-ийн кабель шугам					
1	10кВ-ийн 3*240кв.мм хөндлөн огтлолтой XLPE бүрхүүлтэй, гурван судалт хүчний хөнгөн цагаан голтой, хуягласан кабель	YJLY23 8.7/15кВ	м	710	
2	Кабелийн төгсгөлийн муфт ф=240мм		ком	8	
3	Кабелийн дундын муфт ф=240мм		ком	1	
4	Цайрдсан ган хоолой	ф=159х4.5мм	м	60	
5	Элс		$м^3$	102	
6	Тоосго		ш	14200	
7	Хамгаалалтын тууз	ЛЭС-150	м	400	

ТӨГӨЛ ДЭД СТАНЦААС РП-6-ИЙН 10КВ-ИЙН МАТЕРИАЛЫН ТҮҮВЭР

Д/д	Нэр	Маяг	Хэмжих нэгж	Тоо	Тайлбар
10кВ-ийн кабель шугам					
1	10кВ-ийн 3*240кв.мм хөндлөн огтлолтой XLPE бүрхүүлтэй, гурван судалт хүчний хөнгөн цагаан голтой, хуягласан кабель	YJLY23 8.7/15кВ	м	1400	
2	Кабелийн төгсгөлийн муфт ф=240мм		ком	8	
3	Кабелийн дундын муфт ф=240мм		ком	5	
4	Цайрдсан ган хоолой	ф=159х4.5мм	м	40	
5	Элс		$м^3$	202	
6	Тоосго		ш	28000	
7	Хамгаалалтын тууз	ЛЭС-150	м	600	

ГАЗАР ШОРООНЫ АЖЛЫН ХЭМЖЭЭ /ердийн/

Д/д	Ажлын нэр	Хэмжих нэгж	Тоо хэмжээ	Тайлбар
10кВ-ийн кабель шугам				
1	Кабелийн нүх ухах	$м^3$	370	
2	Кабелийн нүх булах	$м^3$	314.50	

ГАЗАР ШОРООНЫ АЖЛЫН ХЭМЖЭЭ /ердийн/

Д/д	Ажлын нэр	Хэмжих нэгж	Тоо хэмжээ	Тайлбар
10кВ-ийн кабель шугам				
1	Кабелийн нүх ухах	$м^3$	724	
2	Кабелийн нүх булах	$м^3$	615.40	

Энэхүү зураг нь "ББСМО"ХХК-ийн ОЮУНЫ ӨМЧ тул зохиогчийн эрхшөөрөлгүйгээр өөрчлөх болон ашиглахыг хориглоно.

Үе шат:		АЖЛЫН ЗУРАГ
ББСМО ЗУРАГ төсөл, зөвлөх үйлчилгээ		Хаяг: БЗД, 30-р хороо "ББСМО"ХХК-н байр Утас:77116139,99116139, 95103339 И-мэйл: info@bbsmo.mn bbsmo08@gmail.com Вэб: BBSMO.mn
Захирал		Б.Сүнжидмаа
Инженер		М.Баасанжаргал
Гүйцэтгэсэн		М.Баасанжаргал
Шалгасан		Б.Батдэлгэр

УЛААНБААТАР ХОТ, СҮХБАТАР ДҮҮРЭГ 14,18-Р ХОРОО, СҮХБААТАР ДҮҮРЭГ 14-Р ХОРОО
"СЭЛБЭ ДЭД ТӨВ" БАРИЛГАЖИЛТЫН ТӨСӨЛ 10КВ-ИЙН ГАДНА ЦАХИЛГААН ХАНГАМЖ

Төгөл дэд станцаас РП-8, РП-6-ийн 10кВ-ын материалын түүвэр

Масштаб:	Зургийн дугаар:	Хуудас:
М1:	ГЦ-3	23
ЕГ Шифр: ББ-01/2025	ТГ Шифр:	Огноо: 2025

А3

РП-8-ИЙН 10КВ-ИЙН МАТЕРИАЛЫН ТҮҮВЭР

Д/д	Нэр	Маяг	Хэмжих нэгж	Тоо	Тайлбар
	10кВ-ийн кабель шугам				
1	10кВ-ийн 3*240кв.мм хөндлөн огтлолтой XLPE бүрхүүлтэй, гурван судалт хүчний хөнгөн цагаан голтой, хуягласан кабель	YJLY23 8.7/15кВ	м	3200	
2	Кабелийн төгсгөлийн муфт ф=240мм		ком	40	
3	Кабелийн дундын муфт ф=240мм		ком	9	
4	Цайрдсан ган хоолой	ф=159х4.5мм	м	316	
5	Цайрдсан ган хоолойн чигээс		ком	105	
6	Элс		м³	288	
7	Тоосго		ш	38400	
8	Хяналтын тууз	ЛЭС-150	м	1600	
9	Кабелийн тэмдэг		ш	60	
10	Кабелийн тэмдэгийн эргэлт		ш	15	

РП-6-ИЙН 10КВ-ИЙН МАТЕРИАЛЫН ТҮҮВЭР

Д/д	Нэр	Маяг	Хэмжих нэгж	Тоо	Тайлбар
	10кВ-ийн кабель шугам				
1	10кВ-ийн 3*240кв.мм хөндлөн огтлолтой XLPE бүрхүүлтэй, гурван судалт хүчний хөнгөн цагаан кабель	YJLY23 8.7/15кВ	м	3100	
2	Кабелийн төгсгөлийн муфт ф=240мм		ком	32	
3	Цайрдсан ган хоолой	ф=159х4.5мм	м	125	
4	Цайрдсан ган хоолойн чигээс		ком	41	
5	Буудаж сувлэх ган хоолой	ф=159	м	160	
6	Элс		м³	279	
7	Тоосго		ш	37200	
8	Хяналтын тууз	ЛЭС-150	м	2200	
9	Кабелийн тэмдэг		ш	62	
10	Кабелийн тэмдэгийн		ш	14	

РП-3-ИЙН 10КВ-ИЙН МАТЕРИАЛЫН ТҮҮВЭР

Д/д	Нэр	Маяг	Хэмжих нэгж	Тоо	Тайлбар
	10кВ-ийн кабель шугам				
1	10кВ-ийн 3*240кв.мм хөндлөн огтлолтой XLPE бүрхүүлтэй, гурван судалт хүчний хөнгөн цагаан кабель	YJLY23 8.7/15кВ	м	3600	
2	Кабелийн төгсгөлийн муфт ф=240мм		ком	30	
3	Цайрдсан ган хоолой	ф=159х4.5мм	м	510	
4	Цайрдсан ган хоолойн чигээс		ш	340	
5	Элс		м³	324	
6	Тоосго		ш	43200	
7	Хяналтын тууз	ЛЭС-150	м	1300	
8	Кабелийн тэмдэг		ш	72	
9	Кабелийн тэмдэгийн		ш	20	

Энэхүү зураг нь "ББСМО"ХХК-ийн ОЮУНЫ ӨМЧ тул эзэмшигчийн зөвшөөрөлгүйгээр өөрчлөх болон ашиглахыг хориглоно.

Ye шат:	АЖЛЫН ЗУРАГ
ББСМО зураг төсөл, зөвлөх үйлчилгээ	Хаяг: БЗД, 30-р хороо "ББСМО"ХХК-н байр Утас:77116139,99116139, 95103339 И-мэйл: info@bbsmo.mn bbsmo08@gmail.com Вэб: BBSMO.mn
Захирал	Б.Сүнжидмаа
Инженер	М.Баасанжаргал
Гүйцэтгэсэн	М.Баасанжаргал
Шалгасан	Б.Батдэлгэр

УЛААНБААТАР ХОТ, ЧИНГЭЛТЭЙ ДҮҮРЭГ 14,18-Р ХОРОО, СҮХБААТАР ДҮҮРЭГ 14-Р ХОРОО
"СЭЛБЭ ДЭД ТӨВ" БАРИЛГАЖИЛТЫН ТӨСӨЛ 10КВ-ИЙН ГАДНА ЦАХИЛГААН ХАНГАМЖ

РП-8, РП-6, РП-3-ийн 10кВ-ын материалын түүвэр

Масштаб: М1:	Зургийн дугаар: ГЦ-4	Хуудас: 23
ЕГ Шифр: ББ-01/2025	ТГ Шифр:	Огноо: 2025

А3

РП-8-ИЙН ИНЖЕНЕРИЙН ШУГАМТАЙ КАБЕЛЬ ШУГАМ ОГТЛОЛЦОХ ХҮСНЭГТ

Д/д	Огтлолцсон цэгийн нэр	Хүчдэл /кВ/	Огтлолцох урт /м/	Яндагийн диаметр	Тайлбар
1	Дулааны шугам	10	3	159	Цайрдсан ган хоолой
2	Бохир усны шугам	10	2	159	Цайрдсан ган хоолой
3	Дулааны шугам	10	3	159	Цайрдсан ган хоолой
4	Дулааны шугам	10	3	159	Цайрдсан ган хоолой
5	Бохир усны шугам	10	2	159	Цайрдсан ган хоолой
6	Төлөвлөж буй авто зам	10	15	159	Цайрдсан ган хоолой
7	Холбооны шугам	10	2	159	Цайрдсан ган хоолой
8	Бохир усны шугам	10	2	159	Цайрдсан ган хоолой
9	Дулааны шугам	10	3	159	Цайрдсан ган хоолой
10	Төлөвлөж буй авто зам	10	15	159	Цайрдсан ган хоолой
11	Төлөвлөж буй авто зам	10	30	159	Цайрдсан ган хоолой
12	Төлөвлөж буй авто зам	10	15	159	Цайрдсан ган хоолой
13	Төлөвлөж буй авто зам	10	15	159	Цайрдсан ган хоолой
14	Төлөвлөж буй авто зам	10	30	159	Цайрдсан ган хоолой
15	Төлөвлөж буй авто зам	10	30	159	Цайрдсан ган хоолой
16	Дулааны шугам	10	3	159	Цайрдсан ган хоолой
17	Төлөвлөж буй авто зам	10	15	159	Цайрдсан ган хоолой
18	Төлөвлөж буй авто зам	10	15	159	Цайрдсан ган хоолой
19	Төлөвлөж буй авто зам	10	60	159	Цайрдсан ган хоолой
20	Төлөвлөж буй авто зам	10	15	159	Цайрдсан ган хоолой
21	Төлөвлөж буй авто зам	10	15	159	Цайрдсан ган хоолой
22	Төлөвлөж буй авто зам	10	20	159	Цайрдсан ган хоолой

РП-7-ИЙН ИНЖЕНЕРИЙН ШУГАМТАЙ КАБЕЛЬ ШУГАМ ОГТЛОЛЦОХ ХҮСНЭГТ

Д/д	Огтлолцсон цэгийн нэр	Хүчдэл /кВ/	Огтлолуох гүн /м/	Огтлолцох урт /м/	Яндагийн диаметр	Тайлбар
1	Цэвэр усны шугам	10	-0.7	2	159	Цайрдсан ган хоолой
2	Төлөвлөж буй авто зам	10	-1.0	15	159	Цайрдсан ган хоолой
3	Цэвэр усны шугам	10	-0.7	2	159	Цайрдсан ган хоолой
4	Төлөвлөж буй авто зам	10	-1.0	15	159	Цайрдсан ган хоолой
5	Төлөвлөж буй авто зам	10	-1.0	15	159	Цайрдсан ган хоолой
6	Төлөвлөж буй авто зам	10	-1.0	15	159	Цайрдсан ган хоолой
7	Дулааны шугам	10	-0.7	3	159	Цайрдсан ган хоолой
8	Төлөвлөж буй авто зам	10	-1.0	15	159	Цайрдсан ган хоолой
9	Төлөвлөж буй авто зам	10	-1.0	15	159	Цайрдсан ган хоолой
10	Дулааны шугам	10	-0.7	3	159	Цайрдсан ган хоолой
11	ИБАХ усны шугам	10	-0.7	2	159	Цайрдсан ган хоолой
12	Дулааны шугам	10	-0.7	3	159	Цайрдсан ган хоолой
13	ИБАХ усны шугам	10	-0.7	2	159	Цайрдсан ган хоолой
14	Дулааны шугам	10	-0.7	3	159	Цайрдсан ган хоолой
15	Төлөвлөж буй авто зам	10	-1.0	15	159	Цайрдсан ган хоолой

Энэхүү зураг нь "ББСМО"ХХК-ийн ОЮУНЫ ӨМЧ тул зохиогчийн зөвшөөрөлгүйгээр өөрчлөх болон ашиглахыг хориглоно.

Үе шат:	АЖЛЫН ЗУРАГ
ББСМО ЗУРАГ ТӨСӨЛ, ЗӨВЛӨХ УЙЛЧИЛГЭЭ	Хаяг: БЗД, 30-р хороо "ББСМО"ХХК-н байр Утас:77116139,99116139, 95103339 И-мэйл: info@bbsmo.mn bbsmo08@gmail.com Вэб: BBSMO.mn
Захирал	Б.Сүнжидмаа
Инженер	М.Баасанжаргал
Гүйцэтгэсэн	М.Баасанжаргал
Шалгасан	Б.Батдэлгэр

УЛААНБААТАР ХОТ, ЧИНГЭЛТЭЙ ДҮҮРЭГ 14,18-Р ХОРОО, СҮХБААТАР ДҮҮРЭГ 14-Р ХОРОО
"СЭЛБЭ ДЭД ТӨВ" БАРИЛГАЖИЛТЫН ТӨСӨЛ 10КВ-ИЙН ГАДНА ЦАХИЛГААН ХАНГАМЖ

РП-8, РП-7-ийн кабель шугам огтлолцох хүснэгт

Масштаб: М1:	Зургийн дугаар: ГЦ-6	Хуудас: 23
ЕГ Шифр: ББ-01/2025	ТГ Шифр:	Огноо: 2025

А3

РП-6-ИЙН ИНЖЕНЕРИЙН ШУГАМТАЙ КАБЕЛЬ ШУГАМ ОГТЛОЛЦОХ ХҮСНЭГТ

Д/д	Огтлолцсон цэгийн нэр	Хүчдэл /кВ/	Огтлолцох гүн /м/	Огтлолцох урт /м/	Яндагийн диаметр	Тайлбар
1	Төлөвлөж буй авто зам	10	-1.0	15	159	Цайрдсан ган хоолой
2	Бохир ус,Холбооны шугам	10	-0.7	15	159	Цайрдсан ган хоолой
3	Төлөвлөж буй авто зам	10	-1.0	15	159	Цайрдсан ган хоолой
4	Дулааны шугам	10	-0.7	3	159	Цайрдсан ган хоолой
5	Дулааны шугам	10	-0.7	3	159	Цайрдсан ган хоолой
6	Төлөвлөж буй авто зам	10	-1.0	15	159	Цайрдсан ган хоолой
7	Бохир усны шугам	10	-0.7	2	159	Цайрдсан ган хоолой
8	Холбооны шугам	10	-0.7	2	159	Цайрдсан ган хоолой
9	Бохир усны шугам	10	-0.7	2	159	Цайрдсан ган хоолой
10	Бохир усны шугам	10	-0.7	2	159	Цайрдсан ган хоолой
11	Төлөвлөж буй авто зам	10	-1.0	15	159	Цайрдсан ган хоолой
12	Төлөвлөж буй авто зам	10	-1.0	15	159	Цайрдсан ган хоолой
13	Төлөвлөж буй авто зам	10	-1.0	15	159	Цайрдсан ган хоолой
14	Төлөвлөж буй авто зам	10	-1.0	15	159	Цайрдсан ган хоолой
15	Холбооны шугам	10	-0.7	2	159	Цайрдсан ган хоолой
16	Дулааны шугам	10	-0.7	3	159	Цайрдсан ган хоолой
17	Бохир усны шугам	10	-0.7	2	159	Цайрдсан ган хоолой
18	Дулааны шугам	10	-0.7	3	159	Цайрдсан ган хоолой
19	Төлөвлөж буй авто зам	10	-1.0	15	159	Цайрдсан ган хоолой
20	Төлөвлөж буй авто зам	10	-1.0	15	159	Цайрдсан ган хоолой
21	Бохир,усны шугам	10	-0.7	2	159	Цайрдсан ган хоолой
22	Төлөвлөж буй авто зам	10	-1.0	15	159	Цайрдсан ган хоолой

Энэхүү зураг нь "ББСМО"ХХК-ийн ОЮУНЫ ӨМЧ тул зохиогчийн эвбшөөрөлгүйгээр өөрчлөх болон ашиглахыг хориглоно.

Үе шат:	АЖЛЫН ЗУРАГ
ББСМО ЗУРАГ ТӨСӨЛ, ЗӨВЛӨХ УЙЛ-ИЛГЭЭ	Хаяг: БЗД, 30-р хороо "ББСМО"ХХК-н байр Утас:77116139,99116139, 95103339 И-мэйл: info@bbsmo.mn bbsmo08@gmail.com Вэб: BBSMO.mn
Захирал	Б.Сүнжидмаа
Инженер	М.Баасанжаргал
Гүйцэтгэсэн	М.Баасанжаргал
Шалгасан	Б.Батдэлгэр

УЛААНБААТАР ХОТ, ЧИНГЭЛТЭЙ ДҮҮРЭГ 14,18-Р ХОРОО, СҮХБААТАР ДҮҮРЭГ 14-Р ХОРОО
"СЭЛБЭ ДЭД ТӨВ" БАРИЛГАЖИЛТЫН ТӨСӨЛ 10КВ-ИЙН ГАДНА ЦАХИЛГААН ХАНГАМЖ

РП-6-ийн кабель шугам огтолцох хүснэгт

Масштаб:	Зургийн дугаар:	Хуудас:
М1:	ГЦ-7	23
ЕГ Шифр: ББ-01/2025	ТГ Шифр:	Огноо: 2025

А3

КАБЕЛИЙН ХҮСНЭГТ

Кабелийн тэмдэглэгээ	Чиглэл		Кабель			Хүчдэлийн алдагдал
	Эхлэл	Төгсгөл	Маяг	Хөндлөн огтлол	Урт	U,%
1	Төгөл дэд станцаас ХБ-РП-8-ийн 10кВ-ийн кабель шугам					
2	Одоо байгаа төгөл дэд станцын секц 1	Төлөвлөж байгаа 10кВ-ийн ХБ-РП-8 секц 1	YJLY23 8.7/15кВ	2хос 3*240мм2	355м	0.1
3	Одоо байгаа төгөл дэд станцын секц 2	Төлөвлөж байгаа 10кВ-ийн ХБ-РП-8 секц 2	YJLY23 8.7/15кВ	2хос 3*240мм2	355м	0.1
	Одоо байгаа төгөл дэд станцын секц 1	Төлөвлөж байгаа 10кВ-ийн ХБ-РП-6 секц 1	YJLY23 8.7/15кВ	2хос 3*240мм2	700м	0.3
	Одоо байгаа төгөл дэд станцын секц 2	Төлөвлөж байгаа 10кВ-ийн ХБ-РП-6 секц 2	YJLY23 8.7/15кВ	2хос 3*240мм2	700м	0.3
Нийт шугамын урт L=1600м						

10кВ-ИЙН ГОРИМЫН СХЕМ

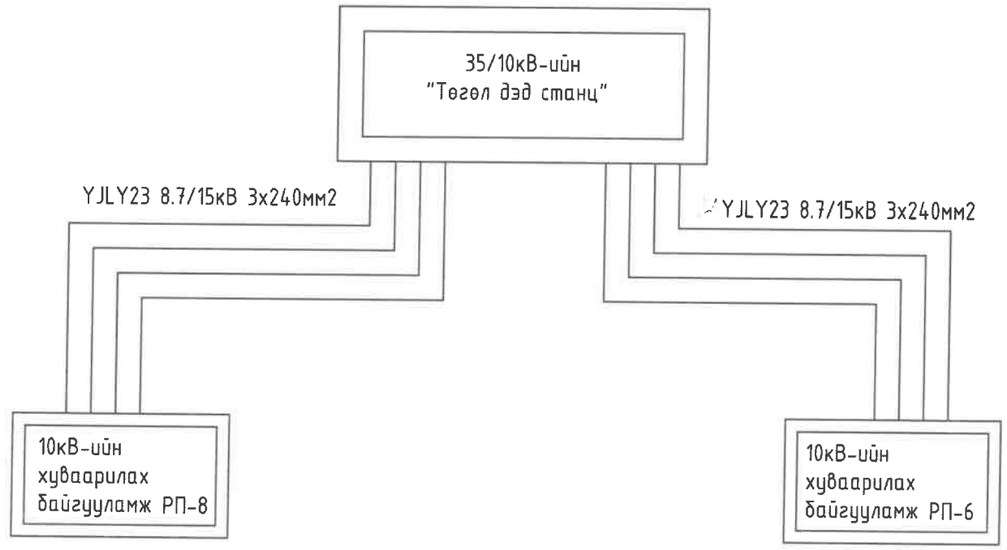

Энэхүү зураг нь "ББСМО"ХХК-ийн ОЮУНЫ ӨМЧ тул зохиогчийн зөвшөөрөлгүйгээр өөрчлөх болон ашиглахыг хориглоно.

Үе шат:	АЖЛЫН ЗУРАГ
ББСМО ЗУРАГ ТӨСӨЛ, ЗӨВЛӨХ ҮЙЛЧИЛГЭЭ	Хаяг: БЗД, 30-р хороо "ББСМО"ХХК-н байр Утас:77116139,99116139, 95103339 И-мэйл: info@bbsmo.mn bbsmo08@gmail.com Вэб: BBSMO.mn
Захирал	Б.Сүнжидмаа
Инженер	М.Баасанжаргал
Гүйцэтгэсэн	М.Баасанжаргал
Шалгасан	Б.Батдэлгэр

УЛААНБААТАР ХОТ, ЧИНГЭЛТЭЙ ДҮҮРЭГ 14,18-Р ХОРОО, СҮХБААТАР ДҮҮРЭГ 14-Р ХОРОО
"СЭЛБЭ ДЭД ТӨВ" БАРИЛГАЖИЛТЫН ТӨСӨЛ 10КВ-ИЙН ГАДНА ЦАХИЛГААН ХАНГАМЖ

Кабелийн хүснэгт
10кВ-ийн горимын схем

Масштаб: М1:	Зургийн дугаар: ГЦ-9	Хуудас: 23
ЕГ Шифр: ББ-01/2025	ТГ Шифр:	Огноо: 2025

А3

КАБЕЛИЙН ХҮСНЭГТ-1

Кабелийн тэмдэглэгээ	Чиглэл		Кабель			Хүчдэлийн алдагдал
	Эхлэл	Төгсгөл	Маяг	Хөндлөн огтлол	Урт	U,%
1	ХБ-РП-8-ээс ХТП-D-17, ХТП-D-18, ХТП-D-21, ХТП-D-22, ХТП-D-19, ХТП-D-20, ХТП-D-23, ХТП-D-12-ийн 10кВ-ийн кабель шугам					
2	Төлөвлөж байгаа 10кВ-ийн ХБ-РП-8 секц 1	Төлөвлөж байгаа 10/0.4кВ-ийнХТП-D-17 секц 1	YJLY23 8.7/15кВ	3*240мм2	165м	0.48
3	Төлөвлөж байгаа 10кВ-ийн ХБ-РП-8 секц 2	Төлөвлөж байгаа 10/0.4кВ-ийн ХТП-D-17 секц 2	YJLY23 8.7/15кВ	3*240мм2	165м	0.48
4	Төлөвлөж байгаа 10/0.4кВ-ийн ХТП-D-17секц 1	Төлөвлөж байгаа 10/0.4кВ-ийн ХТП-D-18 секц 1	YJLY23 8.7/15кВ	3*240мм2	160м	0.45
5	Төлөвлөж байгаа 10/0.4кВ-ийн ХТП-D-17 секц 2	Төлөвлөж байгаа 10/0.4кВ-ийн ХТП-D-18 секц 2	YJLY23 8.7/15кВ	3*240мм2	160м	0.45
6	Төлөвлөж байгаа 10/0.4кВ-ийн ХТП-D-17секц 1	Төлөвлөж байгаа 10/0.4кВ-ийн ХТП-D-12 секц 1	YJLY23 8.7/15кВ	3*240мм2	290м	0.1.3
7	Төлөвлөж байгаа 10/0.4кВ-ийн ХТП-D-17 секц 2	Төлөвлөж байгаа 10/0.4кВ-ийн ХТП-D-12 секц 2	YJLY23 8.7/15кВ	3*240мм2	290м	0.1.3
8	Төлөвлөж байгаа 10/0.4кВ-ийн ХТП-D-18 секц 1	Төлөвлөж байгаа 10/0.4кВ-ийн ХТП-D-21 секц 1	YJLY23 8.7/15кВ	3*240мм2	250м	0.7
9	Төлөвлөж байгаа 10/0.4кВ-ийн ХТП-D-18 секц 2	Төлөвлөж байгаа 10/0.4кВ-ийн ХТП-D-21 секц 2	YJLY23 8.7/15кВ	3*240мм2	250м	0.7
10	Төлөвлөж байгаа 10/0.4кВ-ийн ХТП-D-21 секц 1	Төлөвлөж байгаа 10/0.4кВ-ийн ХТП-D-22 секц 1	YJLY23 8.7/15кВ	3*240мм2	55м	0.1
11	Төлөвлөж байгаа 10/0.4кВ-ийн ХТП-D-21 секц 2	Төлөвлөж байгаа 10/0.4кВ-ийн ХТП-D-22 секц 2	YJLY23 8.7/15кВ	3*240мм2	55м	0.1
12	Төлөвлөж байгаа 10/0.4кВ-ийн ХТП-D-22 секц 1	Төлөвлөж байгаа 10/0.4кВ-ийн ХТП-D-19 секц 1	YJLY23 8.7/15кВ	3*240мм2	230м	0.56
13	Төлөвлөж байгаа 10/0.4кВ-ийн ХТП-D-22 секц 2	Төлөвлөж байгаа 10/0.4кВ-ийн ХТП-D-19 секц 2	YJLY23 8.7/15кВ	3*240мм2	230м	0.56
14	Төлөвлөж байгаа 10/0.4кВ-ийн ХТП-D-19 секц 1	Төлөвлөж байгаа 10/0.4кВ-ийн ХТП-D-20 секц 1	YJLY23 8.7/15кВ	3*240мм2	45м	0.1
15	Төлөвлөж байгаа 10/0.4кВ-ийн ХТП-D-19 секц 2	Төлөвлөж байгаа 10/0.4кВ-ийн ХТП-D-20 секц 2	YJLY23 8.7/15кВ	3*240мм2	45м	0.1
16	Төлөвлөж байгаа 10/0.4кВ-ийн ХТП-D-20 секц 1	Төлөвлөж байгаа 10/0.4кВ-ийн ХТП-D-23 секц 1	YJLY23 8.7/15кВ	3*240мм2	260м	1.2
17	Төлөвлөж байгаа 10/0.4кВ-ийн ХТП-D-20 секц 2	Төлөвлөж байгаа 10/0.4кВ-ийн ХТП-D-23 секц 2	YJLY23 8.7/15кВ	3*240мм2	260м	1.2
18	Төлөвлөж байгаа 10/0.4кВ-ийн ХТП-D-23 секц 1	Төлөвлөж байгаа 10кВ-ийн ХБ-1 РП-8-ийн секц 1	YJLY23 8.7/15кВ	3*240мм2	300м	1.0
19	Төлөвлөж байгаа 10/0.4кВ-ийн ХТП-D-23 секц 2	Төлөвлөж байгаа 10кВ-ийн ХБ-1 РП-8-ийн секц 2	YJLY23 8.7/15кВ	3*240мм2	300м	1.0
Нийт шугамын урт L=3200м						

Энэхүү зураг нь "ББСМО"ХХК-ийн ОЮУНЫ ӨМЧ тул зохиогчийн зөвшөөрөлгүйгээр өөрчлөх болон ашиглахыг хориглоно.

Ye шат:		АЖЛЫН ЗУРАГ
ББСМО ЗУРАГ ТӨСӨЛ, ЗӨВЛӨХ ҮЙЛЧИЛГЭЭ		Хаяг: БЗД, 30-р хороо "ББСМО"ХХК-н байр Утас:77116139,99116139, 95103339 И-мэйл: info@bbsmo.mn bbsmo08@gmail.com Вэб: BBSMO.mn
Захирал		Б.Сүнжидмаа
Инженер		М.Баасанжаргал
Гүйцэтгэсэн		М.Баасанжаргал
Шалгасан		Б.Батдэлгэр

УЛААНБААТАР ХОТ, ЧИНГЭЛТЭЙ ДҮҮРЭГ 14,18-Р ХОРОО, СҮХБААТАР ДҮҮРЭГ 14-Р ХОРОО
"СЭЛБЭ ДЭД ТӨВ" БАРИЛГАЖИЛТЫН ТӨСӨЛ 10КВ-ИЙН ГАДНА ЦАХИЛГААН ХАНГАМЖ

Кабелийн хүснэгт-1

Масштаб: М1:	Зургийн дугаар: ГЦ-10	Хуудас: 23
ЕГ Шифр: ББ-01/2025	ТГ Шифр:	Огноо: 2025

А3

10кВ-ИЙН ГОРИМЫН СХЕМ-1

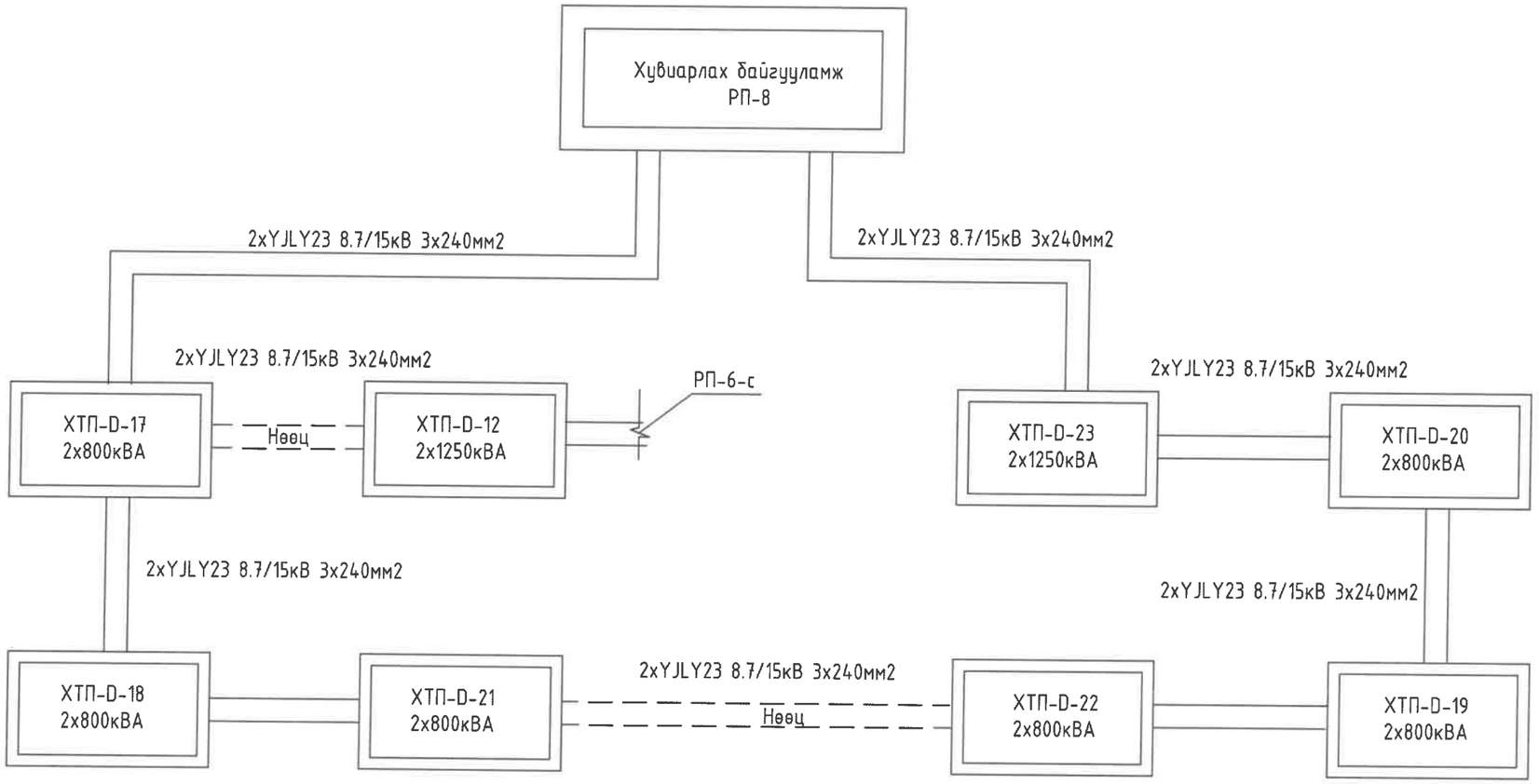

Энэхүү зураг нь "ББСМО"ХХК-ийн ОЮУНЫ ӨМЧ тул зохиогчийн зөвшөөрөлгүйгээр өөрчлөх болон ашиглахыг хориглоно.

Ye шат:	АЖЛЫН ЗУРАГ
ББСМО ЗӨВЛӨГӨӨ ТӨСӨЛ, ЗӨВЛӨХ УЙЛЧИЛГЭЭ	Хаяг: БЗД, 30-р хороо "ББСМО"ХХК-н байр Утас:77116139,99116139, 95103339 И-мэйл: info@bbsmo.mn bbsmo08@gmail.com Вэб: BBSMO.mn
Захирал	Б.Сүнжидмаа
Инженер	М.Баасанжаргал
Гүйцэтгэсэн	М.Баасанжаргал
Шалгасан	Б.Батдэлгэр

Зураг төсөлд мэргэжлийн хяналт тавьсан
ЭКСПЕРТ
2025.03.20

УЛААНБААТАР ХОТ, ЧИНГЭЛТЭЙ ДҮҮРЭГ 14,18-Р ХОРОО, СУХБААТАР ДҮҮРЭГ 14-Р ХОРОО
"СЭЛБЭ ДЭД ТӨВ" БАРИЛГАЖИЛТЫН ТӨСӨЛ 10КВ-ИЙН ГАДНА ЦАХИЛГААН ХАНГАМЖ

10кВ-ийн горимын схем-1

Масштаб: М1:	Зургийн дугаар: ГЦ-11	Хуудас: 23
ЕГ Шифр: ББ-01/2025	ТГ Шифр:	Огноо: 2025

А3

КАБЕЛИЙН ХҮСНЭГТ-2

Кабелийн тэмдэглэгээ	Чиглэл		Кабель			Хүчдэлийн алдагдал
	Эхлэл	Төгсгөл	Маяг	Хөндлөн огтлол	Урт	U,%
1	ХБ-РП-6-аэс ХТП-D-4, ХТП-D-5, ХТП-D-6, ХТП-D-12, ХТП-D-7, ХТП-D-8-ийн 10кВ-ийн кабель шугам					
2	Төлөвлөж байгаа 10кВ-ийн ХБ-РП-6 секц 1	Төлөвлөж байгаа 10/0.4кВ-ийнХТП-D-4 секц 1	YJLY23 8.7/15кВ	3*240мм2	250м	0.7
3	Төлөвлөж байгаа 10кВ-ийн ХБ-РП-6 секц 2	Төлөвлөж байгаа 10/0.4кВ-ийн ХТП-D-4 секц 2	YJLY23 8.7/15кВ	3*240мм2	250м	0.7
4	Төлөвлөж байгаа 10/0.4кВ-ийн ХТП-D-4 секц 1	Төлөвлөж байгаа 10/0.4кВ-ийн ХТП-D-5 секц 1	YJLY23 8.7/15кВ	3*240мм2	110м	0.3
5	Төлөвлөж байгаа 10/0.4кВ-ийн ХТП-D-4 секц 2	Төлөвлөж байгаа 10/0.4кВ-ийн ХТП-D-5 секц 2	YJLY23 8.7/15кВ	3*240мм2	110м	0.3
6	Төлөвлөж байгаа 10/0.4кВ-ийн ХТП-D-4 секц 1	Төлөвлөж байгаа 10/0.4кВ-ийн ХТП-B-16 секц 1	YJLY23 8.7/15кВ	3*240мм2	290м	0.1.3
7	Төлөвлөж байгаа 10/0.4кВ-ийн ХТП-D-4 секц 2	Төлөвлөж байгаа 10/0.4кВ-ийн ХТП-B-16 секц 2	YJLY23 8.7/15кВ	3*240мм2	290м	0.1.3
8	Төлөвлөж байгаа 10/0.4кВ-ийн ХТП-D-5 секц 1	Төлөвлөж байгаа 10/0.4кВ-ийн ХТП-D-6 секц 1	YJLY23 8.7/15кВ	3*240мм2	209м	0.9
9	Төлөвлөж байгаа 10/0.4кВ-ийн ХТП-D-5 секц 2	Төлөвлөж байгаа 10/0.4кВ-ийн ХТП-D-6 секц 2	YJLY23 8.7/15кВ	3*240мм2	209м	0.9
10	Төлөвлөж байгаа 10/0.4кВ-ийн ХТП-D-6 секц 1	Төлөвлөж байгаа 10/0.4кВ-ийн ХТП-D-12 секц 1	YJLY23 8.7/15кВ	3*240мм2	209м	0.9
11	Төлөвлөж байгаа 10/0.4кВ-ийн ХТП-D-6 секц 2	Төлөвлөж байгаа 10/0.4кВ-ийн ХТП-D-12 секц 2	YJLY23 8.7/15кВ	3*240мм2	209м	0.9
12	Төлөвлөж байгаа 10/0.4кВ-ийн ХТП-D-12 секц 1	Төлөвлөж байгаа 10/0.4кВ-ийн ХТП-D-7 секц 1	YJLY23 8.7/15кВ	3*240мм2	190м	0.5
13	Төлөвлөж байгаа 10/0.4кВ-ийн ХТП-D-12 секц 2	Төлөвлөж байгаа 10/0.4кВ-ийн ХТП-D-7 секц 2	YJLY23 8.7/15кВ	3*240мм2	190м	0.5
14	Төлөвлөж байгаа 10/0.4кВ-ийн ХТП-D-7 секц 1	Төлөвлөж байгаа 10/0.4кВ-ийн ХТП-D-8 секц 1	YJLY23 8.7/15кВ	3*240мм2	28м	0.08
15	Төлөвлөж байгаа 10/0.4кВ-ийн ХТП-D-7 секц 2	Төлөвлөж байгаа 10/0.4кВ-ийн ХТП-D-8 секц 2	YJLY23 8.7/15кВ	3*240мм2	28м	0.08
16	Төлөвлөж байгаа 10/0.4кВ-ийн ХТП-D-8 секц 1	Төлөвлөж байгаа 10кВ-ийн ХБ-РП-6 секц 1	YJLY23 8.7/15кВ	3*240мм2	223м	0.8
17	Төлөвлөж байгаа 10/0.4кВ-ийн ХТП-D-8 секц 2	Төлөвлөж байгаа 10кВ-ийн ХБ-РП-6 секц 2	YJLY23 8.7/15кВ	3*240мм2	223м	0.8
				Нийт шугамын урт L=3100м		

Энэхүү зураг нь "ББСМО"ХХК-ийн ОЮУНЫ ӨМЧ тул зохиогчийн зөвшөөрөлгүйгээр өөрчлөх болон ашиглахыг хориглоно.

Ye шат:	АЖЛЫН ЗУРАГ
ББСМО ЗУРАГ ТӨСӨЛ, ЗӨВЛӨХ ҮЙЛЧИЛГЭЭ	Хаяг: БЗД, 30-р хороо "ББСМО"ХХК-н байр Утас:77116139,99116139, 95103339 И-мэйл: info@bbsmo.mn bbsmo08@gmail.com Вэб: BBSMO.mn
Захирал	Б.Сүнжидмаа
Инженер	М.Баасанжаргал
Гүйцэтгэсэн	М.Баасанжаргал
Шалгасан	Б.Батдэлгэр

УЛААНБААТАР ХОТ, ЧИНГЭЛТЭЙ ДҮҮРЭГ 14,18-Р ХОРОО, СҮХБААТАР ДҮҮРЭГ 14-Р ХОРОО
"СЭЛБЭ ДЭД ТӨВ" БАРИЛГАЖИЛТЫН ТӨСӨЛ 10КВ-ИЙН ГАДНА ЦАХИЛГААН ХАНГАМЖ

Кабелийн хүснэгт-2

Масштаб:	Зургийн дугаар:	Хуудас:
M1:	ГЦ-12	23
ЕГ Шифр: ББ-01/2025	ТГ Шифр:	Огноо: 2025

А3

10кВ-ИЙН ГОРИМЫН СХЕМ-2

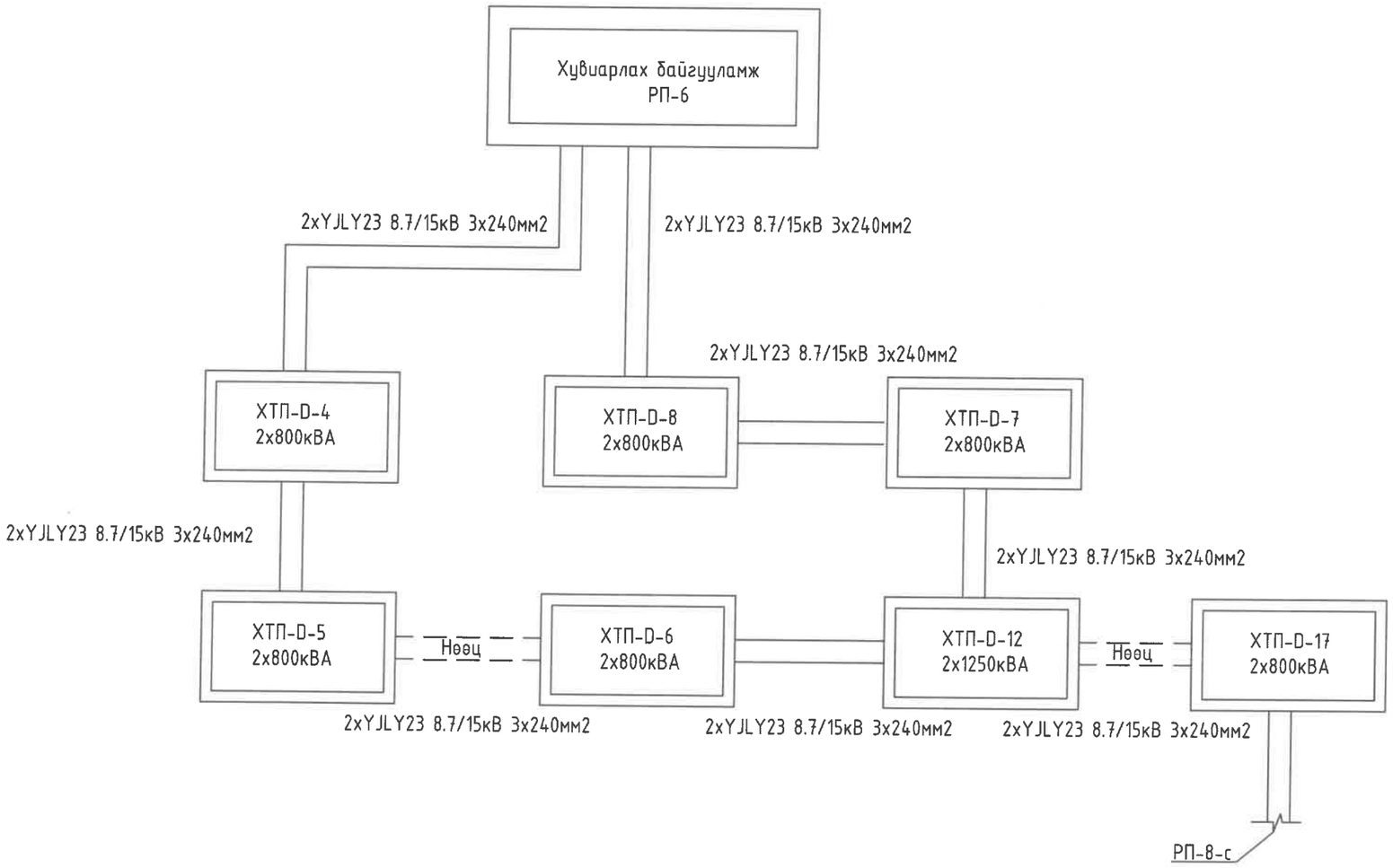

Энэхүү зураг нь "ББСМО"ХХК-ийн ОЮУНЫ ӨМЧ тул зохиогчийн эвбшөөрөлгүйгээр өөрчлөх болон ашиглахыг хориглоно.

Үе шат:		АЖЛЫН ЗУРАГ
ББСМО ЗУРАГ ТӨСӨЛ, ЗӨВЛӨХ УЙЛЧИЛГЭЭ		Хаяг: БЗД, 30-р хороо "ББСМО"ХХК-н байр Утас:77116139,99116139, 95103339 И-мэйл: info@bbsmo.mn bbsmo08@gmail.com Вэб: BBSMO.mn
Захирал		Б.Сүнжидмаа
Инженер		М.Баасанжаргал
Гүйцэтгэсэн		М.Баасанжаргал
Шалгасан		Б.Батдэлгэр

УЛААНБААТАР ХОТ, ЧИНГЭЛТЭЙ ДҮҮРЭГ 14,18-Р ХОРОО, СҮХБААТАР ДҮҮРЭГ 14-Р ХОРОО
"СЭЛБЭ ДЭД ТӨВ" БАРИЛГАЖИЛТЫН ТӨСӨЛ 10КВ-ИЙН ГАДНА ЦАХИЛГААН ХАНГАМЖ

10кВ-ийн горимын схем-2

Масштаб: М1:	Зургийн дугаар: ГЦ-13	Хуудас: 23
ЕГ Шифр: ББ-01/2025	ТГ Шифр:	Огноо: 2025

А3

КАБЕЛИЙН ХҮСНЭГТ-3

Кабелийн тэмдэглэгээ	Чиглэл		Кабель			Хүчдэлийн алдагдал
	Эхлэл	Төгсгөл	Маяг	Хөндлөн огтлол	Урт	U,%
1	ХБ-РП-3-ээс ХТП-В-12, ХТП-В-13, ХТП-В-14-ийн 10кВ-ийн кабель шугам					
2	Төлөвлөж байгаа 10кВ-ийн ХБ-РП-3 секц 1	Төлөвлөж байгаа 10/0.4кВ-ийнХТП-В-12 секц 1	YJLY23 8.7/15кВ	3*240мм2	28м	0.06
3	Төлөвлөж байгаа 10кВ-ийн ХБ-РП-3 секц 2	Төлөвлөж байгаа 10/0.4кВ-ийн ХТП-В-12 секц 2	YJLY23 8.7/15кВ	3*240мм2	28м	0.06
4	Төлөвлөж байгаа 10/0.4кВ-ийн ХТП-В-12 секц 1	Төлөвлөж байгаа 10/0.4кВ-ийн ХТП-В-13 секц 1	YJLY23 8.7/15кВ	3*240мм2	280м	0.8
5	Төлөвлөж байгаа 10/0.4кВ-ийн ХТП-В-12 секц 2	Төлөвлөж байгаа 10/0.4кВ-ийн ХТП-В-13 секц 2	YJLY23 8.7/15кВ	3*240мм2	280м	0.8
6	Төлөвлөж байгаа 10/0.4кВ-ийн ХТП-В-13 секц 1	Төлөвлөж байгаа 10/0.4кВ-ийн ХТП-В-14 секц 1	YJLY23 8.7/15кВ	3*240мм2	170м	0.4
7	Төлөвлөж байгаа 10/0.4кВ-ийн ХТП-В-13 секц 2	Төлөвлөж байгаа 10/0.4кВ-ийн ХТП-В-14 секц 2	YJLY23 8.7/15кВ	3*240мм2	170м	0.4
8	Төлөвлөж байгаа 10/0.4кВ-ийн ХТП-В-14 секц 1	Төлөвлөж байгаа 10/0.4кВ-ийн ХТП-В-15 секц 1	YJLY23 8.7/15кВ	3*240мм2	34м	0.08
9	Төлөвлөж байгаа 10/0.4кВ-ийн ХТП-В-14 секц 2	Төлөвлөж байгаа 10/0.4кВ-ийн ХТП-В-15 секц 2	YJLY23 8.7/15кВ	3*240мм2	34м	0.08
10	Төлөвлөж байгаа 10/0.4кВ-ийн ХТП-В-15 секц 1	Төлөвлөж байгаа 10/0.4кВ-ийн ХТП-В-17 секц 1	YJLY23 8.7/15кВ	3*240мм2	350м	0.8
11	Төлөвлөж байгаа 10/0.4кВ-ийн ХТП-В-15 секц 2	Төлөвлөж байгаа 10/0.4кВ-ийн ХТП-В-17 секц 2	YJLY23 8.7/15кВ	3*240мм2	350м	0.8
12	Төлөвлөж байгаа 10/0.4кВ-ийн ХТП-В-17 секц 1	Төлөвлөж байгаа 10/0.4кВ-ийн ХТП-В-16 секц 1	YJLY23 8.7/15кВ	3*240мм2	320м	0.9
13	Төлөвлөж байгаа 10/0.4кВ-ийн ХТП-В-17 секц 2	Төлөвлөж байгаа 10/0.4кВ-ийн ХТП-В-16 секц 2	YJLY23 8.7/15кВ	3*240мм2	320м	0.9
14	Төлөвлөж байгаа 10/0.4кВ-ийн ХТП-В-16 секц 1	Төлөвлөж байгаа 10кВ-ийн ХБ-1 РП-3-ийн секц 1	YJLY23 8.7/15кВ	3*240мм2	360м	0.1
15	Төлөвлөж байгаа 10/0.4кВ-ийн ХТП-В-16 секц2	Төлөвлөж байгаа 10кВ-ийн ХБ-1 РП-3-ийн секц 2	YJLY23 8.7/15кВ	3*240мм2	360м	0.1
16	Төлөвлөж байгаа 10/0.4кВ-ийн ХТП-В-16 секц 1	Төлөвлөж байгаа 10/0.4кВ-ийн ХТП-D-4 секц 1	YJLY23 8.7/15кВ	3*240мм2	220м	0.6
17	Төлөвлөж байгаа 10/0.4кВ-ийн ХТП-В-16 секц2	Төлөвлөж байгаа 10/0.4кВ-ийн ХТП-D-4 секц2	YJLY23 8.7/15кВ	3*240мм2	220м	0.6
Нийт шугамын урт L=3600м						

Энэхүү зураг нь "ББСМО"ХХК-ийн ОЮУНЫ ӨМЧ тул зохиогчийн эвдшвөрөлгүйгээр өөрчлөх болон ашиглахыг хориглоно.

Ye шат:	АЖЛЫН ЗУРАГ
ББСМО ЗУРАГ ТӨСӨЛ, ЗӨВЛӨХ ҮЙЛЧИЛГЭЭ	Хаяг: БЗД, 30-р хороо "ББСМО"ХХК-н байр Утас:77116139,99116139, 95103339 И-мэйл: info@bbsmo.mn bbsmo08@gmail.com Вэб: BBSMO.mn
Захирал	Б.Сүнжидмаа
Инженер	М.Баасанжаргал
Гүйцэтгэсэн	М.Баасанжаргал
Шалгасан	Б.Батдэлгэр

УЛААНБААТАР ХОТ ЧИНГЭЛТЭЙ ДҮҮРЭГ 14,18-Р ХОРОО, СҮХБААТАР ДҮҮРЭГ 14-Р ХОРОО
"СЭЛБЭ ДЭД ТӨВ" БАРИЛГАЖИЛТЫН ТӨСӨЛ 10КВ-ИЙН ГАДНА ЦАХИЛГААН ХАНГАМЖ

Кабелийн хүснэгт-4

Масштаб: М1:	Зургийн дугаар: ГЦ-14	Хуудас: 23
ЕГ Шифр: ББ-01/2025	ТГ Шифр:	Огноо: 2025

А3

10кВ-ИЙН ГОРИМЫН СХЕМ-3

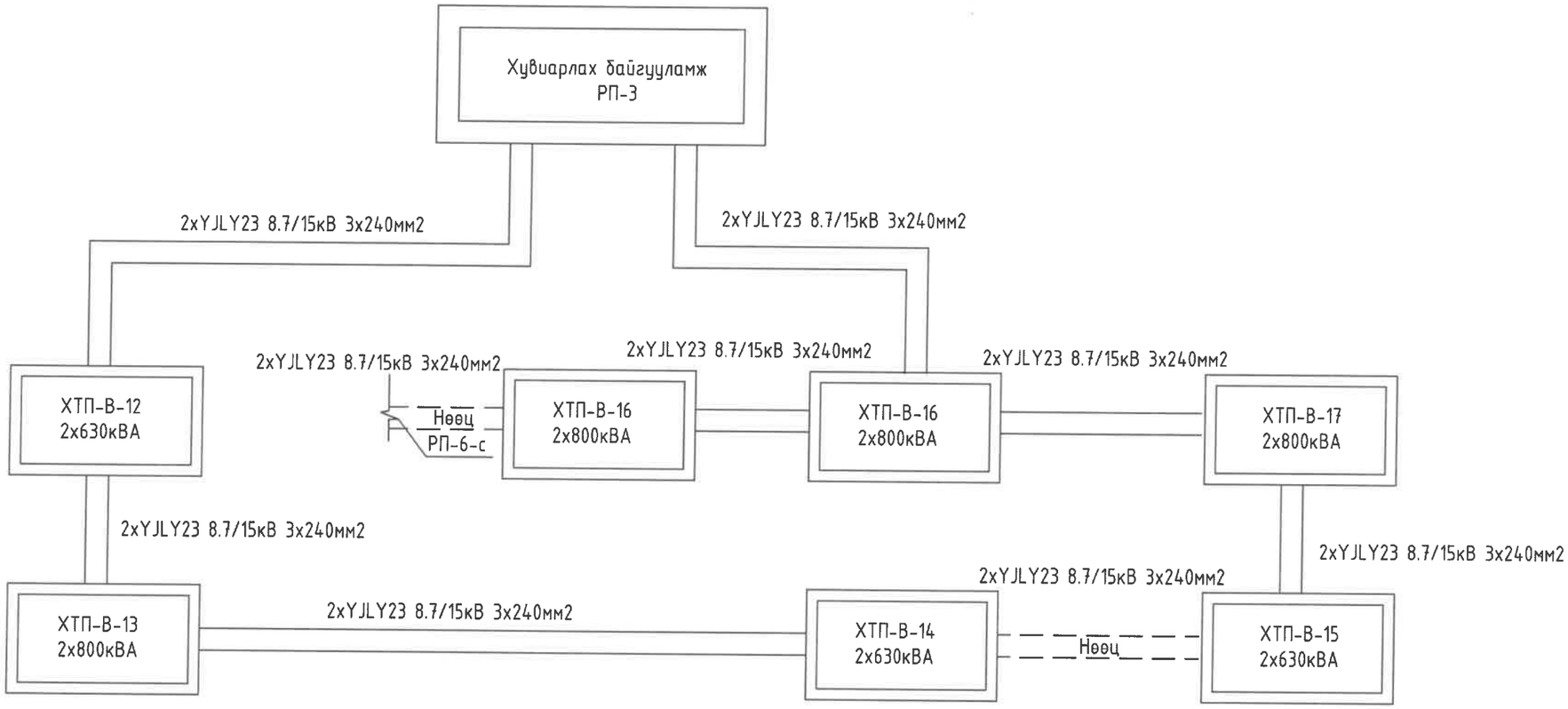

Энэхүү зураг нь "ББСМО"ХХК-ийн ОЮУНЫ ӨМЧ тул зохиогчийн зөвшөөрөлгүйгээр өөрчлөх болон ашиглахыг хориглоно.

Үе шат:	АЖЛЫН ЗУРАГ
ББСМО ЗУРАГ ТӨСӨЛ, ЗӨВЛӨХ ҮЙЛЧИЛГЭЭ	Хаяг: БЗД, 30-р хороо "ББСМО"ХХК-н байр · Утас:77116139,99116139, 95103339 И-мэйл: info@bbsmo.mn bbsmo08@gmail.com Вэб: BBSMO.mn

Захирал		Б.Сүнжидмаа
Инженер		М.Баасанжаргал
Гүйцэтгэсэн		М.Баасанжаргал
Шалгасан		Б.Батдэлгэр

УЛААНБААТАР ХОТ, ЧИНГЭЛТЭЙ ДҮҮРЭГ 14,18-Р ХОРОО, СҮХБААТАР ДҮҮРЭГ 14-Р ХОРОО "СЭЛБЭ ДЭД ТӨВ" БАРИЛГАЖИЛТЫН ТӨСӨЛ 10КВ-ИЙН ГАДНА ЦАХИЛГААН ХАНГАМЖ

10кВ-ийн горимын схем-4

Масштаб: М1:	Зургийн дугаар: ГЦ-15	Хуудас: 23
ЕГ Шифр: ББ-01/2025	ТГ Шифр:	Огноо: 2025

А3

РП-6, РП-8-ИЙН 10КВ-ИЙН КАБЕЛЬ ШУГАМЫН ТРАСС /БАГЦ-1-2/М:2000

ЗӨВШӨӨРӨЛСӨН:

"УБЦТС"ХК-ний ерөнхий инженер

..... Т.Мөнхболд

Нийслэлийн Онцгой байдлын газрын барилгын зураг төслийн хяналтын ахлах байцаагч

.....Б.Даваасүрэн

Блокын дугаар	Давхрын тоо		Зориулалт	Барилгын тоо	1 орон сууцны блок дахь ерх	Нийт ерх
	min	max	m			
Багц-1						
5	2	9	Орон сууц	12	87	1044
29	2	12	Орон сууц	8	117	936
69	1	1	үйлчилгээ	8	0	0
59	1	1	ХТП, РП			
90	1	1	УДДТ			
66	2	2	цэцэрлэг	1	0	0
67	2	3	сургууль	1	0	0
Багц-2						
5	2	9	Орон сууц	12	87	1044
29	2	12	Орон сууц	19	117	2223
86	1	1	Цэвэрлэх байгууламж	1	0	0
59	1	1	ХТП, РП	1	60	60
90	1	1	УДДТ	1	24	24
6	1	12	Орон сууц	1	71	71
41	1	1	үйлчилгээ	1	0	0
42	1	1	үйлчилгээ	1	0	0
43	1	1	үйлчилгээ	1	0	0
44	1	4	Авто зогсоол	5	54	270

Таних тэмдэг

- Төлөвлөж буй барилга
- Одоо байгаа барилга
- Төлөвлөж буй авто зам, зогсоол /бетон/ ил зогсоол
- Төлөвлөж буй явган хүний зам
- Зүлэгжүүлсэн талбай

Бохир усны шугам

Одоо байгаа авто зам, зогсоол

1-р Багц эдэлбэр газрын хэмжээ

2-р Багц эдэлбэр газрын хэмжээ

10кВ-н цахилгааны кабель

0.4 кВ-н цахилгааны кабель

ГЦ-16

ГЦ-17

ГЦ-18

ЗӨВШӨӨРӨЛЦСӨН

ЕТ		Н.Мянганбаяр
ГД		Б.Солонго
УХАТ		Б.Болор
ГХД		Н.Пүрэвжаргал

Энэхүү зураг нь "ББСМО"ХХК-ийн ОЮУНЫ ӨМЧ тул зохиогчийн зөвшөөрөлгүйгээр өөрчлөх болон ашиглахыг хориглоно.

Үе шат:		АЖЛЫН ЗУРАГ
ББСМО ЗУРАГ ТӨСӨЛ, ЗӨВЛӨХ ҮЙЛЧИЛГЭЭ		Хаяг: БЗД, 30-р хороо "ББСМО"ХХК-н байр Утас:77116139,99116139, 95103339 И-мэйл: info@bbsmo.mn bbsmo08@gmail.com Вэб: BBSMO.mn
Захирал		Б.Сүнжидмаа
Инженер		М.Баасанжаргал
Гүйцэтгэсэн		М.Баасанжаргал
Шалгасан		Б.Батдэлгэр

УЛААНБААТАР ХОТ ЧИНГЭЛТЭЙ ДҮҮРЭГ 14,18-Р ХОРОО, СҮХБААТАР ДҮҮРЭГ 14-Р ХОРОО "СЭЛБЭ ДЭД ТӨВ" БАРИЛГАЖИЛТЫН ТӨСӨЛ 10КВ-ИЙН ГАДНА ЦАХИЛГААН ХАНГАМЖ

РП-6, РП-8-ийн 10кВ-ийн кабель шугамын трасс /багц-1-2/

Масштаб: М1:2000	Зургийн дугаар: ГЦ-16	Хуудас: 23
ЕГ Шифр: ББ-01/2025	ТГ Шифр:	Огноо: 2025

РП-6, РП-8-ИЙН 10КВ-ИЙН КАБЕЛЬ ШУГАМЫН ТРАСС /БАГЦ-1-2/М:2000

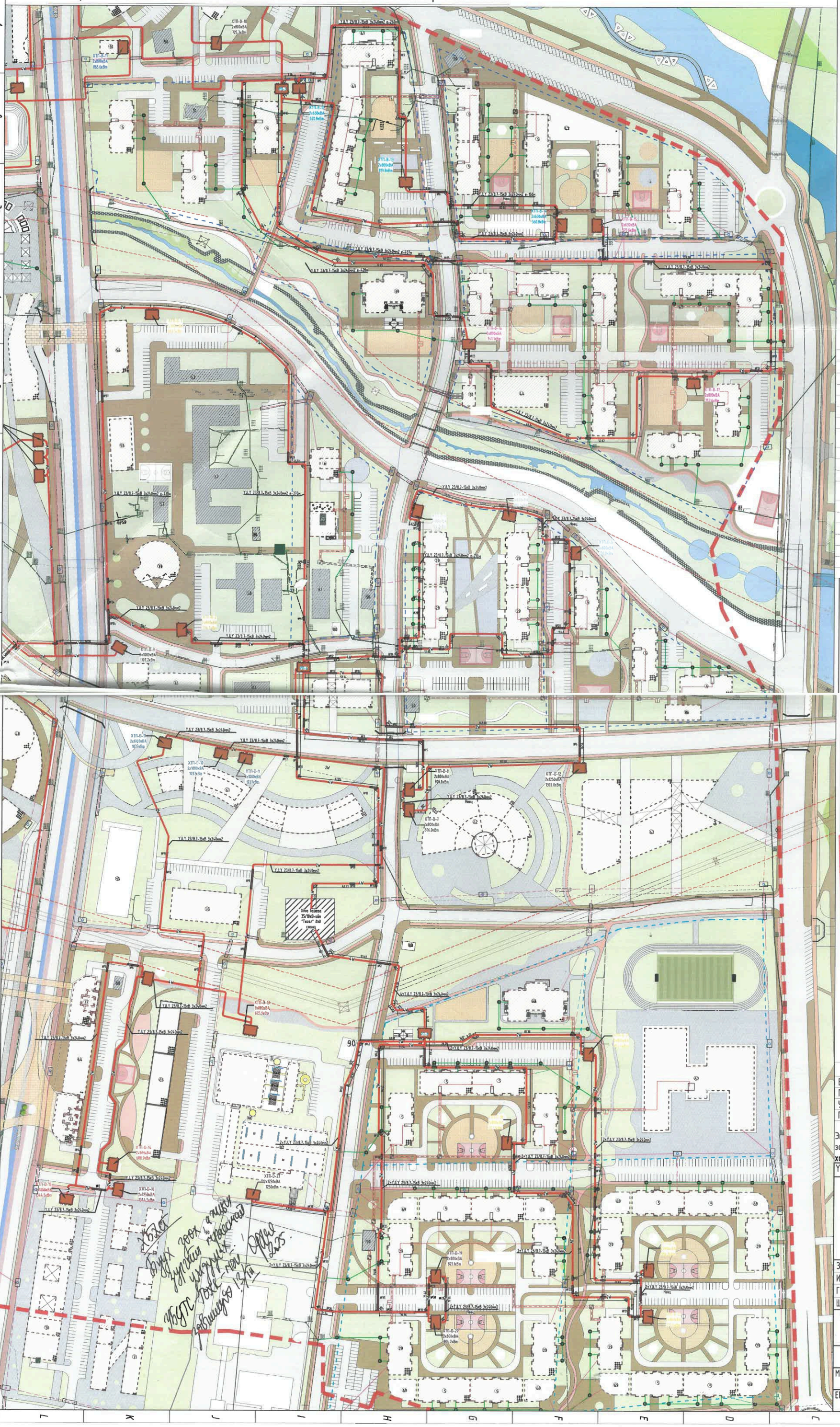

ЗӨВШӨӨРӨЛЦСӨН:

"УБЦТС"ХК-ний ерөнхий инженер

..... Т.Мөнхболд

НЗХГ"-ын БТХ-ийн даргын албан үүргийг түр орлон гүйцэтгэгч

...../М.Ичинхорлоо

НГЗБА-ны даргын албан үүргийг түр орлон гүйцэтгэгч

.....Г.Мөнхбаатар

Нийслэлийн Онцгой байдлын газрын барилгын зураг төслийн хяналтын ахлах байцаагч

.....Б.Даваасүрэн

"ХБХСГ"-ын "ХБИДБТХ'-ийн Сэргээгдэх эрчим хүч хариуцсан мэргэжилтэн

.....Б.Оргил

2025.03.13

Блокын дугаар	Давхрын тоо min	Давхрын тоо max	Зориулалт m	Барилгын тоо	1 орон сууцны блок дахь ерх	Нийт ерх
Багц-1						
5	2	9	Орон сууц	12	87	1044
29	2	12	Орон сууц	8	117	936
69	1	1	үйлчилгээ	8	0	0
59	1	1	ХТП, РП			
90	1	1	УДДТ			
66	2	2	цэцэрлэг	1	0	0
67	2	3	сургууль	1	0	0
Багц-2						
5	2	9	Орон сууц	12	87	1044
29	2	12	Орон сууц	19	117	2223
86	1	1	Цэвэрлэх байгууламж	1	0	0
59	1	1	ХТП, РП	1	60	60
90	1	1	УДДТ	1	24	24
6	1	12	Орон сууц	1	71	71
41	1	1	үйлчилгээ	1	0	0
42	1	1	үйлчилгээ	1	0	0
43	1	1	үйлчилгээ	1	0	0
44	1	4	Авто зогсоол	5	54	270

Таних тэмдэг

- Төлөвлөж буй барилга
- Одоо байгаа барилга
- Төлөвлөж буй авто зам, зогсоол /бетон/ ил зогсоол
- Төлөвлөж буй явган хүний зам
- Зүлэгжүүлсэн талбай
- Бохир усны шугам
- Одоо байгаа авто зам, зогсоол
- 1-р Багц эдэлбэр газрын хэмжээ
- 2-р Багц эдэлбэр газрын хэмжээ
- 10кВ-н цахилгааны кабель
- 0.4 кВ-н цахилгааны кабель

МОНГОЛ УЛС
ХОТ БАЙГУУЛАЛТ, БАРИЛГА ОРОН СУУЦЖУУЛАЛТЫН ЯАМ
Магадлалын дүгнэлтийн нэгтгэл
Бүртгэлийн дугаар 0338/2025
МАГАДЛАЛ ХҮЙГДСЭН
Магадлал харгалан
Хэлтсийн дарга: ...../Гарчиг/
2025 оны 03 сарын 24 өдөр

ГЦ-16
ГЦ-17
ГЦ-18

ЗӨВШӨӨРӨЛЦСӨН

ЕТ		Н.Мянганбаяр
ГД		Б.Солонго
УХАТ		Б.Болор
ГХД		Н.Пүрэвжаргал

Энэхүү зураг нь "ББСМО"ХХК-ийн ОЮУНЫ ӨМЧ тул зохиогчийн зөвшөөрөлгүйгээр өөрчлөх болон ашиглахыг хориглоно.

Ye шат:	АЖЛЫН ЗУРАГ
ББСМО ЗУРАГ ТӨСӨЛ, ЗӨВЛӨХ ҮЙЛЧИЛГЭЭ	Хаяг: БЗД, 30-р хороо "ББСМО"ХХК-н байр Утас:77116139,99116139, 95103339 И-мэйл: info@bbsmo.mn bbsmo08@gmail.com Вэб: BBSMO.mn
Захирал	Б.Сүнжидмаа
Инженер	М.Баасанжаргал
Гүйцэтгэсэн	М.Баасанжаргал
Шалгасан	Б.Батдэлгэр

УЛААНБААТАР ХОТ, ЧИНГЭЛТЭЙ ДҮҮРЭГ 14,18-Р ХОРОО, СҮХБААТАР ДҮҮРЭГ 14-Р ХОРОО
"СЭЛБЭ ДЭД ТӨВ" БАРИЛГАЖИЛТЫН ТӨСӨЛ 10КВ-ИЙН ГАДНА ЦАХИЛГААН ХАНГАМЖ

РП-6, РП-8-ийн 10кв-ийн кабель шугамын трасс /багц-1-2/

Масштаб: М1:2000	Зургийн дугаар: ГЦ-16	Хуудас: 23
ЕГ Шифр: ББ-01/2025	ТГ Шифр:	Огноо: 2025

10КВ-ИЙН КАБЕЛЬ ШУГАМЫН ТРАСС М:5000

Төлөвлөгдөж Дамбын станц

Таних тэмдэг

- Төлөвлөж буй барилга
- Одоо байгаа барилга
- Төлөвлөж буй авто зам, зогсоол /бетон/ ил зогсоол
- Төлөвлөж буй явган хүний зам
- Зүлэгжүүлсэн талбай
- Дулаан, цэвэр усны шугам
- Бохир усны шугам
- Одоо байгаа авто зам, зогсоол
- 1-р Багц эдэлбэр газрын хэмжээ
- 2-р Багц эдэлбэр газрын хэмжээ
- W — 10кВ-н цахилгааны кабель
- N — 0.4 кВ-н цахилгааны кабель

Энэхүү зураг нь "ББСМО"ХХК-ийн ОЮУНЫ ӨМЧ тул зохиогчийн эрхшөөрөлгүйгээр өөрчлөх болон ашиглахыг хориглоно.

Ye шат:	АЖЛЫН ЗУРАГ
ББСМО ЗУРАГ ТӨСӨЛ, ЭӨЛӨХ УЙЛЧИЛГЭЭ	Хаяг: БЗД, 30-р хороо "ББСМО"ХХК-н байр Утас:77116139,99116139, 95103339 И-мэйл: info@bbsmo.mn bbsmo08@gmail.com Вэб: BBSMO.mn

Захирал		Б.Сүнжидмаа
Инженер		М.Баасанжаргал
Гүйцэтгэсэн		М.Баасанжаргал
Шалгасан		Б.Батдэлгэр

УЛААНБААТАР ХОТ, ЧИНГЭЛТЭЙ ДҮҮРЭГ 14,18-Р ХОРОО, СҮХБААТАР ДҮҮРЭГ 14-Р ХОРОО
"СЭЛБЭ ДЭД ТӨВ" БАРИЛГАЖИЛТЫН ТӨСӨЛ 10КВ-ИЙН ГАДНА ЦАХИЛГААН ХАНГАМЖ

РП-6, РП-8-ийн 10кв-ийн кабель шугамын трасс /багц-1-2/

Масштаб:	Зургийн дугаар:	Хуудас:
М1:5000	ГЦ-17	23
ЕГ Шифр: ББ-01/2025	ТГ Шифр:	Огноо: 2025

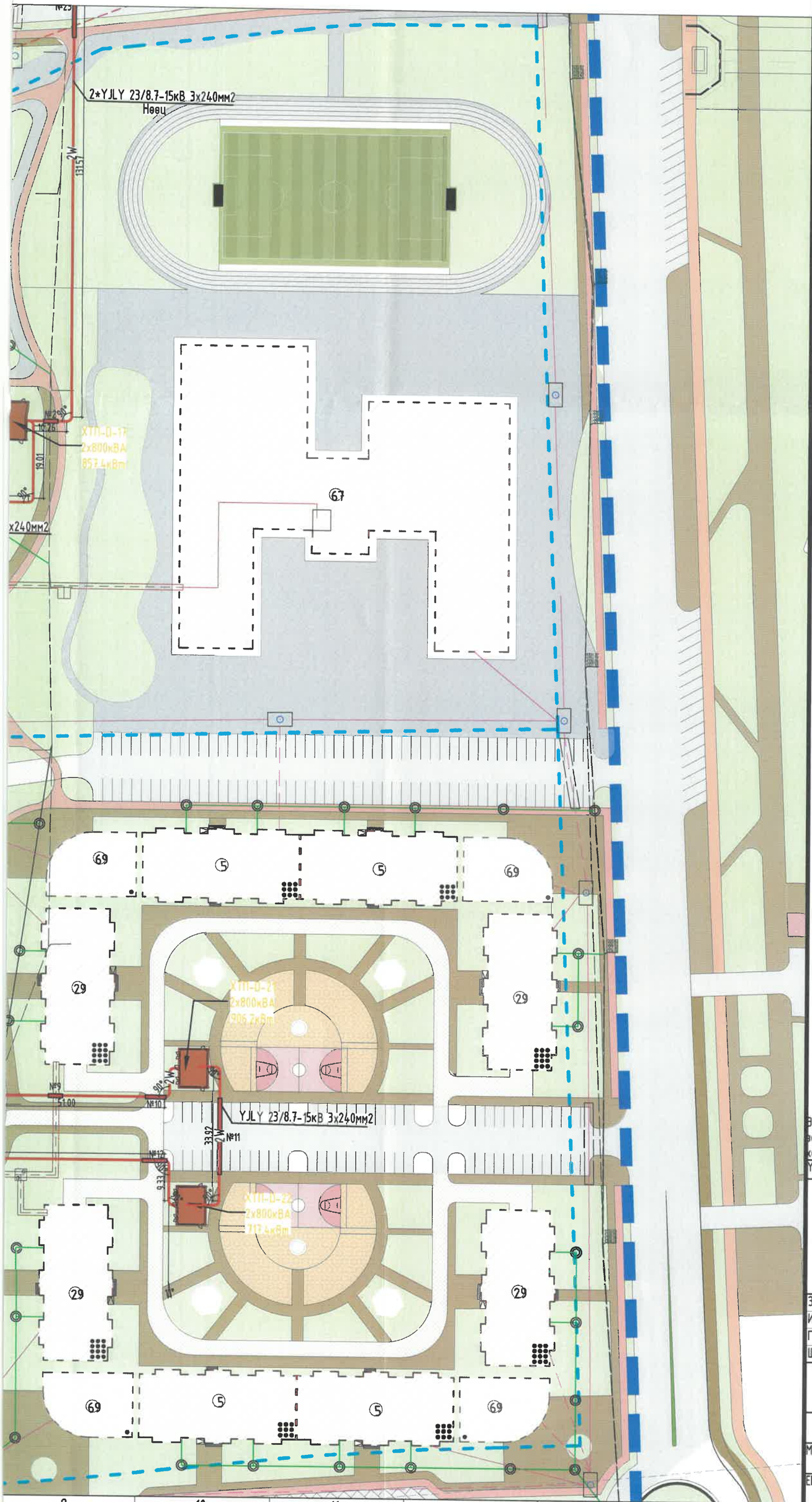

Таних тэмдэг

- Төлөвлөж буй барилга
- Одоо байгаа барилга
- Төлөвлөж буй авто зам, зогсоол /бетон/ ил зогсоол
- Төлөвлөж буй явган хүний зам
- Зүлэгжүүлсэн талбай
- Дулаан, цэвэр усны шугам
- Бохир усны шугам
- Одоо байгаа авто зам, зогсоол
- 1-р Багц эдэлбэр газрын хэмжээ
- 2-р Багц эдэлбэр газрын хэмжээ
- W — 10кВ-н цахилгааны кабель
- N — 0.4 кВ-н цахилгааны кабель

Зураг төсөлд магадлан хийсэн
ЭКСПЕРТ
5-10
2025.03.20

ГЦ-16

ГЦ-17

ГЦ-18

Анхаар: Энэхүү зураг нь "ББСМО"ХХК-ийн ОЮУНЫ ӨМЧ тул эзэмшигчийн зөвшөөрөлгүйгээр өөрчлөх болон ашиглахыг хориглоно.

Үе шат:	АЖЛЫН ЗУРАГ

ББСМО
ЗУРАГ ТӨСӨЛ, ЗӨВЛӨХ ҮЙЛЧИЛГЭЭ

Хаяг: БЗД, 30-р хороо "ББСМО"ХХК-н байр
Утас:77116139,99116139, 95103339
И-мэйл: info@bbsmo.mn
bbsmo08@gmail.com
Вэб: BBSMO.mn

Захирал		Б.Сүнжидмаа
Инженер		М.Баасанжаргал
Гүйцэтгэсэн		М.Баасанжаргал
Шалгасан		Б.Батдэлгэр

УЛААНБААТАР ХОТ ЧИНГЭЛТЭЙ ДҮҮРЭГ 14,18-Р ХОРОО, СҮХБААТАР ДҮҮРЭГ 14-Р ХОРОО "СЭЛБЭ ДЭД ТӨВ" БАРИЛГАЖИЛТЫН ТӨСӨЛ 10КВ-ИЙН ГАДНА ЦАХИЛГААН ХАНГАМЖ

РП-8-ийн 10кВ-ийн кабель шугамын трасс /багц-1/

Масштаб: М1:1000	Зургийн дугаар: ГЦ-18	Хуудас: 23
ЕГ Шифр: ББ-01/2025	ТГ Шифр:	Огноо: 2025

РП-8-ИЙН 10КВ-ИЙН КАБЕЛЬ ШУГАМЫН ТРАСС /БАГЦ-1-2/М:1000

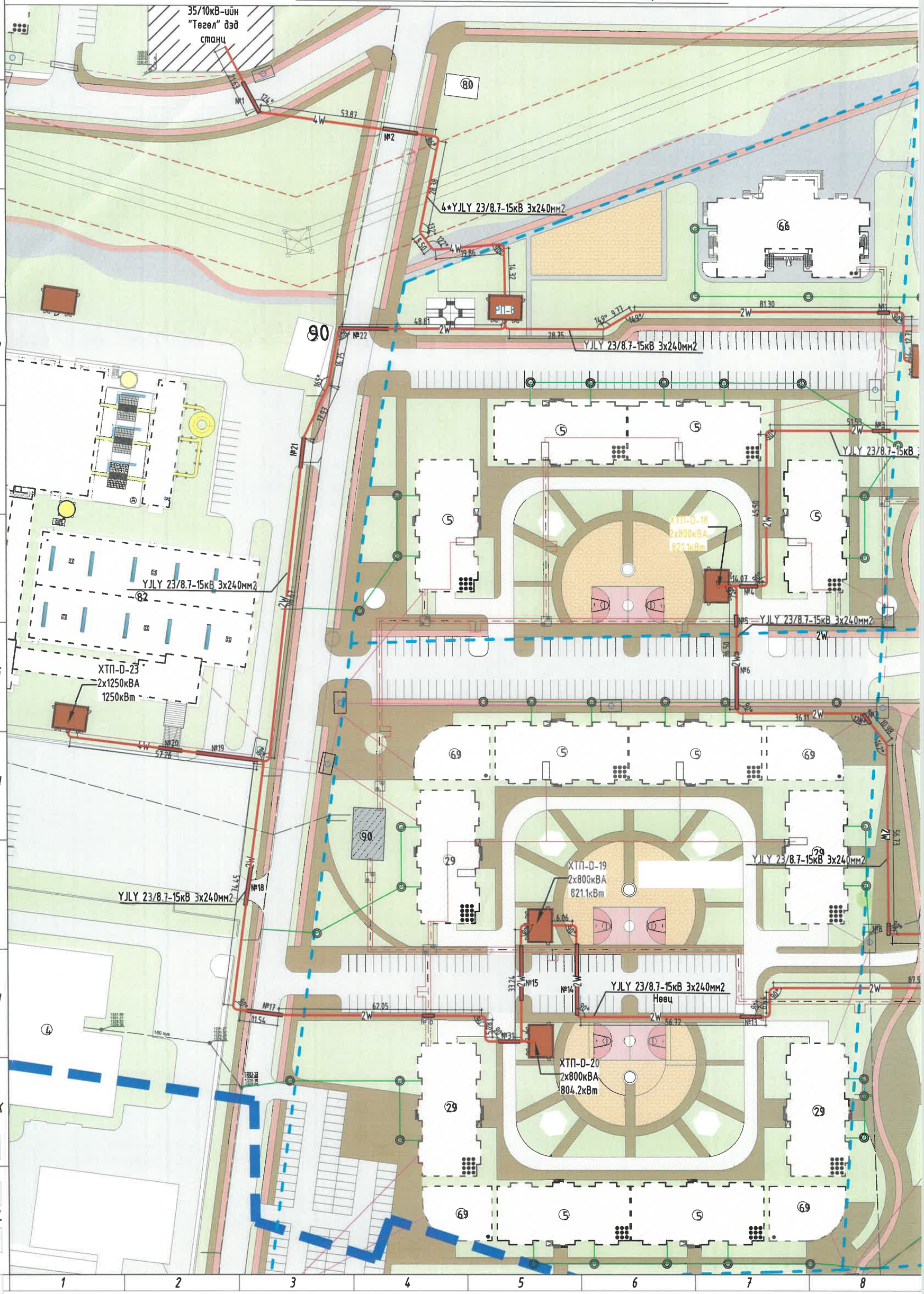

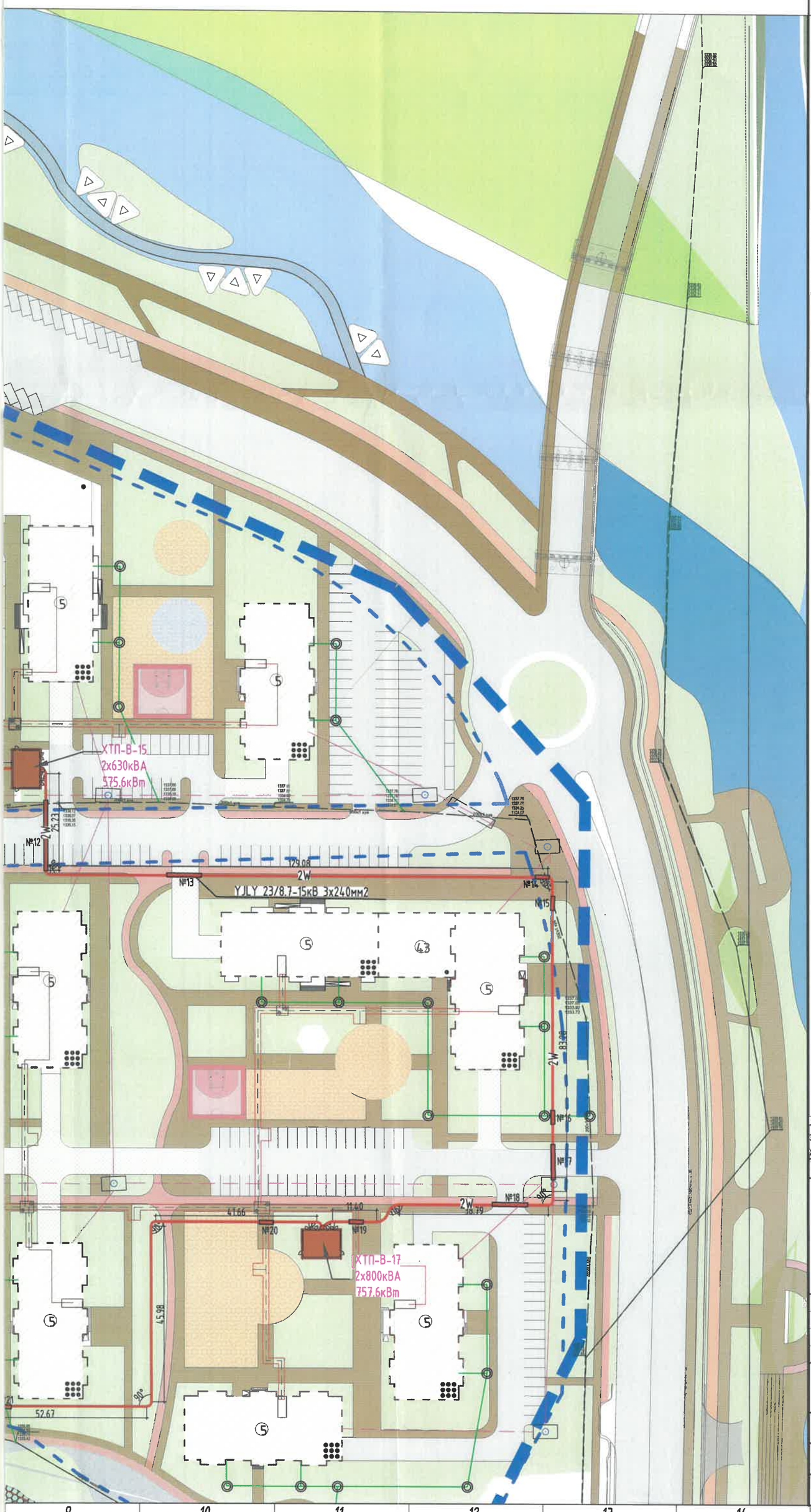

Таних тэмдэг

- Төлөвлөж буй барилга
- Одоо байгаа барилга
- Төлөвлөж буй авто зам, зогсоол /бетон/ ил зогсоол
- Төлөвлөж буй явган хүний зам
- Зүлэгжүүлсэн талбай
- Дулаан, цэвэр усны шугам
- Бохир усны шугам
- Одоо байгаа авто зам, зогсоол
- 1-р Багц эдэлбэр газрын хэмжээ
- 2-р Багц эдэлбэр газрын хэмжээ
- 10кВ-н цахилгааны кабель
- 0.4 кВ-н цахилгааны кабель

Зураг төсөлд магадлал хийсэн
ЭКСПЕРТ №
5-10
2025.03.20
Засвартай эсэх
БАРИЛГЫН ХАРЖНИЙ ГЭВ

ГЦ-16
ГЦ-17
ГЦ-18

Энэхүү зураг нь "ББСМО"ХХК-ийн ОЮУНЫ ӨМЧ тул зохиогчийн зөвшөөрөлгүйгээр өөрчлөх болон ашиглахыг хориглоно.

Үе шат:	АЖЛЫН ЗУРАГ
ББСМО ЗУРАГ ТӨСӨЛ, ЗӨВЛӨХ ҮЙЛЧИЛГЭЭ	Хаяг: БЗД, 30-р хороо "ББСМО"ХХК-н байр Утас:77116139,99116139, 95103339 И-мэйл: info@bbsmo.mn bbsmo08@gmail.com Вэб: BBSMO.mn
Захирал	Б.Сүнжидмаа
Инженер	М.Баасанжаргал
Гүйцэтгэсэн	М.Баасанжаргал
Шалгасан	Б.Батдэлгэр

УЛААНБААТАР ХОТ, ЧИНГЭЛТЭЙ ДҮҮРЭГ 14,18-Р ХОРОО, СҮХБААТАР ДҮҮРЭГ 14-Р ХОРОО "СЭЛБЭ ДЭД ТӨВ" БАРИЛГАЖИЛТЫН ТӨСӨЛ 10КВ-ИЙН ГАДНА ЦАХИЛГААН ХАНГАМЖ

РП-3-ийн 10кв-ийн кабель шугамын трасс /багц-2/

Масштаб:	Зургийн дугаар:	Хуудас:
М1:1000	ГЦ-19	23
ЕГ Шифр: ББ-01/2025	ТГ Шифр:	Огноо: 2025

РП-3-ИЙН 10КВ-ИЙН КАБЕЛЬ ШУГАМЫН ТРАСС /БАГЦ-1-2/М:1000

YJLY 23/8.7-15кВ 3х240мм2 е-260м

РП-3

ХТП-В-12
2х630кВА
620.8кВт

ХТП-В-13
2х800кВА
819.8кВт

YJLY 23/8.7-15кВ 3х240мм2 е-150м

Нөөц

ХТП-В-14
2х630кВА
560.8кВт

YJLY 23/8.7-15кВ 3х240мм2 е-420м

ХТП-В-16
2х800кВА
741.1кВт

YJLY 23/8.7-15кВ 3х240мм2

YJLY 23/8.7-15кВ 3х240мм2

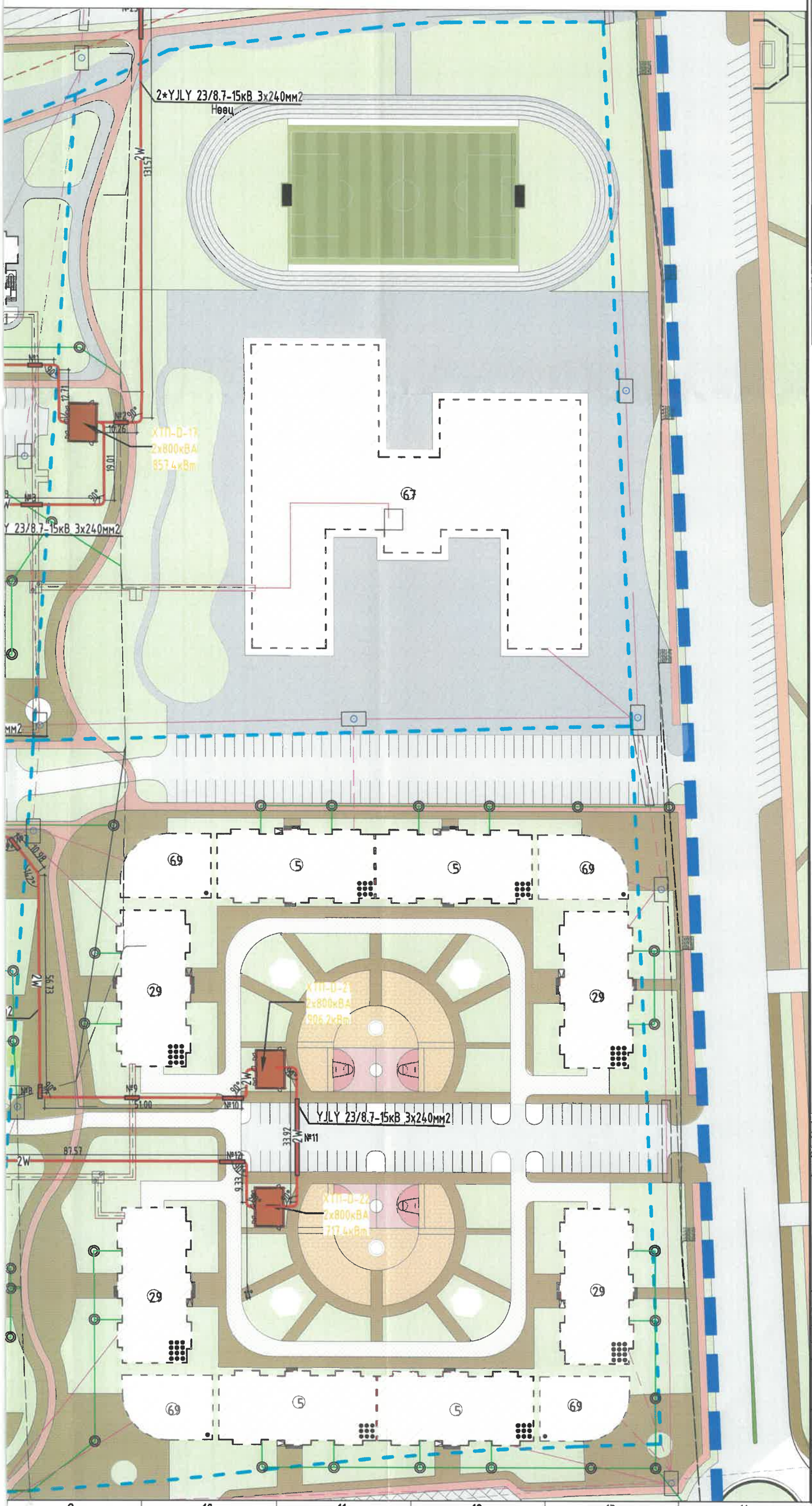

Таних тэмдэг

- Төлөвлөж буй барилга
- Одоо байгаа барилга
- Төлөвлөж буй авто зам, зогсоол /бетон/ ил зогсоол
- Төлөвлөж буй явган хүний зам
- Зүлэгжүүлсэн талбай
- Дулаан, цэвэр усны шугам
- Бохир усны шугам
- Одоо байгаа авто зам, зогсоол
- 1-р Багц эдэлбэр газрын хэмжээ
- 2-р Багц эдэлбэр газрын хэмжээ
- W — 10кВ-н цахилгааны кабель
- N — 0.4 кВ-н цахилгааны кабель

5-10
2025.03.20.

ГЦ-16

ГЦ-17

ГЦ-18

Энэхүү зураг нь "ББСМО"ХХК-ийн ОЮУНЫ ӨМЧ тул зохиогчийн эрхшөөрөлгүйгээр өөрчлөх болон ашиглахыг хориглоно.

Үе шат:	АЖЛЫН ЗУРАГ

ББСМО ЗУРАГ ТӨСӨЛ, ЗОХИОЛ УЙМЧИЛГЭЭ

Хаяг: БЗД, 30-р хороо "ББСМО"ХХК-н байр
Утас:77116139,99116139, 95103339
И-мэйл: info@bbsmo.mn bbsmo08@gmail.com
Вэб: BBSMO.mn

Захирал		Б.Сүнжидмаа
Инженер		М.Баасанжаргал
Гүйцэтгэсэн		М.Баасанжаргал
Шалгасан		Б.Батдэлгэр

УЛААНБААТАР ХОТ, ЧИНГЭЛТЭЙ ДҮҮРЭГ 14,18-Р ХОРОО, СҮХБААТАР ДҮҮРЭГ 14-Р ХОРОО
"СЭЛБЭ ДЭД ТӨВ" БАРИЛГАЖИЛТЫН ТӨСӨЛ 10КВ-ИЙН ГАДНА ЦАХИЛГААН ХАНГАМЖ

РП-6-ийн 10кВ-ийн кабель шугамын трасс /багц-2/

Масштаб:	Зургийн дугаар:	Хуудас:
М1:1000	ГЦ-20	23
ЕГ Шифр: ББ-01/2025	ТГ Шифр:	Огноо: 2025

РП-6-ИЙН 10КВ-ИЙН КАБЕЛЬ ШУГАМЫН ТРАСС /БАГЦ-1-2/М:1000

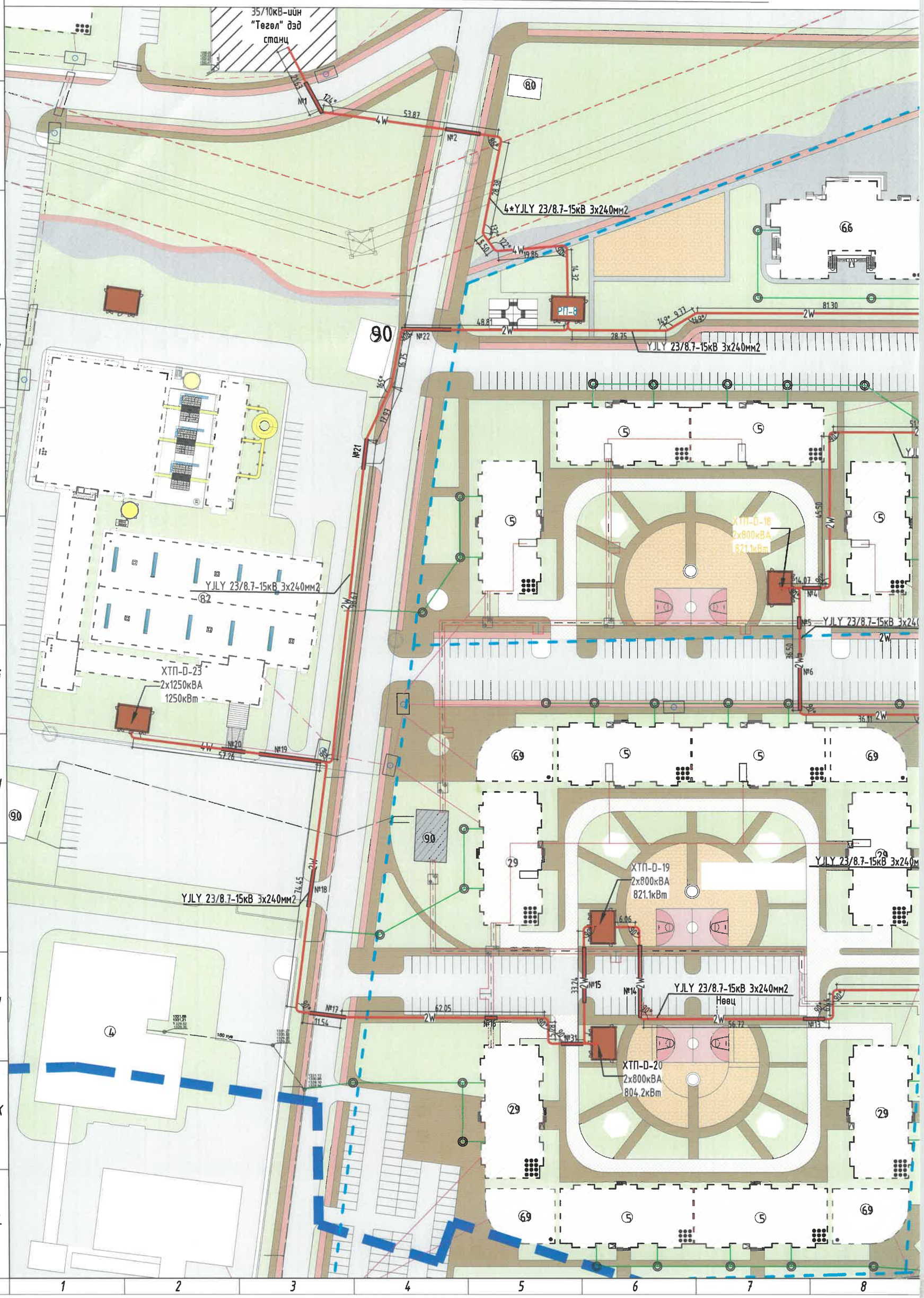

10КВ-ЫН КАБЕЛИЙН СУВАГ-1

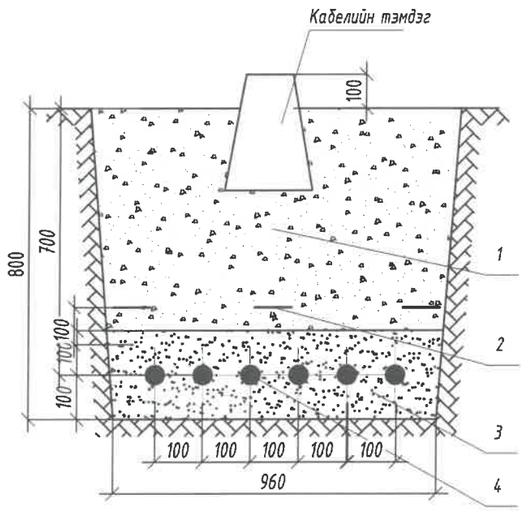

1. Зөөлөн хөрс
2. Хамгаалалтын тууз
3. Элс
4. 0.4кВ-ын кабель

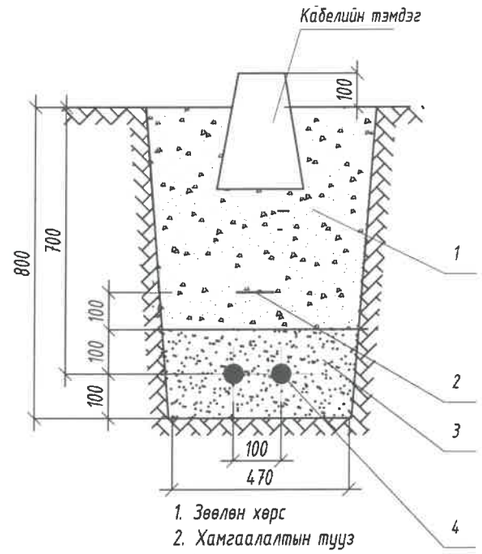

1. Зөөлөн хөрс
2. Хамгаалалтын тууз
3.Элс
4.0.4кВ-ийн кабель

10КВ-ЫН КАБЕЛИЙН ЭРГЭЛТ

10КВ-ЫН КАБЕЛИЙН ТЭМДЭГ

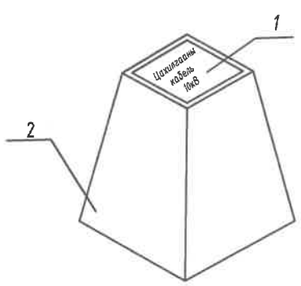

Д/д	Материалын нэр	Хэмжих нэгж /кг/
1	Гуулин хавтан	0.2
2	Бетон суурь	24.7
Нийт жин		24.9

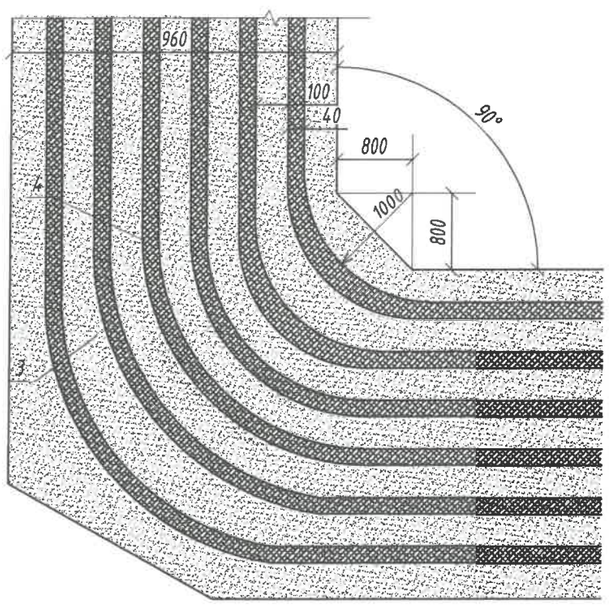

10КВ-ЫН КАБЕЛИЙН ЭРГЭЛТ

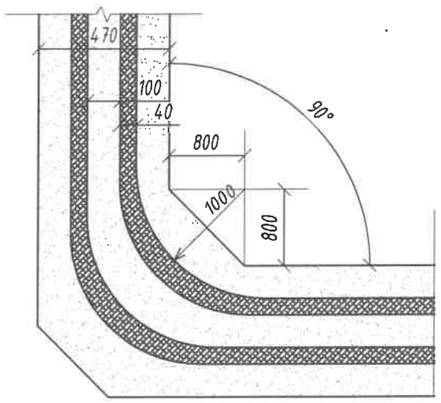

10КВ-ЫН КАБЕЛИЙН ТЭМДЭГ

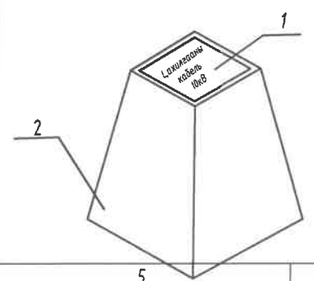

Д/д	Материалын нэр	Хэмжих нэгж /кг/
1	Гуулин хавтан	0.2
2	Бетон суурь	24.7
Нийт жин		24.9

Энэхүү зураг нь "ББСМО"ХХК-ийн ОЮУНЫ ӨМЧ тул зохиогчийн эвдшөөрөлгүйгээр өөрчлөх болон ашиглахыг хориглоно.

Ye шат:	АЖЛЫН ЗУРАГ
ББСМО ЗУРАГ ТӨСӨЛ, ЗӨВЛӨХ ҮЙЛЧИЛГЭЭ	Хаяг: БЗД, 30-р хороо "ББСМО"ХХК-н байр Утас:77116139,99116139, 95103339 И-мэйл: info@bbsmo.mn bbsmo08@gmail.com Вэб: BBSMO.mn
Захирал	Б.Сунжидмаа
Инженер	М.Баасанжаргал
Гүйцэтгэсэн	М.Баасанжаргал
Шалгасан	Б.Батдэлгэр

УЛААНБААТАР ХОТ, ЧИНГЭЛТЭЙ ДҮҮРЭГ 14,18-Р ХОРОО, СҮХБААТАР ДҮҮРЭГ 14-Р ХОРОО
"СЭЛБЭ ДЭД ТӨВ" БАРИЛГАЖИЛТЫН ТӨСӨЛ 10КВ-ИЙН ГАДНА ЦАХИЛГААН ХАНГАМЖ

10кВ-ын кабелийн суваг-1

Масштаб:	Зургийн дугаар:	Хуудас:
М1:	ГЦ-21	23
ЕГ Шифр: ББ-01/2025	ТГ Шифр:	Огноо: 2025

А3

ИНЖЕНЕРИЙН ШУГАМ СҮЛЖЭЭТЭЙ ОГТЛОЛЦОХ ЗЭРЭГЦЭХ ХЭСЭГЛЭЛ

ДУЛААНЫ СУВАГТАЙ КАБЕЛЬ ШУГАМ ЗЭРЭГЦЭХ ХЭСЭГЛЭЛ

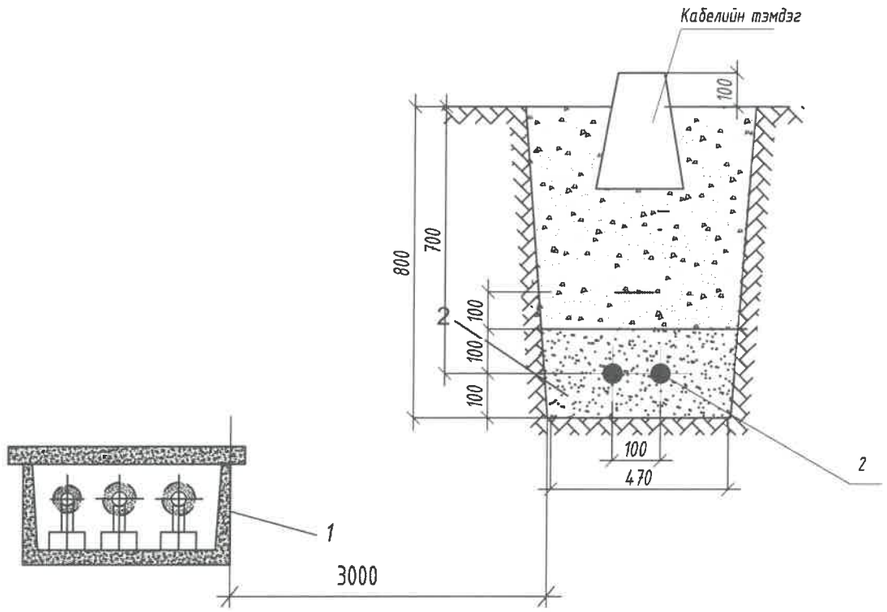

1. Дулааны суваг
2. Цахилгааны кабелийн суваг

ДУЛААНЫ СУВАГТАЙ КАБЕЛЬ ШУГАМ ОГТЛОЛЦОХ ХЭСЭГЛЭЛ

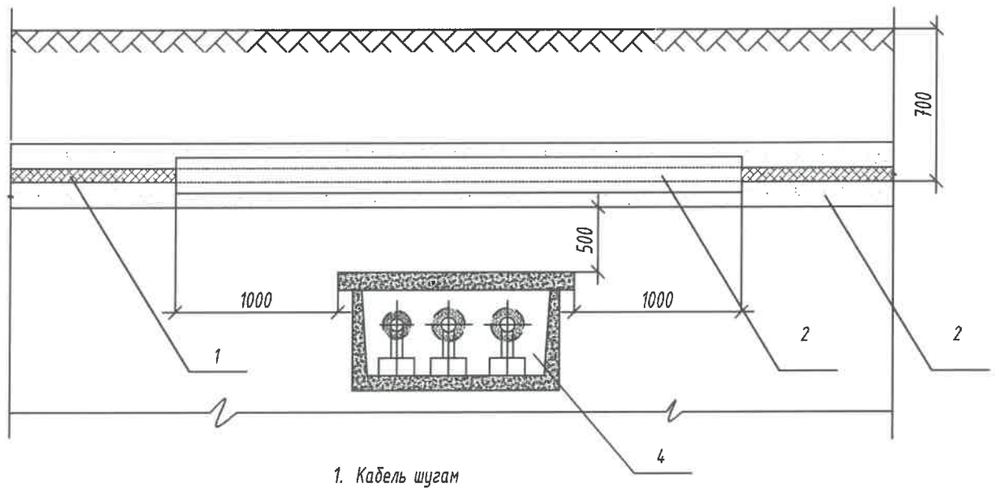

1. Кабель шугам
2. Хамгаалалтын ган хоолой
3. Элс
4. Цэвэр ус дулааны суваг

ЦЭВЭР УСНЫ ШУГАМТАЙ КАБЕЛЬ ШУГАМ ОГТЛОЛЦОХ ХЭСЭГЛЭЛ.

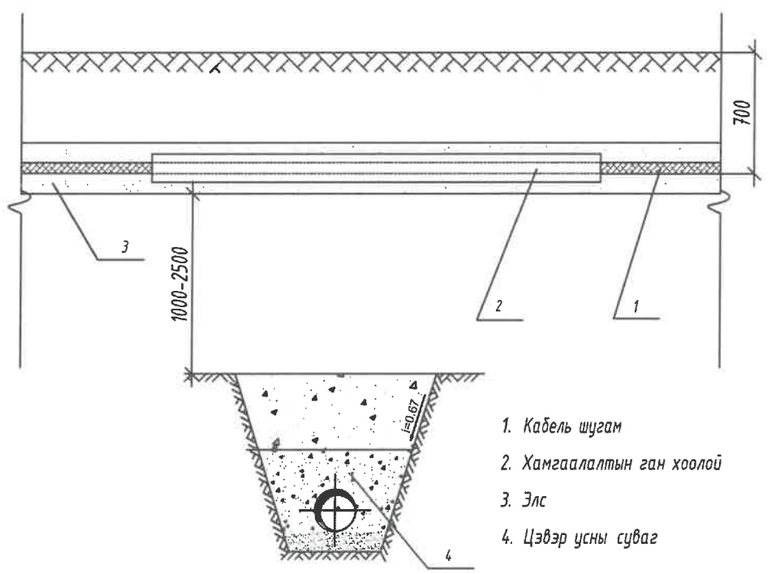

1. Кабель шугам
2. Хамгаалалтын ган хоолой
3. Элс
4. Цэвэр усны суваг

БОХИР УСНЫ ШУГАМТАЙ КАБЕЛЬ ШУГАМ ОГТЛОЛЦОХ ХЭСЭГЛЭЛ

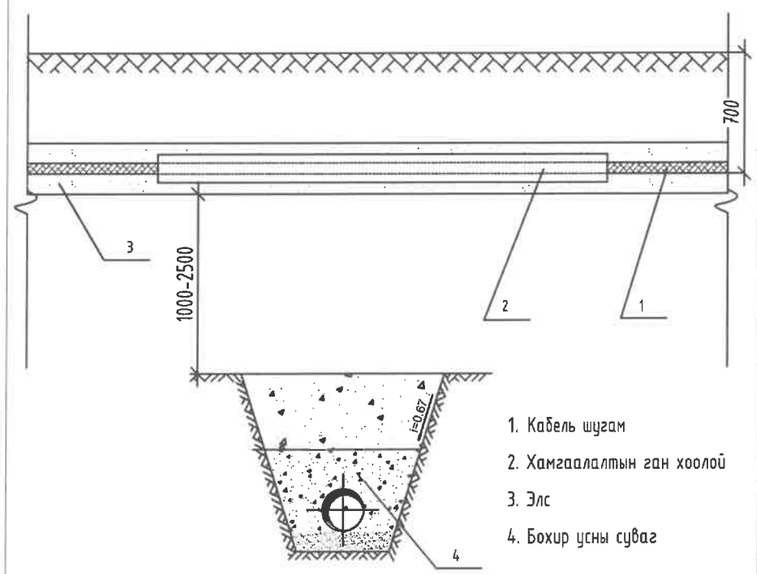

1. Кабель шугам
2. Хамгаалалтын ган хоолой
3. Элс
4. Бохир усны суваг

Энэхүү зураг нь "ББСМО"ХХК-ийн ОЮУНЫ ӨМЧ тул зохиогчийн зөвшөөрөлгүйгээр өөрчлөх болон ашиглахыг хориглоно.

Ye шат:		АЖЛЫН ЗУРАГ
ББСМО зураг төсөл, зөвлөх үйлчилгээ		Хаяг: БЗД, 30-р хороо "ББСМО"ХХК-н байр Утас:77116139,99116139, 95103339 И-мэйл: info@bbsmo.mn bbsmo08@gmail.com Вэб: BBSMO.mn
Захирал		Б.Сүнжидмаа
Инженер		М.Баасанжаргал
Гүйцэтгэсэн		М.Баасанжаргал
Шалгасан		Б.Батдэлгэр

УЛААНБААТАР ХОТ, ЧИНГЭЛТЭЙ ДҮҮРЭГ 14,18-Р ХОРОО, СҮХБААТАР ДҮҮРЭГ 14-Р ХОРОО
"СЭЛБЭ ДЭД ТӨВ" БАРИЛГАЖИЛТЫН ТӨСӨЛ 10КВ-ИЙН ГАДНА ЦАХИЛГААН ХАНГАМЖ

Инженерийн шугам сүлжээтэй огтлолцох зэрэгцэх хэсэглэл

Масштаб:	Зургийн дугаар:	Хуудас:
М1:	ГЦ-22	23
ЕГ Шифр:	ТГ Шифр:	Огноо:
ББ-01/2025		2025

А3

КАБЕЛЬ ШУГАМЫГ ЗАМ ДООГУУР БУУДАЖ СУВЛЭХ ХЭСЭГЛЭЛ

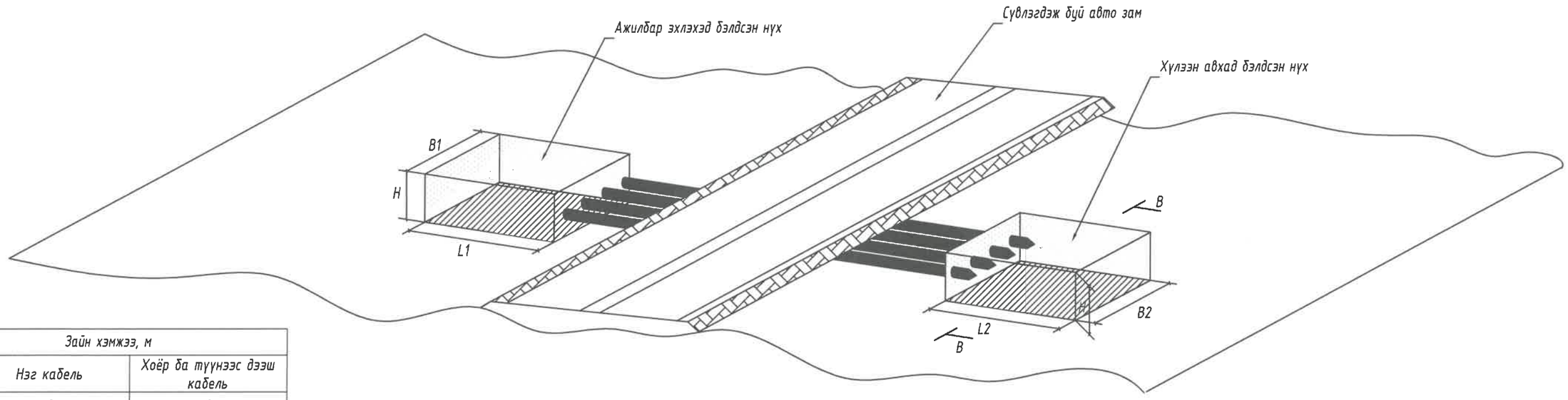

Зайн хэмжээ, м		
Д/д	Нэг кабель	Хоёр ба түүнээс дээш кабель
L1	6	6
L2	6	6
B1	1	1.5
B2	1	1.5
H	1.8	1.8

АВТОЗАМТАЙ КАБЕЛЬ ШУГАМ ОГТЛОЛЦОХ ХЭСЭГЛЭЛ

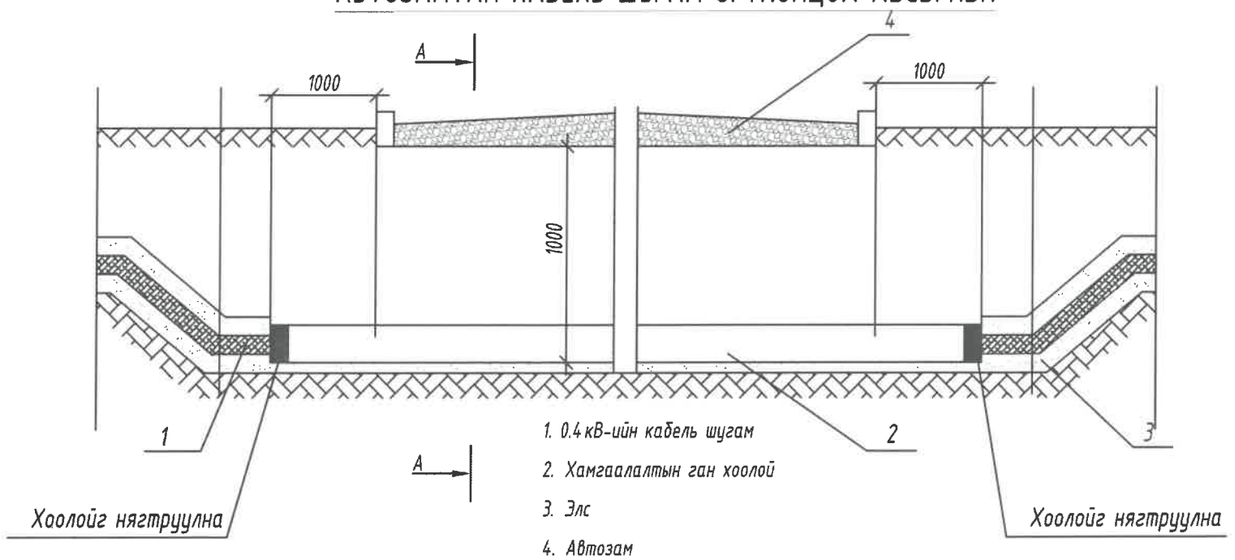

1. 0.4 кВ-ийн кабель шугам
2. Хамгаалалтын ган хоолой
3. Элс
4. Автозам

Энэхүү зураг нь "ББСМО"ХХК-ийн ОЮУНЫ ӨМЧ тул зохиогчийн эвбшөөрөлгүйгээр өөрчлөх болон ашиглахыг хориглоно.

Үе шат:		АЖЛЫН ЗУРАГ
ББСМО ЗУРАГ ТӨСӨЛ, ЗӨВЛӨХ ҮЙЛЧИЛГЭЭ		Хаяг: БЗД, 30-р хороо "ББСМО"ХХК-н байр Утас:77116139,99116139, 95103339 И-мэйл: info@bbsmo.mn bbsmo08@gmail.com Вэб: BBSMO.mn
Захирал		Б.Сүнжидмаа
Инженер		М.Баасанжаргал
Гүйцэтгэсэн		М.Баасанжаргал
Шалгасан		Б.Батдэлгэр

УЛААНБААТАР ХОТ, ЧИНГЭЛТЭЙ ДҮҮРЭГ 14,18-Р ХОРОО, СҮХБААТАР ДҮҮРЭГ 14-Р ХОРОО
"СЭЛБЭ ДЭД ТӨВ" БАРИЛГАЖИЛТЫН ТӨСӨЛ 10КВ-ИЙН ГАДНА ЦАХИЛГААН ХАНГАМЖ

Кабель шугамыг зам доогуур буудаж сувлэх хэсэглэл

Масштаб:	Зургийн дугаар:	Хуудас:
М1:	ГЦ-23	23
ЕГ Шифр: ББ-01/2025	ТГ Шифр:	Огноо: 2025