ББСМО

БАРИЛГЫН ЗУРАГ ТӨСӨЛ

ШИФР: ББ-01/2025

УЛААНБААТАР ХОТ, ЧИНГЭЛТЭЙ ДҮҮРЭГ 14,18-Р ХОРОО, СҮХБААТАР ДҮҮРЭГ 14-Р ХОРОО

"СЭЛБЭ ДЭД ТӨВ"

БАРИЛГАЖИЛТЫН ТӨСӨЛ 0.4кВ-ИЙН ГАДНА ЦАХИЛГААН ХАНГАМЖ

/АЖЛЫН ЗУРАГ-ГЦ/

Боловсруулсан:

"ББСМО" ХХК-ний Захирал.....Б.Сунжидмаа

Инженер.....Б.Эрдэнэчимэг

Улаанбаатар хот

2025 он

ЗУРГИЙН БҮРДЭЛ

Д/д	Хуудас	Зургийн нэр	Тайлбар
1	ГЦ-1	Зургийн бүрдэл, Хавсаргасан баримт бичгийн жагсаалт, байршилын схем	
2	ГЦ-2	Тайлбар, таних тэмдэг	
3	ГЦ-3	Материалын түүвэр-B-12	
4	ГЦ-4	Материалын түүвэр-B-13	
5	ГЦ-5	Материалын түүвэр-B-14	
6	ГЦ-6	Материалын түүвэр-B-15	
7	ГЦ-7	Материалын түүвэр-B-16	
8	ГЦ-8	Материалын түүвэр-B-17	
9	ГЦ-9	Материалын түүвэр-D-4	
10	ГЦ-10	Материалын түүвэр-D-5	
11	ГЦ-11	Материалын түүвэр-D-6	
12	ГЦ-12	Материалын түүвэр-D-18	
13	ГЦ-13	Материалын түүвэр-D-19	
14	ГЦ-14	Материалын түүвэр-D-20	
15	ГЦ-15	Материалын түүвэр-D-21	
16	ГЦ-16	Материалын түүвэр-D-22	
17	ГЦ-17	0.4кВ-ийн кабель шугамын нэгдсэн трасс	
18	ГЦ-18	0.4кВ-ийн кабель шугамын трасс-1	
19	ГЦ-19	0.4кВ-ийн кабель шугамын трасс-2	
20	ГЦ-20	0.4кВ-ийн кабель шугамын трасс-3	
21	ГЦ-21	0.4кВ-ийн кабель шугамын трасс-4	
22	ГЦ-22	0.4кВ-ийн кабель шугамын трасс-5	
23	ГЦ-23	0.4кВ-ийн кабель шугамын трасс-6	
24	ГЦ-24	0.4кВ-ын кабелийн суваг-1	
25	ГЦ-25	Инженерийн шугам сүлжээтэй кабель шугам огтлолцох хэсэглэл-1	
26	ГЦ-26	Инженерийн шугам сүлжээтэй кабель шугам огтлолцох хэсэглэл-2	
1	ГГ-1	Тайлбар бичиг, Материалын түүвэр-1	
2	ГГ-2	Материалын түүвэр-2-3	
3	ГГ-3	Материалын түүвэр-4-5	
4	ГГ-4	Гадна гэрэлтүүлгийн самбарын удирдлагын схем	
5	ГГ-5	Гадна гэрэлтүүлгийн самбарын удирдлагын схем	
6	ГГ-6	Гадна гэрэлтүүлгийн самбарын удирдлагын схем	
7	ГГ-7	Гадна гэрэлтүүлгийн самбарын удирдлагын схем	
8	ГГ-8	Гадна гэрэлтүүлгийн самбарын удирдлагын схем	
9	ГГ-9	Самбар доторх төхөөрөмжийн байрлал	
10	ГГ-10	Гадна гэрэлтүүлгийн трасс /багц-1-2/	
11	ГГ-11	Гадна гэрэлтүүлгийн трасс /багц-1/	
12	ГГ-12	Гадна гэрэлтүүлгийн трасс /багц-2/	
13	ГГ-13	Гадна гэрэлтүүлгийн трасс /багц-2/	
14	ГГ-14	Гэрэлтүүлэгчийн ерөнхий байдал	
15	ГГ-15	Гэрэлтүүлэгчийн ерөнхий байдал	
16	ГГ-16	4.0м-ийн өндөртэй гэрэлтүүлгийн шонгийн маяг	
17	ГГ-17	Гадна гэрэлтүлгийн газардуулгын байгуулалт	

БАЙРШИЛЫН СХЕМ

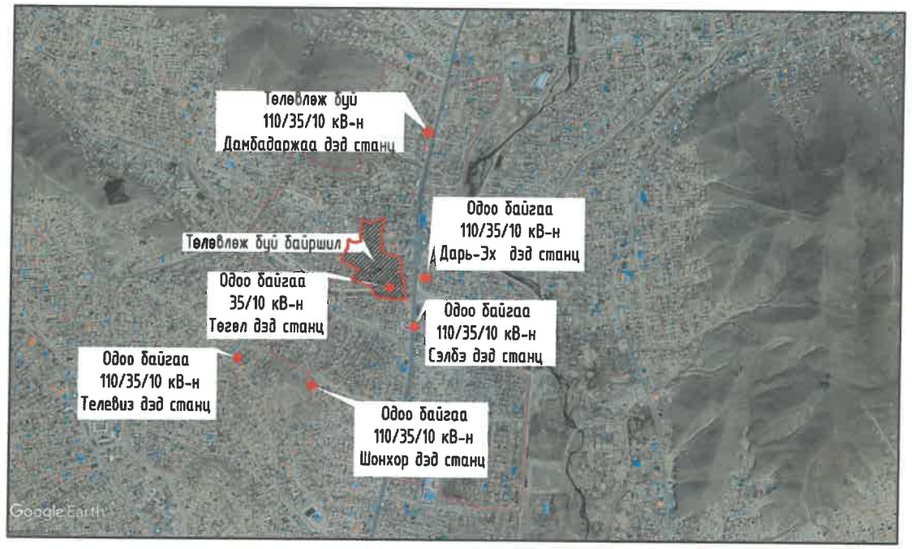

ХАВСАРГАСАН БА ИШ ТАТСАН БАРИМТ БИЧГИЙН ЖАГСААЛТ

Д/д	Тэмдэглэл	Нэр	Тайлбар
Иш татсан баримт бичиг			
1		Кабелийг шуудуунд тавих альбом	

Энэхүү зураг нь "ББСМО"ХХК-ийн ОЮУНЫ ӨМЧ тул зохиогчийн эрхшөөрөлгүйгээр өөрчлөх болон ашиглахыг хориглоно.

Ye шат:		АЖЛЫН ЗУРАГ
ББСМО ЗУРАГ ТӨСӨЛ, ЗӨВЛӨГӨӨ, ҮЙЛЧИЛГЭЭ		Хаяг: БЗД, 30-р хороо "ББСМО"ХХК-н байр Утас:77116139,99116139, 95103339 И-мэйл: info@bbsmo.mn bbsmo08@gmail.com Вэб: BBSMO.mn
Захирал		Б.Сүнжидмаа
Инженер		Б.Эрдэнэчимэг
Гүйцэтгэсэн		Б.Эрдэнэчимэг
Шалгасан		Б.Батдэлгэр

УЛААНБААТАР ХОТ, ЧИНГЭЛТЭЙ ДҮҮРЭГ 14,18-Р ХОРОО, СҮХБААТАР ДҮҮРЭГ 14-Р ХОРОО
СЭЛБЭ ДЭД ТӨВ БАРИЛГАЖИЛТЫН ТӨСӨЛ 0.4кВ-ИЙН ГАДНА ЦАХИЛГААН ХАНГАМЖ

Зургийн бүрдэл, Хавсаргасан баримт бичгийн жагсаалт, байршилын схем

Масштаб: М1:	Зургийн дугаар: ГЦ-1	Хуудас: 26
ЕГ Шифр: ББ-01/2025	ТГ Шифр:	Огноо: 2025

А3

ТАЙЛБАР

Улаанбаатар хот, Чингэлтэй дүүрэг 14,18-р хороо, Сүхбаатар дүүрэг 14-р хороонд баригдах Сэлбэ дэд төв барилгажилтын төслийн 0.4кВ-ийн гадна цахилгаан хангамжийн кабель шугамын ажлын зургийг дугаар 2023/11- "Сэлбэ дэд төв" орчмын гэр хорооллыг дахин төлөвлөн орон сууцжуулах төслийн техник эдийн засгийн үндэслэл, барилгажилтын төсөл, олон улсын зөвлөх үйлчилгээ, зураг төсөл боловсруулах ажлын даалгавар 2023 оны 11 дүгээр сарын 27-ны өдөр гаргасан зураг төсөл боловсруулах даалгаврын дагуу болон "Цахилгаан байгууламжийн дүрэм" БД43-101-03-ын 2.2; 2.3; 1.7 заалтуудыг үндэслэн хийж гүйцэтгэв.

1. 0.4кВ-ийн кабель шугам

Шинээр баригдах дэд өртөөнүүдийн (ХТП-В-12, ХТП-В-13, ХТП-В-14, ХТП-В-15, ХТП-В-16, ХТП-В-17, ХТП-D-4, ХТП-D-5, ХТП-D-6, ХТП-D-18, ХТП-D-19, ХТП-D-20, ХТП-D-21, ХТП-D-22) 0.4 кВ талаас шинээр төлөвлөж буй барилгуудын 1.0 кВ-ийн (3*240+1х120)мм2, (3*185+1х120)мм2, (3*150+1х95)мм2, (3*95+1х50)мм2, (3*50+1х25)мм2, (3*35+1х16)мм2 хөндлөн огтлолтой XLPE бүрхүүлтэй дөрвөн судалт хүчний хөнгөн цагаан голтой, хуягласан кабель шугам татаж тэжээхээр төлөвлөв.

3. Кабелийн угсралт

200 м Кабелийг газрын тэгшлэгдсэн түвшинээс доош 0.7м-ийн гүнд элсэн дэвсгэр хийж, хамгаалалтын тоосго нэг үе тавиж зөөлөн хөрсөөр хучиж хамгаалалтын туяз татна. Зам талбай, бусад инженерийн шугам сүлжээтэй огтлолцсон цэгт ган хоолойд сувлэнэ. Мөн кабелийн угсралтын явцад эвдэрсэн зам талбай, явган хүний замыг буцааж сэргээх ажлыг төсөвт тусгаж өгнө. Барилга дотор кабелийн тавиурт кабелийг тавиж байгаа учир 5 митрийн зайтай нунтаг гал унтраагч тоноглох.

Угсралтын ажлыг зураг төслийн дагуу болон "Цахилгаан техникийн ажил" БНбД-3.05.06-90 заалтын дагуу тусгай зөвшөөрөл бүхий мэргэжлийн байгууллагаар хийлгэх шаардлагатай. Бүх газар шорооны ажил, угсралтын ажлын үед цахилгаан шугам сүлжээний байгууллагаас мэргэжлийн хүмүүс байлцуулах хэрэгтэй ба **техникийн шийдлийг өөрчлөх үед зургийн зохиогчийн зөвшөөрлийн дагуу өөрчлөлт хийнэ.**

ТАНИХ ТЭМДЭГ

Д/д	Нэр	Тэмдэглэгээ
1	Төлөвлөж буй барилга	
2	Одоо байгаа 6/10кВ-ийн агаарын шугам	
3	Одоо байгаа0.4кВ-ийн агаарын шугам	
4	0.4/10кВ-ийн завсрын тулгуур	
5	0.4/10кВ-ийн эргэлийн тулгуур	
6	0.4/10кВ-ийн төгсгөлийн тулгуур	
7	Одоо байгаа дулаан цэвэр усны шугам	ГД
8	Одоо байгаа бохир усны шугам	Б
9	Төлөвлөж буй 0.4кВ-ийн кабель шугам	N
10	Төлөвлөж буй 6/10кВ-ийн кабель шугам	W
11	Кабелийн яндand сувлэх	
12	Цахилгааны оролтын самбар	

Энэхүү зураг нь "ББСМО"ХХК-ийн ОЮУНЫ ӨМЧ тул зохиогчийн зөвшөөрөлгүйгээр өөрчлөх болон ашиглахыг хориглоно.

Үе шат:		АЖЛЫН ЗУРАГ
ББСМО ЗУРАГ ТӨСӨЛ, ЗӨВЛӨХ ҮЙЛЧИЛГЭЭ		Хаяг: БЗД, 30-р хороо "ББСМО"ХХК-н байр Утас:77116139,99116139, 95103339 И-мэйл: info@bbsmo.mn bbsmo08@gmail.com Вэб: BBSMO.mn
Захирал		Б.Сүнжидмаа
Инженер		Б.Эрдэнэчимэг
Гүйцэтгэсэн		Б.Эрдэнэчимэг
Шалгасан		Б.Батөлгөр
УЛААНБААТАР ХОТ, ЧИНГЭЛТЭЙ ДҮҮРЭГ 14,18-Р ХОРОО, СҮХБААТАР ДҮҮРЭГ 14-Р ХОРОО СЭЛБЭ ДЭД ТӨВ БАРИЛГАЖИЛТЫН ТӨСӨЛ 0.4кВ-ИЙН ГАДНА ЦАХИЛГААН ХАНГАМЖ		
Тайлбар, таних тэмдэг		
Масштаб: М1:	Зургийн дугаар: ГЦ-2	Хуудас: 26
ЕГ Шифр: ББ-01/2025	ТГ Шифр:	Огноо: 2025

А3

МАТЕРИАЛЫН ТҮҮВЭР-В-12

Д/д	Нэр	Маяг	Хэмжих нэгж	Тоо	Тайлбар
	0.4кВ-ийн кабель шугам				
1	1.0кВ-ийн (3х240+1х120)мм2 хөндлөн огтлолтой XLPE бүрхүүлтэй дөрвөн судалт хүчний хөнгөн цагаан голтой, хуягласан кабель.	YJLV23-1.0кВ	м	1050	
2	1.0кВ-ийн (3х50+1х25)мм2 хөндлөн огтлолтой XLPE бүрхүүлтэй дөрвөн судалт хүчний хөнгөн цагаан голтой, хуягласан кабель.	YJLV23-1.0кВ	м	240	
3	1.0кВ-ийн (3х35+1х16)мм2 хөндлөн огтлолтой XLPE бүрхүүлтэй дөрвөн судалт хүчний хөнгөн цагаан голтой, хуягласан кабель.	YJLV23-1.0кВ	м	40	
4	Кабелийн төгсгөвчтэй цорго 240мм2		ш	12	
5	Кабелийн төгсгөвчтэй цорго 50мм2		ш	4	
6	Кабелийн төгсгөвчтэй цорго 35мм2		ш	2	
7	Дундын муфт 240мм2		ш	2	
8	Дундын муфт 50мм2		ш	1	
9	Цайрдсан ган хоолой	ф=108х4.0мм	м	135	
10	Ган хоолойн чигжээс		ком	22	
11	Элс		$м^3$	186	
12	Тоосго		ш	25760	
13	Кабелийн тэмдэг		ш	17	
14	Хяналтын туяз		м	685	

КАБЕЛИЙН ХҮСНЭГТ

Кабел-ийн тэмдэг-лэгээ	Чиглэл		Тооцооны чадал /Зургаар/		Кабель /Зургаар/			
	Эхлэл	Төгсгөл	Pт, /кВт/	Iт, /А/	Маяг	Хөндлөн огтлол	Урт, /м/	U, /%/
	В бүсчлэл /ХТП-В-12. 2х630кВА/							
К1	10/0.4 кВ-ийн Төлөвлөж буй дэд өртөө ХТП.В-12 2х630кВА секц №1 1.1	Төлөвлөж буй барилгын оролт-1	201.2	327.5	YJLV23-1кВ	3х185+ 1х120 мм2	65	1.2
К2	10/0.4 кВ-ийн Төлөвлөж буй дэд өртөө ХТП.В-12 2х630кВА секц №2 2.1	Төлөвлөж буй барилгын оролт-2	201.2	327.5	YJLV23-1кВ	3х185+ 1х120 мм2	65	1.2
К3	10/0.4 кВ-ийн Төлөвлөж буй дэд өртөө ХТП.В-12 2х630кВА секц №1 1.2	Төлөвлөж буй барилгын оролт-1	201.2	327.5	YJLV23-1кВ	3х240+ 1х120 мм2	195	3.5
К4	10/0.4 кВ-ийн Төлөвлөж буй дэд өртөө ХТП.В-12 2х630кВА секц №2 2.2	Төлөвлөж буй барилгын оролт-2	201.2	327.5	YJLV23-1кВ	3х240+ 1х120 мм2	195	3.5
К5	10/0.4 кВ-ийн Төлөвлөж буй дэд өртөө ХТП.В-12 2х630кВА секц №1 1.3	Төлөвлөж буй барилгын оролт-1	201.2	327.5	YJLV23-1кВ	3х240+ 1х120 мм2	265	4.8
К6	10/0.4 кВ-ийн Төлөвлөж буй дэд өртөө ХТП.В-12 2х630кВА секц №2 2.3	Төлөвлөж буй барилгын оролт-2	201.2	327.5	YJLV23-1кВ	3х240+ 1х120 мм2	265	4.8
К7	10/0.4 кВ-ийн Төлөвлөж буй дэд өртөө ХТП.В-12 2х630кВА секц №1 1.4	Төлөвлөж буй барилгын оролт-1	40.0	71.6	YJLV23-1кВ	3х50+1х25 мм2	120	2.1
К8	10/0.4 кВ-ийн Төлөвлөж буй дэд өртөө ХТП.В-12 2х630кВА секц №2 2.4	Төлөвлөж буй барилгын оролт-2	40.0	71.6	YJLV23-1кВ	3х50+1х25 мм2	120	2.1
К9	10/0.4 кВ-ийн Төлөвлөж буй дэд өртөө ХТП.В-12 2х630кВА секц №1 1.5	Төлөвлөж буй барилгын оролт-1	6.0	10.7	YJLV23-1кВ	3х35+1х16 мм2	40	0.15

ИНЖЕНЕРИЙН ШУГАМТАЙ КАБЕЛЬ ШУГАМ ОГТЛОЛЦОХ ХҮСНЭГТ

Д/д	Огтлолцсон цэгийн нэр	Огтлолуох гүн /м/	Огтлолцох урт /м/	Кабелийн тоо	Яндагийн диаметр	Тайлбар
1	Төлөвлөж буй бохир усны шугам	-0.7	1	2	ф=108х4.0мм	Цайрдсан ган хоолой
2	Төлөвлөж буй бохир усны шугам	-0.7	1	4	ф=108х4.0мм	Цайрдсан ган хоолой
3	Төлөвлөж буй цахилгааны кабель шугам	-0.7	1	4	ф=108х4.0мм	Цайрдсан ган хоолой
4	Төлөвлөж буй холбооны шугам	-0.7	1	4	ф=108х4.0мм	Цайрдсан ган хоолой
5	Төлөвлөж буй цахилгааны кабель шугам	-0.7	3	4	ф=108х4.0мм	Цайрдсан ган хоолой
6	Төлөвлөж буй цахилгааны кабель шугам	-0.7	1	2	ф=108х4.0мм	Цайрдсан ган хоолой
7	Төлөвлөж буй явган хүний зам	-0.7	8	6	ф=108х4.0мм	Цайрдсан ган хоолой
8	Төлөвлөж буй цахилгааны кабель шугам	-0.7	1	6	ф=108х4.0мм	Цайрдсан ган хоолой
9	Төлөвлөж буй цахилгааны кабель шугам	-0.7	1	3	ф=108х4.0мм	Цайрдсан ган хоолой
10	Төлөвлөж буй цахилгааны кабель шугам	-0.7	1	2	ф=108х4.0мм	Цайрдсан ган хоолой
11	Төлөвлөж буй явган хүний зам	-0.7	18	2	ф=108х4.0мм	Цайрдсан ган хоолой
12	Төлөвлөж буй явган хүний зам	-0.7	6	2	ф=108х4.0мм	Цайрдсан ган хоолой

Энэхүү зураг нь "ББСМО"ХХК-ийн ОЮУНЫ ӨМЧ тул зохиогчийн зөвшөөрөлгүйгээр өөрчлөх болон ашиглахыг хориглоно.

Ye шат:		АЖЛЫН ЗУРАГ
ББСМО ЗУРАГ ТӨСӨЛ ЗӨВЛӨХ ҮЙЛЧИЛГЭЭ		Хаяг: БЗД, 30-р хороо "ББСМО"ХХК-н байр Утас:77116139,99116139, 95103339 И-мэйл: info@bbsmo.mn bbsmo08@gmail.com Вэб: BBSMO.mn
Захирал		Б.Сүнхидмаа
Инженер		Б.Эрдэнэчимэг
Гүйцэтгэсэн		Б.Эрдэнэчимэг
Шалгасан		Б.Батдэлгэр
УЛААНБААТАР ХОТ, ЧИНГЭЛТЭЙ ДҮҮРЭГ 14,18-Р ХОРОО, СҮХБААТАР ДҮҮРЭГ 14-Р ХОРОО СЭЛБЭ ДЭД ТӨВ БАРИЛГАЖИЛТЫН ТӨСӨЛ 0.4кВ-ИЙН ГАДНА ЦАХИЛГААН ХАНГАМЖ		
Материалын түүвэр. В-12		
Масштаб: М1:	Зургийн дугаар: ГЦ-3	Хуудас: 26
ЕГ Шифр: ББ-01/2025	ТГ Шифр:	Огноо: 2025

А3

МАТЕРИАЛЫН ТҮҮВЭР-В-13

Д/д	Нэр	Маяг	Хэмжих нэгж	Тоо	Тайлбар
	0.4кВ-ийн кабель шугам				
1	1.0кВ-ийн (3х240+1х120)мм2 хөндлөн огтлолтой XLPE бүрхүүлтэй дөрвөн судалт хүчний хөнгөн цагаан голтой, хуягласан кабель.	YJLV23-1.0кВ	м	850	
2	1.0кВ-ийн (3х50+1х25)мм2 хөндлөн огтлолтой XLPE бүрхүүлтэй дөрвөн судалт хүчний хөнгөн цагаан голтой, хуягласан кабель.	YJLV23-1.0кВ	м	280	
3	Кабелийн төгсгөвчтэй цорго 240мм2		ш	12	
4	Кабелийн төгсгөвчтэй цорго 50мм2		ш	4	
5	Дундын муфт 240мм2		ш	2	
6	Дундын муфт 50мм2		ш	1	
7	Цайрдсан ган хоолой	ф=108х4.0мм	м	418	
8	Ган хоолойн чигжээс		ком	70	
9	Элс		$м^3$	170	
10	Тоосго		ш	23506	
11	Кабелийн тэмдэг		ш	17	
12	Хяналтын тууз		м	610	

КАБЕЛИЙН ХҮСНЭГТ

Кабел-ийн тэмдэг-лэгээ	Чиглэл		Тооцооны чадал /Зургаар/		Кабель /Зургаар/			
	Эхлэл	Төгсгөл	Pт, /кВт/	Iт, /А/	Маяг	Хөндлөн огтлол	Урт, /м/	U, /%/
	В бүсчлэл /ХТП-В-13. 2х630кВА/							
К1	10/0.4 кВ-ийн Төлөвлөж буй дэд өртөө ХТП.В-13 2х800кВА секц №1 1.1	Төлөвлөж буй барилгын оролт-1	201.2	327.5	YJLV23-1кВ	3х240+1х120 мм2	75	1.8
К2	10/0.4 кВ-ийн Төлөвлөж буй дэд өртөө ХТП.В-13 2х800кВА секц №2 2.1	Төлөвлөж буй барилгын оролт-2	201.2	327.5	YJLV23-1кВ	3х240+1х120 мм2	75	1.8
К3	10/0.4 кВ-ийн Төлөвлөж буй дэд өртөө ХТП.В-13 2х800кВА секц №1 1.2	Төлөвлөж буй барилгын оролт-1	201.2	327.5	YJLV23-1кВ	3х240+1х120 мм2	80	1.9
К4	10/0.4 кВ-ийн Төлөвлөж буй дэд өртөө ХТП.В-13 2х800кВА секц №2 2.2	Төлөвлөж буй барилгын оролт-2	201.2	327.5	YJLV23-1кВ	3х240+1х120 мм2	80	1.9
К5	10/0.4 кВ-ийн Төлөвлөж буй дэд өртөө ХТП.В-13 2х800кВА секц №1 1.3	Төлөвлөж буй барилгын оролт-1	201.2	327.5	YJLV23-1кВ	3х240+1х120 мм2	130	3.1
К6	10/0.4 кВ-ийн Төлөвлөж буй дэд өртөө ХТП.В-13 2х800кВА секц №2 2.3	Төлөвлөж буй барилгын оролт-2	201.2	327.5	YJLV23-1кВ	3х240+1х120 мм2	130	3.1
К7	10/0.4 кВ-ийн Төлөвлөж буй дэд өртөө ХТП.В-13 2х800кВА секц №1 1.4	Төлөвлөж буй барилгын оролт-1	131.8	222.6	YJLV23-1кВ	3х240+1х120 мм2	140	2.2
К8	10/0.4 кВ-ийн Төлөвлөж буй дэд өртөө ХТП.В-13 2х800кВА секц №2 2.4	Төлөвлөж буй барилгын оролт-2	131.8	222.6	YJLV23-1кВ	3х240+1х120 мм2	140	2.2
К9	10/0.4 кВ-ийн Төлөвлөж буй дэд өртөө ХТП.В-13 2х800кВА секц №1 1.5	Төлөвлөж буй барилгын оролт-1	40.0	71.6	YJLV23-1кВ	3х50+1х25 мм2	140	2.4
К10	10/0.4 кВ-ийн Төлөвлөж буй дэд өртөө ХТП.В-13 2х800кВА секц №2 2.5	Төлөвлөж буй барилгын оролт-2	40.0	71.6	YJLV23-1кВ	3х50+1х25 мм2	140	2.4

ИНЖЕНЕРИЙН ШУГАМТАЙ КАБЕЛЬ ШУГАМ ОГТЛОЛЦОХ ХҮСНЭГТ

Д/д	Огтлолцсон цэгийн нэр	Огтлолуох гүн /м/	Огтлолцох урт /м/	Кабелийн тоо	Яндагийн диаметр	Тайлбар
1	Төлөвлөж буй бохир усны шугам	-0.7	1	2	ф=108х4.0мм	Цайрдсан ган хоолой
2	Төлөвлөж буй явган хүний зам	-0.7	13	2	ф=108х4.0мм	Цайрдсан ган хоолой
3	Төлөвлөж буй явган хүний зам	-0.7	5	2	ф=108х4.0мм	Цайрдсан ган хоолой
4	Төлөвлөж буй явган хүний зам,	-0.7	27	6	ф=108х4.0мм	Цайрдсан ган хоолой
5	Одоо байгаа бохир усны шугам	-0.7	2	4	ф=108х4.0мм	Цайрдсан ган хоолой
6	Төлөвлөж буй явган хүний зам	-0.7	12	4	ф=108х4.0мм	Цайрдсан ган хоолой
7	Төлөвлөж буй явган хүний зам, дулааны шугам	-0.7	8	4	ф=108х4.0мм	Цайрдсан ган хоолой
8	Төлөвлөж буй явган хүний зам	-0.7	5	2	ф=108х4.0мм	Цайрдсан ган хоолой
9	Төлөвлөж буй явган хүний зам, дулааны шугам, бохир усны шугам	-0.7	8	2	ф=108х4.0мм	Цайрдсан ган хоолой
10	Төлөвлөж буй зам, явган хүний зам, холбооны шугам, одоо байгаа бохир усны шугам	-0.7	32	2	ф=108х4.0мм	Цайрдсан ган хоолой
11	Төлөвлөж буй явган хүний зам	-0.7	8	2	ф=108х4.0мм	Цайрдсан ган хоолой
12	Төлөвлөж буй явган хүний зам, зам	-0.7	13	2	ф=108х4.0мм	Цайрдсан ган хоолой

Энэхүү зураг нь "ББСМО"ХХК-ийн ОЮУНЫ ӨМЧ тул зохиогчийн эрхшөөрөлгүйгээр өөрчлөх болон ашиглахыг хориглоно.

Ye шат: АЖЛЫН ЗУРАГ

ББСМО
ЗУРАГ ТӨСӨЛ, ЗӨВЛӨХ ҮЙЛЧИЛГЭЭ
Хаяг: БЗД, 30-р хороо "ББСМО"ХХК-н байр
Утас:77116139,99116139, 95103339
И-мэйл: info@bbsmo.mn
bbsmo08@gmail.com
Вэб: BBSMO.mn

Захирал		Б.Сүнжидмаа
Инженер		Б.Эрдэнэчимэг
Гүйцэтгэсэн		Б.Эрдэнэчимэг
Шалгасан		Б.Батдэлгэр

УЛААНБААТАР ХОТ, ЧИНГЭЛТЭЙ ДҮҮРЭГ 14,18-Р ХОРОО, СҮХБААТАР ДҮҮРЭГ 14-Р ХОРОО СЭЛБЭ ДЭД ТӨВ БАРИЛГАЖИЛТЫН ТӨСӨЛ 0.4кВ-ИЙН ГАДНА ЦАХИЛГААН ХАНГАМЖ

Материалын түүвэр. В-13

Масштаб:	Зургийн дугаар:	Хуудас:
М1:	ГЦ-4	26
ЕГ Шифр: ББ-01/2025	ТГ Шифр:	Огноо: 2025

А3

МАТЕРИАЛЫН ТҮҮВЭР-В-14

Д/д	Нэр	Маяг	Хэмжих нэгж	Тоо	Тайлбар
	0.4кВ-ийн кабель шугам				
1	1.0кВ-ийн (3х240+1х120)мм2 хөндлөн огтлолтой XLPE бүрхүүлтэй дөрвөн судалт хүчний хөнгөн цагаан голтой, хуягласан кабель.	YJLV23-1.0кВ	м	972	
2	Кабелийн төгсгөвчтэй цорго 240мм2		ш	12	
3	Дундын муфт 240мм2		ш	2	
4	Цайрдсан ган хоолой	ф=108х4.0мм	м	604	
5	Ган хоолойн чигжээс		ком	100	
6	Элс		$м^3$	188	
7	Тоосго		ш	19619	
8	Кабелийн тэмдэг		ш	11	
9	Хяналтын туяз		м	494	

КАБЕЛИЙН ХҮСНЭГТ

Кабел-ийн тэмдэг-лэгээ	Чиглэл		Тооцооны чадал /Зургаар/		Кабель /Зургаар/			
	Эхлэл	Төгсгөл	Pm, /кВт/	Im, /А/	Маяг	Хөндлөн огтлол	Урт, /м/	U, /%/
	В бүсчлэл /ХТП-В-14. 2х630кВА/							
К1	10/0.4 кВ-ийн Төлөвлөж буй дэд өртөө ХТП.В-14 2х630кВА секц №1 1.1	Төлөвлөж буй барилгын оролт-1	201.2	327.5	YJLV23-1кВ	3х240+ 1х120 мм2	133	2.4
К2	10/0.4 кВ-ийн Төлөвлөж буй дэд өртөө ХТП.В-14 2х630кВА секц №2 2.1	Төлөвлөж буй барилгын оролт-2	201.2	327.5	YJLV23-1кВ	3х240+ 1х120 мм2	133	2.4
К3	10/0.4 кВ-ийн Төлөвлөж буй дэд өртөө ХТП.В-14 2х630кВА секц №1 1.2	Төлөвлөж буй барилгын оролт-1	201.2	327.5	YJLV23-1кВ	3х240+ 1х120 мм2	155	2.8
К4	10/0.4 кВ-ийн Төлөвлөж буй дэд өртөө ХТП.В-14 2х630кВА секц №2 2.2	Төлөвлөж буй барилгын оролт-2	201.2	327.5	YJLV23-1кВ	3х240+ 1х120 мм2	155	2.8
К5	10/0.4 кВ-ийн Төлөвлөж буй дэд өртөө ХТП.В-14 2х630кВА секц №1 1.3	Төлөвлөж буй барилгын оролт-1	201.2	327.5	YJLV23-1кВ	3х240+ 1х120 мм2	198	3.6
К6	10/0.4 кВ-ийн Төлөвлөж буй дэд өртөө ХТП.В-14 2х630кВА секц №2 2.3	Төлөвлөж буй барилгын оролт-2	201.2	327.5	YJLV23-1кВ	3х240+ 1х120 мм2	198	3.6

ИНЖЕНЕРИЙН ШУГАМТАЙ КАБЕЛЬ ШУГАМ ОГТЛОЛЦОХ ХҮСНЭГТ

Д/д	Огтлолцсон цэгийн нэр	Огтлолуох гүн /м/	Огтлолцох урт /м/	Кабелийн тоо	Яндагийн диаметр	Тайлбар
1	Төлөвлөж буй явган хүний зам, дулааны шугам	-0.7	5	6	ф=108х4.0мм	Цайрдсан ган хоолой
2	Төлөвлөж буй явган хүний зам, цахилгааны кабель шугам	-0.7	7	6	ф=108х4.0мм	Цайрдсан ган хоолой
3	Төлөвлөж буй зам	-0.7	7	6	ф=108х4.0мм	Цайрдсан ган хоолой
4	Төлөвлөж буй зам	-0.7	5	6	ф=108х4.0мм	Цайрдсан ган хоолой
5	Төлөвлөж буй явган хүний зам, Бохир усны шугам	-0.7	60	6	ф=108х4.0мм	Цайрдсан ган хоолой
6	Төлөвлөж буй явган хүний зам, Бохир усны шугам, дулааны шугам	-0.7	30	2	ф=108х4.0мм	Цайрдсан ган хоолой
7	Төлөвлөж буй явган хүний зам	-0.7	5	2	ф=108х4.0мм	Цайрдсан ган хоолой
8	Бохир усны шугам, дулааны шугам	-0.7	5	2	ф=108х4.0мм	Цайрдсан ган хоолой
9	Төлөвлөж буй явган хүний зам	-0.7	5	2	ф=108х4.0мм	Цайрдсан ган хоолой
10	Төлөвлөж буй явган хүний зам	-0.7	5	2	ф=108х4.0мм	Цайрдсан ган хоолой

Энэхүү зураг нь "ББСМО"ХХК-ийн ОЮУНЫ ӨМЧ тул зохиогчийн эрхшөөрөлгүйгээр өөрчлөх болон ашиглахыг хориглоно.

Ye шат:	АЖЛЫН ЗУРАГ
ББСМО ЗУРАГ ТӨСӨЛ, ЗӨВЛӨГӨӨ УЛЧИЛГЭЭ	Хаяг: БЗД, 30-р хороо "ББСМО"ХХК-н байр Утас:77116139,99116139, 95103339 И-мэйл: info@bbsmo.mn bbsmo08@gmail.com Вэб: BBSMO.mn
Захирал	Б.Сүнжидмаа
Инженер	Б.Эрдэнэчимэг
Гүйцэтгэсэн	Б.Эрдэнэчимэг
Шалгасан	Б.Батдэлгэр

УЛААНБААТАР ХОТ, ЧИНГЭЛТЭЙ ДҮҮРЭГ 14,18-Р ХОРОО, СҮХБААТАР ДҮҮРЭГ 14-Р ХОРОО
СЭЛБЭ ДЭД ТӨВ БАРИЛГАЖИЛТЫН ТӨСӨЛ 0.4кВ-ИЙН ГАДНА ЦАХИЛГААН ХАНГАМЖ

Материалын түүвэр. В-14

Масштаб: М1:	Зургийн дугаар: ГЦ-5	Хуудас: 26
ЕГ Шифр: ББ-01/2025	ТГ Шифр:	Огноо: 2025

А3

МАТЕРИАЛЫН ТҮҮВЭР-В-15

Д/д	Нэр	Маяг	Хэмжих нэгж	Тоо	Тайлбар
	0.4кВ-ийн кабель шугам				
1	1.0кВ-ийн (3х185+1х120)мм2 хөндлөн огтлолтой XLPE бүрхүүлтэй дөрвөн судалт хүчний хөнгөн цагаан голтой, хуягласан кабель.	YJLV23-1.0кВ	м	650	
2	1.0кВ-ийн (3х35+1х16)мм2 хөндлөн огтлолтой XLPE бүрхүүлтэй дөрвөн судалт хүчний хөнгөн цагаан голтой, хуягласан кабель.	YJLV23-1.0кВ	м	85	
3	Кабелийн төгсгөвчтэй цорго 185мм2		ш	16	
4	Кабелийн төгсгөвчтэй цорго 35мм2		ш	2	
5	Дундын муфт 185мм2		ш	2	
6	Цайрдсан ган хоолой	ф=108х4.0мм	м	342	
7	Ган хоолойн чигжээс		ком	57	
8	Элс		м³	97	
9	Тоосго		ш	13409	
10	Кабелийн тэмдэг		ш	8	
11	Хяналтын туяз		м	333	

КАБЕЛИЙН ХҮСНЭГТ

Кабел-ийн тэмдэг-лэгээ	Чиглэл		Тооцооны чадал /Зургаар/		Кабель /Зургаар/			
	Эхлэл	Төгсгөл	Pm, /кВт/	Im, /А/	Маяг	Хөндлөн огтлол	Урт, /м/	U, /%/
	В бүсчлэл /ХТП-В-15. 2х630кВА/							
К1	10/0.4 кВ-ийн Төлөвлөж буй дэд өртөө ХТП.В-15 2х800кВА секц №1 1.1	Төлөвлөж буй барилгын оролт-1	201.2	327.5	YJLV23-1кВ	3х185+1х120 мм2	55	1.3
К2	10/0.4 кВ-ийн Төлөвлөж буй дэд өртөө ХТП.В-15 2х800кВА секц №2 2.1	Төлөвлөж буй барилгын оролт-2	201.2	327.5	YJLV23-1кВ	3х185+1х120 мм2	55	1.3
К3	10/0.4 кВ-ийн Төлөвлөж буй дэд өртөө ХТП.В-15 2х800кВА секц №1 1.2	Төлөвлөж буй барилгын оролт-1	201.2	327.5	YJLV23-1кВ	3х185+1х120 мм2	100	2.4
К4	10/0.4 кВ-ийн Төлөвлөж буй дэд өртөө ХТП.В-15 2х800кВА секц №2 2.2	Төлөвлөж буй барилгын оролт-2	201.2	327.5	YJLV23-1кВ	3х185+1х120 мм2	100	2.4
К5	10/0.4 кВ-ийн Төлөвлөж буй дэд өртөө ХТП.В-15 2х800кВА секц №1 1.3	Төлөвлөж буй барилгын оролт-1	201.2	327.5	YJLV23-1кВ	3х185+1х120 мм2	85	2.0
К6	10/0.4 кВ-ийн Төлөвлөж буй дэд өртөө ХТП.В-15 2х800кВА секц №2 2.3	Төлөвлөж буй барилгын оролт-2	201.2	327.5	YJLV23-1кВ	3х185+1х120 мм2	85	2.0
К7	10/0.4 кВ-ийн Төлөвлөж буй дэд өртөө ХТП.В-15 2х800кВА секц №1 1.4	Төлөвлөж буй барилгын оролт-1	264.6	447.0	YJLV23-1кВ	3х185+1х120 мм2	85	2.6
К8	10/0.4 кВ-ийн Төлөвлөж буй дэд өртөө ХТП.В-15 2х800кВА секц №2 2.4	Төлөвлөж буй барилгын оролт-2	264.6	447.0	YJLV23-1кВ	3х185+1х120 мм2	85	2.6
К9	10/0.4 кВ-ийн Төлөвлөж буй дэд өртөө ХТП.В-15 2х800кВА секц №1 1.5	Төлөвлөж буй барилгын оролт-1	9.5	16.05	YJLV23-1кВ	3х35+1х16 мм2	35	0.1

ИНЖЕНЕРИЙН ШУГАМТАЙ КАБЕЛЬ ШУГАМ ОГТЛОЛЦОХ ХҮСНЭГТ

Д/д	Огтлолцсон цэгийн нэр	Огтлолуох гүн /м/	Огтлолцох урт /м/	Кабелийн тоо	Яндагийн диаметр	Тайлбар
1	Төлөвлөж буй зам, цахилгааны кабель шугам	-1.0	23	2	ф=108х4.0мм	Цайрдсан ган хоолой
2	Төлөвлөж буй зам, төлөвлөж буй явган хүний зам, цахилгааны кабель шугам, холбооны шугам, бохир усны шугам	-0.7	61	2	ф=108х4.0мм	Цайрдсан ган хоолой
3	Төлөвлөж буй явган хүний зам, холбооны шугам, бохир усны шугам	-0.7	9	2	ф=108х4.0мм	Цайрдсан ган хоолой
4	Төлөвлөж буй явган хүний зам	-0.7	4	5	ф=108х4.0мм	Цайрдсан ган хоолой
5	Төлөвлөж буй явган хүний зам, дулааны шугам	-0.7	5	4	ф=108х4.0мм	Цайрдсан ган хоолой
6	Төлөвлөж буй явган хүний зам	-0.7	12	4	ф=108х4.0мм	Цайрдсан ган хоолой
7	Төлөвлөж буй явган хүний зам	-0.7	9	4	ф=108х4.0мм	Цайрдсан ган хоолой
8	Төлөвлөж буй явган хүний зам	-0.7	5	2	ф=108х4.0мм	Цайрдсан ган хоолой
9	Төлөвлөж буй явган хүний зам	-0.7	11	2	ф=108х4.0мм	Цайрдсан ган хоолой

Энэхүү зураг нь "ББСМО"ХХК-ийн ОЮУНЫ ӨМЧ тул зохиогчийн зөвшөөрөлгүйгээр өөрчлөх болон ашиглахыг хориглоно.

Ye шат:		АЖЛЫН ЗУРАГ
ББСМО ЗУРАГ ТӨСӨЛ, ЗӨВЛӨХ ҮЙЛЧИЛГЭЭ		Хаяг: БЗД, 30-р хороо "ББСМО"ХХК-н байр Утас:77116139,99116139, 95103339 И-мэйл: info@bbsmo.mn bbsmo08@gmail.com Вэб: BBSMO.mn
Захирал		Б.Гүнжидмаа
Инженер		Б.Эрдэнэчимэг
Гүйцэтгэсэн		Б.Эрдэнэчимэг
Шалгасан		Б.Батдэлгэр
УЛААНБААТАР ХОТ, ЧИНГЭЛТЭЙ ДҮҮРЭГ 14,18-Р ХОРОО, СҮХБААТАР ДҮҮРЭГ 14-Р ХОРОО СЭЛБЭ ДЭД ТӨВ БАРИЛГАХИЛТЫН ТӨСӨЛ 0.4кВ-ИЙН ГАДНА ЦАХИЛГААН ХАНГАМЖ		
Материалын түүвэр. В-15		
Масштаб: М1:	Зургийн дугаар: ГЦ-6	Хуудас: 26
ЕГ Шифр: ББ-01/2025	ТГ Шифр:	Огноо: 2025

А3

МАТЕРИАЛЫН ТҮҮВЭР-В-16

Д/д	Нэр	Маяг	Хэмжих нэгж	Тоо	Тайлбар
	0.4кВ-ийн кабель шугам				
1	1.0кВ-ийн (3х240+1х120)мм2 хөндлөн огтлолтой XLPE бүрхүүлтэй дөрвөн судалт хүчний хөнгөн цагаан голтой, хуягласан кабель.	YJLV23-1.0кВ	м	360	
2	1.0кВ-ийн (3х185+1х120)мм2 хөндлөн огтлолтой XLPE бүрхүүлтэй дөрвөн судалт хүчний хөнгөн цагаан голтой, хуягласан кабель.	YJLV23-1.0кВ	м	280	
3	1.0кВ-ийн (3х50+1х25)мм2 хөндлөн огтлолтой XLPE бүрхүүлтэй дөрвөн судалт хүчний хөнгөн цагаан голтой, хуягласан кабель.	YJLV23-1.0кВ	м	150	
4	Кабелийн төгсгөвчтэй цорго 240мм2		ш	2	
5	Кабелийн төгсгөвчтэй цорго 185мм2		ш	12	
6	Кабелийн төгсгөвчтэй цорго 50мм2		ш	4	
7	Дундын муфт 240мм2		ш	1	
8	Дундын муфт 185мм2		ш	1	
9	Цайрдсан ган хоолой	ф=108х4.0мм	м	158	
10	Ган хоолойн чигжээс		ком	26	
11	Элс		м³	115	
12	Тоосго		ш	15801	
13	Кабелийн тэмдэг		ш	15	
14	Хяналтын туяз		м	395	

КАБЕЛИЙН ХҮСНЭГТ

Кабел-ийн тэмдэг-лэгээ	Чиглэл		Тооцооны чадал /Зургаар/		Кабель /Зургаар/			
	Эхлэл	Төгсгөл	Pт, /кВт/	Iт, /А/	Маяг	Хөндлөн огтлол	Урт, /м/	U, /%/
	В бүсчлэл /ХТП-В-16. 2х800кВА/							
К1	10/0.4 кВ-ийн Төлөвлөж буй дэд өртөө ХТП.В-16 2х800кВА секц №1 1.1	Төлөвлөж буй барилгын оролт-1	201.2	327.5	YJLV23-1кВ	3х185+1х120 мм2	40	1.0
К2	10/0.4 кВ-ийн Төлөвлөж буй дэд өртөө ХТП.В-16 2х800кВА секц №2 2.1	Төлөвлөж буй барилгын оролт-2	201.2	327.5	YJLV23-1кВ	3х185+1х120 мм2	40	1.0
К3	10/0.4 кВ-ийн Төлөвлөж буй дэд өртөө ХТП.В-16 2х800кВА секц №1 1.2	Төлөвлөж буй барилгын оролт-1	201.2	327.5	YJLV23-1кВ	3х185+1х120 мм2	100	2.4
К4	10/0.4 кВ-ийн Төлөвлөж буй дэд өртөө ХТП.В-16 2х800кВА секц №2 2.2	Төлөвлөж буй барилгын оролт-2	201.2	327.5	YJLV23-1кВ	3х185+1х120 мм2	100	2.4
К5	10/0.4 кВ-ийн Төлөвлөж буй дэд өртөө ХТП.В-16 2х800кВА секц №1 1.3	Төлөвлөж буй барилгын оролт-1	201.2	327.5	YJLV23-1кВ	3х240+ 1х120 мм2	180	3.3
К6	10/0.4 кВ-ийн Төлөвлөж буй дэд өртөө ХТП.В-16 2х800кВА секц №2 2.3	Төлөвлөж буй барилгын оролт-2	201.2	327.5	YJLV23-1кВ	3х240+ 1х120 мм2	180	3.3
К7	10/0.4 кВ-ийн Төлөвлөж буй дэд өртөө ХТП.В-16 2х800кВА секц №1 1.4	Төлөвлөж буй барилгын оролт-1	40.0	71.6	YJLV23-1кВ	3х50+1х25 мм2	75	1.3
К8	10/0.4 кВ-ийн Төлөвлөж буй дэд өртөө ХТП.В-16 2х800кВА секц №2 2.4	Төлөвлөж буй барилгын оролт-2	40.0	71.6	YJLV23-1кВ	3х50+1х25 мм2	75	1.3

ИНЖЕНЕРИЙН ШУГАМТАЙ КАБЕЛЬ ШУГАМ ОГТЛОЛЦОХ ХҮСНЭГТ

Д/д	Огтлолцсон цэгийн нэр	Огтлолуох гүн /м/	Огтлолцох урт /м/	Кабелийн тоо	Яндагийн диаметр	Тайлбар
1	Төлөвлөж буй цахилгааны кабель шугам	-0.7	3	4	ф=108х4.0мм	Цайрдсан ган хоолой
2	Төлөвлөж буй явган хүний зам	-0.7	9	2	ф=108х4.0мм	Цайрдсан ган хоолой
3	Төлөвлөж буй дулааны шугам	-0.7	3	2	ф=108х4.0мм	Цайрдсан ган хоолой
4	Төлөвлөж буй явган хүний зам, зам	-0.7	28	2	ф=108х4.0мм	Цайрдсан ган хоолой
5	Төлөвлөж буй явган хүний зам	-0.7	3	2	ф=108х4.0мм	Цайрдсан ган хоолой
6	Төлөвлөж буй зам, холбооны шугам	-0.7	11	2	ф=108х4.0мм	Цайрдсан ган хоолой
7	Төлөвлөж буй зам, дулааны шугам	-0.7	6	2	ф=108х4.0мм	Цайрдсан ган хоолой
8	Төлөвлөж холбооны шугам	-0.7	1	2	ф=108х4.0мм	Цайрдсан ган хоолой
9	Төлөвлөж буй явган хүний зам	-0.7	5	2	ф=108х4.0мм	Цайрдсан ган хоолой
10	Төлөвлөж буй цахилгааны кабель шугам	-0.7	3	2	ф=108х4.0мм	Цайрдсан ган хоолой
11	Төлөвлөж буй явган хүний зам, бохир усны шугам	-0.7	4	2	ф=108х4.0мм	Цайрдсан ган хоолой

Энэхүү зураг нь "ББСМО"ХХК-ийн ОЮУНЫ ӨМЧ тул зохиогчийн эрхшөөрөлгүйгээр өөрчлөх болон ашиглахыг хориглоно.

Үе шат: АЖЛЫН ЗУРАГ

ББСМО ЗУРАГ ТӨСӨЛ, ЗӨВЛӨГӨӨ ҮЙЛЧИЛГЭЭ
Хаяг: БЗД, 30-р хороо "ББСМО"ХХК-н байр
Утас:77116139,99116139, 95103339
И-мэйл: info@bbsmo.mn bbsmo08@gmail.com
Вэб: BBSMO.mn

Захирал	Б.Сүнжидмаа
Инженер	Б.Эрдэнэчимэг
Гүйцэтгэсэн	Б.Эрдэнэчимэг
Шалгасан	Б.Батдэлгэр

УЛААНБААТАР ХОТ, ЧИНГЭЛТЭЙ ДҮҮРЭГ 14,18-Р ХОРОО, СҮХБААТАР ДҮҮРЭГ 14-Р ХОРОО
СЭЛБЭ ДЭД ТӨВ БАРИЛГАЖИЛТЫН ТӨСӨЛ 0.4кВ-ИЙН ГАДНА ЦАХИЛГААН ХАНГАМЖ

Материалын түүвэр. В-16

Масштаб: М1:	Зургийн дугаар: ГЦ-7	Хуудас: 26
ЕГ Шифр: ББ-01/2025	ТГ Шифр:	Огноо: 2025

А3

МАТЕРИАЛЫН ТҮҮВЭР-В-17

Д/д	Нэр	Маяг	Хэмжих нэгж	Тоо	Тайлбар
	0.4кВ-ийн кабель шугам				
1	1.0кВ-ийн (3х185+1х120)мм2 хөндлөн огтлолтой XLPE бүрхүүлтэй дөрвөн судалт хүчний хөнгөн цагаан голтой, хуягласан кабель.	YJLV23-1.0кВ	м	760	
2	1.0кВ-ийн (3х95+1х50)мм2 хөндлөн огтлолтой XLPE бүрхүүлтэй дөрвөн судалт хүчний хөнгөн цагаан голтой, хуягласан кабель.	YJLV23-1.0кВ	м	115	
3	Кабелийн төгсгөвчтэй цорго 185мм2		ш	16	
4	Кабелийн төгсгөвчтэй цорго 95мм2		ш	2	
5	Дундын муфт 185мм2		ш	2	
6	Цайрдсан ган хоолой	ф=108х4.0мм	м	361	
7	Ган хоолойн чигжээс		ком	60	
8	Элс		м³	126	
9	Тоосго		ш	17480	
10	Кабелийн тэмдэг		ш	14	
11	Хяналтын туяз		м	495	

КАБЕЛИЙН ХҮСНЭГТ

Кабел-ийн тэмдэг-лэгээ	Чиглэл		Тооцооны чадал /Зургаар/		Кабель /Зургаар/			
	Эхлэл	Төгсгөл	Pт, /кВт/	Iт, /А/	Маяг	Хөндлөн огтлол	Урт, /м/	U, /%/
	В бүсчлэл /ХТП-В-17. 2х800кВА/							
К1	10/0.4 кВ-ийн Төлөвлөж буй дэд өртөө ХТП.В-17 2х800кВА секц №1 1.1	Төлөвлөж буй барилгын оролт-1	201.2	327.5	YJLV23-1кВ	3х185+1х120 мм2	60	1.4
К2	10/0.4 кВ-ийн Төлөвлөж буй дэд өртөө ХТП.В-17 2х800кВА секц №2 2.1	Төлөвлөж буй барилгын оролт-2	201.2	327.5	YJLV23-1кВ	3х185+1х120 мм2	60	1.4
К3	10/0.4 кВ-ийн Төлөвлөж буй дэд өртөө ХТП.В-17 2х800кВА секц №1 1.2	Төлөвлөж буй барилгын оролт-1	201.2	327.5	YJLV23-1кВ	3х185+1х120 мм2	75	1.8
К4	10/0.4 кВ-ийн Төлөвлөж буй дэд өртөө ХТП.В-17 2х800кВА секц №2 2.2	Төлөвлөж буй барилгын оролт-2	201.2	327.5	YJLV23-1кВ	3х185+1х120 мм2	75	1.8
К5	10/0.4 кВ-ийн Төлөвлөж буй дэд өртөө ХТП.В-17 2х800кВА секц №1 1.3	Төлөвлөж буй барилгын оролт-1	201.2	327.5	YJLV23-1кВ	3х185+1х120 мм2	140	3.3
К6	10/0.4 кВ-ийн Төлөвлөж буй дэд өртөө ХТП.В-17 2х800кВА секц №2 2.3	Төлөвлөж буй барилгын оролт-2	201.2	327.5	YJLV23-1кВ	3х185+1х120 мм2	140	3.3
К7	10/0.4 кВ-ийн Төлөвлөж буй дэд өртөө ХТП.В-17 2х800кВА секц №1 1.4	Төлөвлөж буй барилгын оролт-1	201.2	327.5	YJLV23-1кВ	3х185+1х120 мм2	105	2.5
К8	10/0.4 кВ-ийн Төлөвлөж буй дэд өртөө ХТП.В-17 2х800кВА секц №2 2.4	Төлөвлөж буй барилгын оролт-2	201.2	327.5	YJLV23-1кВ	3х185+1х120 мм2	105	2.5
К9	10/0.4 кВ-ийн Төлөвлөж буй дэд өртөө ХТП.В-17 2х800кВА секц №1 1.5	Төлөвлөж буй барилгын оролт-1	45.3	76.5	YJLV23-1кВ	3х95+1х50 мм2	115	1.2

ИНЖЕНЕРИЙН ШУГАМТАЙ КАБЕЛЬ ШУГАМ ОГТЛОЛЦОХ ХҮСНЭГТ

Д/д	Огтлолцсон цэгийн нэр	Огтлолуох гүн /м/	Огтлолцох урт /м/	Кабелийн тоо	Яндагийн диаметр	Тайлбар
1	Төлөвлөж буй явган хүний зам	-0.7	5	2	ф=108х4.0мм	Цайрдсан ган хоолой
2	Төлөвлөж буй явган хүний зам, дулааны шугам	-0.7	5	2	ф=108х4.0мм	Цайрдсан ган хоолой
3	Төлөвлөж буй явган хүний зам, дулааны шугам, цахилгааны кабель шугам	-0.7	45	5	ф=108х4.0мм	Цайрдсан ган хоолой
4	Төлөвлөж буй явган хүний зам	-0.7	17	3	ф=108х4.0мм	Цайрдсан ган хоолой
5	Төлөвлөж буй явган хүний зам, бохир усны шугам	-0.7	7	1	ф=108х4.0мм	Цайрдсан ган хоолой
6	Төлөвлөж буй явган хүний зам, бохир усны шугам	-0.7	6	2	ф=108х4.0мм	Цайрдсан ган хоолой
7	Төлөвлөж буй явган хүний зам	-0.7	5	4	ф=108х4.0мм	Цайрдсан ган хоолой
8	Төлөвлөж буй явган хүний зам	-0.7	5	2	ф=108х4.0мм	Цайрдсан ган хоолой
9	Төлөвлөж буй явган хүний зам	-0.7	8	2	ф=108х4.0мм	Цайрдсан ган хоолой

Энэхүү зураг нь "ББСМО"ХХК-ийн ОЮУНЫ ӨМЧ тул зохиогчийн эрхшөөрөлгүйгээр өөрчлөх болон ашиглахыг хориглоно.

Ye шат:		АЖЛЫН ЗУРАГ
ББСМО ЗУРАГ ТӨСӨЛ, ЗӨВЛӨХ ҮЙЛЧИЛГЭЭ		Хаяг: БЗД, 30-р хороо "ББСМО"ХХК-н байр Утас:77116139,99116139, 95103339 И-мэйл: info@bbsmo.mn bbsmo08@gmail.com Вэб: BBSMO.mn
Захирал		Б.Сүнжидмаа
Инженер		Б.Эрдэнэчимэг
Гүйцэтгэсэн		Б.Эрдэнэчимэг
Шалгасан		Б.Батдэлгэр
УЛААНБААТАР ХОТ, ЧИНГЭЛТЭЙ ДҮҮРЭГ 14,18-Р ХОРОО, СҮХБААТАР ДҮҮРЭГ 14-Р ХОРОО СЭЛБЭ ДЭД ТӨВ БАРИЛГАЖИЛТЫН ТӨСӨЛ 0.4кВ-ИЙН ГАДНА ЦАХИЛГААН ХАНГАМЖ		
Материалын түүвэр. В-17		
Масштаб: М1:	Зургийн дугаар: ГЦ-8	Хуудас: 26
ЕГ Шифр: ББ-01/2025	ТГ Шифр:	Огноо: 2025

А3

МАТЕРИАЛЫН ТҮҮВЭР-A-D-4

Д/д	Нэр	Маяг	Хэмжих нэгж	Тоо	Тайлбар
	0.4кВ-ийн кабель шугам				
1	1.0кВ-ийн (3x185+1x120)мм2 хөндлөн огтлолтой XLPE бүрхүүлтэй дөрвөн судалт хүчний хөнгөн цагаан голтой, хуягласан кабель.	YJLV23-1.0кВ	м	230	
2	1.0кВ-ийн (3x150+1x95)мм2 хөндлөн огтлолтой XLPE бүрхүүлтэй дөрвөн судалт хүчний хөнгөн цагаан голтой, хуягласан кабель.	YJLV23-1.0кВ	м	280	
3	1.0кВ-ийн (3x50+1x25)мм2 хөндлөн огтлолтой XLPE бүрхүүлтэй дөрвөн судалт хүчний хөнгөн цагаан голтой, хуягласан кабель.	YJLV23-1.0кВ	м	570	
4	Кабелийн төгсгөвчтэй цорго 185мм2		ш	4	
5	Кабелийн төгсгөвчтэй цорго 150мм2		ш	8	
6	Кабелийн төгсгөвчтэй цорго 50мм2		ш	8	
7	Дундын муфт 185мм2		ш	1	
8	Дундын муфт 150мм2		ш	1	
9	Дундын муфт 50мм2		ш	1	
10	Цайрдсан ган хоолой	ф=108x4.0мм	м	348	
11	Ган хоолойн чигжээс		ком	58	
12	Элс		м³	156	
13	Тоосго		ш	21620	
14	Кабелийн тэмдэг		ш	17	
15	Хяналтын туяз		м	540	

ИНЖЕНЕРИЙН ШУГАМТАЙ КАБЕЛЬ ШУГАМ ОГТЛОЛЦОХ ХҮСНЭГТ

Д/д	Огтолцсон цэгийн нэр	Огтолуох гүн /м/	Огтлолцох урт /м/	Кабелийн тоо	Яндагийн диаметр	Тайлбар
1	Төлөвлөж буй явган хүний зам	-0.7	3	2	ф=108x4.0мм	Цайрдсан ган хоолой
2	Төлөвлөж буй явган хүний зам	-0.7	5	2	ф=108x4.0мм	Цайрдсан ган хоолой
3	Төлөвлөж буй явган хүний зам, зам	-0.7	24	3	ф=108x4.0мм	Цайрдсан ган хоолой
4	Төлөвлөж цахилгааны кабель шугам	-0.7	1	4	ф=108x4.0мм	Цайрдсан ган хоолой
5	Төлөвлөж буй зам	-0.7	6	4	ф=108x4.0мм	Цайрдсан ган хоолой
6	Төлөвлөж буй явган хүний зам	-0.7	8	4	ф=108x4.0мм	Цайрдсан ган хоолой
7	Төлөвлөж холбооны шугам	-0.7	1	4	ф=108x4.0мм	Цайрдсан ган хоолой
8	Төлөвлөж буй явган хүний зам, зам	-0.7	22	2	ф=108x4.0мм	Цайрдсан ган хоолой
9	Төлөвлөж буй явган хүний зам, зам	-0.7	62	2	ф=108x4.0мм	Цайрдсан ган хоолой
10	Төлөвлөж буй явган хүний зам	-0.7	14	2	ф=108x4.0мм	Цайрдсан ган хоолой

КАБЕЛИЙН ХҮСНЭГТ

Кабел-ийн тэмдэг-лэгээ	Чиглэл		Тооцооны чадал /Зургаар/		Кабель /Зургаар/			
	Эхлэл	Төгсгөл	Pт, /кВт/	Iт, /А/	Маяг	Хөндлөн огтлол	Урт, /м/	U, /%/
	D бүсчлэл /ХТП-D-4. 2x800кВА/							
K1	10/0.4 кВ-ийн Төлөвлөж буй дэд өртөө ХТП.D-4 2x800кВА секц №1 1.1	Төлөвлөж буй барилгын оролт-1	170.6	278.9	YJLV23-1кВ	3x150+1x95мм2	70	1.7
K2	10/0.4 кВ-ийн Төлөвлөж буй дэд өртөө ХТП.D-4 2x800кВА секц №2 2.1	Төлөвлөж буй барилгын оролт-2	170.6	278.9	YJLV23-1кВ	3x150+1x95мм2	70	1.7
K3	10/0.4 кВ-ийн Төлөвлөж буй дэд өртөө ХТП.D-4 2x800кВА секц №1 1.2	Төлөвлөж буй барилгын оролт-3	149.4	240.4	YJLV23-1кВ	3x150+1x95мм2	70	1.5
K4	10/0.4 кВ-ийн Төлөвлөж буй дэд өртөө ХТП.D-4 2x800кВА секц №2 2.2	Төлөвлөж буй барилгын оролт-4	149.4	240.4	YJLV23-1кВ	3x150+1x95мм2	70	1.5
K5	10/0.4 кВ-ийн Төлөвлөж буй дэд өртөө ХТП.D-4 2x800кВА секц №1 1.3	Төлөвлөж буй барилгын оролт-1	190.7	301.6	YJLV23-1кВ	3x185+1x120мм2	115	2.6
K6	10/0.4 кВ-ийн Төлөвлөж буй дэд өртөө ХТП.D-4 2x800кВА секц №2 2.3	Төлөвлөж буй барилгын оролт-2	190.7	301.6	YJLV23-1кВ	3x185+1x120мм2	115	2.6
K7	10/0.4 кВ-ийн Төлөвлөж буй дэд өртөө ХТП.D-4 2x800кВА секц №1 1.4	Төлөвлөж буй барилгын оролт-1	40.0	71.6	YJLV23-1кВ	3x50+1x25 мм2	115	2.0
K8	10/0.4 кВ-ийн Төлөвлөж буй дэд өртөө ХТП.D-4 2x800кВА секц №2 2.4	Төлөвлөж буй барилгын оролт-2	40.0	71.6	YJLV23-1кВ	3x50+1x25 мм2	115	2.0
K9	10/0.4 кВ-ийн Төлөвлөж буй дэд өртөө ХТП.D-4 2x800кВА секц №1 1.5	Төлөвлөж буй барилгын оролт-1	40.0	71.6	YJLV23-1кВ	3x50+1x25 мм2	170	2.9
K10	10/0.4 кВ-ийн Төлөвлөж буй дэд өртөө ХТП.D-4 2x800кВА секц №2 2.5	Төлөвлөж буй барилгын оролт-2	40.0	71.6	YJLV23-1кВ	3x50+1x25 мм2	170	2.9

Энэхүү зураг нь "ББСМО"ХХК-ийн ОЮУНЫ ӨМЧ тул зохиогчийн зөвшөөрөлгүйгээр өөрчлөх болон ашиглахыг хориглоно.

Ye шат:	АЖЛЫН ЗУРАГ
ББСМО ЗУРАГ ТӨСӨЛ, ЗӨВЛӨГӨӨ ҮЙЛЧИЛГЭЭ	Хаяг: БЗД, 30-р хороо "ББСМО"ХХК-н байр Утас:77116139,99116139, 95103339 И-мэйл: info@bbsmo.mn bbsmo08@gmail.com Вэб: BBSMO.mn
Захирал	Б.Сунжидмаа
Инженер	Б.Эрдэнэчимэг
Гүйцэтгэсэн	Б.Эрдэнэчимэг
Шалгасан	Б.Батдэлгэр

УЛААНБААТАР ХОТ, ЧИНГЭЛТЭЙ ДҮҮРЭГ 14,18-Р ХОРОО, СҮХБААТАР ДҮҮРЭГ 14-Р ХОРОО
СЭЛБЭ ДЭД ТӨВ БАРИЛГАЖИЛТЫН ТӨСӨЛ 0.4кВ-ИЙН ГАДНА ЦАХИЛГААН ХАНГАМЖ

Материалын түүвэр. D-4

Масштаб:	Зургийн дугаар:	Хуудас:
M1:	ГЦ-9	26
ЕГ Шифр: ББ-01/2025	ТГ Шифр:	Огноо: 2025

A3

МАТЕРИАЛЫН ТҮҮВЭР-A-D-5

Д/д	Нэр	Маяг	Хэмжих нэгж	Тоо	Тайлбар
	0.4кВ-ийн кабель шугам				
1	1.0кВ-ийн (3x185+1x120)мм2 хөндлөн огтлолтой XLPE бүрхүүлтэй дөрвөн судалт хүчний хөнгөн цагаан голтой, хуягласан кабель.	YJLV23-1.0кВ	м	480	
2	1.0кВ-ийн (3x150+1x95)мм2 хөндлөн огтлолтой XLPE бүрхүүлтэй дөрвөн судалт хүчний хөнгөн цагаан голтой, хуягласан кабель.	YJLV23-1.0кВ	м	640	
3	1.0кВ-ийн (3x35+1x16)мм2 хөндлөн огтлолтой XLPE бүрхүүлтэй дөрвөн судалт хүчний хөнгөн цагаан голтой, хуягласан кабель.	YJLV23-1.0кВ	м	20	
4	Кабелийн төгсгөвчтэй цорго 185мм2		ш	8	
5	Кабелийн төгсгөвчтэй цорго 150мм2		ш	16	
6	Кабелийн төгсгөвчтэй цорго 35мм2		ш	2	
7	Дундын муфт 185мм2		ш	1	
8	Дундын муфт 150мм2		ш	2	
9	Цайрдсан ган хоолой	ф=108x4.0мм	м	223	
10	Ган хоолойн чигжээс		ком	37	
11	Элс		$м^3$	165	
12	Тоосго		ш	22747	
13	Кабелийн тэмдэг		ш	9	
14	Хяналтын туяз		м	580	

ИНЖЕНЕРИЙН ШУГАМТАЙ КАБЕЛЬ ШУГАМ ОГТЛОЛЦОХ ХҮЧНЭГТ

Д/д	Огтлолцсон цэгийн нэр	Огтлолуох гүн /м/	Огтлолцох урт /м/	Кабелийн тоо	Яндагийн диаметр	Тайлбар
1	Төлөвлөж буй явган хүний зам	-0.7	3	1	ф=108x4.0мм	Цайрдсан ган хоолой
2	Төлөвлөж буй явган хүний зам	-0.7	7	4	ф=108x4.0мм	Цайрдсан ган хоолой
3	Төлөвлөж буй явган хүний зам	-0.7	25	4	ф=108x4.0мм	Цайрдсан ган хоолой
4	Төлөвлөж буй явган хүний зам	-0.7	15	4	ф=108x4.0мм	Цайрдсан ган хоолой
5	Төлөвлөж буй зам	-0.7	8	4	ф=108x4.0мм	Цайрдсан ган хоолой

КАБЕЛИЙН ХҮЧНЭГТ

Кабел-ийн тэмдэг-лэгээ	Чиглэл		Тооцооны чадал /Зургаар/		Кабель /Зургаар/			
	Эхлэл	Төгсгөл	Pт, /кВт/	Iт, /А/	Маяг	Хөндлөн огтлол	Урт, /м/	U, /%/
	D бүсчлэл /ХТП-D-5. 2x800кВА/							
K1	10/0.4 кВ-ийн Төлөвлөж буй дэд өртөө ХТП.D-5 2x800кВА секц №1 1.1	Төлөвлөж буй барилгын оролт-1	170.6	278.9	YJLV23-1кВ	3x185+1x120мм2	120	2.7
K2	10/0.4 кВ-ийн Төлөвлөж буй дэд өртөө ХТП.D-5 2x800кВА секц №2 2.1	Төлөвлөж буй барилгын оролт-2	170.6	278.9	YJLV23-1кВ	3x185+1x120мм2	120	2.7
K3	10/0.4 кВ-ийн Төлөвлөж буй дэд өртөө ХТП.D-5 2x800кВА секц №1 1.2	Төлөвлөж буй барилгын оролт-3	149.4	240.4	YJLV23-1кВ	3x185+1x120мм2	120	2.3
K4	10/0.4 кВ-ийн Төлөвлөж буй дэд өртөө ХТП.D-5 2x800кВА секц №2 2.2	Төлөвлөж буй барилгын оролт-4	149.4	240.4	YJLV23-1кВ	3x185+1x120мм2	120	2.3
K5	10/0.4 кВ-ийн Төлөвлөж буй дэд өртөө ХТП.D-5 2x800кВА секц №1 1.3	Төлөвлөж буй барилгын оролт-1	170.6	278.9	YJLV23-1кВ	3x150+1x95мм2	55	1.3
K6	10/0.4 кВ-ийн Төлөвлөж буй дэд өртөө ХТП.D-5 2x800кВА секц №1 2.3	Төлөвлөж буй барилгын оролт-2	170.6	278.9	YJLV23-1кВ	3x150+1x95мм2	55	1.3
K7	10/0.4 кВ-ийн Төлөвлөж буй дэд өртөө ХТП.D-5 2x800кВА секц №2 1.4	Төлөвлөж буй барилгын оролт-3	149.4	240.4	YJLV23-1кВ	3x150+1x95мм2	55	1.1
K8	10/0.4 кВ-ийн Төлөвлөж буй дэд өртөө ХТП.D-5 2x800кВА секц №2 2.4	Төлөвлөж буй барилгын оролт-4	149.4	240.4	YJLV23-1кВ	3x150+1x95мм2	55	1.1
K9	10/0.4 кВ-ийн Төлөвлөж буй дэд өртөө ХТП.D-5 2x800кВА секц №1 1.5	Төлөвлөж буй барилгын оролт-1	170.6	278.9	YJLV23-1кВ	3x150+1x95мм2	105	2.6
K10	10/0.4 кВ-ийн Төлөвлөж буй дэд өртөө ХТП.D-5 2x800кВА секц №2 2.5	Төлөвлөж буй барилгын оролт-2	170.6	278.9	YJLV23-1кВ	3x150+1x95мм2	105	2.6
K11	10/0.4 кВ-ийн Төлөвлөж буй дэд өртөө ХТП.D-5 2x800кВА секц №1 1.6	Төлөвлөж буй барилгын оролт-3	149.4	240.4	YJLV23-1кВ	3x150+1x95мм2	105	2.2
K12	10/0.4 кВ-ийн Төлөвлөж буй дэд өртөө ХТП.D-5 2x800кВА секц №2 2.6	Төлөвлөж буй барилгын оролт-4	149.4	240.4	YJLV23-1кВ	3x150+1x95мм2	105	2.2
K13	10/0.4 кВ-ийн Төлөвлөж буй дэд өртөө ХТП.D-5 2x800кВА секц №1 1.7	Төлөвлөж буй барилгын оролт-1	8.7	14.70	YJLV23-1кВ	3x35+1x16 мм2	20	0.1

Энэхүү зураг нь "ББСМО"ХХК-ийн ОЮУНЫ ӨМЧ тул зохиогчийн зөвшөөрөлгүйгээр өөрчлөх болон ашиглахыг хориглоно.

Ye шат:		АЖЛЫН ЗУРАГ
ББСМО ЗУРАГ ТӨСӨЛ, ЗӨВЛӨХ ҮЙЛЧИЛГЭЭ		Хаяг: БЗД, 30-р хороо "ББСМО"ХХК-н байр Утас:77116139,99116139, 95103339 И-мэйл: info@bbsmo.mn bbsmo08@gmail.com Вэб: BBSMO.mn
Захирал		Б.Бүнжидмаа
Инженер		Б.Эрдэнэчимэг
Гүйцэтгэсэн		Б.Эрдэнэчимэг
Шалгасан		Б.Батдэлгэр
УЛААНБААТАР ХОТ, ЧИНГЭЛТЭЙ ДҮҮРЭГ 14,18-Р ХОРОО, СҮХБААТАР ДҮҮРЭГ 14-Р ХОРОО СЭЛБЭ ДЭД ТӨВ БАРИЛГАЖИЛТЫН ТӨСӨЛ 0.4кВ-ИЙН ГАДНА ЦАХИЛГААН ХАНГАМЖ		
Материалын түүвэр. D-5		
Масштаб: М1:	Зургийн дугаар: ГЦ-10	Хуудас: 26
ЕГ Шифр: ББ-01/2025	ТГ Шифр:	Огноо: 2025

A3

МАТЕРИАЛЫН ТҮҮВЭР-A-D-6

Д/д	Нэр	Маяг	Хэмжих нэгж	Тоо	Тайлбар
	0.4кВ-ийн кабель шугам				
1	1.0кВ-ийн (3х240+1х120)мм2 хөндлөн огтлолтой XLPE бүрхүүлтэй дөрвөн судалт хүчний хөнгөн цагаан голтой, хуягласан кабель.	YJLV23-1.0кВ	м	860	
2	1.0кВ-ийн (3х185+1х120)мм2 хөндлөн огтлолтой XLPE бүрхүүлтэй дөрвөн судалт хүчний хөнгөн цагаан голтой, хуягласан кабель.	YJLV23-1.0кВ	м	372	
3	Кабелийн төгсгөвчтэй цорго 240мм2		ш	8	
4	Кабелийн төгсгөвчтэй цорго 185мм2		ш	8	
5	Дундын муфт 240мм2		ш	2	
6	Дундын муфт 185мм2		ш	1	
7	Цайрдсан ган хоолой	ф=108х4.0мм	м	352	
8	Ган хоолойн чигжээс		ком	58	
9	Элс		м³	180	
10	Тоосго		ш	24656	
11	Кабелийн тэмдэг		ш	13	
12	Хяналтын тууз		м	616	

ИНЖЕНЕРИЙН ШУГАМТАЙ КАБЕЛЬ ШУГАМ ОГТЛОЛЦОХ ХҮСНЭГТ

Д/д	Огтлолцсон цэгийн нэр	Огтлолуох гүн /м/	Огтлолцох урт /м/	Кабелийн тоо	Яндагийн диаметр	Тайлбар
1	Төлөвлөж буй зам	-0.7	6	2	ф=108х4.0мм	Цайрдсан ган хоолой
2	Төлөвлөж явган хүний зам	-0.7	4	6	ф=108х4.0мм	Цайрдсан ган хоолой
3	Төлөвлөж буй дугуйн зам	-0.7	7	6	ф=108х4.0мм	Цайрдсан ган хоолой
4	Төлөвлөж буй бохир усны шугам	-0.7	1	6	ф=108х4.0мм	Цайрдсан ган хоолой
5	Төлөвлөж буй бохир усны шугам, явган хүний зам	-0.7	12	2	ф=108х4.0мм	Цайрдсан ган хоолой
6	Төлөвлөж буй дугуйн зам	-0.7	6	4	ф=108х4.0мм	Цайрдсан ган хоолой
7	Төлөвлөж буй явган хүний зам, дулааны шугам	-0.7	43	4	ф=108х4.0мм	Цайрдсан ган хоолой
8	Төлөвлөж буй явган хүний зам	-0.7	3	2	ф=108х4.0мм	Цайрдсан ган хоолой
9	Төлөвлөж буй дулааны шугам	-0.7	3	2	ф=108х4.0мм	Цайрдсан ган хоолой
10	Одоо байгаа бохир усны шугам	-0.7	2	2	ф=108х4.0мм	Цайрдсан ган хоолой
11	Төлөвлөж буй явган хүний зам, зам	-0.7	10	2	ф=108х4.0мм	Цайрдсан ган хоолой
12	Төлөвлөж буй дулааны шугам	-0.7	3	2	ф=108х4.0мм	Цайрдсан ган хоолой
13	Төлөвлөж буй явган хүний зам	-0.7	3	2	ф=108х4.0мм	Цайрдсан ган хоолой

КАБЕЛИЙН ХҮСНЭГТ

Кабел-ийн тэмдэг-лэгээ	Чиглэл		Тооцооны чадал /Зургаар/		Кабель /Зургаар/			
	Эхлэл	Төгсгөл	Pт, /кВт/	Iт, /А/	Маяг	Хөндлөн огтлол	Урт, /м/	U, /%/
	D бүсчлэл /ХТП-D-6. 2х800кВА/							
K1	10/0.4 кВ-ийн Төлөвлөж буй дэд өртөө ХТП.D-6 2х800кВА секц №1 1.1	Төлөвлөж буй барилгын оролт-1	201.3	327.5	YJLV23-1кВ	3х185+ 1х120мм2	56	1.3
K2	10/0.4 кВ-ийн Төлөвлөж буй дэд өртөө ХТП.D-6 2х800кВА секц №2 2.1	Төлөвлөж буй барилгын оролт-2	201.3	327.5	YJLV23-1кВ	3х185+ 1х120мм2	56	1.3
K3	10/0.4 кВ-ийн Төлөвлөж буй дэд өртөө ХТП.D-6 2х800кВА секц №1 1.2	Төлөвлөж буй барилгын оролт-1	201.3	327.5	YJLV23-1кВ	3х185+ 1х120мм2	130	3.0
K4	10/0.4 кВ-ийн Төлөвлөж буй дэд өртөө ХТП.D-6 2х800кВА секц №2 2.2	Төлөвлөж буй барилгын оролт-2	201.3	327.5	YJLV23-1кВ	3х185+ 1х120мм2	130	3.0
K5	10/0.4 кВ-ийн Төлөвлөж буй дэд өртөө ХТП.D-6 2х800кВА секц №1 1.3	Төлөвлөж буй барилгын оролт-1	201.3	327.5	YJLV23-1кВ	3х240+ 1х120мм2	220	4.0
K6	10/0.4 кВ-ийн Төлөвлөж буй дэд өртөө ХТП.D-6 2х800кВА секц №2 2.3	Төлөвлөж буй барилгын оролт-2	201.3	327.5	YJLV23-1кВ	3х240+ 1х120мм2	220	4.0
K7	10/0.4 кВ-ийн Төлөвлөж буй дэд өртөө ХТП.D-6 2х800кВА секц №1 1.4	Төлөвлөж буй барилгын оролт-1	170.0	287.2	YJLV23-1кВ	3х240+ 1х120мм2	210	3.2
K8	10/0.4 кВ-ийн Төлөвлөж буй дэд өртөө ХТП.D-6 2х800кВА секц №2 2.4	Төлөвлөж буй барилгын оролт-2	170.0	287.2	YJLV23-1кВ	3х240+ 1х120мм2	210	3.2

Энэхүү зураг нь "ББСМО"ХХК-ийн ОЮУНЫ ӨМЧ тул зохиогчийн зөвшөөрөлгүйгээр өөрчлөх болон ашиглахыг хориглоно.

Ye шат:		АЖЛЫН ЗУРАГ
ББСМО ЗУРАГ ТӨСӨЛ, ЗӨВЛӨХ ҮЙЛЧИЛГЭЭ		Хаяг: БЗД, 30-р хороо "ББСМО"ХХК-н байр Утас:77116139,99116139, 95103339 И-мэйл: info@bbsmo.mn bbsmo08@gmail.com Вэб: BBSMO.mn
Захирал		Б.Сүнжидмаа
Инженер		Б.Эрдэнэчимэг
Гүйцэтгэсэн		Б.Эрдэнэчимэг
Шалгасан		Б.Батдэлгэр

УЛААНБААТАР ХОТ, ЧИНГЭЛТЭЙ ДҮҮРЭГ 14,18-Р ХОРОО, СҮХБААТАР ДҮҮРЭГ 14-Р ХОРОО
СЭЛБЭ ДЭД ТӨВ БАРИЛГАХИЛТЫН ТӨСӨЛ 0.4кВ-ИЙН ГАДНА ЦАХИЛГААН ХАНГАМЖ

Материалын түүвэр. D-6

Масштаб: М1:	Зургийн дугаар: ГЦ-11	Хуудас: 26
ЕГ Шифр: ББ-01/2025	ТГ Шифр:	Огноо: 2025

A3

МАТЕРИАЛЫН ТҮҮВЭР-D-18

Д/д	Нэр	Маяг	Хэмжих нэгж	Тоо	Тайлбар
	0.4кВ-ийн кабель шугам				
1	1.0кВ-ийн (3х185+1х120)мм2 хөндлөн огтлолтой XLPE бүрхүүлтэй дөрвөн судалт хүчний хөнгөн цагаан голтой, хуягласан кабель.	YJLV23-1.0кВ	м	720	
2	1.0кВ-ийн (3х50+1х25)мм2 хөндлөн огтлолтой XLPE бүрхүүлтэй дөрвөн судалт хүчний хөнгөн цагаан голтой, хуягласан кабель.	YJLV23-1.0кВ	м	370	
3	Кабелийн төгсгөвчтэй цорго 185мм2		ш	16	
4	Кабелийн төгсгөвчтэй цорго 50мм2		ш	4	
5	Дундын муфт		ш	2	
6	Цайрдсан ган хоолой	ф=108х4.0мм	м	472	
7	Ган хоолойн чигжээс		ком	78	
8	Элс		м³	160	
9	Тоосго		ш	22195	
10	Кабелийн тэмдэг		ш	16	
11	Хяналтын тууз		м	370	

ИНЖЕНЕРИЙН ШУГАМТАЙ КАБЕЛЬ ШУГАМ ОГТЛОЛЦОХ ХҮСНЭГТ

Д/д	Огтлолцсон цэгийн нэр	Огтлолуох гүн /м/	Огтлолцох урт /м/	Кабелийн тоо	Яндагийн диаметр	Тайлбар
1	Төлөвлөж буй явган хүний зам, зам	-0.7	15	2	ф=108х4.0мм	Цайрдсан ган хоолой
2	Төлөвлөж буй явган хүний зам, зам	-0.7	11	2	ф=108х4.0мм	Цайрдсан ган хоолой
3	Төлөвлөж буй явган хүний зам, дулааны шугам	-0.7	10	4	ф=108х4.0мм	Цайрдсан ган хоолой
4	Төлөвлөж буй явган хүний зам	-0.7	4	4	ф=108х4.0мм	Цайрдсан ган хоолой
5	Төлөвлөж буй явган хүний зам, зам	-0.7	11	2	ф=108х4.0мм	Цайрдсан ган хоолой
6	Төлөвлөж буй явган хүний зам	-0.7	6	6	ф=108х4.0мм	Цайрдсан ган хоолой
7	Төлөвлөж буй явган хүний зам, зам	-0.7	17	2	ф=108х4.0мм	Цайрдсан ган хоолой
8	Төлөвлөж буй явган хүний зам	-0.7	5	6	ф=108х4.0мм	Цайрдсан ган хоолой
9	Төлөвлөж буй явган хүний зам	-0.7	5	2	ф=108х4.0мм	Цайрдсан ган хоолой
10	Төлөвлөж буй зам	-0.7	30	2	ф=108х4.0мм	Цайрдсан ган хоолой
11	Төлөвлөж буй явган хүний зам	-0.7	5	2	ф=108х4.0мм	Цайрдсан ган хоолой
12	Төлөвлөж буй бохир усны шугам	-0.7	1	2	ф=108х4.0мм	Цайрдсан ган хоолой
13	Төлөвлөж буй холбооны шугам	-0.7	1	2	ф=108х4.0мм	Цайрдсан ган хоолой
14	Төлөвлөж буй бохир усны шугам	-0.7	1	2	ф=108х4.0мм	Цайрдсан ган хоолой
15	Төлөвлөж буй явган хүний зам	-0.7	6	2	ф=108х4.0мм	Цайрдсан ган хоолой
16	Төлөвлөж буй бохир усны шугам	-0.7	1	2	ф=108х4.0мм	Цайрдсан ган хоолой
17	Төлөвлөж буй явган хүний зам	-0.7	15	2	ф=108х4.0мм	Цайрдсан ган хоолой
18	Төлөвлөж буй явган хүний зам	-0.7	20	2	ф=108х4.0мм	Цайрдсан ган хоолой
19	Төлөвлөж буй холбооны шугам	-0.7	1	2	ф=108х4.0мм	Цайрдсан ган хоолой
20	Төлөвлөж буй бохир усны шугам	-0.7	1	2	ф=108х4.0мм	Цайрдсан ган хоолой
21	Төлөвлөж буй бохир усны шугам	-0.7	1	2	ф=108х4.0мм	Цайрдсан ган хоолой
22	Төлөвлөж цахилгааны кабель шугам	-0.7	1	2	ф=108х4.0мм	Цайрдсан ган хоолой
23	Төлөвлөж буй явган хүний зам, зам	-0.7	57	1	ф=108х4.0мм	Цайрдсан ган хоолой
24	Төлөвлөж буй зам	-0.7	7	1	ф=108х4.0мм	Цайрдсан ган хоолой

КАБЕЛИЙН ХҮСНЭГТ

Кабел-ийн тэмдэг-лэгээ	Чиглэл		Тооцооны чадал /Зургаар/		Кабель /Зургаар/			
	Эхлэл	Төгсгөл	Pт, /кВт/	Iт, /А/	Маяг	Хөндлөн огтлол	Урт, /м/	U, /%/
	D бүсчлэл /ХТП-D-18. 2х800кВА/							
K1	10/0.4 кВ-ийн Төлөвлөж буй дэд өртөө ХТП.D-18 2х800кВА секц №1 1.1	Төлөвлөж буй барилгын оролт-1	201.2	327.5	YJLV23-1кВ	3х185+ 1х120мм2	60	1.4
K2	10/0.4 кВ-ийн Төлөвлөж буй дэд өртөө ХТП.D-18 2х800кВА секц №2 2.1	Төлөвлөж буй барилгын оролт-2	201.2	327.5	YJLV23-1кВ	3х185+ 1х120мм2	60	1.4
K3	10/0.4 кВ-ийн Төлөвлөж буй дэд өртөө ХТП.D-18 2х800кВА секц №1 1.2	Төлөвлөж буй барилгын оролт-1	201.2	327.5	YJLV23-1кВ	3х185+ 1х120мм2	70	1.7
K4	10/0.4 кВ-ийн Төлөвлөж буй дэд өртөө ХТП.D-18 2х800кВА секц №2 2.2	Төлөвлөж буй барилгын оролт-2	201.2	327.5	YJLV23-1кВ	3х185+ 1х120мм2	70	1.7
K5	10/0.4 кВ-ийн Төлөвлөж буй дэд өртөө ХТП.D-18 2х800кВА секц №1 1.3	Төлөвлөж буй барилгын оролт-1	201.2	327.5	YJLV23-1кВ	3х185+ 1х120мм2	115	2.7
K6	10/0.4 кВ-ийн Төлөвлөж буй дэд өртөө ХТП.D-18 2х800кВА секц №2 2.3	Төлөвлөж буй барилгын оролт-2	201.2	327.5	YJLV23-1кВ	3х185+ 1х120мм2	115	2.7
K7	10/0.4 кВ-ийн Төлөвлөж буй дэд өртөө ХТП.D-18 2х800кВА секц №1 1.4	Төлөвлөж буй барилгын оролт-1	201.2	327.5	YJLV23-1кВ	3х185+ 1х120мм2	115	2.7
K8	10/0.4 кВ-ийн Төлөвлөж буй дэд өртөө ХТП.D-18 2х800кВА секц №2 2.4	Төлөвлөж буй барилгын оролт-2	201.2	327.5	YJLV23-1кВ	3х185+ 1х120мм2	115	2.7
K9	10/0.4 кВ-ийн Төлөвлөж буй дэд өртөө ХТП.D-18 2х800кВА секц №1 1.5	Төлөвлөж буй барилгын оролт-1	40.0	71.6	YJLV23-1кВ	3х50+1х25 мм2	190	3.2
K10	10/0.4 кВ-ийн Төлөвлөж буй дэд өртөө ХТП.D-18 2х800кВА секц №2 2.5	Төлөвлөж буй барилгын оролт-2	40.0	71.6	YJLV23-1кВ	3х50+1х25 мм2	190	3.2
K11	10/0.4 кВ-ийн Төлөвлөж буй дэд өртөө ХТП.D-18 2х800кВА секц №1 1.6	Төлөвлөж буй барилгын оролт-1	3.1	5.2	YJLV23-1кВ	3х35+1х16 мм2	95	0.01

Энэхүү зураг нь "ББСМО"ХХК-ийн ОЮУНЫ ӨМЧ тул зохиогчийн эзэмшөөрөлгүйгээр өөрчлөх болон ашиглахыг хориглоно.

Ye шат:		АЖЛЫН ЗУРАГ
ББСМО ЗУРАГ ТӨСӨЛ, ЗӨВЛӨХ ҮЙЛЧИЛГЭЭ		Хаяг: БЗД, 30-р хороо "ББСМО"ХХК-н байр Утас:77116139,99116139, 95103339 И-мэйл: info@bbsmo.mn bbsmo08@gmail.com Вэб: BBSMO.mn
Захирал		Б.Сүнжидмаа
Инженер		Б.Эрдэнэчимэг
Гүйцэтгэсэн		Б.Эрдэнэчимэг
Шалгасан		Б.Батдэлгэр
УЛААНБААТАР ХОТ, ЧИНГЭЛТЭЙ ДҮҮРЭГ 14,18-Р ХОРОО, СҮХБААТАР ДҮҮРЭГ 14-Р ХОРОО СЭЛБЭ ДЭД ТӨВ БАРИЛГАЖИЛТЫН ТӨСӨЛ 0.4кВ-ИЙН ГАДНА ЦАХИЛГААН ХАНГАМЖ		
Материалын түүвэр. D-18		
Масштаб: М1:	Зургийн дугаар: ГЦ-12	Хуудас: 26
ЕГ Шифр: ББ-01/2025	ТГ Шифр:	Огноо: 2025

А3

МАТЕРИАЛЫН ТҮҮВЭР-D-19

Д/д	Нэр	Маяг	Хэмжих нэгж	Тоо	Тайлбар
	0.4кВ-ийн кабель шугам				
1	1.0кВ-ийн (3x185+1x120)мм2 хөндлөн огтлолтой XLPE бүрхүүлтэй дөрвөн судалт хүчний хөнгөн цагаан голтой, хуягласан кабель.	YJLV23-1.0кВ	м	1020	
2	1.0кВ-ийн (3x95+1x50)мм2 хөндлөн огтлолтой XLPE бүрхүүлтэй дөрвөн судалт хүчний хөнгөн цагаан голтой, хуягласан кабель.	YJLV23-1.0кВ	м	207	
3	Кабелийн төгсгөвчтэй цорго 185мм2		ш	24	
4	Кабелийн төгсгөвчтэй цорго 95мм2		ш	4	
5	Дундын муфт		ш	2	
6	Цайрдсан ган хоолой	ф=108x4.0мм	м	386	
7	Ган хоолойн чигжээс		ком	64	
8	Элс		м³	180	
9	Тоосго		ш	24541	
10	Кабелийн тэмдэг		ш	12	
11	Хяналтын тууз		м	626	

ИНЖЕНЕРИЙН ШУГАМТАЙ КАБЕЛЬ ШУГАМ ОГТЛОЛЦОХ ХҮСНЭГТ

Д/д	Огтолцсон цэгийн нэр	Огтолцох гүн /м/	Огтолцох урт /м/	Кабелийн тоо	Яндагийн диаметр	Тайлбар
1	Төлөвлөж буй явган хүний зам, зам	-0.7	11	1	ф=108x4.0мм	Цайрдсан ган хоолой
2	Төлөвлөж буй явган хүний зам, зам	-0.7	11	2	ф=108x4.0мм	Цайрдсан ган хоолой
3	Төлөвлөж буй явган хүний зам	-0.7	5	3	ф=108x4.0мм	Цайрдсан ган хоолой
4	Төлөвлөж буй явган хүний зам	-0.7	4	3	ф=108x4.0мм	Цайрдсан ган хоолой
5	Төлөвлөж буй явган хүний зам, зам	-0.7	11	2	ф=108x4.0мм	Цайрдсан ган хоолой
6	Төлөвлөж буй явган хүний зам	-0.7	6	1	ф=108x4.0мм	Цайрдсан ган хоолой
7	Төлөвлөж буй явган хүний зам, зам	-0.7	10	1	ф=108x4.0мм	Цайрдсан ган хоолой
8	Төлөвлөж буй явган хүний зам, зам	-0.7	7	4	ф=108x4.0мм	Цайрдсан ган хоолой
9	Төлөвлөж буй явган хүний зам	-0.7	4	6	ф=108x4.0мм	Цайрдсан ган хоолой
10	Төлөвлөж буй явган хүний зам	-0.7	2	4	ф=108x4.0мм	Цайрдсан ган хоолой
11	Төлөвлөж буй явган хүний зам	-0.7	2	6	ф=108x4.0мм	Цайрдсан ган хоолой
12	Төлөвлөж буй явган хүний зам	-0.7	2	4	ф=108x4.0мм	Цайрдсан ган хоолой
13	Төлөвлөж буй явган хүний зам	-0.7	45	4	ф=108x4.0мм	Цайрдсан ган хоолой
14	Төлөвлөж буй явган хүний зам, зам	-0.7	7	4	ф=108x4.0мм	Цайрдсан ган хоолой

КАБЕЛИЙН ХҮСНЭГТ

Кабел-ийн тэмдэг-лэгээ	Чиглэл		Тооцооны чадал /Зургаар/		Кабель /Зургаар/			
	Эхлэл	Төгсгөл	Pm, /кВт/	Im, /A/	Маяг	Хөндлөн огтлол	Урт, /м/	U, /%/
	D бүсчлэл /ХТП-D-19. 2x800кВА/							
K1	10/0.4 кВ-ийн Төлөвлөж буй дэд өртөө ХТП.D-20 2x800кВА секц №1 1.1	Төлөвлөж буй барилгын оролт-1	170.6	278.9	YJLV23-1кВ	3x185+ 1x120мм2	50	1.0
K2	10/0.4 кВ-ийн Төлөвлөж буй дэд өртөө ХТП.D-20 2x800кВА секц №2 2.1	Төлөвлөж буй барилгын оролт-2	170.6	278.9	YJLV23-1кВ	3x185+ 1x120мм2	50	1.0
K3	10/0.4 кВ-ийн Төлөвлөж буй дэд өртөө ХТП.D-20 2x800кВА секц №1 1.2	Төлөвлөж буй барилгын оролт-3	149.4	240.4	YJLV23-1кВ	3x185+ 1x120мм2	50	0.9
K4	10/0.4 кВ-ийн Төлөвлөж буй дэд өртөө ХТП.D-20 2x800кВА секц №2 2.2	Төлөвлөж буй барилгын оролт-4	149.4	240.4	YJLV23-1кВ	3x185+ 1x120мм2	50	0.9
K5	10/0.4 кВ-ийн Төлөвлөж буй дэд өртөө ХТП.D-20 2x800кВА секц №1 1.3	Төлөвлөж буй барилгын оролт-1	170.6	278.9	YJLV23-1кВ	3x185+ 1x120мм2	115	2.3
K6	10/0.4 кВ-ийн Төлөвлөж буй дэд өртөө ХТП.D-20 2x800кВА секц №2 2.3	Төлөвлөж буй барилгын оролт-2	170.6	278.9	YJLV23-1кВ	3x185+ 1x120мм2	115	2.3
K7	10/0.4 кВ-ийн Төлөвлөж буй дэд өртөө ХТП.D-20 2x800кВА секц №1 1.4	Төлөвлөж буй барилгын оролт-3	149.4	240.4	YJLV23-1кВ	3x185+ 1x120мм2	115	2.0
K8	10/0.4 кВ-ийн Төлөвлөж буй дэд өртөө ХТП.D-20 2x800кВА секц №2 2.4	Төлөвлөж буй барилгын оролт-4	149.4	240.4	YJLV23-1кВ	3x185+ 1x120мм2	115	2.0
K9	10/0.4 кВ-ийн Төлөвлөж буй дэд өртөө ХТП.D-20 2x800кВА секц №1 1.5	Төлөвлөж буй барилгын оролт-1	201.2	327.5	YJLV23-1кВ	3x185+ 1x120мм2	65	1.5
K10	10/0.4 кВ-ийн Төлөвлөж буй дэд өртөө ХТП.D-20 2x800кВА секц №2 2.5	Төлөвлөж буй барилгын оролт-2	201.2	327.5	YJLV23-1кВ	3x185+ 1x120мм2	65	1.5
K11	10/0.4 кВ-ийн Төлөвлөж буй дэд өртөө ХТП.D-20 2x800кВА секц №1 1.6	Төлөвлөж буй барилгын оролт-1	201.2	327.5	YJLV23-1кВ	3x185+ 1x120мм2	115	2.7
K12	10/0.4 кВ-ийн Төлөвлөж буй дэд өртөө ХТП.D-20 2x800кВА секц №2 2.6	Төлөвлөж буй барилгын оролт-2	201.2	327.5	YJLV23-1кВ	3x185+ 1x120мм2	115	2.7
K13	10/0.4 кВ-ийн Төлөвлөж буй дэд өртөө ХТП.D-20 2x800кВА секц №1 1.7	Төлөвлөж буй барилгын оролт-1	42.9	72.5	YJLV23-1кВ	3x95+1x50 мм2	75	0.7
K14	10/0.4 кВ-ийн Төлөвлөж буй дэд өртөө ХТП.D-20 2x800кВА секц №2 2.7	Төлөвлөж буй барилгын оролт-2	42.9	72.5	YJLV23-1кВ	3x95+1x50 мм2	132	1.3

Энэхүү зураг нь "ББСМО"ХХК-ийн ОЮУНЫ ӨМЧ тул зохиогчийн зөвшөөрөлгүйгээр өөрчлөх болон ашиглахыг хориглоно.

Ye шат:		АЖЛЫН ЗУРАГ
ББСМО ЗУРАГ ТӨСӨЛ, ЗӨВЛӨХ ҮЙЛЧИЛГЭЭ		Хаяг: БЗД, 30-р хороо "ББСМО"ХХК-н байр Утас:77116139,99116139, 95103339 И-мэйл: info@bbsmo.mn bbsmo08@gmail.com Вэб: BBSMO.mn
Захирал		Б.Сүнжидмаа
Инженер		Б.Эрдэнэчимэг
Гүйцэтгэсэн		Б.Эрдэнэчимэг
Шалгасан		Б.Батдэлгэр

УЛААНБААТАР ХОТ, ЧИНГЭЛТЭЙ ДҮҮРЭГ 14,18-Р ХОРОО, СҮХБААТАР ДҮҮРЭГ 14-Р ХОРОО
СЭЛБЭ ДЭД ТӨВ БАРИЛГАЖИЛТЫН ТӨСӨЛ 0.4кВ-ИЙН ГАДНА ЦАХИЛГААН ХАНГАМЖ

Материалын түүвэр. D-19

Масштаб:	Зургийн дугаар:	Хуудас:
M1:	ГЦ-13	26
ЕГ Шифр: ББ-01/2025	ТГ Шифр:	Огноо: 2025

A3

МАТЕРИАЛЫН ТҮҮВЭР-D-20

Д/д	Нэр	Маяг	Хэмжих нэгж	Тоо	Тайлбар
	0.4кВ-ийн кабель шугам				
1	1.0кВ-ийн (3х185+1х120)мм2 хөндлөн огтлолтой XLPE бүрхүүлтэй дөрвөн судалт хүчний хөнгөн цагаан голтой, хуягласан кабель.	YJLV23-1.0кВ	м	1020	
2	1.0кВ-ийн (3х95+1х50)мм2 хөндлөн огтлолтой XLPE бүрхүүлтэй дөрвөн судалт хүчний хөнгөн цагаан голтой, хуягласан кабель.	YJLV23-1.0кВ	м	207	
3	1.0кВ-ийн (3х35+1х16)мм2 хөндлөн огтлолтой XLPE бүрхүүлтэй дөрвөн судалт хүчний хөнгөн цагаан голтой, хуягласан кабель.	YJLV23-1.0кВ	м	115	
4	Кабелийн төгсгөвчтэй цорго 185мм2		ш	24	
5	Кабелийн төгсгөвчтэй цорго 95мм2		ш	4	
6	Кабелийн төгсгөвчтэй цорго 35мм2		ш	2	
7	Дундын муфт		ш	2	
8	Цайрдсан ган хоолой	ф=108х4.0мм	м	459	
9	Ган хоолойн чигжээс		ком	77	
10	Элс		$м^3$	193	
11	Тоосго		ш	26841	
12	Кабелийн тэмдэг		ш	16	
13	Хяналтын туяз		м	742	

ИНЖЕНЕРИЙН ШУГАМТАЙ КАБЕЛЬ ШУГАМ ОГТЛОЛЦОХ ХҮСНЭГТ

Д/д	Огтлолцсон цэгийн нэр	Огтлолуох гүн /м/	Огтлолцох урт /м/	Кабелийн тоо	Яндагийн диаметр	Тайлбар
1	Төлөвлөж буй явган хүний зам, зам	-0.7	11	1	ф=108х4.0мм	Цайрдсан ган хоолой
2	Төлөвлөж буй явган хүний зам, зам	-0.7	11	2	ф=108х4.0мм	Цайрдсан ган хоолой
3	Төлөвлөж буй явган хүний зам	-0.7	5	3	ф=108х4.0мм	Цайрдсан ган хоолой
4	Төлөвлөж буй явган хүний зам	-0.7	4	3	ф=108х4.0мм	Цайрдсан ган хоолой
5	Төлөвлөж буй явган хүний зам, зам	-0.7	11	2	ф=108х4.0мм	Цайрдсан ган хоолой
6	Төлөвлөж буй явган хүний зам	-0.7	6	1	ф=108х4.0мм	Цайрдсан ган хоолой
7	Төлөвлөж буй явган хүний зам, зам	-0.7	10	1	ф=108х4.0мм	Цайрдсан ган хоолой
8	Төлөвлөж буй явган хүний зам, зам	-0.7	7	4	ф=108х4.0мм	Цайрдсан ган хоолой
9	Төлөвлөж буй явган хүний зам	-0.7	4	6	ф=108х4.0мм	Цайрдсан ган хоолой
10	Төлөвлөж буй явган хүний зам	-0.7	2	4	ф=108х4.0мм	Цайрдсан ган хоолой
11	Төлөвлөж буй явган хүний зам	-0.7	2	6	ф=108х4.0мм	Цайрдсан ган хоолой
12	Төлөвлөж буй явган хүний зам	-0.7	2	4	ф=108х4.0мм	Цайрдсан ган хоолой
13	Төлөвлөж буй явган хүний зам	-0.7	45	4	ф=108х4.0мм	Цайрдсан ган хоолой
14	Төлөвлөж буй явган хүний зам, зам	-0.7	7	4	ф=108х4.0мм	Цайрдсан ган хоолой
15	Төлөвлөж буй явган хүний зам	-0.7	70	1	ф=108х4.0мм	Цайрдсан ган хоолой
16	Төлөвлөж буй дулааны шугам	-0.7	3	1	ф=108х4.0мм	Цайрдсан ган хоолой

КАБЕЛИЙН ХҮСНЭГТ

Кабел-ийн тэмдэг-лэгээ	Чиглэл		Тооцооны чадал /Зургаар/		Кабель /Зургаар/			
	Эхлэл	Төгсгөл	Pm, /кВт/	Im, /A/	Маяг	Хөндлөн огтлол	Урт, /м/	U, /%/
	D бүсчлэл /ХТП-D-20. 2х800кВА/							
K1	10/0.4 кВ-ийн Төлөвлөж буй дэд өртөө ХТП.D-20 2х800кВА секц №1 1.1	Төлөвлөж буй барилгын оролт-1	170.6	278.9	YJLV23-1кВ	3х185+ 1х120мм2	50	1.0
K2	10/0.4 кВ-ийн Төлөвлөж буй дэд өртөө ХТП.D-20 2х800кВА секц №2 2.1	Төлөвлөж буй барилгын оролт-2	170.6	278.9	YJLV23-1кВ	3х185+ 1х120мм2	50	1.0
K3	10/0.4 кВ-ийн Төлөвлөж буй дэд өртөө ХТП.D-20 2х800кВА секц №1 1.2	Төлөвлөж буй барилгын оролт-3	149.4	240.4	YJLV23-1кВ	3х185+ 1х120мм2	50	0.9
K4	10/0.4 кВ-ийн Төлөвлөж буй дэд өртөө ХТП.D-20 2х800кВА секц №2 2.2	Төлөвлөж буй барилгын оролт-4	149.4	240.4	YJLV23-1кВ	3х185+ 1х120мм2	50	0.9
K5	10/0.4 кВ-ийн Төлөвлөж буй дэд өртөө ХТП.D-20 2х800кВА секц №1 1.3	Төлөвлөж буй барилгын оролт-1	170.6	278.9	YJLV23-1кВ	3х185+ 1х120мм2	115	2.3
K6	10/0.4 кВ-ийн Төлөвлөж буй дэд өртөө ХТП.D-20 2х800кВА секц №2 2.3	Төлөвлөж буй барилгын оролт-2	170.6	278.9	YJLV23-1кВ	3х185+ 1х120мм2	115	2.3
K7	10/0.4 кВ-ийн Төлөвлөж буй дэд өртөө ХТП.D-20 2х800кВА секц №1 1.4	Төлөвлөж буй барилгын оролт-3	149.4	240.4	YJLV23-1кВ	3х185+ 1х120мм2	115	2.0
K8	10/0.4 кВ-ийн Төлөвлөж буй дэд өртөө ХТП.D-20 2х800кВА секц №2 2.4	Төлөвлөж буй барилгын оролт-4	149.4	240.4	YJLV23-1кВ	3х185+ 1х120мм2	115	2.0
K9	10/0.4 кВ-ийн Төлөвлөж буй дэд өртөө ХТП.D-20 2х800кВА секц №1 1.5	Төлөвлөж буй барилгын оролт-1	201.2	327.5	YJLV23-1кВ	3х185+ 1х120мм2	65	1.5
K10	10/0.4 кВ-ийн Төлөвлөж буй дэд өртөө ХТП.D-20 2х800кВА секц №2 2.5	Төлөвлөж буй барилгын оролт-2	201.2	327.5	YJLV23-1кВ	3х185+ 1х120мм2	65	1.5
K11	10/0.4 кВ-ийн Төлөвлөж буй дэд өртөө ХТП.D-20 2х800кВА секц №1 1.6	Төлөвлөж буй барилгын оролт-1	201.2	327.5	YJLV23-1кВ	3х185+ 1х120мм2	115	2.7
K12	10/0.4 кВ-ийн Төлөвлөж буй дэд өртөө ХТП.D-20 2х800кВА секц №2 2.6	Төлөвлөж буй барилгын оролт-2	201.2	327.5	YJLV23-1кВ	3х185+ 1х120мм2	115	2.7
K13	10/0.4 кВ-ийн Төлөвлөж буй дэд өртөө ХТП.D-20 2х800кВА секц №1 1.7	Төлөвлөж буй барилгын оролт-1	42.9	72.5	YJLV23-1кВ	3х95+1х50 мм2	75	0.7
K14	10/0.4 кВ-ийн Төлөвлөж буй дэд өртөө ХТП.D-20 2х800кВА секц №2 2.7	Төлөвлөж буй барилгын оролт-2	42.9	72.5	YJLV23-1кВ	3х95+1х50 мм2	132	1.3
K15	10/0.4 кВ-ийн Төлөвлөж буй дэд өртөө ХТП.D-20 2х800кВА секц №1 1.8	Төлөвлөж буй барилгын оролт-1	12.9	23.1	YJLV23-1кВ	3х95+1х50 мм2	115	0.9

Энэхүү зураг нь "ББСМО"ХХК-ийн ОЮУНЫ ӨМЧ тул зохиогчийн эрхшөөрөлгүйгээр өөрчлөх болон ашиглахыг хориглоно.

Ye шат:		АЖЛЫН ЗУРАГ
ББСМО ЗУРАГ ТӨСӨЛ, ЗӨВЛӨХ ҮЙЛЧИЛГЭЭ		Хаяг: БЗД, 30-р хороо "ББСМО"ХХК-н байр Утас:77116139,99116139, 95103339 И-мэйл: info@bbsmo.mn bbsmo08@gmail.com Вэб: BBSMO.mn
Захирал		Б.Сунжидмаа
Инженер		Б.Эрдэнэчимэг
Гүйцэтгэсэн		Б.Эрдэнэчимэг
Шалгасан		Б.Батдэлгэр

УЛААНБААТАР ХОТ, ЧИНГЭЛТЭЙ ДҮҮРЭГ 14,18-Р ХОРОО, СҮХБААТАР ДҮҮРЭГ 14-Р ХОРОО
СЭЛБЭ ДЭД ТӨВ БАРИЛГАЖИЛТЫН ТӨСӨЛ 0.4кВ-ИЙН ГАДНА ЦАХИЛГААН ХАНГАМЖ

Материалын түүвэр. D-20

Масштаб: М1:	Зургийн дугаар: ГЦ-14	Хуудас: 26
ЕГ Шифр: ББ-01/2025	ТГ Шифр:	Огноо: 2025

А3

МАТЕРИАЛЫН ТҮҮВЭР-D-21

Д/д	Нэр	Маяг	Хэмжих нэгж	Тоо	Тайлбар
	0.4кВ-ийн кабель шугам				
1	1.0кВ-ийн (3x185+1x120)мм2 хөндлөн огтлолтой XLPE бүрхүүлтэй дөрвөн судалт хүчний хөнгөн цагаан голтой, хуягласан кабель.	YJLV23-1.0кВ	м	1020	
2	1.0кВ-ийн (3x95+1x50)мм2 хөндлөн огтлолтой XLPE бүрхүүлтэй дөрвөн судалт хүчний хөнгөн цагаан голтой, хуягласан кабель.	YJLV23-1.0кВ	м	207	
3	Кабелийн төгсгөвчтэй цорго 185мм2		ш	24	
4	Кабелийн төгсгөвчтэй цорго 95мм2		ш	4	
5	Дундын муфт		ш	2	
6	Цайрдсан ган хоолой	ф=108x4.0мм	м	386	
7	Ган хоолойн чигжээс		ком	64	
8	Элс		м³	180	
9	Тоосго		ш	24541	
10	Кабелийн тэмдэг		ш	12	
11	Хяналтын тууз		м	626	

ИНЖЕНЕРИЙН ШУГАМТАЙ КАБЕЛЬ ШУГАМ ОГТЛОЛЦОХ ХҮСНЭГТ

Д/д	Огтлолцсон цэгийн нэр	Огтлолуох гүн /м/	Огтлолцох урт /м/	Кабелийн тоо	Яндагийн диаметр	Тайлбар
1	Төлөвлөж буй явган хүний зам, зам	-0.7	11	1	ф=108x4.0мм	Цайрдсан ган хоолой
2	Төлөвлөж буй явган хүний зам, зам	-0.7	11	2	ф=108x4.0мм	Цайрдсан ган хоолой
3	Төлөвлөж буй явган хүний зам	-0.7	5	3	ф=108x4.0мм	Цайрдсан ган хоолой
4	Төлөвлөж буй явган хүний зам	-0.7	4	3	ф=108x4.0мм	Цайрдсан ган хоолой
5	Төлөвлөж буй явган хүний зам, зам	-0.7	11	2	ф=108x4.0мм	Цайрдсан ган хоолой
6	Төлөвлөж буй явган хүний зам	-0.7	6	1	ф=108x4.0мм	Цайрдсан ган хоолой
7	Төлөвлөж буй явган хүний зам, зам	-0.7	10	1	ф=108x4.0мм	Цайрдсан ган хоолой
8	Төлөвлөж буй явган хүний зам, зам	-0.7	7	4	ф=108x4.0мм	Цайрдсан ган хоолой
9	Төлөвлөж буй явган хүний зам	-0.7	4	6	ф=108x4.0мм	Цайрдсан ган хоолой
10	Төлөвлөж буй явган хүний зам	-0.7	2	4	ф=108x4.0мм	Цайрдсан ган хоолой
11	Төлөвлөж буй явган хүний зам	-0.7	2	6	ф=108x4.0мм	Цайрдсан ган хоолой
12	Төлөвлөж буй явган хүний зам	-0.7	2	4	ф=108x4.0мм	Цайрдсан ган хоолой
13	Төлөвлөж буй явган хүний зам	-0.7	45	4	ф=108x4.0мм	Цайрдсан ган хоолой
14	Төлөвлөж буй явган хүний зам, зам	-0.7	7	4	ф=108x4.0мм	Цайрдсан ган хоолой

КАБЕЛИЙН ХҮСНЭГТ

Кабел-ийн тэмдэг-лэгээ	Чиглэл		Тооцооны чадал /Зургаар/		Кабель /Зургаар/			
	Эхлэл	Төгсгөл	Pm, /кВт/	Im, /A/	Маяг	Хөндлөн огтлол	Урт, /м/	U, /%/
	D бүсчлэл /ХТП-D-21. 2x800кВА/							
K1	10/0.4 кВ-ийн Төлөвлөж буй дэд өртөө ХТП.D-21 2x800кВА секц №1 1.1	Төлөвлөж буй барилгын оролт-1	170.6	278.9	YJLV23-1кВ	3x185+1x120мм2	50	1.0
K2	10/0.4 кВ-ийн Төлөвлөж буй дэд өртөө ХТП.D-21 2x800кВА секц №2 2.1	Төлөвлөж буй барилгын оролт-2	170.6	278.9	YJLV23-1кВ	3x185+1x120мм2	50	1.0
K3	10/0.4 кВ-ийн Төлөвлөж буй дэд өртөө ХТП.D-21 2x800кВА секц №1 1.2	Төлөвлөж буй барилгын оролт-3	149.4	240.4	YJLV23-1кВ	3x185+1x120мм2	50	0.9
K4	10/0.4 кВ-ийн Төлөвлөж буй дэд өртөө ХТП.D-21 2x800кВА секц №2 2.2	Төлөвлөж буй барилгын оролт-4	149.4	240.4	YJLV23-1кВ	3x185+1x120мм2	50	0.9
K5	10/0.4 кВ-ийн Төлөвлөж буй дэд өртөө ХТП.D-21 2x800кВА секц №1 1.3	Төлөвлөж буй барилгын оролт-1	170.6	278.9	YJLV23-1кВ	3x185+1x120мм2	115	2.3
K6	10/0.4 кВ-ийн Төлөвлөж буй дэд өртөө ХТП.D-21 2x800кВА секц №2 2.3	Төлөвлөж буй барилгын оролт-2	170.6	278.9	YJLV23-1кВ	3x185+1x120мм2	115	2.3
K7	10/0.4 кВ-ийн Төлөвлөж буй дэд өртөө ХТП.D-21 2x800кВА секц №1 1.4	Төлөвлөж буй барилгын оролт-3	149.4	240.4	YJLV23-1кВ	3x185+1x120мм2	115	2.0
K8	10/0.4 кВ-ийн Төлөвлөж буй дэд өртөө ХТП.D-21 2x800кВА секц №2 2.4	Төлөвлөж буй барилгын оролт-4	149.4	240.4	YJLV23-1кВ	3x185+1x120мм2	115	2.0
K9	10/0.4 кВ-ийн Төлөвлөж буй дэд өртөө ХТП.D-21 2x800кВА секц №1 1.5	Төлөвлөж буй барилгын оролт-1	201.2	327.5	YJLV23-1кВ	3x185+1x120мм2	65	1.5
K10	10/0.4 кВ-ийн Төлөвлөж буй дэд өртөө ХТП.D-21 2x800кВА секц №2 2.5	Төлөвлөж буй барилгын оролт-2	201.2	327.5	YJLV23-1кВ	3x185+1x120мм2	65	1.5
K11	10/0.4 кВ-ийн Төлөвлөж буй дэд өртөө ХТП.D-21 2x800кВА секц №1 1.6	Төлөвлөж буй барилгын оролт-1	201.2	327.5	YJLV23-1кВ	3x185+1x120мм2	115	2.7
K12	10/0.4 кВ-ийн Төлөвлөж буй дэд өртөө ХТП.D-21 2x800кВА секц №2 2.6	Төлөвлөж буй барилгын оролт-2	201.2	327.5	YJLV23-1кВ	3x185+1x120мм2	115	2.7
K13	10/0.4 кВ-ийн Төлөвлөж буй дэд өртөө ХТП.D-21 2x800кВА секц №1 1.7	Төлөвлөж буй барилгын оролт-1	42.9	72.5	YJLV23-1кВ	3x95+1x50 мм2	75	0.7
K14	10/0.4 кВ-ийн Төлөвлөж буй дэд өртөө ХТП.D-21 2x800кВА секц №2 2.7	Төлөвлөж буй барилгын оролт-2	42.9	72.5	YJLV23-1кВ	3x95+1x50 мм2	132	1.3

Энэхүү зураг нь "ББСМО"ХХК-ийн ОЮУНЫ ӨМЧ тул зохиогчийн эрхшөөрөлгүйгээр өөрчлөх болон ашиглахыг хориглоно.

Ye шат:		АЖЛЫН ЗУРАГ
ББСМО ЗУРАГ ТӨСӨЛ, ЗӨВЛӨХ ҮЙЛЧИЛГЭЭ		Хаяг: БЗД, 30-р хороо "ББСМО"ХХК-н байр Утас:77116139,99116139, 95103339 И-мэйл: info@bbsmo.mn bbsmo08@gmail.com Вэб: BBSMO.mn
Захирал		Б.Сүнжидмаа
Инженер		Б.Эрдэнэчимэг
Гүйцэтгэсэн		Б.Эрдэнэчимэг
Шалгасан		Б.Батдэлгэр

УЛААНБААТАР ХОТ, ЧИНГЭЛТЭЙ ДҮҮРЭГ 14,18-Р ХОРОО, СҮХБААТАР ДҮҮРЭГ 14-Р ХОРОО
СЭЛБЭ ДЭД ТӨВ БАРИЛГАЖИЛТЫН ТӨСӨЛ 0.4кВ-ИЙН ГАДНА ЦАХИЛГААН ХАНГАМЖ

Материалын түүвэр. D-21

Масштаб: М1:	Зургийн дугаар: ГЦ-15	Хуудас: 26
ЕГ Шифр: ББ-01/2025	ТГ Шифр:	Огноо: 2025

А3

МАТЕРИАЛЫН ТҮҮВЭР-D-22

Д/д	Нэр	Маяг	Хэмжих нэгж	Тоо	Тайлбар
	0.4кВ-ийн кабель шугам				
1	1.0кВ-ийн (3х185+1х120)мм2 хөндлөн огтлолтой XLPE бүрхүүлтэй дөрвөн судалт хүчний хөнгөн цагаан голтой, хуягласан кабель.	YJLV23-1.0кВ	м	1020	
2	1.0кВ-ийн (3х95+1х50)мм2 хөндлөн огтлолтой XLPE бүрхүүлтэй дөрвөн судалт хүчний хөнгөн цагаан голтой, хуягласан кабель.	YJLV23-1.0кВ	м	207	
3	Кабелийн төгсгөвчтэй цорго 185мм2		ш	24	
4	Кабелийн төгсгөвчтэй цорго 95мм2		ш	4	
5	Дундын муфт		ш	2	
6	Цайрдсан ган хоолой	ф=108х4.0мм	м	386	
7	Ган хоолойн чигжээс		ком	64	
8	Элс		$м^3$	180	
9	Тоосго		ш	24541	
10	Кабелийн тэмдэг		ш	12	
11	Хяналтын тууз		м	626	

ИНЖЕНЕРИЙН ШУГАМТАЙ КАБЕЛЬ ШУГАМ ОГТЛОЛЦОХ ХҮСНЭГТ

Д/д	Огтолцсон цэгийн нэр	Огтолуох гүн /м/	Огтолцох урт /м/	Кабелийн тоо	Яндагийн диаметр	Тайлбар
1	Төлөвлөж буй явган хүний зам, зам	-0.7	11	1	ф=108х4.0мм	Цайрдсан ган хоолой
2	Төлөвлөж буй явган хүний зам, зам	-0.7	11	2	ф=108х4.0мм	Цайрдсан ган хоолой
3	Төлөвлөж буй явган хүний зам	-0.7	5	3	ф=108х4.0мм	Цайрдсан ган хоолой
4	Төлөвлөж буй явган хүний зам	-0.7	4	3	ф=108х4.0мм	Цайрдсан ган хоолой
5	Төлөвлөж буй явган хүний зам, зам	-0.7	11	2	ф=108х4.0мм	Цайрдсан ган хоолой
6	Төлөвлөж буй явган хүний зам	-0.7	6	1	ф=108х4.0мм	Цайрдсан ган хоолой
7	Төлөвлөж буй явган хүний зам, зам	-0.7	10	1	ф=108х4.0мм	Цайрдсан ган хоолой
8	Төлөвлөж буй явган хүний зам, зам	-0.7	7	4	ф=108х4.0мм	Цайрдсан ган хоолой
9	Төлөвлөж буй явган хүний зам	-0.7	4	6	ф=108х4.0мм	Цайрдсан ган хоолой
10	Төлөвлөж буй явган хүний зам	-0.7	2	4	ф=108х4.0мм	Цайрдсан ган хоолой
11	Төлөвлөж буй явган хүний зам	-0.7	2	6	ф=108х4.0мм	Цайрдсан ган хоолой
12	Төлөвлөж буй явган хүний зам	-0.7	2	4	ф=108х4.0мм	Цайрдсан ган хоолой
13	Төлөвлөж буй явган хүний зам	-0.7	45	4	ф=108х4.0мм	Цайрдсан ган хоолой
14	Төлөвлөж буй явган хүний зам, зам	-0.7	7	4	ф=108х4.0мм	Цайрдсан ган хоолой

КАБЕЛИЙН ХҮСНЭГТ

Кабел-ийн тэмдэг-лэгээ	Чиглэл		Тооцооны чадал /Зургаар/		Кабель /Зургаар/			
	Эхлэл	Төгсгөл	Pm, /кВт/	Im, /А/	Маяг	Хөндлөн огтлол	Урт, /м/	U, /%/
	D бүсчлэл /ХТП-D-22. 2х800кВА/							
K1	10/0.4 кВ-ийн Төлөвлөж буй дэд өртөө ХТП.D-22 2х800кВА секц №1 1.1	Төлөвлөж буй барилгын оролт-1	170.6	278.9	YJLV23-1кВ	3х185+1х120мм2	50	1.0
K2	10/0.4 кВ-ийн Төлөвлөж буй дэд өртөө ХТП.D-22 2х800кВА секц №2 2.1	Төлөвлөж буй барилгын оролт-2	170.6	278.9	YJLV23-1кВ	3х185+1х120мм2	50	1.0
K3	10/0.4 кВ-ийн Төлөвлөж буй дэд өртөө ХТП.D-22 2х800кВА секц №1 1.2	Төлөвлөж буй барилгын оролт-3	149.4	240.4	YJLV23-1кВ	3х185+1х120мм2	50	0.9
K4	10/0.4 кВ-ийн Төлөвлөж буй дэд өртөө ХТП.D-22 2х800кВА секц №2 2.2	Төлөвлөж буй барилгын оролт-4	149.4	240.4	YJLV23-1кВ	3х185+1х120мм2	50	0.9
K5	10/0.4 кВ-ийн Төлөвлөж буй дэд өртөө ХТП.D-22 2х800кВА секц №1 1.3	Төлөвлөж буй барилгын оролт-1	170.6	278.9	YJLV23-1кВ	3х185+1х120мм2	115	2.3
K6	10/0.4 кВ-ийн Төлөвлөж буй дэд өртөө ХТП.D-22 2х800кВА секц №2 2.3	Төлөвлөж буй барилгын оролт-2	170.6	278.9	YJLV23-1кВ	3х185+1х120мм2	115	2.3
K7	10/0.4 кВ-ийн Төлөвлөж буй дэд өртөө ХТП.D-22 2х800кВА секц №1 1.4	Төлөвлөж буй барилгын оролт-3	149.4	240.4	YJLV23-1кВ	3х185+1х120мм2	115	2.0
K8	10/0.4 кВ-ийн Төлөвлөж буй дэд өртөө ХТП.D-22 2х800кВА секц №2 2.4	Төлөвлөж буй барилгын оролт-4	149.4	240.4	YJLV23-1кВ	3х185+1х120мм2	115	2.0
K9	10/0.4 кВ-ийн Төлөвлөж буй дэд өртөө ХТП.D-22 2х800кВА секц №1 1.5	Төлөвлөж буй барилгын оролт-1	201.2	327.5	YJLV23-1кВ	3х185+1х120мм2	65	1.5
K10	10/0.4 кВ-ийн Төлөвлөж буй дэд өртөө ХТП.D-22 2х800кВА секц №2 2.5	Төлөвлөж буй барилгын оролт-2	201.2	327.5	YJLV23-1кВ	3х185+1х120мм2	65	1.5
K11	10/0.4 кВ-ийн Төлөвлөж буй дэд өртөө ХТП.D-22 2х800кВА секц №1 1.6	Төлөвлөж буй барилгын оролт-1	201.2	327.5	YJLV23-1кВ	3х185+1х120мм2	115	2.7
K12	10/0.4 кВ-ийн Төлөвлөж буй дэд өртөө ХТП.D-22 2х800кВА секц №2 2.6	Төлөвлөж буй барилгын оролт-2	201.2	327.5	YJLV23-1кВ	3х185+1х120мм2	115	2.7
K13	10/0.4 кВ-ийн Төлөвлөж буй дэд өртөө ХТП.D-22 2х800кВА секц №1 1.7	Төлөвлөж буй барилгын оролт-1	42.9	72.5	YJLV23-1кВ	3х95+1х50 мм2	75	0.7
K14	10/0.4 кВ-ийн Төлөвлөж буй дэд өртөө ХТП.D-22 2х800кВА секц №2 2.7	Төлөвлөж буй барилгын оролт-2	42.9	72.5	YJLV23-1кВ	3х95+1х50 мм2	132	1.3

Энэхүү зураг нь "ББСМО"ХХК-ийн ОЮУНЫ ӨМЧ тул зохиогчийн эрхшөөрөлгүйгээр өөрчлөх болон ашиглахыг хориглоно.

Ye шат:		АЖЛЫН ЗУРАГ
ББСМО ЗУРАГ ТӨСӨЛ, ЗӨВЛӨХ ҮЙЛЧИЛГЭЭ		Хаяг: БЗД, 30-р хороо "ББСМО"ХХК-н байр Утас:77116139,99116139, 95103339 И-мэйл: info@bbsmo.mn bbsmo08@gmail.com Вэб: BBSMO.mn
Захирал		Б.Сүнжидмаа
Инженер		Б.Эрдэнэчимэг
Гүйцэтгэсэн		Б.Эрдэнэчимэг
Шалгасан		Б.Батдэлгэр
УЛААНБААТАР ХОТ, ЧИНГЭЛТЭЙ ДҮҮРЭГ 14,18-Р ХОРОО, СҮХБААТАР ДҮҮРЭГ 14-Р ХОРОО СЭЛБЭ ДЭД ТӨВ БАРИЛГАЖИЛТЫН ТӨСӨЛ 0.4кВ-ИЙН ГАДНА ЦАХИЛГААН ХАНГАМЖ		
Материалын түүвэр. D-22		
Масштаб: М1:	Зургийн дугаар: ГЦ-16	Хуудас: 26
ЕГ Шифр: ББ-01/2025	ТГ Шифр:	Огноо: 2025

А3

0.4кВ-ИЙН КАБЕЛЬ ШУГАМЫН НЭГДСЭН ТРАСС. М.2000

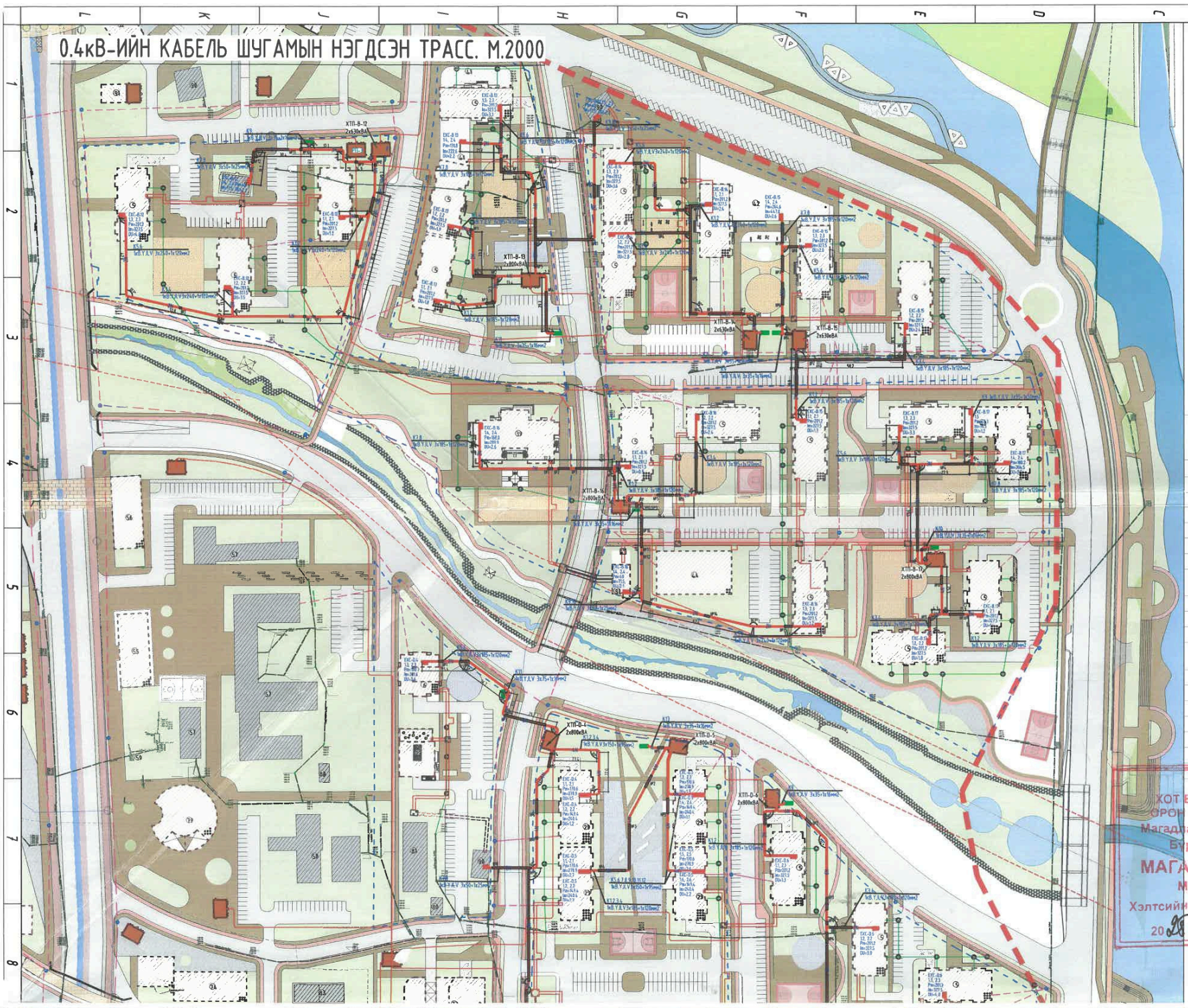

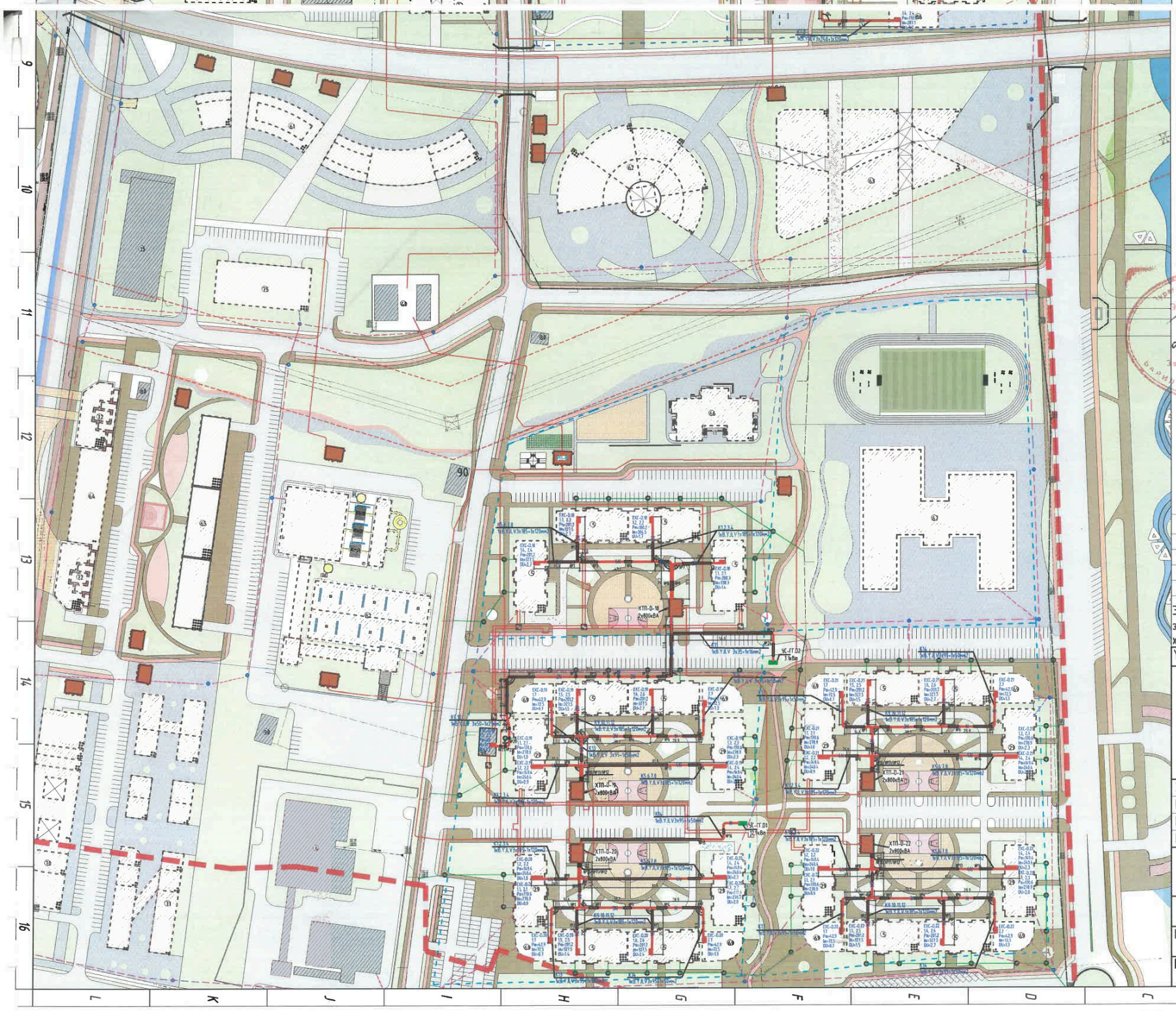

ЗӨВШӨӨРӨЛЦСӨН:

"УБЦТС"ХК-ний ерөнхий инженер

...../Т.Мөнхболд/

"НЗХГ"-ын БТХ-ийн дарын алban үүргийг түр орлон гүйцэтгэгч

...../М.Ичинхорлоо/

Нийслэлийн газар зохион байгуулалтын алban даргын алban үүргийг түр орлон гүйцэтгэгч

...../Г.Мөнхбаатар/

"ХБХСГ"-ын "ХБИДБТХ"-ийн Сэргээгдэх эрчим хүч хариуцсан мэргэжилтэн

...../Б.Оргил/

2025.08.13

Блокын дугаар	Давхрын тоо min	Давхрын тоо max	Зориулалт m	Барилгын тоо	1 орон сууцны блок дахь ерх	Нийт ерх
Багц-1						
5	2	9	Орон сууц	12	87	1044
29	2	12	Орон сууц	8	117	936
69	1	1	үйлчилгээ	8	0	0
59	1	1	ХТП, РП			
90	1	1	УДДТ			
66	2	2	цэцэрлэг	1	0	0
67	2	3	сургууль	1	0	0
Багц-2						
5	2	9	Орон сууц	12	87	1044
29	2	12	Орон сууц	19	117	2223
86	1	1	Цэвэрлэх байгууламж	1	0	0
59	1	1	ХТП, РП	1	60	60
90	1	1	УДДТ	1	24	24
6	1	12	Орон сууц	1	71	71
41	1	1	үйлчилгээ	1	0	0
42	1	1	үйлчилгээ	1	0	0
43	1	1	үйлчилгээ	1	0	0
44	1	4	Авто зогсоол	5	54	270

МОНГОЛ УЛС
ХОТ БАЙГУУЛАЛТ, БАРИЛГА, ОРОН СУУЦЖУУЛАЛТЫН ЯАМ
Магадлалын дүгнэлтийн нэр: Хорооны
Бүртгэлийн дугаар.....
МАГАДЛАЛ ХИЙГДСЭН
Магадлал харуулсан хуудас: 3 6
Хэлтсийн дарга: ..... /Гарын үсэг/
2025 оны 03 сарын 17 өдөр

Тулхүүр: 1 2 3 4 5 6

Тайлбар:

- Төлөвлөж буй барилга
- Одоо байгаа барилга
- Төлөвлөж буй авто зам, зогсоол
- Төлөвлөж буй явган хүний зам
- Зүлэгжүүлсэн талбай
- Дулаан, цэвэр усны шугам
- Бохир усны шугам
- Одоо байгаа авто зам, зогсоол
- 1-р Багц эдэлбэр газрын хэмжээ
- 2-р Багц эдэлбэр газрын хэмжээ
- W — 10кВ-н цахилгааны кабель
- N — 0.4 кВ-н цахилгаа. л кабель

5-50
2025.03.20.

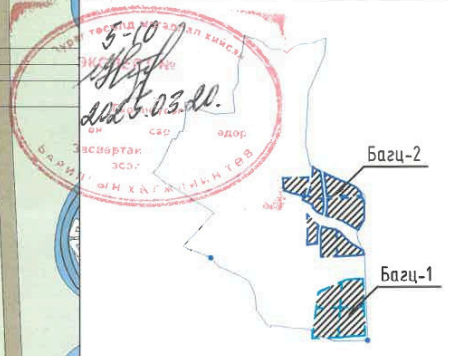

ЗӨВШӨӨРӨЛЦСӨН

ЕТ		Н.Мянганбаяр
ГД		Б.Солонго
УХАТ		Б.Болор
ГХД		Н.Пүрэвжаргал

Энэхүү зураг нь "ББСМО"ХХК-ийн ОЮУНЫ ӨМЧ тул зохиогчийн эрхийг хуулиар хамгаалагдсан.

Ye шат: АЖЛЫН ЗУРАГ

ББСМО
ЗУРАГ ТӨСӨЛ, ЗӨВЛӨХ ҮЙЛЧИЛГЭЭ
Хаяг: БЗД, 30-р хороо "ББСМО"ХХК-н байр
Утас:77116139,99116139, 95103339
И-мэйл: info@bbsmo.mn
bbsmo08@gmail.com
Вэб: BBSMO.mn

Захирал		Б.Сүнжидмаа
Инженер		Б.Эрдэнэчимэг
Гүйцэтгэсэн		Б.Эрдэнэчимэг
Шалгасан		Б.Батдэлгэр

УЛААНБААТАР ХОТ, ЧИНГЭЛТЭЙ ДҮҮРЭГ 14,18-Р ХОРОО, СҮХБААТАР ДҮҮРЭГ 14-Р ХОРОО
СЭЛБЭ ДЭД ТӨВ БАРИЛГАЖИЛТЫН ТӨСӨЛ 0.4кВ-ИЙН ГАДНА ЦАХИЛГААН ХАНГАМЖ

0.4кВ-ийн кабель шугамын нэгдсэн трасс

Масштаб: М1:2000	Зургийн дугаар: ГЦ-17	Хуудас: 26
ЕГ Шифр: ББ-01/2025	ТГ Шифр:	Огноо: 2025

0.4кВ-ийн КАБЕЛЬ ШУГАМЫН ТРАСС-1. М.1000

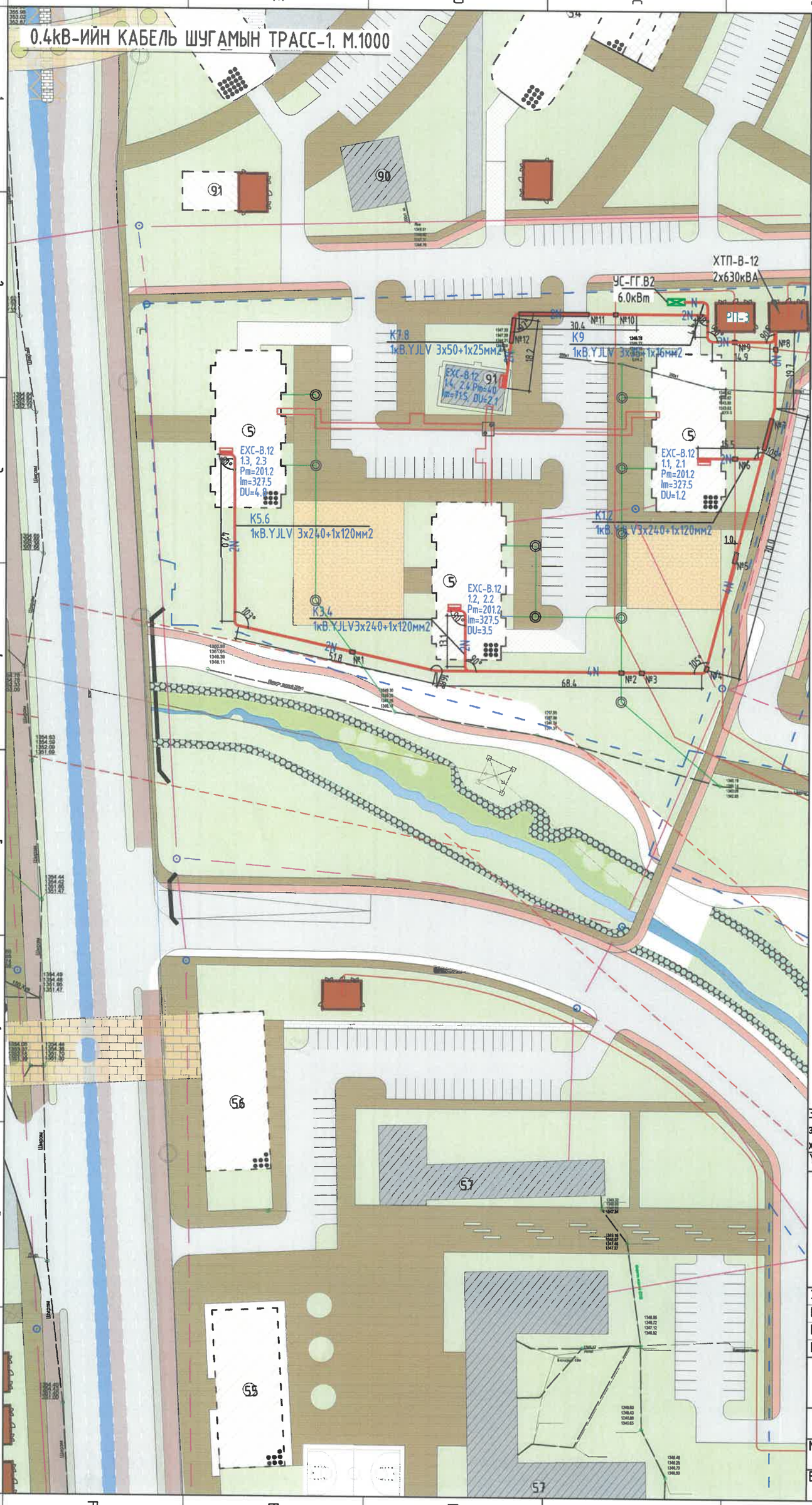

Таних тэмдэг

- Төлөвлөж буй барилга
- Одоо байгаа барилга
- Төлөвлөж буй авто зам, зогсоол /бетон/ ил зогсоол
- Төлөвлөж буй явган хүний зам
- Зүлэгжүүлсэн талбай
- Дулаан, цэвэр усны шугам
- Бохир усны шугам
- Одоо байгаа авто зам, зогсоол
- 1-р багц эдэлбэр газрын хэмжээ
- 2-р багц эдэлбэр газрын хэмжээ
- 10кВ-н цахилгааны кабель
- 0.4 кВ-н цахилгааны кабель

5-10
2025.03.20

Түлхүүр

1	2	3
	4	
5	6	

Энэхүү зураг нь "ББСМО"ХХК-ийн ОЮУНЫ ӨМЧ тул зохиогчийн эзэмшлийн эрхийг хуулиар хамгаалуулна.

Үе шат:	АЖЛЫН ЗУРАГ
ББСМО ЗУРАГ ТӨСӨЛ, ЗӨВЛӨХ ҮЙЛЧИЛГЭЭ	Хаяг: БЗД, 30-р хороо "ББСМО"ХХК-н байр Утас:77116139,99116139, 95103339 И-мэйл: info@bbsmo.mn bbsmo08@gmail.com Вэб: BBSMO.mn
Захирал	Б.Сүнжидмаа
Инженер	Б.Эрдэнэчимэг
Гүйцэтгэсэн	Б.Эрдэнэчимэг
Шалгасан	Б.Батдэлгэр

УЛААНБААТАР ХОТ, ЧИНГЭЛТЭЙ ДҮҮРЭГ 14,18-Р ХОРОО, СҮХБААТАР ДҮҮРЭГ 14-Р ХОРОО СЭЛБЭ ДЭД ТӨВ БАРИЛГАХИЛТЫН ТӨСӨЛ 0.4кВ-ИЙН ГАДНА ЦАХИЛГААН ХАНГАМЖ

0.4кВ-ийн кабель шугамын трасс-1 /Багц-2/

Масштаб: М1:1000	Зургийн дугаар: ГЦ-18	Хуудас: 26
ЕГ Шифр: ББ-01/2025	ТГ Шифр:	Огноо: 2025

0.4кВ-ИЙН КАБЕЛЬ ШУГАМЫН ТРАСС-2. М.1000

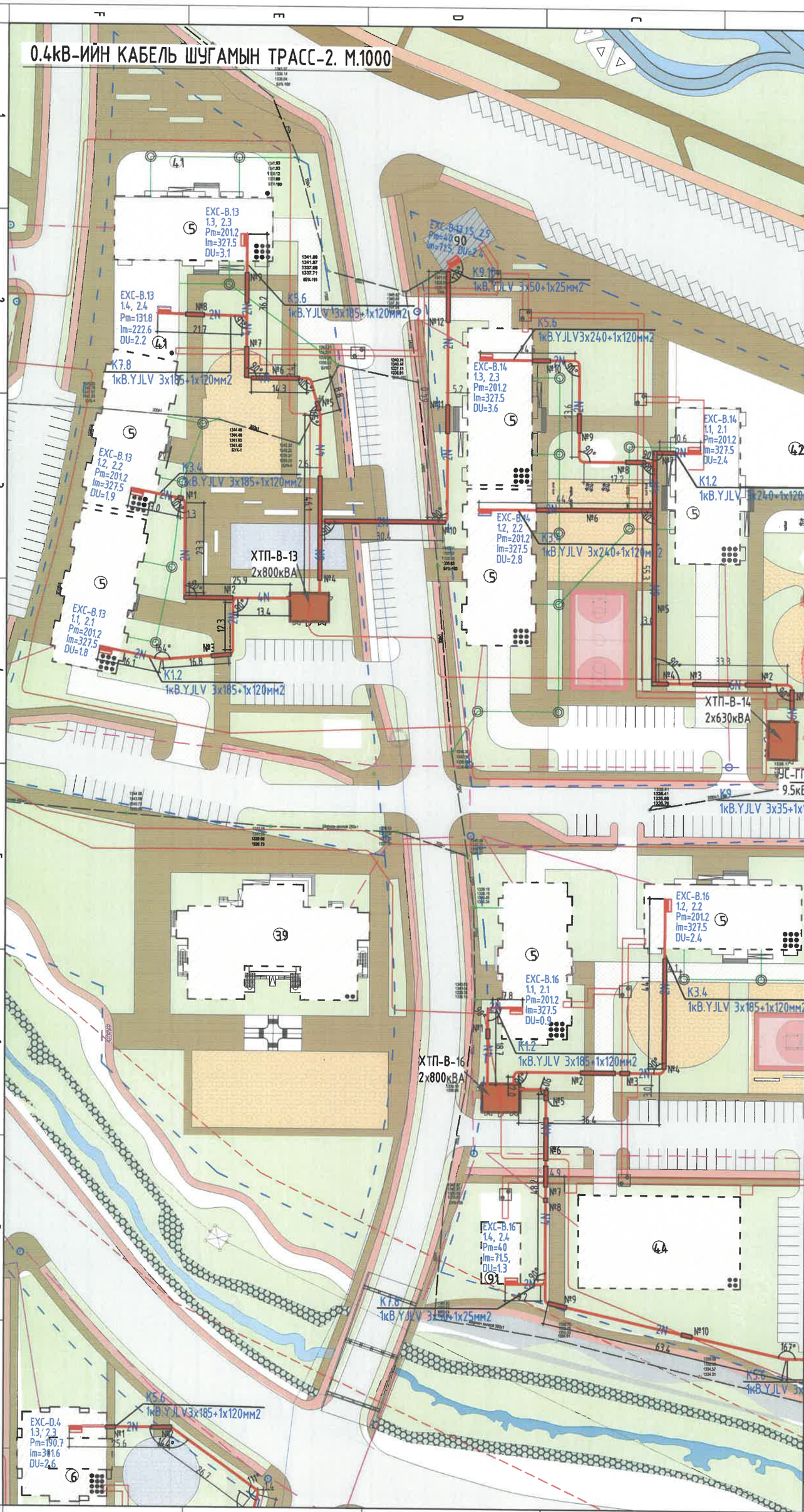

Таних тэмдэг

- Төлөвлөж буй барилга
- Одоо байгаа барилга
- Төлөвлөж буй авто зам, зогсоол /бетон/ ил зогсоол
- Төлөвлөж буй явган хүний зам
- Зүлэгжүүлсэн талбай
- Дулаан, цэвэр усны шугам
- Бохир усны шугам
- Одоо байгаа авто зам, зогсоол
- 1-р багц эдэлбэр газрын хэмжээ
- 2-р багц эдэлбэр газрын хэмжээ
- 10кВ-н цахилгааны кабель
- 0.4 кВ-н цахилгааны кабель

Зураг тасалд магадлал хийсэн
ЭКСПЕРТ
5-10
2025.03.20

Түлхүүр

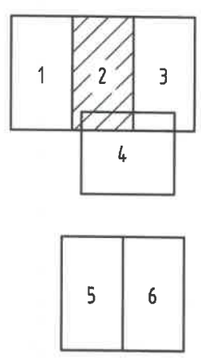

Энэхүү зураг нь "ББСМО"ХХК-ийн ОЮУНЫ ӨМЧ тул зохиогчийн эвбшөөрөлгүйгээр өөрчлөх болон ашиглахыг хориглоно.

Ye шат:	АЖЛЫН ЗУРАГ
ББСМО ЗУРАГ ТӨСӨЛ, ЗӨВЛӨХ ҮЙЛЧИЛГЭЭ	Хаяг: БЗД, 30-р хороо "ББСМО"ХХК-н байр Утас:77116139,99116139, 95103339 И-мэйл: info@bbsmo.mn bbsmo08@gmail.com Вэб: BBSMO.mn
Захирал	Б.Сүнжидмаа
Инженер	Б.Эрдэнэчимэг
Гүйцэтгэсэн	Б.Эрдэнэчимэг
Шалгасан	Б.Батдэлгэр

УЛААНБААТАР ХОТ ЧИНГЭЛТЭЙ ДҮҮРЭГ 14,18-Р ХОРОО, СҮХБААТАР ДҮҮРЭГ 14-Р ХОРОО СЭЛБЭ ДЭД ТӨВ БАРИЛГАЖИЛТЫН ТӨСӨЛ 0.4кВ-ИЙН ГАДНА ЦАХИЛГААН ХАНГАМЖ

0.4кВ-ийн кабель шугамын трасс-2 /Багц-2/

Масштаб: М1:1000	Зургийн дугаар: ГЦ-19	Хуудас: 26
ЕГ Шифр: ББ-01/2025	ТГ Шифр:	Огноо: 2025

0.4кВ-ИЙН КАБЕЛЬ ШУГАМЫН ТРАСС-3. М.1000

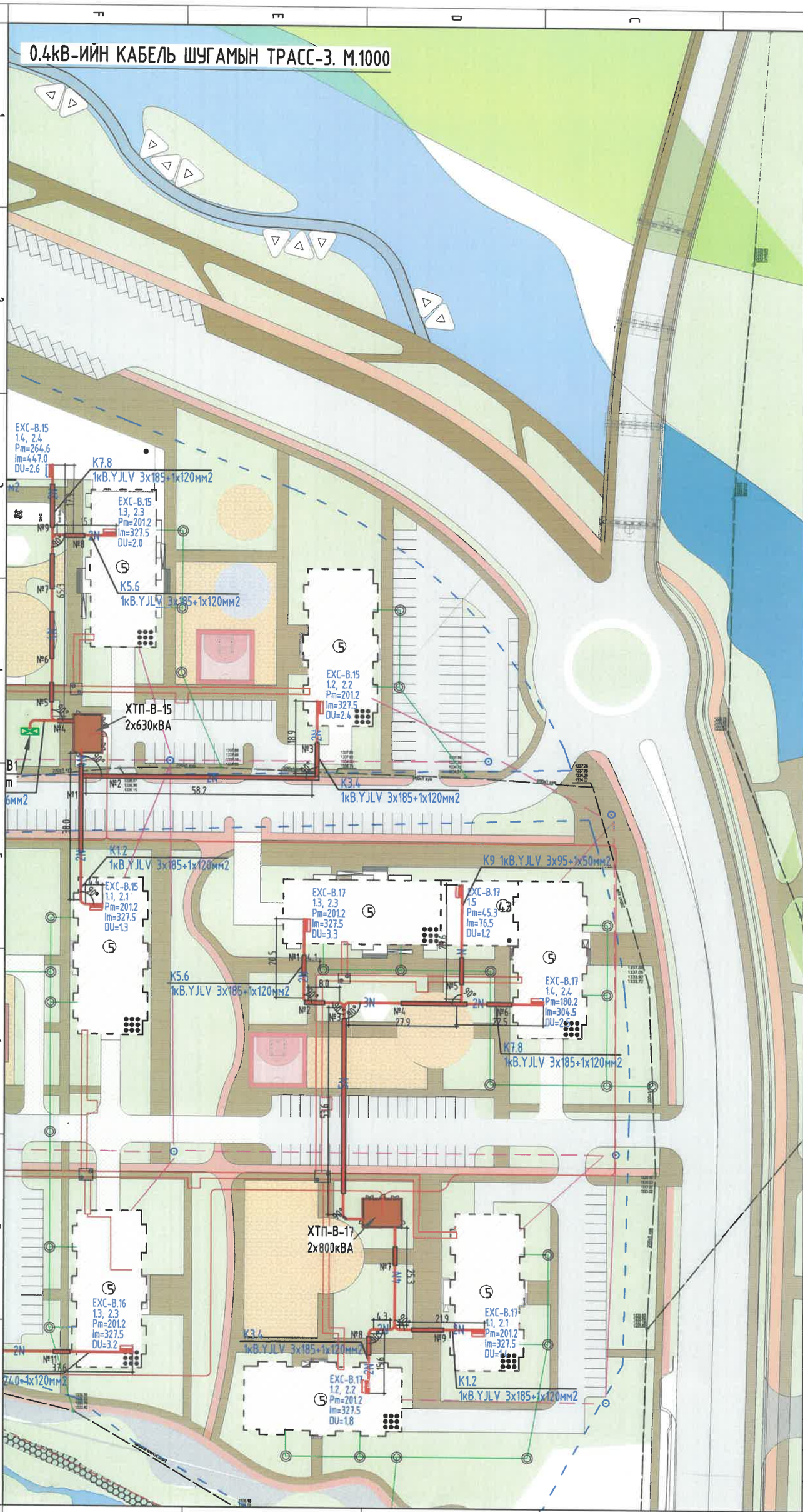

Таних тэмдэг

- Төлөвлөж буй барилга
- Одоо байгаа барилга
- Төлөвлөж буй авто зам, зогсоол /бетон/ ил зогсоол
- Төлөвлөж буй явган хүний зам
- Зүлэгжүүлсэн талбай
- Дулаан, цэвэр усны шугам
- Бохир усны шугам
- Одоо байгаа авто зам, зогсоол
- 1-р багц эдэлбэр газрын хэмжээ
- 2-р багц эдэлбэр газрын хэмжээ
- 10кВ-н цахилгааны кабель
- 0.4 кВ-н цахилгааны кабель

Зураг тасалд магадлэл хийсэн ЭКСПЕРТ № 5-10 2025.03.20

Тулхүүр

1	2	3
	4	

5	6

Энэхүү зураг нь "ББСМО"ХХК-ийн ОЮУНЫ ӨМЧ тул эзэмшигчийн зөвшөөрөлгүйгээр өөрчлөх болон ашиглахыг хориглоно.

Ує шат:	АЖЛЫН ЗУРАГ
ББСМО ЗУРАГ ТӨСӨЛ, ЗӨВЛӨХ ҮЙЛЧИЛГЭЭ	Хаяг: БЗД, 30-р хороо "ББСМО"ХХК-н байр Утас:77116139,99116139, 95103339 И-мэйл: info@bbsmo.mn bbsmo08@gmail.com Вэб: BBSMO.mn
Захирал	Б.Сүнжидмаа
Инженер	Б.Эрдэнэчимэг
Гүйцэтгэсэн	Б.Эрдэнэчимэг
Шалгасан	Б.Батдэлгэр

УЛААНБААТАР ХОТ, ЧИНГЭЛТЭЙ ДҮҮРЭГ 14,18-Р ХОРОО, СҮХБААТАР ДҮҮРЭГ 14-Р ХОРОО
СЭЛБЭ ДЭД ТӨВ БАРИЛГАЖИЛТЫН ТӨСӨЛ 0.4кВ-ИЙН ГАДНА ЦАХИЛГААН ХАНГАМЖ

0.4кВ-ийн кабель шугамын трасс-3 /Багц-2/

Масштаб: М1:1000	Зургийн дугаар: ГЦ-20	Хуудас: 26
ЕГ Шифр: ББ-01/2025	ТГ Шифр:	Огноо: 2025

0.4кВ-ИЙН КАБЕЛЬ ШУГАМЫН ТРАСС-4. М.1000

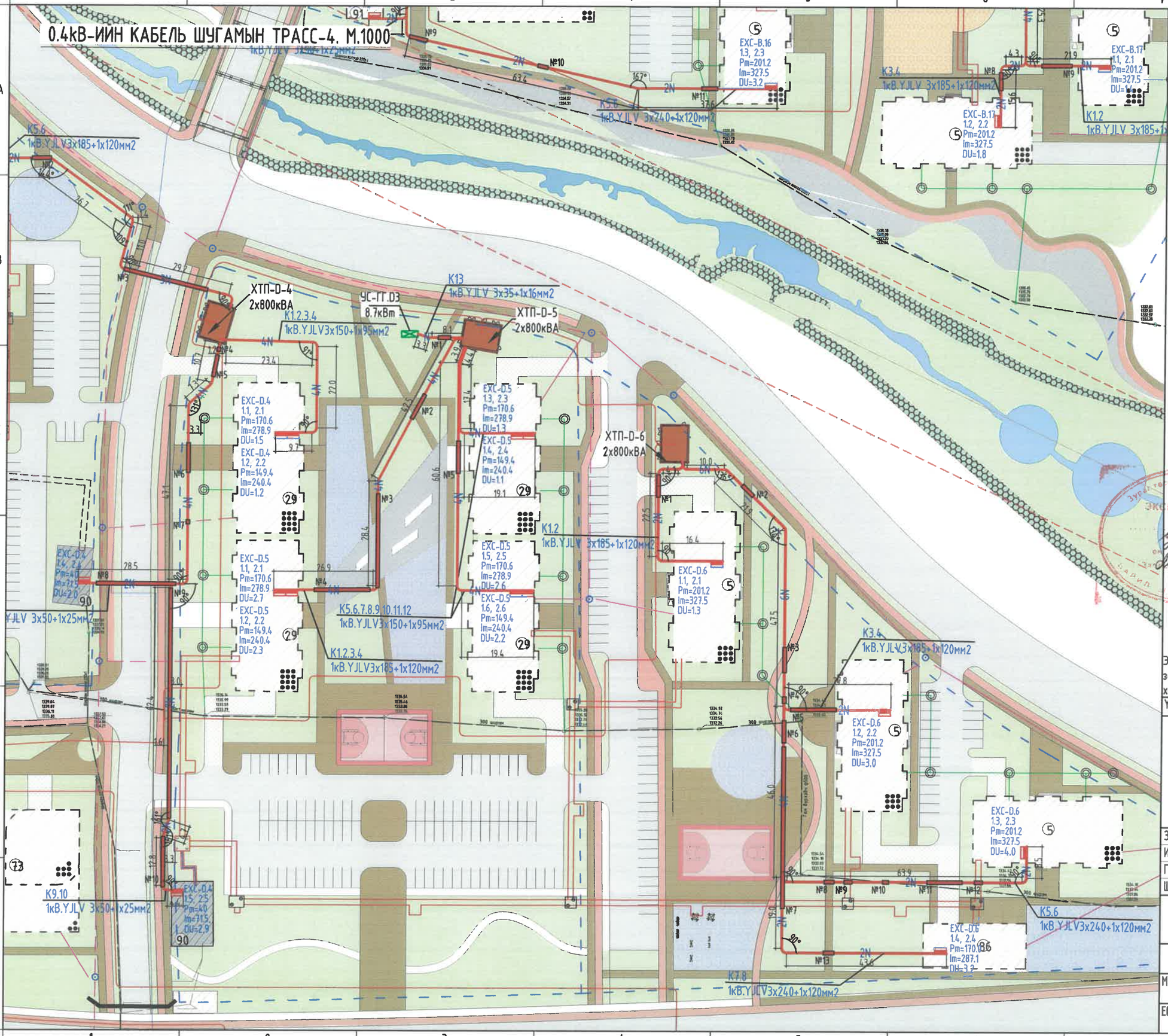

Таних тэмдэг

- Төлөвлөж буй барилга
- Одоо байгаа барилга
- Төлөвлөж буй авто зам, зогсоол /бетон/ ил зогсоол
- Төлөвлөж буй ягаан хүний зам
- Зүлэгжүүлсэн талбай
- Дулаан, цэвэр усны шугам
- Бохир усны шугам
- Одоо байгаа авто зам, зогсоол
- 1-р багц эдэлбэр газрын хэмжээ
- 2-р багц эдэлбэр газрын хэмжээ
- 10кВ-н цахилгааны кабель
- 0.4 кВ-н цахилгааны кабель

Түлхүүр

1	2	3
	4	
5		6

Энэхүү зураг нь "ББСМО"ХХК-ийн ОЮУНЫ ӨМЧ тул зохиогчийн эзэмшөөрөлгүйгээр өөрчлөх болон ашиглахыг хориглоно.

Ye шат:	АЖЛЫН ЗУРАГ
ББСМО ЗУРАГ ТӨСӨЛ ЗӨВЛӨХ ҮЙЛ-АЛБАЛ	Хаяг: БЗД, 30-р хороо "ББСМО"ХХК-н байр Утас:77116139,99116139, 95103339 И-мэйл: info@bbsmo.mn bbsmo08@gmail.com Вэб: BBSMO.mn
Захирал	Б.Сүнжидмаа
Инженер	Б.Эрдэнэчимэг
Гүйцэтгэсэн	Б.Эрдэнэчимэг
Шалгасан	Б.Батдэлгэр

УЛААНБААТАР ХОТ, БАЯНГОЛ ДҮҮРЭГ ЭЛТЭЙ ДҮҮРЭГ 14,18-Р ХОРОО, СҮХБААТАР ДҮҮРЭГ 14-Р ХОРОО СЭЛБЭ ДЭД ТӨВ БАРИЛГАЖИЛТЫН ТӨСӨЛ 0.4кВ-ИЙН ГАДНА ЦАХИЛГААН ХАНГАМЖ

0.4кВ-ийн кабель шугамын трасс-4 /Багц-2/

Масштаб: М1:1000	Зургийн дугаар: ГЦ-21	Хуудас: 26
ЕГ Шифр: ББ-01/2025	ТГ Шифр:	Огноо: 2025

А3

0.4кВ-ийн КАБЕЛЬ ШУГАМЫН ТРАСС-5. М.1000

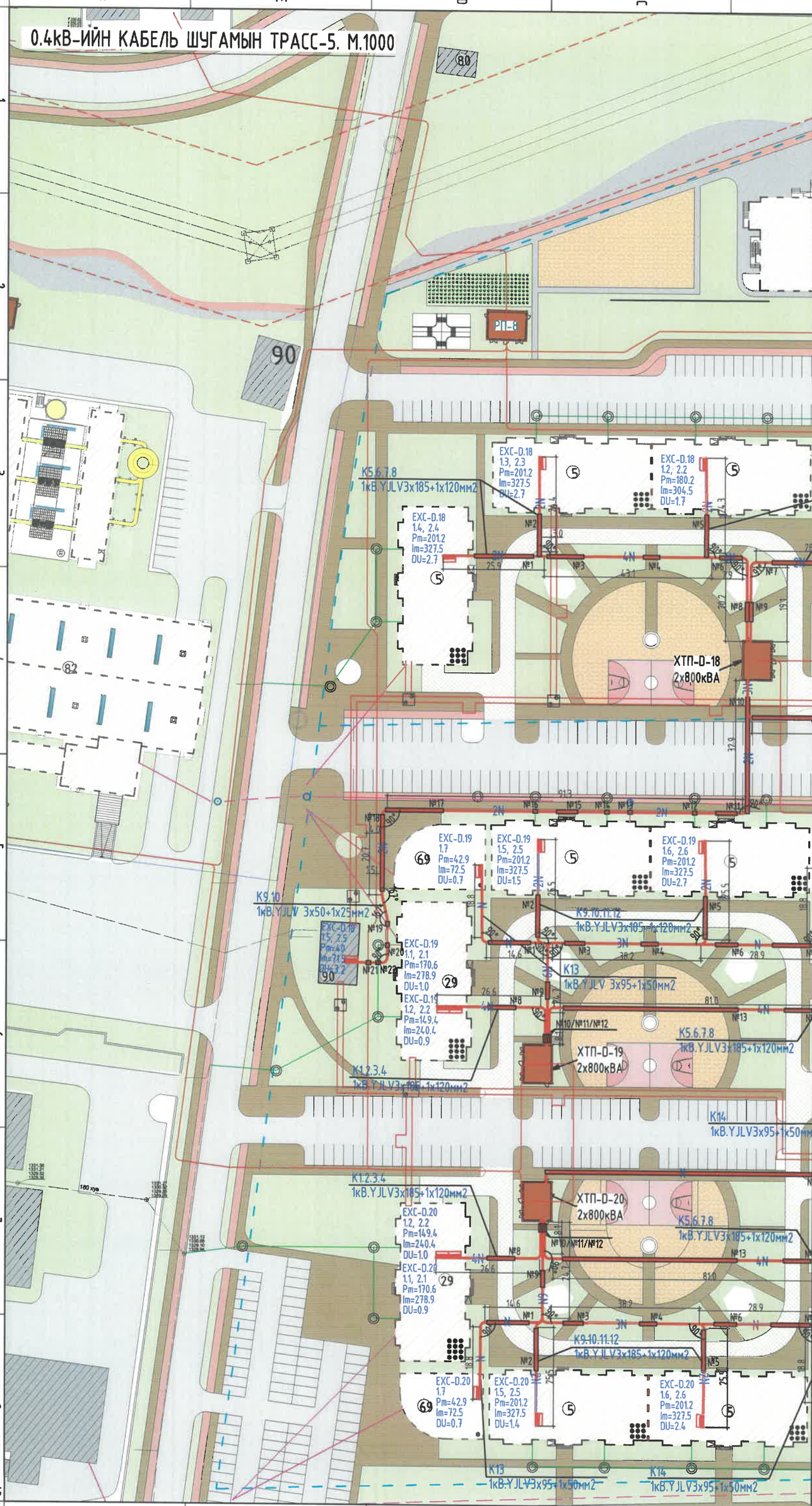

Таних тэмдэг

- Төлөвлөж буй барилга
- Одоо байгаа барилга
- Төлөвлөж буй авто зам, зогсоол /бетон/ ил зогсоол
- Төлөвлөж буй явган хүний зам
- Зүлэгжүүлсэн талбай
- Дулаан, цэвэр усны шугам
- Бохир усны шугам
- Одоо байгаа авто зам, зогсоол
- 1-р багц эдэлбэр газрын хэмжээ
- 2-р багц эдэлбэр газрын хэмжээ
- 10кВ-н цахилгааны кабель
- 0.4 кВ-н цахилгааны кабель

Зураг төсөвт магадлал хийсэн
Б.Ган
2025.03.10.

Түлхүүр

1	2	3
	4	
5	6	

Энэхүү зураг нь "ББСМО"ХХК-ийн ОЮУНЫ ӨМЧ тул зохиогчийн эзэмшлийн эрхийг хамгаалах хоригтой.

Үе шат:		АЖЛЫН ЗУРАГ
ББСМО ЗУРАГ ТӨСӨЛ, ЗӨВЛӨХ ҮЙЛЧИЛГЭЭ		Хаяг: БЗД, 30-р хороо "ББСМО"ХХК-н байр Утас:77116139,99116139, 95103339 И-мэйл: info@bbsmo.mn bbsmo08@gmail.com Вэб: BBSMO.mn
Захирал		Б.Сүнжидмаа
Инженер		Б.Эрдэнэчимэг
Гүйцэтгэсэн		Б.Эрдэнэчимэг
Шалгасан		Б.Батдэлгэр

УЛААНБААТАР ХОТ, ЧИНГЭЛТЭЙ ДҮҮРЭГ 14,18-Р ХОРОО, СҮХБААТАР ДҮҮРЭГ 14-Р ХОРОО СЭЛБЭ ДЭД ТӨВ БАРИЛГАХИЛТЫН ТӨСӨЛ 0.4кВ-ИЙН ГАДНА ЦАХИЛГААН ХАНГАМЖ

0.4кВ-ийн кабель шугамын трасс-5 /Багц-1/

Масштаб: М1:1000	Зургийн дугаар: ГЦ-22	Хуудас: 26
ЕГ Шифр: ББ-01/2025	ТГ Шифр:	Огноо: 2025

0.4кВ-ийн КАБЕЛЬ ШУГАМЫН ТРАСС-6. М.1000

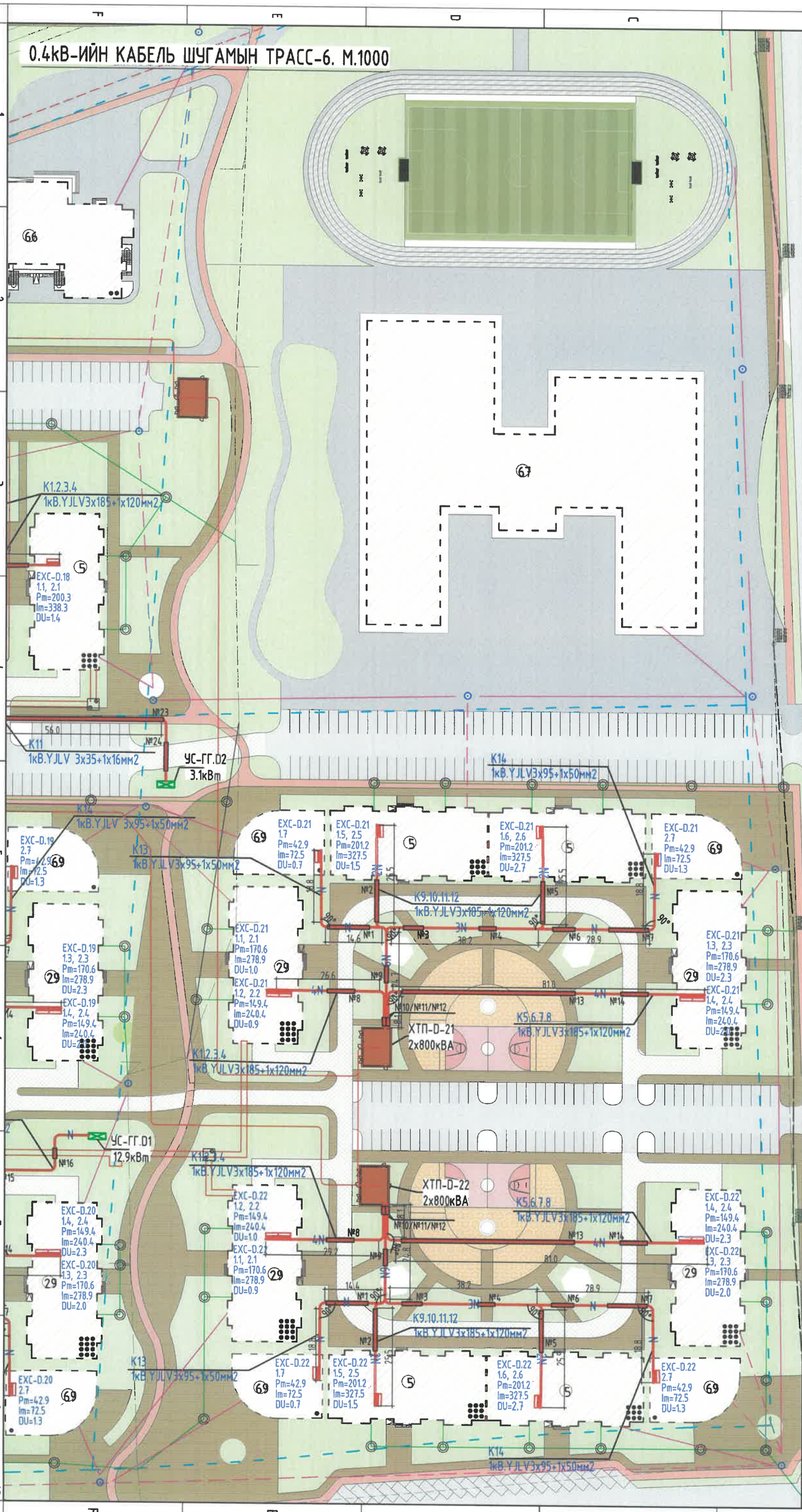

Таних тэмдэг

- Төлөвлөж буй барилга
- Одоо байгаа барилга
- Төлөвлөж буй авто зам, зогсоол /бетон/ ил зогсоол
- Төлөвлөж буй явган хүний зам
- Зүлэгжүүлсэн талбай
- Дулаан, цэвэр усны шугам
- Бохир усны шугам
- Одоо байгаа авто зам, зогсоол
- 1-р Багц эдэлбэр газрын хэмжээ
- 2-р Багц эдэлбэр газрын хэмжээ
- 10кВ-н цахилгааны кабель
- 0.4 кВ-н цахилгааны кабель

Зураг төслийг магадлан гүйцэтгэсэн
ЭКСПЕРТ №
Б-10
Гарын үсэг
Огноо
2025.03.20.
Засвартай эсэх
БАРИЛ ЗОХИОГЧДЫН ХОЛБОО

Түлхүүр

1	2	3
	4	

5	6

Энэхүү зураг нь "ББСМО"ХХК-ийн ОЮУНЫ ӨМЧ тул зохиогчийн эзэмшлийн эрхийг хамгаалах хоригтой.

Ує шат:	АЖЛЫН ЗУРАГ
ББСМО ЗУРАГ ТӨСӨЛ, ЗӨВЛӨХ ҮЙЛЧИЛГЭЭ	Хаяг: БЗД, 30-р хороо "ББСМО"ХХК-н байр Утас:77116139,99116139, 95103339 И-мэйл: info@bbsmo.mn bbsmo08@gmail.com Вэб: BBSMO.mn
Захирал	Б.Сүнжидмаа
Инженер	Б.Эрдэнэчимэг
Гүйцэтгэсэн	Б.Эрдэнэчимэг
Шалгасан	Б.Батдэлгэр

УЛААНБААТАР ХОТ, ЧИНГЭЛТЭЙ ДҮҮРЭГ 14,18-Р ХОРОО, СҮХБААТАР ДҮҮРЭГ 14-Р ХОРОО
СЭЛБЭ ДЭД ТӨВ БАРИЛГАЖИЛТЫН ТӨСӨЛ 0.4кВ-ИЙН ГАДНА ЦАХИЛГААН ХАНГАМЖ

0.4кВ-ийн кабель шугамын трасс-6 /Багц-1/

Масштаб: М1:1000	Зургийн дугаар: ГЦ-23	Хуудас: 26
ЕГ Шифр: ББ-01/2025	ТГ Шифр:	Огноо: 2025

0.4кВ-ЫН КАБЕЛИЙН СУВАГ-1

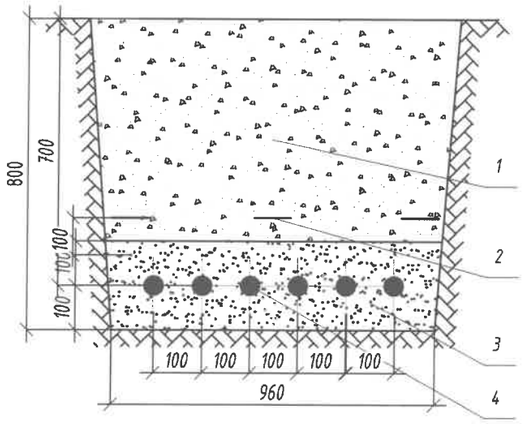

1. Зөөлөн хөрс
2. Хамгаалалтын тууз
3. Элс
4. 0.4 кВ-ын кабель

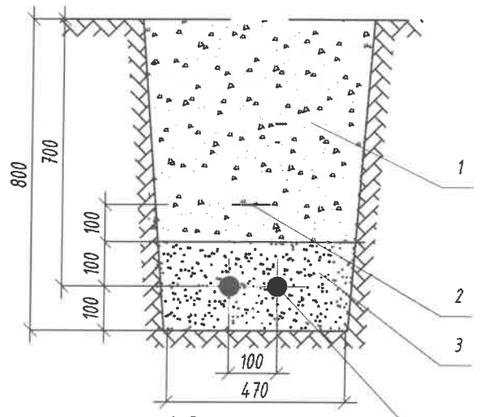

1. Зөөлөн хөрс
2. Хамгаалалтын тууз
3.Элс
4.0.4кВ-ийн кабель

0.4кВ-ЫН КАБЕЛИЙН ТЭМДЭГ

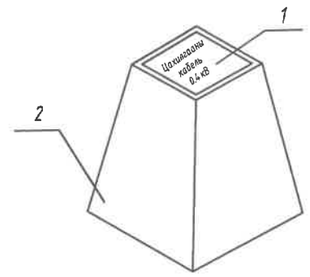

Д/д	Материалын нэр	Хэмжих нэгж /кг/
1	Гуулин хавтан	0.2
2	Бетон суурь	24.7
Нийт жин		24.9

0.4кВ-ЫН КАБЕЛИЙН ЭРГЭЛТ

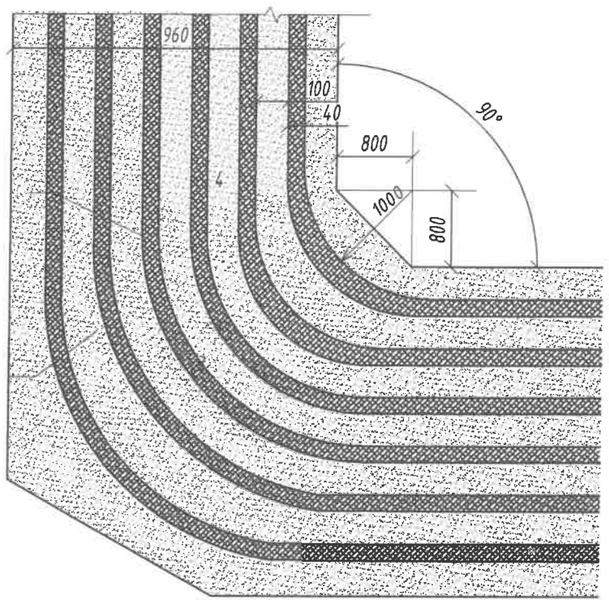

0.4кВ-ЫН КАБЕЛИЙН ЭРГЭЛТ

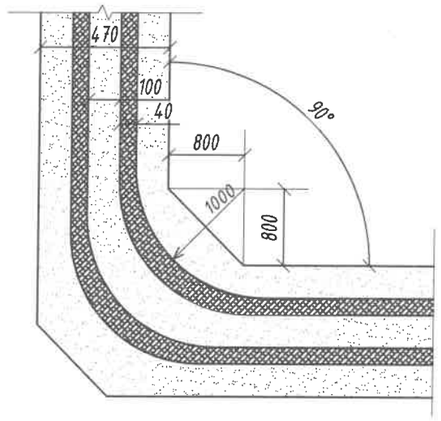

Энэхүү зураг нь "ББСМО"ХХК-ийн ОЮУНЫ ӨМЧ тул зохиогчийн эзэмшэлгүйгээр өөрчлөх болон ашиглахыг хориглоно.

Үе шат:	АЖЛЫН ЗУРАГ
ББСМО ЗУРАГ ТӨСӨЛ, ЗӨВЛӨХ ҮЙЛЧИЛГЭЭ	Хаяг: БЗД, 30-р хороо "ББСМО"ХХК-н байр Утас:77116139,99116139, 95103339 И-мэйл: info@bbsmo.mn bbsmo08@gmail.com Вэб: BBSMO.mn
Захирал	Б.Сүнжидмаа
Инженер	Б.Эрдэнэчимэг
Гүйцэтгэсэн	Б.Эрдэнэчимэг
Шалгасан	Б.Батдэлгэр

УЛААНБААТАР ХОТ, ЧИНГЭЛТЭЙ ДҮҮРЭГ 14,18-Р ХОРОО, СҮХБААТАР ДҮҮРЭГ 14-Р ХОРОО СЭЛБЭ ДЭД ТӨВ БАРИЛГАЖИЛТЫН ТӨСӨЛ 0.4кВ-ИЙН ГАДНА ЦАХИЛГААН ХАНГАМЖ

0.4кВ-ын кабелийн суваг-1

Масштаб: М1:	Зургийн дугаар: ГЦ-24	Хуудас: 26
ЕГ Шифр: ББ-01/2025	ТГ Шифр:	Огноо: 2025

А3

ДУЛААНЫ СУВАГТАЙ КАБЕЛЬ ШУГАМ ЗЭРЭГЦЭХ ХЭСЭГЛЭЛ

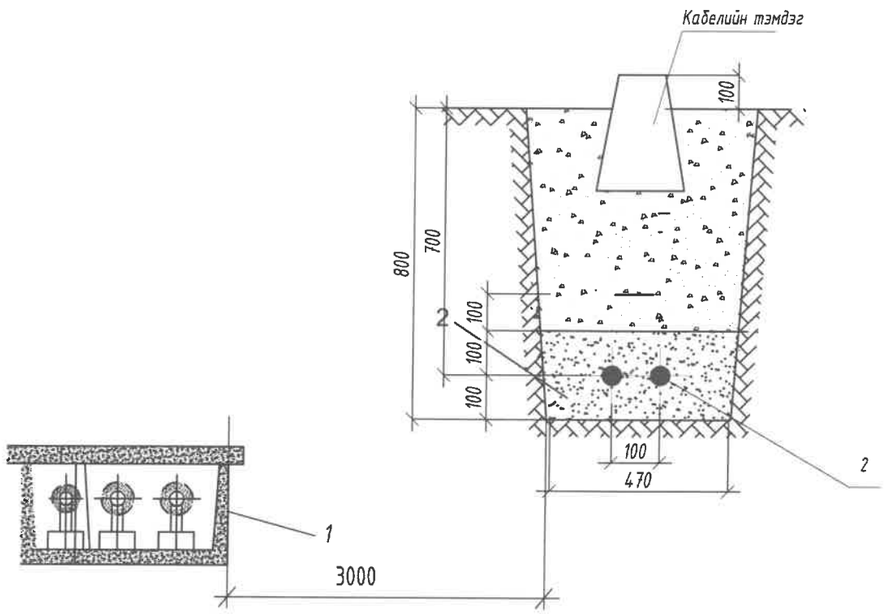

1. Дулааны суваг
2. Цахилгааны кабелийн суваг

ЦЭВЭР УСНЫ ШУГАМТАЙ КАБЕЛЬ ШУГАМ ОГТЛОЛЦОХ ХЭСЭГЛЭЛ.

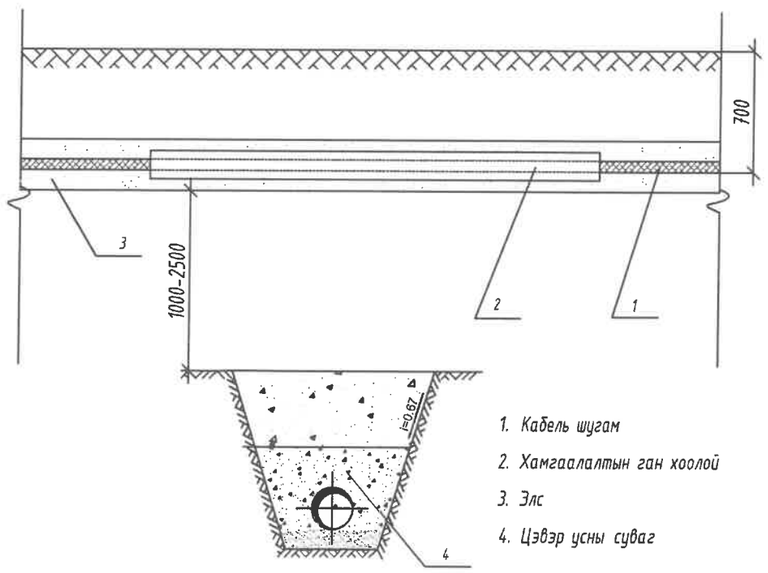

1. Кабель шугам
2. Хамгаалалтын ган хоолой
3. Элс
4. Цэвэр усны суваг

БОХИР УСНЫ ШУГАМТАЙ КАБЕЛЬ ШУГАМ ОГТЛОЛЦОХ ХЭСЭГЛЭЛ

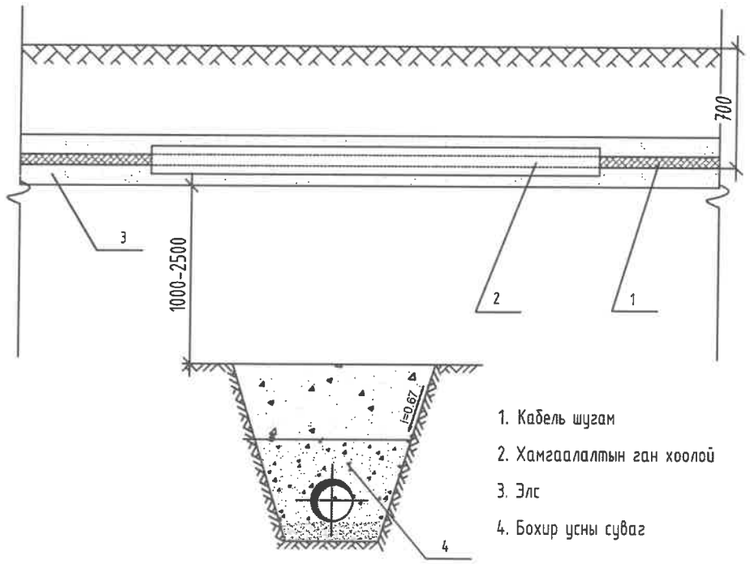

1. Кабель шугам
2. Хамгаалалтын ган хоолой
3. Элс
4. Бохир усны суваг

Энэхүү зураг нь "ББСМО"ХХК-ийн ОЮУНЫ ӨМЧ тул зохиогчийн эзэмшөөрөлгүйгээр өөрчлөх болон ашиглахыг хориглоно.

Ye шат:		АЖЛЫН ЗУРАГ
ББСМО ЗУРАГ ТӨСӨЛ, ЗӨВЛӨХ ҮЙЛЧИЛГЭЭ		Хаяг: БЗД, 30-р хороо "ББСМО"ХХК-н байр Утас:77116139,99116139, 95103339 И-мэйл: info@bbsmo.mn bbsmo08@gmail.com Вэб: BBSMO.mn
Захирал		Б.Сүнжидмаа
Инженер		Б.Эрдэнэчимэг
Гүйцэтгэсэн		Б.Эрдэнэчимэг
Шалгасан		Б.Батдэлгэр
УЛААНБААТАР ХОТ, ЧИНГЭЛТЭЙ ДҮҮРЭГ 14,18-Р ХОРОО, СҮХБААТАР ДҮҮРЭГ 14-Р ХОРОО СЭЛБЭ ДЭД ТӨВ БАРИЛГАЖИЛТЫН ТӨСӨЛ 0.4кВ-ИЙН ГАДНА ЦАХИЛГААН ХАНГАМЖ		
Инженерийн шугам сүлжээтэй кабель шугам огтолцох хэсэглэл-1		
Масштаб: М1:	Зургийн дугаар: ГЦ-25	Хуудас: 26
ЕГ Шифр: ББ-01/2025	ТГ Шифр:	Огноо: 2025

A3

АВТОЗАМТАЙ КАБЕЛЬ ШУГАМ ОГТЛОЛЦОХ ХЭСЭГЛЭЛ

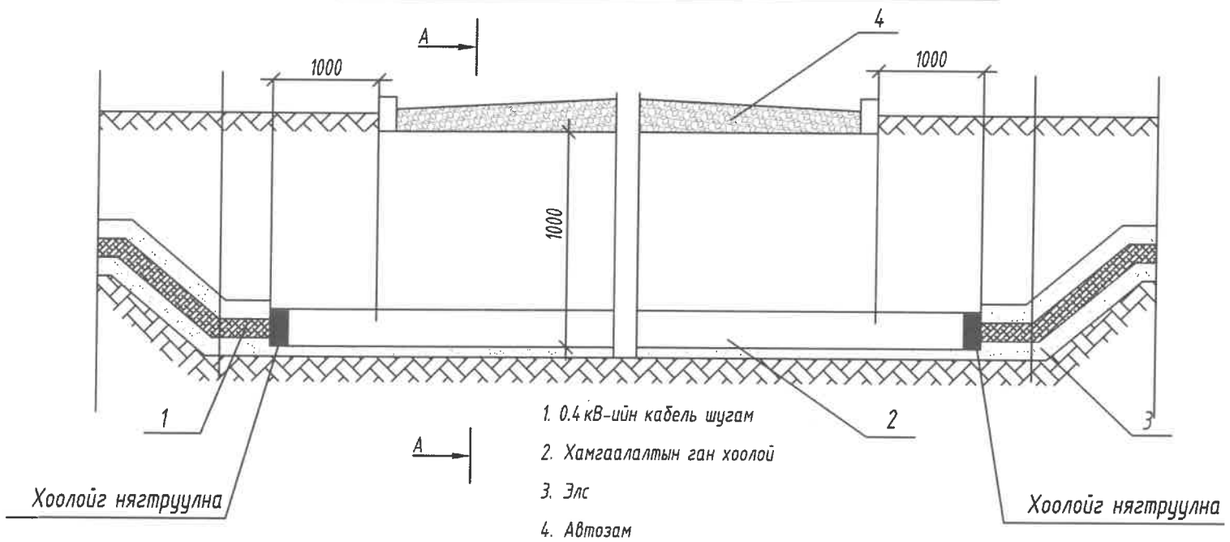

1. 0.4 кВ-ийн кабель шугам
2. Хамгаалалтын ган хоолой
3. Элс
4. Автозам

ДУЛААНЫ СУВАГТАЙ КАБЕЛЬ ШУГАМ ОГТЛОЛЦОХ ХЭСЭГЛЭЛ

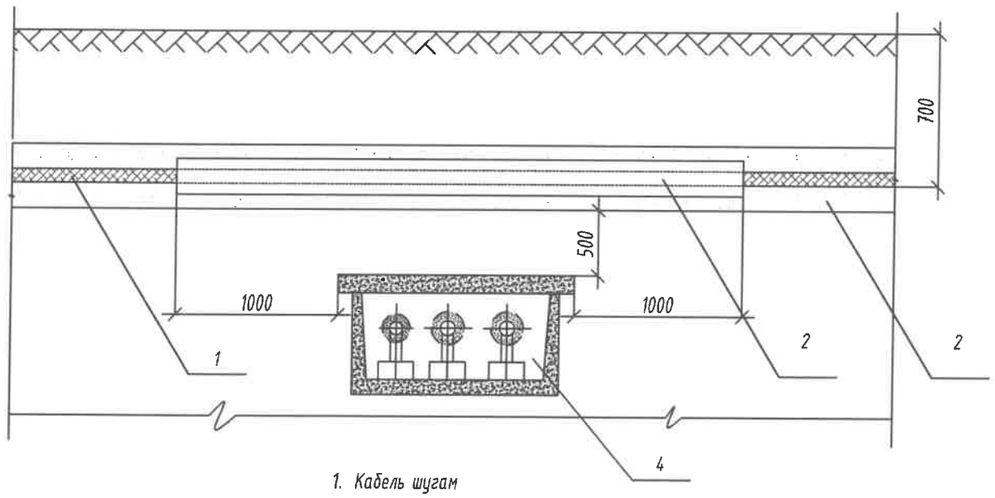

1. Кабель шугам
2. Хамгаалалтын ган хоолой
3. Элс
4. Цэвэр ус дулааны суваг

Энэхүү зураг нь "ББСМО"ХХК-ийн ОЮУНЫ ӨМЧ тул зохиогчийн эвшээрелгүйгээр өөрчлөх болон ашиглахыг хориглоно.

Ye шат:	АЖЛЫН ЗУРАГ
ББСМО ЗУРАГ ТӨСӨЛ, ЗӨВЛӨХ ҮЙЛЧИЛГЭЭ	Хаяг: БЗД, 30-р хороо "ББСМО"ХХК-н байр Утас:77116139,99116139, 95103339 И-мэйл: info@bbsmo.mn bbsmo08@gmail.com Вэб: BBSMO.mn
Захирал	Б.Сүнжидмаа
Инженер	Б.Эрдэнэчимэг
Гүйцэтгэсэн	Б.Эрдэнэчимэг
Шалгасан	Б.Батдэлгэр
УЛААНБААТАР ХОТ, ЧИНГЭЛТЭЙ ДҮҮРЭГ 14,18-Р ХОРОО, СҮХБААТАР ДҮҮРЭГ 14-Р ХОРОО СЭЛБЭ ДЭД ТӨВ БАРИЛГАЖИЛТЫН ТӨСӨЛ 0.4кВ-ИЙН ГАДНА ЦАХИЛГААН ХАНГАМЖ	
Инженерийн шугам сүлжээтэй кабель шугам огтлолцох хэсэглэл-2	
Масштаб: М1:	Зургийн дугаар: ГЦ-26 / Хуудас: 26
ЕГ Шифр: ББ-01/2025	ТГ Шифр: / Огноо: 2025

A3

ТАЙЛБАР БИЧИГ

Улаанбаатар хот Чингэлтэй дүүрэг 14,18-р хороо, Сүхбаатар дүүрэг 14-р хороонд баригдах Сэлбэ дэд төв барилгажилтын төслийн гадна гэрэлтүүлгийн ажлын зургийг "Сэлбэ дэд төв" орчмын гэр хорооллыг дахин төлөвлөн орон сууцжуулах төслийн техник эдийн засгийн үндэслэл, барилгажилтын төсөл, олон улсын зөвлөх үйлчилгээ, зураг төсөл боловсруулах ажлын даалгавар 2023 оны 11 дүгээр сарын 27-ны өдөр гаргасан зураг төсөл боловсруулах даалгаврын дагуу болон "Цахилгаан байгууламжийн дүрэм" БД43-101-03, "Хот, тосгон ба сум суурин газрын гудамж зам талбайн гэрэлтүүлэг төлөвлөх заавар" БД31-102-10, "Байгалийн ба зохиомол гэрэлтүүлэг" БНБД23-02-08 болон бусад холбогдох норм дүрмийг баримтлан ерөнхий төлөвлөгөөг үндэслэн хийж гүйцэтгэв.

1. Техникийн үндсэн шийдэл.

Гадна гэрэлтүүлгийн удирдлагын самбар /ГГ-УС/ -ууды гадна гэрэлтүүлгийн нэгдсэн самбаараас тэжээхээр төлөвлөв. Гэрэлтүүлгийг гадна гэрэлтүүлгийн удирдлагын самбаараас автоматаар удирдахаар төлөвлөв. Самбарт 3 фазын шууд тоолуур тавьж эрчим хүчний тооцоог гүйцэтгэнэ. Төлөвлөж байгаа орон сууцны зогсоол, ногоон байгууламж, явган хүний зам, тоглоомын талбай, сагсны талбайг 2 төрлийн эрчим хүчний хэмнэлттэй гэрэлтүүлэг байхаар зураг төсөлд тусгаж өгөв. Автозамын гэрэлтүүлэг байгаа учир төлөвлөөгүй болно. Захиалагчийн хүсэлтээр гэрэлтүүлгийг тохижолтонд тохируулан гэрэлтүүлгийг өөрчилж болно.
Гадна гэрэлтүүлгийн удирдлагын самбараас 1-6 групп гарган гэрэлтүүлгийг 1.0кВ-ийн (4х16+1х10)мм2 хөндлөн огтлолтой XLPE бүрхүүлтэй дөрвөн судалт хүчний хөнгөн цагаан голтой, хуягласан YJLV23-1.0кВ кабелиар тэжээнэ. Кабелийг уртын дагуу ган хоолойд сувлэнэ. Тэжээлийн шугамын салбарлалтыг гэрэлтүүлгийн тулгуур дотор гүйцэтгэнэ. Гэрэлтүүлэгчийг ПВ маркийн 1х2.5 кв.мм хөндлөн огтлолтой утсаар цэнэглэнэ.

2. Гэрэлтүүлэгчүүд нь 4м-ийн өндөртэй 100Вт, 2.5м-ийн өндөртэй 50Вт-ийн эрчим хүчний хэмнэлттэй чийдэнтэй, ус чийг тоос шороонооc хамгаалагдсан IP 63 гэсэн хамгаалалттай. Үгсралтын үед үйлдвэрийн технологийн заавыг чанд баримтлах шаардлагатай. Гадна гэрэлтүүлгийн шонг 50х50х5мм, L=3м электродтой холбож газардуулна.

3. Гэрэлтүүлгийн кабель шугамыг замын хашлагаас 0.5м-ээс багагүй зайд 0.7 м-ийн гүн шуудуунд элсэн дэвсгэр хийж зөөлөн хөрсөөр хучиж хяналтын туяз тавибал зохино. Автозамтай огтлолцох хэсэгт гон хоолойд сувлэнэ.

Үгсралтын ажлыг зураг төслийн дагуу болон "Цахилгаан техникийн ажил" БНБД-3.05.06-90 заалтын дагуу тусгай зөвшөөрөл бүхий мэргэжлийн байгууллагаар хийлгэх шаардлагатай. Бүх газар шорооны ажил, үгсралтын ажлын үед цахилгаан шугам сүлжээний байгууллагаас мэргэжлийн хүмүүс байлцуулах хэрэгтэй ба техникийн шийдлийг өөрчлөх үед зургийн зохиогчийн зөвшөөрлийн дагуу өөрчлөлт хийнэ

МАТЕРИАЛЫН ТҮҮВЭР-1

Д/д	Нэр	Маяг	Хэмжих нэгж	Тоо	Тайлбар
1	Гадна гэрэлтүүлгийн удирдлагын самбар	ГГ-УС-1	ком	1	ГГ-2 хуудаснаас үз!
2	Гэрлийн шонгийн өндөр нь 4м, LED 100Вт гэрэлтүүлэгчтэй, ус тоос нэвтэрдэггүй холболтын хайрцаг, гэрэлтүүлгийн шон, суурилуулах хэрэгслүүд, бетон суурийн хамт; 10А, 30мА дифференциал автоматаар тоноглогдсон		ком	63	
3	Гэрлийн шонгийн өндөр нь 2.5м, LED 50Вт гэрэлтүүлэгчтэй, ус тоос нэвтэрдэггүй холболтын хайрцаг, гэрэлтүүлгийн шон, суурилуулах хэрэгслүүд, бетон суурийн хамт; 10А, 30мА дифференциал автоматаар тоноглогдсон		ком	123	
4	0.4кВ-ийн 4*16+1*10мм2 хөндлөн огтлолтой хуягласан бүрээстэй хөнгөнцагаан голтой хүчний кабель	YJLY23-0.66/1kV	м	3740	
5	0.4кВ-ийн 1*2.5мм2 хөндлөн огтлолтой зэс голтой хүчний кабель (хүйтэнд тэсвэртэй)	BVR-500-2.5	м	1674	
6	Кабель холболтын муфт 16-25мм		ш	372	
7	Хуванцар хоолой	ххф=32мм	м	3700	
8	Хуванцар хоолойн муфт	ф32мм	ш	148.0	
9	Кабелийн төгсгөвчтэй цорго		ш	12	
10	Ган хоолой	ф63мм	м	138	
11	Булан төмөр 50х50х5мм, L=3м		ш	186.0	
12	Элс		$м^3$	250	
13	Хамгаалалтын туяз		м	3740	

Энэхүү зураг нь "ББСМО"ХХК-ийн ОЮУНЫ ӨМЧ тул зохиогчийн зөвшөөрөлгүйгээр өөрчлөх болон ашиглахыг хориглоно.

Үе шат:		АЖЛЫН ЗУРАГ
ББСМО ЗУРАГ ТӨСӨЛ, ЗӨВЛӨХ ҮЙЛЧИЛГЭЭ		Хаяг: БЗД, 30-р хороо "ББСМО"ХХК-н байр Утас:77116139,99116139, 95103339 И-мэйл: info@bbsmo.mn bbsmo08@gmail.com Вэб: BBSMO.mn
Захирал		Б.Сүнжидмаа
Инженер		Б.Эрдэнэчимэг
Гүйцэтгэсэн		Г.Сарүүл
Шалгасан		Б.Батдэлгэр
УЛААНБААТАР ХОТ, ЧИНГЭЛТЭЙ ДҮҮРЭГ 14,18-Р ХОРОО, СҮХБААТАР ДҮҮРЭГ 14-Р ХОРОО СЭЛБЭ ДЭД ТӨВ БАРИЛГАЖИЛТЫН ТӨСӨЛ 0.4кВ-ИЙН ГАДНА ЦАХИЛГААН ХАНГАМЖ		
Тайлбар бичиг, Материалын түүвэр-1		
Масштаб: М1:	Зургийн дугаар: ГГ-1	Хуудас: 17
ЕГ Шифр: ББ-01/2025	ТГ Шифр:	Огноо: 2025

А3

МАТЕРИАЛЫН ТҮҮВЭР-2

Д/д	Нэр	Маяг	Хэмжих нэгж	Тоо	Тайлбар
1	Гадна гэрэлтүүлгийн удирдлагын самбар	ГГ-УС-2	ком	1	ГГ-2 хуудаснаас үз!
2	Гэрлийн шонгийн өндөр нь 4м, LED 100Вт гэрэлтүүлэгчтэй, ус тоос нэвтэрдэггүй холболтын хайрцаг, гэрэлтүүлгийн шон, суурилуулах хэрэгслүүд, бетон суурийн хамт; 10А, 30мА дифференциал автоматаар тоноглогдсон		ком	35	
3	Гэрлийн шонгийн өндөр нь 2.5м, LED 50Вт гэрэлтүүлэгчтэй, ус тоос нэвтэрдэггүй холболтын хайрцаг, гэрэлтүүлгийн шон, суурилуулах хэрэгслүүд, бетон суурийн хамт; 10А, 30мА дифференциал автоматаар тоноглогдсон		ком	11	
4	0.4кВ-ийн 4*16+1*10мм2 хөндлөн огтлолтой хуягласан бүрээстэй хөнгөнцагаан голтой хүчний кабель	YJLY23-0.66/1kV	м	440	
5	0.4кВ-ийн 1*2.5мм2 хөндлөн огтлолтой зэс голтой хүчний кабель (хүйтэнд тэсвэртэй)	BVR-500-2.5	м	414	
6	Кабель холболтын муфт 16-25мм		ш	92	
7	Хуванцар хоолой	ххф=32мм	м	400	
8	Хуванцар хоолойн муфт	ф32мм	ш	16.0	
9	Кабелийн төгсгөвчтэй цорго		ш	6	
10	Ган хоолой	ф63мм	м	92	
11	Булан төмөр 50х50х5мм, L=3м		ш	46.0	
12	Элс		$м^3$	35	
13	Хамгаалалтын тууз		м	440	

МАТЕРИАЛЫН ТҮҮВЭР-3

Д/д	Нэр	Маяг	Хэмжих нэгж	Тоо	Тайлбар
1	Гадна гэрэлтүүлгийн удирдлагын самбар	ГГ-УС-3	ком	1	ГГ-2 хуудаснаас үз!
2	Гэрлийн шонгийн өндөр нь 4м, LED 100Вт гэрэлтүүлэгчтэй, ус тоос нэвтэрдэггүй холболтын хайрцаг, гэрэлтүүлгийн шон, суурилуулах хэрэгслүүд, бетон суурийн хамт; 10А, 30мА дифференциал автоматаар тоноглогдсон		ком	32	
3	Гэрлийн шонгийн өндөр нь 2.5м, LED 50Вт гэрэлтүүлэгчтэй, ус тоос нэвтэрдэггүй холболтын хайрцаг, гэрэлтүүлгийн шон, суурилуулах хэрэгслүүд, бетон суурийн хамт; 10А, 30мА дифференциал автоматаар тоноглогдсон		ком	110	
4	0.4кВ-ийн 4*16+1*10мм2 хөндлөн огтлолтой хуягласан бүрээстэй хөнгөнцагаан голтой хүчний кабель	YJLY23-0.66/1kV	м	2710	
5	0.4кВ-ийн 1*2.5мм2 хөндлөн огтлолтой зэс голтой хүчний кабель (хүйтэнд тэсвэртэй)	BVR-500-2.5	м	1278	
6	Кабель холболтын муфт 16-25мм		ш	284	
7	Хуванцар хоолой	ххф=32мм	м	2700	
8	Хуванцар хоолойн муфт	ф32мм	ш	108.0	
9	Кабелийн төгсгөвчтэй цорго		ш	10	
10	Ган хоолой	ф63мм	м	188	
11	Булан төмөр 50х50х5мм, L=3м		ш	142.0	
12	Элс		$м^3$	200	
13	Хамгаалалтын тууз		м	2710	

Энэхүү зураг нь "ББСМО"ХХК-ийн ОЮУНЫ ӨМЧ тул зохиогчийн эзэмшлийн эрхийг хамгаалах болон ашиглахыг хориглоно.

Үе шат:		АЖЛЫН ЗУРАГ
ББСМО ЗУРАГ ТӨСӨЛ, ЗӨВЛӨХ ҮЙЛЧИЛГЭЭ		Хаяг: БЗД, 30-р хороо "ББСМО"ХХК-н байр Утас:77116139,99116139, 95103339 И-мэйл: info@bbsmo.mn bbsmo08@gmail.com Вэб: BBSMO.mn
Захирал		Б.Сүнжидмаа
Инженер		Б.Эрдэнэчимэг
Гүйцэтгэсэн		Г.Саруул
Шалгасан		Б.Батдэлгэр
УЛААНБААТАР ХОТ, ЧИНГЭЛТЭЙ ДҮҮРЭГ 14,18-Р ХОРОО, СҮХБААТАР ДҮҮРЭГ 14-Р ХОРОО СЭЛБЭ ДЭД ТӨВ БАРИЛГАЖИЛТЫН ТӨСӨЛ 0.4кВ-ИЙН ГАДНА ЦАХИЛГААН ХАНГАМЖ		
Материалын түүвэр-2-3		
Масштаб: М1:	Зургийн дугаар: ГГ-2	Хуудас: 17
ЕГ Шифр: ББ-01/2025	ТГ Шифр:	Огноо: 2025

A3

МАТЕРИАЛЫН ТҮҮВЭР-4

Д/д	Нэр	Маяг	Хэмжих нэгж	Тоо	Тайлбар
1	Гадна гэрэлтүүлгийн удирдлагын самбар	ГГ-УС-4	ком	1	ГГ-2 хуудаснаас үз!
2	Гэрлийн шонгийн өндөр нь 4м, LED 100Вт гэрэлтүүлэгчтэй, ус тоос нэвтэрдэггүй холболтын хайрцаг, гэрэлтүүлгийн шон, суурилуулах хэрэгслүүд, бетон суурийн хамт; 10А, 30мА дифференциал автоматаар тоноглогдсон		ком	13	
3	Гэрлийн шонгийн өндөр нь 2.5м, LED 50Вт гэрэлтүүлэгчтэй, ус тоос нэвтэрдэггүй холболтын хайрцаг, гэрэлтүүлгийн шон, суурилуулах хэрэгслүүд, бетон суурийн хамт; 10А, 30мА дифференциал автоматаар тоноглогдсон		ком	47	
4	0.4кВ-ийн 4*16+1*10мм2 хөндлөн огтлолтой хуягласан бүрээстэй хөнгөнцагаан голтой хучний кабель	YJLY23-0.66/1kV	м	1700	
5	0.4кВ-ийн 1*2.5мм2 хөндлөн огтлолтой зэс голтой хучний кабель (хүйтэнд тэсвэртэй)	BVR-500-2.5	м	540	
6	Кабель холболтын муфт 16-25мм		ш	372	
7	Хуванцар хоолой	ххф=32мм	м	1700	
8	Хуванцар хоолойн муфт	ф32мм	ш	68.0	
9	Кабелийн төгсгөвчтэй цорго		ш	6	
10	Ган хоолой	ф63мм	м	66	
11	Булан төмөр 50х50х5мм, L=3м		ш	60.0	
12	Элс		$м^3$	130	
13	Хамгаалалтын туяз		м	1700	

МАТЕРИАЛЫН ТҮҮВЭР-5

Д/д	Нэр	Маяг	Хэмжих нэгж	Тоо	Тайлбар
1	Гадна гэрэлтүүлгийн удирдлагын самбар	ГГ-УС-5	ком	1	ГГ-2 хуудаснаас үз!
2	Гэрлийн шонгийн өндөр нь 4м, LED 100Вт гэрэлтүүлэгчтэй, ус тоос нэвтэрдэггүй холболтын хайрцаг, гэрэлтүүлгийн шон, суурилуулах хэрэгслүүд, бетон суурийн хамт; 10А, 30мА дифференциал автоматаар тоноглогдсон		ком	28	
3	Гэрлийн шонгийн өндөр нь 2.5м, LED 50Вт гэрэлтүүлэгчтэй, ус тоос нэвтэрдэггүй холболтын хайрцаг, гэрэлтүүлгийн шон, суурилуулах хэрэгслүүд, бетон суурийн хамт; 10А, 30мА дифференциал автоматаар тоноглогдсон		ком	87	
4	0.4кВ-ийн 4*16+1*10мм2 хөндлөн огтлолтой хуягласан бүрээстэй хөнгөнцагаан голтой хучний кабель	YJLY23-0.66/1kV	м	3600	
5	0.4кВ-ийн 1*2.5мм2 хөндлөн огтлолтой зэс голтой хучний кабель (хүйтэнд тэсвэртэй)	BVR-500-2.5	м	1035	
6	Кабель холболтын муфт 16-25мм		ш	230	
7	Хуванцар хоолой	ххф=32мм	м	3000	
8	Хуванцар хоолойн муфт	ф32мм	ш	120.0	
9	Кабелийн төгсгөвчтэй цорго		ш	12	
10	Ган хоолой	ф63мм	м	120	
11	Булан төмөр 50х50х5мм, L=3м		ш	115.0	
12	Элс		$м^3$	230	
13	Хамгаалалтын туяз		м	3000	

Энэхүү зураг нь "ББСМО"ХХК-ийн ОЮУНЫ ӨМЧ тул зохиогчийн зөвшөөрөлгүйгээр өөрчлөх болон ашиглахыг хориглоно.

Үе шат:		АЖЛЫН ЗУРАГ
ББСМО ЗУРАГ ТӨСӨЛ, ЗӨВЛӨХ ҮЙЛЧИЛГЭЭ		Хаяг: БЗД, 30-р хороо "ББСМО"ХХК-н байр Утас:77116139,99116139, 95103339 И-мэйл: info@bbsmo.mn bbsmo08@gmail.com Вэб: BBSMO.mn
Захирал		Б.Сүнжидмаа
Инженер		Б.Эрдэнэчимэг
Гүйцэтгэсэн		Г.Саруул
Шалгасан		Б.Батдэлгэр
УЛААНБААТАР ХОТ, ЧИНГЭЛТЭЙ ДҮҮРЭГ 14,18-Р ХОРОО, СҮХБААТАР ДҮҮРЭГ 14-Р ХОРОО СЭЛБЭ ДЭД ТӨВ БАРИЛГАХИЛТЫН ТӨСӨЛ 0.4кВ-ИЙН ГАДНА ЦАХИЛГААН ХАНГАМЖ		
Материалын түүвэр-4-5		
Масштаб: М1:	Зургийн дугаар: ГГ-3	Хуудас: 17
ЕГ Шифр: ББ-01/2025	ТГ Шифр:	Огноо: 2025

A3

ГАДНА ГЭРЭЛТҮҮЛГИЙН САМБАРЫН УДИРДЛАГЫН СХЕМ-ГГ.УС-D-1 /БАГЦ-1/

Холболтын бүдүүвч

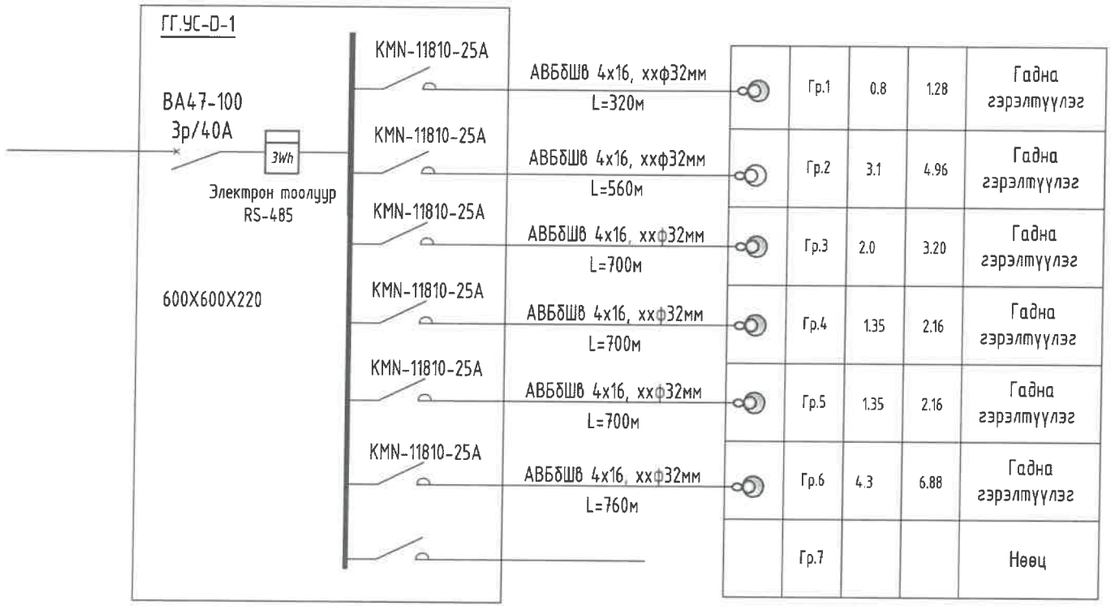

Удирдлагын бүдүүвч

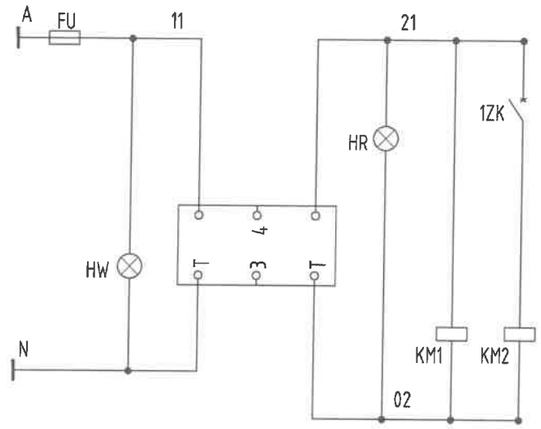

Power and Fuse Тэжээл ба гал хамгаалагч	Power Тэжээл	Power Тэжээл	Control Удирдлага	indication Үзүүлэлт	Line output Шугамын гаралт

Оролтын автомат	Шугам	Шугамын автомат	Кабель, утасны марк ба хөндлөн огтлол, сувлэх хоолой	Байгуулалт дэлгэх тэмдэглэгээ	Групп №	Pm, кВт	Im, A	Фаз	Технологийн нэр
Цахилгаан тэжээл					Цахилгаан хэрэглэгч				

Гэрэлтүүлгийн самбарын тоног төхөөрөмжийн түүвэр

Д/д	Тэмдэглэгээ	Нэр	Маяг	Тоо	Тайлбар
1	QF	3 фазын автомат таслуур	BA47-100 3/40A	1	
2	wh	3 фазын электрон тоолуур	RS-485	1	
3	KT	Хугацааны тавилтай автомат удирдлага	KG316T 220B	1	
4	FU	Гал хамгаалагч	UK2 5RD 6A	3	
5	KM1-KM2	Контактор AC	KMU-11810 25A	2	
6	1ZK	1 фазын автомат таслуур	BA47-29 1p/6A	1	
7	HR, HW	Гэрлэн заалт	AD16-22 220B	2	

Энэхүү зураг нь "ББСМО"ХХК-ийн ОЮУНЫ ӨМЧ тул зохиогчийн эзэмшлийн эрхийг хуулиар хамгаалагдана.

Ye шат:	АЖЛЫН ЗУРАГ
ББСМО ЗУРАГ ТӨСӨЛ, ЗӨВЛӨГӨӨ ҮЙЛДВЭР	Хаяг: БЗД, 30-р хороо "ББСМО"ХХК-н байр Утас:77116139,99116139, 95103339 И-мэйл: info@bbsmo.mn bbsmo08@gmail.com Вэб: BBSMO.mn
Захирал	Б.Сүнжидмаа
Инженер	Б.Эрдэнэчимэг
Гүйцэтгэгч	Г.Сарууль
Шалгасан	Б.Батдэлгэр

УЛААНБААТАР ХОТ, ЧИНГЭЛТЭЙ ДҮҮРЭГ 14,18-Р ХОРОО, СҮХБААТАР ДҮҮРЭГ 14-Р ХОРОО СЭЛБЭ ДЭД ТӨВ БАРИЛГАЖИЛТЫН ТӨСӨЛ 0.4кВ-ИЙН ГАДНА ЦАХИЛГААН ХАНГАМЖ

Гадна гэрэлтүүлгийн самбарын удирдлагын схем-ГГ.УС-D-1

Масштаб: М1:	Зургийн дугаар: ГГ-4	Хуудас: 17
ЕГ Шифр: ББ-01/2025	ТГ Шифр:	Огноо: 2025

Зураг төсөлд магадлал хийсэн ЭКСПЕРТ 5-10 2025.03.20. БАРИЛ ЭНЭРГЕТИКИЙН ТЕХ

ГАДНА ГЭРЭЛТҮҮЛГИЙН САМБАРЫН УДИРДЛАГЫН СХЕМ-ГГ.УС-D-2

Холболтын бүдүүвч

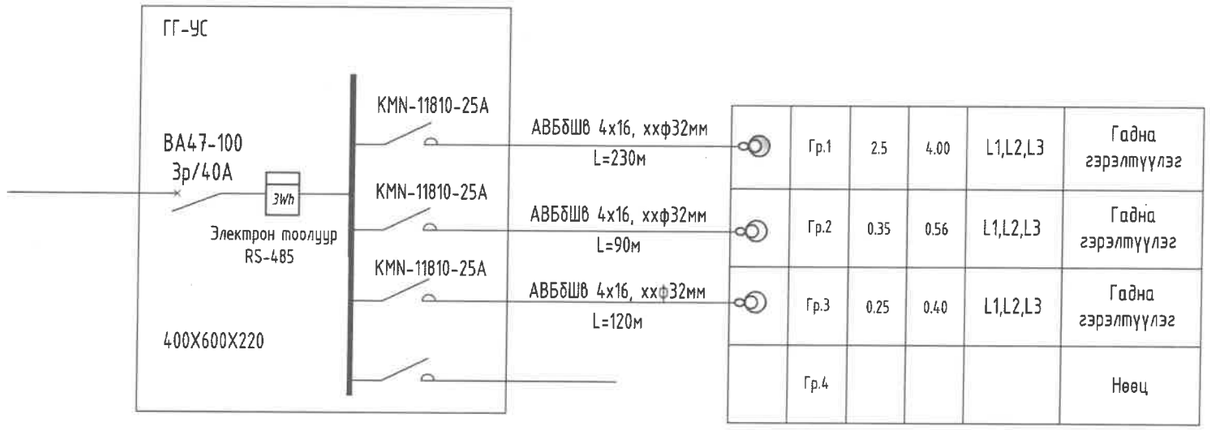

Оролтын автомат	Шугам	Шугамын автомат	Кабель, утасны марк ба хөндлөн огтлол, сүвлэх хоолой	Байгуулалт дээрх тэмдэглэгээ	Групп №	Pm, кВт	Im, A	Фаз	Технологийн нэр
Цахилгаан тэжээл					Цахилгаан хэрэглэгч				

Удирдлагын бүдүүвч

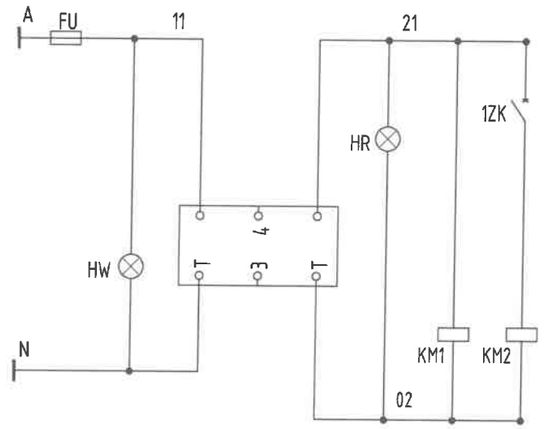

Power and Fuse Тэжээл ба гал хамгаалагч	Power Тэжээл	Power Тэжээл	Control Удирдлага	indication Үзүүлэлт	Line output Шугамын гаралт

Гэрэлтүүлгийн самбарын тоног төхөөрөмжийн түүвэр					
Д/д	Тэмдэглэгээ	Нэр	Маяг	Тоо	Тайлбар
1	QF	3 фазын автомат таслуур	BA47-100 3/40A	1	
2	wh	3 фазын электрон тоолуур	RS-485	1	
3	KT	Хугацааны тавилтай автомат удирдлага	KG316T 220B	1	
4	FU	Гал хамгаалагч	UK2 5RD 6A	3	
5	KM1-KM2	Контактор AC	KMU-11810 25A	2	
6	1ZK	1 фазын автомат таслуур	BA47-29 1p/6A	1	
7	HR, HW	Гэрлэн заалт	AD16-22 220B	2	

Энэхүү зураг нь "ББСМО"ХХК-ийн ОЮУНЫ ӨМЧ тул зохиогчийн зөвшөөрөлгүйгээр өөрчлөх болон ашиглахыг хориглоно.

Ye шат:	АЖЛЫН ЗУРАГ
ББСМО зураг төсөл, зөвлөх үйлчилгээ	Хаяг: БЗД, 30-р хороо "ББСМО"ХХК-н байр Утас:77116139,99116139, 95103339 И-мэйл: info@bbsmo.mn bbsmo08@gmail.com Вэб: BBSMO.mn
Захирал	Б.Сүнжидмаа
Инженер	Б.Эрдэнэчимэг
Гүйцэтгэсэн	Г.Саруул
Шалгасан	Б.Батдэлгэр

УЛААНБААТАР ХОТ, ЧИНГЭЛТЭЙ ДҮҮРЭГ 14,18-Р ХОРОО, СҮХБААТАР ДҮҮРЭГ 14-Р ХОРОО
СЭЛБЭ ДЭД ТӨВ БАРИЛГАЖИЛТЫН ТӨСӨЛ 0.4кВ-ИЙН ГАДНА ЦАХИЛГААН ХАНГАМЖ

Гадна гэрэлтүүлгийн самбарын удирдлагын схем-ГГ.УС-D-2

Масштаб: М1:	Зургийн дугаар: ГГ-5	Хуудас: 17
ЕГ Шифр: ББ-01/2025	ТГ Шифр:	Огноо: 2025

А3

ГАДНА ГЭРЭЛТҮҮЛГИЙН САМБАРЫН УДИРДЛАГЫН СХЕМ-ГГ.ҮС-D-3 /БАГЦ-2/

Холболтын бүдүүвч

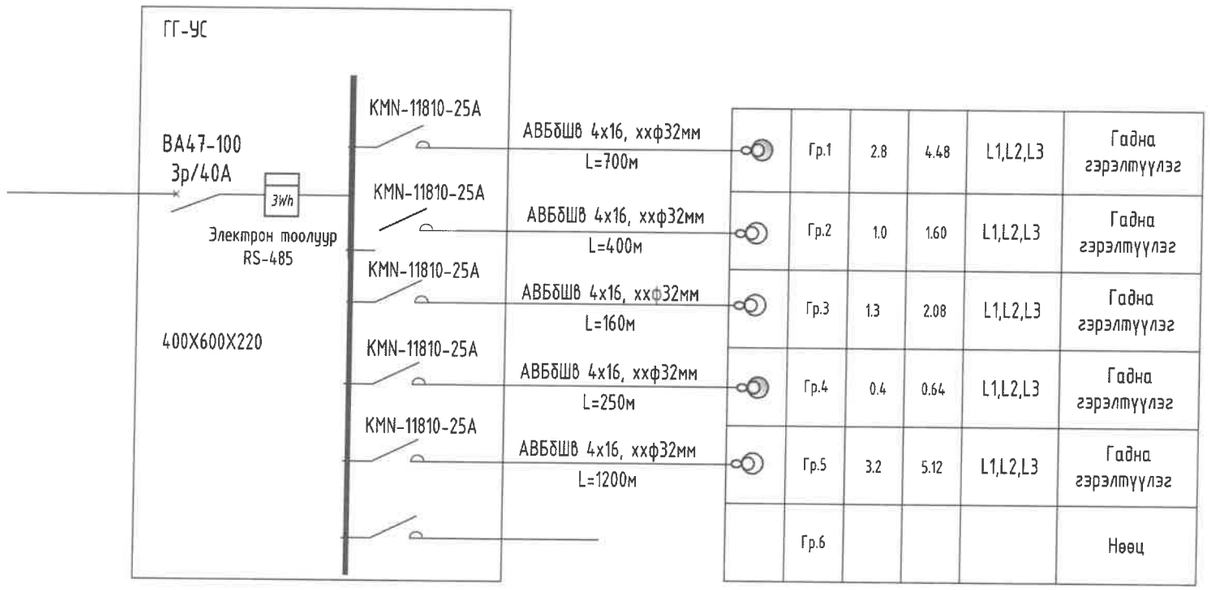

	Гр.1	2.8	4.48	L1,L2,L3	Гадна гэрэлтүүлэг
	Гр.2	1.0	1.60	L1,L2,L3	Гадна гэрэлтүүлэг
	Гр.3	1.3	2.08	L1,L2,L3	Гадна гэрэлтүүлэг
	Гр.4	0.4	0.64	L1,L2,L3	Гадна гэрэлтүүлэг
	Гр.5	3.2	5.12	L1,L2,L3	Гадна гэрэлтүүлэг
	Гр.6				Нөөц

Удирдлагын бүдүүвч

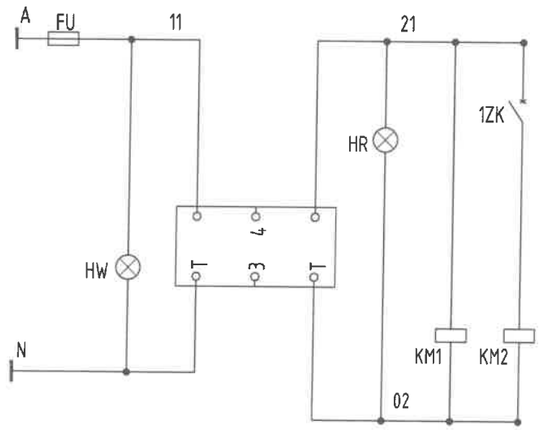

Power and Fuse Тэжээл ба гал хамгаалагч	Power Тэжээл	Power Тэжээл	Control Удирдлага	indication Үзүүлэлт	Line output Шугамын гаралт

Оролтын автомат	Шугам	Шугамын автомат	Кабель, утасны марк ба хөндлөн огтлол, сувлэх хоолой	Байгуулалт дээрх тэмдэглэгээ	Групп №	Pm, кВт	Im, A	Фаз	Технологийн нэр
Цахилгаан тэжээл					Цахилгаан хэрэглэгч				

Гэрэлтүүлгийн самбарын тоног төхөөрөмжийн түүвэр

Д/д	Тэмдэглэгээ	Нэр	Маяг	Тоо	Тайлбар
1	QF	3 фазын автомат таслуур	BA47-100 3/40A	1	
2	wh	3 фазын электрон тоолуур	RS-485	1	
3	KT	Хугацааны тавилтай автомат удирдлага	KG316T 220B	1	
4	FU	Гал хамгаалагч	UK2 5RD 6A	3	
5	KM1-KM2	Контактор AC	KMИ-11810 25A	2	
6	1ZK	1 фазын автомат таслуур	BA47-29 1p/6A	1	
7	HR, HW	Гэрлэн заалт	AD16-22 220B	2	

Энэхүү зураг нь "ББСМО"ХХК-ийн ОЮУНЫ ӨМЧ тул зохиогчийн зөвшөөрөлгүйгээр өөрчлөх болон ашиглахыг хориглоно.

Ye шат:		АЖЛЫН ЗУРАГ
ББСМО ЗУРАГ ТӨСӨЛ, ЗӨВЛӨХ ҮЙЛЧИЛГЭЭ		Хаяг: БЗД, 30-р хороо "ББСМО"ХХК-н байр Утас:77116139,99116139, 95103339 И-мэйл: info@bbsmo.mn bbsmo08@gmail.com Вэб: BBSMO.mn
Захирал		Б.Сүнжидмаа
Инженер		Б.Эрдэнэчимэг
Гүйцэтгэсэн		Г.Саруул
Шалгасан		Б.Батдэлгэр

УЛААНБААТАР ХОТ, ЧИНГЭЛТЭЙ ДҮҮРЭГ 14,18-Р ХОРОО, СҮХБААТАР ДҮҮРЭГ 14-Р ХОРОО СЭЛБЭ ДЭД ТӨВ БАРИЛГАЖИЛТЫН ТӨСӨЛ 0.4кВ-ИЙН ГАДНА ЦАХИЛГААН ХАНГАМЖ

Гадна гэрэлтүүлгийн самбарын удирдлагын схем-ГГ.ҮС-D-3

Масштаб: М1:	Зургийн дугаар: ГГ-6	Хуудас: 17
ЕГ Шифр: ББ-01/2025	ТГ Шифр:	Огноо: 2025

A3

ГАДНА ГЭРЭЛТҮҮЛГИЙН САМБАРЫН УДИРДЛАГЫН СХЕМ-ГГ.УС-В-1

Холболтын бүдүүвч

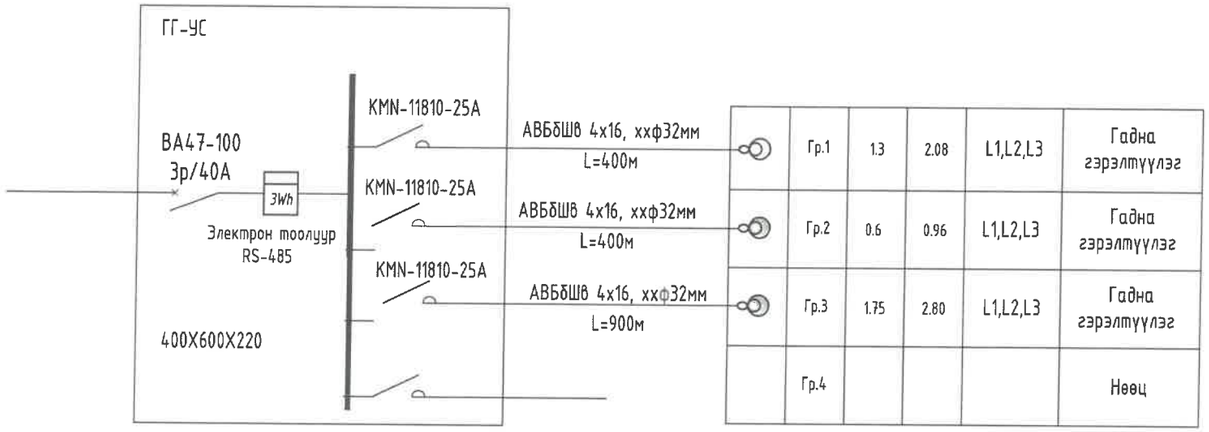

Оролтын автомат	Шугам	Шугамын автомат	Кабель, утасны марк ба хөндлөн огтлол, сувлэх хоолой	Байгуулалт дээрх тэмдэглэгээ	Групп №	Pm, кВт	Im, A	Фаз	Технологийн нэр
Цахилгаан тэжээл					Цахилгаан хэрэглэгч				

Удирдлагын бүдүүвч

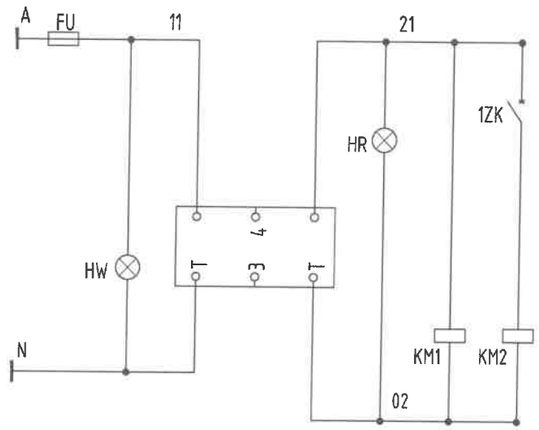

Power and Fuse Тэжээл ба гал хамгаалагч	Power Тэжээл	Power Тэжээл	Control Удирдлага	indication Үзүүлэлт	Line output Шугамын гаралт

Гэрэлтүүлгийн самбарын тоног төхөөрөмжийн түүвэр					
Д/д	Тэмдэглэгээ	Нэр	Маяг	Тоо	Тайлбар
1	QF	3 фазын автомат таслуур	BA47-100 3/40A	1	
2	wh	3 фазын электрон тоолуур	RS-485	1	
3	KT	Хугацааны тавилтай автомат удирдлага	KG316T 220B	1	
4	FU	Гал хамгаалагч	UK2 5RD 6A	3	
5	KM1-KM2	Контактор AC	KMU-11810 25A	2	
6	1ZK	1 фазын автомат таслуур	BA47-29 1p/6A	1	
7	HR, HW	Гэрлэн заалт	AD16-22 220B	2	

Зураг төсөл магадлал хийсэн
ЭКСПЕРТ
5-10
2025.03.20.

Энэхүү зураг нь "ББСМО"ХХК-ийн ОЮУНЫ ӨМЧ тул зохиогчийн зөвшөөрөлгүйгээр өөрчлөх болон ашиглахыг хориглоно.

Ye шат:	АЖЛЫН ЗУРАГ
ББСМО ЗУРАГ ТӨСӨЛ, ЗӨВЛӨХ ҮЙЛЧИЛГЭЭ	Хаяг: БЗД, 30-р хороо "ББСМО"ХХК-н байр Утас:77116139,99116139, 95103339 И-мэйл: info@bbsmo.mn bbsmo08@gmail.com Вэб: BBSMO.mn
Захирал	Б.Сүнжидмаа
Инженер	Б.Эрдэнэчимэг
Гүйцэтгэсэн	Г.Саруул
Шалгасан	Б.Батөлгөр

УЛААНБААТАР ХОТ, ЧИНГЭЛТЭЙ ДҮҮРЭГ 14,18-Р ХОРОО, СҮХБААТАР ДҮҮРЭГ 14-Р ХОРОО
СЭЛБЭ ДЭД ТӨВ БАРИЛГАЖИЛТЫН ТӨСӨЛ 0.4кВ-ИЙН ГАДНА ЦАХИЛГААН ХАНГАМЖ

Гадна гэрэлтүүлгийн самбарын удирдлагын схем-ГГ.УС-D-4

Масштаб:	Зургийн дугаар:	Хуудас:
M1:	ГГ-7	17
ЕГ Шифр: ББ-01/2025	ТГ Шифр:	Огноо: 2025

A3

ГАДНА ГЭРЭЛТҮҮЛГИЙН САМБАРЫН УДИРДЛАГЫН СХЕМ-ГГ.УС-В-2

Холболтын бүдүүвч

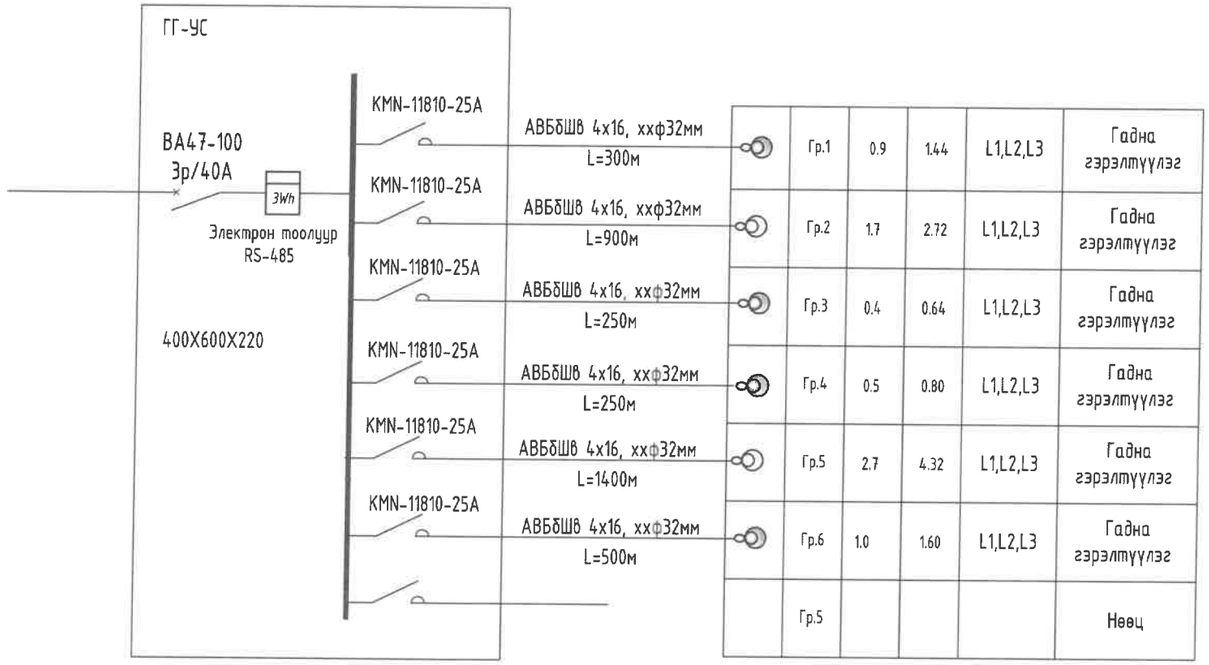

Оролтын автомат	Шугам	Шугамын автомат	Кабель, утасны марк ба хөндлөн огтлол, сүвлэх хоолой	Байгуулалт дээрх тэмдэглэгээ	Групп №	Pm, кВт	Im, A	Фаз	Технологийн нэр
Цахилгаан тэжээл					Цахилгаан хэрэглэгч				

Гэрэлтүүлгийн самбарын тоног төхөөрөмжийн түүвэр

Д/д	Тэмдэглэгээ	Нэр	Маяг	Тоо	Тайлбар
1	QF	3 фазын автомат таслуур	BA47-100 3/40A	1	
2	wh	3 фазын электрон тоолуур	RS-485	1	
3	KT	Хугацааны тавилтай автомат удирдлага	KG316T 220B	1	
4	FU	Гал хамгаалагч	UK2 5RD 6A	3	
5	KM1-KM2	Контактор AC	KMИ-11810 25A	2	
6	1ZK	1 фазын автомат таслуур	BA47-29 1p/6A	1	
7	HR, HW	Гэрлэн заалт	AD16-22 220B	2	

Удирдлагын бүдүүвч

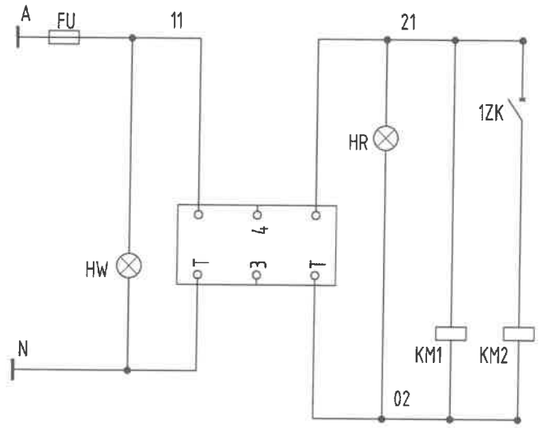

Power and Fuse Тэжээл ба гал хамгаалагч	Power Тэжээл	Power Тэжээл	Control Удирдлага	indication Үзүүлэлт	Line output Шугамын гаралт

Энэхүү зураг нь "ББСМО"ХХК-ийн ОЮУНЫ ӨМЧ тул зохиогчийн зөвшөөрөлгүйгээр өөрчлөх болон ашиглахыг хориглоно.

Ye шат:		АЖЛЫН ЗУРАГ
ББСМО ЗУРАГ ГӨСӨЛ, ЗӨВЛӨГӨӨ ҮЙЛЧИЛГЭЭ		Хаяг: БЗД, 30-р хороо "ББСМО"ХХК-н байр Утас:77116139,99116139, 95103339 И-мэйл: info@bbsmo.mn bbsmo08@gmail.com Вэб: BBSMO.mn
Захирал		Б.Сүнжидмаа
Инженер		Б.Эрдэнэчимэг
Гүйцэтгэсэн		Г.Гарууа
Шалгасан		Б.Батдэлгэр

УЛААНБААТАР ХОТ, ЧИНГЭЛТЭЙ ДҮҮРЭГ 14,18-Р ХОРОО, СҮХБААТАР ДҮҮРЭГ 14-Р ХОРОО СЭЛБЭ ДЭД ТӨВ БАРИЛГАЖИЛТЫН ТӨСӨЛ 0.4кВ-ИЙН ГАДНА ЦАХИЛГААН ХАНГАМЖ

Гадна гэрэлтүүлгийн самбарын удирдлагын схем-ГГ.УС-D-5

Масштаб:	Зургийн дугаар:	Хуудас:
M1:	ГГ-8	17
ЕГ Шифр: ББ-01/2025	ТГ Шифр:	Огноо: 2025

A3

САМБАР ДОТРОХ ТӨХӨӨРӨМЖИЙН БАЙРЛАЛ

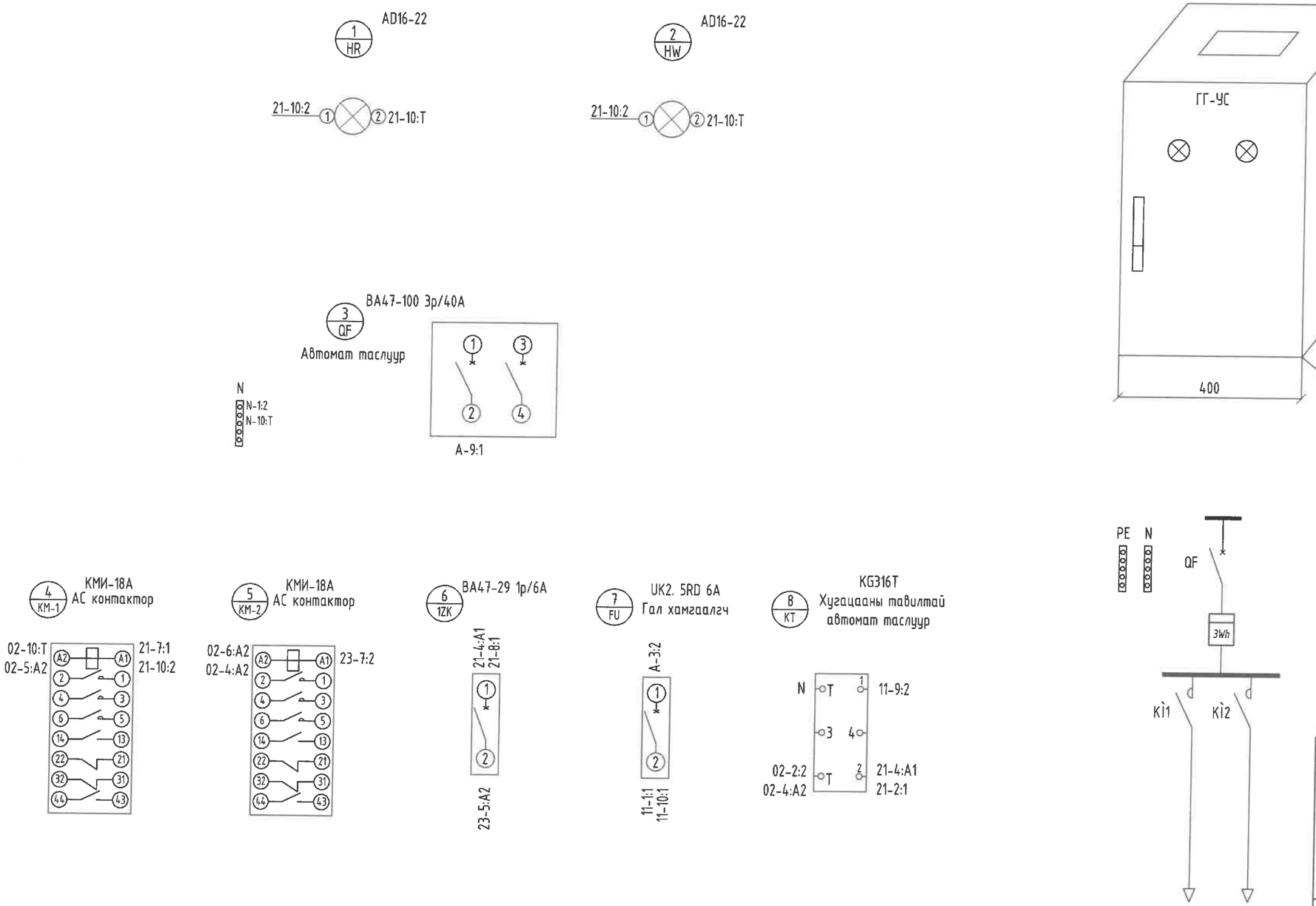

Энэхүү зураг нь "ББСМО"ХХК-ийн ОЮУНЫ ӨМЧ тул зохиогчийн зөвшөөрөлгүйгээр өөрчлөх болон ашиглахыг хориглоно.

Ye шат:		АЖЛЫН ЗУРАГ
ББСМО ЗУРАГ ТӨСӨЛ, ЗӨВЛӨХ ҮЙЛЧИЛГЭЭ		Хаяг: БЗД, 30-р хороо "ББСМО"ХХК-н байр Утас:77116139,99116139, 95103339 И-мэйл: info@bbsmo.mn bbsmo08@gmail.com Вэб: BBSMO.mn
Захирал		Б.Сүнжидмаа
Инженер		Б.Эрдэнэчимэг
Гүйцэтгэсэн		Г.Гаруул
Шалгасан		Б.Батдэлгэр

УЛААНБААТАР ХОТ, ЧИНГЭЛТЭЙ ДҮҮРЭГ 14,18-Р ХОРОО, СҮХБААТАР ДҮҮРЭГ 14-Р ХОРОО
СЭЛБЭ ДЭД ТӨВ БАРИЛГАЖИЛТЫН ТӨСӨЛ 0.4кВ-ИЙН ГАДНА ЦАХИЛГААН ХАНГАМЖ

Самбар доторх төхөөрөмжийн байрлал

Масштаб: М1:	Зургийн дугаар: ГГ-9	Хуудас: 17
ЕГ Шифр: ББ-01/2025	ТГ Шифр:	Огноо: 2025

A3

ГАДНА ГЭРЭЛТҮҮЛГИЙН ТРАСС /БАГЦ-1-2/М:2000

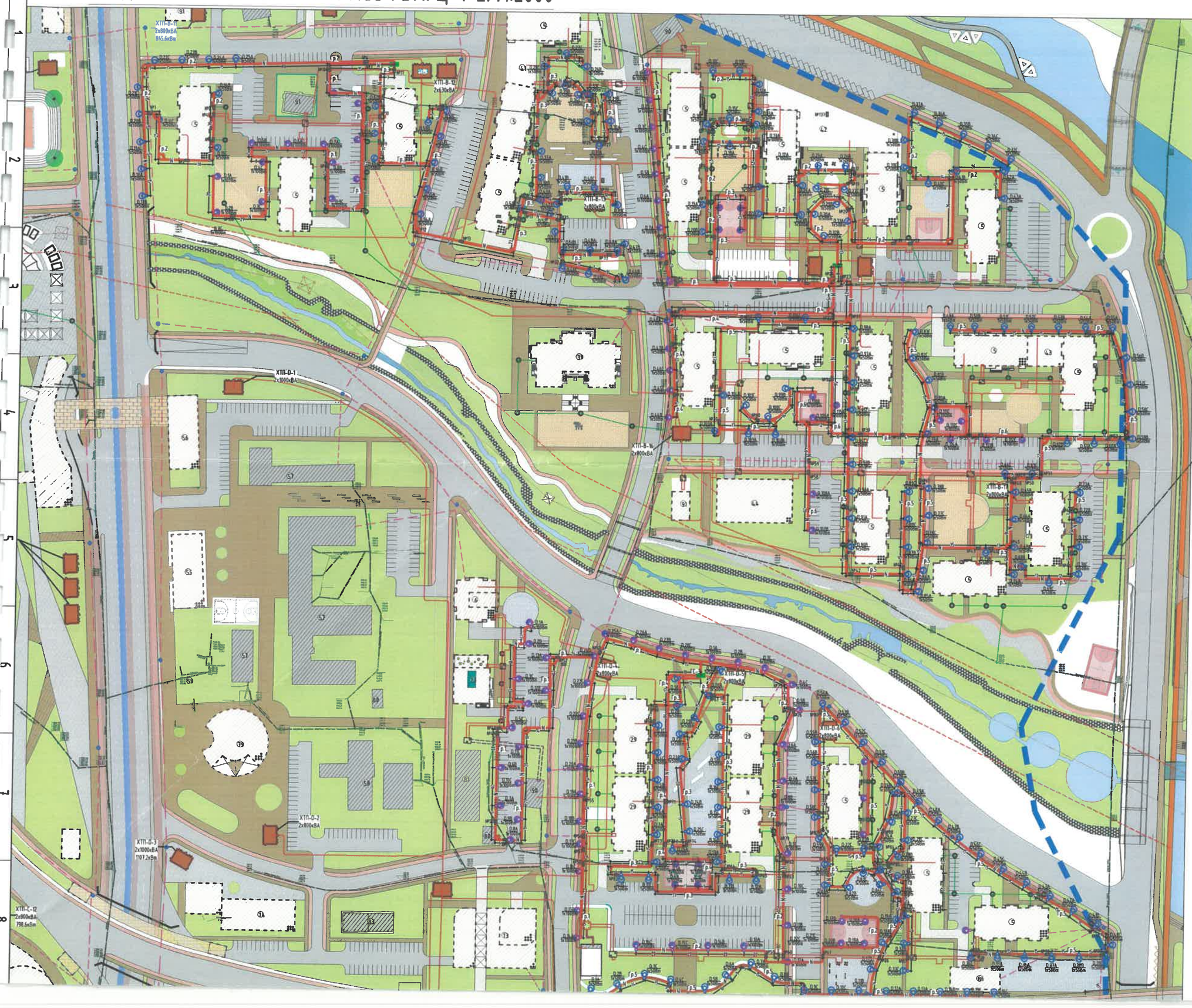

Блокын дугаар	Давхрын тоо min	Давхрын тоо max	Зориулалт	Барилгын тоо	1 орон сууцны блок дахь орх	Нийт орх
			Багц-1			
5	2	9	Орон сууц	12	87	1044
29	2	12	Орон сууц	8	117	936
69	1	1	үйлчилгээ	8	0	0
59	1	1	ХТП, РП			
90	1	1	УДДТ			
66	2	2	цэцэрлэг	1	0	0
67	2	3	сургууль	1	0	0
			Багц-2			
5	2	9	Орон сууц	12	87	1044
29	2	12	Орон сууц	19	117	2223
86	1	1	Цэвэрлэх байгууламж	1	0	0
59	1	1	ХТП, РП	1	60	60
90	1	1	УДДТ	1	24	24
6	1	12	Орон сууц	1	71	71
41	1	1	үйлчилгээ	1	0	0
42	1	1	үйлчилгээ	1	0	0
43	1	1	үйлчилгээ	1	0	0
44	1	4	Авто зогсоол	5	54	270

Таних тэмдэг

- Төлөвлөж буй барилга
- Одоо байгаа барилга
- Төлөвлөж буй авто зам, зогсоол /бетон/ ил зогсоол
- Төлөвлөж буй явган хүний зам
- Зүлэгжүүлсэн талбай
- Дулаан, цэвэр усны шугам
- Бохир усны шугам
- Одоо байгаа авто зам, зогсоол
- Эдэлбэр газрын хэмжээ багц-1
- Эдэлбэр газрын хэмжээ багц-2
- 10кВ-н цахилгааны кабель
- 0.4 кВ-н цахилгааны кабель

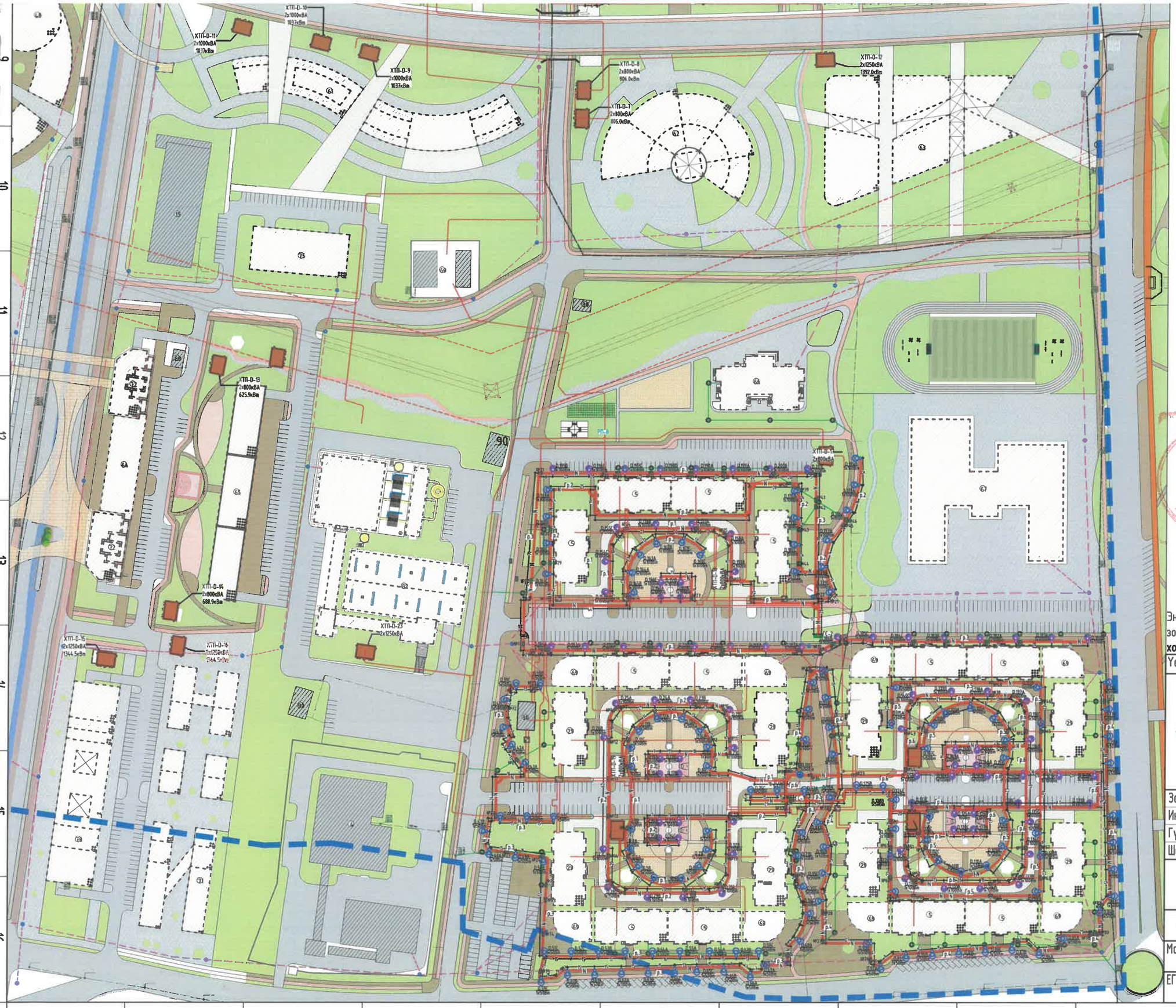

ГГ-20
ГГ-21
ГГ-22

Энэхүү зураг нь "ББСМО"ХХК-ийн ОЮУНЫ ӨМЧ тул зохиогчийн зөвшөөрөлгүйгээр өөрчлөх болон ашиглахыг хориглоно.

Ye шат:	АЖЛЫН ЗУРАГ
ББСМО ЗУРАГ ТӨСӨЛ, ЗӨВЛӨХ ҮЙЛЧИЛГЭЭ	Хаяг: БЗД, 30-р хороо "ББСМО"ХХК-н байр Утас:77116139,99116139, 95103339 И-мэйл: info@bbsmo.mn bbsmo08@gmail.com Вэб: BBSMO.mn
Захирал	Б.Сүнжидмаа
Инженер	Б.Эрдэнэчимэг
Гүйцэтгэсэн	Г.Саруул
Шалгасан	Б.Батдэлгэр

УЛААНБААТАР ХОТ, ЧИНГЭЛТЭЙ ДҮҮРЭГ 14,18-Р ХОРОО, СҮХБААТАР ДҮҮРЭГ 14-Р ХОРОО
СЭЛБЭ ДЭД ТӨВ БАРИЛГАЖИЛТЫН ТӨСӨЛ 0.4кВ-ИЙН ГАДНА ЦАХИЛГААН ХАНГАМЖ

Гадна гэрэлтүүлгийн трасс /багц-1-2/

Масштаб: М1:2000	Зургийн дугаар: ГГ-10	Хуудас: 17
ЕГ Шифр: ББ-01/2025	ТГ Шифр:	Огноо: 2025

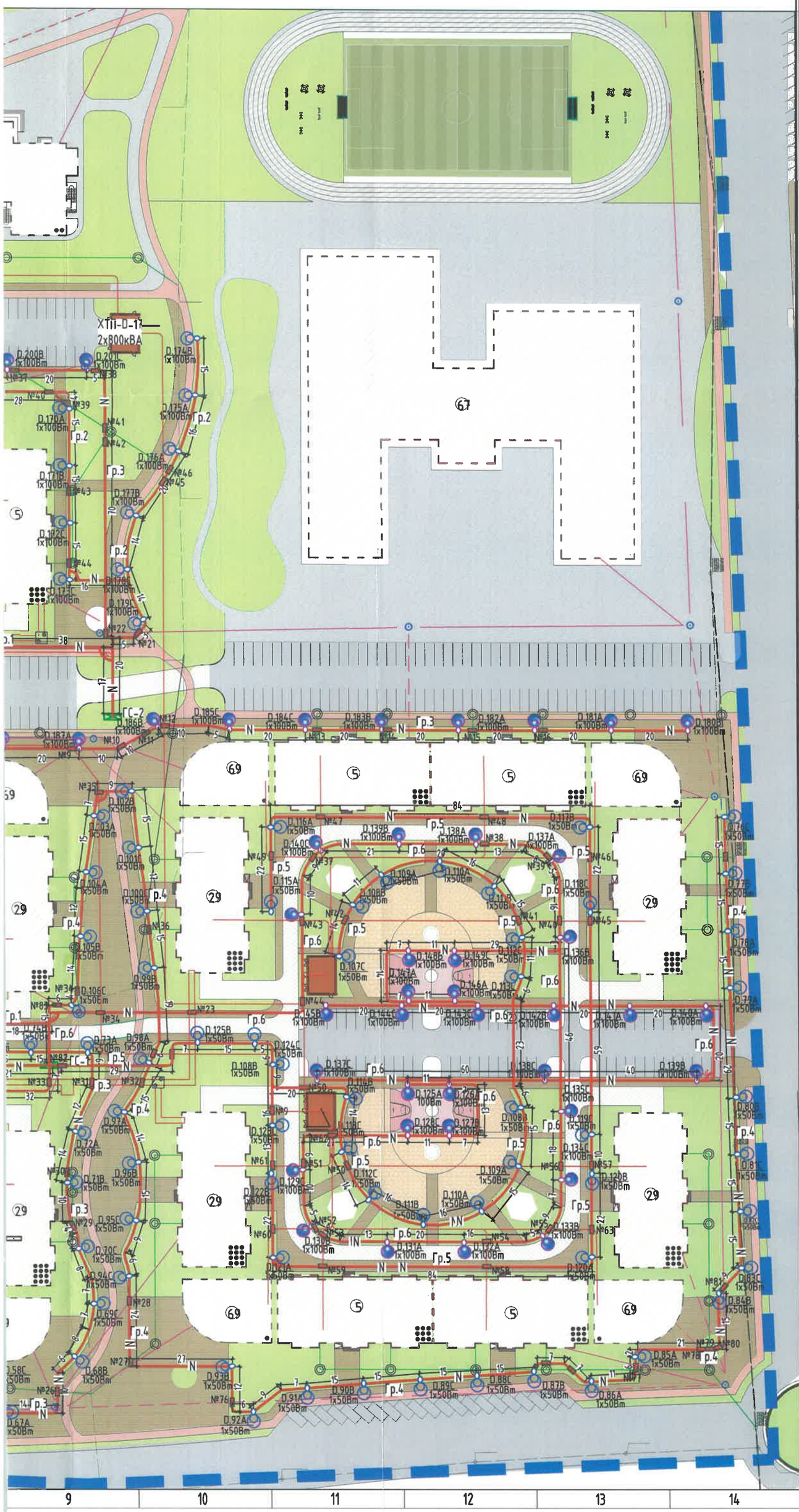

Таних тэмдэг

- Төлөвлөж буй барилга
- Одоо байгаа барилга
- Төлөвлөж буй авто зам, зогсоол /бетон/ ил зогсоол
- Төлөвлөж буй явган хүний зам
- Зүлэгжүүлсэн талбай
- Дулаан, цэвэр усны шугам
- Бохир усны шугам
- Одоо байгаа авто зам, зогсоол
- Эдэлбэр газрын хэмжээ багц-1
- Эдэлбэр газрын хэмжээ багц-2
- 10кВ-н цахилгааны кабель
- 0.4 кВ-н цахилгааны кабель

ГГ-20
ГГ-21
ГГ-22

Эксперт 5-10 2025.03.20

Энэхүү зураг нь "ББСМО"ХХК-ийн ОЮУНЫ ӨМЧ тул захиалагчийн зөвшөөрөлгүйгээр өөрчлөх болон ашиглахыг хориглоно.

Ує шат:	АЖЛЫН ЗУРАГ
ББСМО ЗУРАГ ТӨСӨЛ, ЗӨВЛӨХ ҮЙЛЧИЛГЭЭ	Хаяг: БЗД, 30-р хороо "ББСМО"ХХК-н байр Утас:77116139,99116139, 95103339 И-мэйл: info@bbsmo.mn bbsmo08@gmail.com Вэб: BBSMO.mn
Захирал	Б.Сүнжидмаа
Инженер	Б.Эрдэнэчимэг
Гүйцэтгэсэн	Г.Саруул
Шалгасан	Б.Батдэлгэр

УЛААНБААТАР ХОТ, ЧИНГЭЛТЭЙ ДҮҮРЭГ 14,18-Р ХОРОО, СУХБААТАР ДҮҮРЭГ 14-Р ХОРОО СЭЛБЭ ДЭД ТӨВ БАРИЛГАЖИЛТЫН ТӨСӨЛ 0.4кВ-ИЙН ГАДНА ЦАХИЛГААН ХАНГАМЖ

Гадна гэрэлтүүлгийн трасс /багц-1/

Масштаб:	Зургийн дугаар:	Хуудас:
М1:1000	ГГ-11	17
ЕГ Шифр: ББ-01/2025	ТГ Шифр:	Огноо: 2025

ГАДНА ГЭРЭЛТҮҮЛГИЙН ТРАСС /БАГЦ-1/М:1000

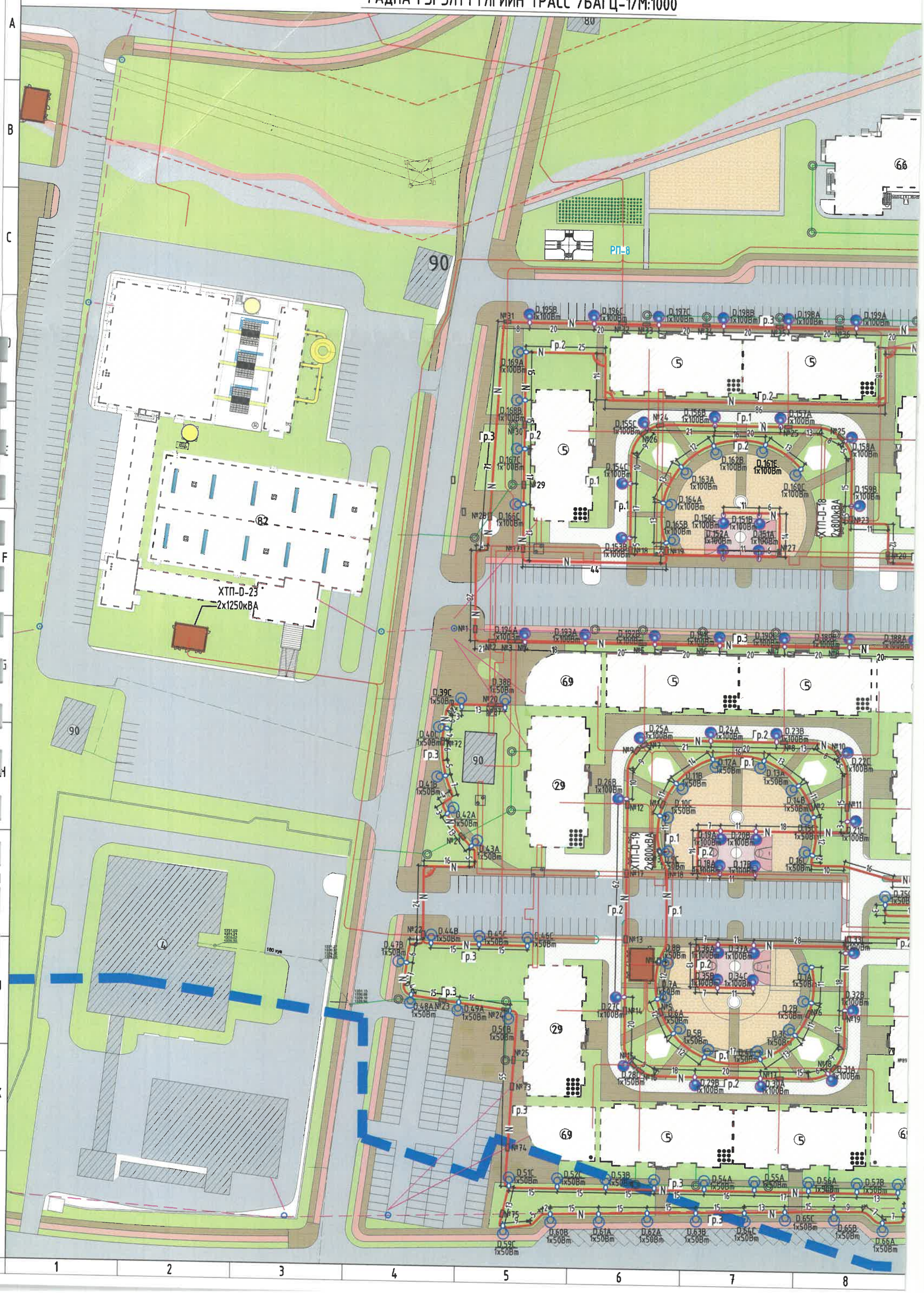

Таних тэмдэг

- Төлөвлөж буй барилга
- Одоо байгаа барилга
- Төлөвлөж буй авто зам, зогсоол /бетон/ ил зогсоол
- Төлөвлөж буй явган хүний зам
- Зүлэгжүүлсэн талбай
- Дулаан, цэвэр усны шугам
- Бохир усны шугам
- Одоо байгаа авто зам, зогсоол
- Эдэлбэр газрын хэмжээ багц-1
- Эдэлбэр газрын хэмжээ багц-2
- W 10кВ-н цахилгааны кабель
- N 0.4 кВ-н цахилгааны кабель

Зураг төсөл магадлал хийсэн
ЭКСПЕРТ №
5-10
2025.03.20.

ГГ-20
ГГ-21
ГГ-22

Энэхүү зураг нь "ББСМО"ХХК-ийн ОЮУНЫ ӨМЧ тул захиалагчийн зөвшөөрөлгүйгээр өөрчлөх болон ашиглахыг хориглоно.

Үе шат:	АЖЛЫН ЗУРАГ
ББСМО ЗУРАГ ТӨСӨЛ, ЗӨВЛӨХ ҮЙЛЧИЛГЭЭ	Хаяг: БЗД, 30-р хороо "ББСМО"ХХК-н байр Утас:77116139,99116139, 95103339 И-мэйл: info@bbsmo.mn bbsmo08@gmail.com Вэб: BBSMO.mn
Захирал	Б.Сүнжидмаа
Инженер	Б.Эрдэнэчимэг
Гүйцэтгэсэн	Г.Саруул
Шалгасан	Б.Батдэлгэр

УЛААНБААТАР ХОТ, ЧИНГЭЛТЭЙ ДҮҮРЭГ 14,18-Р ХОРОО, СҮХБААТАР ДҮҮРЭГ 14-Р ХОРОО
СЭЛБЭ ДЭД ТӨВ БАРИЛГАЖИЛТЫН ТӨСӨЛ 0.4кВ-ИЙН ГАДНА ЦАХИЛГААН ХАНГАМЖ

Гадна гэрэлтүүлгийн трасс /багц-2/

Масштаб: М1:1000	Зургийн дугаар: ГГ-12	Хуудас: 17
ЕГ Шифр: ББ-01/2025	ТГ Шифр:	Огноо: 2025

ГАДНА ГЭРЭЛТҮҮЛГИЙН ТРАСС /БАГЦ-2/М:1000

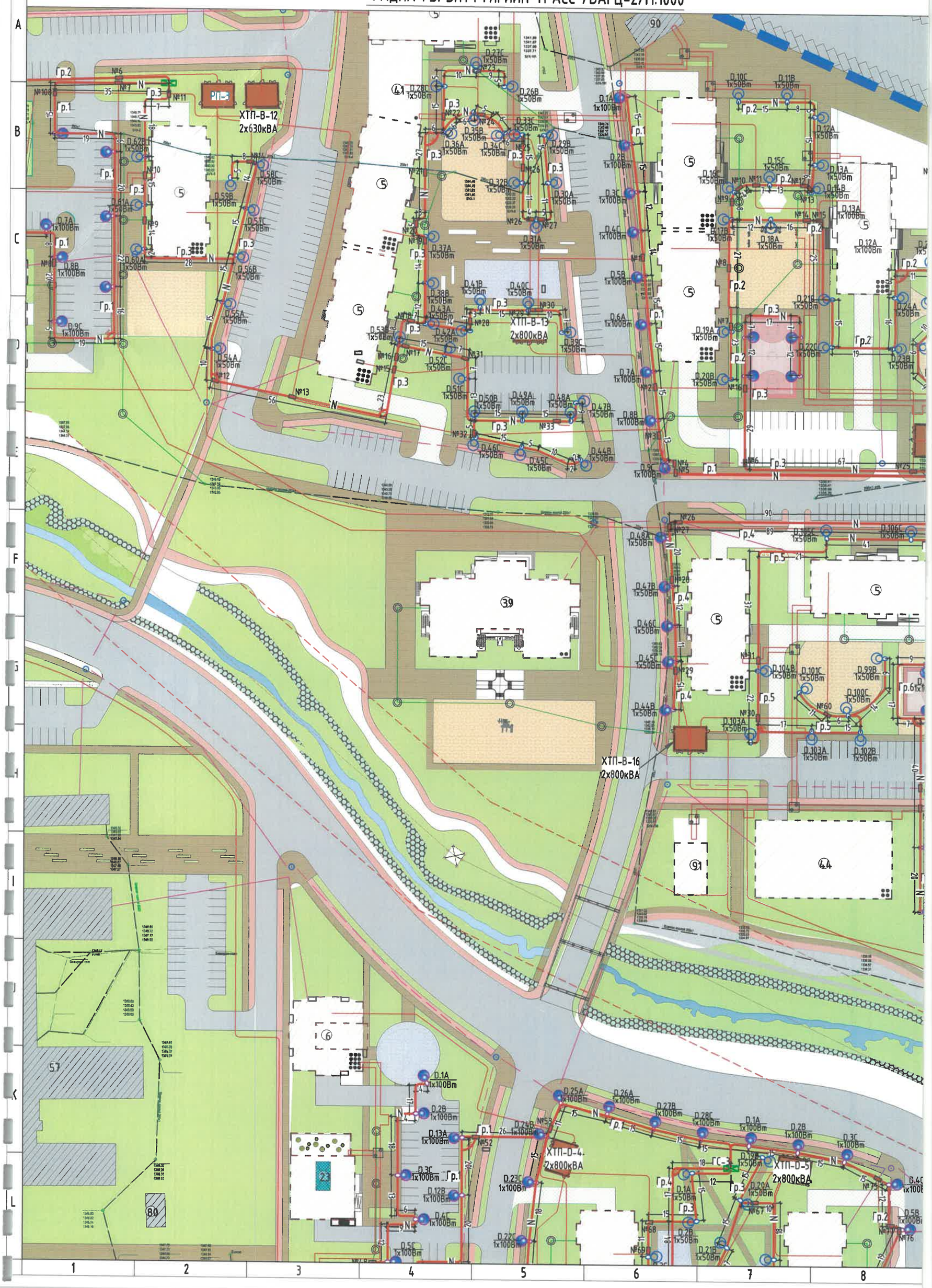

ГАДНА ГЭРЭЛТҮҮЛГИЙН ТРАСС /БАГЦ-2/М:1000

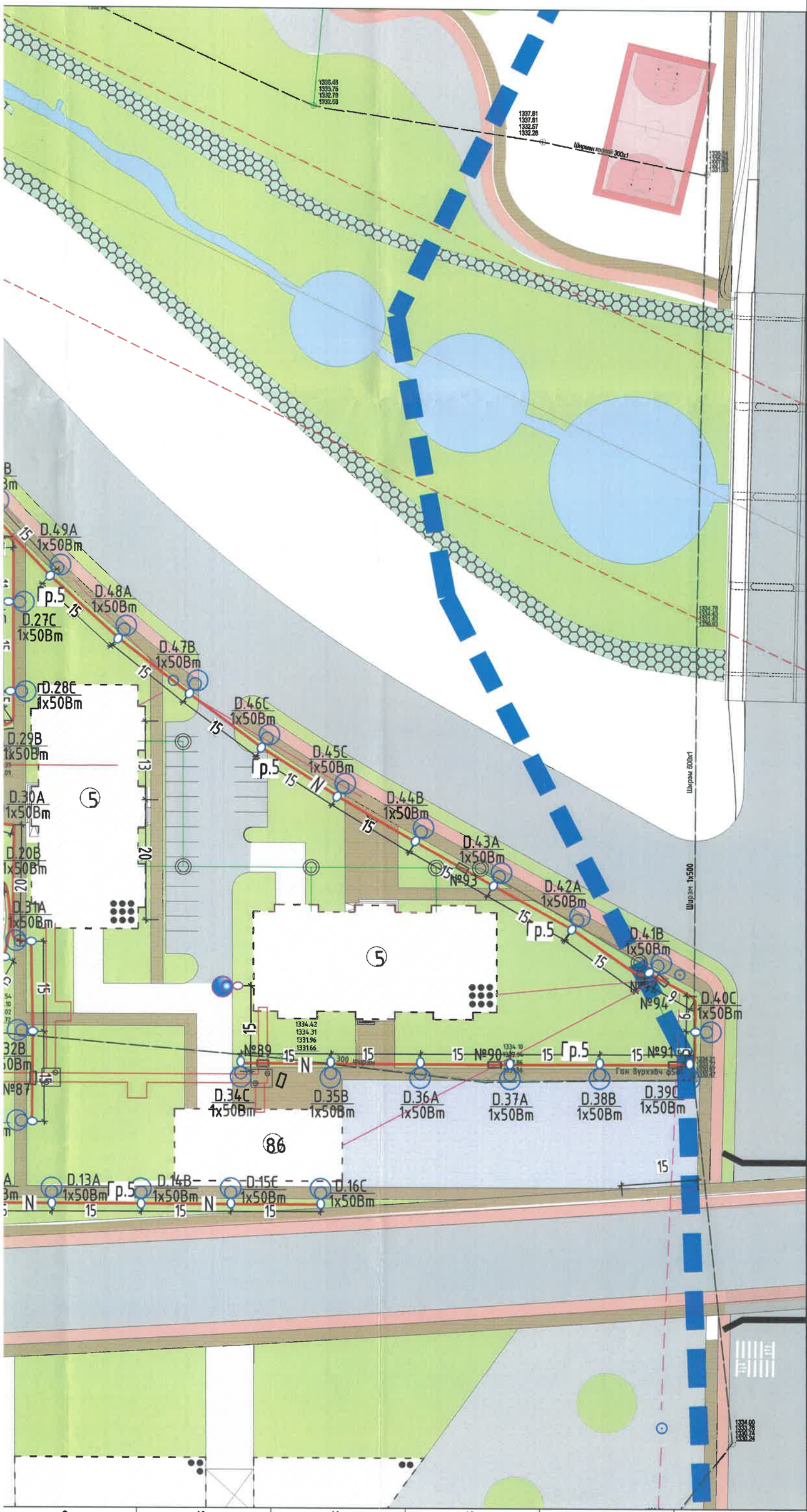

Таних тэмдэг

- Төлөвлөж буй барилга
- Одоо байгаа барилга
- Төлөвлөж буй авто зам, зогсоол /бетон/ ил зогсоол
- Төлөвлөж буй явган хүний зам
- Зүлэгжүүлсэн талбай
- Дулаан, цэвэр усны шугам
- Бохир усны шугам
- Одоо байгаа авто зам, зогсоол
- Эдэлбэр газрын хэмжээ багц-1
- Эдэлбэр газрын хэмжээ багц-2
- 10кВ-н цахилгааны кабель
- 0.4 кВ-н цахилгааны кабель

Зураг төсөлд магадлаг хийх
5-10
2025.03.20.
Засвартай эсэх
Барилгын хөгжлийн ...

ГГ-20
ГГ-21
ГГ-22

Энэхүү зураг нь "ББСМО"ХХК-ийн ОЮУНЫ ӨМЧ тул захиалагчийн зөвшөөрөлгүйгээр өөрчлөх болон ашиглахыг хориглоно.

Ye шат:	АЖЛЫН ЗУРАГ
ББСМО ЗУРАГ ТӨСӨЛ, ЗӨВЛӨХ ҮЙЛЧИЛГЭЭ	Хаяг: БЗД, 30-р хороо "ББСМО"ХХК-н байр Утас:77116139,99116139, 95103339 И-мэйл: info@bbsmo.mn bbsmo08@gmail.com Вэб: BBSMO.mn
Захирал	Б.Сүнжидмаа
Инженер	Б.Эрдэнэчимэг
Гүйцэтгэсэн	Г.Саруул
Шалгасан	Б.Батдэлгэр

УЛААНБААТАР ХОТ, ЧИНГЭЛТЭЙ ДҮҮРЭГ 14,18-Р ХОРОО, СҮХБААТАР ДҮҮРЭГ 14-Р ХОРОО
СЭЛБЭ ДЭД ТӨВ БАРИЛГАЖИЛТЫН ТӨСӨЛ 0.4кВ-ИЙН ГАДНА ЦАХИЛГААН ХАНГАМЖ

Гадна гэрэлтүүлгийн трасс /багц-2/

Масштаб: М1:1000	Зургийн дугаар: ГГ-13	Хуудас: 17
ЕГ Шифр: ББ-01/2025	ТГ Шифр:	Огноо: 2025

ГЭРЭЛТҮҮЛГИЙН ШОНГИЙН ЕРӨНХИЙ БАЙДАЛ

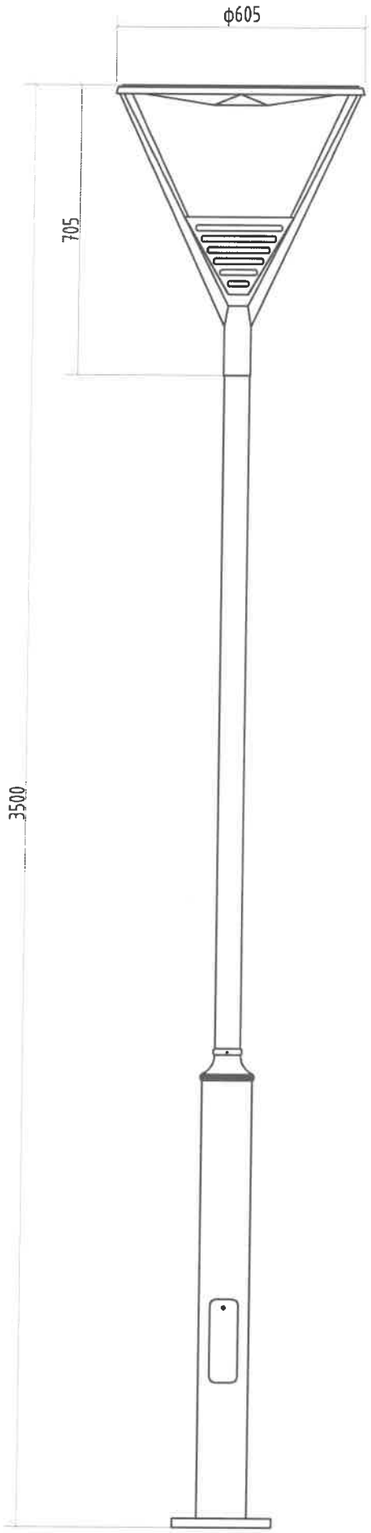

Тулгуурын суурь

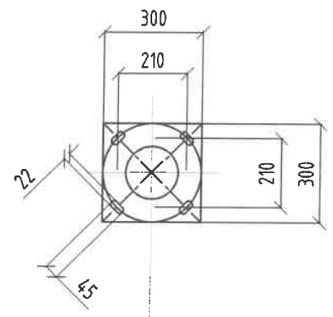

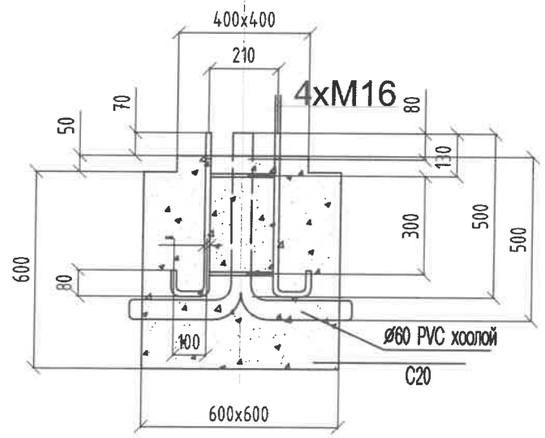

70Вт
h=3.5m

Төлөвлөж буй гэрэлтүүлгийн шонгийн дугаар, фаз, чадал, өндөр

ЦАХИЛГААНЫ ХОЛБОЛТЫН СХЕМ

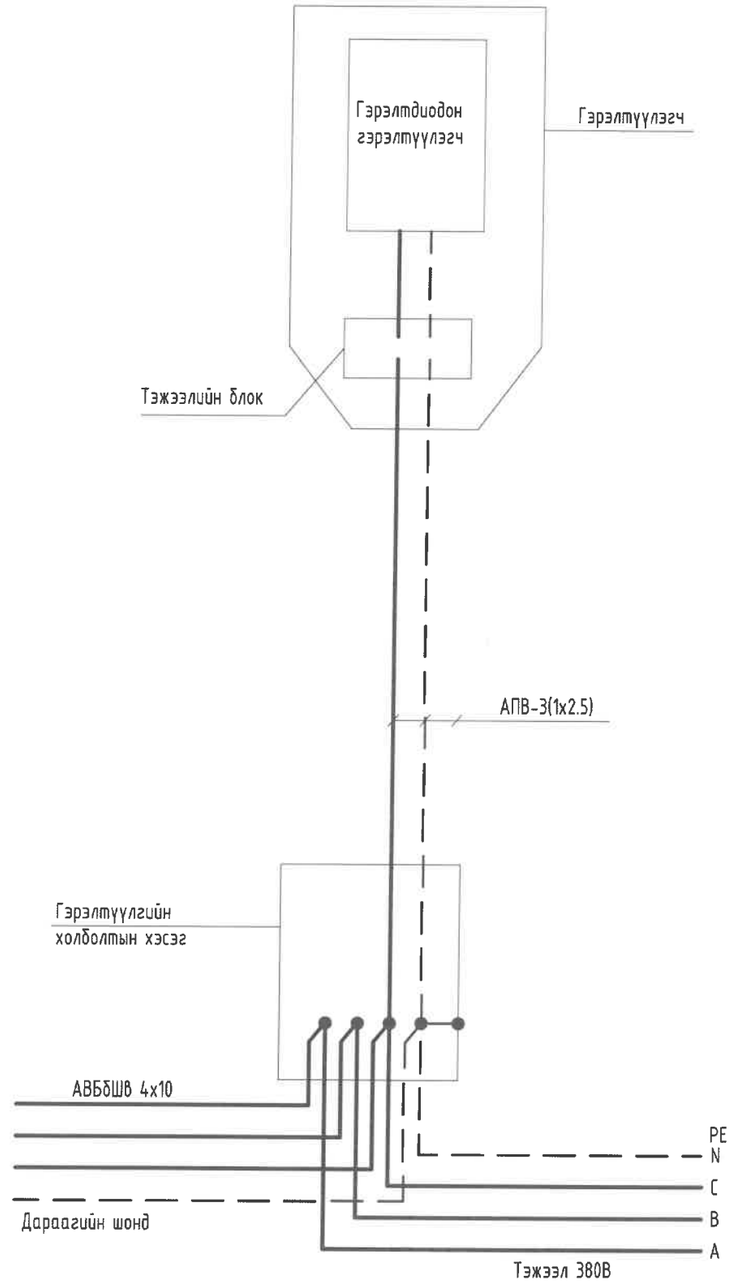

ГЭРЭЛТҮҮЛГИЙН КАБЕЛИЙН СУВАГ

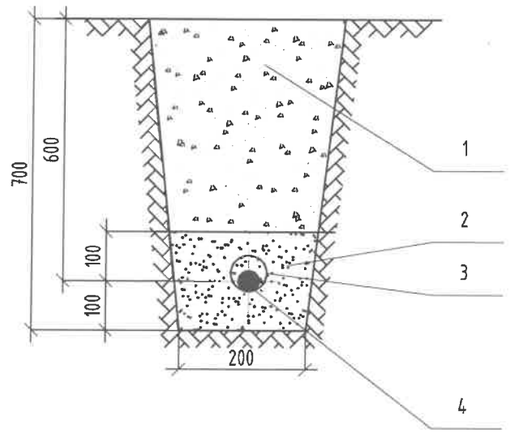

1. Зөөлөн хөрс
2. Элс
3. Хуванцар хоолой
4. 0.4кВ-ийн кабель

Энэхүү зураг нь "ББСМО"ХХК-ийн ОЮУНЫ ӨМЧ тул зохиогчийн эрхшөөрөлгүйгээр өөрчлөх болон ашиглахыг хориглоно.

Ує шат:		АЖЛЫН ЗУРАГ
ББСМО ЗУРАГ ТӨСӨЛ, ЗӨВЛӨХ ҮЙЛЧИЛГЭЭ		Хаяг: БЗД, 30-р хороо "ББСМО"ХХК-н байр Утас:77116139,99116139, 95103339 И-мэйл: info@bbsmo.mn bbsmo08@gmail.com Вэб: BBSMO.mn
Захирал		Б.Сүнжидмаа
Инженер		Б.Эрдэнэчимэг
Гүйцэтгэсэн		Г.Баруул
Шалгасан		Б.Батдэлгэр
УЛААНБААТАР ХОТ, ЧИНГЭЛТЭЙ ДҮҮРЭГ 14,18-Р ХОРОО, СҮХБААТАР ДҮҮРЭГ 14-Р ХОРОО СЭЛБЭ ДЭД ТӨВ БАРИЛГАЖИЛТЫН ТӨСӨЛ 0.4кВ-ИЙН ГАДНА ЦАХИЛГААН ХАНГАМЖ		
Гэрэлтүүлэгчийн ерөнхий байдал		
Масштаб: М1:	Зургийн дугаар: ГГ-14	Хуудас: 17
ЕГ Шифр: ББ-01/2025	ТГ Шифр:	Огноо: 2025

А3

ГЭРЭЛТҮҮЛГИЙН ШОНГИЙН ЕРӨНХИЙ БАЙДАЛ

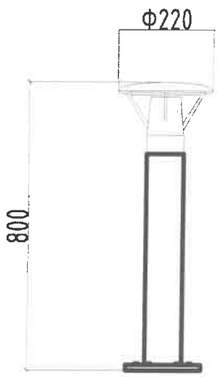

Вт
h=0.8m

Төлөвлөж буй гэрэлтүүлгийн шонгийн дугаар, фаз, чадал, өндөр

Тулгуурын суурь

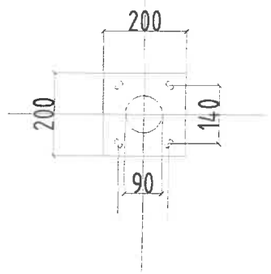

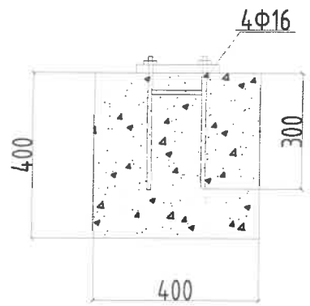

ГЭРЭЛТҮҮЛГИЙН КАБЕЛИЙН СУВАГ

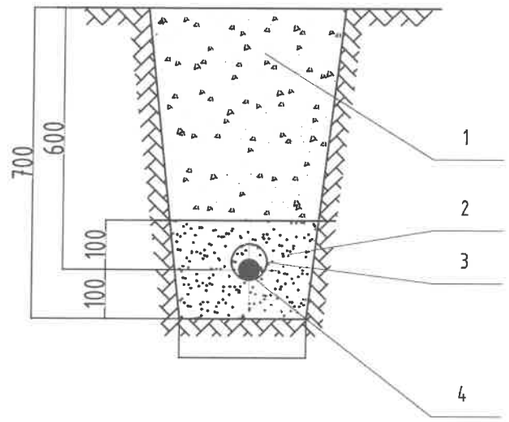

1. Зөөлөн хөрс
2. Элс
3. Хуванцар хоолой
4. 0.4кВ-ийн кабель

Энэхүү зураг нь "ББСМО"ХХК-ийн ОЮУНЫ ӨМЧ тул зохиогчийн зөвшөөрөлгүйгээр өөрчлөх болон ашиглахыг хориглоно.

Ye шат:		АЖЛЫН ЗУРАГ
ББСМО ЗУРАГ ТӨСӨЛ, ЗӨВЛӨХ ҮЙЛЧИЛГЭЭ		Хаяг: БЗД, 30-р хороо "ББСМО"ХХК-н байр Утас:77116139,99116139, 95103339 И-мэйл: info@bbsmo.mn bbsmo08@gmail.com Вэб: BBSMO.mn
Захирал		Б.Сүнжидмаа
Инженер		Б.Эрдэнэчимэг
Гүйцэтгэсэн		Г.Саруул
Шалгасан		Б.Батдэлгэр
УЛААНБААТАР ХОТ, ЧИНГЭЛТЭЙ ДҮҮРЭГ 14,18-Р ХОРОО, СҮХБААТАР ДҮҮРЭГ 14-Р ХОРОО СЭЛБЭ ДЭД ТӨВ БАРИЛГАЖИЛТЫН ТӨСӨЛ 0.4кВ-ИЙН ГАДНА ЦАХИЛГААН ХАНГАМЖ		
Гэрэлтүүлэгчийн ерөнхий байдал		
Масштаб: М1:	Зургийн дугаар: ГГ-15	Хуудас: 17
ЕГ Шифр: ББ-01/2025	ТГ Шифр:	Огноо: 2025

A3

ШОНГИЙН ЕРӨНХИЙ БАЙДАЛ

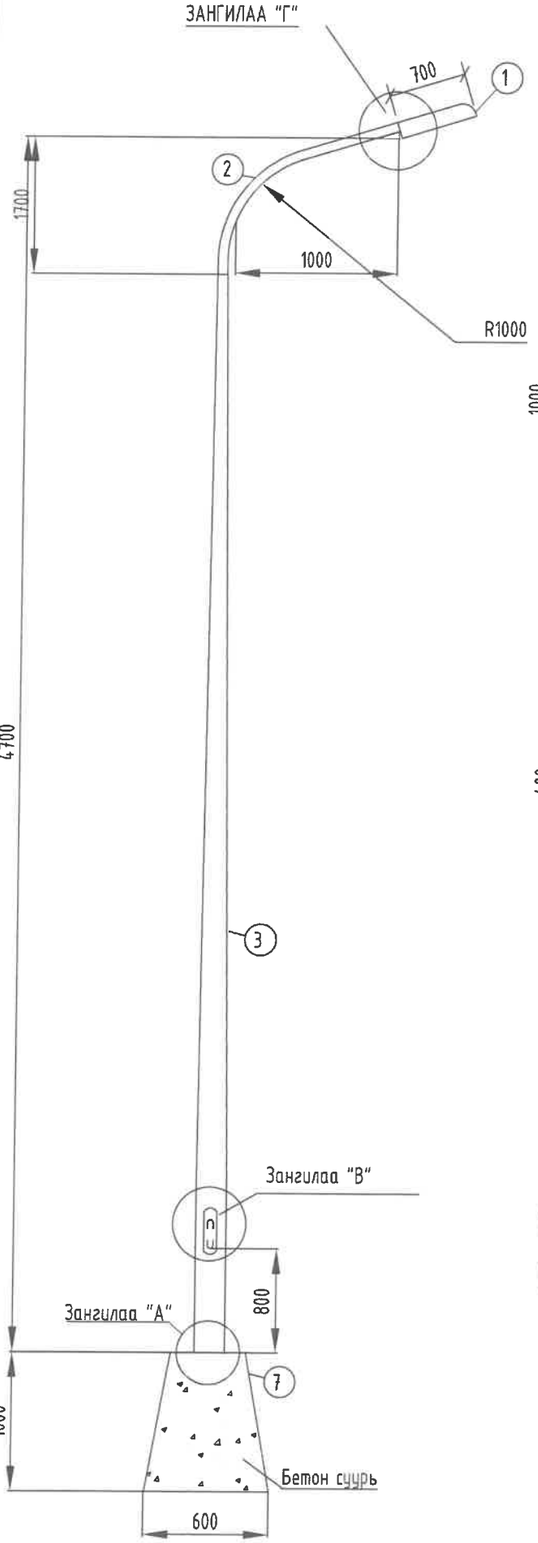

ШОНГИЙН СУУРЬ М1:10

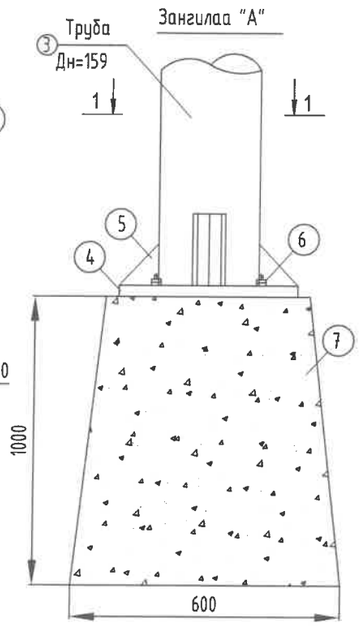

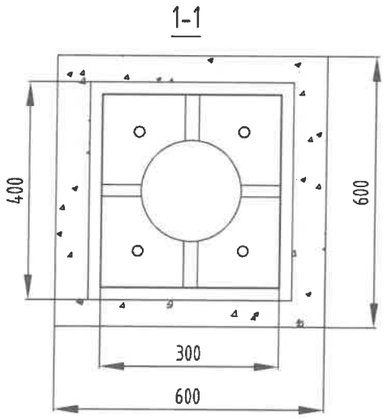

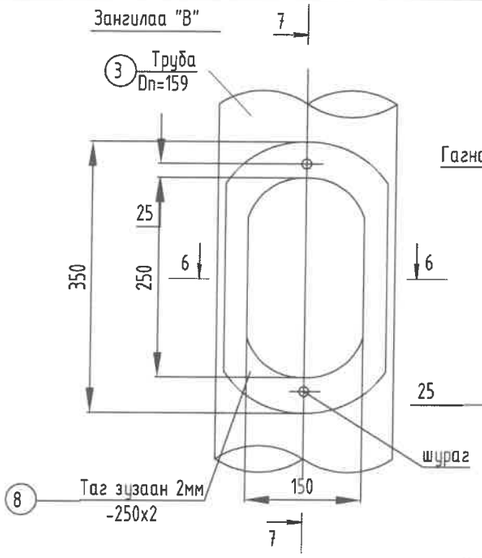

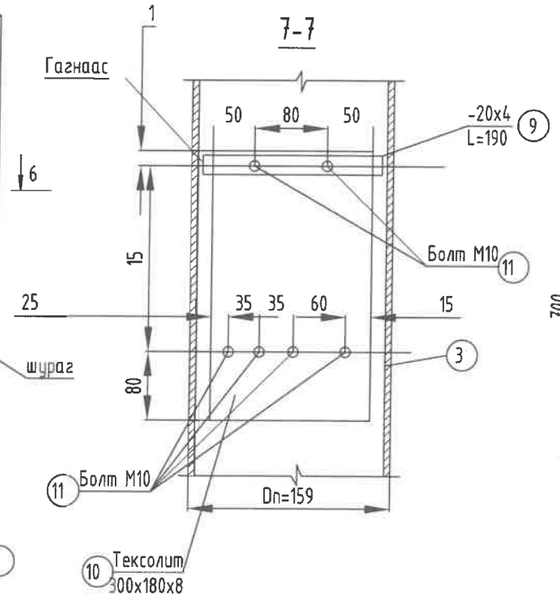

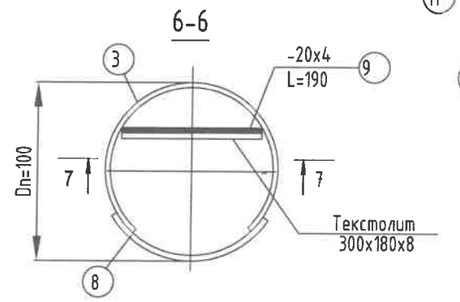

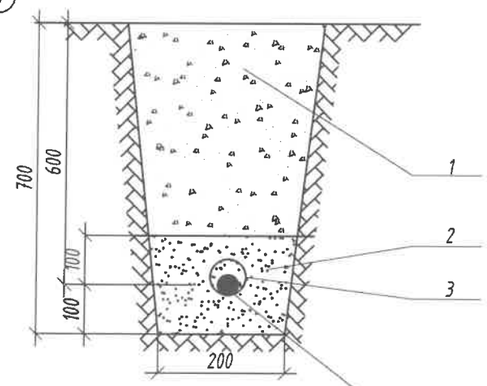

1. Зөөлөн хөрс
2. Элс
3. Пластмассан хоолой
4. 0.4кВ-ийн кабель

ЗАНГИЛАА "Г"

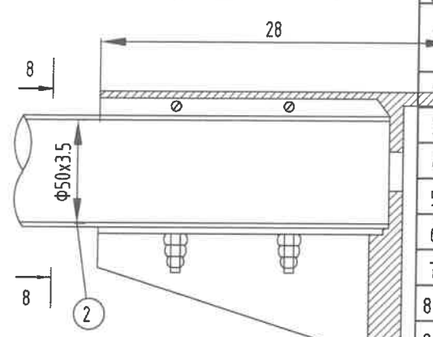

Гэрэлтүүлгийн шонгийн материалын түүвэр

10	НЭР ТӨРӨЛ	ОГТЛОЛ ба МАЯГТ	ТОО ШИР	УРТ /мм/	ЖИН /КГ/ НЭГЖ	ЖИН /КГ/ БҮГД	ГОСТ
1	LED 70 Вт чадалтай гэрэлтүүлэгч	SVETECO	1	4000			Ip-65
2	Гэрэлтүүлгийн тахир толгой	Ф50x3.5	1	2200	4.62	10.164	8732-78
3	Төмөр конусан шон	Ф159*7	1	5200	36.6	190.32	8732-78
4	Төмөр шонгийн суурь	400*400*10	1		3.63	3.83	12820-80
5	Хавтгай төмөр	150*6	4	150	1.06	4.24	103-75
6	Болт	шайб гайкийн хамт	4	400	0.05	0.2	103-76
7	Гэрэлтүүлгийн шонгийн бетон суурь	400*600*1000	1	1000	350	350	
8	Хавтгай төмөр	250*2	1	350	1.6	1.6	103-75
9	Хавтгай төмөр	20*4	1	190	0.1	0.1	103-75
10	Гэрэлтүүлгийн текстолитон самбар.	180*8	1	300		0.5	
11	Болт	шайб гайкийн хамт	6	40	0.05	0.1	103-76
12	Электрод	Э-42	КГ		7.0	7.0	9466-75

Энэхүү зураг нь "ББСМО"ХХК-ийн ОЮУНЫ ӨМЧ тул зохиогчийн зөвшөөрөлгүйгээр өөрчлөх болон ашиглахыг хориглоно.

Ye шат:	АЖЛЫН ЗУРАГ
ББСМО ЗУРАГ ТӨСӨЛ, ЗӨВЛӨХ ҮЙЛЧИЛГЭЭ	Хаяг: БЗД, 30-р хороо "ББСМО"ХХК-н байр Утас:77116139,99116139, 95103339 И-мэйл: info@bbsmo.mn bbsmo08@gmail.com Вэб: BBSMO.mn
Захирал	Б.Сүнжидмаа
Инженер	Б.Эрдэнэчимэг
Гүйцэтгэсэн	Г.Саруул
Шалгасан	Б.Батдэлгэр

УЛААНБААТАР ХОТ, ЧИНГЭЛТЭЙ ДҮҮРЭГ 14,18-Р ХОРОО, СҮХБААТАР ДҮҮРЭГ 14-Р ХОРОО
СЭЛБЭ ДЭД ТӨВ БАРИЛГАЖИЛТЫН ТӨСӨЛ 0.4кВ-ИЙН ГАДНА ЦАХИЛГААН ХАНГАМЖ

4.0м-ийн өндөртэй гэрэлтүүлгийн шонгийн маяг

Масштаб: М1:	Зургийн дугаар: ГГ-16	Хуудас: 17
ЕГ Шифр: ББ-01/2025	ТГ Шифр:	Огноо: 2025

A3

Гадна гэрэлтүүлгийн газардуулгын байгуулалт

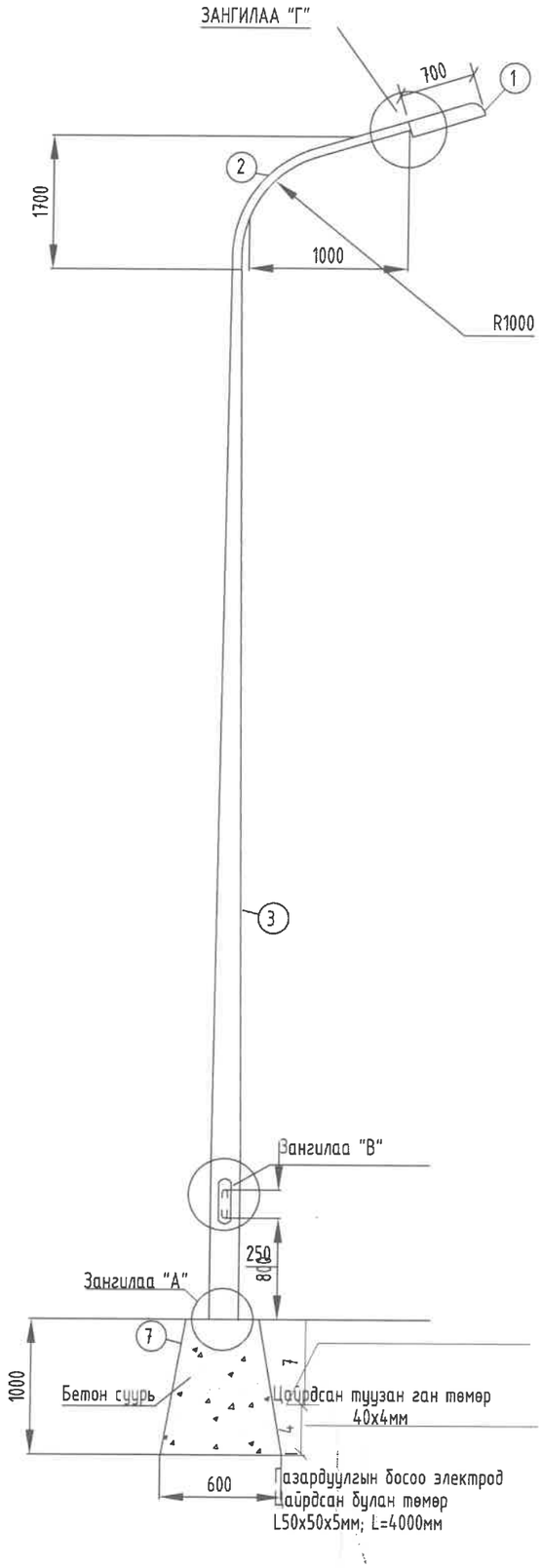

ШОНГИЙН СУУРЬ М1:10

1-1

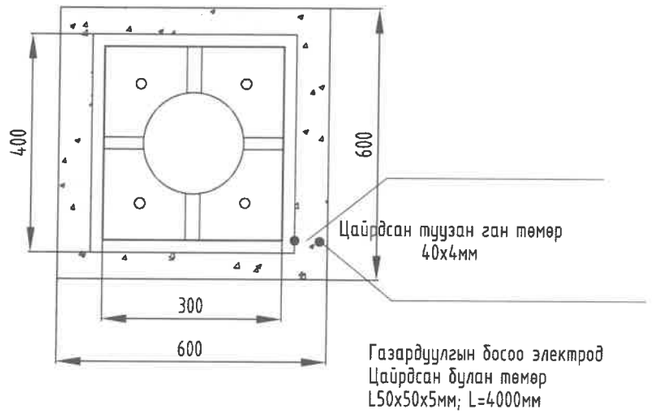

Энэхүү зураг нь "ББСМО"ХХК-ийн ОЮУНЫ ӨМЧ тул зохиогчийн зөвшөөрөлгүйгээр өөрчлөх болон ашиглахыг хориглоно.

Ye шат:		АЖЛЫН ЗУРАГ
ББСМО ЗУРАГ ГӨСӨЛ, ЗӨВЛӨ: ҮЙЛЧИЛГЭЭ		Хаяг: БЗД, 30-р хороо "ББСМО"ХХК-н байр Утас:77116139,99116139, 95103339 И-мэйл: info@bbsmo.mn bbsmo08@gmail.com Вэб: BBSMO.mn
Захирал		Б.Сунжидмаа
Инженер		Б.Эрдэнэчимэг
Гүйцэтгэсэн		Г.Саруул
Шалгасан		Б.Батдэлгэр

УЛААНБААТАР ХОТ, ЧИНГЭЛТЭЙ ДҮҮРЭГ 14,18-Р ХОРОО, СУХБААТАР ДҮҮРЭГ 14-Р ХОРОО
СЭЛБЭ ДЭД ТӨВ БАРИЛГАЖИЛТЫН ТӨСӨЛ 0.4кВ-ИЙН ГАДНА ЦАХИЛГААН ХАНГАМЖ

Гадна гэрэлтүүлгийн газардуулгын байгуулалт

Масштаб: М1:	Зургийн дугаар: ГГ-17	Хуудас: 17
ЕГ Шифр: ББ-01/2025	ТГ Шифр:	Огноо: 2025

A3