ББСМО
БАРИЛГЫН ЗУРАГ ТӨСӨЛ, ЗӨВЛӨХ ҮЙЛЧИЛГЭЭ

ШИФР: ББ-17/2024

НЭГ МАЯГИЙН ЗУРАГ

СЭЛБЭ ДЭД ТӨВИЙН БАРИЛГАЖИЛТЫН ТӨСӨЛ 9 ДАВХАР 70 АЙЛЫН ОРОН СУУЦНЫ БАРИЛГА

/ЦЭВЭР БОХИР УСНЫ АЖЛЫН ЗУРАГ-ЦБУ/

Боловсруулсан:

"ББСМО" ХХК-ний ерөнхий захирал.....Б.Сүнжидмаа

Мэргэшсэн инженер.....Б.Болор

УЛААНБААТАР ХОТ

Улаанбаатар хот
2024 он

ЗУРГИЙН ЖАГСААЛТ

№	Зургийн нэр	Хуудасны тарк
1	Зургийн жагсаалт	ЦБУ-1
2	Таних тэмдэг, Бүдүүвч, тооцооны үзүүлэлт	ЦБУ-2
3	Тайлбар бичиг	ЦБУ-3
4	Цэвэр усны материалын түүвэр-1	ЦБУ-4
5	Цэвэр усны материалын түүвэр-2	ЦБУ-5
6	Гал унтраах спринклерийн усны шугамын материалын түүвэр	ЦБУ-6
7	Бохир, борооны усны материалын түүвэр-1	ЦБУ-6*
8	Бохир, борооны усны материалын түүвэр-2	ЦБУ-7
9	Зоорийн давхрын халуун, хүйтэн, эргэлт, галын усны шугамын байгууламт	ЦБУ-8
10	Зоорийн давхрын автомат гал унтраах спринклерийн системийн байгууламт	ЦБУ-9
11	1-р давхрын халуун, хүйтэн, эргэлт, галын усны шугамын байгууламт	ЦБУ-10
12	2-р давхрын халуун, хүйтэн, эргэлт, галын усны шугамын байгууламт	ЦБУ-11
13	3-8-р давхрын халуун, хүйтэн, эргэлт, галын усны шугамын байгууламт	ЦБУ-12
14	9-р давхрын халуун, хүйтэн, эргэлт, галын усны шугамын байгууламт	ЦБУ-13
15	Зоорийн давхрын бохир ус зайлуулах шугамын байгууламт	ЦБУ-14
16	Зоорийн давхрын бохир усны шугамын байгууламт	ЦБУ-15
17	1-р давхрын бохир, борооны усны шугамын байгууламт	ЦБУ-16
18	2-9-р давхрын бохир, борооны усны шугамын байгууламт	ЦБУ-17
19	Дээврийн бохир, борооны усны шугамын байгууламт	ЦБУ-18
20	Халуун, хүйтэн, эргэлтийн усны шугамын тойм-1	ЦБУ-19
21	Халуун, хүйтэн, эргэлтийн усны шугамын тойм-2	ЦБУ-20
22	Халуун, хүйтэн, эргэлтийн усны шугамын тойм-3	ЦБУ-21
23	Халуун, хүйтэн, эргэлтийн усны шугамын тойм-4	ЦБУ-22
24	Эргэлтийн усны шугамын тойм-1	ЦБУ-23
25	Эргэлтийн усны шугамын тойм-2	ЦБУ-24
26	Халуун, хүйтэн, эргэлтийн усны шугамын тойм-5	ЦБУ-25
27	Гал унтраах автомат системийн шугамын тойм	ЦБУ-26
28	Гал унтраах автомат системийн зарчмын схем	ЦБУ-27
29	Бохир усны шугамын тойм-1	ЦБУ-28
30	Бохир усны шугамын тойм-2	ЦБУ-29
31	Бохир усны шугамын тойм-3	ЦБУ-30
32	Бохир усны шугамын тойм-4	ЦБУ-31
33	Бохир усны шугамын тойм-5	ЦБУ-32
34	Бохир, борооны усны шугамын тойм-6	ЦБУ-33
35	Бохир, борооны усны шугамын тойм-7	ЦБУ-35

БАРИЛГЫН БҮДҮҮВЧ. М1:300

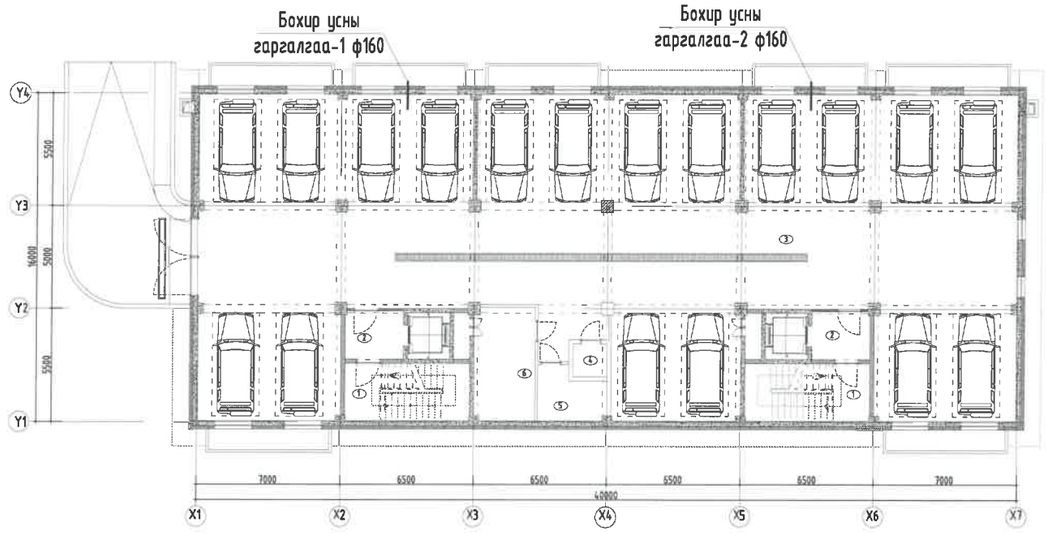

Энэхүү зураг нь "ББСМО"ХХК-ийн ОЮУНЫ ӨМЧ тул зохиогчийн эвбшөөрөлгүйгээр өөрчлөх болон ашиглахыг хориглоно.

	НЭГ МАЯГИЙН ЗУРАГ			
	СЭЛБЭ ДЭД ТӨВИЙН БАРИЛГАЖИЛТЫН ТӨСӨЛ 9 ДАВХАР 70 АЙЛЫН ОРОН СУУЦНЫ БАРИЛГА			
	Зургийн жагсаалт			
Ер. захирал	Б.Сүнжидмаа	ЕГ Шифр: ББ-17/2024	Масштаб: М1:	Огноо: 2024
Инженер	Б.Болор			
Гүйцэтгэсэн	Б.Болор	ТГ Шифр:	Зургийн дугаар: ЦБУ- 1	Хуудас: 35
Шалгасан	Ж.Отгонжаргал			

Хаяг: БЗД, 30-р хороо "ББСМО" ХХК-и байр
Утас: 77116139, 99116139, 95103359.
И-мэйл: bbsmo08@gmail.com info@bbsmo.mn,
Вэб:BBSMO.mn

ТАНИХ ТЭМДЭГ

Нэр	Тэмдэглэгээ	
	Байгууллагт	Тойм
-Хүйтэн усны босоо шугам	БШУ1	БШУ1
-Халуун усны босоо шугам	БШД3	БШД3
-Халуун усны эргэлтийн босоо шугам	БШД4	БШД4
-Бохир усны босоо шугам	БШБ1	БШБ1
-Галын усны босоо шугам	БШУ2	БШУ2
-Хүйтэн усны шугам (Зэс хоолой)	У1	У1
-Халуун усны шугам (Зэс хоолой)	Д3	Д3
-Халуун усны эргэлтийн шугам (Зэс хоолой)	Д4	Д4
-Бохир усны шугам	Б1	Б1
-Хүйтэн усны шугам (зэс доторлогоотой хуванцар хоолой)	У1	У1
-Халуун усны шугам (зэс доторлогоотой хуванцар хоолой)	Д3	Д3
-Вентиль		
-Угаагуур холигч, сифон	У	У
-Жорлон	Ж	Ж
-Мойк	М	М
-Ванн	В	В
-Галын кран	ГК	ГК
-Услах кран	УК-1	УК-1
-Колено 90°		
-Отвод 45°		
-Гуравлагч		
-Ташуу гуравлагч 45°		
-Ревиз		R
-Цэвэрлэгээ	Ц	Ц
-Хаалт	хаалт	хаалт
-Үл буцах клапан	үл буцах клапан	үл буцах клапан
-Ус хэмжигч	ус/хэм	ус/хэм
-Хог шүүгч		

СПРИНКЛЕРИЙН СИСТЕМИЙН ТАНИХ ТЭМДЭГ

Нэр	Тэмдэглэгээ	
	Байгууллагт	Тойм
-Галын усны босоо шугам	БШУ2	БШУ2
-Галын усны шугам (Цайрдсан ган хоолой)	У2	У2
-Спринклерийн хошуу	33	33
-Спринклерийн хяналтын дохиоллын клапан /Удирдлагын зангилгаа/	Спринклер ХДК	Спринклер ХДК
-Систем угаах хаалт /уян хоолой холбох холбогчийн хамт/	хаалт	хаалт
-Хий авах хаалт ф25, даралт хэмжигч		
-Хаалт	ф80 хаалт	хаалт
-Үл буцах клапан	ф80 үл буцах клапан	үл буцах клапан
-Насос	насос	насос
-Хог шүүгч		
-Галын машины уян хоолой холбох толгой		
-50м3 Даралтад сав	дар/сав	дар/сав
-Урсгал мэдрэгч		
-Цахилгаан хаалт		

СИСТЕМИЙН ТООЦООНЫ ҮЗҮҮЛЭЛТ

Системийн нэр	Оролтонд шаардах даралт м(ата)	Тооцоот зардал				Цахилгаан хөдөл хүчин чадал	Тайлбар
		м3/хон	м3/цаг	л/сек	Галын үед л/с		
Цэвэр ус (ер)	52.2м (5.2ата)	61.7	5.35	2.52	-	-	-
Хүйтэн ус У1	-	43.2	2.87	1.44	5.0	-	-
Халуун ус Д3	-	18.5	2.68	1.36	-	-	-
Бохир ус Б1	-	61.7	5.35	2.52	-	-	-
Халуун усанд шаардагдах дулааны ачаалал Q=160800 ккал/цаг (187010.4 Вт)							

Энэхүү зураг нь "ББСМО"ХХК-ийн ОЮУНЫ ӨМЧ тул зохиогчийн эрхшөөрөлгүйгээр өөрчлөх болон ашиглахыг хориглоно.

ББСМО
Хаяг: БЗД, 30-р хороо "ББСМО" ХХК-н байр
Утас: 77716139, 99116139, 95103339,
И-мэйл: bbsmo08@gmail.com info@bbsmo.mn,
Вэб:BBSMO.mn

НЭГ МАЯГИЙН ЗУРАГ
СЭЛБЭ ДЭД ТӨВИЙН БАРИЛГАЖИЛТЫН ТӨСӨЛ 9 ДАВХАР 70 АЙЛЫН ОРОН СУУЦНЫ БАРИЛГА
Таних тэмдэг, барилгын бүдүүвч, тооцооны үзүүлэлт

Ер. захирал	Б.Сүнжидмаа	ЕГ Шифр: ББ-17/2024	Масштаб: М1:	Огноо: 2024
Инженер	Б.Болор			
Гүйцэтгэсэн	Б.Болор	ТГ Шифр:	Зургийн дугаар: ЦБУ- 2	Хуудас: 35
Шалгасан	Ж.Отгонхаргал			

ТАЙЛБАР БИЧИГ

"Сэлбэ дэд" төвийн 9 давхар 70 айлын нэг маягийн орон сууцны барилгын цэвэр, бохир усны ажлын зургийг гүйцэтгэхдээ барилга архитектурын зургийн даалгаварыг үндэслэв. Барилгын цэвэр, бохир усны хэсгийн холболтын зургийг Монгол улсад мөрдөгдөж буй Барилга доторхи усан хангамж ариутгах татуургa норм дүрэм БНбД 40-05-16, Орон сууцны барилга БНбД 31-01-01, Галын аюулгүйн норм БНбД 21-02-02, Гал унтраах автомат төхөөрөмж, дохиоллын хэрэгсэл БНбД 21-04-05 -ыг баримтлан гүйцэтгэв. Зураг төслийн энэ хэсэгт ус хангамж, ариутгах татуургын дараах системийг төлөвлөв.

Үүнд: -Унд-ахуйн ус хангамжийн систем.
-Галын энгийн /галын кран./ систем.
-Ахуйн ариутгах татуургын систем.
-Гал унтраах автомат систем.

ХУЙТЭН, ХАЛУУН УС ХАНГАМЖ :

Барилгын хүйтэн ус нь төвлөрсөн ус хангамжийн системээс хангагдах ба ахуйн болон галын усан хангамж гэсэн 2 хэсгээс бүрднэ. Барилгын халуун усны систем нь ус дулаан дамжуулах төвөөс хангагдана. Хүйтэн, халуун усны хэвтээ, босоо шугамуудыг SANCO зэс хоолойгоор, тоног төхөөрөмжинд холбогдох салбар шугамыг хамгаалалтын бүрээстэй уян зэс хоолойгоор болон бусад төрлийн PVC хоолойн холбогчуудаар пресслэж холболт хийхээр тусгаж өгөв. Босоо, хэвтээ ба салбар шугам, ус хэмжигчийн зангилаанд бөмбөлгөн хаалт, фланцтай хаалт, нүлээгчийн хамт тавихаар төлөвлөв. Хүйтэн, халуун усны хэвтээ гол түгээх шугам зоорийн давхрын таазан доогуур эргэлтийн усны шугамын хамт i=0.003-ийн налуу дулаалгатайгаар явна. Халуун усны босоо шугамын хамгийн дээд цэгт автомат хий авагч тавьхаар төлөвлөв. Шалны бэлтгэлд яндан хоолойг аль болохоор залгаасгүй үгсрах шаардлагатай болно. Хүйтэн, халуун усны түгээх босоо шугамаас давхар бүрд нэгдсэн хувиарлагч /коллектор/ байрлуулж айл тус бүр луу салбарлах шугам бүрд бөмбөлгөн хаалт, ус хэмжигч байрлуулна. Айлуудын ус хэмжигчийг нэг дор төвлөрүүлэн нэг коллектороос хангахаар төлөвлөсөн болно. Айлуудын усны тооцуурын зангилгааг өрөөн дотор хийсэн нь ашиглалтын явцад дулаан алдагдал, хөлдөхөөс сэргийлэх, засвар үйлчилгээ хийхэд тохиромжтой, мөн гэмтлээс болж ус алдалт айл болон хийцэд хүндэл учруулахгүйгээр давхар бүрийн усыг зайлуулах траптай төлөвлөж өгсөндөө байна. Халуун хүйтэн усны шугамыг угсарч дууссаны дараа БНбД 3.05.01.88 норм дүрэмд зааснаар системийг Ршал=Раж х1.5 тэнцүү сорих даралтаар шалгаж, ахуйн хэрэгцээний усны стандартад нийцэхүйц болтол угаана.

ГАЛЫН СИСТЕМ:

Ердийн галын усны систем нь ахуйн усан хангамжаас тусдаа шугам төлөвлөгдөнө. БНбД 40-05-16 дагуу давхруудын хонгилын урт 10 метрээс дээш байгаа тул галын усны тооцоот цацраг цэг бүрт 2.5л/с зардалтай 2кран төлөвлөнө. Галын шугамын байгын даралтат устай байна. Галын крануудыг шалнаас дээш 1.35м-т байрлуулна. Шланкны урт 20 метр, галын краны голч Ф50 мм, ус цацах нүх dн=13 мм байна.

Гал унтраах автомат системийн шийдэл.

Гал унтраах автоматжуулсан системийг БНбД 21-04-05, Стандарт организацийн 7.3-02-2011-т заасанаар төлөвлөв. Зоорийн давхрын мухардмал спринклерийн системээр төлөвлөж узелийн өрөөнд хяналтын дохиоллын клапан, усны даралт мэдрэгч ба усны зарцуулалт хэмжигч , өгөгдсөн параметрүүдын дохиологч, насосууд, шугамын хамгийн хол орших шүршигчийн өмнө талд шугам дахь агаарыг гаргаж байх хаалт болон даралт хэмжигч байхаар тус тус төлөвлөв. Тус барилгад нарийн цацраг усаар бороожуулах гал унтраах төхөөрөмж төлөвлөв. Спринклерийн толгойн ажиллах температур 57°C, галын өрөөний температур 93°C байна. Мөн усан сан дахь усны түвшиний хэмжилт, түүний хяналтыг удирдлагын байранд автоматаар дохиолол дамжуулдаг байхаар төлөвлөв. Төхөөрөмжийг удирдах самбарыг насосны узелийн өрөөнд байрлуулна.

Ус цацах спринклерийн хошуу

Стандарт организацийн 7.3-02-2011-т заасан шүршилтийн эрч 0.06л/с м2, даралтад нэг хошууны хянах хамгийн их талбай 12м2, усны зарцуулалтыг тооцоолох талбайн хэмжээ 180м2, гал унтраах төхөөрөмжийн үргэлжлэн ажиллах хугацаа 30мин байна. Сонгосон Бриз-12/К16 маркийн спринклерийн хошуу нь Т=57 С хэмийн халуунд хагарах гохтой суурилуулах болно. 15мм ус цацах нүх бухий хошууны өгөлтийн коэффициент К=0.12 үед спринклерийн нэг хошууны усны тооцоот зардал q=0.93 л/сек байх болно.

Галын насос, ус дүүргэх удирдлагын зангилааны иж бүрдэл

Галын автомат систем нь дохиолол дамжуулах, даралт тогтворжуулах ус дүүргэх удирдлагын зангилааны иж бүрдэл систем, ус дамжуулах ган хоолой, ус шүршигчтэй систем байна. Галын системийн усыг дүүргэх, дундарсныг нэмэх туслах (жокей) насос төлөвлөв. Узелийн өрөөнд ажлын 2, жокей 1 насос төлөвлөв.

Шугам хоолой, угсралт

Спринклерийн гол түгээх хэвтээ, босоо шугамнуудыг ГОСТ3262-75-н цайрдсан ган яндан, салбар шугамуудыг SDR 7.4 AntiFire/PBK/ эсвэл галын усны шугам хоолойн стандарт хангасан хуванцар хоолойгоор угсарна. Шугам хоолойг 3м-ийн зайтай бэхлэх ба хоолойг тогтоогч тусгай хавчаараар нь таазанд шууд бэхэлнэ. Бэхэлгээг шүршигчээс 0.15м-с багагүй зайд хийнэ. Шугам хоолойн салаа нь 1м-ээс урт байвал нэмэгдэл бэхэлгээ хийнэ. Даралтат шугам хоолойн бэхэлгээг СНиП 3.05.05 ба ВСН25.09.66-н дагуу гүйцэтгэнэ. Гол ба хувиарлах шугам хоолойг удирдлагын зангилаа тийш эсвэл шугам хоолойг угаах суллах тийш дараах налууг үүсгэн угсарна. Үүнд хоолой голч ф57 мм-ээс бага бол 0,01 налуутай, ф57мм-ээс их бол 0,005 налуутай угсарна. Шугам сулжээний дүүргэлтийн агаар гаргах болон даралт хэмжих хэрэгсэл угсарна. Шугам хоолой болон бэхэлгээний төмөр эдлэлүүдийн зэврэлтээс хамгаалах будгаар будна. Барилгын ган унтраах системийн шугам сулжээний угсралтын ажлыг БНбД 3.05.01-88 болон бусад холбогдох дүрэм нормуудын дагуу хийж гүйцэтгэнэ.

БОХИР УС: Барилгын ариун цэврийн тоног төхөөрөмжөөс гарах бохир ус нь өөрийн урсгалаар нэгдэн зоорийн давхрын таазан доогуур явж бохир усны гаргалгааны худагт зайлуулагдана. Бохир усны шугамыг хуванцар хоолойгоор (PVC) угсарна. Хоолойн диаметр ф50, ф110, ф160 мм байна. Хоолойн налуу нь ф50 шугаманд i=0.035, ф110 шугаманд i=0.02, ф160 шугаманд i=0.01-майгаар угсарна. Эрүүл ахуйн стандарт нийцүүлэх зорилгоор гал тогооны мойкны босоо шугамыг тусд нь төлөвлөсөн. Шугам сулжээнд шалгах таглаа, цэвэрлэгээ төлөвлөв. Бохир усны босоо шугам дахь шалгах таглааг шалнаас дээш 1метр, агаар солилцуулах хоолойг барилгын дээвэрээс дээш дулаалгатайгаар 2-2.5 метртээс багагүй гаргах ба налууг зургийн дагуу угсрах хэрэгтэй. Бохир усны босоо шугам хучилтыг нэвтлэн гарахад цементэн зуурмагаар бөглөнө. Угсралтын ажлыг хийж гүйцэтгэхдээ техник аюулгүй ажиллагааны норм дүрмийг бариментлан ажиллавал зохино.

БОРООНЫ УС:

Бороо болон цас мөсний хайлсан усыг барилгын дээвэрээс зайлуулах зорилгоор дотор хурын усны системийг төлөвлөв. Барилгын дээвэр дээр 4 өнцөгт байрлах да хурын ус нь өөрийн урсгалаар нэгдэн гадна замын хаялгад нийлүүлэгдэнэ. Бороонын усны шугамыг цайрдсан ган хоолойгоор угсарна. ф100 шугаманд i=0.01 налуутай угсарна. БА-ийн зураг тай хамт үзэх.

Энэхүү зураг нь "ББСМО"ХХК-ийн ОЮУНЫ ӨМЧ тул зохиогчийн зөвшөөрөлгүйгээр өөрчлөх болон ашиглахыг хориглоно.

ББСМО	НЭГ МАЯГИЙН ЗУРАГ				
	СЭЛБЭ ДЭД ТӨВИЙН БАРИЛГАЖИЛТЫН ТӨСӨЛ 9 ДАВХАР 70 АЙЛЫН ОРОН СУУЦНЫ БАРИЛГА				
	Тайлбар бичиг				
	Ер. зохирал	Б.Сүнжидмаа	ЕГ Шифр: ББ-17/2024	Масштаб: М1:	Огноо: 2024
	Инженер	Б.Болор			
Хаяг: БЗД, 30-р хороо "ББСМО" ХХК-н Байр Утас: 77116139, 99116139, 95103339, И-мэйл: bbsmo08@gmail.com info@bbsmo.mn, Вэб:BBSMO.mn	Гүйцэтгэсэн	Б.Болор	ТГ Шифр:	Зургийн дугаар: ЦБУ- 3	Хуудас: 35
	Шалгасан	Ж.Отгонжаргал			

МОНГОЛ УЛС

ЦЭВЭР УСНЫ МАТЕРИАЛЫН ТУУВЭР-1

Д/д	Гост, марк тип	Материалын нэр	Тоо, шир	Нэгж жин	Тайлбар
1	2	3	4	5	6
		Ус хангамж			
1	СТХ	Зэс доторлогоотой хуванцар хоолой dn16	3000.0	0.10	у/м
2		Пресс булан dn16 90°	2572	0.1	ш
3		Пресс гуравлагч dn16x16	580	0.015	ш
4		Бөмбөлгөн хаалт dn16/булангийн/	582	0.12	ш
5		Суултуурын бэхэлгээ төмөр /пресстэй холбогч/	124		ш
6		Угаалгуурын бэхэлгээ төмөр /пресстэй холбогч/	124		ш
7		Мойкны бэхэлгээ төмөр /пресстэй холбогч/	70		ш
8		Ванн, Душны бэхэлгээ төмөр /пресстэй холбогч/	123		ш
9	Sanco	Зэс хоолой ф20	410.0		у/м
10	----//---	Зэс хоолой ф25	189.0	2.46	у/м
11	----//---	Зэс хоолой ф32	34.0		у/м
12	----//---	Зэс хоолой ф40	12.0		у/м
13	----//---	Зэс хоолой ф50	13.0		у/м
14	----//---	Зэс хоолой ф70	85.0		у/м
15	----//---	Зэс хоолой ф80	10.0		у/м
16	----//---	Зэс хоолой ф100	8.0		у/м
17	----//---	Зэс отвод ф20	516	0.146	ш
18	----//---	Зэс отвод ф25	21	0.229	ш
19	----//---	Зэс отвод ф32	2		ш
20	----//---	Зэс отвод ф40	6		ш
21	----//---	Зэс отвод ф50	8		ш
22	----//---	Зэс отвод ф70	2		ш
23	----//---	Зэс отвод ф80	9		ш
24	----//---	Зэс отвод ф100	5		ш
25		Бөмбөлгөн хаах вентиль ф20	212		ш
26		Бөмбөлгөн хаах вентиль ф25	9		ш
27		Бөмбөлгөн хаах вентиль ф40	4		ш
28		Хаалт ф50	4		ш
29		Фланц ф50	12		ш
30		Хаалт ф80	7		ш
31		Фланц ф80	20		ш
32		Хаалт ф100	2		ш
33		Фланц ф100	10		ш
34		Шилжвэр ф20x25	10		ш
35		Шилжвэр ф25x32	2		ш
36		Шилжвэр ф25x40	4		ш
37		Шилжвэр ф32x40	2		ш
38		Шилжвэр ф32x50	2		ш
39		Шилжвэр ф40x70	2		ш
40		Шилжвэр ф40x50	2		ш
41		Шилжвэр ф70x80	2		ш
42		Шилжвэр ф80x100	3		ш
43		Алчуур хатаагч	105		ш
44	Гост 22847-83	Уян холбоос /суултуур ба хөтөвч/	124		ком
45	Гост 23759-85	Угаалгуурын ус холигч	124		ком
46		Мойкны ус холигч	70		ком
47		Ванн, Душны ус холигч	123		ком
48		Хүйтэн усны ус хэмжигч ф15 /айл ба ахуйн хэрэглээний/	71		ш
49		Халуун усны ус хэмжигч ф15 /айл ба ахуйн хэрэглээний/	71		ш
50		Хог шүүгч ф20	72		ш
51		2талдаа резбатай холбогч ф15	142		ш
52		2талдаа резбатай холбогч ф20	96		ш
53		Бөмбөлгөн хаах вентиль ф15	142		ш
54		Бөмбөлгөн хаах вентиль ф20	72		ш
55		Зэс Коллектор dy20	72		ш
56		Гадна резьбатай пресс холбогч ф15xdn16	142		ш
57		Булангийн бөмбөлгөн хаалт dn20	142		ш

Энэхүү зураг нь "ББСМО"ХХК-ийн ОЮУНЫ ӨМЧ тул зохиогчийн эрхшөөрөлгүйгээр өөрчлөх болон ашиглахыг хориглоно.

ББСМО	НЭГ МАЯГИЙН ЗУРАГ				
	СЭЛБЭ ДЭД ТӨВИЙН БАРИЛГАЖИЛТЫН ТӨСӨЛ 9 ДАВХАР 70 АЙЛЫН ОРОН СУУЦНЫ БАРИЛГА				
	Цэвэр усны материалын туувэр-1				
Ер. захирал	Б.Сүнжидмаа	ЕГ Шифр: ББ-17/2024	Масштаб: М1:	Огноо: 2024	
Инженер	Б.Болор				
Гүйцэтгэсэн	Б.Болор	ТГ Шифр:	Зургийн дугаар: ЦБУ- 4	Хуудас: 35	
Шалгасан	Ж.Отгонжаргал				

Хаяг: БЗД, 30-р хороо "ББСМО" ХХК-н байр
Утас: 77116139, 99116139, 95103339.
И-мэйл: bbsmo08@gmail.com info@bbsmo.mn,
ВэбBBSMO.mn

ЦЭВЭР УСНЫ МАТЕРИАЛЫН ТҮҮВЭР-2

58		Хүйтэн усны ус хэмжигч ф80	1		ш
59		Д3 халуун усны ус хэмжигч ф40	1		ш
60		Д4 халуун усны ус хэмжигч ф32	1		ш
61		Хог шүүгч ф40	1		ш
62		Хог шүүгч ф50	1		ш
63		Хог шүүгч ф100	1		ш
64		Үл буцах клапан ф40	1		ш
65		Үл буцах клапан ф50	1		ш
66		Үл буцах клапан ф80	3		ш
67		Үл буцах клапан ф100	1		ш
68		Манометр	5		ш
69		Термометр	2		ш
70		Автомат хий авагч	4		ш
71	δ=50мм	Хоолойн пенополиуретан дулаалга ф20	410.0		
72	δ=50мм	Хоолойн пенополиуретан дулаалга ф25	189.0		
73	δ=50мм	Хоолойн пенополиуретан дулаалга ф32	34.0		
74	δ=50мм	Хоолойн пенополиуретан дулаалга ф40	12.0		
75	δ=50мм	Хоолойн пенополиуретан дулаалга ф50	13.0		
76	δ=50мм	Хоолойн пенополиуретан дулаалга ф70	85.0		
77	δ=50мм	Хоолойн пенополиуретан дулаалга ф80	10.0		
78	δ=50мм	Хоолойн пенополиуретан дулаалга ф100	8.0		
79	15 ÷ 8 бр	Үүлэх ф15	1		ш
80	15 ÷ 8 бр	Үүлэх ф25	2		ш

81		Эзс хоолойн хамгаалалтын бүрхэвч dn16 /дулаалга/	3000.0		у/м
82		Хоолойн бэхэлгээ dn16	1200		у/м
83	Гост 3262-75	Хоолойн бэхэлгээ ф20	164		ш
84	----//---	Хоолойн бэхэлгээ ф25	75		ш
85	----//---	Хоолойн бэхэлгээ ф32	14		ш
86	----//---	Хоолойн бэхэлгээ ф40	5		ш
87	----//---	Хоолойн бэхэлгээ ф50	5		ш
88	----//---	Хоолойн бэхэлгээ ф70	34		ш
89	----//---	Хоолойн бэхэлгээ ф80	4		ш
90	----//---	Хоолойн бэхэлгээ ф100	3		ш
91		Услах кран шлангийн урт е=70м ф25	1		ш
92		Галын кран шлангийн урт е=20м ф50	38		ш
93		Галын краны хайрцаг /180x600x500h/	2		ш
94		Галын краны хайрцаг /180x600x900h/	18		ш
95	марк-CR-15-5	Хүйтэн усны өргөлтийн насос L=18.1м3/ц, N=4.0Квт H=52.2м U=380В, 50 Гц	2		ш

Энэхүү зураг нь "ББСМО"ХХК-ийн ОЮУНЫ ӨМЧ тул зохиогчийн эвбшөөрөлгүйгээр өөрчлөх болон ашиглахыг хориглоно.

ББСМО

Хаяг: БЗД, 30-р хороо "ББСМО" ХХК-н байр
Утас: 77116139, 9911б139, 95103339.
И-мэйл: bbsmo08@gmail.com info@bbsmo.mn,
Вэб-BBSMO.mn

НЭГ МАЯГИЙН ЗУРАГ
СЭЛБЭ ДЭД ТӨВИЙН БАРИЛГАЖИЛТЫН ТӨСӨЛ 9 ДАВХАР 70 АЙЛЫН ОРОН СУУЦНЫ БАРИЛГА
Цэвэр усны материалын түүвэр-2

Ер. захирал	Б.Сүнжидмаа	ЕГ Шифр: ББ-17/2024	Масштаб: М1:	Огноо: 2024
Инженер	Б.Болор			
Гүйцэтгэсэн	Б.Болор	ТГ Шифр:	Зургийн дугаар: ЦБУ- 5	Хуудас: 35
Шалгасан	Ж.Отгонжаргал			

ГАЛЫН УСНЫ СПРИНКЛЕРИЙН МАТЕРИАЛЫН ТҮҮВЭР

Д/д	Гост, марк тип	Материалын нэр	Тоо, шир	Нэгж жин	Тайлбар
1	2	3	4	5	6
		Галын систем			
1	ГОСТ 3262-75	Цайрдсан ган хоолой ф25	139.0		у/м
2	----//---	Цайрдсан ган хоолой ф32	8.0		у/м
3	----//---	Цайрдсан ган хоолой ф50	8.0		у/м
4	----//--- ----//---	Цайрдсан ган хоолой ф70	8.0		у/м
5	----//---	Цайрдсан ган хоолой ф80	19.0		у/м
6	----//---	Цайрдсан ган хоолой ф100	33.0		у/м
7	ГОСТ 8946-75	Ган отвод ф25	18		ш
8	----//---	Ган отвод ф50	2		ш
9	----//---	Ган отвод ф80	4		ш
10	----//---	Ган отвод ф100	8		ш
11		Шилжвэр ф25х32	12		ш
12		Шилжвэр ф50х70	2		ш
13		Шилжвэр ф70х80	2		ш
14		Шилжвэр ф80х100	2		ш
15	30ч 6 бр	Хаалт ф50	2		ш
16	УСТ 2047-74	Фланц ф50	4		ш
17	30ч 6 бр	Хаалт ф100	6		ш
18	УСТ 2047-74	Фланц ф100	12		ш
19		Дохиоллын урсгал мэдрэгч ф100	1		ком
20		Спринклерийн хошуу	52		ком
21		Даралт хэмжигч ф25	1		ш
22		Хий гаргах хаалт ф25	1		ш
23	УУ-С100/1.6Вф.04	Хяналтын дохиоллын клапан /удирдлагын зангилгаа/ ф100	1		ком
24		Галын машины уян хоолой холбох толгой dy80	2		ком
25		Цахилгаан хаалт ф100	2		ш
26	δ=50мм	Хоолойн пенополиуретан дулаалга ф25	139.0		у/м
27	δ=50мм	Хоолойн пенополиуретан дулаалга ф32	8.0		у/м
28	δ=50мм	Хоолойн пенополиуретан дулаалга ф50	8.0		у/м
29	δ=50мм	Хоолойн пенополиуретан дулаалга ф70	8.0		у/м
30	δ=50мм	Хоолойн пенополиуретан дулаалга ф80	19.0		у/м
31	δ=50мм	Хоолойн пенополиуретан дулаалга ф100	33.0		у/м
32	ГОСТ 3262-75	Хоолойн бэхэлгээ ф25	68		ш
33	----//---	Хоолойн бэхэлгээ ф32	12		ш
34	----//---	Хоолойн бэхэлгээ ф50	2		ш
35	----//---	Хоолойн бэхэлгээ ф70	2		ш
36	----//---	Хоолойн бэхэлгээ ф80	6		ш
37	----//---	Хоолойн бэхэлгээ ф100	14		ш
38		уян хоолой холбох толгой dy50	2		ком
39		Үл буцах клапан ф50	2		ш
40		Үл буцах клапан ф100	2		ш
41		Манометр	6		ш
42		Термометр	1		ш
43		Юүлэгч ф25	2		ш
44	марк-CR-5-16	Галын усны спринклерийн туслах насос L=5.01м3/ц, N=2.2кВт H=91.3м U=380В, 50Гц	1		ком
45	марк-CR-20-6	Галын усны спринклерийн ажлын насос L=25.0м3/ц, N=11.0кВт H=90.9м U=380В, 50Гц	2		ком
46		Даралтад сав 50л	1		ш
47		Систем угаах хаалт ф50	1		ш

Энэхүү зураг нь "ББСМО"ХХК-ийн ОЮУНЫ ӨМЧ тул зохиогчийн зөвшөөрөлгүйгээр өөрчлөх болон ашиглахыг хориглоно.

НЭГ МАЯГИЙН ЗУРАГ

СЭЛБЭ ДЭД ТӨВИЙН БАРИЛГАЖИЛТЫН ТӨСӨЛ 9 ДАВХАР 70 АЙЛЫН ОРОН СУУЦНЫ БАРИЛГА

Галын усны материалын түүвэр

Ер. захирал		Б.Сүнжидмаа	ЕГ Шифр: ББ-17/2024	Масштаб: М1:	Огноо: 2024
Инженер		Б.Болор			
Гүйцэтгэсэн		Б.Болор	ТГ Шифр:	Зургийн дугаар: ЦБУ- 6	Хуудас: 35
Шалгасан		Ж.Отгонжаргал			

Хаяг: БЗД, 39-р хороо "ББСМО" ХХК-и байр
Утас: 77116139, 99116139, 95103339,
И-мэйл: bbsmo08@gmail.com info@bbsmo.mn,
Вэб:BBSMO.mn

БОХИР УСНЫ МАТЕРТИАЛЫН ТУУВЭР /ЗООРИЙН ДАВХАР/

Д/д	Гост, марк тип	Материалын нэр	Тоо, шир	Нэгж жин	Тайлбар
1	2	3	4	5	6
Бохир усны PVC хуванцар хоолой					
1	PVC	Бохир усны хуванцар хоолой ф110	50.0	0.5	у/м
2	PVC	Бохир усны хуванцар хоолой ф160	24.0		у/м
3	----//---	Ташуу гуравлагч L45° ф100х100	15	0.37	ш
4	----//---	Ташуу гуравлагч L45° ф100х160	4	0.21	ш
5	----//---	Отвод ф100 L45°	39	0.21	ш
6	----//---	Отвод ф160 L45°	8	0.21	ш
7	----//---	Колено L90° ф100	3	0.21	ш
8	----//---	Цэвэрлэгээ ф160	2		ш
9	----//---	Шалгах таглаа ф160	2		ш
10	PVC	Бэхэлгээ ф110	20		ш
11	PVC	Бэхэлгээ ф160	10		ш

БОХИР УСНЫ МАТЕРТИАЛЫН ТУУВЭР /1-9-Р ДАВХАР/

Д/д	Гост, марк тип	Материалын нэр	Тоо, шир	Нэгж жин	Тайлбар
1	2	3	4	5	6
Бохир усны PVC хуванцар хоолой					
1	PVC	Бохир усны хуванцар хоолой ф50	390.0	0.17	у/м
2	PVC	Бохир усны хуванцар хоолой ф110	847.0	0.5	у/м
3	----//---	Тэгш гуравлагч L90° ф50х50	72	0.08	ш
4	----//---	Тэгш гуравлагч L90° ф100х100	265	0.37	ш
5	----//---	Тэгш гуравлагч L90° ф50х100	191	0.21	ш
6	----//---	Ташуу гуравлагч L45° ф100х100	2		ш
7	----//---	Отвод L45° ф100	4	0.05	ш
8	----//---	Колено L90° ф50	356	0.05	ш
9	----//---	Колено L90° ф100	107	0.21	ш
10	----//---	Шалгах таглаа ф100	80	0.35	ш
11	----//---	Шилжвэр ф50х100	142		ш
12	Гост 22847-74	Ташуу гаргалгаатай шаазан жорлон /тэгш гаргалгаатай хамт/	124		ком
13		Мойка 2 эргэлттэй сифоны хамт	70		ком
14	Гост 23759-73	Лонх хэлбэртэй пластмассан сифонтой шаазан угаагуур	124		ком
15		Ванн, душ сифоны хамт	123		ком
16	PVC	Бэхэлгээ ф50	156		ш
17	PVC	Бэхэлгээ ф110	340		ш
18	δ=50мм	Хоолойн пенополиуретан дулаалга ф100	55.0		у/м
19		Малгайвч ф100	20		ш

Энэхүү зураг нь "ББСМО"ХХК-ийн ОЮУНЫ ӨМЧ тул зохиогчийн зөвшөөрөлгүйгээр өөрчлөх болон ашиглахыг хориглоно.

ББСМО
Хаяг: БЗД, 30-р хороо "ББСМО" ХХК-н байр
Утас: 77116139, 99116139, 95103339.
И-мэйл: bbsmo08@gmail.com info@bbsmo.mn,
Вэб:BBSMO.mn

НЭГ МАЯГИЙН ЗУРАГ
СЭЛБЭ ДЭД ТӨВИЙН БАРИЛГАЖИЛТЫН ТӨСӨЛ 9 ДАВХАР 70 АЙЛЫН ОРОН СУУЦНЫ БАРИЛГА
Бохир, борооны усны материалын түүвэр-1

Ер. захирал		Б.Сүнжидмаа	ЕГ Шифр: ББ-17/2024	Масштаб: М1:	Огноо: 2024
Инженер		Б.Болор			
Гүйцэтгэсэн		Б.Болор	ТГ Шифр:	Зургийн дугаар: ЦБУ- 7	Хуудас: 35
Шалгасан		Ж.Оргонжаргал			

ЗООРИЙН ДАВХРЫН БОХИР УСНЫ МАТЕРТИАЛЫН ТҮҮВЭР

Д/д	Гост, марк тип	Материалын нэр	Тоо, шир	Нэгж жин	Тайлбар
1	2	3	4	5	6
Зоорийн давхрын бохир усны зайлуулах цайрдсан ган хоолой					
1	Гост 3262-75	Цайрсан ган яндан ф50	8.0		у/м
2	Гост 3262-75	Цайрсан ган яндан ф100	10.0		у/м
3		Ул буцах клапан ф100	1		ш
4	УСТ 2047-74	Фланц ф100	4		ш
5	30ч 6 бр	Хаалт ф100	1		ш
6	Марк-КР150-А1	Бохир усны өргөлтийн насос L=0.5м3/мин; H=7м; хөдөлгүүрийн чадал 0.3кВт	1		ш
7		Бохир усны нөөцийн сав 0.85м3(V) 1000х1000х850(h)	1		ш
8		Ган отвод ф50	2		ш
9		Ган отвод ф100	4		ш
10	δ=50мм	Хоолойн пенополиуретан дулаалга ф50	8.0		у/м
11	δ=50мм	Хоолойн пенополиуретан дулаалга ф100	10.0		у/м

БОРООНЫ УСНЫ МАТЕРТИАЛЫН ТҮҮВЭР

Д/д	Гост, марк тип	Материалын нэр	Тоо, шир	Нэгж жин	Тайлбар
1	2	3	4	5	6
Борооны усны цайрдсан ган хоолой					
1	Гост 3262-75	Цайрдсан ган хоолой ф100	133.0	0.17	у/м
2	----//---	Отвод ф100	15		ш
3	----//---	Өгүүр ф100	3		ш
4	----//---	Бэхэлгээ ф110	54		ш

Энэхүү зураг нь "ББСМО"ХХК-ийн ӨӨҮНЫ ӨМЧ тул зохиогчийн эрхшөөрөлгүйгээр өөрчлөх болон ашиглахыг хориглоно.

ББСМО
БАРИЛГЫН ЗУРАГ ТӨСӨЛ, ЗӨВЛӨХ ҮЙЛЧИЛГЭЭ
Хаяг: БЗД, 30-р хороо "ББСМО" ХХК-ийн байр
Утас: 77116139, 9916139, 95103339.
И-мэйл: bbsmo08@gmail.com info@bbsmo.mn,
Вэб:BBSMO.mn

НЭГ МАЯГИЙН ЗУРАГ
СЭЛБЭ ДЭД ТӨВИЙН БАРИЛГАЖИЛТЫН ТӨСӨЛ 9 ДАВХАР 70 АЙЛЫН ОРОН СУУЦНЫ БАРИЛГА
Бохир, борооны усны материалын түүвэр-2

Ер. захирал		Б.Сүнжидмаа	ЕГ Шифр:	Масштаб:	Огноо:
Инженер		Б.Болор	ББ-17/2024	М1:	2024
Гүйцэтгэсэн		Б.Болор	ТГ Шифр:	Зургийн дугаар:	Хуудас:
Шалгасан		Ж.Отгонжаргал		ЦБУ- 8	35

ЗООРИЙН ДАВХРЫН ХҮЙТЭН, ХАЛУУН, ЭРГЭЛТ, ГАЛЫН УСНЫ ШУГАМЫН БАЙГУУЛАЛТ М1:150

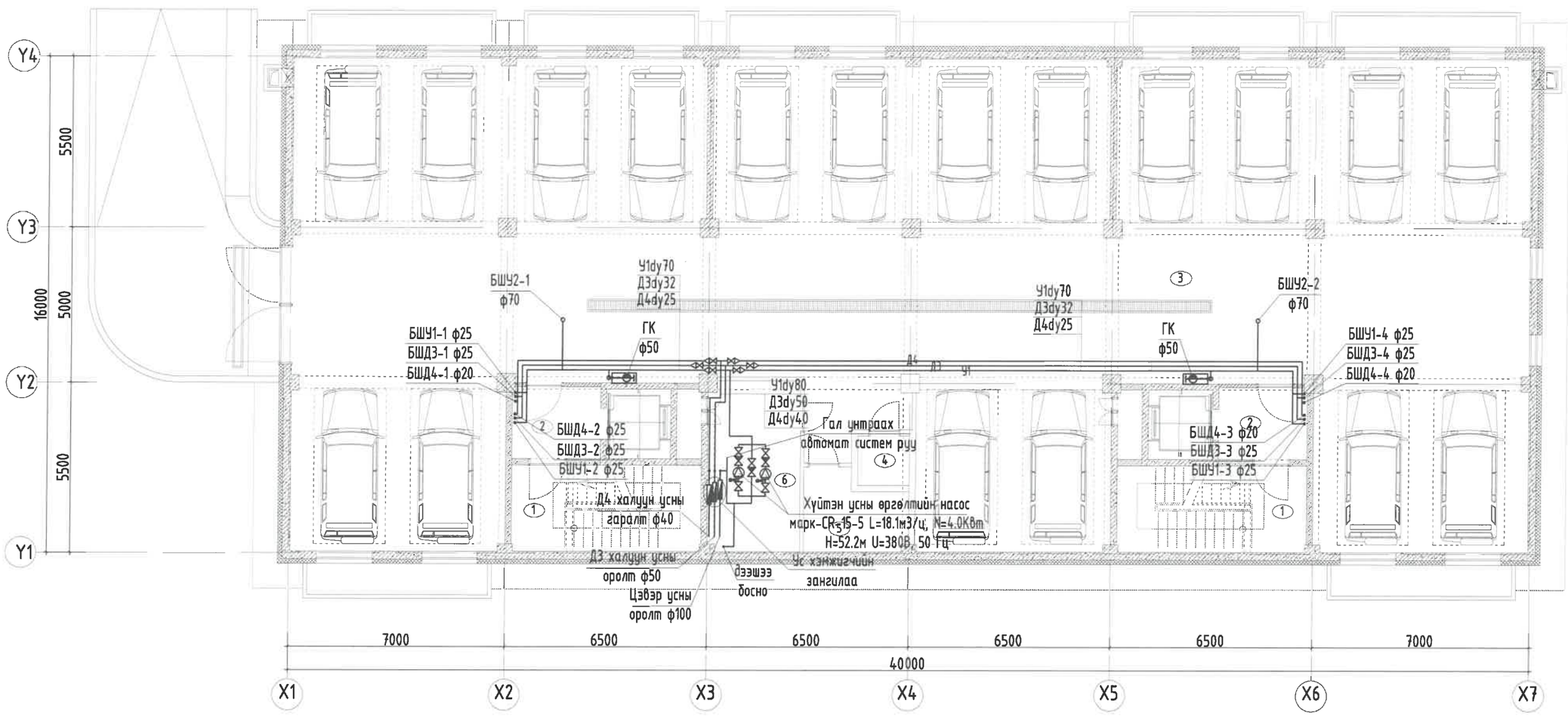

ТОДОРХОЙЛОЛТ		
Д.Д	Өрөөний нэр	Талбай /м²/
	Зоорийн давхар	573.2800
1	Шатны хонгил х2	17.64
2	Хонгил х2	6.93
3	Дулаан зогсоол	522.53
4	Холбооны өрөө	2.88
5	Цахилгааны өрөө	7.61
6	Үзель дулааны өрөө	15.69

2024.07.29

Энэхүү зураг нь "ББСМО"ХХК-ийн ОЮУНЫ ӨМЧ тул зохиогчийн эрхээр хамгаалагдсан бөгөөд зөвшөөрөлгүйгээр өөрчлөх болон ашиглахыг хориглоно.

ЗӨВШӨӨРӨЛЦСӨН	
БА	Д.Наранхүү
ББ	Б.Ганзориг
ХАС	Б.Солонго -2
ХТ, ДГ	Б.Эрдэнэчимэг
ХД	Н.Пүрэвжаргал

ББСМО
Хаяг: БЗД, 30-р хороо "ББСМО" ХХК-н байр
Утас: 77116139, 99116139, 95103339.
И-мэйл: bbsmo08@gmail.com info@bbsmo.mn,
Вэб:BBSMO.mn

НЭГ МАЯГИЙН ЗУРАГ
СЭЛБЭ ДЭД ТӨВИЙН БАРИЛГАЖИЛТЫН ТӨСӨЛ 9 ДАВХАР 70 АЙЛЫН ОРОН СУУЦНЫ БАРИЛГА
Зоорийн давхрын хүйтэн, халуун, эргэлт, галын усны шугамын байгууллалт

Ер. захирал	Б.Сүнжидмаа	ЕГ Шифр: ББ-17/2024	Масштаб: М1: 150	Огноо: 2024
Инженер	Б.Болор			
Гүйцэтгэсэн	Б.Болор	ТГ Шифр:	Зургийн дугаар: ЦБУ- 9	Хуудас: 35
Шалгасан	Ж.Отгонжаргал			

ЗООРИЙН ДАВХРЫН ГАЛ УНТРААХ СПРИНКЛЕРИЙН УСНЫ ШУГАМЫН БАЙГУУЛАЛТ М1:150

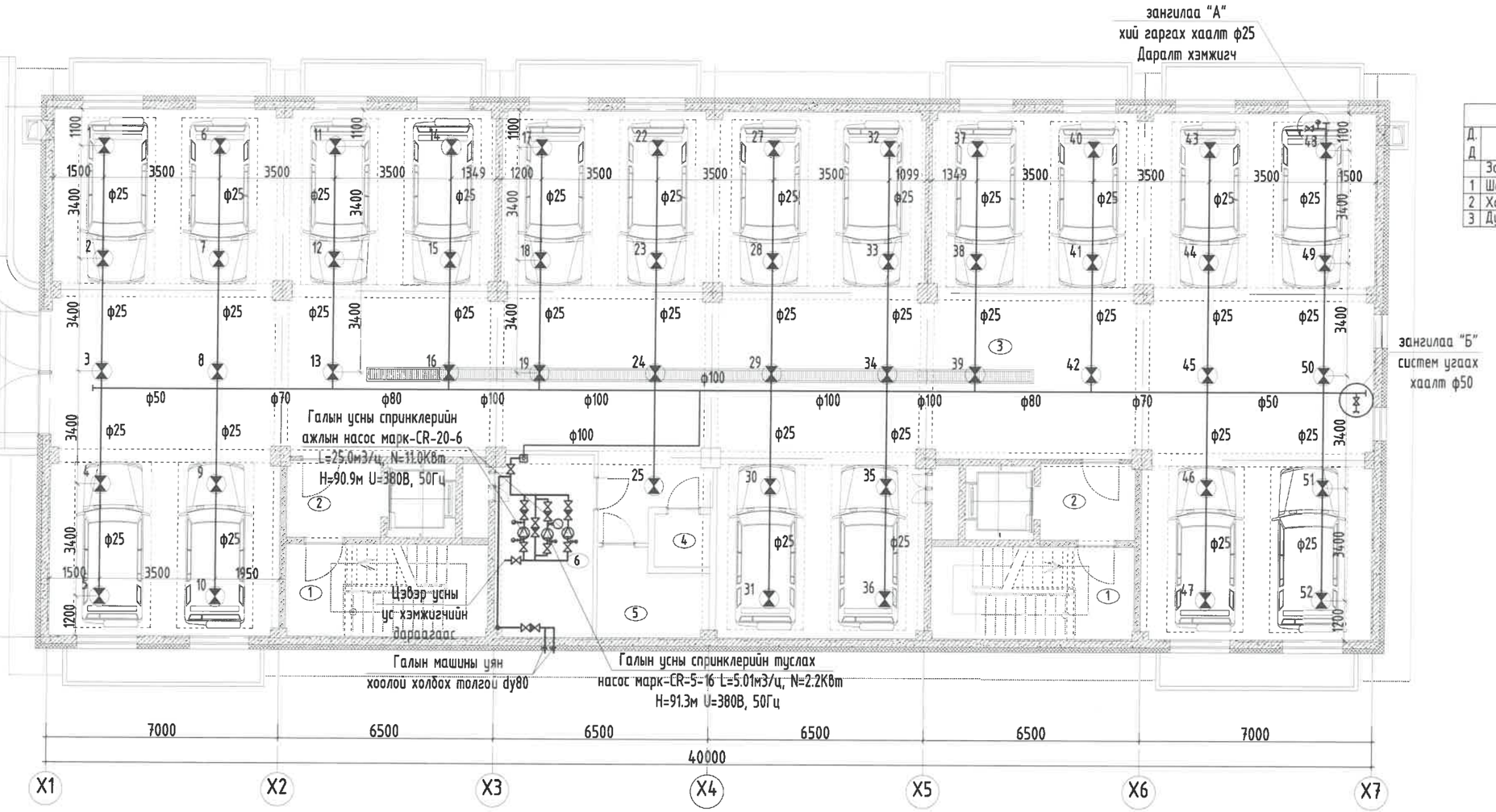

ТОДОРХОЙЛОЛТ		
Д.Д	Өрөөний нэр	Талбай /м²/
	Зоорийн давхар	582.0500
1	Шатны хонгил х2	17.05
2	Хонгил х2	7.19
3	Дулаан зогсоол	557.81

2024.07.29

Энэхүү зураг нь "ББСМО"ХХК-ийн ОЮУНЫ ӨМЧ тул зохиогчийн зөвшөөрөлгүйгээр өөрчлөх болон ашиглахыг хориглоно.

ЗӨВШӨӨРӨЛЦСӨН	
БА	Д.Наранхүү
ББ	Б.Ганзориг
ХАС	Б.Солонго-Г
ХТ, ДГ	Б.Эрдэнэчимэг
ХД	Н.Пүрэвжаргал

ББСМО
Хаяг: БЗД, 30-р хороо "ББСМО" ХХК-н байр
Утас: 77116139, 99116139, 95103339.
И-мэйл: bbsmo08@gmail.com info@bbsmo.mn.
Вэб:BBSMO.mn

НЭГ МАЯГИЙН ЗУРАГ
СЭЛБЭ ДЭД ТӨВИЙН БАРИЛГАЖИЛТЫН ТӨСӨЛ 9 ДАВХАР 70 АЙЛЫН ОРОН СУУЦНЫ БАРИЛГА
Зоорийн давхрын гал унтраах спринклерийн усны шугамын байгуулалт

Ер. захирал	Б.Сүнжидмаа	ЕГ Шифр: ББ-17/2024	Масштаб: М1: 150	Огноо: 2024
Инженер	Б.Болор			
Гүйцэтгэсэн	Б.Болор	ТГ Шифр:	Зургийн дугаар: ЦБУ- 10	Хуудас: 35
Шалгасан	Х.Отгонжаргал			

1-Р ДАВХРЫН ХҮЙТЭН, ХАЛУУН, ЭРГЭЛТ, ГАЛЫН УСНЫ ШУГАМЫН БАЙГУУЛАЛТ М1:150

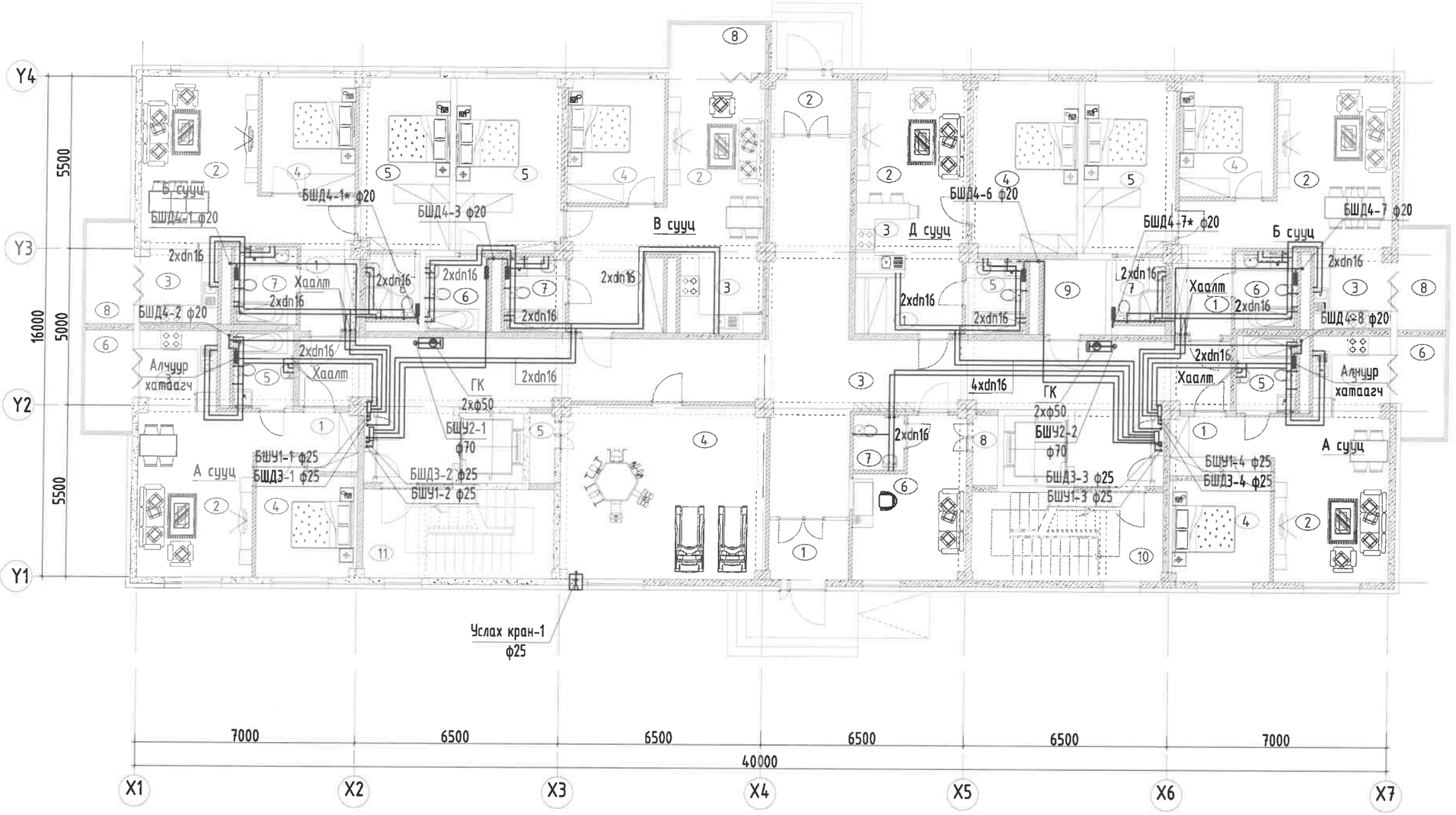

ТОДОРХОЙЛОТ		
Д.Д	Өрөөний нэр	Талбай /м²/
	1-р давхар	229.62
1	Гонх х2	6.52
2	Хонгил	110.96
3	Хяналтын өрөө	15.43
4	Ариун цэврийн өрөө	5.04
5	Дугуй хадгалах өрөө	17.35
6	Оффис	30.67
7	Ариун цэврийн өрөө	3.03
8	Шатны хонгил х2	17.05
	А суцц /2 өрөө/ х2	47.58
1	Үүдний хэсэг	5.15
2	Зочны хэсэг	18.88
3	Гал тогоо	6.39
4	Унтлагын өрөө	11.39
5	Ариун цэврийн өрөө	4.90
6	Таг 30%	0.87
	Б суцц /3 өрөө/ х2	68.98
1	Үүдний хэсэг	5.17
2	Зочны хэсэг	23.71
3	Гал тогоо	6.61
4	Унтлагын өрөө	10.88
5	Унтлагын өрөө	15.05
6	Ариун цэврийн өрөө	3.52
7	Ариун цэврийн өрөө	4.04
	В суцц /1 өрөө/ х2	27.23
1	Үүдний хэсэг	3.39
2	Зочин гал тогоо	19.13
3	Ариун цэврийн өрөө	4.71
	Г суцц /2 өрөө/	47.23
1	Үүдний хэсэг	2.99
2	Зочны хэсэг	22.20
3	Гал тогоо	5.57
4	Унтлагын өрөө	12.11
5	Ариун цэврийн өрөө	4.36

2024.07.09

Энэхүү зураг нь "ББСМО"ХХК-ийн ОЮУНЫ ӨМЧ тул зохиогчийн зөвшөөрөлгүйгээр өөрчлөх болон ашиглахыг хориглоно.

ЗӨВШӨӨРӨЛЦСӨН	
БА	Д.Наранхүү
ББ	Б.Ганзориг
ХАС	Б.Солонго
ХТ, ДГ	Б.Эрдэнэчимэг
ХД	Н.Пүрэвжаргал

ББСМО
Хаяг: БЗД, 30-р хороо "ББСМО" ХХК-н байр
Утас: 77116139, 99116139, 95103339.
И-мэйл: bbsmo08@gmail.com info@bbsmo.mn,
Веб:BBSMO.mn

НЭГ МАЯГИЙН ЗУРАГ

СЭЛБЭГ ДЭД ТӨВИЙН БАРИЛГАЖИЛТЫН ТӨСӨЛ 9 ДАВХАР 70 АЙЛЫН ОРОН СУУЦНЫ БАРИЛГА

1-р давхрын хүйтэн, халуун, эргэлт, галын усны шугамын байгуулалт

Ер. захирал	Б.Сүнжидмаа	ЕГ Шифр: ББ-17/2024	Масштаб: М1: 150	Огноо: 2024
Инженер	Б.Болор			
Гүйцэтгэсэн	Б.Болор	ТГ Шифр:	Зургийн дугаар: ЦБУ- 11	Хуудас: 35
Шалгасан	Ж.Отгонжаргал			

2-Р ДАВХРЫН ХҮЙТЭН, ХАЛУУН, ЭРГЭЛТ, ГАЛЫН УСНЫ ШУГАМЫН БАЙГУУЛАЛТ М1:150

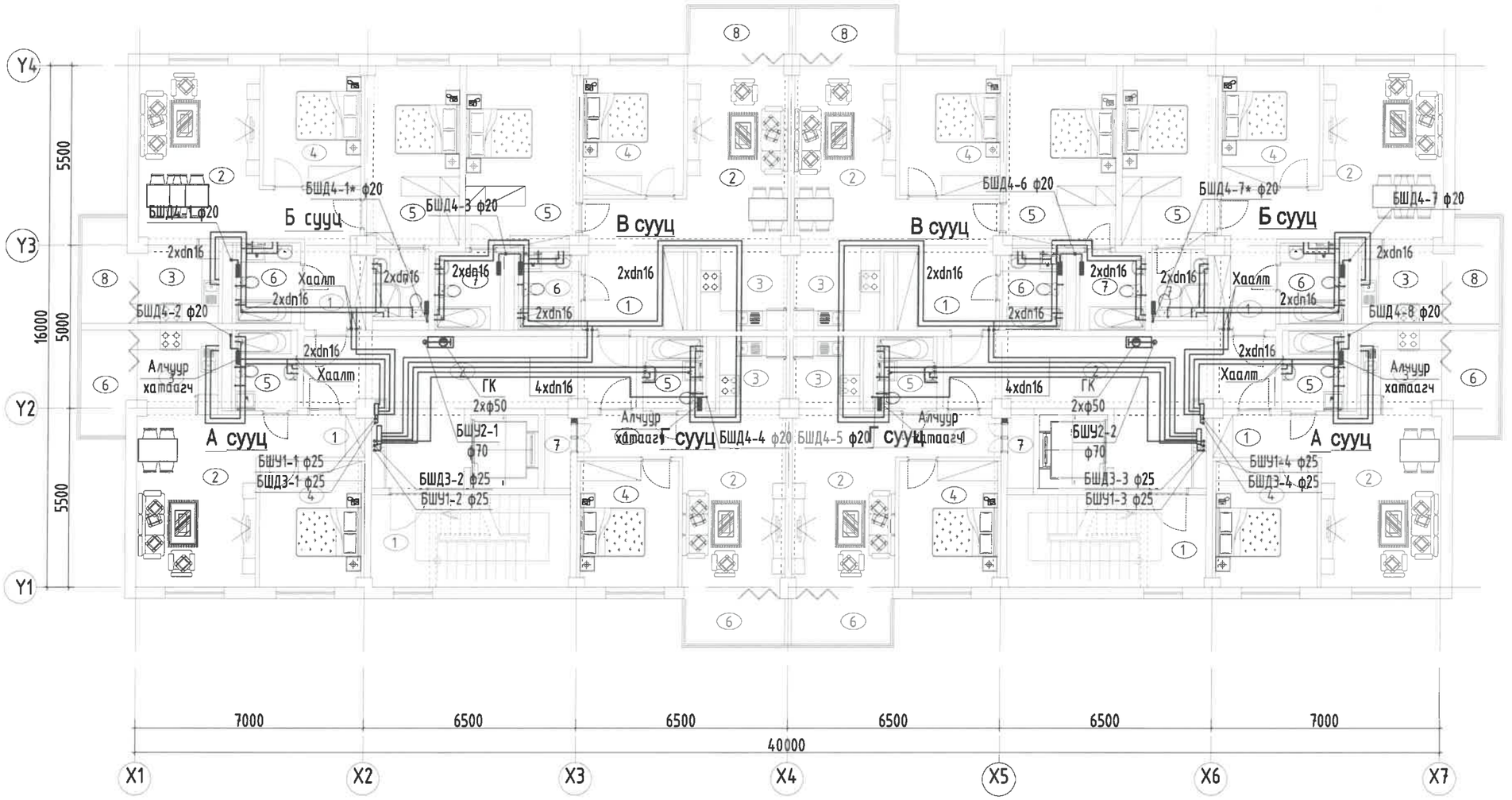

ТОДОРХОЙЛОЛТ		
Д.Д	Өрөөний нэр	Талбай /м²/
	2-4-р давхар х2	44.98
1	Шатны хонгил х2	17.35
2	Хонгил х2	27.63
	А сууц /2 өрөө/ х2	48.28
1	Үүдний хэсэг	5.15
2	Зочны хэсэг	19.32
3	Гал тогоо	6.50
4	Унтлагын өрөө	11.54
5	Ариун цэврийн өрөө	4.90
6	Тагт 30%	0.87
	Б сууц /3 өрөө/ х2	70.66
1	Үүдний хэсэг	5.17
2	Зочны хэсэг	24.15
3	Гал тогоо	6.71
4	Унтлагын өрөө	11.02
5	Унтлагын өрөө	15.18
6	Ариун цэврийн өрөө	3.52
7	Ариун цэврийн өрөө	4.04
8	Тагт 30%	0.87
	В сууц /1 өрөө/ х2	29.40
1	Үүдний хэсэг	4.53
2	Зочин гал тогоо	19.29
3	Ариун цэврийн өрөө	4.71
4	Тагт 30%	0.87
	Г сууц /2 өрөө/ х2	49.03
1	Үүдний хэсэг	4.41
2	Зочны хэсэг	21.86
3	Гал тогоо	5.34
4	Унтлагын өрөө	12.19
5	Ариун цэврийн өрөө	4.36
6	Тагт 30%	0.87
	Д сууц /1 өрөө/ х2	43.78
1	Үүдний хэсэг	3.03
2	Зочны хэсэг	30.71
3	Гал тогоо	5.03
4	Ариун цэврийн өрөө	4.14
5	Тагт 30%	0.87

2024.07.29

Энэхүү зураг нь "ББСМО"ХХК-ийн ОЮУНЫ ӨМЧ тул зохиогчийн зөвшөөрөлгүйгээр өөрчлөх болон ашиглахыг хориглоно.

ЗӨВШӨӨРӨЛЦСӨН		
БА		Д.Наранхүү
ББ		Б.Ганзориг
ХАС		Б.Солонго-г
ХТ, ДГ		Б.Эрдэнэчимэг
ХД		Н.Пүрэвжаргал

ББСМО
Хаяг: БЗД, 30-р хороо "ББСМО" ХХК-н байр
Утас: 77116139, 99116139, 95103339.
И-мэйл: bbsmo08@gmail.com info@bbsmo.mn,
Вэб:BBSMO.mn

НЭГ МАЯГИЙН ЗУРАГ

СЭЛБЭ ДЭД ТӨВИЙН БАРИЛГАЖИЛТЫН ТӨСӨЛ 9 ДАВХАР 70 АЙЛЫН ОРОН СУУЦНЫ БАРИЛГА

2-р давхрын хүйтэн, халуун, эргэлт, галын усны шугамын байгууллалт

Ер. захирал	Б.Сүнжидмаа	ЕГ Шифр: ББ-17/2024	Масштаб: М1: 150	Огноо: 2024
Инженер	Б.Болор			
Гүйцэтгэсэн	Б.Болор	ТГ Шифр:	Зургийн дугаар: ЦБУ- 12	Хуудас: 35
Шалгасан	Ж.Оюунжаргал			

3-8-Р ДАВХРЫН ХҮЙТЭН, ХАЛУУН, ЭРГЭЛТ, ГАЛЫН УСНЫ ШУГАМЫН БАЙГУУЛАЛТ М1:150

ТОДОРХОЙЛОЛТ		
Д.Д	Өрөөний нэр	Талбай /м²/
	5-9-р давхар x2	45.09
1	Шатны хонгил x2	17.35
2	Хонгил x2	27.74
	А сууц /2 өрөө/ x2	48.30
1	Үүдний хэсэг	5.17
2	Зочны хэсэг	19.32
3	Гал тогоо	6.50
4	Унтлагын өрөө	11.54
5	Ариун цэврийн өрөө	4.90
6	Тагт 30%	0.87
	Б сууц /3 өрөө/ x2	70.74
1	Үүдний хэсэг	5.20
2	Зочны хэсэг	24.16
3	Гал тогоо	6.71
4	Унтлагын өрөө	11.02
5	Унтлагын өрөө	15.21
6	Ариун цэврийн өрөө	3.53
7	Ариун цэврийн өрөө	4.04
8	Тагт 30%	0.87
	В сууц /1 өрөө/ x2	29.45
1	Үүдний хэсэг	4.55
2	Зочин гал тогоо	19.32
3	Ариун цэврийн өрөө	4.71
4	Тагт 30%	0.87
	Г сууц /2 өрөө/ x2	49.13
1	Үүдний хэсэг	4.44
2	Зочны хэсэг	21.91
3	Гал тогоо	5.36
4	Унтлагын өрөө	12.19
5	Ариун цэврийн өрөө	4.36
6	Тагт 30%	0.87
	Д сууц /1 өрөө/ x2	43.84
1	Үүдний хэсэг	3.04
2	Зочны хэсэг	30.73
3	Гал тогоо	5.06
4	Ариун цэврийн өрөө	4.14
5	Тагт 30%	0.87

2024.07.29

Энэхүү зураг нь "ББСМО"ХХК-ийн ОЮУНЫ ӨМЧ тул зохиогчийн зөвшөөрөлгүйгээр өөрчлөх болон ашиглахыг хориглоно.

ЗӨВШӨӨРӨЛЦСӨН

БА	Д.Наранхүү
ББ	Б.Ганзориг
ХАС	Б.Солонго-2
ХТ, ДГ	Б.Эрдэнэчимэг
ХД	Н.Пүрэвжаргал

ББСМО

Хаяг: БЗД, 30-р хороо "ББСМО" ХХК-н байр
Утас: 77116139, 99116139, 95103339.
И-мэйл: bbsmo08@gmail.com info@bbsmo.mn,
Вэб:BBSMO.mn

НЭГ МАЯГИЙН ЗУРАГ

СЭЛБЭ ДЭД ТӨВИЙН БАРИЛГАЖИЛТЫН ТӨСӨЛ 9 ДАВХАР 70 АЙЛЫН ОРОН СУУЦНЫ БАРИЛГА

3-8-р давхрын хүйтэн, халуун, эргэлт, галын усны шугамын байгууламж

Ер. захирал	Б.Сүнжидмаа	ЕГ Шифр: ББ-17/2024	Масштаб: М1: 150	Огноо: 2024
Инженер	Б.Болор			
Гүйцэтгэсэн	Б.Болор	ТГ Шифр:	Зургийн дугаар: ЦБУ- 13	Хуудас: 35
Шалгасан	Ж.Отгонжаргал			

9-Р ДАВХРЫН ХУЙТЭН, ХАЛУУН, ЭРГЭЛТ, ГАЛЫН УСНЫ ШУГАМЫН БАЙГУУЛАЛТ М1:150

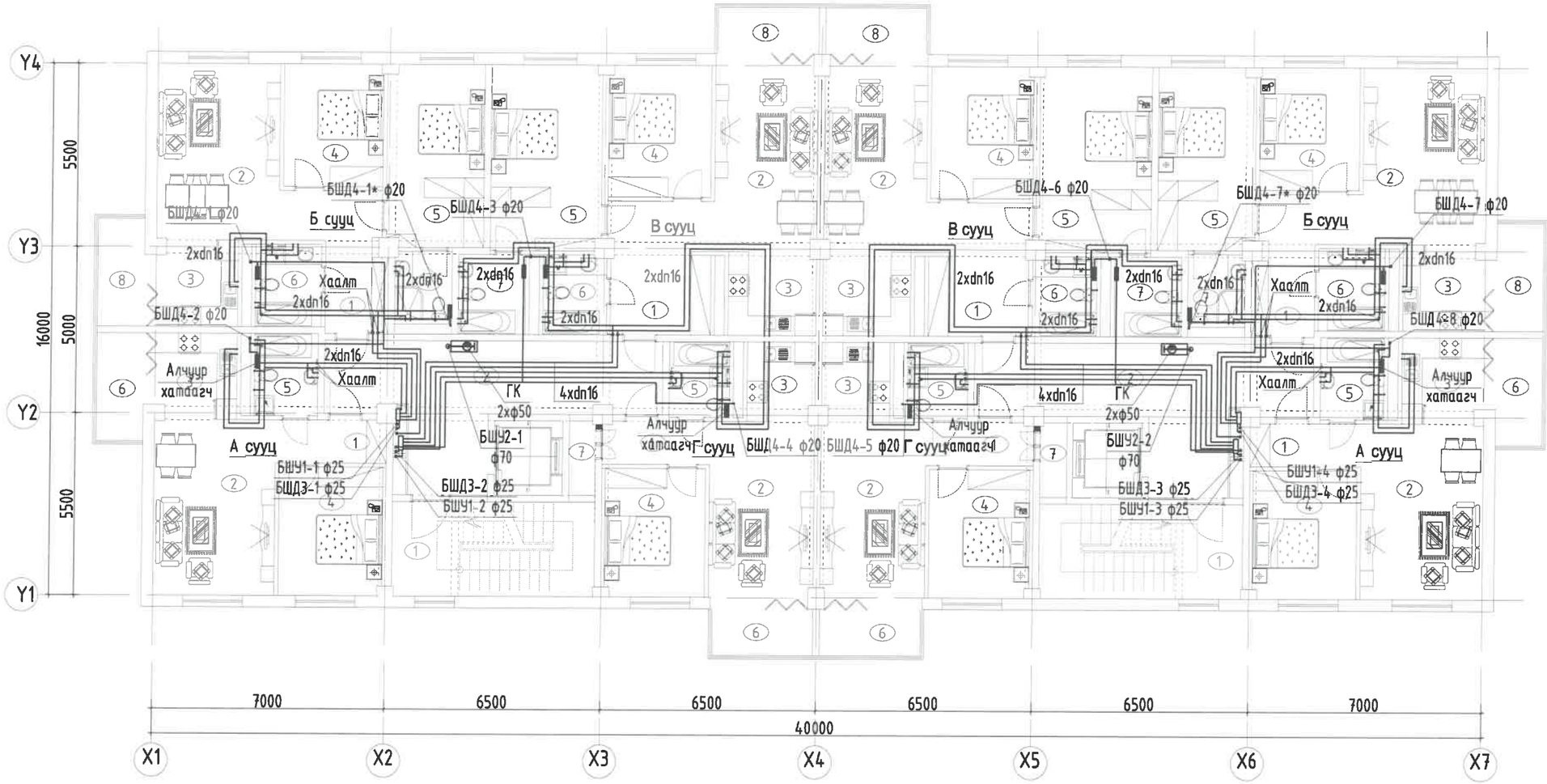

ТОДОРХОЙЛОЛТ

Д.Д	Өрөөний нэр	Талбай /м²/
	5-9-р давхар x2	45.09
1	Шатны хонгил x2	17.35
2	Хонгил x2	27.74
	А сууц /2 өрөө/ x2	48.30
1	Угаалгын хэсэг	5.17
2	Зочны хэсэг	19.32
3	Гал тогоо	6.50
4	Унтлагын өрөө	11.54
5	Арчуун цэврийн өрөө	4.90
6	Тагт 30%	0.87
	Б сууц /3 өрөө/ x2	70.74
1	Угаалгын хэсэг	5.20
2	Зочны хэсэг	24.16
3	Гал тогоо	6.71
4	Унтлагын өрөө	11.02
5	Унтлагын өрөө	15.21
6	Арчуун цэврийн өрөө	3.53
7	Арчуун цэврийн өрөө	4.04
8	Тагт 30%	0.87
	В сууц /1 өрөө/ x2	29.45
1	Угаалгын хэсэг	4.55
2	Зочин гал тогоо	19.32
3	Арчуун цэврийн өрөө	4.71
4	Тагт 30%	0.87
	Г сууц /2 өрөө/ x2	49.13
1	Угаалгын хэсэг	4.44
2	Зочны хэсэг	21.91
3	Гал тогоо	5.36
4	Унтлагын өрөө	12.19
5	Арчуун цэврийн өрөө	4.36
6	Тагт 30%	0.87
	Д сууц /1 өрөө/ x2	43.84
1	Угаалгын хэсэг	3.04
2	Зочны хэсэг	30.73
3	Гал тогоо	5.06
4	Арчуун цэврийн өрөө	4.14
5	Тагт 30%	0.87

Энэхүү зураг нь "ББСМО"ХХК-ийн ОЮУНЫ ӨМЧ тул зохиогчийн зөвшөөрөлгүйгээр өөрчлөх болон ашиглахыг хориглоно.

ЗӨВШӨӨРӨЛЦСӨН	
БА	Д.Наранхүү
ББ	Б.Ганзориг
ХАС	Б.Солонго-г
ХТ, ДГ	Б.Эрдэнэчимэг
ХД	Н.Пүрэвжаргал

ББСМО
Хаяг: БЗД, 30-р хороо "ББСМО" ХХК-н байр
Утас: 77716139, 99116139, 95103339.
К-мэйл: bbsmo08@gmail.com info@bbsmo.mn,
Вэб:BBSMO.mn

НЭГ МАЯГИЙН ЗУРАГ

СЭЛБЭ ДЭД ТӨВИЙН БАРИЛГАЖИЛТЫН ТӨСӨЛ 9 ДАВХАР 70 АЙЛЫН ОРОН СУУЦНЫ БАРИЛГА

9-р давхрын хүйтэн, халуун, эргэлт, галын усны шугамын байгууламт

Ер. захирал	Б.Гунжидмаа	ЕГ Шифр: ББ-17/2024	Масштаб: М1: 150	Огноо: 2024
Инженер	Б.Болор			
Гүйцэтгэсэн	Б.Болор	ТГ Шифр:	Зургийн дугаар: ЦБУ- 14	Хуудас: 35
Шалгасан	Х.Отгонжаргал			

ЗООРИЙН ДАВХРЫН БОХИР УС ЗАЙЛУУЛАХ ШУГАМЫН БАЙГУУЛАЛТ М1:150

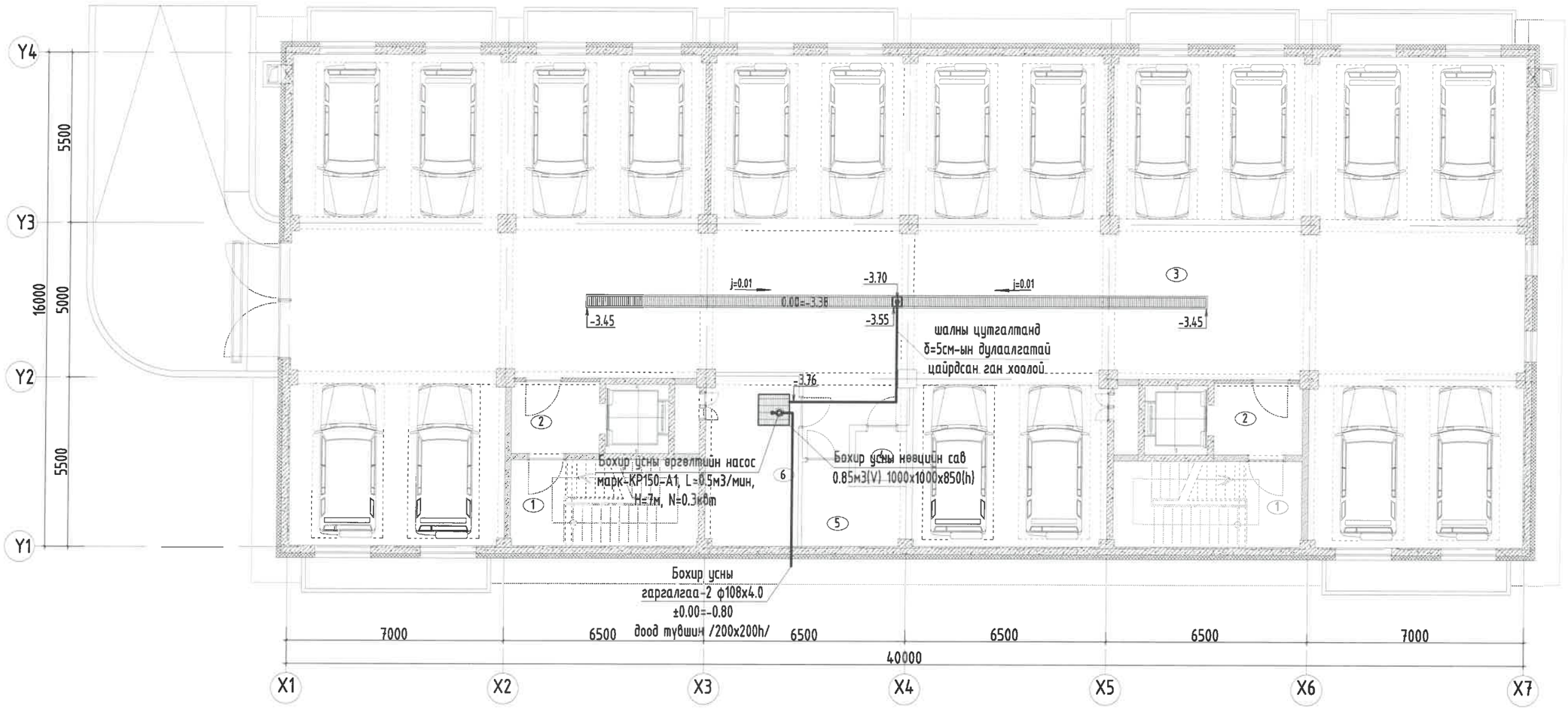

ТОДОРХОЙЛОЛТ		
Д.Д	Өрөөний нэр	Талбай /м²/
	Зоорийн давхар	582.0500
1	Шатны хонгил х2	17.05
2	Хонгил х2	7.19
3	Дулаан зогсоол	557.81

2024.07.29

Энэхүү зураг нь "ББСМО"ХХК-ийн ОЮУНЫ ӨМЧ тул зохиогчийн зөвшөөрөлгүйгээр өөрчлөх болон ашиглахыг хориглоно.

ЗӨВШӨӨРӨЛЦСӨН		
БА		Д.Наранхүү
ББ		Б.Ганзориг
ХАС		Б.Солонго - 2
ХТ, ДГ		Б.Эрдэнэчимэг
ХД		Н.Пүрэвжаргал

ББСМО
БАРИЛГЫН ЗУРАГ ТӨСӨЛ, ЗӨВЛӨХ ҮЙЛЧИЛГЭЭ

Хаяг: БЗД, 30-р хороо "ББСМО" ХХК-н байр
Утас: 77116139, 99116139, 95103339.
И-мэйл: bbsmo08@gmail.com info@bbsmo.mn,
Вэб:BBSMO.mn

НЭГ МАЯГИЙН ЗУРАГ

СЭЛБЭ ДЭД ТӨВИЙН БАРИЛГАЖИЛТЫН ТӨСӨЛ 9 ДАВХАР 70 АЙЛЫН ОРОН СУУЦНЫ БАРИЛГА

Зоорийн давхрын бохир ус зайлуулах шугамын байгуулалт

Ер. захирал		Б.Сүнжидмаа	ЕГ Шифр: ББ-17/2024	Масштаб: М1: 150	Огноо: 2024
Инженер		Б.Болор			
Гүйцэтгэсэн		Б.Болор	ТГ Шифр:	Зургийн дугаар: ЦБУ- 15	Хуудас: 35
Шалгасан		Ж.Отгонжаргал			

ЗООРИЙН ДАВХРЫН БОХИР, БОРООНЫ УСНЫ ШУГАМЫН БАЙГУУЛАЛТ М1:150

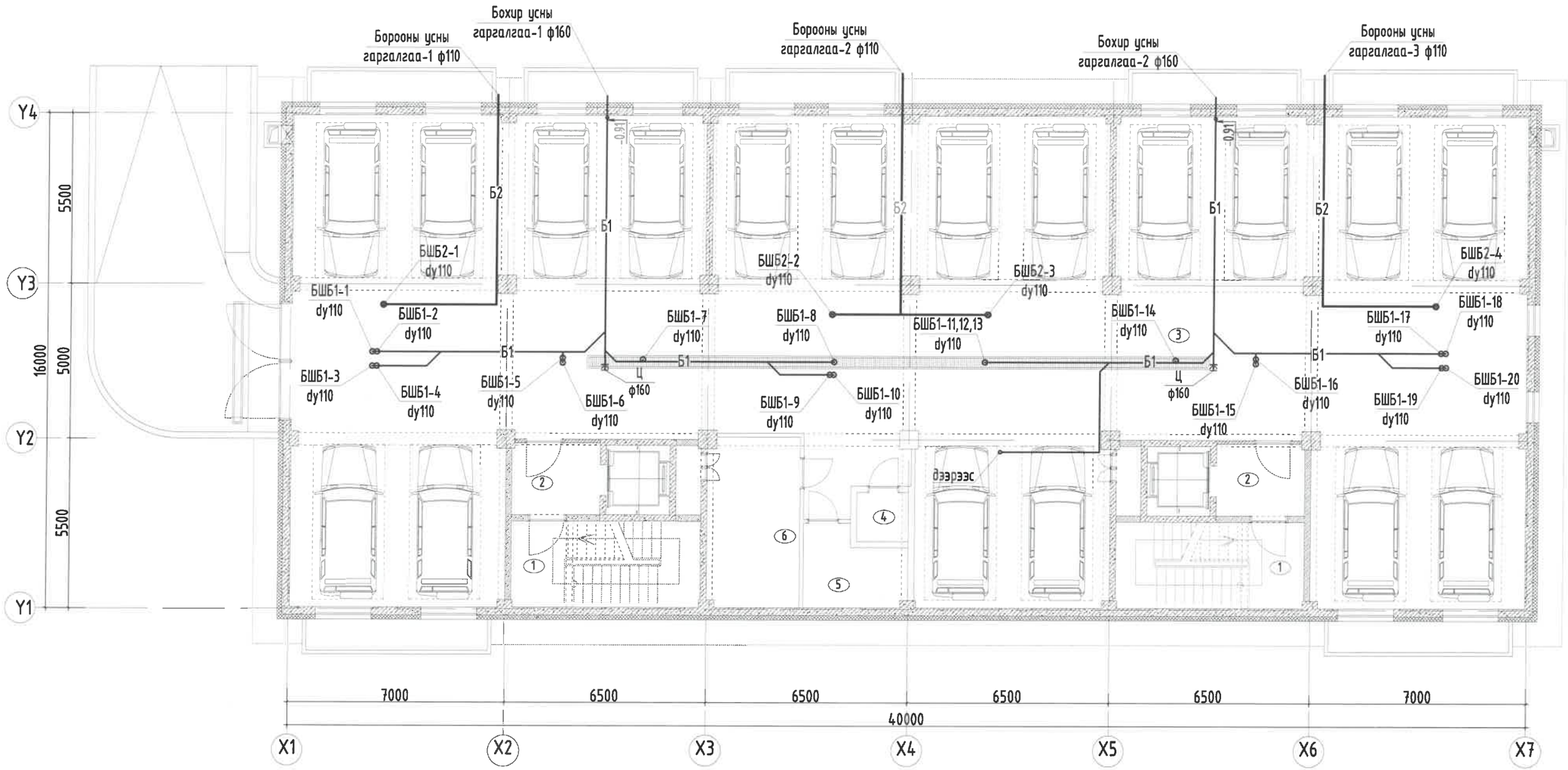

ТОДОРХОЙЛОЛТ		
Д.Д	Өрөөний нэр	Талбай /м²/
	Зоорийн давхар	582.0500
1	Шатны хонгил х2	17.05
2	Хонгил х2	7.19
3	Дулаан зогсоол	557.81

2024.07.29

Энэхүү зураг нь "ББСМО"ХХК-ийн ОЮУНЫ ӨМЧ тул зохиогчийн зөвшөөрөлгүйгээр өөрчлөх болон ашиглахыг хориглоно.

ЗӨВШӨӨРӨЛЦСӨН		
БА		Д.Наранхүү
ББ		Б.Ганзориг
ХАС		Б.Солонго – с
ХТ, ДГ		Б.Эрдэнэчимэг
ХД		Н.Пүрэвжаргал

ББСМО
Хаяг: БЗД, 30-р хороо "ББСМО" ХХК-н байр
Утас: 77116139, 99116139, 95103339.
И-мэйл: bbsmo08@gmail.com info@bbsmo.mn,
Вэб:BBSMO.mn

НЭГ МАЯГИЙН ЗУРАГ

СЭЛБЭ ДЭД ТӨВИЙН БАРИЛГАЖИЛТЫН ТӨСӨЛ 9 ДАВХАР 70 АЙЛЫН ОРОН СУУЦНЫ БАРИЛГА

Зоорийн давхрын бохир, борооны усны шугамын байгуулалт

Ер. захирал	Б.Сүнжидмаа	ЕГ Шифр: ББ-17/2024	Масштаб: М1: 150	Огноо: 2024
Инженер	Б.Болор			
Гүйцэтгэсэн	Б.Болор	ТГ Шифр:	Зургийн дугаар: ЦБУ- 16	Хуудас: 35
Шалгасан	Х.Отгонжаргал			

1-Р ДАВХРЫН БОХИР, БОРООНЫ УСНЫ ШУГАМЫН БАЙГУУЛАЛТ М1:150

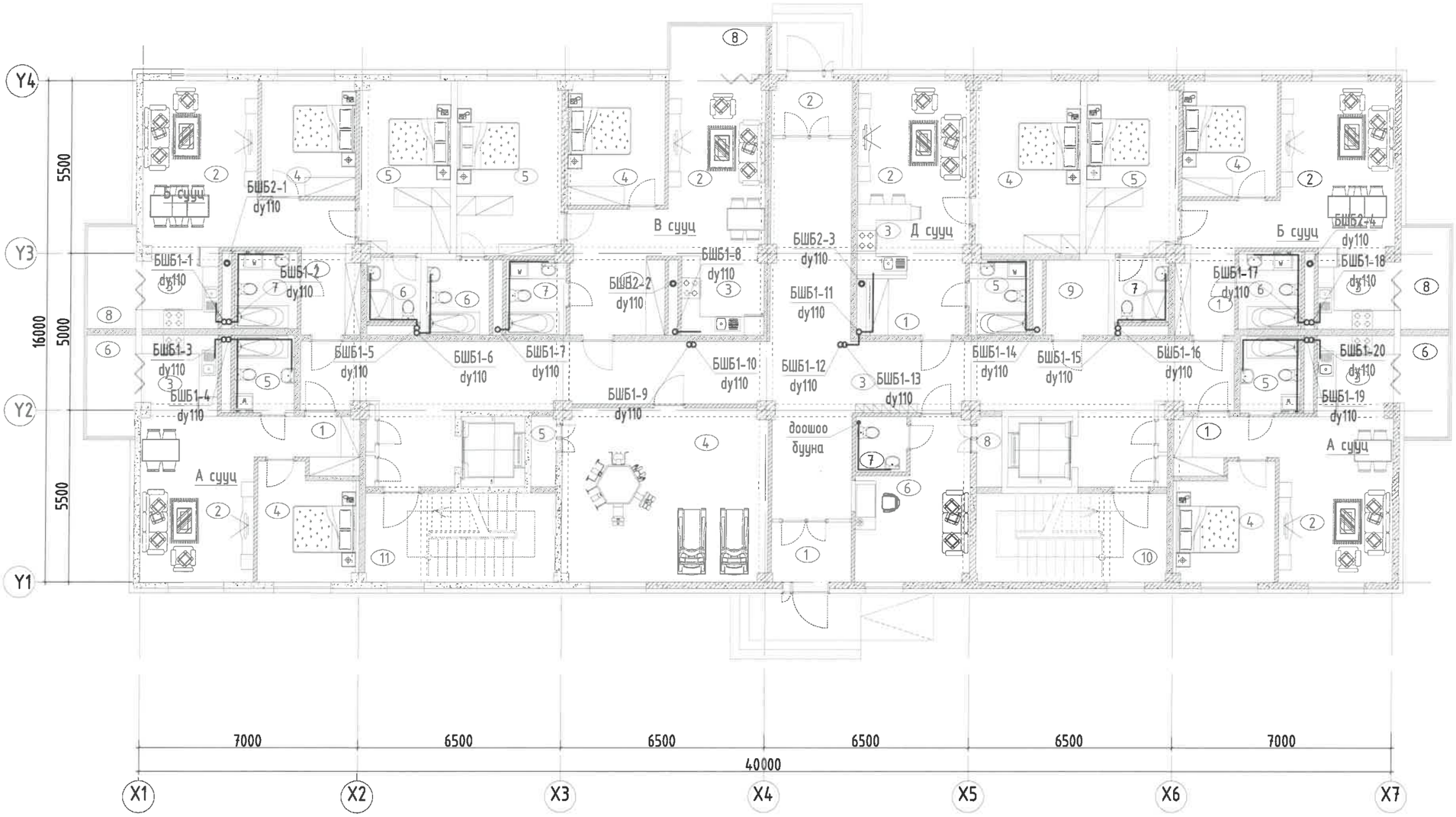

ТОДОРХОЙЛОЛТ		
Д.Д	Өрөөний нэр	Талбай /м²/
	1-р давхар	229.62
1	Гонх х2	6.52
2	Хонгил	110.96
3	Хяналтын өрөө	15.43
4	Арчун цэврийн өрөө	5.04
5	Дугуй хадгалах өрөө	17.35
6	Оффис	30.67
7	Арчун цэврийн өрөө	3.03
8	Шатны хонгил х2	17.05
	А сууц /2 өрөө/ х2	47.58
1	Үүдний хэсэг	5.15
2	Зочны хэсэг	18.88
3	Гал тогоо	6.39
4	Унтлагын өрөө	11.39
5	Арчун цэврийн өрөө	4.90
6	Тагт 30%	0.87
	Б сууц /3 өрөө/ х2	68.98
1	Үүдний хэсэг	5.17
2	Зочны хэсэг	23.71
3	Гал тогоо	6.61
4	Унтлагын өрөө	10.88
5	Унтлагын өрөө	15.05
6	Арчун цэврийн өрөө	3.52
7	Арчун цэврийн өрөө	4.04
	В сууц /1 өрөө/ х2	27.23
1	Үүдний хэсэг	3.39
2	Зочин гал тогоо	19.13
3	Арчун цэврийн өрөө	4.71
	Г сууц /2 өрөө/	47.23
1	Үүдний хэсэг	2.99
2	Зочны хэсэг	22.20
3	Гал тогоо	5.57
4	Унтлагын өрөө	12.11
5	Арчун цэврийн өрөө	4.36

2024.07.29

Энэхүү зураг нь "ББСМО"ХХК-ийн ОЮУНЫ ӨМЧ тул зохиогчийн эвбшөөрөлгүйгээр өөрчлөх болон ашиглахыг хориглоно.

ЗӨВШӨӨРӨЛЦСӨН	
БА	Д.Наранхүү
ББ	Б.Ганзориг
ХАС	Б.Сологоо
ХТ, ДГ	Б.Эрдэнэчимэг
ХД	Н.Пүрэвжаргал

ББСМО
Хаяг: БЗД, 30-р хороо "ББСМО" ХХК-н байр
Утас: 77116139, 59116139, 95103339,
И-мэйл: bbsmo08@gmail.com info@bbsmo.mn,
Вэб:BBSMO.mn

НЭГ МАЯГИЙН ЗУРАГ

СЭЛБЭ ДЭД ТӨВИЙН БАРИЛГАХИЛТЫН ТӨСӨЛ 9 ДАВХАР 70 АЙЛЫН ОРОН СУУЦНЫ БАРИЛГА

1-р давхрын бохир, борооны усны шугамын байгуулалт

Ер. захирал	Б.Сүнжидмаа	ЕГ Шифр: ББ-17/2024	Масштаб: М1: 150	Огноо: 2024
Инженер	Б.Болор			
Гүйцэтгэсэн	Б.Болор	ТГ Шифр:	Зургийн дугаар: ЦБУ- 17	Хуудас: 35
Шалгасан	Ж.Отгонжаргал			

2-9-Р ДАВХРЫН БОХИР, БОРООНЫ УСНЫ ШУГАМЫН БАЙГУУЛАЛТ М1:150

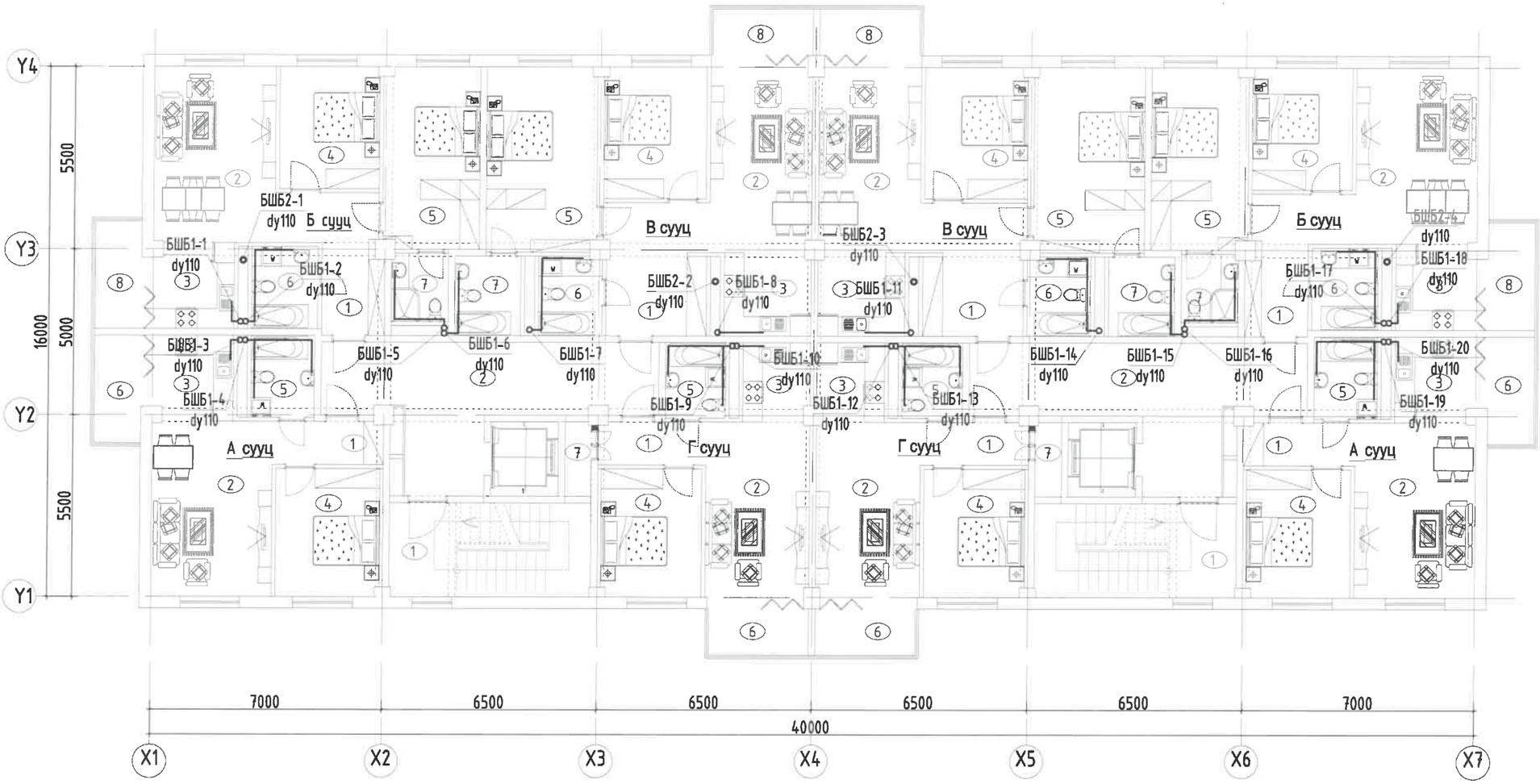

ТОДОРХОЙЛОЛТ		
Д.Д	Өрөөний нэр	Талбай /м²/
	5-9-р давхар х2	45.09
1	Шатны хонгил х2	17.35
2	Хонгил х2	27.74
	А сууц /2 өрөө/ х2	48.30
1	Үүдний хэсэг	5.17
2	Зочны хэсэг	19.32
3	Гал тогоо	6.50
4	Унтлагын өрөө	11.54
5	Арцун цэврийн өрөө	4.90
6	Тагт 30%	0.87
	Б сууц /3 өрөө/ х2	70.74
1	Үүдний хэсэг	5.20
2	Зочны хэсэг	24.16
3	Гал тогоо	6.71
4	Унтлагын өрөө	11.02
5	Унтлагын өрөө	15.21
6	Арцун цэврийн өрөө	3.53
7	Арцун цэврийн өрөө	4.04
8	Тагт 30%	0.87
	В сууц /1 өрөө/ х2	29.45
1	Үүдний хэсэг	4.55
2	Зочин гал тогоо	19.32
3	Арцун цэврийн өрөө	4.71
4	Тагт 30%	0.87
	Г сууц /2 өрөө/ х2	49.13
1	Үүдний хэсэг	4.44
2	Зочны хэсэг	21.91
3	Гал тогоо	5.36
4	Унтлагын өрөө	12.19
5	Арцун цэврийн өрөө	4.36
6	Тагт 30%	0.87
	Д сууц /1 өрөө/ х2	43.84
1	Үүдний хэсэг	3.04
2	Зочны хэсэг	30.73
3	Гал тогоо	5.06
4	Арцун цэврийн өрөө	4.14
5	Тагт 30%	0.87

2024.07.29

Энэхүү зураг нь "ББСМО"ХХК-ийн ОЮУНЫ ӨМЧ тул зохиогчийн эрхшөөрөлгүйгээр өөрчлөх болон ашиглахыг хориглоно.

ЭРХШӨӨРӨЛЦСӨН	
БА	Д.Наранхүү
ББ	Б.Ганзориг
ХАС	Б.Солонго -ө
ХТ, ДГ	Б.Эрдэнэчимэг
ХД	Н.Пүрэвжаргал

ББСМО
Хаяг: БЗД, 30-р хороо "ББСМО" ХХК-н байр
Утас: 77116139, 99116139, 95103339.
И-мэйл: bbsmo88@gmail.com info@bbsmo.mn,
Вэб:BBSMO.mn

НЭГ МАЯГИЙН ЗУРАГ

СЭЛБЭ ДЭД ТӨВИЙН БАРИЛГАЖИЛТЫН ТӨСӨЛ 9 ДАВХАР 70 АЙЛЫН ОРОН СУУЦНЫ БАРИЛГА

2-9-р давхрын бохир, борооны усны шугамын байгуулалт

Ер. захирал	Б.Ганжидмаа	ЕГ Шифр: ББ-17/2024	Масштаб: М1: 150	Огноо: 2024
Инженер	Б.Болор			
Гүйцэтгэсэн	Б.Болор	ТГ Шифр:	Зургийн дугаар: ЦБУ- 18	Хуудас: 35
Шалгасан	Ж.Отгонжаргал			

ДЭЭВРИЙН БОХИР, БОРООНЫ УСНЫ ШУГАМЫН БАЙГУУЛАЛТ М1:150

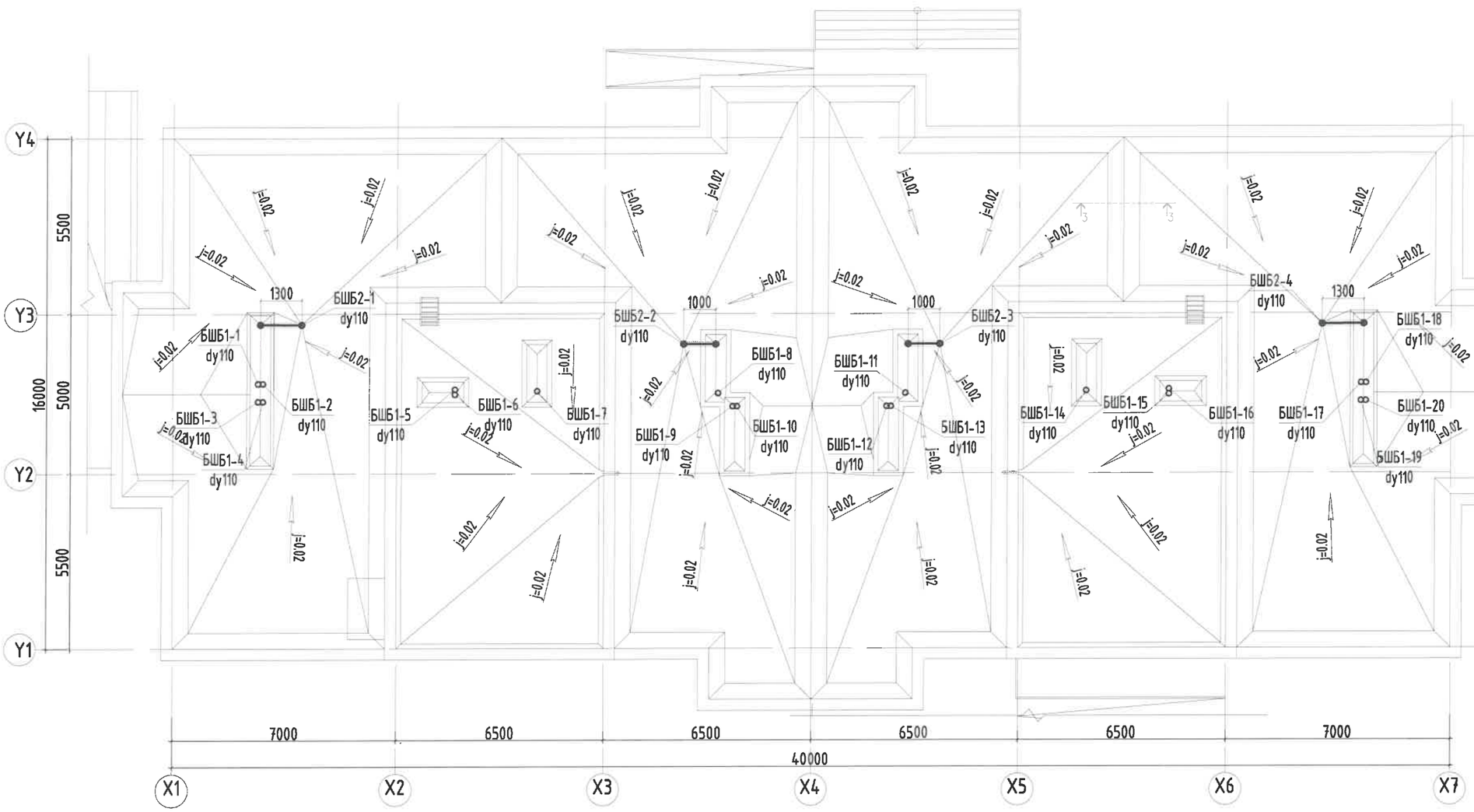

Энэхүү зураг нь "ББСМО"ХХК-ийн ОЮУНЫ ӨМЧ тул зохиогчийн зөвшөөрөлгүйгээр өөрчлөх болон ашиглахыг хориглоно.

ЗӨВШӨӨРӨЛЦСӨН	
БА	Д.Наранхүү
ББ	Б.Ганзориг
ХАС	Б.Солонго~ℓ
ХТ, ДГ	Б.Эрдэнэчимэг
ХД	Н.Пүрэвжаргал

ББСМО
Хаяг: БЗД, 30-р хороо "ББСМО" ХХК-н байр
Утас: 77116139, 99116139, 95103339.
И-мэйл: bbsmo08@gmail.com info@bbsmo.mn,
Вэб:BBSMO.mn

НЭГ МАЯГИЙН ЗУРАГ
СЭЛБЭ ДЭД ТӨВИЙН БАРИЛГАЖИЛТЫН ТӨСӨЛ 9 ДАВХАР 70 АЙЛЫН ОРОН СУУЦНЫ БАРИЛГА
Дээврийн бохир, борооны усны шугамын байгууламт

Ер. захирал	Б.Сүнжидмаа	ЕГ Шифр:	Масштаб:	Огноо:
Инженер	Б.Болор	ББ-17/2024	М1: 150	2024
Гүйцэтгэсэн	Б.Болор	ТГ Шифр:	Зургийн дугаар:	Хуудас:
Шалгасан	Х.Отгонжаргал		ЦБУ- 19	35

ХАЛУУН, ХҮЙТЭН, ЭРГЭЛТИЙН УСНЫ ШУГАМЫН ТОЙМ-1

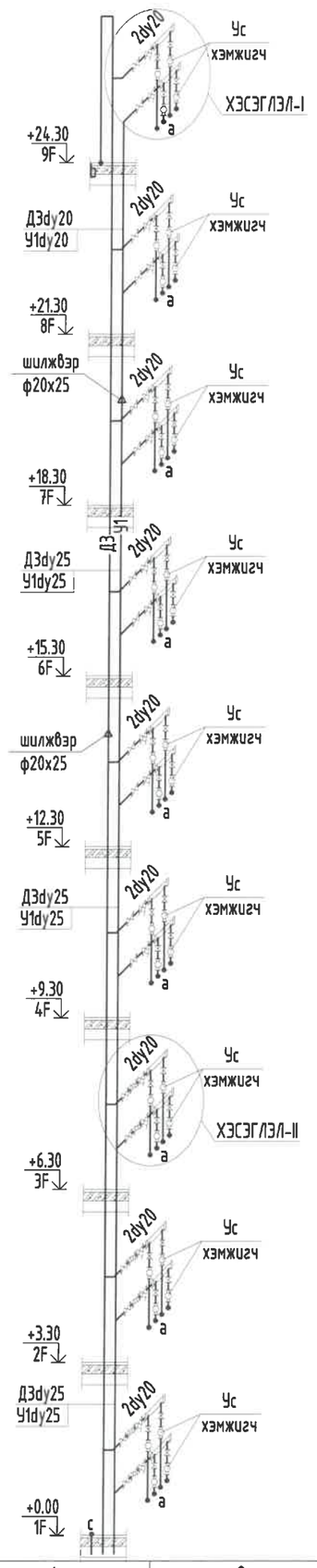

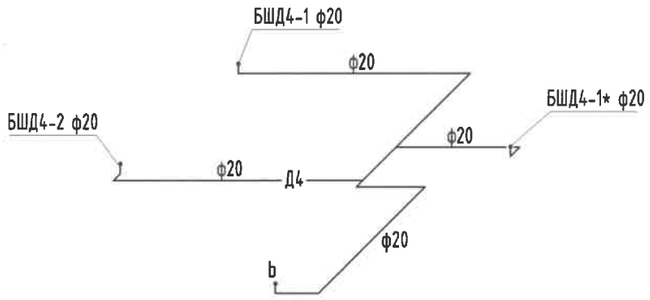

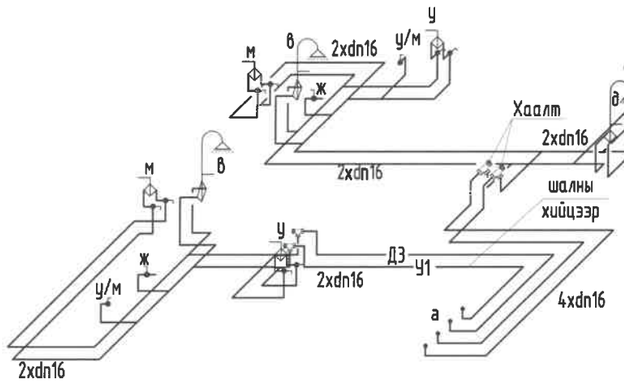

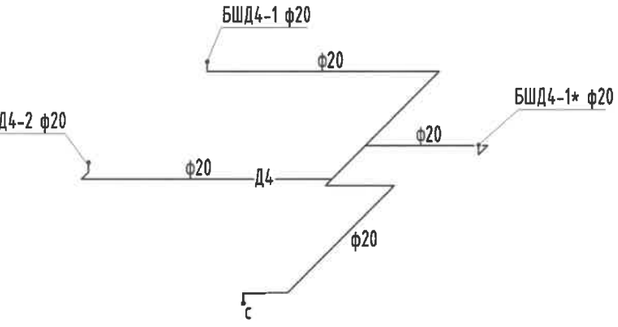

УС ХЭМЖИГЧ (ХЭСЭГЛЭЛ-I)
(айлынх)

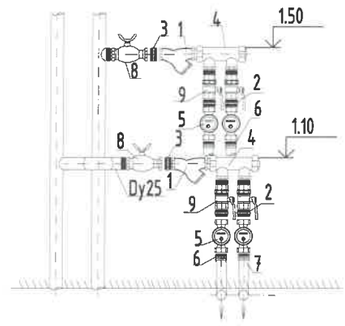

1. Хог шүүгч ф20
2. 2 талдаа резьбатай холбогч ф15
3. 2 талдаа резьбатай холбогч ф20
4. Зэс хувиарлагч Dy20
5. Усны тоолуур ф15
6. Гадна резьбатай пресс холбогч dn16хф15
7. Зэс доторлогоотой хуванцар хоолой dn16
8. Бөмбөлгөн хаалт ф15
9. Бөмбөлгөн хаалт ф20

УС ХЭМЖИГЧ (ХЭСЭГЛЭЛ-II)
(айлынх)

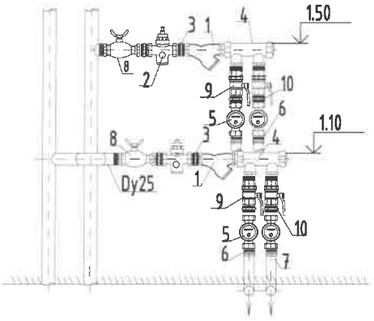

1. Хог шүүгч ф20
2. Даралт тохируулагч ф20
3. 2 талдаа резьбатай холбогч ф20
4. Зэс хувиарлагч Dy20
5. Усны тоолуур ф15
6. Гадна резьбатай пресс холбогч dn16хф15
7. Зэс доторлогоотой хуванцар хоолой dn16
8. Бөмбөлгөн хаалт ф20
9. Бөмбөлгөн хаалт ф15
10. 2 талдаа резьбатай холбогч ф15

Энэхүү зураг нь "ББСМО"ХХК-ийн ОЮУНЫ ӨМЧ тул зохиогчийн зөвшөөрөлгүйгээр өөрчлөх болон ашиглахыг хориглоно.

ББСМО
БАРИЛГЫН ЗУРАГ ТӨСӨЛ, ЗӨВЛӨХ ҮЙЛЧИЛГЭЭ

Хаяг: БЗД, 30-р хороо "ББСМО" ХХК-н байр
Утас: 77116139, 99116139, 95103339.
И-мэйл: bbsmo08@gmail.com info@bbsmo.mn,
Вэб:BBSMO.mn

НЭГ МАЯГИЙН ЗУРАГ
СЭЛБЭ ДЭД ТӨВИЙН БАРИЛГАЖИЛТЫН ТӨСӨЛ 9 ДАВХАР 70 АЙЛЫН ОРОН СУУЦНЫ БАРИЛГА
Халуун, хүйтэн, эргэлтийн усны шугамын тойм-1

Ер. захирал	Б.Сүнжидмаа	ЕГ Шифр: ББ-17/2024	Масштаб: М1:	Огноо: 2024
Инженер	Б.Болор			
Гүйцэтгэсэн	Б.Болор	ТГ Шифр:	Зургийн дугаар: ЦБУ- 20	Хуудас: 35
Шалгасан	Ж.Отгонжаргал			

ХАЛУУН, ХҮЙТЭН, ЭРГЭЛТИЙН УСНЫ ШУГАМЫН ТОЙМ-2

БШД3-2 ф32
БШУ1-2 ф32

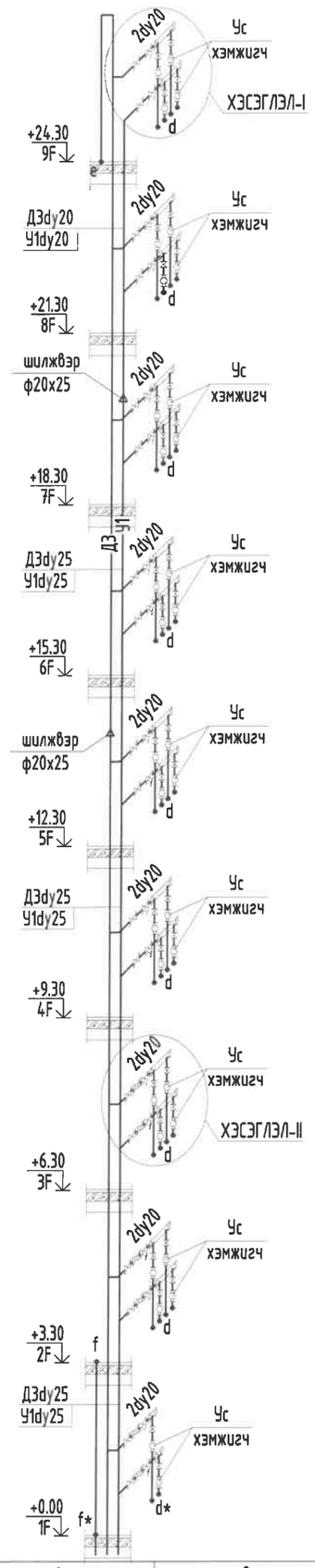

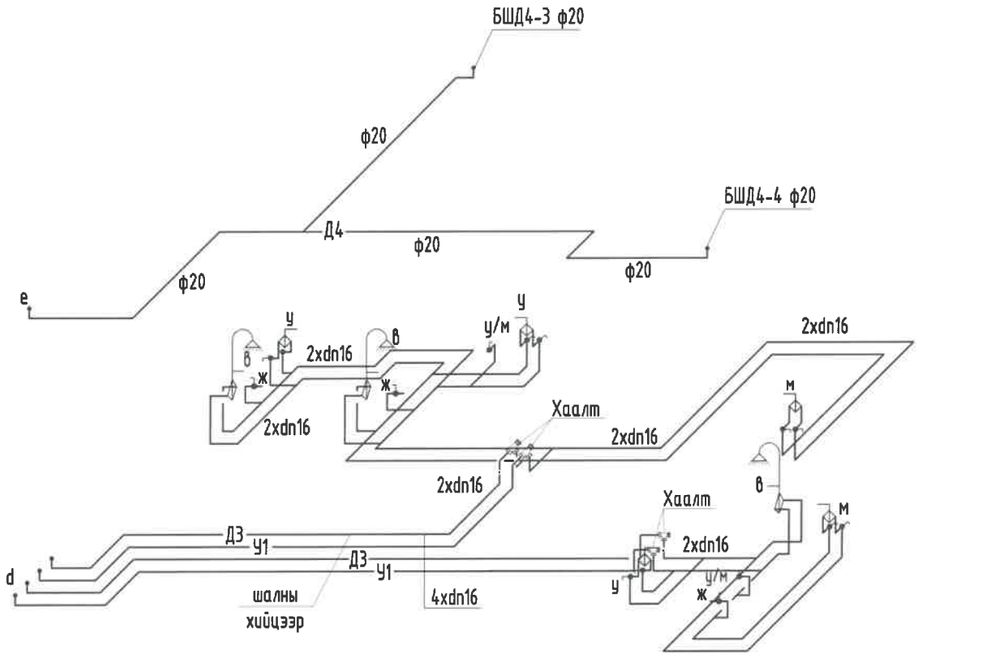

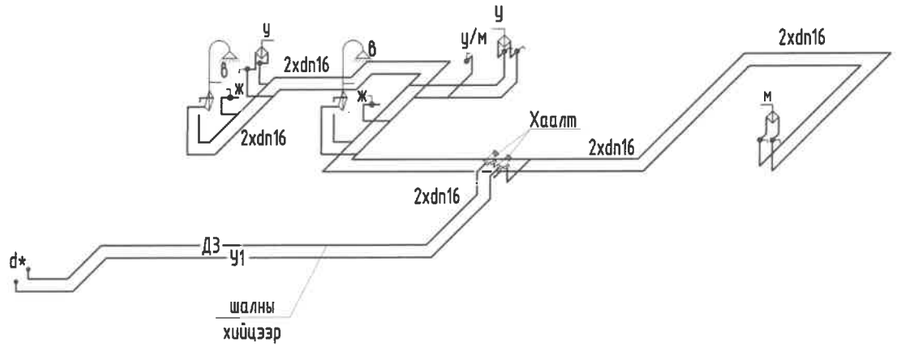

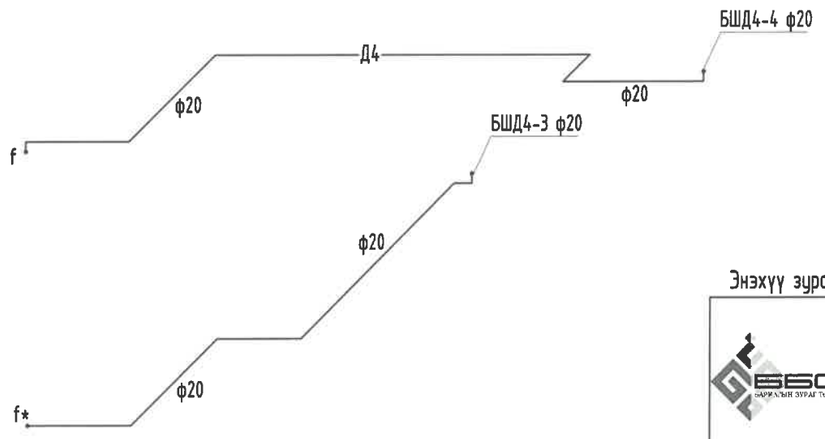

УС ХЭМЖИГЧ (ХЭСЭГЛЭЛ-I)
(айлынх)

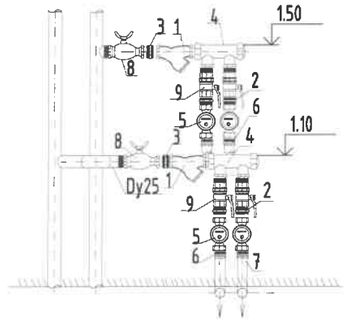

1. Хог шүүгч ф20
2. 2 талдаа резьбатай холбогч ф15
3. 2 талдаа резьбатай холбогч ф20
4. Зэс хувиарлагч Dy20
5. Усны тоолуур ф15
6. Гадна резьбатай пресс холбогч dn16хф15
7. Зэс доторлогоотой хуванцар хоолой dn16
8. Бөмбөлгөн хаалт ф15
9. Бөмбөлгөн хаалт ф20

УС ХЭМЖИГЧ (ХЭСЭГЛЭЛ-II)
(айлынх)

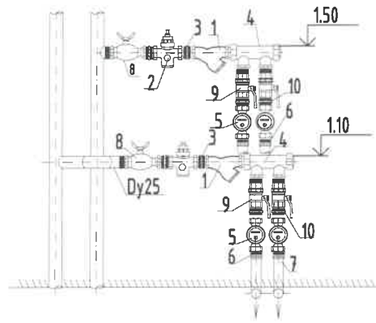

1. Хог шүүгч ф20
2. Даралт тохируулагч ф20
3. 2 талдаа резьбатай холбогч ф20
4. Зэс хувиарлагч Dy20
5. Усны тоолуур ф15
6. Гадна резьбатай пресс холбогч dn16хф15
7. Зэс доторлогоотой хуванцар хоолой dn16
8. Бөмбөлгөн хаалт ф20
9. Бөмбөлгөн хаалт ф15
10. 2 талдаа резьбатай холбогч ф15

Энэхүү зураг нь "ББСМО"ХХК-ийн ОЮУНЫ ӨМЧ тул зохиогчийн эрхшөөрөлгүйгээр өөрчлөх болон ашиглахыг хориглоно.

ББСМО
БАРИЛГЫН ЗУРАГ ТӨСӨЛ, ЗӨВЛӨХ УЙЛЧИЛГЭЭ
Хаяг: БЗД, 30-р хороо "ББСМО" ХХК-н байр
Утас: 77116139, 99116139, 95103339.
И-мэйл: bbsmo08@gmail.com info@bbsmo.mn,
Вэб:BBSMO.mn

НЭГ МАЯГИЙН ЗУРАГ
СЭЛБЭ ДЭД ТӨВИЙН БАРИЛГАЖИЛТЫН ТӨСӨЛ 9 ДАВХАР 70 АЙЛЫН ОРОН СУУЦНЫ БАРИЛГА
Халуун, хүйтэн, эргэлтийн усны шугамын тойм-2

Ер. захирал	Б.Сүнжидмаа	ЕГ Шифр:	Масштаб:	Огноо:
Инженер	Б.Болор	ББ-17/2024	М1:	2024
Гүйцэтгэсэн	Б.Болор	ТГ Шифр:	Зургийн дугаар:	Хуудас:
Шалгасан	Х.Отгонжаргал		ЦБУ- 21	35

ХАЛУУН, ХҮЙТЭН, ЭРГЭЛТИЙН УСНЫ ШУГАМЫН ТОЙМ-3

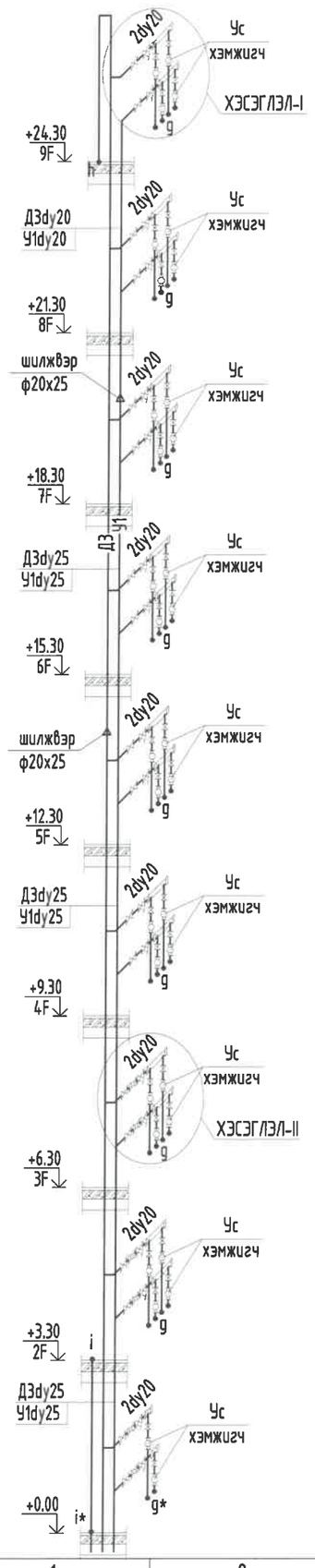

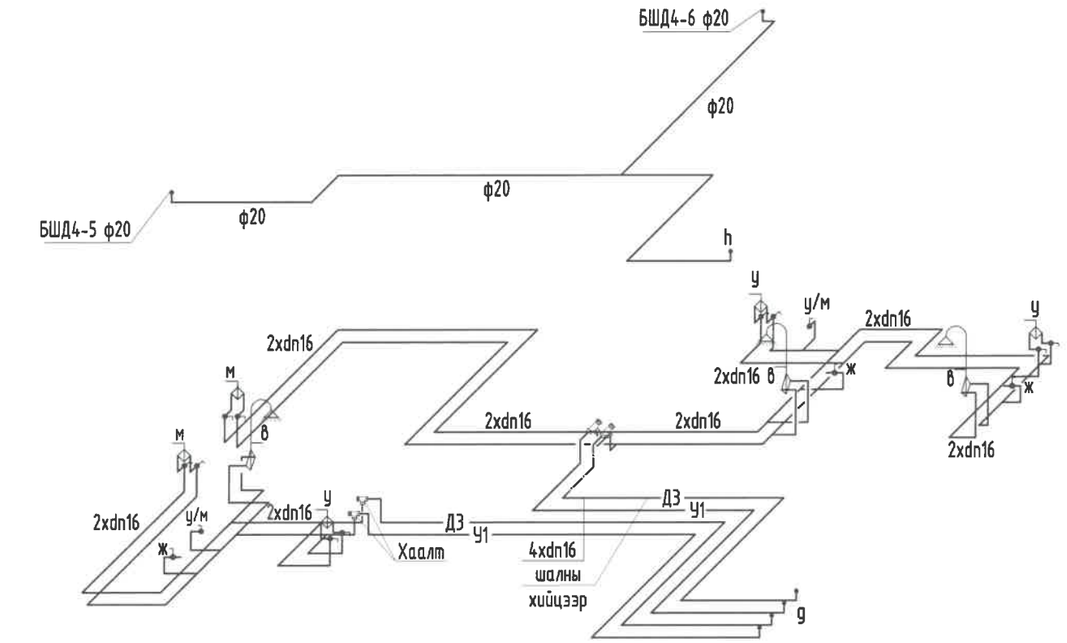

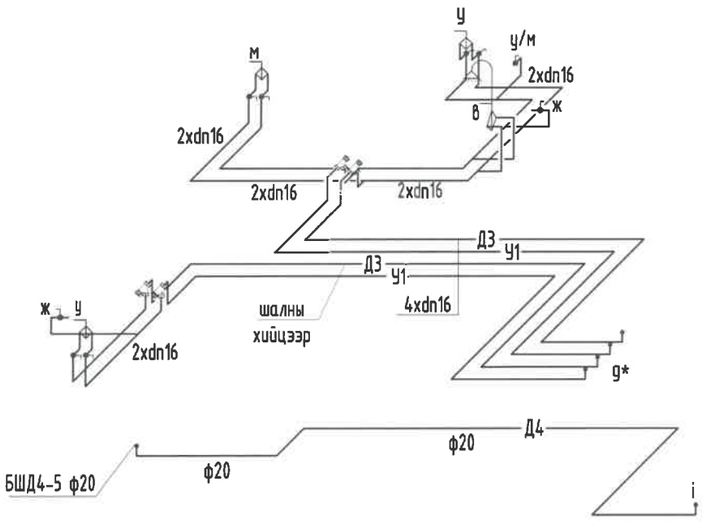

УС ХЭМЖИГЧ (ХЭСЭГЛЭЛ-I)
(айлынх)

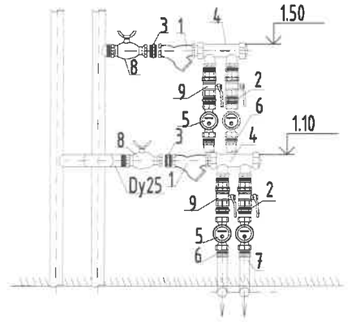

1. Хог шүүгч ф20
2. 2 талдаа резьбатай холбогч ф15
3. 2 талдаа резьбатай холбогч ф20
4. Зэс хувиарлагч Dy20
5. Усны тоолуур ф15
6. Гадна резьбатай пресс холбогч dn16хф15
7. Зэс доторлогоотой хуванцар хоолой dn16
8. Бөмбөлгөн хаалт ф15
9. Бөмбөлгөн хаалт ф20

УС ХЭМЖИГЧ (ХЭСЭГЛЭЛ-II)
(айлынх)

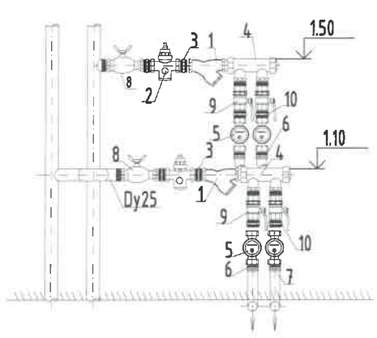

1. Хог шүүгч ф20
2. Даралт тохируулагч ф20
3. 2 талдаа резьбатай холбогч ф20
4. Зэс хувиарлагч Dy20
5. Усны тоолуур ф15
6. Гадна резьбатай пресс холбогч dn16хф15
7. Зэс доторлогоотой хуванцар хоолой dn16
8. Бөмбөлгөн хаалт ф20
9. Бөмбөлгөн хаалт ф15
10. 2 талдаа резьбатай холбогч ф15

Энэхүү зураг нь "ББСМО"ХХК-ийн ОЮУНЫ ӨМЧ тул зохиогчийн зөвшөөрөлгүйгээр өөрчлөх болон ашиглахыг хориглоно.

ББСМО	НЭГ МАЯГИЙН ЗУРАГ				
	СЭЛБЭ ДЭД ТӨВИЙН БАРИЛГАЖИЛТЫН ТӨСӨЛ 9 ДАВХАР 70 АЙЛЫН ОРОН СУУЦНЫ БАРИЛГА				
	Халуун, хүйтэн, эргэлтийн усны шугамын тойм-3				
	Ер. захирал	Б.Сүнжидмаа	ЕГ Шифр: ББ-17/2024	Масштаб: М1:	Огноо: 2024
	Инженер	Б.Болор			
	Гүйцэтгэсэн	Б.Болор	ТГ Шифр:	Зургийн дугаар: ЦБУ- 22	Хуудас: 35
	Шалгасан	Ж.Отгонжаргал			

Хаяг: БЗД, 30-р хороо "ББСМО" ХХК-н байр
Утас: 77116139, 99116139, 95103339.
И-мэйл: bbsmo08@gmail.com info@bbsmo.mn,
Вэб:BBSMO.mn

ХАЛУУН, ХҮЙТЭН, ЭРГЭЛТИЙН УСНЫ ШУГАМЫН ТОЙМ-4

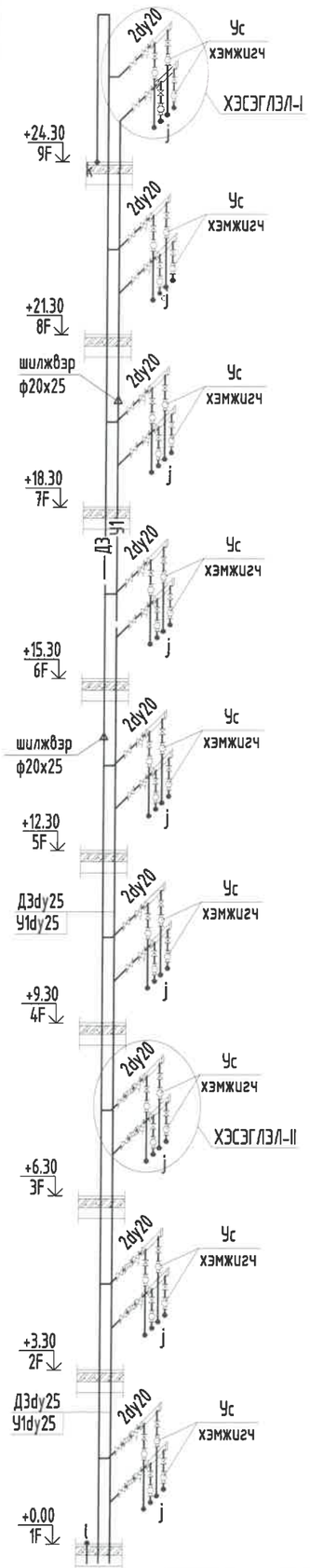

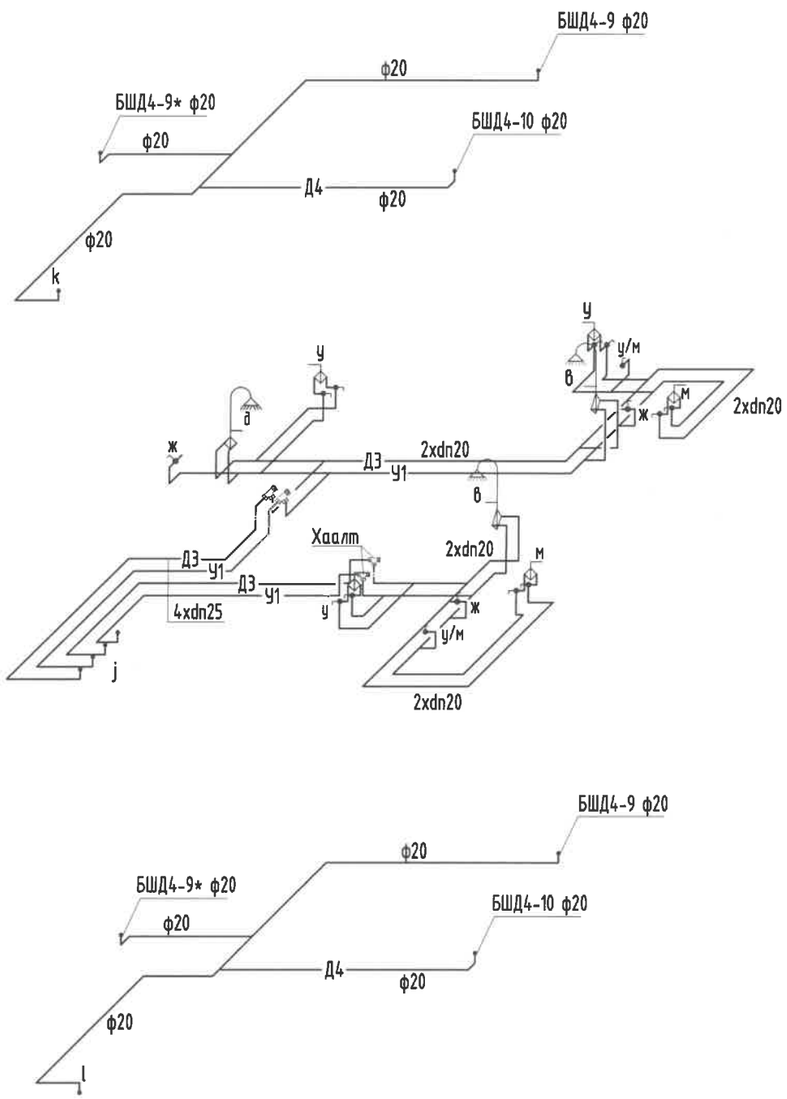

УС ХЭМЖИГЧ (ХЭСЭГЛЭЛ-I)
(айлынх)

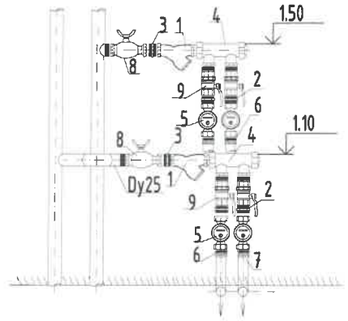

1. Хог шүүгч ф20
2. 2 талдаа резьбатай холбогч ф15
3. 2 талдаа резьбатай холбогч ф20
4. Зэс хувиарлагч Dy20
5. Усны тоолуур ф15
6. Гадна резьбатай пресс холбогч dn16хф15
7. Зэс доторлогоотой хуванцар хоолой dn16
8. Бөмбөлгөн хаалт ф15
9. Бөмбөлгөн хаалт ф20

УС ХЭМЖИГЧ (ХЭСЭГЛЭЛ-II)
(айлынх)

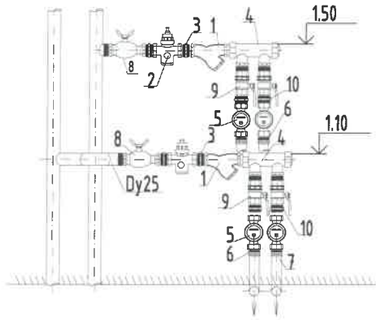

1. Хог шүүгч ф20
2. Даралт тохируулагч ф20
3. 2 талдаа резьбатай холбогч ф20
4. Зэс хувиарлагч Dy20
5. Усны тоолуур ф15
6. Гадна резьбатай пресс холбогч dn16хф15
7. Зэс доторлогоотой хуванцар хоолой dn16
8. Бөмбөлгөн хаалт ф20
9. Бөмбөлгөн хаалт ф15
10. 2 талдаа резьбатай холбогч ф15

Энэхүү зураг нь "ББСМО"ХХК-ийн ОЮУНЫ ӨМЧ тул зохиогчийн зөвшөөрөлгүйгээр өөрчлөх болон ашиглахыг хориглоно.

НЭГ МАЯГИЙН ЗУРАГ					
СЭЛБЭ ДЭД ТӨВИЙН БАРИЛГАЖИЛТЫН ТӨСӨЛ 9 ДАВХАР 70 АЙЛЫН ОРОН СУУЦНЫ БАРИЛГА					
Халуун, хүйтэн, эргэлтийн усны шугамын тойм-4					
Ер. захирал		Б.Сүнжидмаа	ЕГ Шифр: ББ-17/2024	Масштаб: М1:	Огноо: 2024
Инженер		Б.Болор			
Гүйцэтгэсэн		Б.Болор	ТГ Шифр:	Зургийн дугаар: ЦБУ- 23	Хуудас: 35
Шалгасан		Ж.Отгонжаргал			

ББСМО
БАРИЛГЫН ЗУРАГ ТӨСӨЛ, ЗӨВЛӨХ ҮЙЛЧИЛГЭЭ
Хаяг: БЗД, 30-р хороо "ББСМО" ХХК-н байр
Утас: 77116139, 99116139, 95103339.
И-мэйл: bbsmo08@gmail.com info@bbsmo.mn,
Вэб:BBSMO.mn

ХУГАЦААГҮЙ

ЭРГЭЛТИЙН УСНЫ ШУГАМЫН ТОЙМ-1

БШД4-1 ф20

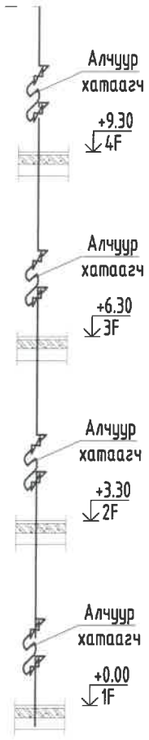

БШД4-2 ф20

БШД4-1* ф20

БШД4-3 ф20

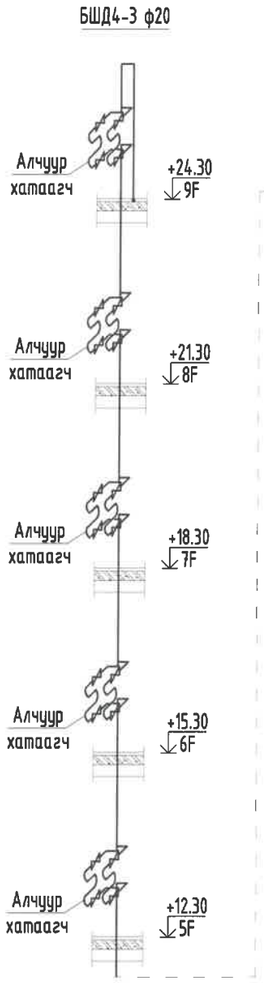

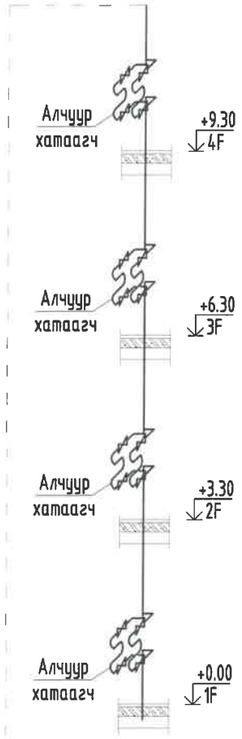

БШД4-4 ф20

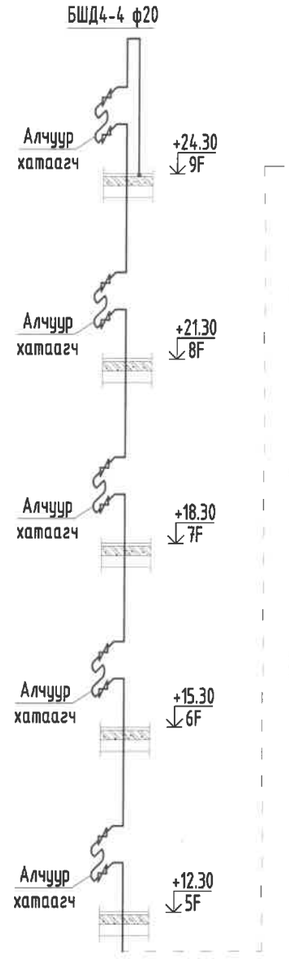

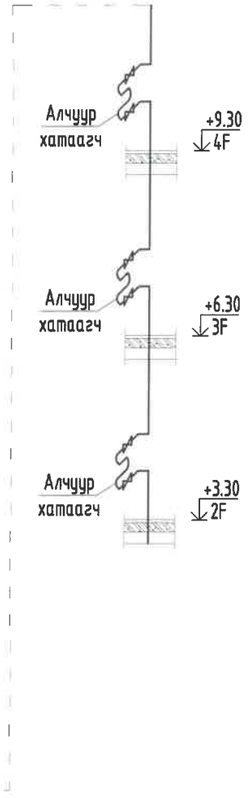

Энэхүү зураг нь "ББСМО"ХХК-ийн ОЮУНЫ ӨМЧ тул зохиогчийн зөвшөөрөлгүйгээр өөрчлөх болон ашиглахыг хориглоно.

ББСМО БАРИЛЫН ЗУРАГ ТӨСӨЛ, ЗӨВЛӨХ ҮЙЛЧИЛГЭЭ	НЭГ МАЯГИЙН ЗУРАГ СЭЛБЭ ДЭД ТӨВИЙН БАРИЛГАЖИЛТЫН ТӨСӨЛ 9 ДАВХАР 70 АЙЛЫН ОРОН СУУЦНЫ БАРИЛГА				
	Эргэлтийн усны шугамын тойм-1				
	Ер. захирал	Б.Сүнжидмаа	ЕГ Шифр: ББ-17/2024	Масштаб: М1:	Огноо: 2024
	Инженер	Б.Болор			
	Гүйцэтгэсэн	Б.Болор	ТГ Шифр:	Зургийн дугаар: ЦБУ- 24	Хуудас: 35
	Шалгасан	Ж.Отгонжаргал			

Хаяг: БЗД, 30-р хороо "ББСМО" ХХК-н байр
Утас: 77116139, 99116139, 95103339.
И-мэйл: bbsmo08@gmail.com info@bbsmo.mn,
Вэб:BBSMO.mn

ЭРГЭЛТИЙН УСНЫ ШУГАМЫН ТОЙМ-2

БШД4-5 ф20

БШД4-6 ф20

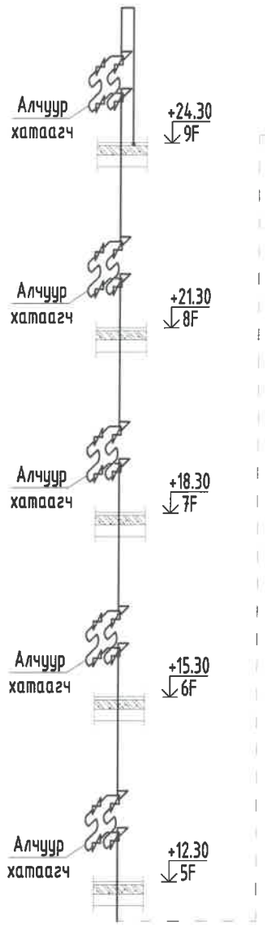

БШД4-7* ф20

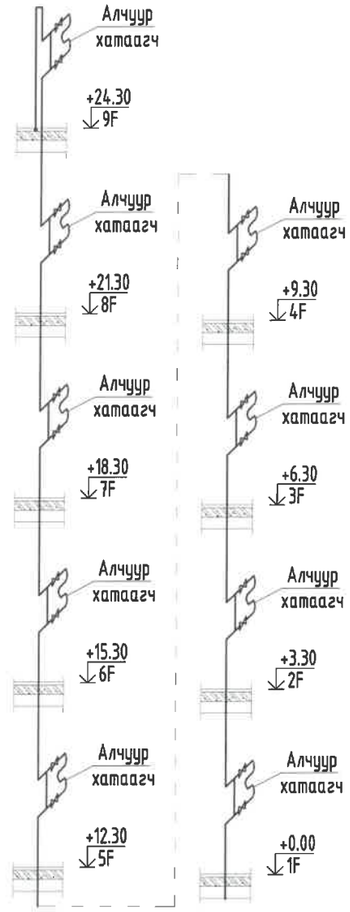

БШД4-7 ф20

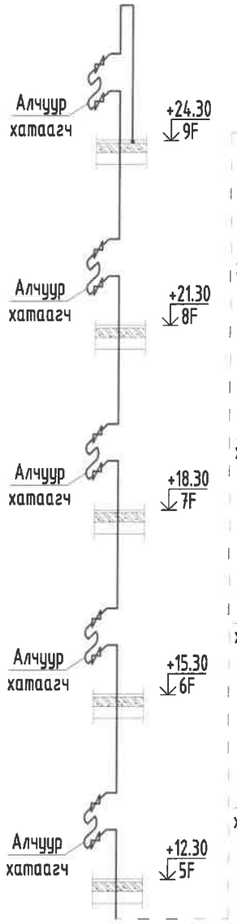

БШД4-8 ф20

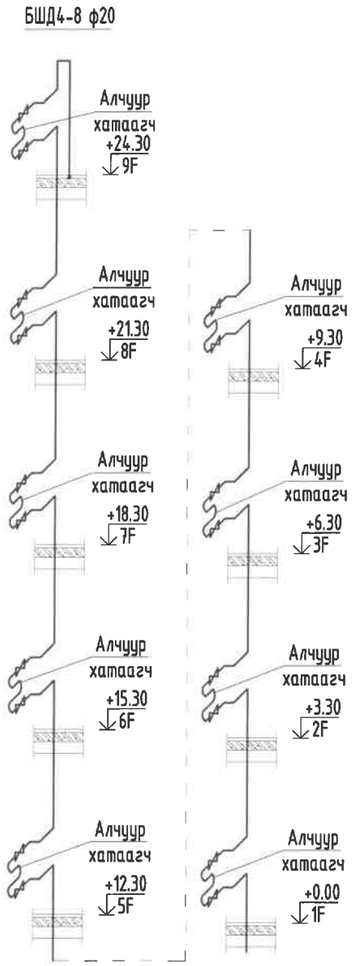

Энэхүү зураг нь "ББСМО"ХХК-ийн ОЮУНЫ ӨМЧ тул зохиогчийн эвдшөөрөлгүйгээр өөрчлөх болон ашиглахыг хориглоно.

ББСМО	НЭГ МАЯГИЙН ЗУРАГ				
	СЭЛБЭ ДЭД ТӨВИЙН БАРИЛГАЖИЛТЫН ТӨСӨЛ 9 ДАВХАР 70 АЙЛЫН ОРОН СУУЦНЫ БАРИЛГА				
	Эргэлтийн усны шугамын тойм-2				
	Ер. захирал	Б.Сүнжидмаа	ЕГ Шифр: ББ-17/2024	Масштаб: М1:	Огноо: 2024
	Инженер	Б.Болор			
	Гүйцэтгэсэн	Б.Болор	ТГ Шифр:	Зургийн дугаар: ЦБУ- 25	Хуудас: 35
	Шалгасан	Ж.Отгонжаргал			

Хаяг: БЗД, 30-р хороо "ББСМО" ХХК-н байр
Утас: 77116139, 99116139, 95103339.
И-мэйл: bbsmo08@gmail.com info@bbsmo.mn,
Вэб:BBSMO.mn

ХАЛУУН, ХҮЙТЭН, ЭРГЭЛТИЙН УСНЫ ШУГАМЫН ТОЙМ-5

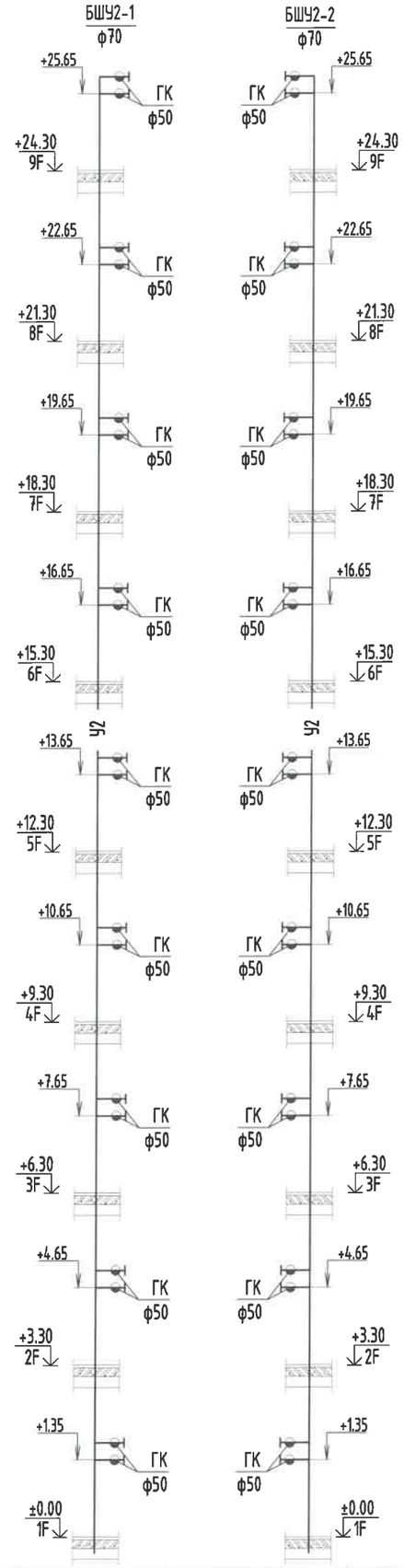

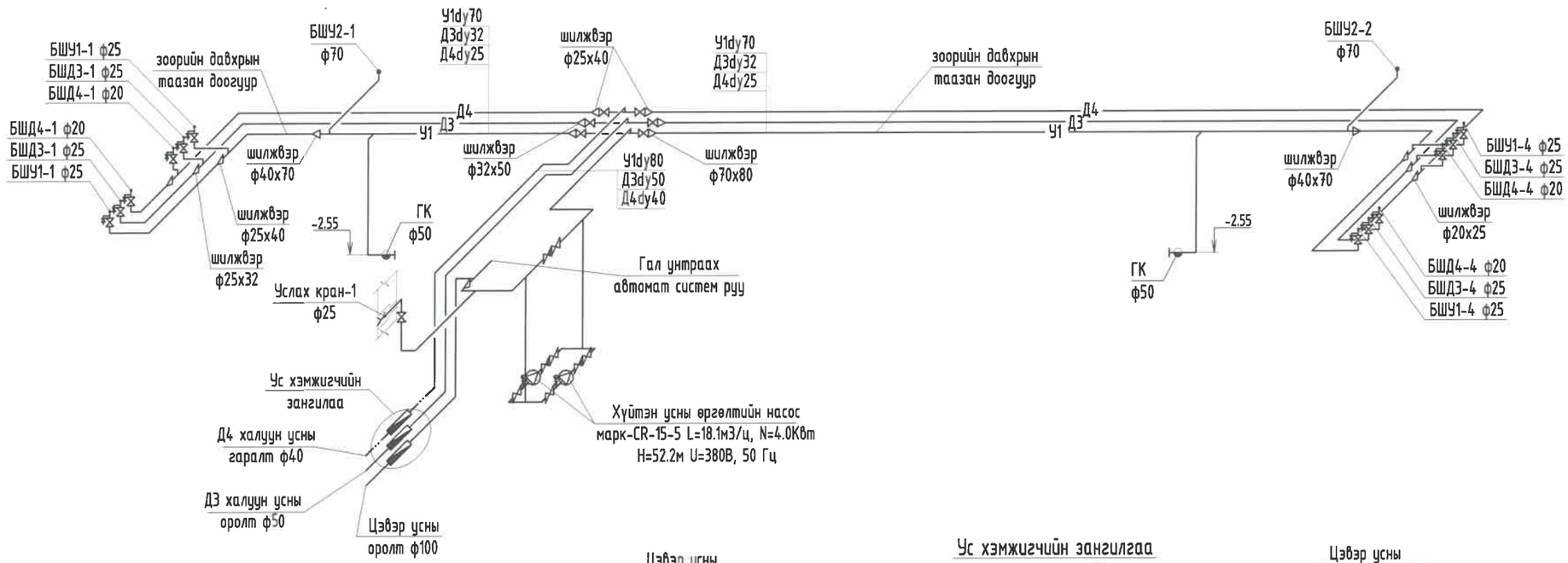

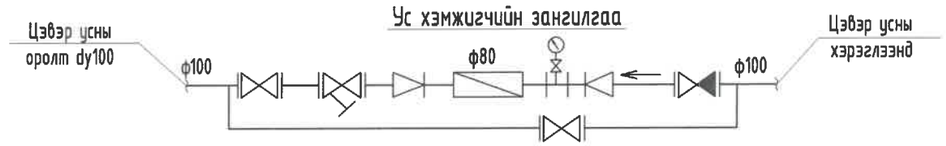

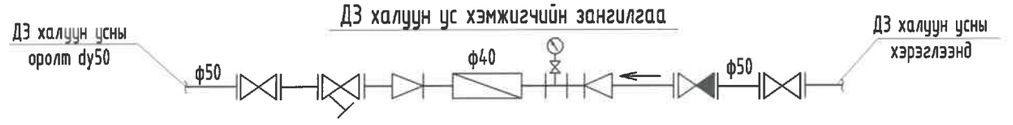

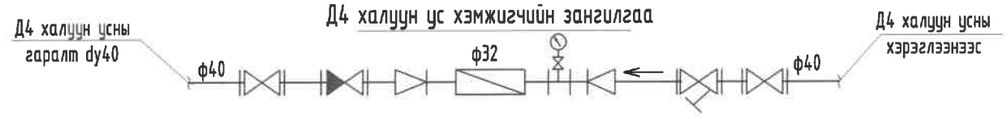

Энэхүү зураг нь "ББСМО"ХХК-ийн ОЮУНЫ ӨМЧ тул зохиогчийн зөвшөөрөлгүйгээр өөрчлөх болон ашиглахыг хориглоно.

ББСМО	НЭГ МАЯГИЙН ЗУРАГ				
	СЭЛБЭ ДЭД ТӨВИЙН БАРИЛГАЖИЛТЫН ТӨСӨЛ 9 ДАВХАР 70 АЙЛЫН ОРОН СУУЦНЫ БАРИЛГА				
	Халуун, хүйтэн, эргэлтийн усны шугамын тойм-5				
	Ер. захирал	Б.Сүнжидмаа	ЕГ Шифр: ББ-17/2024	Масштаб: М1:	Огноо: 2024
	Инженер	Б.Болор			
	Гүйцэтгэсэн	Б.Болор	ТГ Шифр:	Зургийн дугаар: ЦБУ- 26	Хуудас: 35
	Шалгасан	Ж.Отгонжаргал			

Хаяг: БЗД, 30-р хороо "ББСМО" ХХК-н байр
Утас: 77116139, 99116139, 95103339.
И-мэйл: bbsmo08@gmail.com info@bbsmo.mn,
Вэб:BBSMO.mn

ГАЛЫН УСНЫ СПРИНКЛЕРИЙН ШУГАМЫН ТОЙМ

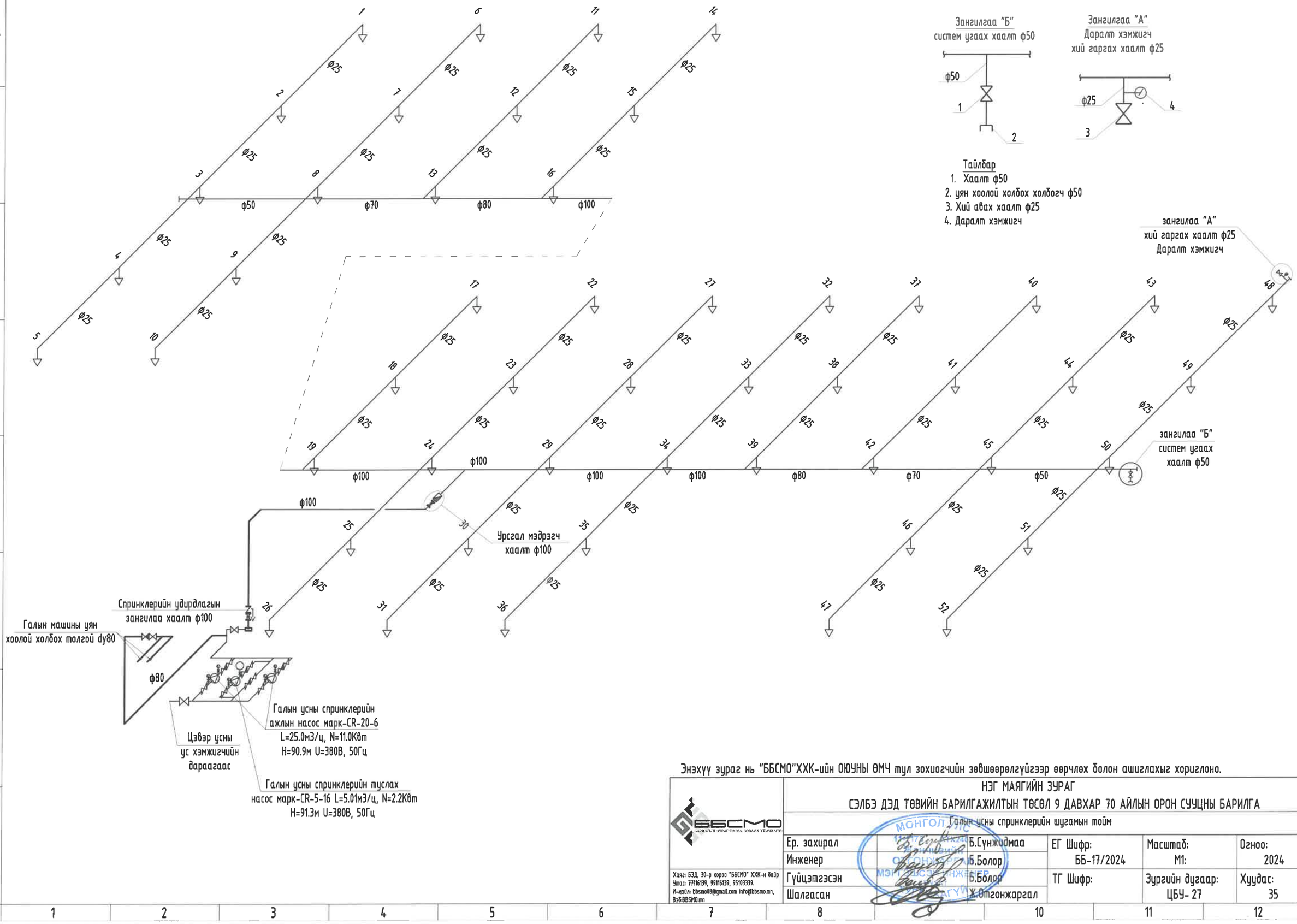

Энэхүү зураг нь "ББСМО"ХХК-ийн ОЮУНЫ ӨМЧ тул зохиогчийн зөвшөөрөлгүйгээр өөрчлөх болон ашиглахыг хориглоно.

ББСМО
БАРИЛГЫН ЗУРАГ ТӨСӨЛ, ЗӨВЛӨХ ҮЙЛЧИЛГЭЭ

Хаяг: БЗД, 30-р хороо "ББСМО" ХХК-н байр
Утас: 77116139, 99116139, 95103339.
И-мэйл: bbsmo08@gmail.com info@bbsmo.mn,
Вэб:BBSMO.mn

НЭГ МАЯГИЙН ЗУРАГ
СЭЛБЭ ДЭД ТӨВИЙН БАРИЛГАЖИЛТЫН ТӨСӨЛ 9 ДАВХАР 70 АЙЛЫН ОРОН СУУЦНЫ БАРИЛГА
Галын усны спринклерийн шугамын тойм

Ер. захирал	Б.Сүнжидмаа	ЕГ Шифр: ББ-17/2024	Масштаб: М1:	Огноо: 2024
Инженер	Б.Болор			
Гүйцэтгэсэн	Б.Болор	ТГ Шифр:	Зургийн дугаар: ЦБУ- 27	Хуудас: 35
Шалгасан	Ж.Отгонжаргал			

ГАЛЫН УСНЫ СПРИНКЛЕРИЙН ШУГАМЫН ЗАРЧИМЫН СХЕМ

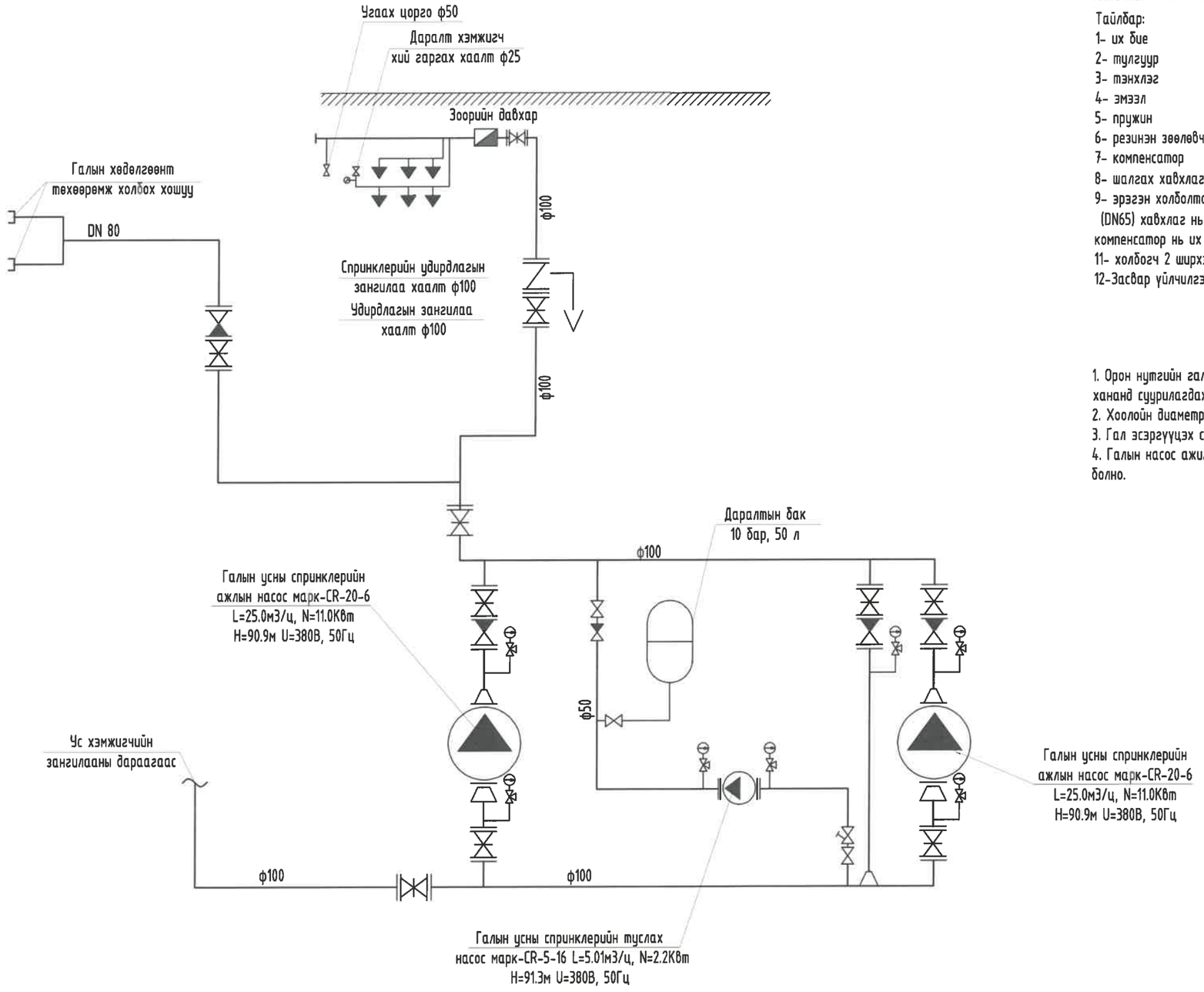

Хяналтын клапан DN 100

Тайлбар:
1- их бие
2- тулгуур
3- тэнхлэг
4- эмээл
5- пружин
6- резинэн зөөлөвч
7- компенсатор
8- шалгах хавхлаг (DN100)
9- эрэгэн холболтоор 10-т холбогдсон хавхлаг (DN65) хавхлаг нь гадна байрлаж компенсатор нь их биенд байрласан.
11- холбогч 2 ширхэг
12-Засвар үйлчилгээний таг болон жийргэвч

Гадна хананд байрлах галын
төхөөрөмж ба машин холбох толгой

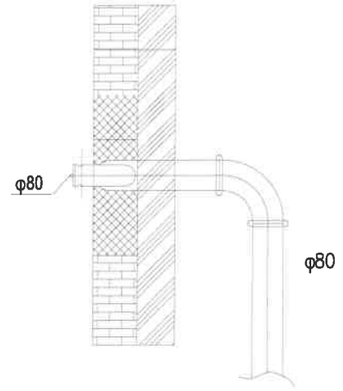

Тайлбар

1. Орон нутгийн галын машины сонголтоос хамаарч хананд суурилагдах галын гидрантын хошууны хэмжээ тодорхойлогдоно.
2. Хоолойн диаметрийн тэмдэглэгээ нь хоолойн дотор талын хэмжээг авна.
3. Гал эсэргүүцэх системийн шугам хоолой нь ган хоолой байна.
4. Галын насос ажиллуулах товчлуур нь хамгаалалттай хайрцган дотор байж болно.

Энэхүү зураг нь "ББСМО"ХХК-ийн ОЮУНЫ ӨМЧ тул зохиогчийн зөвшөөрөлгүйгээр өөрчлөх болон ашиглахыг хориглоно.

ББСМО
БАРИЛГЫН ЗУРАГ ТӨСӨЛ, ЗӨВЛӨХ ҮЙЛЧИЛГЭЭ

Хаяг: БЗД, 30-р хороо "ББСМО" ХХК-н байр
Утас: 77116139, 99116139, 95103339.
И-мэйл: bbsmo08@gmail.com info@bbsmo.mn,
Вэб:BBSMO.mn

НЭГ МАЯГИЙН ЗУРАГ

СЭЛБЭ ДЭД ТӨВИЙН БАРИЛГАЖИЛТЫН ТӨСӨЛ 9 ДАВХАР 70 АЙЛЫН ОРОН СУУЦНЫ БАРИЛГА

Галын усны спринклерийн шугамын зарчимын схем

Ер. захирал	Б.Сүнжидмаа	ЕГ Шифр: ББ-17/2024	Масштаб: М1:	Огноо: 2024
Инженер	Б.Болор			
Гүйцэтгэсэн	Б.Болор	ТГ Шифр:	Зургийн дугаар: ЦБУ- 28	Хуудас: 35
Шалгасан	Ж.Отгонжаргал			

БОХИР УСНЫ ШУГАМЫН ТОЙМ-1

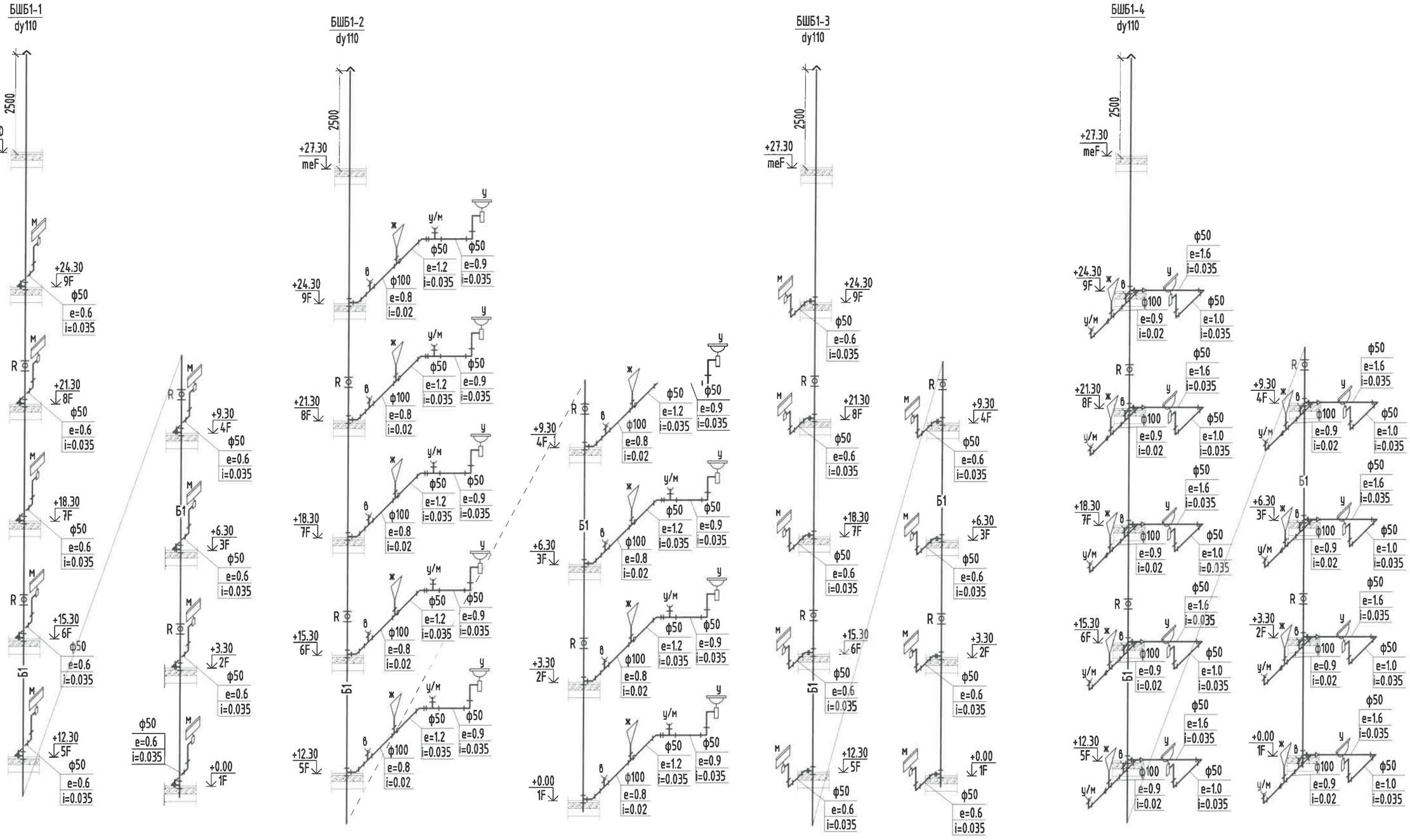

Бохир усны босоо шугамын
салхивчийн хэсгийн дулаалга

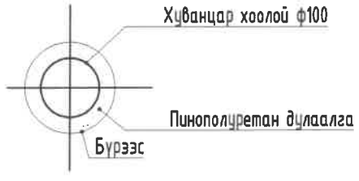

Энэхүү зураг нь "ББСМО"ХХК-ийн ОЮУНЫ ӨМЧ тул зохиогчийн эвшөөрөлгүйгээр өөрчлөх болон ашиглахыг хориглоно.

ББСМО
Хаяг: БЗД, 30-р хороо "ББСМО" ХХК-н байр
Утас: 77116139, 99116139, 95103339.
И-мэйл: bbsmo08@gmail.com info@bbsmo.mn,
Вэб:BBSMO.mn

НЭГ МАЯГИЙН ЗУРАГ

СЭЛБЭ ДЭД ТӨВИЙН БАРИЛГАЖИЛТЫН ТӨСӨЛ 9 ДАВХАР 70 АЙЛЫН ОРОН СУУЦНЫ БАРИЛГА

Бохир усны шугамын тойм-1

Ер. захирал	Б.Сүнжидмаа	ЕГ Шифр:	Масштаб:	Огноо:
Инженер	Б.Болор	ББ-17/2024	М1:	2024
Гүйцэтгэсэн	Б.Болор	ТГ Шифр:	Зургийн дугаар:	Хуудас:
Шалгасан	Ж.Отгонжаргал		ЦБУ- 29	35

БОХИР УСНЫ ШУГАМЫН ТОЙМ-2

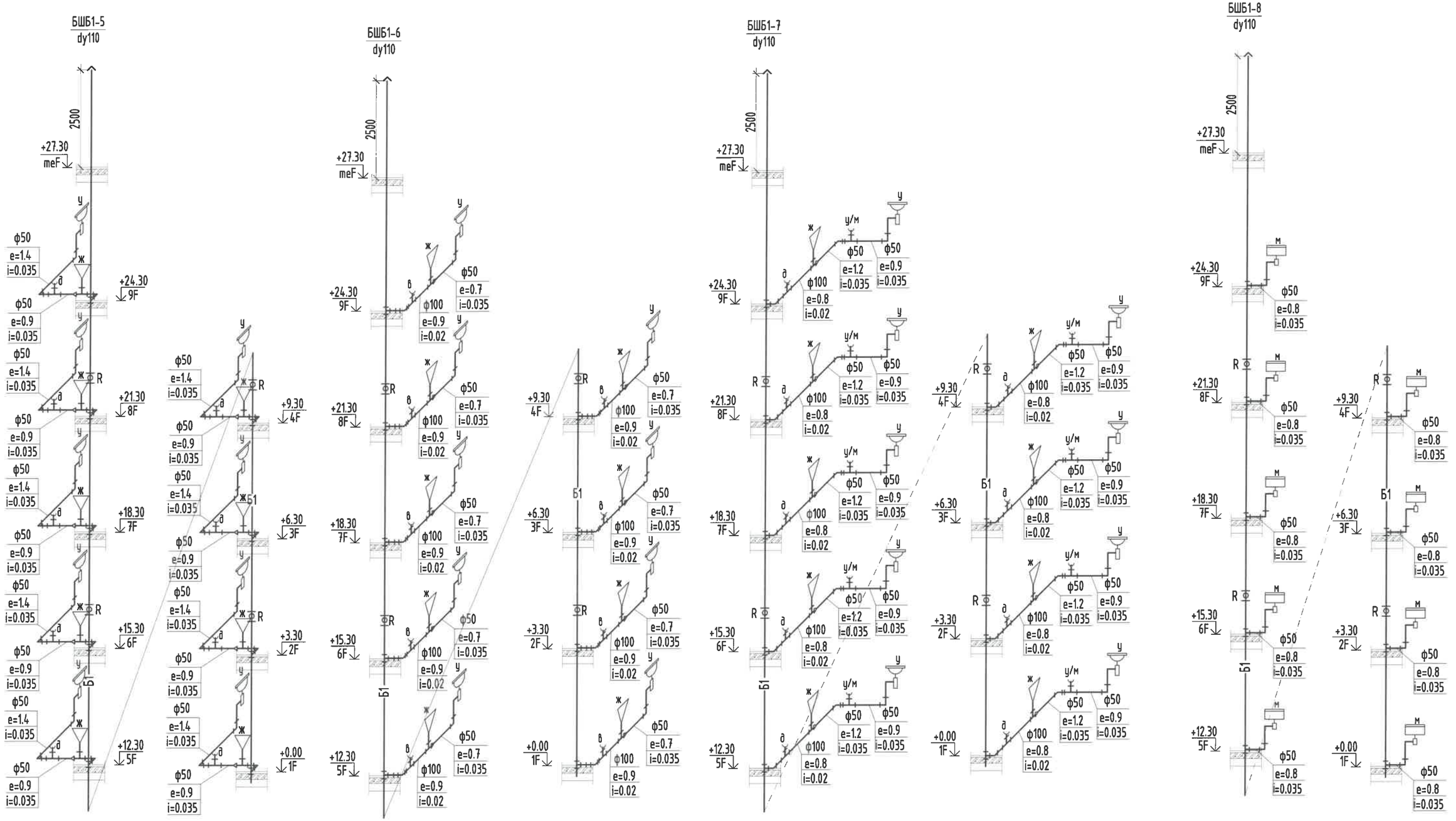

Бохир усны босоо шугамын
салхивчийн хэгийн дулаалга

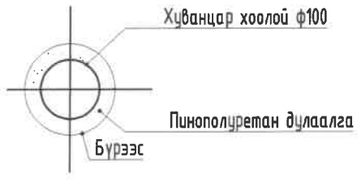

Энэхүү зураг нь "ББСМО"ХХК-ийн ОЮУНЫ ӨМЧ тул зохиогчийн эвдшөөрөлгүйгээр өөрчлөх болон ашиглахыг хориглоно.

ББСМО	НЭГ МАЯГИЙН ЗУРАГ				
	СЭЛБЭ ДЭД ТӨВИЙН БАРИЛГАЖИЛТЫН ТӨСӨЛ 9 ДАВХАР 70 АЙЛЫН ОРОН СУУЦНЫ БАРИЛГА				
	Бохир усны шугамын тойм-2				
	Ер. захирал	Б.Сүнжидмаа	ЕГ Шифр: ББ-17/2024	Масштаб: М1:	Огноо: 2024
	Инженер	Б.Болор			
	Гүйцэтгэсэн	Б.Болор	ТГ Шифр:	Зургийн дугаар: ЦБУ- 30	Худдас: 35
	Шалгасан	Ж.Отгонжаргал			

Хаяг: БЗД, 30-р хороо "ББСМО" ХХК-н байр
Утас: 77116139, 99116139, 95103339.
И-мэйл: bbsmo08@gmail.com info@bbsmo.mn,
ВэбBBSMO.mn

БОХИР УСНЫ ШУГАМЫН ТОЙМ-3

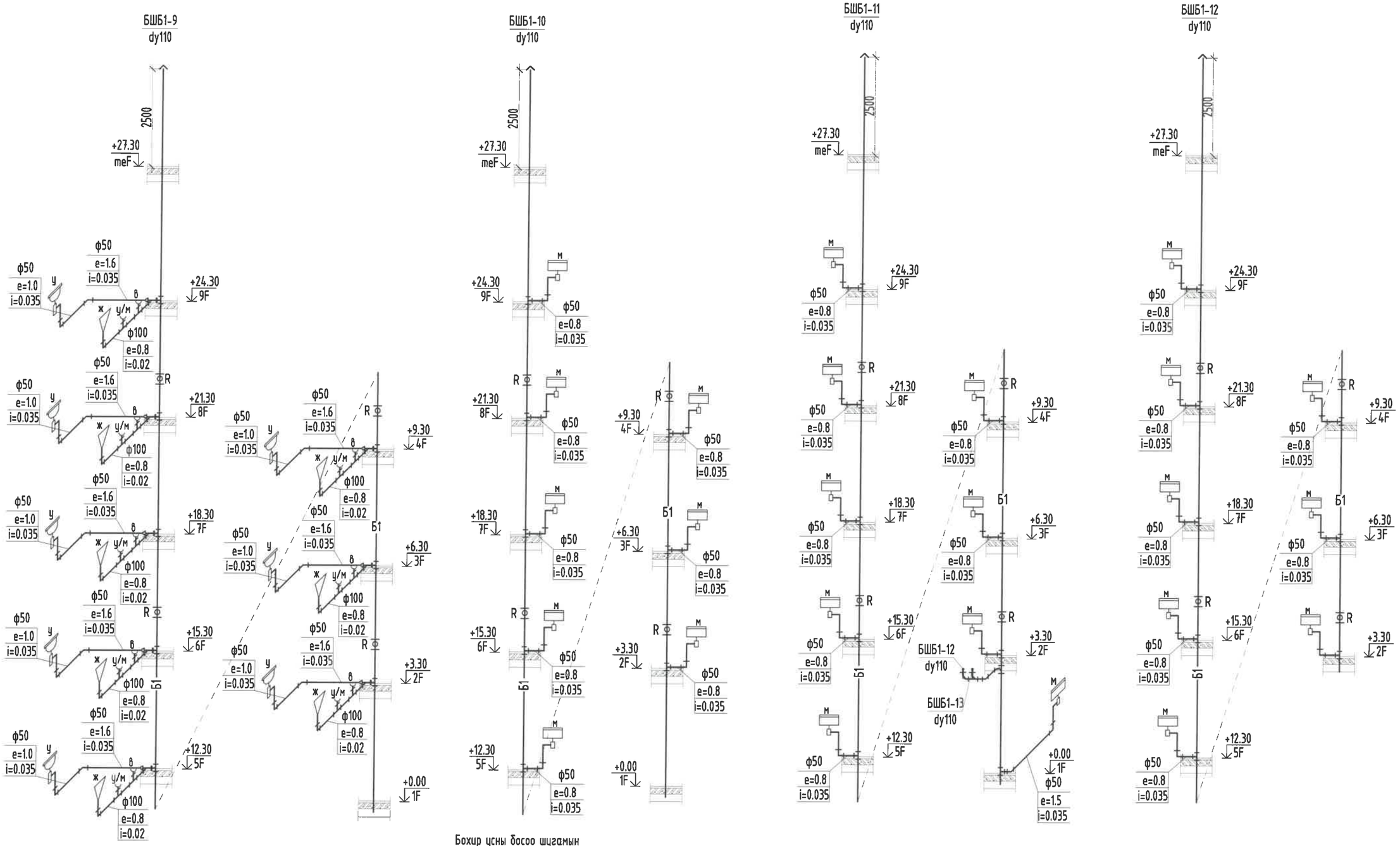

Бохир усны босоо шугамын салхивчийн хэсгийн дулаалга

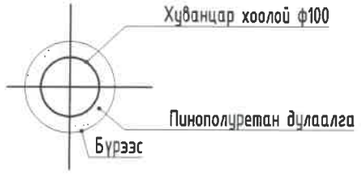

Энэхүү зураг нь "ББСМО"ХХК-ийн ОЮУНЫ ӨМЧ тул зохиогчийн эвбшвөрөлгүйгээр өөрчлөх болон ашиглахыг хориглоно.

ББСМО БАРИЛГЫН ЗУРАГ ТӨСӨЛ ЗӨВЛӨХ УЯАНЫ ГҮЙЦЭТГЭГЧ	НЭГ МАЯГИЙН ЗУРАГ				
	СЭЛБЭ ДЭД ТӨВИЙН БАРИЛГАЖИЛТЫН ТӨСӨЛ 9 ДАВХАР 70 АЙЛЫН ОРОН СУУЦНЫ БАРИЛГА				
	Бохир усны шугамын тойм-3				
Ер. захирал	Б.Сүнжидмаа	ЕГ Шифр: ББ-17/2024	Масштаб: М1:	Огноо: 2024	
Инженер	Б.Болор				
Гүйцэтгэсэн	Б.Болор	ТГ Шифр:	Зургийн дугаар: ЦБУ- 31	Хуудас: 35	
Шалгасан	Ж.Отгонжаргал				

Хаяг: БЗД, 30-р хороо "ББСМО" ХХК-н байр
Утас: 77116139, 99116139, 95103339.
И-мэйл: bbsmo08@gmail.com info@bbsmo.mn,
Вэб:BBSMO.mn

БОХИР УСНЫ ШУГАМЫН ТОЙМ-4

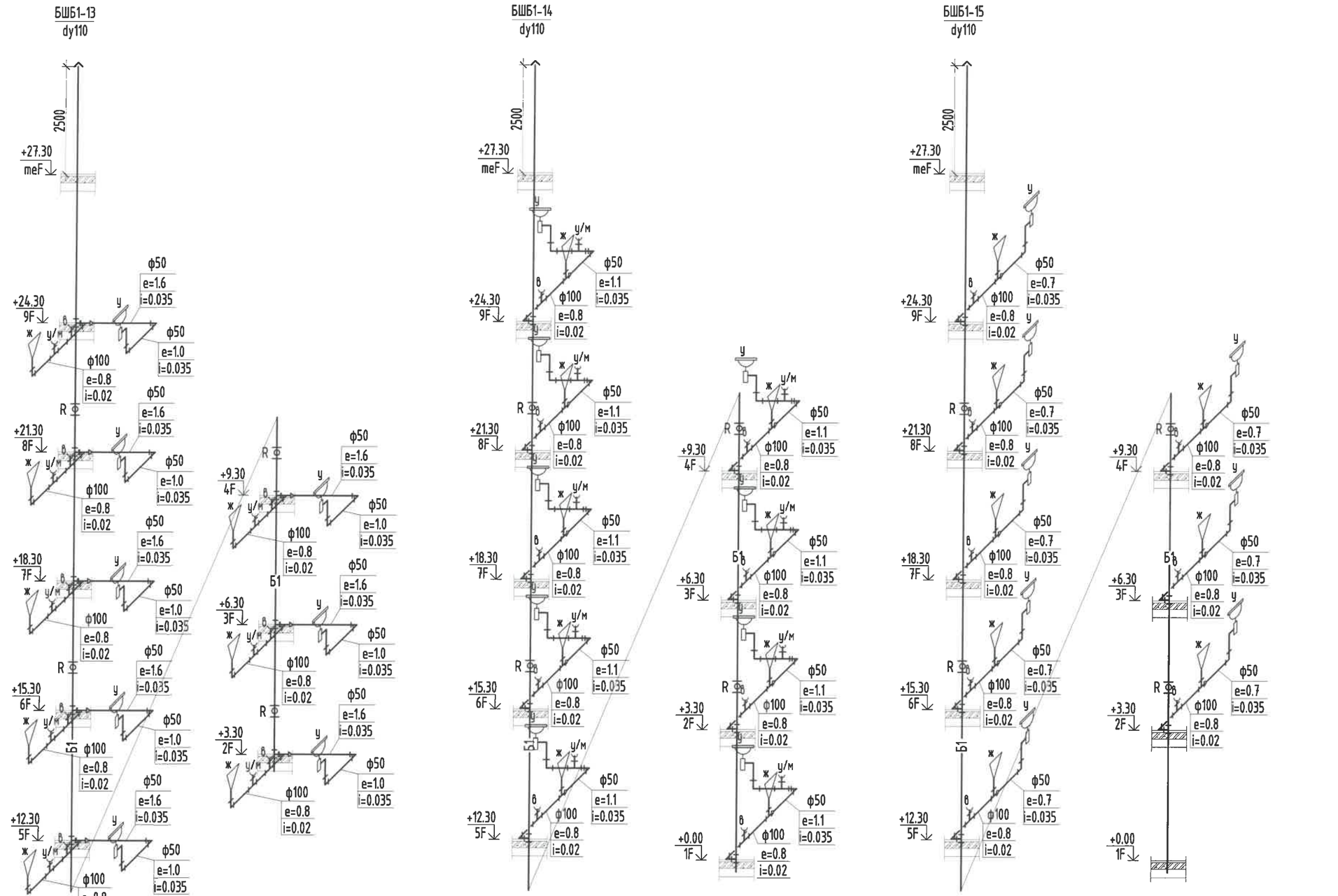

Бохир усны босоо шугамын
салхивчийн хэсгийн дулаалга

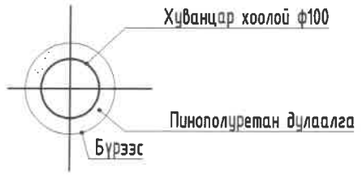

Энэхүү зураг нь "ББСМО"ХХК-ийн ОЮУНЫ ӨМЧ тул зохиогчийн эвбшөөрөлгүйгээр өөрчлөх болон ашиглахыг хориглоно.

ББСМО	НЭГ МАЯГИЙН ЗУРАГ			
	СЭЛБЭ ДЭД ТӨВИЙН БАРИЛГАЖИЛТЫН ТӨСӨЛ 9 ДАВХАР 70 АЙЛЫН ОРОН СУУЦНЫ БАРИЛГА			
	Бохир усны шугамын тойм-4			
Ер. захирал	Б.Сүнжидмаа	ЕГ Шифр: ББ-17/2024	Масштаб: М1:	Огноо: 2024
Инженер	Б.Болор			
Гүйцэтгэсэн	Б.Болор	ТГ Шифр:	Зургийн дугаар: ЦБУ- 32	Хуудас: 35
Шалгасан	Ж.Отгонжаргал			

Хаяг: БЗД, 30-р хороо "ББСМО" ХХК-н байр
Утас: 77116139, 99116139, 95103339.
И-мэйл: bbsmo08@gmail.com info@bbsmo.mn,
Вэб:BBSMO.mn

БОХИР УСНЫ ШУГАМЫН ТОЙМ-5

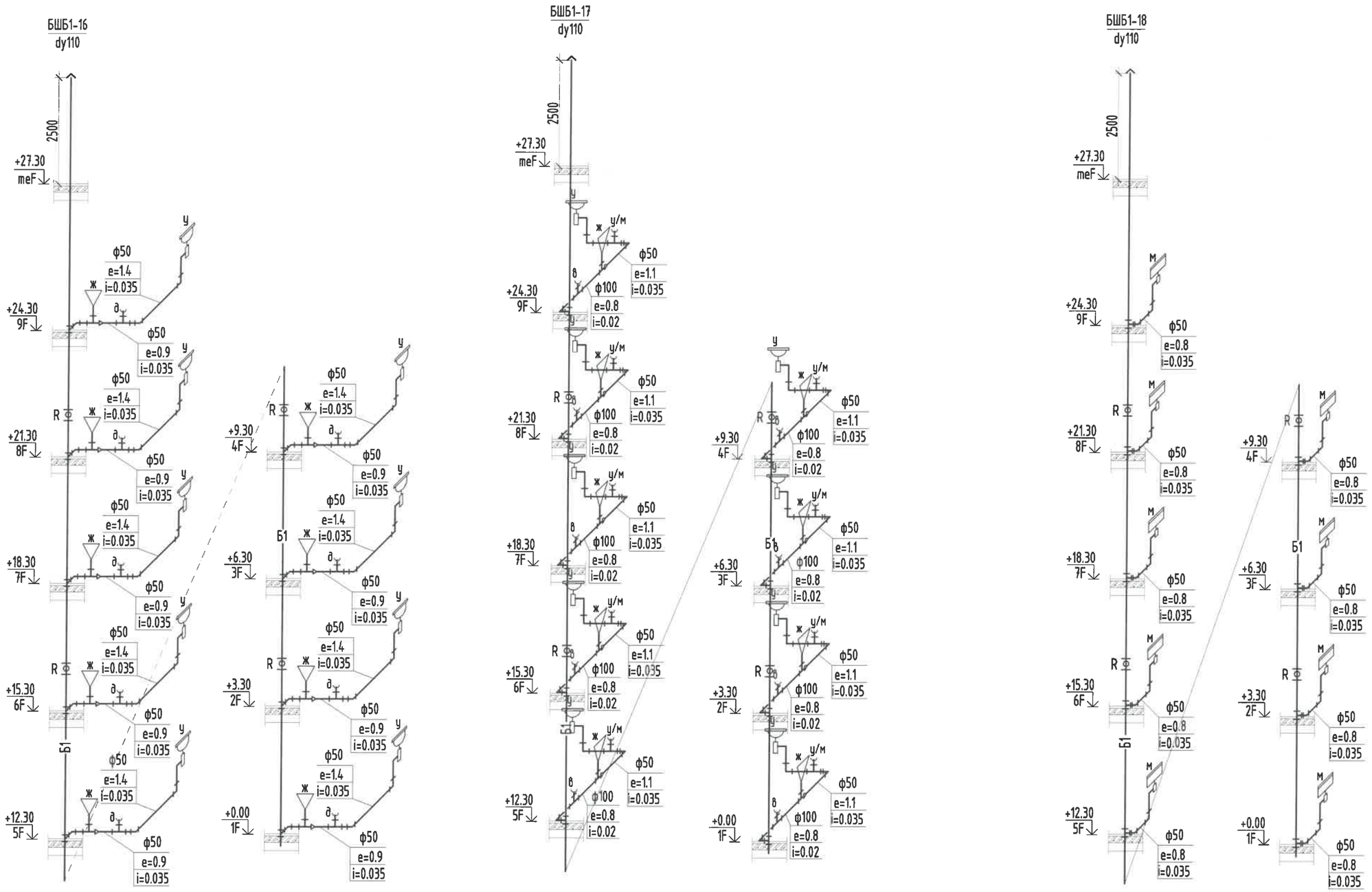

Бохир усны босоо шугамын салхивчийн хэсгийн дулаалга

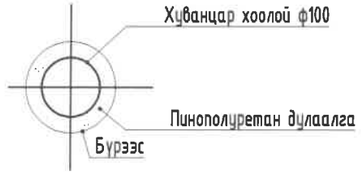

Энэхүү зураг нь "ББСМО"ХХК-ийн ОЮУНЫ ӨМЧ тул зохиогчийн зөвшөөрөлгүйгээр өөрчлөх болон ашиглахыг хориглоно.

ББСМО	НЭГ МАЯГИЙН ЗУРАГ СЭЛБЭ ДЭД ТӨВИЙН БАРИЛГАЖИЛТЫН ТӨСӨЛ 9 ДАВХАР 70 АЙЛЫН ОРОН СУУЦНЫ БАРИЛГА				
	Бохир усны шугамын тойм-5				
	Ер. захирал	Б.Сүнжидмаа	ЕГ Шифр: ББ-17/2024	Масштаб: М1:	Огноо: 2024
	Инженер	Б.Болор			
	Гүйцэтгэсэн	Б.Болор	ТГ Шифр:	Зургийн дугаар: ЦБУ- 33	Хуудас: 35
	Шалгасан	Ж.Отгонжаргал			

Хаяг: БЗД, 30-р хороо "ББСМО" ХХК-н байр
Утас: 77116139, 99116139, 95103339.
И-мэйл: bbsmo08@gmail.com info@bbsmo.mn,
Вэб:BBSMO.mn

БОХИР, БОРООНЫ УСНЫ ШУГАМЫН ТОЙМ-6

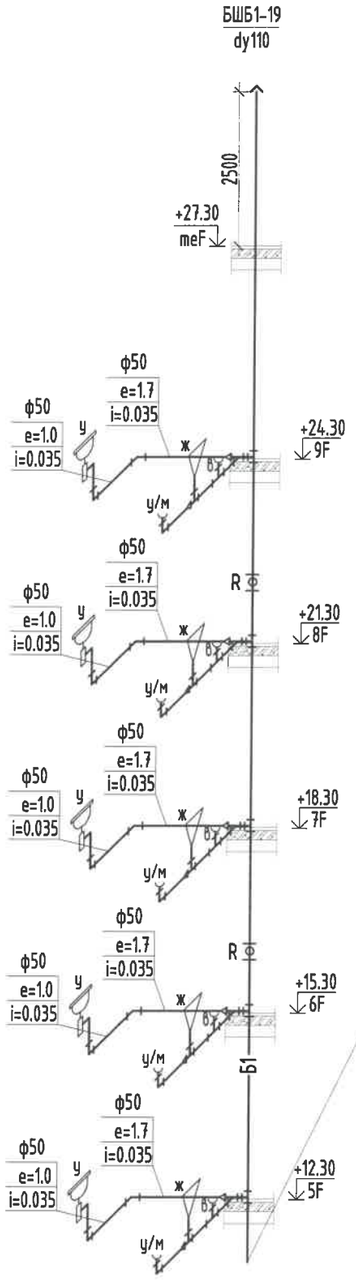

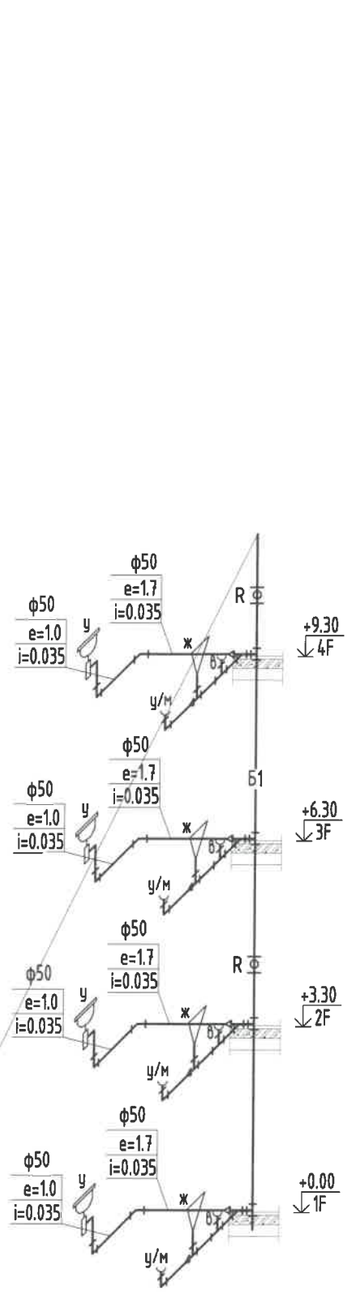

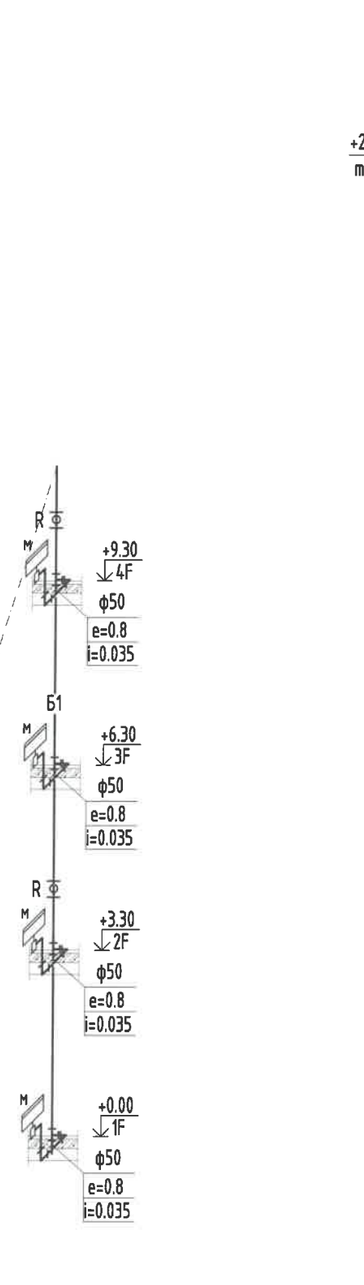

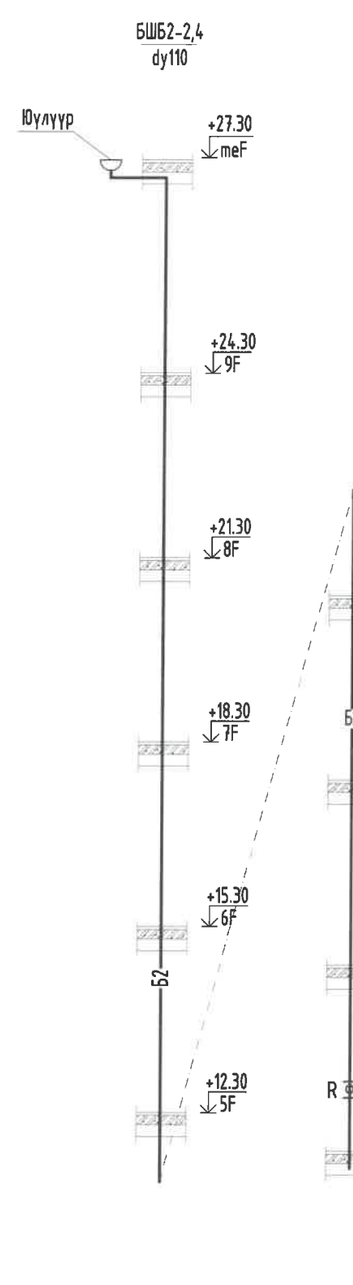

Бохир усны босоо шугамын
салхивчийн хэсгийн дулаалга

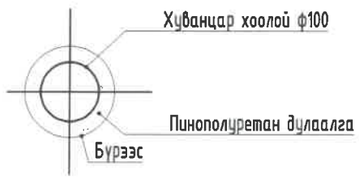

Энэхүү зураг нь "ББСМО"ХХК-ийн ОЮУНЫ ӨМЧ тул зохиогчийн эвбшөөрөлгүйгээр өөрчлөх болон ашиглахыг хориглоно.

ББСМО
БАРИЛГЫН ЗУРАГ ТӨСӨЛ, ЗӨВЛӨХ ҮЙЛЧИЛГЭЭ
Хаяг: БЗД, 30-р хороо "ББСМО" ХХК-н байр
Утас: 77116139, 99116139, 95103339.
И-мэйл: bbsmo08@gmail.com info@bbsmo.mn,
Вэб:BBSMO.mn

НЭГ МАЯГИЙН ЗУРАГ
СЭЛБЭ ДЭД ТӨВИЙН БАРИЛГАЖИЛТЫН ТӨСӨЛ 9 ДАВХАР 70 АЙЛЫН ОРОН СУУЦНЫ БАРИЛГА
Бохир, борооны усны шугамын тойм-6

Ер. захирал	Б.Сүнжидмаа	ЕГ Шифр: ББ-17/2024	Масштаб: М1:	Огноо: 2024
Инженер	Б.Болор			
Гүйцэтгэсэн	Б.Болор	ТГ Шифр:	Зургийн дугаар: ЦБУ- 34	Хуудас: 35
Шалгасан	Ж.Отгонжаргал			

БОХИР, БОРООНЫ УСНЫ ШУГАМЫН ТОЙМ-7

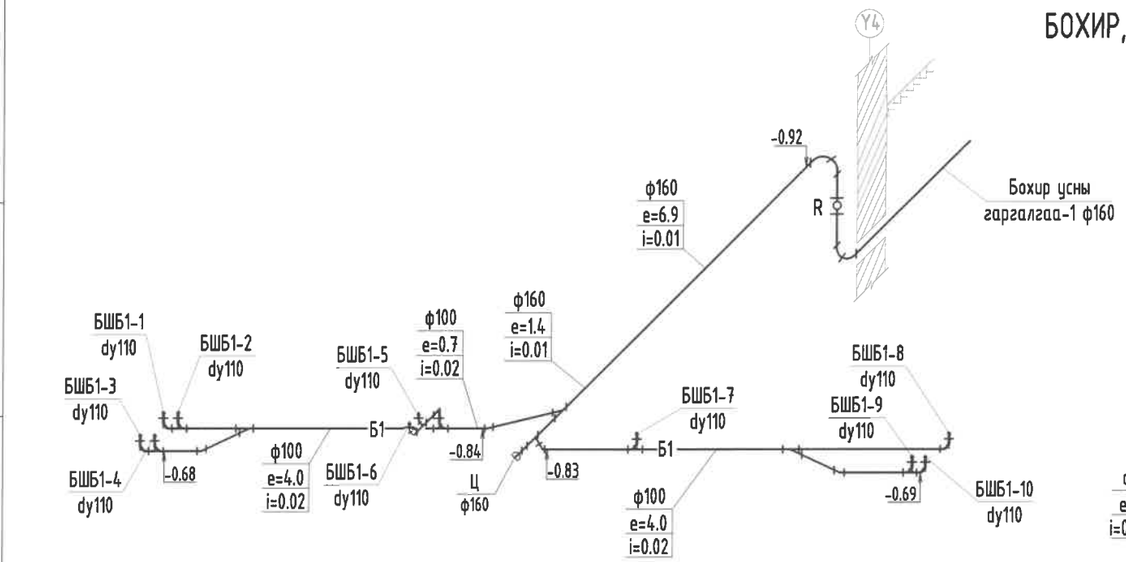

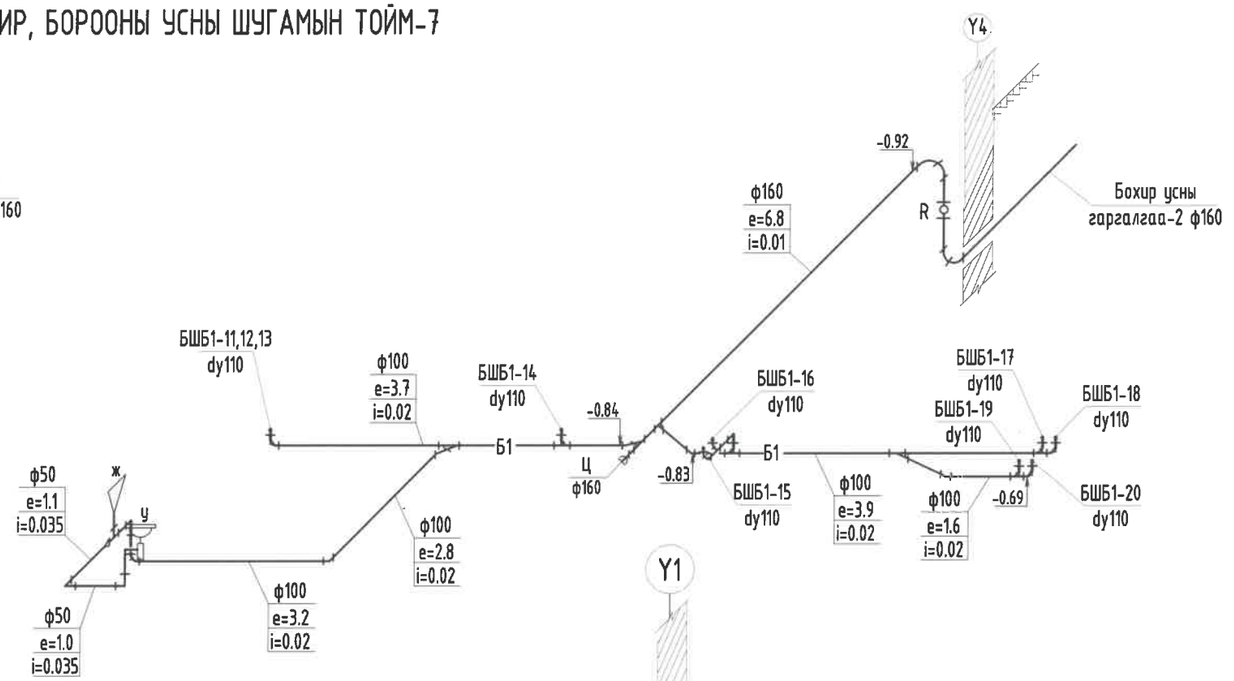

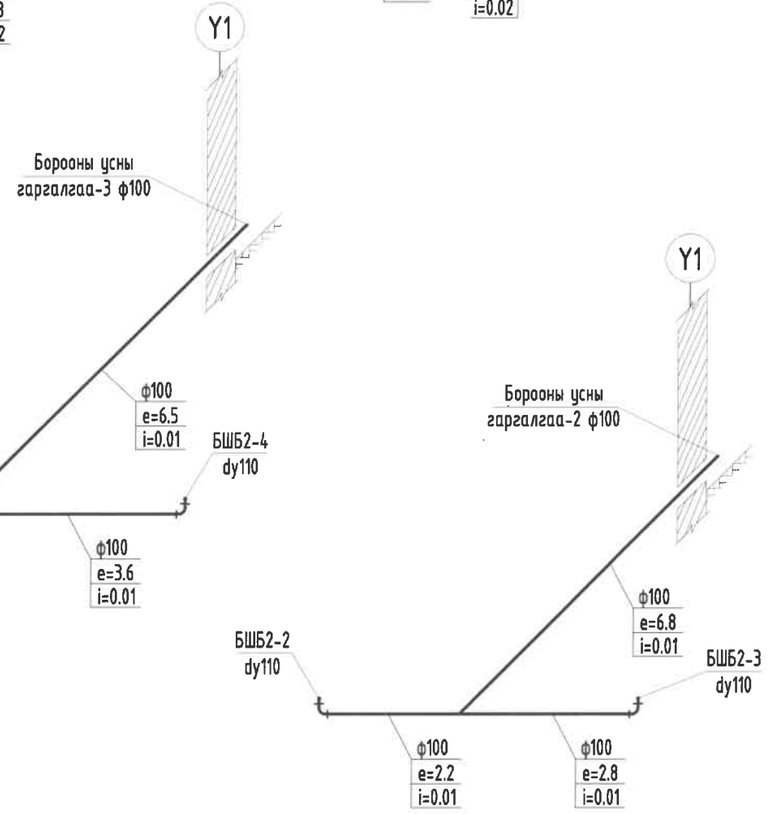

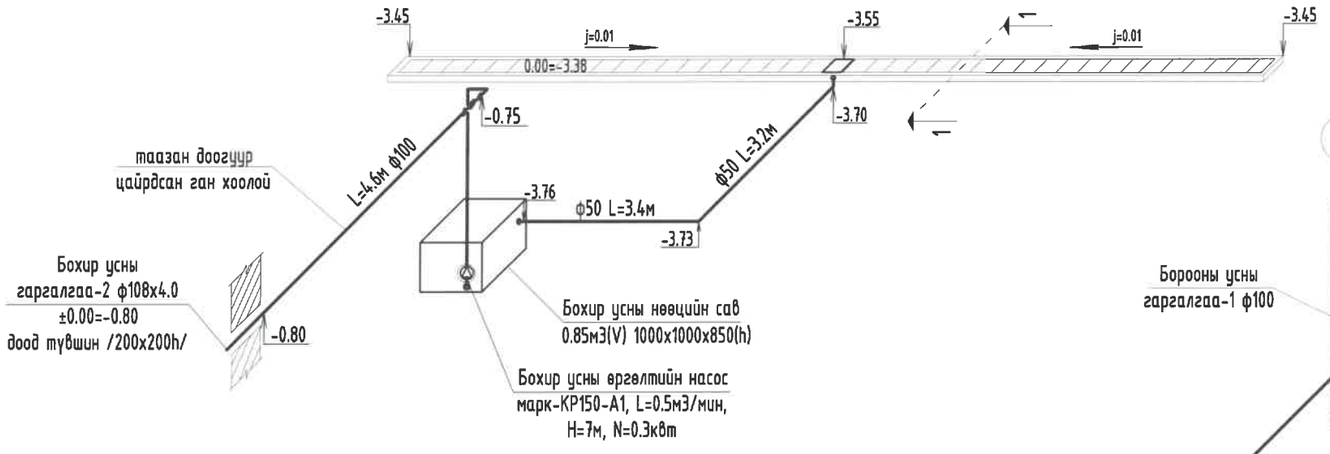

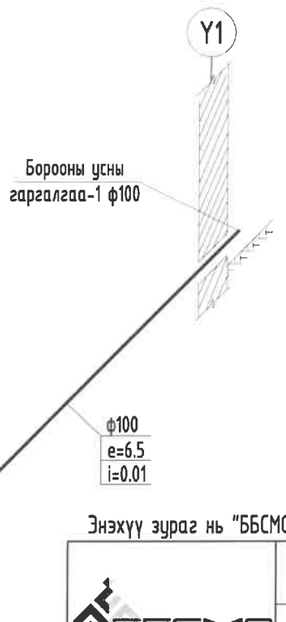

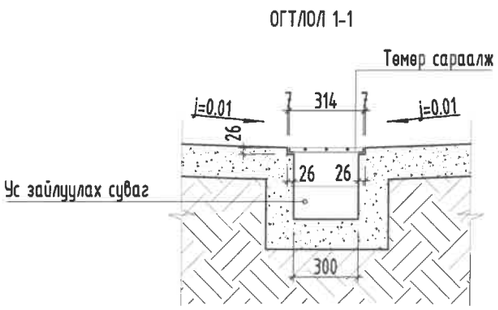

Энэхүү зураг нь "ББСМО"ХХК-ийн ОЮУНЫ ӨМЧ тул зохиогчийн зөвшөөрөлгүйгээр өөрчлөх болон ашиглахыг хориглоно.

НЭГ МАЯГИЙН ЗУРАГ
СЭЛБЭ ДЭД ТӨВИЙН БАРИЛГАЖИЛТЫН ТӨСӨЛ 9 ДАВХАР 70 АЙЛЫН ОРОН СУУЦНЫ БАРИЛГА

Бохир, борооны усны шугамын тойм-7

Ер. захирал	Б.Сүнжидмаа	ЕГ Шифр: ББ-17/2024	Масштаб: М1:	Огноо: 2024
Инженер	Б.Болор			
Гүйцэтгэсэн	Б.Болор	ТГ Шифр:	Зургийн дугаар: ЦБУ- 35	Хуудас: 35
Шалгасан	Ж.Отгонжаргал			

ББСМО
БАРИЛГЫН ЗУРАГ ТӨСӨЛ ЗӨВЛӨХ УЛАМЖЛАЛ
Хаяг: БЗД, 30-р хороо "ББСМО" ХХК-н байр
Утас: 77116139, 99116139, 95103339.
И-мэйл: bbsmo08@gmail.com info@bbsmo.mn,
Вэб:BBSMO.mn