ББСМО
БАРИЛГЫН ЗУРАГ ТӨСӨЛ, ЗӨВЛӨХ ҮЙЛЧИЛГЭЭ

ШИФР: ББ-17/2024

НЭГ МАЯГИЙН ЗУРАГ

СЭЛБЭ ДЭД ТӨВИЙН БАРИЛГАЖИЛТЫН ТӨСӨЛ 9 ДАВХАР 70 АЙЛЫН ОРОН СУУЦНЫ БАРИЛГА

/ХАЛААЛТ, АГААР СЭЛГЭЛТИЙН АЖЛЫН ЗУРАГ-ХАС/

Боловсруулсан:

"ББСМО"ХХК-ний захирал..... Б.Сүнжидмаа

Инженер..... Б.Солонго

УЛААНБААТАР ХОТ

Улаанбаатар хот
2024 он

ЗУРГИЙН ЖАГСААЛТ

Д/Д	ЗУРГИЙН НЭР	ТАЙЛБАР
1	Зургийн жагсаалт	ХАС-1
2	Нүүр хуудас	ХАС-2
3	Таних тэмдэг	ХАС-3
4	Тайлбар бичиг	ХАС-4
5	Тоног төхөөрөмжийн тодорхойлолт	ХАС-5
6	Материалын түүвэр	ХАС-6
7	Материалын түүвэр	ХАС-7
8	Материалын түүвэр	ХАС-8
9	Материалын түүвэр	ХАС-9
10	Зоорийн давхрын халаалтын системийн байгууламт	ХАС-10
11	1-9-р давхрын халаалтын түгээх шугамын байгууламт	ХАС-11
12	1-р давхрын халаалтын системийн байгууламт	ХАС-12
13	2-5-р давхрын халаалтын системийн байгууламт	ХАС-13
14	6-8-р давхрын халаалтын системийн байгууламт	ХАС-14
15	9-р давхрын халаалтын системийн байгууламт	ХАС-15
16	Техникийн давхрын халаалтын системийн байгууламт	ХАС-16
17	Зоорийн давхрын халаалтын системийн тойм	ХАС-17
18	1-9-р давхрын халаалтын системийн тойм	ХАС-18
19	Хэсэглэл-1,2	ХАС-19
20	Хэсэглэл-3,4	ХАС-20
21	Зоорийн давхрын агаар сэлгэлтийн системийн байгууламт	ХАС-21
22	1-р давхрын агаар сэлгэлтийн системийн байгууламт	ХАС-22
23	2-3-р давхрын агаар сэлгэлтийн системийн байгууламт	ХАС-23
24	4-5-р давхрын агаар сэлгэлтийн системийн байгууламт	ХАС-24
25	6-9-р давхрын агаар сэлгэлтийн системийн байгууламт	ХАС-25
26	Техникийн давхрын агаар сэлгэлтийн системийн байгууламт	ХАС-26
27	Дээврийн давхрын агаар сэлгэлтийн системийн байгууламт	ХАС-27
28	Авто зогсоолын агаар сэлгэлтийн системийн тойм /С-14,15/	ХАС-28
29	Агаар сэлгэлтийн системийн тойм-1	ХАС-29
30	Агаар сэлгэлтийн системийн тойм-2	ХАС-30
31	Агаар сэлгэлтийн системийн тойм-3	ХАС-31
32	Агаар сэлгэлтийн системийн тойм-4	ХАС-32

Энэхүү зураг нь "ББСМО"ХХК-ийн ОЮУНЫ ӨМЧ тул зохиогчийн эвбшөөрөлгүйгээр өөрчлөх болон ашиглахыг хориглоно.

Ye шат:	АЖЛЫН ЗУРАГ
ББСМО БАРИЛГЫН ЗУРАГ ТӨСӨЛ, ЗӨВЛӨХ ҮЙЛЧИЛГЭЭ	Хаяг: БЗД, 30-р хороо "ББСМО"ХХК-н байр Утас:77116139,99116139, 95103339 И-мэйл: info@bbsmo.mn bbsmo08@gmail.com Вэб: BBSMO.mn
Захирал	Б.Сүнжидмаа
Инженер	Б.Соломго
Гүйцэтгэсэн	С.Энхдалай
Шалгасан	У.Батдэлгэр

НЭГ МАЯГИЙН ЗУРАГ
СЭЛБЭ ДЭД ТӨВИЙН БАРИЛГАЖИЛТЫН ТӨСӨЛ 9 ДАВХАР 70 АЙЛЫН ОРОН СУУЦНЫ БАРИЛГА

Зургийн жагсаалт

Масштаб:	Зургийн дугаар:	Хуудас:
М1: 100	ХАС- 1	32
ЕГ Шифр: ББ-17/2024	ТГ Шифр:	Огноо: 2024

ХАШЛАГА ХИЙЦИЙН ДУЛААН ТЕХНИКИЙН ҮЗҮҮЛЭЛТ

Д/Д	Хашлага хийцийн нэр	Материал				R	K
		Нэр	Нягт	Зузаан	ДДК		
			кг/м^3	м	Вт/м^{2o}С	м^{2o}С/Вт	Вт/м^{2o}С
1	Гадна хана /Зоорь/	Өнгөлгөө	-	-	-	-	
		Сайжруулсан шавардлага	1400	0.015	0.76	0.019	
		Төмөр бетон цутгамал хана	2500	0.25	1.92	0.13	
		XPS дулаалга MNS 13164:2011	35	0.05	0.038	1.31	
		Полистрол бетон хавтан дулаалга	700	0.15	0.13	1.15	
		Хар тосон түрхлэг	2500	0.01	1.92	0.037	
		Нягтруулсан хөрс	-	-	-	-	
		Дулаан дамжилтын итгэлцүүр				0.17	
						2.816	0.35
2	Гадна хана/1-9-р давхар/	Металл өнгөлгөө	-	-	-	-	
		Чулуун хөвөн дулаалга	45	0.15	0.045	3.33	
		Төмөр бетон цутгамал хана	2500	0.25	1.92	0.13	
		Сайжруулсан шавардлага	1800	0.015	0.76	0.019	
		Өнгөлгөө	-	-	-	-	
		Дулаан дамжилтын итгэлцүүр				0.17	
						3.649	0.27
3	Хучилт	1 уе хуягт хар цаас	600	0.01	0.17	0.058	
		2 уе хар цаас	600	0.02	0.17	0.11	
		Цементэн тэгшилгээ	600	0.05	0.76	0.065	
		Керамзит бетон налуулга	1400	0.05-0.25	0.27	0.18	
		Полистрол дулаалга	40	0.25	0.041	6.09	
		Уур, ус тусгаарлагч 1 уе хар пергамин	1400	0.01	0.27	0.003	
		Цементэн тэгшилгээ	1800	0.02	0.76	0.019	
		Цутгамал хучилт	2500	0.16	1.92	0.083	
		Дулаан дамжилтын итгэлцүүр				0.17	
						6.78	0.15
4	Гадна хаалга					0.89	1.12
5	Цонх	3 давхар шилэгээтэй вакуум цонх				0.56	1.78

ХАЛААЛТ, АГААР СЭЛГЭЛТИЙН СИСТЕМИЙН ҮНДСЭН ҮЗҮҮЛЭЛТ

Барилга байгууламжийн нэр	Эзэлхүүн V, /м^3/	Гадна агаарын температур /°С/	ДУЛААНЫ АЧААЛАЛ Вт				Хүйтэн зарцуулалт /кВт/	Даралтын алдагдал /Па/
			Халаалт	Агаар сэлгэлт	Халуун ус хангамж	Бүгд		
Авто зогсоол	17911.59	-39.0°С	17600	Цахилгаан	187010.4	548374.4	-	5300.93
1-9-р давхар			343764	Цахилгаан			-	12708.3
Нийт			361364					

ХАС-Н ТОЙМ БАЙГУУЛАЛТ М1:50

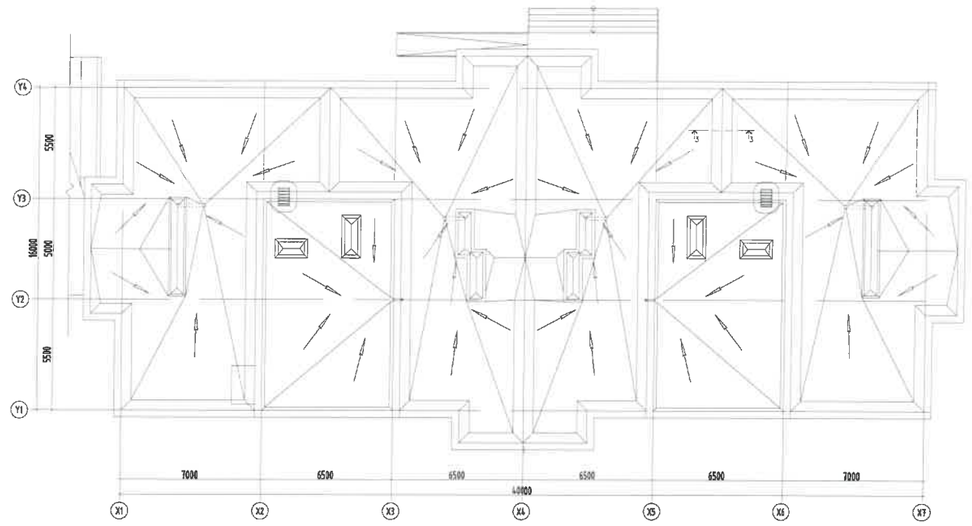

Энэхүү зураг нь "ББСМО"ХХК-ийн ОЮУНЫ ӨМЧ тул зохиогчийн эрхшөөрөлгүйгээр өөрчлөх болон ашиглахыг хориглоно.

Үе шат:	АЖЛЫН ЗУРАГ
ББСМО БАРИЛГЫН ЗУРАГ ТӨСӨЛ, ЭВЛЭХ УЙЛЧИЛГЭЭ	Хаяг: БЗД, 30-р хороо "ББСМО"ХХК-н байр Утас:77116139,99116139, 95103339 И-мэйл: info@bbsmo.mn bbsmo08@gmail.com Вэб: BBSMO.mn
Захирал	Б.Сүнжидмаа
Инженер	Б.Солонго
Гүйцэтгэсэн	С.Энхдалай
Шалгасан	У.Батдэлгэр

НЭГ МАЯГИЙН ЗУРАГ

СЭЛБЭ ДЭД ТӨВИЙН БАРИЛГА ЖИЛТЫН ТӨСӨЛ 9 ДАВХАР 70 АЙЛЫН ОРОН СУУЦНЫ БАРИЛГА

Нүүр хуудас

Масштаб:	Зургийн дугаар:	Хуудас:
М1: 100	ХАС- 2	32
ЕГ Шифр: ББ-17/2024	ТГ Шифр:	Огноо: 2024

ТАНИХ ТЭМДЭГ

Нэр	Тэмдэглэгээ	
	Байгуулалт	Тойм
- Халаалтын өгөх шугам	Д21	Д21
- Халаалтын буцах шугам	Д22	Д22
- Халаах хэрэгсэл, термостат вентиль		
- Халаалтын босоо шугам	БШ	БШ
- Хийн крантай халаах хэрэгсэл		
- Регистр		
- Балансын хаалт, ус буулгагч		
- Халаалтын шугамын налуу	0.003	0.003
- Агаар сорох тор	Р150	Р150
- Агаар сэлгэлтийн хоолой /агаар сорох/		
- Агаар сорох механик систем	С-1	С-1
- Агаар оруулах механик систем	О-1	О-1
- Галын клапан		
- Агаар оруулах төхөөрөмж		
- Агаар сорох төхөөрөмж		

ХАС-ЫН ЗУРАГТ АШИГЛАСАН НОРМАТИВ БАРИМТ БИЧГҮҮД

Тэмдэглэгээ	Нэр	ТАЙЛБАР
БНбД 23-01-09	Барилгад хэрэглэх уур амьсгал ба геофизикийн үзүүлэлт	
БНбД 23-103-10	Барилгын дулаан хамгаалалтын төлөвлөлт	
БНбД 25-01-20	Барилгын дулаан хамгаалалт	
БНбД 31-03-03	Олон нийт, иргэний барилга	
БНбД 40-06-16	Дотор сантехникийн систем	

ХАС-ЫН ЗУРАГТ АШИГЛАСАН СТАНДАРТЫН ЖАГСААЛТ

Тэмдэглэгээ	Нэр	ТАЙЛБАР
MNS 3240:2013	Халаалт. агаар сэлгэлт, кондиционерын системийн ажлын зураг	
MNS 3240:2013	Халаалт. агаар сэлгэлт, кондиционерын системийн ажлын зураг	
MNS 3333:2013	Халаалт. агаар сэлгэлт, кондиционер, хөргөлтийн системийн таних тэмдэг	
ГОСТ 3262-75	Халаалтын системийн ган хоолой	
ГОСТ 17375-2001	Халаалтын системийн холболт /эргэлт /отвод/	
ГОСТ 17376-2001	Халаалтын системийн холболт /гуравлагч/	
ГОСТ 17378-2001	Халаалтын системийн холболт /шилжвэр/	
ГОСТ 19904-74	Агаар дамжуулах гөлмөн төмөр хоолой	

Энэхүү зураг нь "ББСМО"ХХК-ийн ОЮУНЫ ӨМЧ тул зохиогчийн эвшөөрөлгүйгээр өөрчлөх болон ашиглахыг хориглоно.

Үе шат:	АЖЛЫН ЗУРАГ
ББСМО БАРИЛГЫН ЗУРАГ ТӨСӨЛ, ЭВЛҮҮЛЭХ УЙЛЧИЛГЭЭ	Хаяг: БЗД, 30-р хороо "ББСМО"ХХК-н байр Утас:77116139,99116139, 95103339 И-мэйл: info@bbsmo.mn bbsmo08@gmail.com Вэб: BBSMO.mn
Захирал	Б.Сүнжидмаа
Инженер	Б.Солонго
Гүйцэтгэсэн	С.Энхдалай
Шалгасан	У.Батдэлгэр

НЭГ МАЯГИЙН ЗУРАГ

СЭЛБЭ ДЭД ТӨВИЙН БАРИЛГА АЖИЛТЫН ТӨСӨЛ 9 ДАВХАР 70 АЙЛЫН ОРОН СУУЦНЫ БАРИЛГА

Таних тэмдэг

Масштаб:	Зургийн дугаар:	Хуудас:
М1: 100	ХАС- 3	32
ЕГ Шифр: ББ-17/2024	ТГ Шифр:	Огноо: 2024

ТАЙЛБАР БИЧИГ

Ерөнхий хэсэг:

"СЭЛБЭ ДЭД" Төвийн барилгажилтын төслийн 9 давхар 70 айлын орон сууцны барилгын халаалт, агаар сэлгэлтийн системийн ажлын зургийг барилга архитектур, технолого болон НЗДТГазрын захиалгаар 2023.11.27 ны өдөр гаргасан 2023/11 дугаартай зураг төсөл боловсруулах даалгаварын үндэслэн Улаанбаатар хотын Чингэлтэй дүүргийн 18-р хороонд баригдах нэг маягийн зураг төсөл боловсруулав.

А. Зураг төслийг боловсруулахдаа дараах норм ба дүрмийг мөрдлөг болгон хийлээ.

1. Барилгад хэрэглэх уур амьсгал ба геофизикийн үзүүлэлт БНбД 23-01-09
2. Барилгын дулаан хамгаалалт БНбД 25-01-20
3. Халаалт, агаар сэлгэлт ба кондиционер БНбД 41-01-11
4. Олон нийтийн, иргэний барилга БНбД 31-03-03
5. Дотор сантехникийн систем БНбД 40-06-16

Б. Халаалт, агаар сэлгэлтийн системийн тооцоог дараах байдлаар тооцлоо.

1. Гадна агаарын хэм хүйтний улиралд /Б үзүүлэлт/ -39°C
1.1 Галлагааны үеийн дундаж температур -11.4C
1.2 Галлагаа үргэлжлэх хугацаа 239хоног
2. Дулаан зөөгчийн температур:
2.1. Халаалтын системийн өгөх усны хэм 95°C
2.2. Халаалтын системийн буцах усны хэм 70°C
3. Зонхилох өрөөний хэм:
3.1. Унтлагын өрөө 20°C

В. ХАЛААЛТ:

Халаалтын системийн эх үүсвэр нь: УДДТ-өөс холбогдоно. Тус барилгын өндөр, зориулалтаас нь хамаарууль дараах хэсгүүдэд хуваан төлөвлөв.

Үүнд: - Зоорийн давхар
- 1-9-р давхрын халаалт гэж 2 хуваан төлөвлөв.

Халаалтын систем нь доороос түгээлттэй, хоёр хоолойт мухардмал систем байх бөгөөд халаалтын түгээх шугамууд зоорийн давхрын таазаар дулаалгатай ГОСТ 3262-75 маркийн ган хоолойгоор i=0.003 налуутайгаар угсарна.

Халаалтын системд Чех улсад үйлдвэрлэсэн " Корадо" фирмийн ган хавтгайлжин радиатор төлөвлөв. Халаах хэрэгсэл нь доороос оролттой бөгөөд термостат вентиль, Н вентиль, хий авагчийг зургийн дагуу угсарна.

Халаалтын түгээх шугамаас салбарласан босоо шугам бүрт баланслагч хаалт, бөмбөлгөн хаалтийг зургийн дагуу угсарна. Коллектороос халаах хэрэгсэл хүртлэх хуванцар /PEX-AL-PEX/ хоолойг шалны бэлтгэлд дулаалгатай угсарна. Коллекторын өгөх шугаманд хог шүүгчийг зургийн дагуу угсарна. Халаалтын гол болон босоо шугамыг ГОСТ 3262-75 маркийн ган хоолойгоор угсрах бөгөөд, түгээх шугамыг төмрийн будгаар 2 дахин будна. Түгээх шугамуудыг дулаалах бөгөөд, дулаалгын гадуур өнгийн туузаар орооно. Халаалтын системийн хамгийн өндөр цэгт хий авагч, хамгийн нам цэгт ус буулгагч зэргийг угсарна. Халаалтын хэвтээ түгээх шугам хоолойн бэхэлгээ хоорондын зай нь дулаалгатай хоолойн хувьд: DN15-1.5м, DN20-2м, DN25-2м, DN32-2.5м, DN40-3м, DN50-3м, DN65-4м байхаар тус тус төлөвлөв.

Коллектор нь хий авагчтай, бөмбөлгөн хаалт, хог шүүгчийг зургийн дагуу угсарна.

Халаалтын шугамуудыг угсрахдаа БНбД 41-01-11 6.4.3-р заалтыг баримтлан ажиллахыг анхаарна уу. Угсралтын ажлын явцад, ажлын зургаас өөрчлөгдөхөөр болсон тохиолдолд зургийн зохиогчид хэлж зөвшөөрөлцөн угсралтын ажлыг үргэжлүүлнэ.

Г. АГААР СЭЛГЭЛТ:

Барилгын гал тогоонд нормын дагуу ердийн систем болон ариун цэврийн өрөөнд жижиг оврын таазны сэнс төлөвлөв. Агааржуулалтын хоолойг нормд заасны дагуу зузаантай нимгэн ган төмрөөр хийж гүйцэтгэнэ. Дамнуруунд агааржуулалтын хоолойг тулгаж болон ороож угсарна.

Агааржуулалтын хоолойг тааз доогуур угсрах тул тухайн өрөөний өнгө үзэмжид тохируулан цэвэрхэн угсралт хийн хоолойг гипсэн таазаар далдална.

Барилгын угсралтын явцад агаар сэлгэлтийн системийн сувгийн нүхний хэмжээг зөрүүлэхгүй хийх.

Агаар дамжуулах хоолойг зэврэлтээс хамгаалалтай цайрдсан гөлмөн төмрөөр бэлтгэнэ. Нуглаасны завсар хооронд болон тасалгаа хоорондох зайг силикон болон зориулалтын жийргээр битүүмжлэнэ.

Дамжуулах хоолойн хучилт, дотор ба хамар ханыг нэвтрэн өнгөрч байгаа хэсэгт шатдаггүй материалаар хамгаалах гэр хийнэ. Агааржуулалтын хоолой нэвтрэх нүх завсрыг хашлага бүтээцийн гал тэсвэрлэлтийн нормчлогдсон хязгаарыг хангах шатдаггүй материалаар чигжээс хийнэ.

Зургаас өөрчлөлттөй ажлыг зураг төсөл зохиогчид мэдэгдэж зөвшилцөх шаардлагатай.

Агаарын хаялтыг дээврийн прапиднаас дээш min 0.7 метрт гаргах ба хоолойг сайтар дулаална.

Халаалт, Агаар сэлгэлтийн системийн тоног төхөөрөмж, материалыг техник, галын болон эрүүл ахуйн шаардлага хангасан тоног төхөөрөмж материалаар гүйцэтгэнэ.

Дулаалгагүй ган яндан хоолойг тосон будгаар хоёр дахин будна. Халаалтын системийг угсарч дууссаны дараа зохих даралттай усаар шахаж шалгасаны дараа яндан хоолойг будах ба заслын ажлыг гүйцэтгэх хэрэгтэй.

Барилгын халаалт, агаар сэлгэлтийн угсралтын ажлыг:

БНбД 12-03-04 "Барилга үйлдвэрлэлийн хөдөлмөр хамгаалал аюулгүй ажиллагааны дүрэм"
БНбД 12-101-05 "Барилга угсралтын ажилд мөрдөх хөдөлмөр хамгааллын үлгэрчилсэн"
БНбД 40-06-16 "Дотор сантехникийн систем" зэрэг дүрмийн холбогдох заалтыг мөрдлөг болгон тусгай зөвшөөрөл бүхий мэргэжлийн байгууллагаар гүйцэтгүүлэх хэрэгтэй.

Энэхүү зураг нь "ББСМО"ХХК-ийн ОЮУНЫ ӨМЧ тул зохиогчийн зөвшөөрөлгүйгээр өөрчлөх болон ашиглахыг хориглоно.

Үе шат:		АЖЛЫН ЗУРАГ
ББСМО БАРИЛГЫН ЗУРАГ ТӨСӨЛ, ЗӨВЛӨХ ҮЙЛЧИЛГЭЭ		Хаяг: БЗД, 30-р хороо "ББСМО"ХХК-н байр Утас:77116139,99116139, 95103339 И-мэйл: info@bbsmo.mn bbsmo08@gmail.com Вэб: BBSMO.mn
Захирал		Б.Сүнжидмаа
Инженер		Б.Солонго
Гүйцэтгэсэн		С.Энхдалай
Шалгасан		Ч.Батдэлгэр
НЭГ МАЯГИЙН ЗУРАГ СЭЛБЭ ДЭД ТӨВИЙН БАРИЛГАЖИЛТЫН ТӨСӨЛ 9 ДАВХАР 70 АЙЛЫН ОРОН СУУЦНЫ БАРИЛГА		
Тайлбар бичиг		
Масштаб: М1: 100	Зургийн дугаар: ХАС- 4	Хуудас: 32
ЕГ Шифр: ББ-17/2024	ТГ Шифр:	Огноо: 2024

АГААР СОРОХ СИСТЕМИЙН СЭНСНҮҮДИЙН ТЕХНИКИЙН ҮЗҮҮЛЭЛТ

Д/д	Системийн тэмдэглэгээ	Системийн тоо	Үйлчилж буй өрөөний нэр	Систем байрлаж буй өрөөний нэр	Сэнсний			Цахилгаан хөдөлгүүрийн		
					төрөл	бүтээмж	даралт	чадал	эргэлт	цахилгаан
						$м^3$/цаг	Па	кВт	эр/мин	В/тоо/Гц
1	2	3	4	5	6	7	8	9	10	11
1	С-14	1	Авто зогсоол	Авто зогсоол	Суваг	2500	181	1.004	1450	400/1/50
2	С-15	1	Авто зогсоол	Авто зогсоол	Суваг	2000	116	1.004	1450	400/1/50
3	С-1-13	13	Ариун цэврийн өрөө	Ариун цэврийн өрөөний таазанд	Суваг	50	120	0.04	-	230/1/50

АГААР СЭЛГЭЛТИЙН СИСТЕМИЙН ТЭМДЭГЛЭГЭЭ

Системийн төрөл	Тэмдэглэгээ
Агаар оруулах механик систем	АОС
Агаар сорох механик ажиллагаатай систем	АСС
Агаар-халаалтын агрегат	ХА
Агаарын хөшиг	АХ
Ердийн ажиллагаатай агаар өгөх систем	ЕОС
Ердийн ажиллагаатай агаар сорох систем	ЕСС
Хөргөлтийн систем	Х
Хөргөлтийн машин	ХМ

ХАЛААЛТЫН СИСТЕМИЙН ТЭМДЭГЛЭГЭЭ

Элементийн нэр	Тэмдэглэгээ
Халаалтын системийн босоо шугам	БШ
Халаалтын системийн гол босоо шугам	ГБШ
Салбарлах хайрцаг	СХ
Халаалтын хуваарилагч	ХХ
Хэвтээ салаа шугам	ХСШ

Энэхүү зураг нь "ББСМО"ХХК-ийн ОЮУНЫ ӨМЧ тул зохиогчийн зөвшөөрөлгүйгээр өөрчлөх болон ашиглахыг хориглоно.

Үе шат:		АЖЛЫН ЗУРАГ
ББСМО БАРИЛГЫН ЗУРАГ ТӨСӨЛ, ЗӨВЛӨХ УЙЛЧИЛГЭЭ		Хаяг: БЗД, 30-р хороо "ББСМО"ХХК-н байр Утас:77116139,99116139, 95103339 И-мэйл: info@bbsmo.mn bbsmo08@gmail.com Вэб: BBSMO.mn
Захирал		Б.Сүнжидмаа
Инженер		Б.Солонго
Гүйцэтгэсэн		С.Энхдалай
Шалгасан		Д.Батдэлгэр
НЭГ МАЯГИЙН ЗУРАГ СЭЛБЭ ДЭД ТӨВИЙН БАРИЛГАЖИЛТЫН ТӨСӨЛ 9 ДАВХАР 70 АЙЛЫН ОРОН СУУЦНЫ БАРИЛГА		
Тоног төхөөрөмжийн үзүүлэлт		
Масштаб: М1: 100	Зургийн дугаар: ХАС- 5	Хуудас: 32
ЕГ Шифр: ББ-17/2024	ТГ Шифр:	Огноо: 2024

Материалын түүвэр

Д/Д	ГОСТ, марк	Материал	Тоо	Нэгж жин кг	Тайлбар
		Халаалтын систем /Зоорийн давхар/			
1	ГОСТ 3262-75	Ган хоолой Ф15	65.0	1.28	у/м
2	----"----	Ган хоолой Ф20	89.0	1.66	у/м
3	----"----	Ган хоолой Ф25	176.0	2.39	у/м
4	----"----	Ган хоолой Ф32	15.0	3.09	у/м
5	Armstrong i=0.035 Вт/м^{2}С	Хоолойн дулаалга Ф15	55.0		у/м
6	----"----	Хоолойн дулаалга Ф20	89.0		у/м
7	----"----	Хоолойн дулаалга Ф25	176.0		у/м
8	----"----	Хоолойн дулаалга Ф32	15.0		у/м
9	ГОСТ 17375-2001	Отвод Ф15	42	0.06	ш
10	----"----	Отвод Ф20	24	0.08	---"---
11	----"----	Отвод Ф25	29	0.16	---"---
12	----"----	Отвод Ф32	6	0.26	---"---
13	ГОСТ 17376-2001	Гуравлагч Ф20-Ф15-Ф20	8	0.42	ш
14	----"----	Гуравлагч Ф25-Ф15-Ф25	8	0.35	---"---
15	----"----	Гуравлагч Ф32-Ф25-Ф32	2	1.10	---"---
16	ГОСТ 17378-2001	Шилжвэр Ф15-Ф20	4	0.07	ш
17	----"----	Шилжвэр Ф20-Ф25	4	0.12	---"---
18	----"----	Шилжвэр Ф25-Ф32	2	0.17	---"---
19	ГОСТ 17375-2001	Скоб Ф15	10	0.12	ш
20	OVENTROP	Балансын хаалт Ф32 /USV-I/	1		---"---
21	----"----	Балансын хаалт Ф32 /USV-PV/	1		---"---
22	----"----	Балансын хаалт Ф25 /USV-PV/	1		---"---
23	----"----	Балансын хаалт Ф25 /USV-PV/	1		---"---
24	----"----	Ус буулгагч бөмбөлгөн хаалт Ф15	4		ш
25	Ган регистр	L=3м, n=2 Q=1760Вт Ф100	10		ш
26	----"----	Хий авагч	10		ш
27	----"----	Бөмбөлгөн хаалт Ф15	10		ш
28	----"----	Термостат вентиль Ф15	10		ш
29	----"----	Бөмбөлгөн хаалт Ф32	2		ш
30	----"----	Бөмбөлгөн хаалт Ф25	2		ш
31	----"----	Задардаг англи муфт	20		ш

Материалын түүвэр

Д/Д	ГОСТ, марк	Материал	Тоо	Нэгж жин кг	Тайлбар
		Халаалтын систем /1-9-р давхар/			
1	ГОСТ 3262-75	Ган хоолой Ф15	60.0	1.28	у/м
2	----"----	Ган хоолой Ф20	110.0	1.66	у/м
3	----"----	Ган хоолой Ф25	140.0	2.39	у/м
4	----"----	Ган хоолой Ф32	130.0	3.09	у/м
5	----"----	Ган хоолой Ф40	160.0	3.84	у/м
6	----"----	Ган хоолой Ф50	31.0	4.88	у/м
7	----"----	Ган хоолой Ф65	70.0	7.05	у/м
8	PEX-AL-PEX	Хуванцар хоолой ф16	4270.0		у/м
9	Armstrong i=0.035 Вт/м^{2}С	Хоолойн дулаалга Ф15	38.0		у/м
10	----"----	Хоолойн дулаалга Ф20	110.0		у/м
11	----"----	Хоолойн дулаалга Ф25	140.0		у/м
12	----"----	Хоолойн дулаалга Ф32	130.0		у/м
13	----"----	Хоолойн дулаалга Ф40	160.0		у/м
14	----"----	Хоолойн дулаалга Ф50	31.0		у/м
15	----"----	Хоолойн дулаалга Ф65	70.0		у/м

Энэхүү зураг нь "ББСМО"ХХК-ийн ОЮУНЫ ӨМЧ тул зохиогчийн эвбшөөрөлгүйгээр өөрчлөх болон ашиглахыг хориглоно.

Ye шат:	АЖЛЫН ЗУРАГ
ББСМО БАРИЛГЫН ЗУРАГ ТӨСӨЛ, ЗӨВЛӨХ ҮЙЛЧИЛГЭЭ	Хаяг: БЗД, 30-р хороо "ББСМО"ХХК-н байр Утас:77116139,99116139, 95103339 И-мэйл: info@bbsmo.mn bbsmo08@gmail.com Вэб: BBSMO.mn
Захирал	Б.Сүнжидмаа
Инженер	Б.Солонго
Гүйцэтгэсэн	С.Энхдалай
Шалгасан	У.Батдэлгэр

НЭГ МАЯГИЙН ЗУРАГ

СЭЛБЭ ДЭД ТӨВИЙН БАРИЛГА АЖИЛТЫН ТӨСӨЛ 9 ДАВХАР 70 АЙЛЫН ОРОН СУУЦНЫ БАРИЛГА

Материалын түүвэр

Масштаб:	Зургийн дугаар:	Хуудас:
М1: 100	ХАС- 6	32
ЕГ Шифр: ББ-17/2024	ТГ Шифр:	Огноо: 2024

Материалын түүвэр

Д/Д	ГОСТ, марк	Материал	Тоо	Нэгж жин кг	Тайлбар
		Халаалтын систем /1-9-р давхар/			
16	ГОСТ 17375-2001	Отвод Ф20	102	0.08	ш
17	----"----	Отвод Ф32	16	0.26	ш
18	----"----	Отвод Ф40	40	0.36	ш
19	----"----	Отвод Ф65	12	1.50	ш
20	ГОСТ 17375-2001	Скоб Ф15	10	0.12	ш
21	----"----	Скоб Ф20	38	0.17	ш
22	ГОСТ 17378-2001	Шилжвэр Ф15-Ф20	4	0.07	ш
23	----"----	Шилжвэр Ф20-Ф25	16	0.07	ш
24	----"----	Шилжвэр Ф25-Ф32	16	0.12	ш
25	----"----	Шилжвэр Ф32-Ф40	12	0.17	ш
26	----"----	Шилжвэр Ф40-Ф50	4	0.25	ш
27	----"----	Шилжвэр Ф50-Ф65	4	0.42	ш
28	ГОСТ 17376-2001	Гуравлагч Ф15-Ф15-Ф15	6	0.30	ш
29	----"----	Гуравлагч Ф20-Ф15-Ф20	8	0.37	ш
30	----"----	Гуравлагч Ф20-Ф20-Ф20	24	0.42	ш
31	----"----	Гуравлагч Ф25-Ф20-Ф25	40	0.46	ш
32	----"----	Гуравлагч Ф32-Ф20-Ф32	40	1.10	ш
33	----"----	Гуравлагч Ф40-Ф20-Ф40	48	1.40	ш
34	----"----	Гуравлагч Ф50-Ф40-Ф50	4	2.20	ш
35	----"----	Гуравлагч Ф65-Ф40-Ф65	4	2.20	ш
36	----"----	Гуравлагч Ф65-Ф32-Ф65	4	2.20	ш
37	КОРАДО	VK22-05-05 Q=926Вт /Доороос/	118		ш
38	----"----	VK22-05-08 Q=1481Вт /Доороос/	40		ш
39	----"----	VK22-05-10 Q=1852Вт /Доороос/	4		ш
40	----"----	VK33-03-14 Q=2446Вт /Доороос/	69		ш
41	----"----	VK22-05-05 Q=926Вт /Хажуугаас/	8		ш
42	----"----	VK22-05-08 Q=1481Вт /Хажуугаас/	2		ш
43	OVENTROP	Задардаг англи муфт	20		ш
44	----"----	Бөмбөлгөн хаалт Ф15	20		ш
45	----"----	Термостат вентиль Ф15	10		ш
46	----"----	Хий авагч Ф15	10		ш
47	----"----	Термостат вентиль	231		ш
48	----"----	Н вентиль	231		ш
49	----"----	Хуваарлагч коллектор 4 гаргалгаатай Ф20	18		ш
50	----"----	Хуваарлагч коллектор 3 гаргалгаатай Ф20	36		ш
51		Хуваарлагч коллектор 2 гаргалгаатай Ф20	18		ш
52	----"----	Хуваарлагч коллекторын хайрцаг	72		ш
53	----"----	Хуваарлагч коллекторын хог шүүгч Ф20	72		ш

Материалын түүвэр

Д/Д	ГОСТ, марк	Материал	Тоо	Нэгж жин кг	Тайлбар
		Халаалтын систем /1-9-р давхар/			
54	----"----	Хуваарлагч коллекторын бөмбөлгөн хаалт Ф20	144		ш
55	----"----	Балансын хаалт Ф20 /USV-I/	2		ш
56	----"----	Балансын хаалт Ф20 /USV-PV/	2		ш
59	----"----	Балансын хаалт Ф32 /USV-I/	2		ш
60	----"----	Балансын хаалт Ф32 /USV-PV/	2		ш
61	----"----	Балансын хаалт Ф40 /USV-I/	6		ш
62	----"----	Балансын хаалт Ф40 /USV-PV/	6		ш
63	----"----	Бөмбөлгөн хаалт Ф20	4		ш
64	----"----	Бөмбөлгөн хаалт Ф32	4		ш
65	----"----	Бөмбөлгөн хаалт Ф40	12		ш
66	----"----	Ус буулгагч бөмбөлгөн хаалт Ф15	20		ш
67	----"----	Ус буулгагч бөмбөлгөн хаалт Ф25	15		ш

Материалын түүвэр

Д/Д	ГОСТ, марк	Материал	Тоо	Нэгж жин кг	Тайлбар
		Халаалтын ерөнхий хуваарилах коллектор			
1	ГОСТ 3262-75	Ган хоолой ф80	4.0	8.34	у/м
2	----"----	Ган хоолой ф65	6.0	7.05	у/м
3	----"----	Ган хоолой ф32	6.0	1.66	у/м
4	----"----	Бөмбөлгөн хаалт Ф65	4		ш
5	----"----	Бөмбөлгөн хаалт Ф32	4		ш
6	----"----	Ус буулгагч ф40	6		ш
7	----"----	Ус буулгагч ф15	2		ш
8	----"----	Термометр	8		ш
9	----"----	Манометр	8		ш

Энэхүү зураг нь "ББСМО"ХХК-ийн ОЮУНЫ ӨМЧ тул зохиогчийн эвшээрэлгүйгээр өөрчлөх болон ашиглахыг хориглоно.

Ye шат:	АЖЛЫН ЗУРАГ
ББСМО БАРИЛГЫН ЗУРАГ ТӨСӨЛ, ЗӨВЛӨХ ҮЙЛЧИЛГЭЭ	Хаяг: БЗД, 30-р хороо "ББСМО"ХХК-н байр Утас:77116139,99116139, 95103339 И-мэйл: info@bbsmo.mn bbsmo08@gmail.com Вэб: BBSMO.mn
Захирал	Б.Сүнжидмаа
Инженер	Б.Солонго
Гүйцэтгэсэн	С.Энхдалай
Шалгасан	У.Батдэлгэр

НЭГ МАЯГИЙН ЗУРАГ
СЭЛБЭ ДЭД ТӨВИЙН БАРИЛГАЖИЛТЫН ТӨСӨЛ 9 ДАВХАР
70 АЙЛЫН ОРОН СУУЦНЫ БАРИЛГА

Материалын түүвэр

Масштаб:	Зургийн дугаар:	Хуудас:
М1: 100	ХАС- 7	32
ЕГ Шифр: ББ-17/2024	ТГ Шифр:	Огноо: 2024

Материалын түүвэр

Д/д	ГОСТ, марк	Материал	Тоо	Нэгж жин кг	Тайлбар
		Агаар сэлгэлтийн систем /С-14/			
1	ГОСТ 19904-90	Агаар дамжуулах гөлмөн төмөр хоолой 500х300h /δ=0.7мм/	2.0		у/м
2	----"----	Агаар дамжуулах гөлмөн төмөр хоолой 400х200h /δ=0.7мм/	6.0		---"---
3	----"----	Агаар дамжуулах гөлмөн төмөр хоолой 300х200h /δ=0.7мм/	15.0		---"---
4	----"----	Агаар дамжуулах гөлмөн төмөр хоолой 200х200h /δ=0.5мм/	40.0		---"---
5	Armstrong i=0.035 Вт/м^{2o}С	Хоолойн дулаалга 500х300h	4.0		---"---
6	----"----	Отвод 500х300h	1		---"---
7	----"----	Отвод 200х200h	5		---"---
8	----"----	Шилжүүр 500х300h-400х200h	1		ш
9	----"----	Дөрөвлөгч 200х200h-300х200h-200х200h-400х200h	1		ш
10	----"----	Гуравлагч 300х200h-200х200h-300х200h	1		ш
11	----"----	Гуравлагч 200х200h-300х200h-200х200h	1		ш
12	P200х200h fo=0.04м2	Сараалж Р200х200h	10		ш
13	REMAK	RP 50-30/22-4D L=2500м^3/цаг, H=414Па, n=1450эрг/мин, Nу=1.004кВт, U=400В	1		ш
14	REMAK DV 50-30	Вөөлөн холбоос 500х300h	2		ш
15	REMAK LKSF 50-30	Автомат хавхлага 65Вт	1		ш

Материалын түүвэр

Д/д	ГОСТ, марк	Материал	Тоо	Нэгж жин кг	Тайлбар
		Агаар сэлгэлтийн систем /С-15/			
1	ГОСТ 19904-90	Агаар дамжуулах гөлмөн төмөр хоолой 500х300h /δ=0.7мм/	2.0		у/м
2	----"----	Агаар дамжуулах гөлмөн төмөр хоолой 400х200h /δ=0.7мм/	6.0		---"---
3	----"----	Агаар дамжуулах гөлмөн төмөр хоолой 300х200h /δ=0.7мм/	8.0		---"---
4	----"----	Агаар дамжуулах гөлмөн төмөр хоолой 200х200h /δ=0.5мм/	30.0		---"---
5	Armstrong i=0.035 Вт/м^{2o}С	Хоолойн дулаалга 500х300h	4.0		---"---
6	----"----	Отвод 500х300h	1		---"---
7	----"----	Отвод 200х200h	4		---"---
8	----"----	Шилжүүр 500х300h-300х200h	1		ш
9	----"----	Дөрөвлөгч 200х200h-300х200h-200х200h-400х200h	1		ш
10	----"----	Гуравлагч 300х200h--200х300h-200х200h	1		ш
11	P200х200h fo=0.04м2	Сараалж Р200х200h	8		ш
12	REMAK	RP 50-30/22-4D L=2000м^3/цаг, H=414Па, n=1450эрг/мин, Nу=1.004кВт, U=400В	1		ш
13	REMAK DV 50-30	Вөөлөн холбоос 500х300h	2		ш
14	REMAK LKSF 50-30	Автомат хавхлага 65Вт	1		ш

Энэхүү зураг нь "ББСМО"ХХК-ийн ОЮУНЫ ӨМЧ тул зохиогчийн эвбшөөрөлгүйгээр өөрчлөх болон ашиглахыг хориглоно.

Ye шат:		АЖЛЫН ЗУРАГ
ББСМО БАРИЛГЫН ЗУРАГ төсөл, зөвлөх үйлчилгээ		Хаяг: БЗД, 30-р хороо "ББСМО"ХХК-н байр Утас:77116139,99116139, 95103339 И-мэйл: info@bbsmo.mn bbsmo08@gmail.com Вэб: BBSMO.mn
Захирал		Б.Сүнжидмаа
Инженер		Б.Солонго
Гүйцэтгэсэн		С.Энхдалай
Шалгасан		У.Батдэлгэр

НЭГ МАЯГИЙН ЗУРАГ

СЭЛБЭ ДЭД ТӨВИЙН БАРИЛГАЖИЛТЫН ТӨСӨЛ 9 ДАВХАР 70 АЙЛЫН ОРОН СУУЦНЫ БАРИЛГА

Материалын түүвэр

Масштаб: М1: 100	Зургийн дугаар: ХАС- 8	Хуудас: 32
ЕГ Шифр: ББ-17/2024	ТГ Шифр:	Огноо: 2024

Материалын түүвэр

Д/Д	ГОСТ, марк	Материал	Тоо	Нэгж жин кг	Тайлбар
Агаар сэлгэлтийн систем /ЕС-1,2,3,4,5,6,7,8,9,10,11,12,13,14,15,16,17,18,19/					
1	ГОСТ 19904-90	Агаар дамжуулах гөлмөн төмөр хоолой 300х200h /δ=0.7мм/	115.0		у/м
2	----"----	Агаар дамжуулах гөлмөн төмөр хоолой 250х200h /δ=0.5мм/	106.0		---"---
3	----"----	Агаар дамжуулах гөлмөн төмөр хоолой 200х150h /δ=0.5мм/	106.0		---"---
4	----"----	Агаар дамжуулах гөлмөн төмөр хоолой 150х150h /δ=0.5мм/	435.0		---"---
5	----"----	Агаар дамжуулах гөлмөн төмөр хоолой 200х200h /δ=0.5мм/	21.0		---"---
6	----"----	Агаар дамжуулах гөлмөн төмөр хоолой Ф100 /δ=0.5мм/	35.0		---"---
7	Armstrong i=0.035 Вт/м^{2o}С	Хоолойн дулаалга 500х200h	27.0		---"---
8	Armstrong i=0.035 Вт/м^{2o}С	Хоолойн дулаалга 150х150h	27.0		---"---
9	----"----	Отвод 150х150	120		ш
10	----"----	Отвод 200х200	2		ш
11	----"----	Шилжвэр 250х200h-300х200h	17		ш
12	----"----	Шилжвэр 200х150h-250х200h	17		ш
13	----"----	Шилжвэр 150х150h-200х150h	14		ш
14	----"----	Гуравлагч 300х200h-150х150h-300х200h	24		ш
15	----"----	Гуравлагч 300х200h-Ф100-300х200h	27		ш
16	----"----	Гуравлагч 250х200h-150х150h-250х200h	16		ш
17	----"----	Гуравлагч 250х200h-Ф100-250х200h	18		ш
18	----"----	Гуравлагч 200х150h-150х150h-200х150h	16		ш
19	----"----	Гуравлагч 200х150h-Ф100-200х150h	18		ш
20	----"----	Гуравлагч 150х150h-150х150h-150х150h	7		ш
21	----"----	Гуравлагч 150х150h-Ф100-150х150h	7		ш
22	Р150х150h fo=0.0225м2	Сараалж Р150х150h	71		ш
23	Р200х200h fo=0.04м2	Сараалж Р200х200h	2		ш

Материалын түүвэр

Д/Д	ГОСТ, марк	Материал	Тоо	Нэгж жин кг	Тайлбар
Агаар сэлгэлтийн систем /Дулааны хөшиг/					
1	REMAK C1-E1-100	Хөдөлгүүрийн хүчин чадал. Ny=4.7 кВт	2		ш

Материалын түүвэр

Д/Д	ГОСТ, марк	Материал	Тоо	Нэгж жин кг	Тайлбар
Агаар сэлгэлтийн систем /С-1,2,3,4,5,6,7,8,9,10,11,12,13/					
1	ГОСТ 19904-90	Агаар дамжуулах гөлмөн төмөр хоолой 300х200h /δ=0.7мм/	136.0		у/м
2	----"----	Агаар дамжуулах гөлмөн төмөр хоолой 250х200h /δ=0.5мм/	86.0		---"---
3	----"----	Агаар дамжуулах гөлмөн төмөр хоолой 200х150h /δ=0.5мм/	86.0		---"---
4	----"----	Агаар дамжуулах гөлмөн төмөр хоолой 150х150h /δ=0.5мм/	400.0		---"---
5	Armstrong i=0.035 Вт/м^{2o}С	Хоолойн дулаалга 300х200h	29.0		---"---
6	Armstrong i=0.035 Вт/м^{2o}С	Хоолойн дулаалга 150х150h	30.0		---"---
7	----"----	Отвод 150х150	214		ш
8	----"----	Шилжвэр 250х200h-300х200h	13		ш
9	----"----	Шилжвэр 200х150h-250х200h	13		ш
10	----"----	Шилжвэр 150х150h-200х150h	10		ш
11	----"----	Гуравлагч 300х200h-150х150h-300х200h	39		ш
12	----"----	Гуравлагч 250х200h-150х150h-250х200h	26		ш
13	----"----	Гуравлагч 200х150h-150х150h-200х150h	26		ш
14	----"----	Гуравлагч 150х150h-150х150h-150х150h	10		ш
15	----"----	Сэнстэй решётик 40Вт	107		ш

Энэхүү зураг нь "ББСМО"ХХК-ийн ОЮУНЫ ӨМЧ тул зохиогчийн эрхшөөрөлгүйгээр өөрчлөх болон ашиглахыг хориглоно.

Ye шат:	АЖЛЫН ЗУРАГ
ББСМО БАРИЛГЫН ЗУРАГ ТӨСӨЛ, ЗӨВЛӨХ ҮЙЛЧИЛГЭЭ	Хаяг: БЗД, 30-р хороо "ББСМО"ХХК-н байр Утас:77116139,99116139, 95103339 И-мэйл: info@bbsmo.mn bbsmo08@gmail.com Вэб: BBSMO.mn
Захирал	Б.Сүнжидмаа
Инженер	Б.Солонго
Гүйцэтгэсэн	С.Энхдалай
Шалгасан	Ч.Батдэлгэр

НЭГ МАЯГИЙН ЗУРАГ

СЭЛБЭ ДЭД ТӨВИЙН БАРИЛГАЖИЛТЫН ТӨСӨЛ 9 ДАВХАР 70 АЙЛЫН ОРОН СУУЦНЫ БАРИЛГА

Материалын түүвэр

Масштаб:	Зургийн дугаар:	Хуудас:
М1: 100	ХАС- 9	32
ЕГ Шифр: ББ-17/2024	ТГ Шифр:	Огноо: 2024

ЗООРИЙН ДАВХРЫН ХАЛААЛТЫН СИСТЕМИЙН БАЙГУУЛАЛТ

Тайлбар

1. Авто зогсоолийн халаалтын түгээх шугам зоорийн давхрын таазаар болон шалаар ил дулаалгатай зурагт заасан чиглэлийн дагуу i=0.003 налуутай угсарна.
2. Халаалтын системийн байгуулалтыг тойм зурагтай уялдуулан үзнэ үү.
3. Салбар шугамуудад балансын хаалт, бөмбөлгөн хаалт, ус буулгагчийг зургийн дагуу угсарна.
4. Зоорийн давхрын халаах хэрэгслийг зоорийн шалнаас дээш халаах хэрэгслийн доод ирмэг 0.7метр байрлуулан угсралт хийнэ.

ТОДОРХОЙЛОЛТ

Д.Д	Өрөөний нэр	Талбай /м²/	Ачаала/ Q /Вт/	Ачаала/ Q /Вт/
	Зоорийн давхар	598.65		
1	Шатны хонгил х2	17.05	16°C	-
2	Хонгил х2	7.19	16°C	-
3	Дулаан зогсоол	525.09	7°C	17600
4	Холбооны өрөө	4.31	12°C	-
5	Цахилгааны өрөө	9.43	12°C	-
6	Узель дулааны өрөө	15.65	12°C	-

Энэхүү зураг нь "ББСМО"ХХК-ийн ОЮУНЫ ӨМЧ тул зохиогчийн эрхшөөрөлгүйгээр өөрчлөх болон ашиглахыг хориглоно.

ЗӨВШӨӨРӨЛЦСӨН

БА		Д.Наранхүү
ББ		Б.Ганзориг
ЦБУ		Б.Болор
ХТ, ДГ		Б.Эрдэнэчимэг
ХД		Н.Пүрэвжаргал
Үе шат:		АЖЛЫН ЗУРАГ

ББСМО
БАРИЛГЫН ЗУРАГ төсөл, зөвлөх үйлчилгээ
Хаяг: БЗД, 30-р хороо "ББСМО"ХХК-н байр
Утас:77116139,99116139, 95103339
И-мэйл: info@bbsmo.mn
bbsmo08@gmail.com
Вэб: BBSMO.mn

Захирал		Б.Сүнжидмаа
Инженер		Б.Солонго
Гүйцэтгэсэн		С.Энхдалай
Шалгасан		У.Батдэлгэр

НЭГ МАЯГИЙН ЗУРАГ

СЭЛБЭ ДЭД ТӨВИЙН БАРИЛГАЖИЛТЫН ТӨСӨЛ 9 ДАВХАР 70 АЙЛЫН ОРОН СУУЦНЫ БАРИЛГА

Зоорийн давхрын халаалтын системийн байгууулалт

Масштаб:	Зургийн дугаар:	Хуудас:
М1: 150	ХАС- 10	32
ЕГ Шифр: ББ-17/2024	ТГ Шифр:	Огноо: 2024

А3

1-9-Р ДАВХРЫН ХАЛААЛТЫН СИСТЕМИЙН ТҮГЭЭХ ШУГАМЫН БАЙГУУЛАЛТ

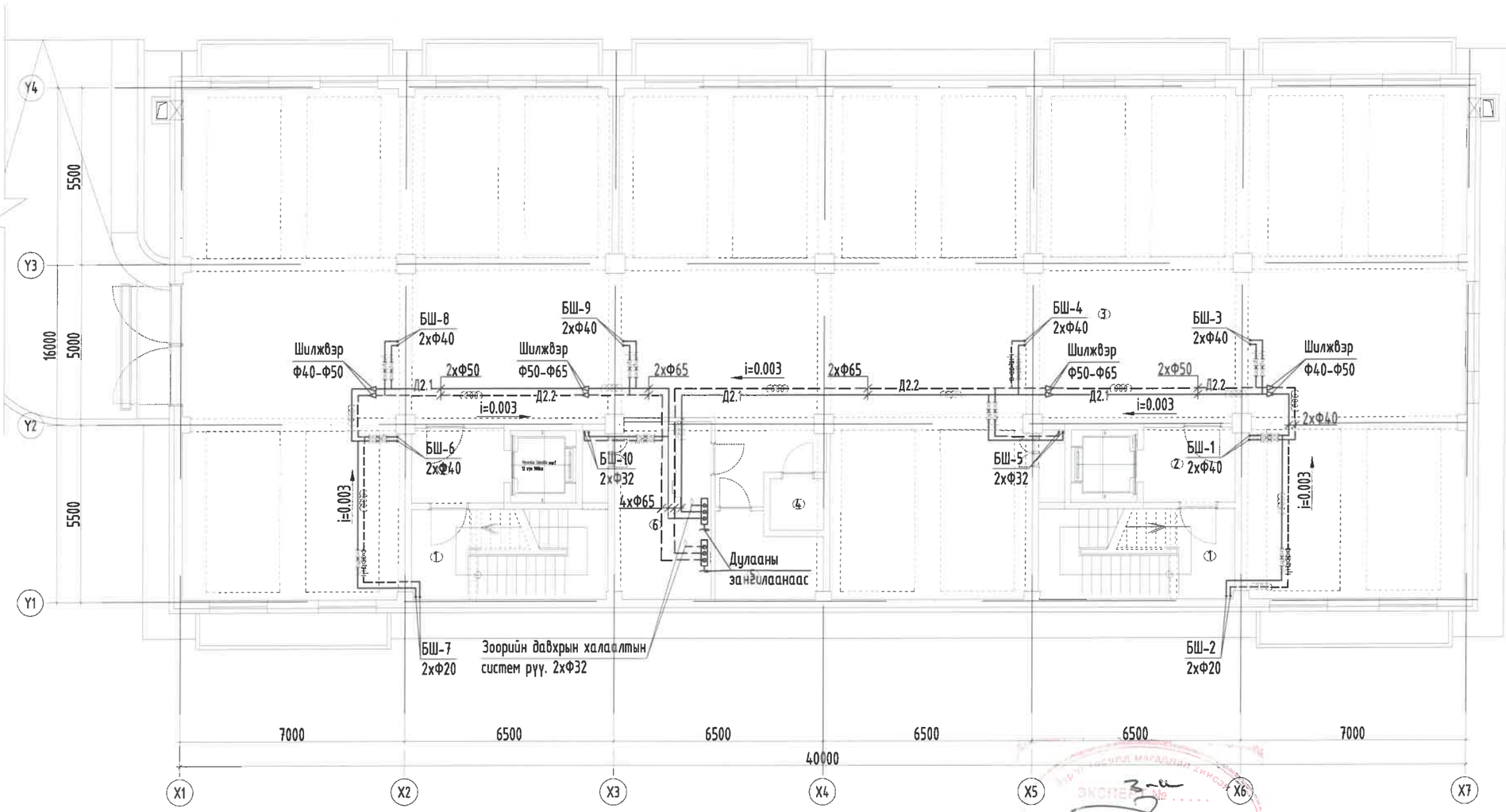

Тайлбар

1. 1-9-р давхрын халаалтын системийн түгээх шугам зоорийн давхрын таазаар дулаалгатай зурагт заасан чиглэлийн дагуу i=0.003 налуутай угсарна.
2. Халаалтын системийн байгууллагыг тойм зурагтай уялдуулан үзнэ үү.
3. Салбар шугам болон босоо шугамуудад баланстын хаалт, бөмбөлгөн хаалт, ус буулгагчийг зургийн дагуу угсарна.

ТОДОРХОЙЛОЛТ

Д.Д	Өрөөний нэр	Талбай /м²/	Ачаалал Q /Вт/	Ачаалал Q /Вт/
	Зоорийн давхар	598.65		
1	Шатны хонгил х2	17.05	16°C	-
2	Хонгил х2	7.19	16°C	-
3	Дулаан зогсоол	525.09	7°C	17600
4	Холбооны өрөө	4.31	12°C	-
5	Цахилгааны өрөө	9.43	12°C	-
6	Узель дулааны өрөө	15.65	12°C	-

Энэхүү зураг нь "ББСМО"ХХК-ийн ОЮУНЫ ӨМЧ тул зохиогчийн эвбшөөрөлгүйгээр өөрчлөх болон ашиглахыг хориглоно.

ЗӨВШӨӨРӨЛЦСӨН

БА		Д.Наранхүү
ББ		Б.Ганзориг
ЦБУ		Б.Болор
ХТ, ДГ		Б.Эрдэнэчимэг
ХД		Н.Пүрэвжаргал
Үе шат:		АЖЛЫН ЗУРАГ

ББСМО
БАРИЛГЫН ЗУРАГ ТӨСӨЛ, ЗӨВЛӨХ ҮЙЛЧИЛГЭЭ

Хаяг: БЗД, 30-р хороо "ББСМО"ХХК-н байр
Утас:77116139,99116139, 95103339
И-мэйл: info@bbsmo.mn
bbsmo08@gmail.com
Вэб: BBSMO.mn

Захирал		Б.Сүнжидмаа
Инженер		Б.Солонго
Гүйцэтгэсэн		С.Энхдалай
Шалгасан		У.Батдэлгэр

НЭГ МАЯГИЙН ЗУРАГ

СЭЛБЭ ДЭД ТӨВИЙН БАРИЛГАЖИЛТЫН ТӨСӨЛ 9 ДАВХАР 70 АЙЛЫН ОРОН СУУЦНЫ БАРИЛГА

1-9-р давхрын халаалтын түгээх шугамын байгууллалт

Масштаб:	Зургийн дугаар:	Хуудас:
М1: 150	ХАС- 11	32
ЕГ Шифр: ББ-17/2024	ТГ Шифр:	Огноо: 2024

А3

1-Р ДАВХРЫН ХАЛААЛТЫН СИСТЕМИЙН БАЙГУУЛАЛТ

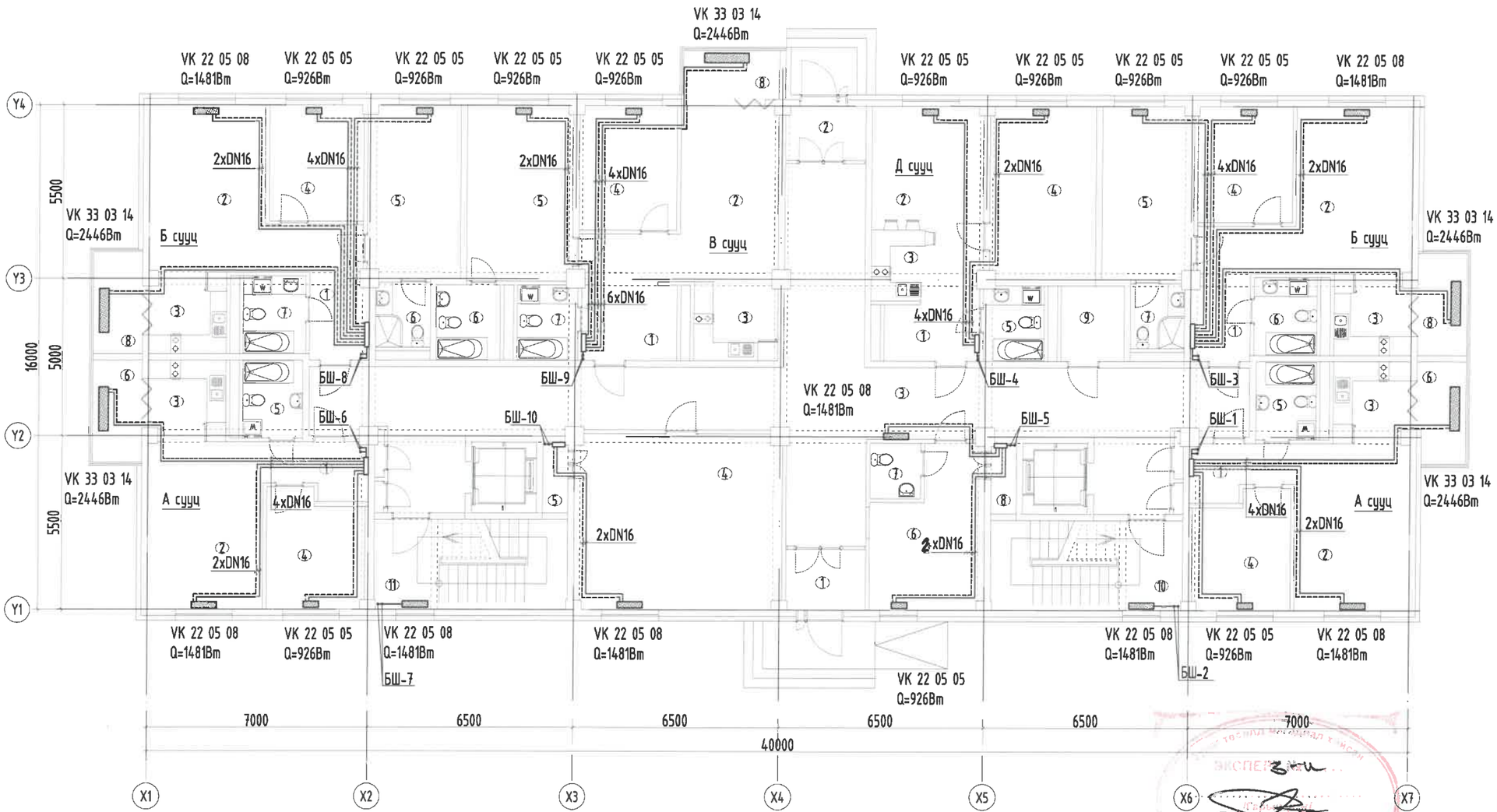

ТОДОРХОЙЛОЛТ

Д.Д	Өрөөний нэр	Талбай /м²/	Өрөөний хэм	Ачаалал Q /Вт/
	1-р давхар	208.08		
1	Гонх	4.86	16°C	-
2	Гонх	4.38	16°C	-
3	Хонгил	100.72	16°C	1481
4	Бялдаржуулах өрөө	36.28	18°C	1481
5	Агуулах	1.79	16°C	-
6	Оффис	15.90	18°C	926
7	Ариун цэврийн өрөө	2.86	20°C	-
8	Агуулах	1.79	16°C	-
9	Агуулах	4.80	16°C	-
10	Шатны хонгил-1	17.35	16°C	1481
11	Шатны хонгил-2	17.35	16°C	1481
	А сууц /2 өрөө/ x2	52.28		
1	Үүдний хэсэг	5.28	18°C	-
2	Зочны хэсэг	19.32	22°C	1481
3	Гал тогоо	6.57	18°C	-
4	Унтлагын өрөө	11.37	20°C	926
5	Ариун цэврийн өрөө	4.71	25°C	-
6	Лодж	5.03	20°C	2446
	Б сууц /3 өрөө/ x2	76.26		
1	Үүдний хэсэг	5.17	18°C	-
2	Зочны хэсэг	24.15	22°C	1481
3	Гал тогоо	6.57	18°C	-
4	Унтлагын өрөө	11.02	20°C	926
5	Унтлагын өрөө	15.89	20°C	926
6	Ариун цэврийн өрөө	3.52	25°C	-
7	Ариун цэврийн өрөө	4.91	25°C	-
8	Лодж	5.03	20°C	2446
	В сууц /3 өрөө/	81.33		
1	Үүдний хэсэг	7.51	18°C	-
2	Зочны хэсэг	22.38	22°C	-
3	Гал тогоо	6.60	18°C	-
4	Унтлагын өрөө	12.19	20°C	926
5	Унтлагын өрөө	18.57	20°C	926
6	Ариун цэврийн өрөө	4.80	25°C	-
7	Ариун цэврийн өрөө	4.57	25°C	-
8	Лодж	4.71	20°C	2446
	Д сууц /2 өрөө/	50.21		
1	Үүдний хэсэг	5.43	18°C	-
2	Зочны хэсэг	13.82	20°C	926
3	Гал тогоо	8.07	18°C	-
4	Унтлагын өрөө	18.32	20°C	926
5	Ариун цэврийн өрөө	4.57	25°C	-

Энэхүү зураг нь "ББСМО"ХХК-ийн ОЮУНЫ ӨМЧ тул зохиогчийн эвшөөрөлгүйгээр өөрчлөх болон ашиглахыг хориглоно.

Үе шат: АЖЛЫН ЗУРАГ

ББСМО БАРИЛГЫН ЗУРАГ ТӨСӨЛ, ЗӨВЛӨХ ҮЙЛЧИЛГЭЭ

Хаяг: БЗД, 30-р хороо "ББСМО"ХХК-н байр
Утас:77116139,99116139, 95103339
И-мэйл: info@bbsmo.mn bbsmo08@gmail.com
Вэб: BBSMO.mn

Захирал		Б.Сүнжидмаа
Инженер		Б.Солонго
Гүйцэтгэсэн		С.Энхдалай
Шалгасан		Ү.Батдэлгэр

НЭГ МАЯГИЙН ЗУРАГ
СЭЛБЭ ДЭД ТӨВИЙН БАРИЛГАЖИЛТЫН ТӨСӨЛ 9 ДАВХАР 70 АЙЛЫН ОРОН СУУЦНЫ БАРИЛГА

1-р давхрын халаалтын системийн байгуулалт

Масштаб:	Зургийн дугаар:	Хуудас:
М1: 150	ХАС- 12	32
ЕГ Шифр: ББ-17/2024	ТГ Шифр:	Огноо: 2024

ЗӨВШӨӨРӨЛСӨН

БА	Д.Наранхүү
ББ	Б.Ганзориг
ЦБҮ	Б.Болор
ХТ, ДГ	Б.Эрдэнэчимэг
ХД	Н.Пүрэвжаргал

Тайлбар

1. Халаалтын системийн байгуулалтыг тойм зурагтай уялдуулан үзнэ үү.
2. Халаах хэрэгслийг шалнаас дээш халаах хэрэгслийн доод ирмэг 0.2мерт байрлуулан угсралт хийнэ.

А3

2-5-Р ДАВХРЫН ХАЛААЛТЫН СИСТЕМИЙН БАЙГУУЛАЛТ

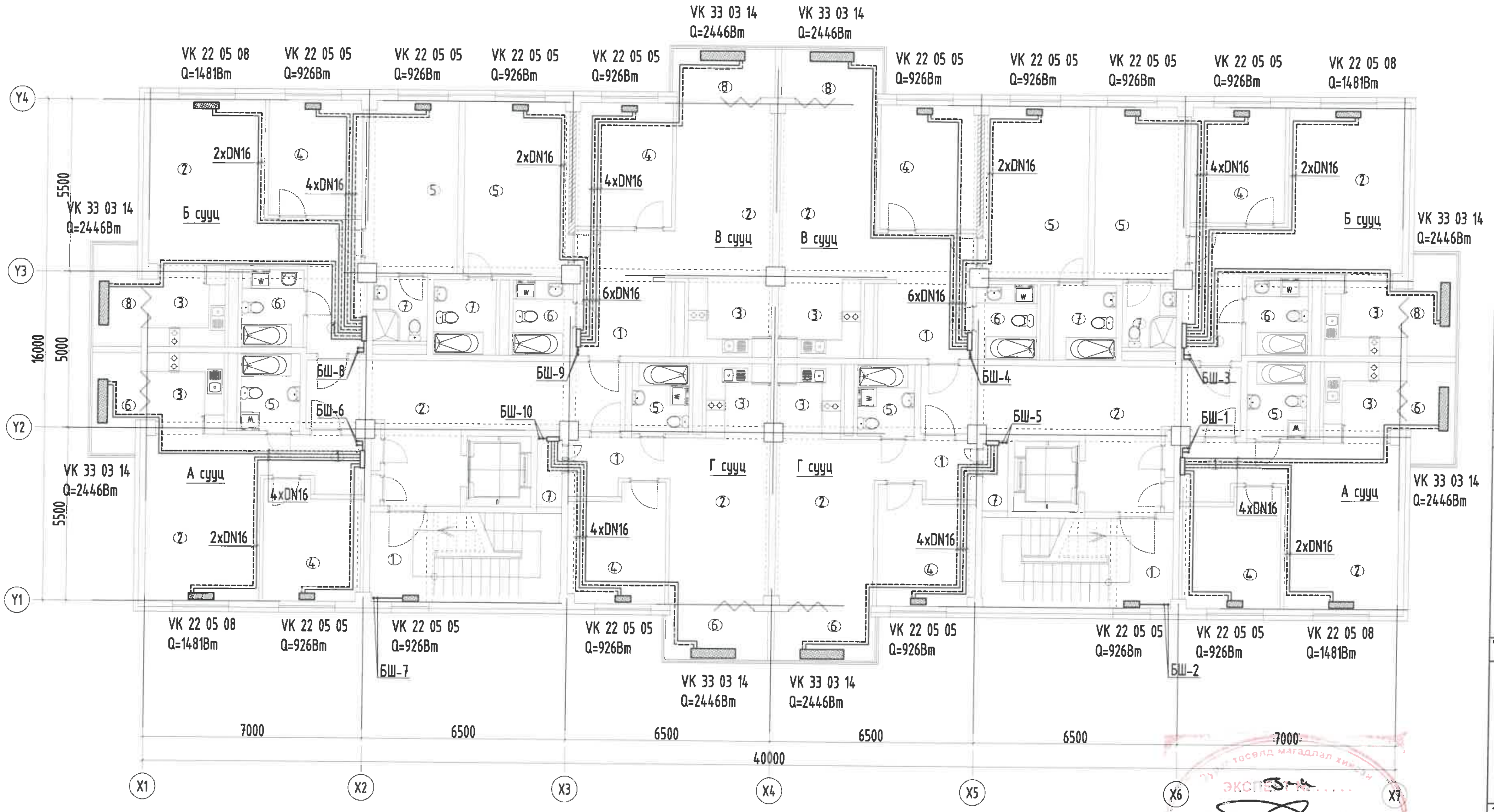

ТОДОРХОЙЛОЛТ

Д.Д	Өрөөний нэр	Талбай /м²/	Өрөөний хэм	Ачаалал Q /Вт/
	2-5-р давхар x2	45.28		
1	Хонгил x2	27.93	16°C	-
2	Шатны хонгил x2	17.35	16°C	926
	А сууц /2 өрөө/ x2	52.28		
1	Үүдний хэсэг	5.28	18°C	-
2	Зочны хэсэг	19.32	22°C	1481
3	Гал тогоо	6.57	18°C	-
4	Унтлагын өрөө	11.37	20°C	926
5	Ариун цэврийн өрөө	4.71	25°C	-
6	Лодж	5.03	20°C	2446
	Б сууц /3 өрөө/ x2	76.26		
1	Үүдний хэсэг	5.17	18°C	-
2	Зочны хэсэг	24.15	22°C	1481
3	Гал тогоо	6.57	18°C	-
4	Унтлагын өрөө	11.02	20°C	926
5	Унтлагын өрөө	15.89	20°C	926
6	Ариун цэврийн өрөө	3.52	25°C	-
7	Ариун цэврийн өрөө	4.91	25°C	-
8	Лодж	5.03	20°C	2446
	В сууц /3 өрөө/	81.33		
1	Үүдний хэсэг	7.51	18°C	-
2	Зочны хэсэг	22.38	22°C	-
3	Гал тогоо	6.60	18°C	-
4	Унтлагын өрөө	12.19	20°C	926
5	Унтлагын өрөө	18.57	20°C	926
6	Ариун цэврийн өрөө	4.80	25°C	-
7	Ариун цэврийн өрөө	4.57	25°C	-
8	Лодж	4.71	20°C	2446
	Г сууц /2 өрөө/ x2	48.77		
1	Үүдний хэсэг	5.15	18°C	-
2	Зочны хэсэг	17.15	20°C	-
3	Гал тогоо	4.79	18°C	-
4	Унтлагын өрөө	10.98	20°C	926
5	Ариун цэврийн өрөө	4.14	25°C	-
6	Лодж	4.77	-	2446
7	Агуулах	1.79	18°C	-

Энэхүү зураг нь "ББСМО"ХХК-ийн ОЮУНЫ ӨМЧ тул зохиогчийн зөвшөөрөлгүйгээр өөрчлөх болон ашиглахыг хориглоно.

Тайлбар

1. Халаалтын системийн байгуулалтыг тойм зурагтай уялдуулан үзнэ үү.
2. Халаах хэрэгслийг шалнаас дээш халаах хэрэгслийн доод ирмэг 0.2метр байрлуулан угсралт хийнэ.

Үе шат:	АЖЛЫН ЗУРАГ

ББСМО
Хаяг: БЗД, 30-р хороо "ББСМО"ХХК-н байр
Утас:77116139,99116139, 95103339
И-мэйл: info@bbsmo.mn
bbsmo08@gmail.com
Вэб: BBSMO.mn

Захирал	Б.Сүнжидмаа
Инженер	Б.Солонго
Гүйцэтгэсэн	С.Энхдалай
Шалгасан	У.Батдэлгэр

НЭГ МАЯГИЙН ЗУРАГ
СЭЛБЭ ДЭД ТӨВИЙН БАРИЛГАЖИЛТЫН ТӨСӨЛ 9 ДАВХАР 70 АЙЛЫН ОРОН СУУЦНЫ БАРИЛГА

2-5-р давхрын халаалтын системийн байгуулалт

Масштаб: М1: 150	Зургийн дугаар: ХАС- 13	Хуудас: 32
ЕГ Шифр: ББ-17/2024	ТГ Шифр:	Огноо: 2024

ЗӨВШӨӨРӨЛЦСӨН

БА	Д.Наранхүү
ББ	Б.Ганзориг
ЦБУ	Б.Болор
ХТ, ДГ	Б.Эрдэнэчимэг
ХД	Н.Пүрэвжаргал

A3

6-8-Р ДАВХРЫН ХАЛААЛТЫН СИСТЕМИЙН БАЙГУУЛАЛТ

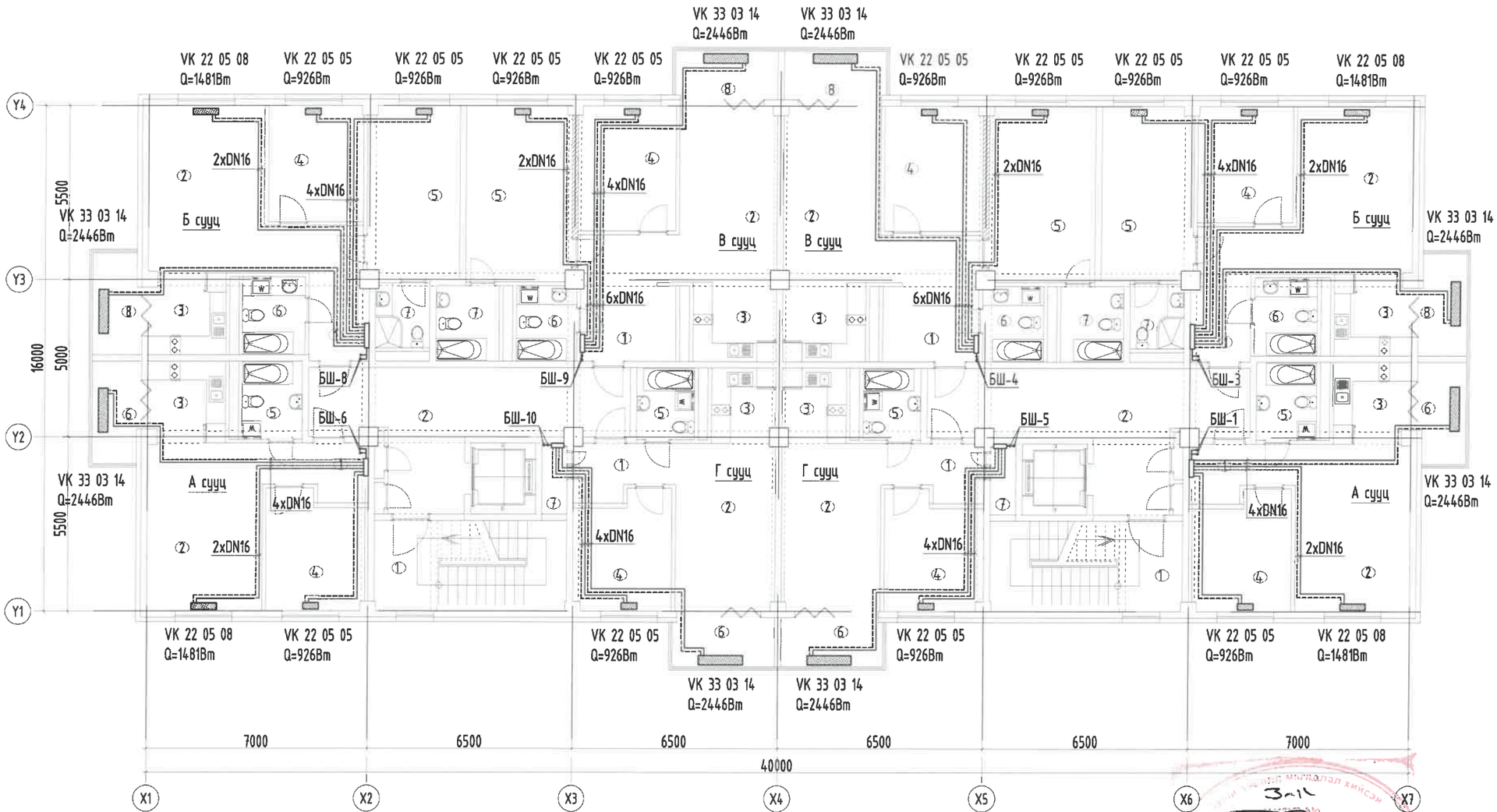

Тайлбар

1. Халаалтын системийн байгуулалтыг тойм зурагтай уялдуулан үзнэ үү.
2. Халаах хэрэгслийг шалнаас дээш халаах хэрэгслийн доод ирмэг 0.2мерт байрлуулан угсралт хийнэ.

ТОДОРХОЙЛОЛТ

Д.Д	Өрөөний нэр	Талбай /м²/	Өрөөний хэм	Ачаалал Q /Вт/
	6-8-р давхар х2	45.28		
1	Хонгил х2	27.93	16°C	-
2	Шатны хонгил х2	17.35	16°C	-
	А сууц /2 өрөө/ х2	52.28		
1	Үүдний хэсэг	5.28	18°C	-
2	Зочны хэсэг	19.32	22°C	1481
3	Гал тогоо	6.57	18°C	-
4	Унтлагын өрөө	11.37	20°C	926
5	Ариун цэврийн өрөө	4.71	25°C	-
6	Лодж	5.03	20°C	2446
	Б сууц /3 өрөө/ х2	76.26		
1	Үүдний хэсэг	5.17	18°C	-
2	Зочны хэсэг	24.15	22°C	1481
3	Гал тогоо	6.57	18°C	-
4	Унтлагын өрөө	11.02	20°C	926
5	Унтлагын өрөө	15.89	20°C	926
6	Ариун цэврийн өрөө	3.52	25°C	-
7	Ариун цэврийн өрөө	4.91	25°C	-
8	Лодж	5.03	20°C	2446
	В сууц /3 өрөө/	81.33		
1	Үүдний хэсэг	7.51	18°C	-
2	Зочны хэсэг	22.38	22°C	-
3	Гал тогоо	6.60	18°C	-
4	Унтлагын өрөө	12.19	20°C	926
5	Унтлагын өрөө	18.57	20°C	926
6	Ариун цэврийн өрөө	4.80	25°C	-
7	Ариун цэврийн өрөө	4.57	25°C	-
8	Лодж	4.71	20°C	2446
	Г сууц /2 өрөө/ х2	48.77		
1	Үүдний хэсэг	5.15	18°C	-
2	Зочны хэсэг	17.15	20°C	-
3	Гал тогоо	4.79	18°C	-
4	Унтлагын өрөө	10.98	20°C	926
5	Ариун цэврийн өрөө	4.14	25°C	-
6	Лодж	4.77	-	2446
7	Агуулах	1.79	18°C	-

Энэхүү зураг нь "ББСМО"ХХК-ийн ОЮУНЫ ӨМЧ тул зохиогчийн эвбшөөрөлгүйгээр өөрчлөх болон ашиглахыг хориглоно.

Ye шат:	АЖЛЫН ЗУРАГ

ББСМО БАРИЛГЫН ЗУРАГ ТӨСӨЛ, ЗӨВЛӨХ ҮЙЛЧИЛГЭЭ

Хаяг: БЗД, 30-р хороо "ББСМО"ХХК-н байр
Утас:77116139,99116139, 95103339
И-мэйл: info@bbsmo.mn bbsmo08@gmail.com
Вэб: BBSMO.mn

Захирал		Б.Сунжидмаа
Инженер		Б.Солонго
Гүйцэтгэсэн		С.Энхдалай
Шалгасан		У.Батдэлгэр

НЭГ МАЯГИЙН ЗУРАГ

СЭЛБЭ ДЭД ТӨВИЙН БАРИЛГАЖИЛТЫН ТӨСӨЛ 9 ДАВХАР 70 АЙЛЫН ОРОН СУУЦНЫ БАРИЛГА

6-8-р давхрын халаалтын системийн байгуулалт

Масштаб:	Зургийн дугаар:	Хуудас:
М1: 150	ХАС- 14	32
ЕГ Шифр: ББ-17/2024	ТГ Шифр:	Огноо: 2024

ЗӨВШӨӨРӨЛЦСӨН

БА		Д.Наранхүү
ББ		Б.Ганзориг
ЦБҮ		Б.Болор
ХТ, ДГ		Б.Эрдэнэчимэг
ХД		Н.Пүрэвжаргал

А3

9-Р ДАВХРЫН ХАЛААЛТЫН СИСТЕМИЙН БАЙГУУЛАЛТ

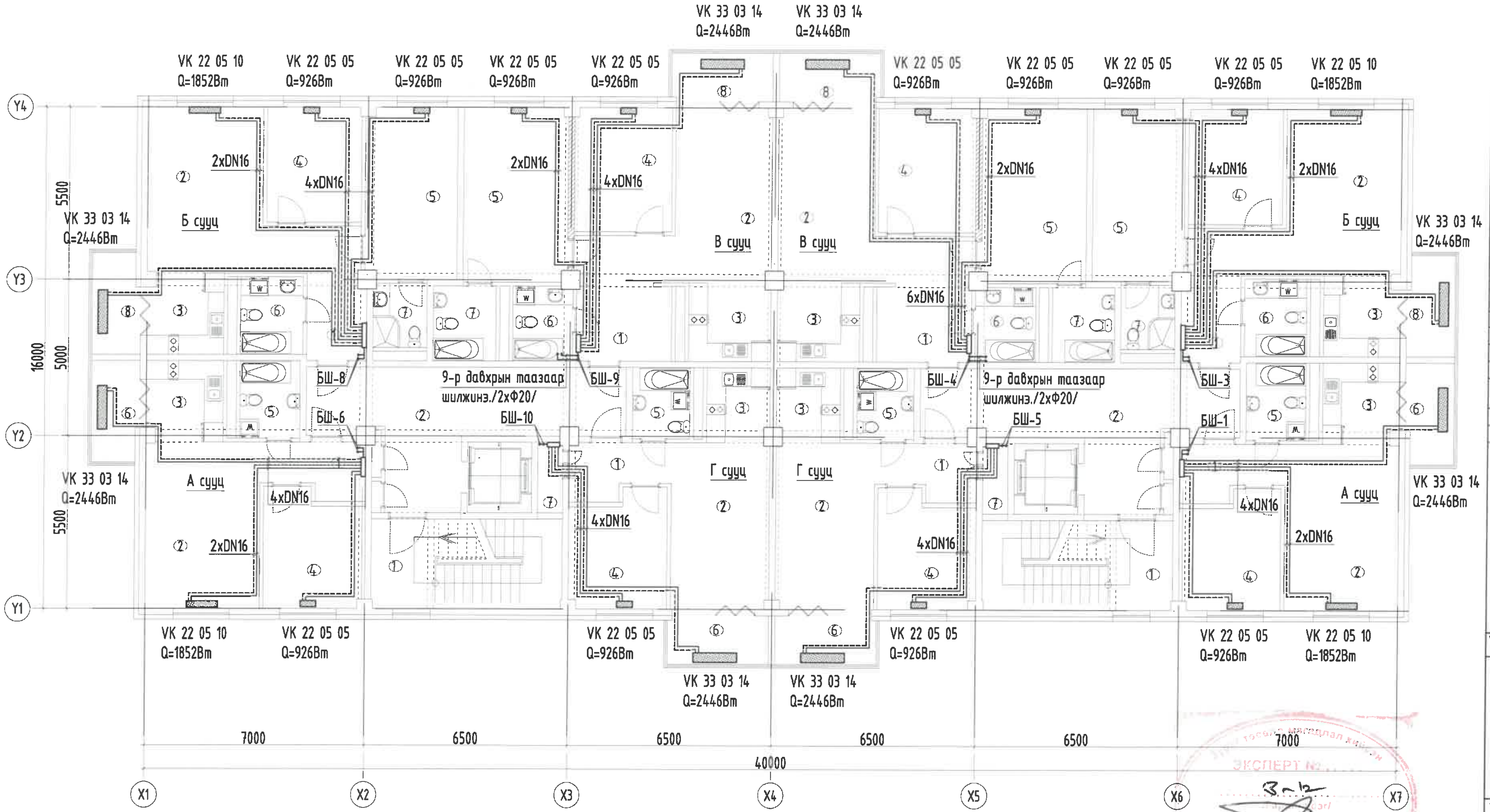

ТОДОРХОЙЛОЛТ

Д.Д	Өрөөний нэр	Талбай /м²/	Өрөөний хэм	Ачаалал Q /Вт/
	6-8-р давхар x2	45.28		
1	Хонгил x2	27.93	16°C	-
2	Шатны хонгил x2	17.35	16°C	-
	А сууц /2 өрөө/ x2	52.28		
1	Үүдний хэсэг	5.28	18°C	-
2	Зочны хэсэг	19.32	22°C	1852
3	Гал тогоо	6.57	18°C	-
4	Унтлагын өрөө	11.37	20°C	926
5	Ариун цэврийн өрөө	4.71	25°C	-
6	Лодж	5.03	20°C	2446
	Б сууц /3 өрөө/ x2	76.26		
1	Үүдний хэсэг	5.17	18°C	-
2	Зочны хэсэг	24.15	22°C	1852
3	Гал тогоо	6.57	18°C	-
4	Унтлагын өрөө	11.02	20°C	926
5	Унтлагын өрөө	15.89	20°C	926
6	Ариун цэврийн өрөө	3.52	25°C	-
7	Ариун цэврийн өрөө	4.91	25°C	-
8	Лодж	5.03	20°C	2446
	В сууц /3 өрөө/	81.33		
1	Үүдний хэсэг	7.51	18°C	-
2	Зочны хэсэг	22.38	22°C	-
3	Гал тогоо	6.60	18°C	-
4	Унтлагын өрөө	12.19	20°C	926
5	Унтлагын өрөө	18.57	20°C	926
6	Ариун цэврийн өрөө	4.80	25°C	-
7	Ариун цэврийн өрөө	4.57	25°C	-
8	Лодж	4.71	20°C	2446
	Г сууц /2 өрөө/ x2	48.77		
1	Үүдний хэсэг	5.15	18°C	-
2	Зочны хэсэг	17.15	20°C	-
3	Гал тогоо	4.79	18°C	-
4	Унтлагын өрөө	10.98	20°C	926
5	Ариун цэврийн өрөө	4.14	25°C	-
6	Лодж	4.77	-	2446
7	Агуулах	1.79	18°C	-

Энэхүү зураг нь "ББСМО"ХХК-ийн ОЮУНЫ ӨМЧ тул зохиогчийн зөвшөөрөлгүйгээр өөрчлөх болон ашиглахыг хориглоно.

Тайлбар
1. Халаалтын системийн байгууламжийг тоймзурагтай уялдуулан үзнэ үү.
2. Халаах хэрэгслийг шалнаас дээш халаах хэрэгслийн доод ирмэг 0.2метр байрлуулан угсралт хийнэ.

ЗӨВШӨӨРӨЛЦСӨН

БА	Д.Наранхүү
ББ	Б.Ганзориг
ЦБУ	Б.Болор
ХТ, ДГ	Б.Эрдэнэчимэг
ХД	Н.Пүрэвжаргал

Үе шат: АЖЛЫН ЗУРАГ

ББСМО — БАРИЛГЫН ЗУРАГ ТӨСӨЛ, ЗӨВЛӨХ ҮЙЛЧИЛГЭЭ

Хаяг: БЗД, 30-р хороо "ББСМО"ХХК-н байр
Утас: 77116139, 99116139, 95103339
И-мэйл: info@bbsmo.mn bbsmo08@gmail.com
Вэб: BBSMO.mn

Захирал	Б.Сүнжидмаа
Инженер	Б.Солонго
Гүйцэтгэсэн	С.Энхдалай
Шалгасан	У.Батдэлгэр

НЭГ МАЯГИЙН ЗУРАГ
СЭЛБЭ ДЭД ТӨВИЙН БАРИЛГАЖИЛТЫН ТӨСӨЛ 9 ДАВХАР 70 АЙЛЫН ОРОН СУУЦНЫ БАРИЛГА

9-р давхрын халаалтын системийн байгууламж

Масштаб: М1: 150	Зургийн дугаар: ХАС- 15	Хуудас: 32
ЕГ Шифр: ББ-17/2024	ТГ Шифр:	Огноо: 2024

A3

ТЕХНИКИЙН ДАВХРЫН ХАЛААЛТЫН СИСТЕМИЙН БАЙГУУЛАЛТ

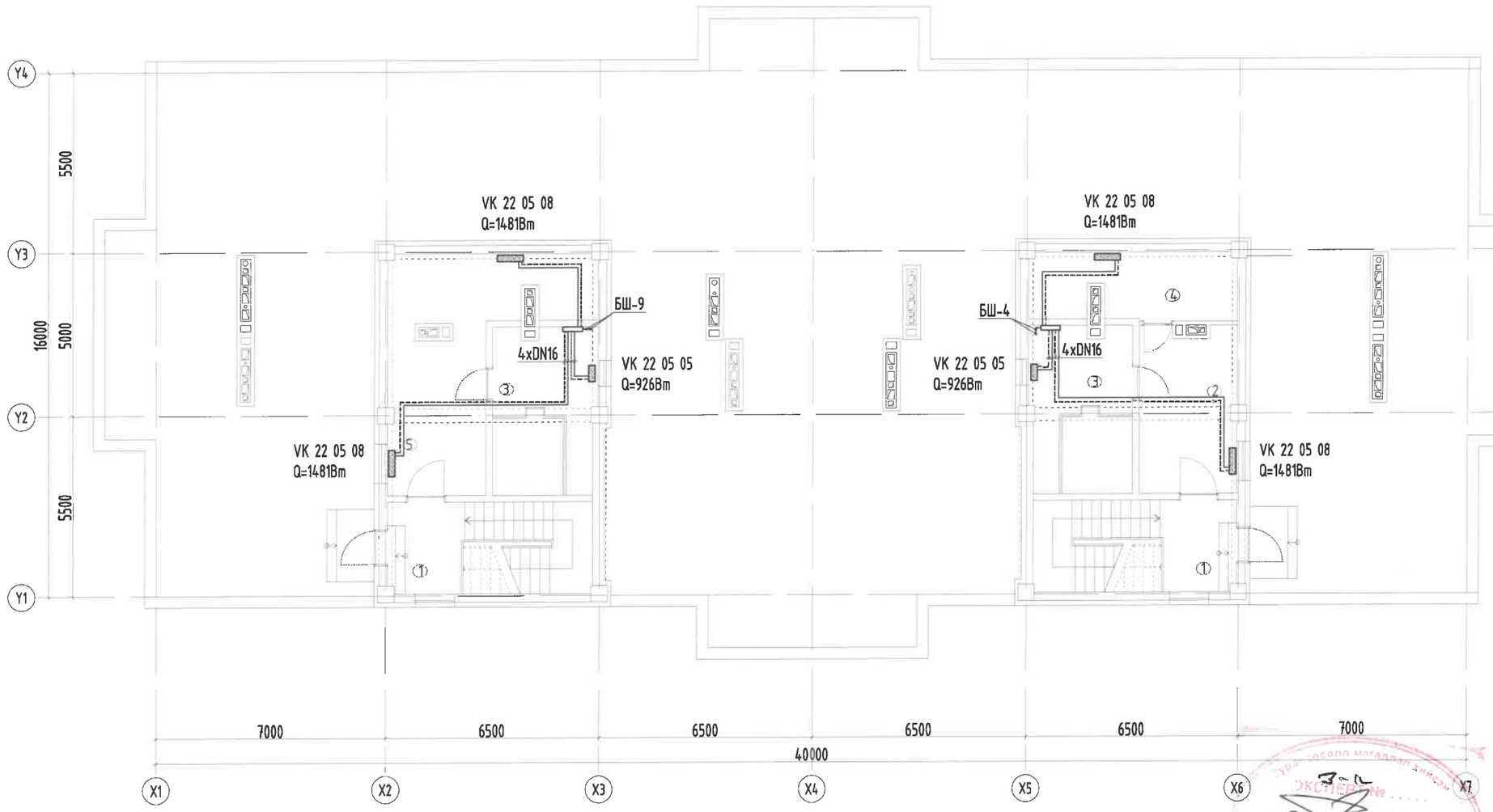

Тайлбар

1. Халаалтын системийн байгууламтыг тойм зурагтай уялдуулан үзнэ үү.
2. Халаах хэрэгслийг шалнаас дээш халаах хэрэгслийн доод ирмэг 0.2мерт байрлуулан угсралт хийнэ.

ТОДОРХОЙЛОЛТ

Д.Д	Өрөөний нэр	Талбай /м²/	Өрөөний хэм	Ачаалал Q /Вт/
	Техникийн давхар х2	61.40		
1	Шатны хонгил х2	17.43	16°C	-
2	Хонгил х2	27.92	16°C	2962
3	Техникийн өрөө х2	16.05	12°C	926

Энэхүү зураг нь "ББСМО"ХХК-ийн ОЮУНЫ ӨМЧ тул зохиогчийн зөвшөөрөлгүйгээр өөрчлөх болон ашиглахыг хориглоно.

ЗӨВШӨӨРӨЛЦСӨН

БА		Д.Наранхүү
ББ		Б.Ганзориг
ЦБУ		Б.Болор
ХТ, ДГ		Б.Эрдэнэчимэг
ХД		Н.Пүрэвжаргал
Үе шат:		АЖЛЫН ЗУРАГ

ББСМО
БАРИЛГЫН ЗУРАГ төсөл, зөвлөх үйлчилгээ

Хаяг: БЗД, 30-р хороо "ББСМО"ХХК-н байр
Утас:77116139,99116139, 95103339
И-мэйл: info@bbsmo.mn
bbsmo08@gmail.com
Вэб: BBSMO.mn

Захирал		Б.Сүнжидмаа
Инженер		Б.Солонго
Гүйцэтгэсэн		С.Энхдалай
Шалгасан		Ү.Батдэлгэр

НЭГ МАЯГИЙН ЗУРАГ

СЭЛБЭ ДЭД ТӨВИЙН БАРИЛГАЖИЛТЫН ТӨСӨЛ 9 ДАВХАР 70 АЙЛЫН ОРОН СУУЦНЫ БАРИЛГА

Техникийн давхрын халаалтын системийн байгууламж

Масштаб:	Зургийн дугаар:	Хуудас:
М1: 150	ХАС- 16	32
ЕГ Шифр: ББ-17/2024	ТГ Шифр:	Огноо: 2024

А3

ЗООРИЙН ДАВХРЫН ХАЛААЛТЫН СИСТЕМИЙН ТОЙМ

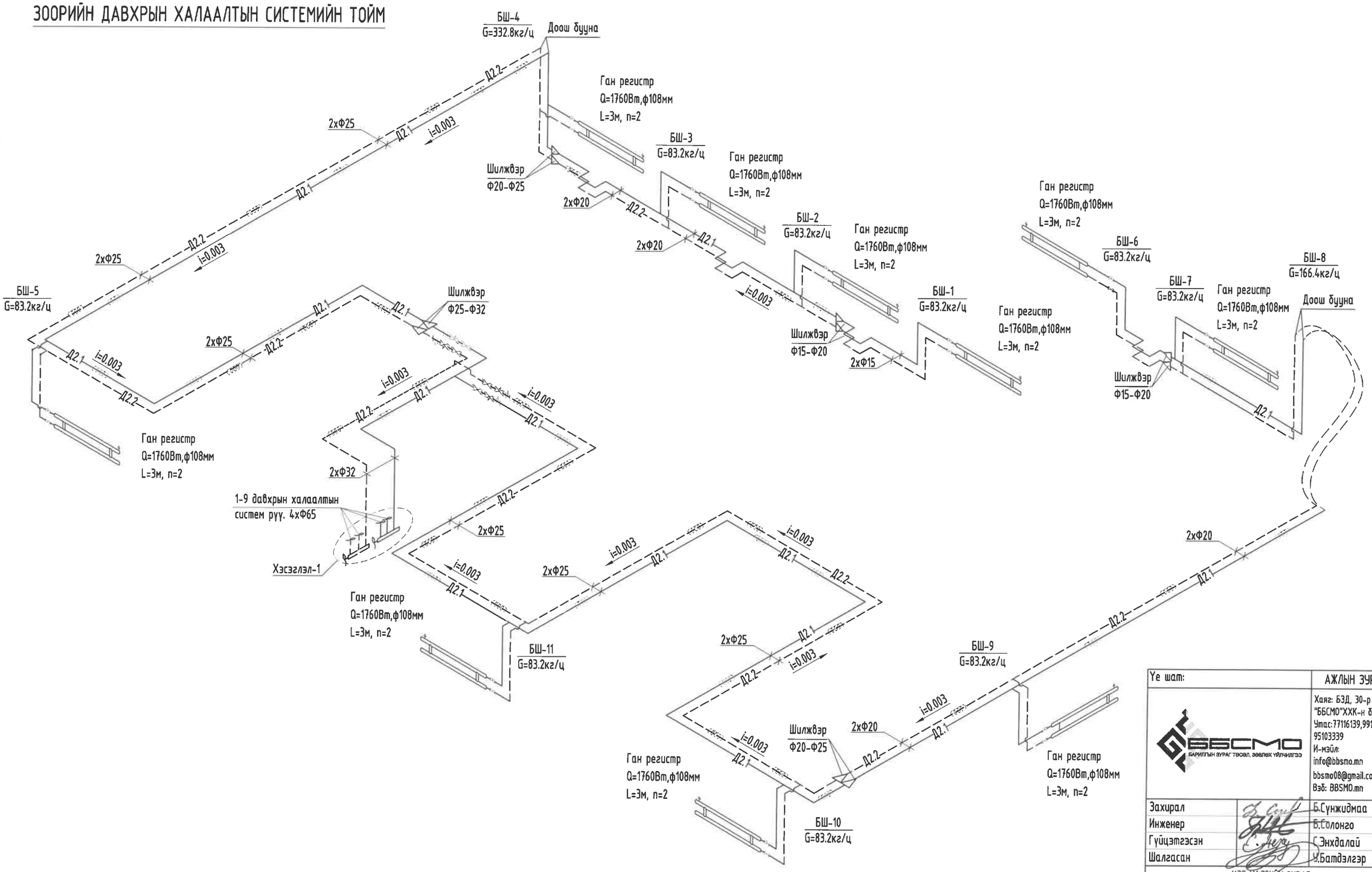

Тайлбар

1. Авто зогсоолийн халаалтын түгээх шугам зоорийн давхрын таазаар болон шалаар ил дулаалгатай зурагт заасан чиглэлийн дагуу i=0.003 налуутай угсарна.
2. Зоорийн давхрын халаах хэрэгслийг зоорийн шалнаас дээш халаах хэрэгслийн доод ирмэг 0.7мерт байрлуулан угсралт хийнэ.
3. Халаалтын системийн тоймоо байгуулалт зурагтай уялдуулан үзнэ үү.

Энэхүү зураг нь "ББСМО"ХХК-ийн ОЮУНЫ ӨМЧ тул зохиогчийн зөвшөөрөлгүйгээр өөрчлөх болон ашиглахыг хориглоно.

Ye шат:		АЖЛЫН ЗУРАГ
ББСМО БАРИЛГЫН ЗУРАГ: ТӨСӨЛ, ЗӨВЛӨХ УЙЛЧИЛГЭЭ		Хаяг: БЗД, 30-р хороо "ББСМО"ХХК-н байр Утас:77116139,99116139, 95103339 И-мэйл: info@bbsmo.mn bbsmo08@gmail.com Вэб: BBSMO.mn
Захирал		Б.Сүнжидмаа
Инженер		Б.Солонго
Гүйцэтгэсэн		С.Энхдалай
Шалгасан		У.Батдэлгэр
НЭГ МАЯГИЙН ЗУРАГ СЭЛБЭ ДЭД ТӨВИЙН БАРИЛГАЖИЛТЫН ТӨСӨЛ 9 ДАВХАР 70 АЙЛЫН ОРОН СУУЦНЫ БАРИЛГА		
Зоорийн давхрын халаалтын системийн тойм		
Масштаб: М1: 150	Зургийн дугаар: ХАС- 17	Хуудас: 32
ЕГ Шифр: ББ-17/2024	ТГ Шифр:	Огноо: 2024

А3

1-9-Р ДАВХРЫН ХАЛААЛТЫН СИСТЕМИЙН ТОЙМ

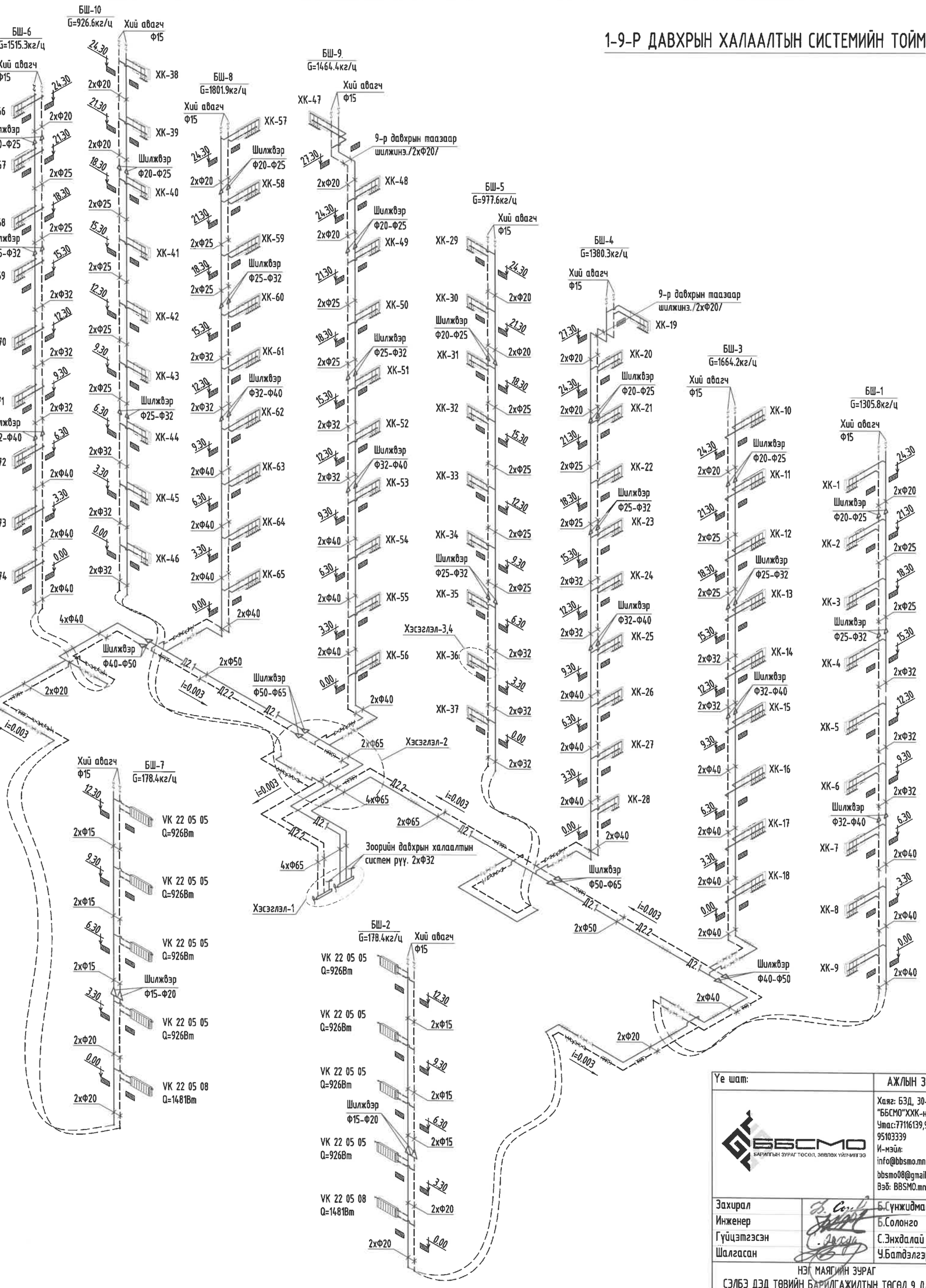

Тайлбар

1. 1-9 давхрын халаалтын түгээх шугам зоорийн давхрын таазаар ил дулаалгатай зураг заасан чиглэлийн дагуу i=0.003 налуутай угсарна.
2. Халаалтын системийн тоймоо байгуулалт зурагтай уялдуулан үзнэ үү.

Энэхүү зураг нь "ББСМО"ХХК-ийн ОЮУНЫ ӨМЧ тул зохиогчийн эвшөөрөлгүйгээр өөрчлөх болон ашиглахыг хориглоно.

Үе шат:		АЖЛЫН ЗУРАГ
ББСМО БАРИЛГЫН ЗУРАГ ТӨСӨЛ, ЗӨВЛӨХ ҮЙЛЧИЛГЭЭ		Хаяг: БЗД, 30-р хороо "ББСМО"ХХК-н байр Утас:77116139,99116139, 95103339 И-мэйл: info@bbsmo.mn bbsmo08@gmail.com Вэб: BBSMO.mn
Захирал		Б.Сүнжидмаа
Инженер		Б.Солонго
Гүйцэтгэсэн		С.Энхдалай
Шалгасан		У.Батдэлгэр
НЭГ МАЯГИЙН ЗУРАГ СЭЛБЭ ДЭД ТӨВИЙН БАРИЛГАЖИЛТЫН ТӨСӨЛ 9 ДАВХАР 70 АЙЛЫН ОРОН СУУЦНЫ БАРИЛГА		
1-9-р давхрын халаалтын системийн тойм		
Масштаб: М1: 200	Зургийн дугаар: ХАС- 18	Хуудас: 32
ЕГ Шифр: ББ-17/2024	ТГ Шифр:	Огноо: 2024

ХЭСЭГЛЭЛ-1

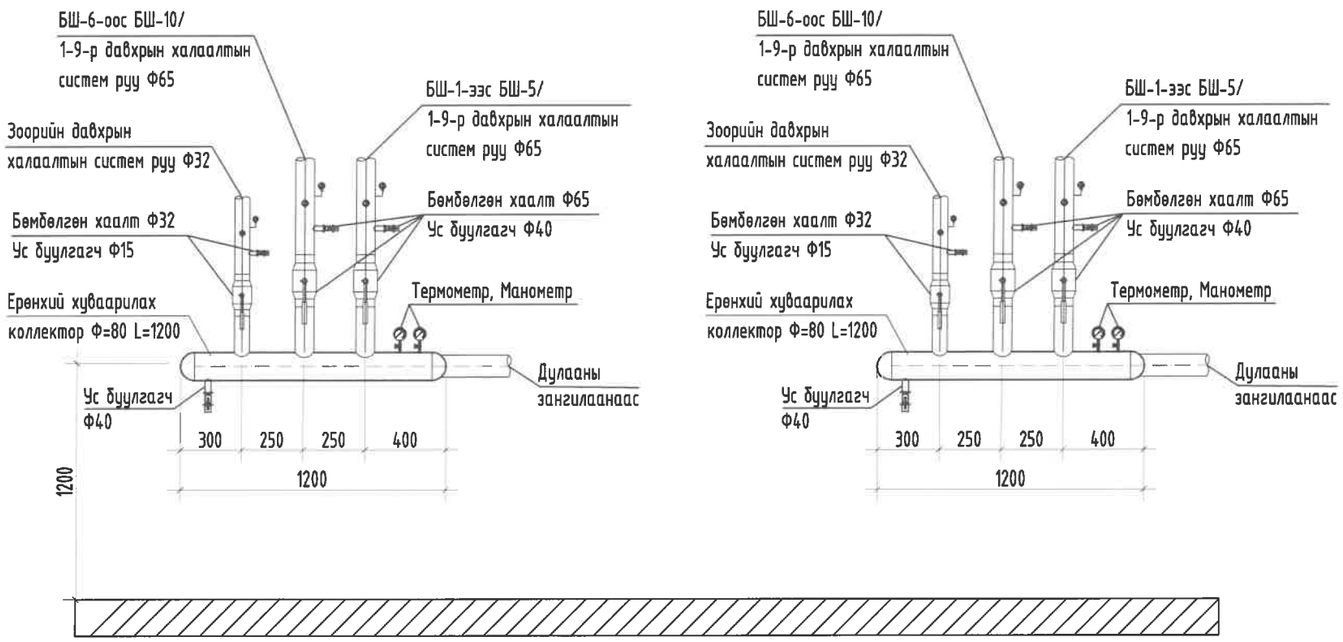

ХЭСЭГЛЭЛ-2

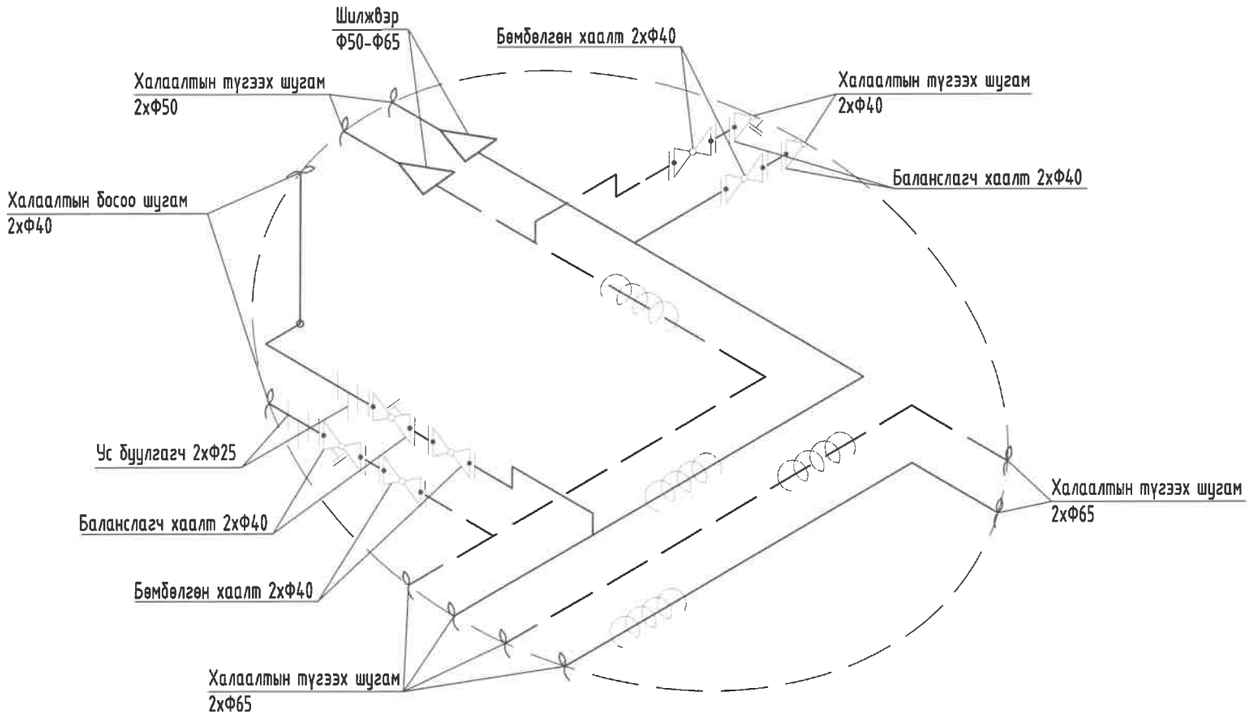

Энэхүү зураг нь "ББСМО"ХХК-ийн ОЮУНЫ ӨМЧ тул зохиогчийн эвбшөөрөлгүйгээр өөрчлөх болон ашиглахыг хориглоно.

Ye шат:		АЖЛЫН ЗУРАГ
ББСМО БАРИЛГЫН ЗУРАГ ТӨСӨЛ, ЗӨВЛӨХ УЙЛЧИЛГЭЭ		Хаяг: БЗД, 30-р хороо "ББСМО"ХХК-н байр Утас:77116139,99116139, 95103339 И-мэйл: info@bbsmo.mn bbsmo08@gmail.com Вэб: BBSMO.mn
Захирал		Б.Сүнжидмаа
Инженер		Б.Солонго
Гүйцэтгэсэн		С.Энхдалай
Шалгасан		У.Батдэлгэр
ЕГ МАЯГИЙН ЗУРАГ СЭЛБЭ ДЭД ТӨВИЙН БАРИЛГАЖИЛТЫН ТӨСӨЛ 9 ДАВХАР 70 АЙЛЫН ОРОН СУУЦНЫ БАРИЛГА		
Хэсэглэл-1,2		
Масштаб: М1: 50	Зургийн дугаар: ХАС- 19	Хуудас: 32
ЕГ Шифр: ББ-17/2024	ТГ Шифр:	Огноо: 2024

ХЭСЭГЛЭЛ-3

ХАЛААХ ХЭРЭГСЭЛИЙН НҮҮРНЭЭС ХАРАГДАХ БАЙДАЛ

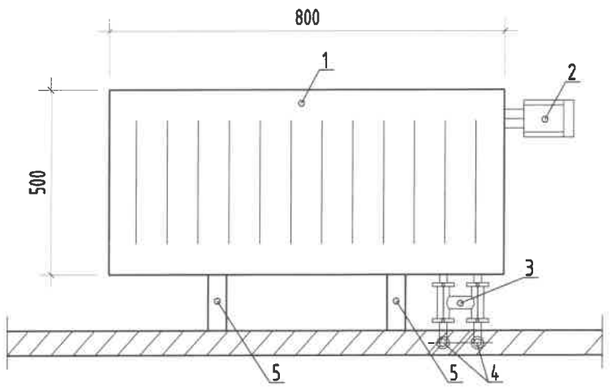

ХАЛААХ ХЭРЭГСЭЛИЙН ХАЖУУГААС ХАРАГДАХ БАЙДАЛ

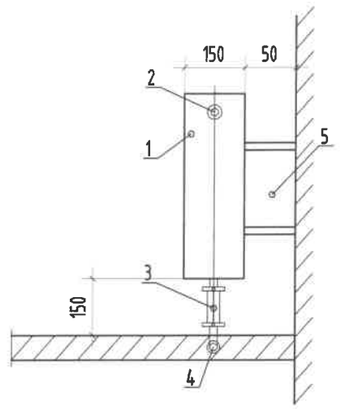

Тайлбар
1. Халаах хэрэгсэл ган радиатор 22/500/800 дооройс холболттой
2. Халаах хэрэгслийн термостат хаалт
3. Халаах хэрэгслийн холболтын Н төрлийн хаалт
4. Хөнгөн цагаан ялтаст хуванцар хоолой PEX-AL-PEX Ф16
5. Халаах хэрэгслийн босоо бэхэлгээ төмөр
6. Хуванцар хоолойн дулаалга, 10мм зузаантай

ХАЛААХ ХЭРЭГСЭЛИЙН ДЭЭРЭЭС ХАРАГДАХ БАЙДАЛ

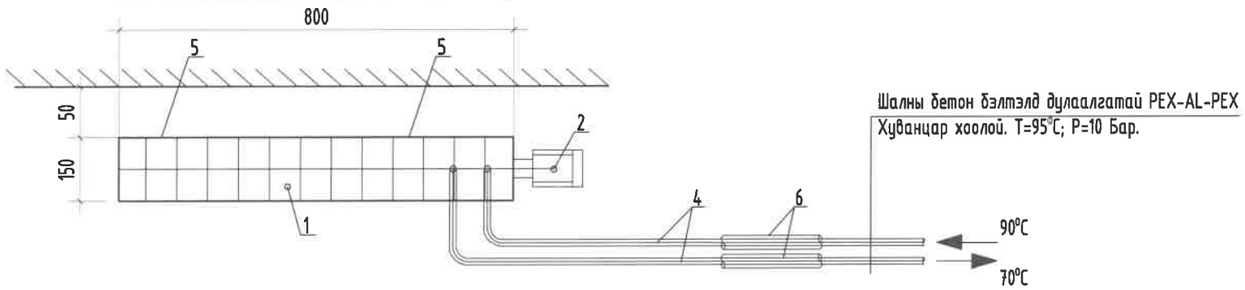

ХЭСЭГЛЭЛ-4

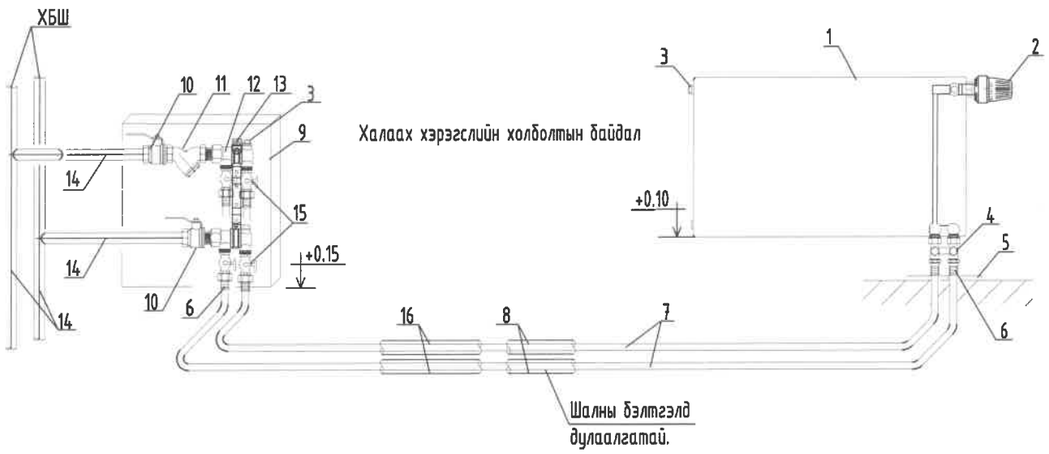

Тайлбар
1. Ган радиатор
2. Термостат вентиль
3. Хий авагч
4. Радиаторын хос вентиль /Н вентиль/
5. Хоолойн шалнаас гаргах таг
6. Хоолойн прессэн холбох хэрэгсэл /Гайк нь сул эргэлттэй/
7. Хөнгөнцагаан пластик хоолой
8. Хоолойн дулаалга
9. Коллекторын хайрцаг
10. Коллекторын бөмбөлгөн хаалт
11. Хог шүүгч /Ф20/
12. Коллектор /Ф20/
13. Коллекторын хомутан бэхэлгээ
14. Ган хоолой
15. Тохируулах бөмбөлгөн хаалт

Энэхүү зураг нь "ББСМО"ХХК-ийн ОЮУНЫ ӨМЧ тул зохиогчийн эрхшөөрөлгүйгээр өөрчлөх болон ашиглахыг хориглоно.

Үе шат:		АЖЛЫН ЗУРАГ
ББСМО БАРИЛГЫН ЗУРАГ ТӨСӨЛ, ЗӨВЛӨХ ҮЙЛЧИЛГЭЭ		Хаяг: БЗД, 30-р хороо "ББСМО"ХХК-н байр Утас:77116139,99116139, 95103339 И-мэйл: info@bbsmo.mn bbsmo08@gmail.com Вэб: BBSMO.mn
Захирал		Б.Сүнжидмаа
Инженер		Б.Солонго
Гүйцэтгэсэн		С.Энхдалай
Шалгасан		У.Батдэлгэр

НЭГ МАЯГИЙН ЗУРАГ
СЭЛБЭ ДЭД ТӨВИЙН БАРИЛГАЖИЛТЫН ТӨСӨЛ 9 ДАВХАР
70 АЙЛЫН ОРОН СУУЦНЫ БАРИЛГА

Хэсэглэл-3,4

Масштаб:	Зургийн дугаар:	Хуудас:
М1: 50	ХАС- 20	32
ЕГ Шифр: ББ-17/2024	ТГ Шифр:	Огноо: 2024

ЗООРИЙН ДАВХРЫН АГААР СЭЛГЭЛТИЙН СИСТЕМИЙН БАЙГУУЛАЛТ

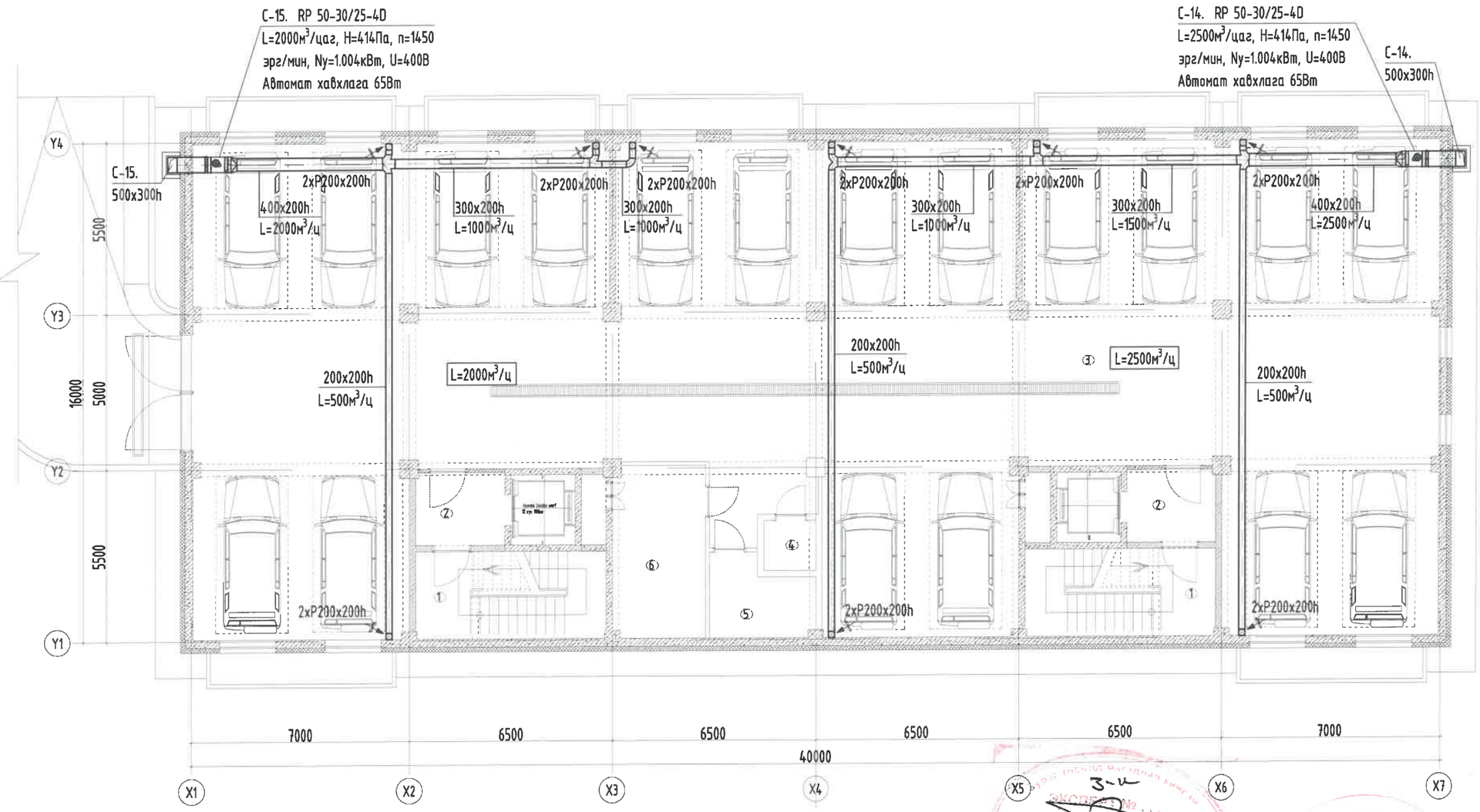

Тайлбар

1. Агаар сэлгэлтийн дамжуулах хоолойг дамнуруунд тулгаж ба ороож угсарна.
2. Агааржуулалтын хоолой нэвтрэх нүх завсрыг хашлага бүтээцийн гал тэсвэрлэлтийн нормчлогдсон хязгаарыг хангах шатдаггүй материалаар чигжээс хийнэ.
3. Шахтны өрлөг малгайвч хоёрын хоорондох зай 150мм-200мм угсралт хийнэ.
4. Агаар сэлгэлтийн угсралтын ажлыг хийж гүйцэтгэхдээ тойм зурагтай уялдуулж угсралт хийнэ үү.

ТОДОРХОЙЛОЛТ

Д.Д	Өрөөний нэр	Талбай /м²/	Ачаалал Q /Вт/	Агаарын зардал G /м³/ц/
	Зоорийн давхар	598.65		
1	Шатны хонгил х2	17.05	16°С	-
2	Хонгил х2	7.19	16°С	-
3	Дулаан зогсоол	525.09	7°С	4500
4	Холбооны өрөө	4.31	12°С	-
5	Цахилгааны өрөө	9.43	12°С	-
6	Узель дулааны өрөө	15.65	12°С	-

Энэхүү зураг нь "ББСМО"ХХК-ийн ОЮУНЫ ӨМЧ тул зохиогчийн зөвшөөрөлгүйгээр өөрчлөх болон ашиглахыг хориглоно.

ЗӨВШӨӨРӨЛЦСӨН

БА		Д.Наранхүү
ББ		Б.Ганзориг
ЦБУ		Б.Болор
ХТ, ДГ		Б.Эрдэнэчимэг
ХД		Н.Пүрэвжаргал
Үе шат:		АЖЛЫН ЗУРАГ

ББСМО
БАРИЛГЫН ЗУРАГ ТӨСӨЛ, ЗӨВЛӨХ ҮЙЛЧИЛГЭЭ

Хаяг: БЗД, 30-р хороо "ББСМО"ХХК-н байр
Утас:77116139,99116139, 95103339
И-мэйл: info@bbsmo.mn
bbsmo08@gmail.com
Вэб: BBSMO.mn

Захирал		Б.Сүнжидмаа
Инженер		Б.Солонго
Гүйцэтгэсэн		С.Энхдалай
Шалгасан		У.Батдэлгэр

НЭГ МАЯГИЙН ЗУРАГ
СЭЛБЭ ДЭД ТӨВИЙН БАРИЛГАЖИЛТЫН ТӨСӨЛ 9 ДАВХАР 70 АЙЛЫН ОРОН СУУЦНЫ БАРИЛГА

Зоорийн давхрын агаар сэлгэлтийн системийн байгуулалт

Масштаб:	Зургийн дугаар:	Хуудас:
М1: 150	ХАС- 21	32
ЕГ Шифр: ББ-17/2024	ТГ Шифр:	Огноо: 2024

А3

1-Р ДАВХРЫН АГААР СЭЛГЭЛТИЙН СИСТЕМИЙН БАЙГУУЛАЛТ

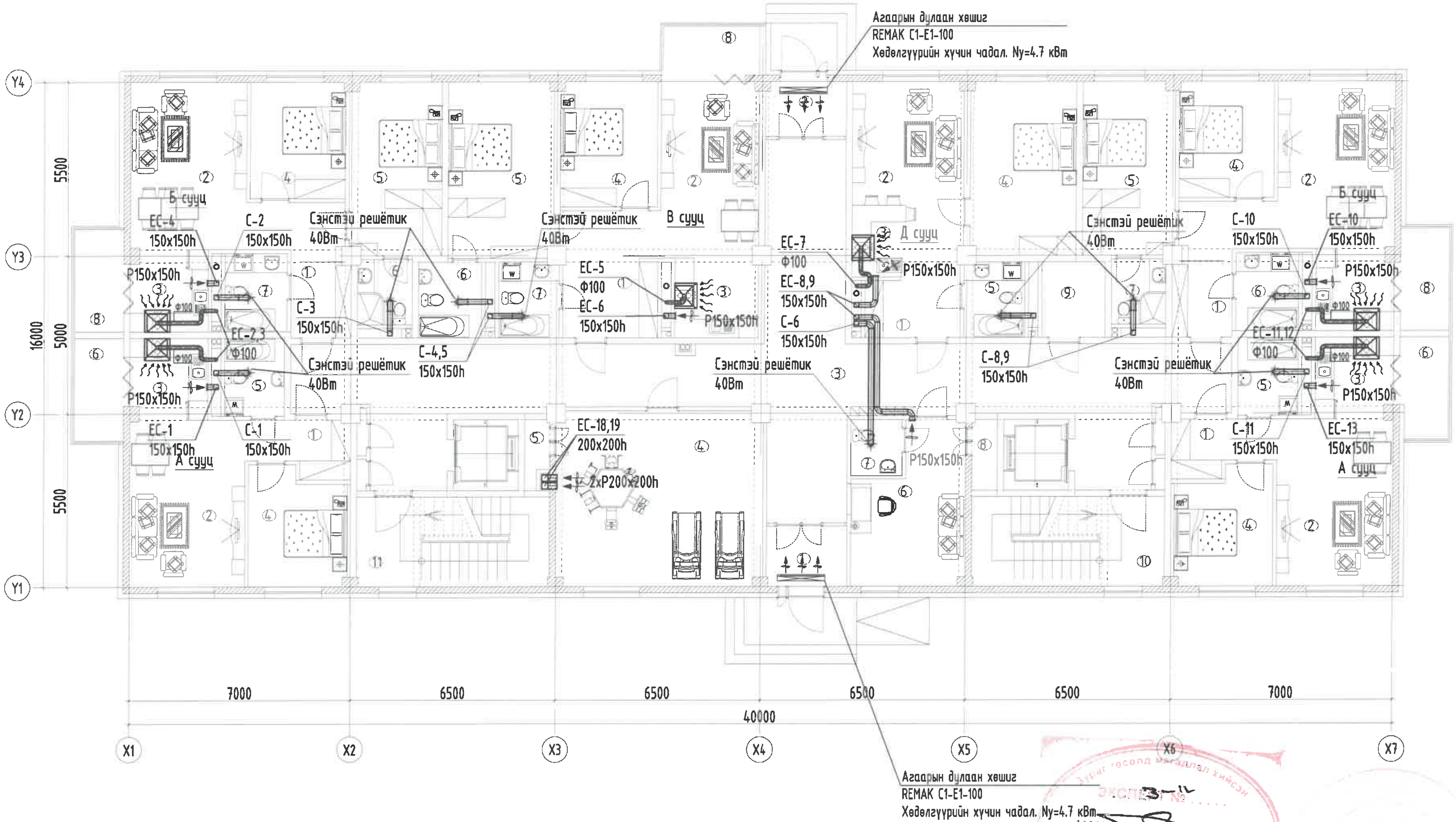

Д.Д	Өрөөний нэр	Талбай /м²/	Өрөөний хэм	Агаарын зардал G /м³/ц/
	1-р давхар	208.08		
1	Гонх	4.86	16°С	-
2	Гонх	4.38	16°С	-
3	Хонгил	100.72	16°С	-
4	Бялдаржуулах өрөө	36.28	18°С	400
5	Агуулах	1.79	16°С	-
6	Оффис	15.90	18°С	100
7	Ариун цэврийн өрөө	2.86	20°С	50
8	Агуулах	1.79	16°С	-
9	Агуулах	4.80	16°С	-
10	Шатны хонгил-1	17.35	16°С	-
11	Шатны хонгил-2	17.35	16°С	-
	А сууц /2 өрөө/ x2	52.28		
1	Үүдний хэсэг	5.28	18°С	-
2	Зочны хэсэг	19.32	22°С	-
3	Гал тогоо	6.57	18°С	60
4	Унтлагын өрөө	11.37	20°С	-
5	Ариун цэврийн өрөө	4.71	25°С	50
6	Лодж	5.03	20°С	-
	Б сууц /3 өрөө/ x2	76.26		
1	Үүдний хэсэг	5.17	18°С	-
2	Зочны хэсэг	24.15	22°С	-
3	Гал тогоо	6.57	18°С	60
4	Унтлагын өрөө	11.02	20°С	-
5	Унтлагын өрөө	15.89	20°С	-
6	Ариун цэврийн өрөө	3.52	25°С	50
7	Ариун цэврийн өрөө	4.91	25°С	50
8	Лодж	5.03	20°С	-
	В сууц /3 өрөө/	81.33		
1	Үүдний хэсэг	7.51	18°С	-
2	Зочны хэсэг	22.38	22°С	-
3	Гал тогоо	6.60	18°С	60
4	Унтлагын өрөө	12.19	20°С	-
5	Унтлагын өрөө	18.57	20°С	-
6	Ариун цэврийн өрөө	4.80	25°С	50
7	Ариун цэврийн өрөө	4.57	25°С	50
8	Лодж	4.71	20°С	-
	Д сууц /2 өрөө/	50.21		
1	Үүдний хэсэг	5.43	18°С	-
2	Зочны хэсэг	13.82	20°С	-
3	Гал тогоо	8.07	18°С	60
4	Унтлагын өрөө	18.32	20°С	-
5	Ариун цэврийн өрөө	4.57	25°С	50

Энэхүү зураг нь "ББСМО"ХХК-ийн ОЮУНЫ ӨМЧ тул зохиогчийн зөвшөөрөлгүйгээр өөрчлөх болон ашиглахыг хориглоно.

Тайлбар

1. Агаар сэлгэлтийн дамжуулах хоолойг дамнуруунд тулгаж ба ороож угсарна.
2. Агааржуулалтын хоолой нэвтрэх нүх завсрыг хашлага бүтээцийн гал тэсвэрлэлтийн нормчлогдсон хязгаарыг хангах шатдаггүй материалаар чигжээс хийнэ.
3. Шахтны өрлөг малгайвч хоёрын хоорондох зай 150мм-200мм угсралт хийнэ.
4. Агаар сэлгэлтийн угсралтын ажлыг хийж гүйцэтгэхдээ тойм зурагтай уялдуулж угсралт хийнэ үү.

ЗӨВШӨӨРӨЛЦСӨН	
БА	Д.Наранхүү
ББ	Б.Ганзориг
ЦБУ	Б.Болор
ХТ, ДГ	Б.Эрдэнэчимэг
ХД	Н.Пүрэвжаргал

Үе шат: АЖЛЫН ЗУРАГ

ББСМО БАРИЛГЫН ЗУРАГ ТӨСӨЛ, ЗӨВЛӨХ ҮЙЛЧИЛГЭЭ

Хаяг: БЗД, 30-р хороо "ББСМО"ХХК-н байр
Утас: 77116139, 99116139, 95103339
И-мэйл: info@bbsmo.mn
bbsmo08@gmail.com
Вэб: BBSMO.mn

Захирал	Б.Сүнжидмаа
Инженер	Б.Солонго
Гүйцэтгэсэн	С.Энхдалай
Шалгасан	У.Батдэлгэр

НЭГ МАЯГИЙН ЗУРАГ
СЭЛБЭ ДЭД ТӨВИЙН БАРИЛГАЖИЛТЫН ТӨСӨЛ 9 ДАВХАР 70 АЙЛЫН ОРОН СУУЦНЫ БАРИЛГА

1-р давхрын агаар сэлгэлтийн системийн байгуулалт

Масштаб: М1: 150	Зургийн дугаар: ХАС- 22	Хуудас: 32
ЕГ Шифр: ББ-17/2024	ТГ Шифр:	Огноо: 2024

А3

2-3-Р ДАВХРЫН АГААР СЭЛГЭЛТИЙН СИСТЕМИЙН БАЙГУУЛАЛТ

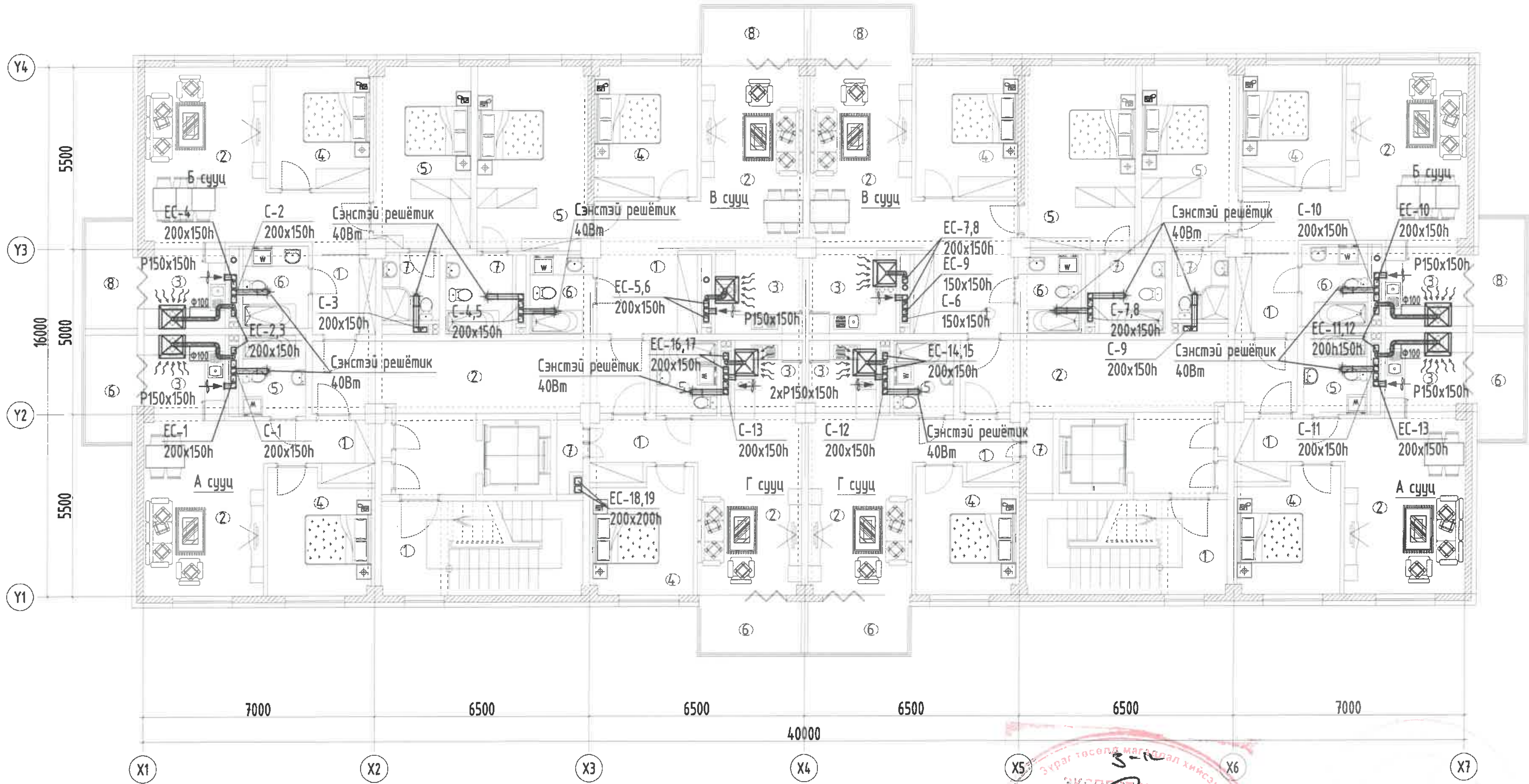

ТОДОРХОЙЛОЛТ				
Д.Д	Өрөөний нэр	Талбай $/м^2/$	Өрөөний хэм	Агаарын зардал $G\ /м^3/ц/$
	2-3-р давхар х2	45.28		
1	Хонгил х2	27.93	16°C	-
2	Шатны хонгил х2	17.35	16°C	-
	А сууц /2 өрөө/ х2	52.28		
1	Үүдний хэсэг	5.28	18°C	-
2	Зочны хэсэг	19.32	22°C	-
3	Гал тогоо	6.57	18°C	60
4	Унтлагын өрөө	11.37	20°C	-
5	Ариун цэврийн өрөө	4.71	25°C	50
6	Лодж	5.03	20°C	-
	Б сууц /3 өрөө/ х2	76.26		
1	Үүдний хэсэг	5.17	18°C	-
2	Зочны хэсэг	24.15	22°C	-
3	Гал тогоо	6.57	18°C	60
4	Унтлагын өрөө	11.02	20°C	-
5	Унтлагын өрөө	15.89	20°C	-
6	Ариун цэврийн өрөө	3.52	25°C	50
7	Ариун цэврийн өрөө	4.91	25°C	50
8	Лодж	5.03	20°C	-
	В сууц /3 өрөө/	81.33		
1	Үүдний хэсэг	7.51	18°C	-
2	Зочны хэсэг	22.38	22°C	-
3	Гал тогоо	6.60	18°C	60
4	Унтлагын өрөө	12.19	20°C	-
5	Унтлагын өрөө	18.57	20°C	-
6	Ариун цэврийн өрөө	4.80	25°C	50
7	Ариун цэврийн өрөө	4.57	25°C	50
8	Лодж	4.71	20°C	-
	Г сууц /2 өрөө/ х2	48.77		
1	Үүдний хэсэг	5.15	18°C	-
2	Зочны хэсэг	17.15	20°C	-
3	Гал тогоо	4.79	18°C	60
4	Унтлагын өрөө	10.98	20°C	-
5	Ариун цэврийн өрөө	4.14	25°C	50
6	Лодж	4.77	-	-
7	Агуулах	1.79	18°C	-

Энэхүү зураг нь "ББСМО"ХХК-ийн ОЮУНЫ ӨМЧ тул зохиогчийн зөвшөөрөлгүйгээр өөрчлөх болон ашиглахыг хориглоно.

Тайлбар

1. Агаар сэлгэлтийн дамжуулах хоолойг дамнуруунд тулгаж ба ороож угсарна.
2. Агааржуулалтын хоолой нэвтрэх нүх завсрыг хашлага бүтээцийн гал тэсвэрлэлтийн нормчлогдсон хязгаарыг хангах шатдаггүй материалаар чигжээс хийнэ.
3. Шахтны өрлөг малгайвч хоёрын хоорондох зай 150мм-200мм угсралт хийнэ.
4. Агаар сэлгэлтийн угсралтын ажлыг хийж гүйцэтгэхдээ тойм зурагтай уялдуулж угсралт хийнэ үү.

ЗӨВШӨӨРӨЛЦСӨН	
БА	Д.Наранхүү
ББ	Б.Ганзориг
ЦБУ	Б.Болор
ХТ, ДГ	Б.Эрдэнэчимэг
ХД	Н.Пүрэвжаргал

Үе шат: АЖЛЫН ЗУРАГ

ББСМО
БАРИЛГЫН ЗУРАГ ТӨСӨЛ, ЗӨВЛӨХ ҮЙЛЧИЛГЭЭ

Хаяг: БЗД, 30-р хороо "ББСМО"ХХК-н байр
Утас: 77116139, 99116139, 95103339
И-мэйл: info@bbsmo.mn
bbsmo08@gmail.com
Вэб: BBSMO.mn

Захиалагч	Б.Сүнжидмаа
Инженер	Б.Солонго
Гүйцэтгэсэн	С.Энхдалай
Шалгасан	У.Батдэлгэр

НЭГ МАЯГИЙН ЗУРАГ
СЭЛБЭ ДЭД ТӨВИЙН БАРИЛГАЖИЛТЫН ТӨСӨЛ 9 ДАВХАР 70 АЙЛЫН ОРОН СУУЦНЫ БАРИЛГА

2-3-р давхрын агаар сэлгэлтийн системийн байгуулалт

Масштаб: М1: 150	Зургийн дугаар: ХАС- 23	Хуудас: 32
ЕГ Шифр: ББ-17/2024	ТГ Шифр:	Огноо: 2024

A3

4-5-Р ДАВХРЫН АГААР СЭЛГЭЛТИЙН СИСТЕМИЙН БАЙГУУЛАЛТ

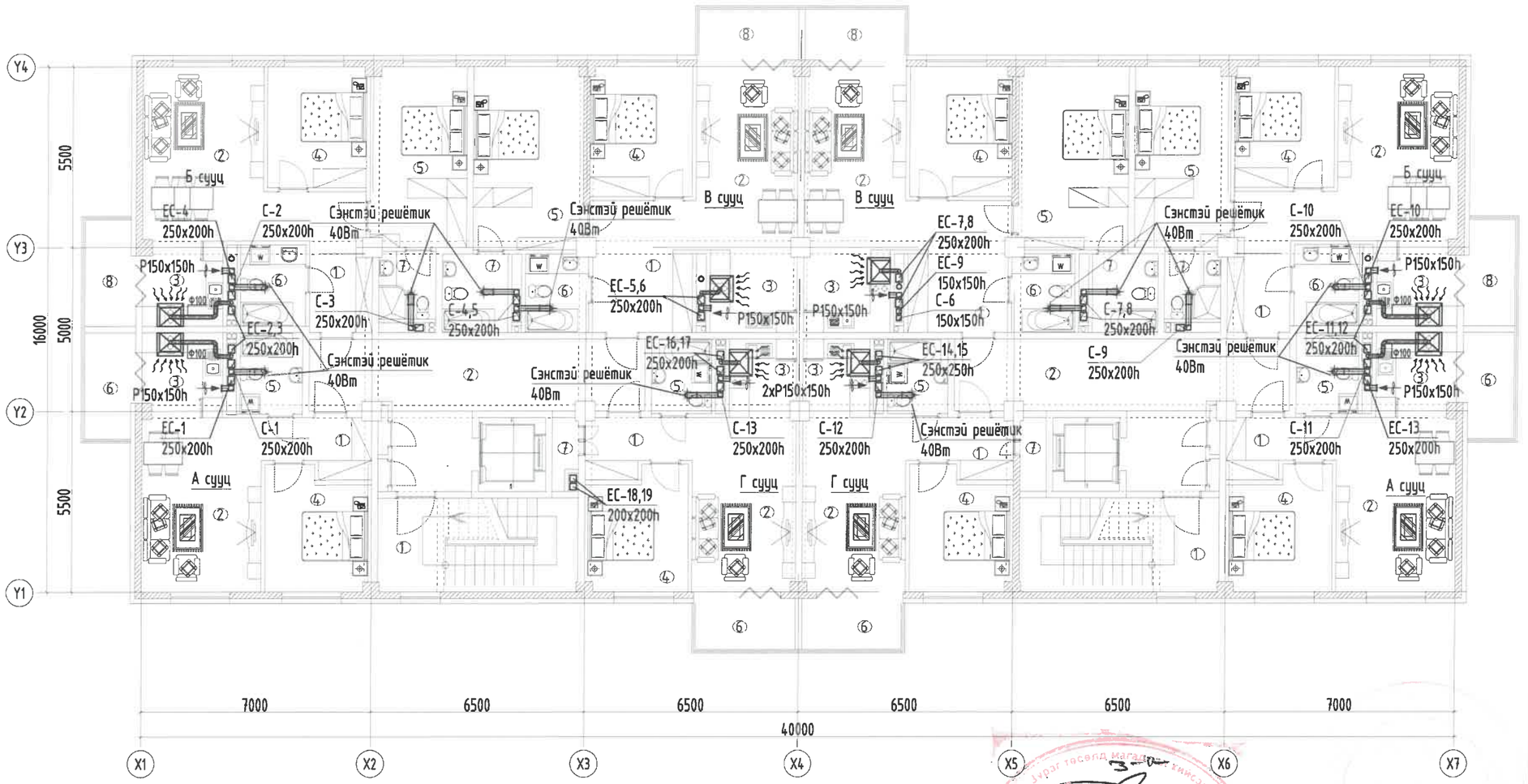

Тайлбар

1. Агаар сэлгэлтийн дамжуулах хоолойг дамнуруунд тулгаж ба ороож угсарна.
2. Агааржуулалтын хоолой нэвтрэх нүх завсрыг хашлага бүтээцийн гал тэсвэрлэлтийн нормчлогдсон хязгаарыг хангах шатдаггүй материалаар чигжээс хийнэ.
3. Шахтны өрлөг малгайвч хоёрын хоорондох зай 150мм-200мм угсралт хийнэ.
4. Агаар сэлгэлтийн угсралтын ажлыг хийж гүйцэтгэхдээ тойм зурагтай уялдуулж угсралт хийнэ үү.

ТОДОРХОЙЛОЛТ

Д.Д	Өрөөний нэр	Талбай /м²/	Өрөөний хэм	Агаарын зардал G /м³/ц/
	4-5-р давхар х2	45.28		
1	Хонгил х2	27.93	16°C	-
2	Шатны хонгил х2	17.35	16°C	-
	А сууц /2 өрөө/ х2	52.28		
1	Үүдний хэсэг	5.28	18°C	-
2	Зочны хэсэг	19.32	22°C	-
3	Гал тогоо	6.57	18°C	60
4	Унтлагын өрөө	11.37	20°C	-
5	Ариун цэврийн өрөө	4.71	25°C	50
6	Лодж	5.03	20°C	-
	Б сууц /3 өрөө/ х2	76.26		
1	Үүдний хэсэг	5.17	18°C	-
2	Зочны хэсэг	24.15	22°C	-
3	Гал тогоо	6.57	18°C	60
4	Унтлагын өрөө	11.02	20°C	-
5	Унтлагын өрөө	15.89	20°C	-
6	Ариун цэврийн өрөө	3.52	25°C	50
7	Ариун цэврийн өрөө	4.91	25°C	50
8	Лодж	5.03	20°C	-
	В сууц /3 өрөө/	81.33		
1	Үүдний хэсэг	7.51	18°C	-
2	Зочны хэсэг	22.38	22°C	-
3	Гал тогоо	6.60	18°C	60
4	Унтлагын өрөө	12.19	20°C	-
5	Унтлагын өрөө	18.57	20°C	-
6	Ариун цэврийн өрөө	4.80	25°C	50
7	Ариун цэврийн өрөө	4.57	25°C	50
8	Лодж	4.71	20°C	-
	Г сууц /2 өрөө/ х2	48.77		
1	Үүдний хэсэг	5.15	18°C	-
2	Зочны хэсэг	17.15	20°C	-
3	Гал тогоо	4.79	18°C	60
4	Унтлагын өрөө	10.98	20°C	-
5	Ариун цэврийн өрөө	4.14	25°C	50
6	Лодж	4.77	-	-
7	Агуулах	1.79	18°C	-

Энэхүү зураг нь "ББСМО"ХХК-ийн ОЮУНЫ ӨМЧ тул зохиогчийн зөвшөөрөлгүйгээр өөрчлөх болон ашиглахыг хориглоно.

Ye шат:	АЖЛЫН ЗУРАГ
ББСМО БАРИЛГЫН ЗУРАГ ТӨСӨЛ, ЗӨВЛӨХ ҮЙЛЧИЛГЭЭ	Хаяг: БЗД, 30-р хороо "ББСМО"ХХК-н байр Утас:77116139,99116139, 95103339 И-мэйл: info@bbsmo.mn bbsmo08@gmail.com Вэб: BBSMO.mn

Захирал		Б.Сүнжидмаа
Инженер		Б.Солонго
Гүйцэтгэсэн		С.Энхдалай
Шалгасан		У.Батдэлгэр

НЭГ МАЯГИЙН ЗУРАГ
СЭЛБЭ ДЭД ТӨВИЙН БАРИЛГАЖИЛТЫН ТӨСӨЛ 9 ДАВХАР 70 АЙЛЫН ОРОН СУУЦНЫ БАРИЛГА

4-5-р давхрын агаар сэлгэлтийн системийн байгуулалт

ЗӨВШӨӨРӨЛЦСӨН		
БА		Д.Наранхүү
ББ		Б.Ганзориг
ЦБУ		Б.Болор
ХТ, ДГ		Б.Эрдэнэчимэг
ХД		Н.Пүрэвжаргал

Масштаб:	Зургийн дугаар:	Хуудас:
М1: 150	ХАС- 24	32
ЕГ Шифр: ББ-17/2024	ТГ Шифр:	Огноо: 2024

А3

6-9-Р ДАВХРЫН АГААР СЭЛГЭЛТИЙН СИСТЕМИЙН БАЙГУУЛАЛТ

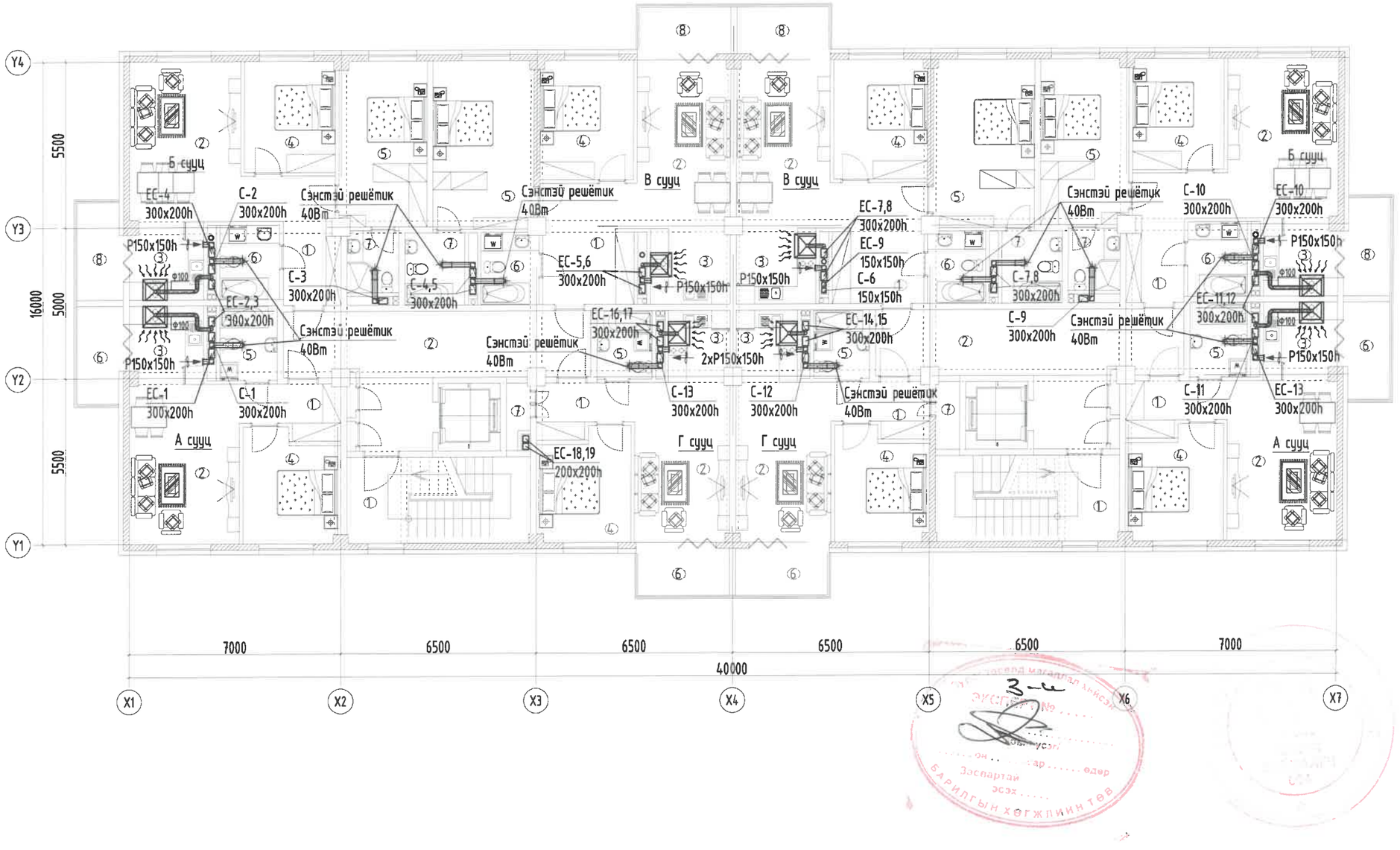

ТОДОРХОЙЛОЛТ				
Д.Д	Өрөөний нэр	Талбай /м²/	Өрөөний хэм	Агаарын зардал G /м³/ц/
	6-9-р давхар х2	45.28		
1	Хонгил х2	27.93	16°C	-
2	Шатны хонгил х2	17.35	16°C	-
	А сууц /2 өрөө/ х2	52.28		
1	Үүдний хэсэг	5.28	18°C	-
2	Зочны хэсэг	19.32	22°C	-
3	Гал тогоо	6.57	18°C	60
4	Унтлагын өрөө	11.37	20°C	-
5	Ариун цэврийн өрөө	4.71	25°C	50
6	Лодж	5.03	20°C	-
	Б сууц /3 өрөө/ х2	76.26		
1	Үүдний хэсэг	5.17	18°C	-
2	Зочны хэсэг	24.15	22°C	-
3	Гал тогоо	6.57	18°C	60
4	Унтлагын өрөө	11.02	20°C	-
5	Унтлагын өрөө	15.89	20°C	-
6	Ариун цэврийн өрөө	3.52	25°C	50
7	Ариун цэврийн өрөө	4.91	25°C	50
8	Лодж	5.03	20°C	-
	В сууц /3 өрөө/	81.33		
1	Үүдний хэсэг	7.51	18°C	-
2	Зочны хэсэг	22.38	22°C	-
3	Гал тогоо	6.60	18°C	60
4	Унтлагын өрөө	12.19	20°C	-
5	Унтлагын өрөө	18.57	20°C	-
6	Ариун цэврийн өрөө	4.80	25°C	50
7	Ариун цэврийн өрөө	4.57	25°C	50
8	Лодж	4.71	20°C	-
	Г сууц /2 өрөө/ х2	48.77		
1	Үүдний хэсэг	5.15	18°C	-
2	Зочны хэсэг	17.15	20°C	-
3	Гал тогоо	4.79	18°C	60
4	Унтлагын өрөө	10.98	20°C	-
5	Ариун цэврийн өрөө	4.14	25°C	50
6	Лодж	4.77	-	-
7	Агуулах	1.79	18°C	-

Энэхүү зураг нь "ББСМО"ХХК-ийн ОЮУНЫ ӨМЧ тул зохиогчийн зөвшөөрөлгүйгээр өөрчлөх болон ашиглахыг хориглоно.

Үе шат:	АЖЛЫН ЗУРАГ

ББСМО БАРИЛГЫН ЗУРАГ ТӨСӨЛ, ЗӨВЛӨХ ҮЙЛЧИЛГЭЭ

Хаяг: БЗД, 30-р хороо "ББСМО"ХХК-н байр
Утас:77116139,99116139, 95103339
И-мэйл: info@bbsmo.mn
bbsmo08@gmail.com
Вэб: BBSMO.mn

Захирал		Б.Сүнжидмаа
Инженер		Б.Солонго
Гүйцэтгэсэн		С.Энхдалай
Шалгасан		У.Батдэлгэр

НЭГ МАЯГИЙН ЗУРАГ

СЭЛБЭ ДЭД ТӨВИЙН БАРИЛГАЖИЛТЫН ТӨСӨЛ 9 ДАВХАР 70 АЙЛЫН ОРОН СУУЦНЫ БАРИЛГА

6-9-р давхрын агаар сэлгэлтийн системийн байгуулалт

Масштаб:	Зургийн дугаар:	Хуудас:
М1: 150	ХАС- 25	32
ЕГ Шифр: ББ-17/2024	ТГ Шифр:	Огноо: 2024

ЗӨВШӨӨРӨЛЦСӨН

БА		Д.Наранхүү
ББ		Б.Ганзориг
ЦБУ		Б.Болор
ХТ, ДГ		Б.Эрдэнэчимэг
ХД		Н.Пүрэвжаргал

Тайлбар

1. Агаар сэлгэлтийн дамжуулах хоолойг дамнуруунд тулгаж ба ороож угсарна.
2. Агааржуулалтын хоолой нэвтрэх нүх завсрыг хашлага бүтээцийн гал тэсвэрлэлтийн нормчлогдсон хязгаарыг хангах шатдаггүй материалаар чигжээс хийнэ.
3. Шахтны өрлөг малгайвч хоёрын хооронд зай 150мм-200мм угсралт хийнэ.
4. Агаар сэлгэлтийн угсралтын ажлыг хийж гүйцэтгэхдээ тойм зураггай уялдуулж угсралт хийнэ үү.

ТЕХНИКИЙН ДАВХРЫН АГААР СЭЛГЭЛТИЙН СИСТЕМИЙН БАЙГУУЛАЛТ

Тайлбар

1. Агаар сэлгэлтийн дамжуулах хоолойг дамнуруунд тулгаж ба ороож угсарна.
2. Агааржуулалтын хоолой нэвтрэх нүх завсрыг хашлага бүтээцийн гал тэсвэрлэлтийн нормчлогдсон хязгаарыг хангах шатдаггүй материалаар чигжээс хийнэ.
3. Шахтны өрлөг малгайвч хоёрын хоорондох зай 150мм-200мм угсралт хийнэ.
4. Агаар сэлгэлтийн угсралтын ажлыг хийж гүйцэтгэхдээ тойм зурагтай уялдуулж угсралт хийнэ үү.

ТОДОРХОЙЛОЛТ

Д.Д	Өрөөний нэр	Талбай /м²/	Өрөөний хэм	Агаарын зардал Б /м³/ц/
	Техникийн давхар х2	61.40		
1	Шатны хонгил х2	17.43	16°C	-
2	Хонгил х2	27.92	16°C	-
3	Техникийн өрөө х2	16.05	12°C	-

Энэхүү зураг нь "ББСМО"ХХК-ийн ОЮУНЫ ӨМЧ тул зохиогчийн зөвшөөрөлгүйгээр өөрчлөх болон ашиглахыг хориглоно.

ЗӨВШӨӨРӨЛЦСӨН

БА		Д.Наранхүү
ББ		Б.Ганзориг
ЦБУ		Б.Болор
ХТ, ДГ		Б.Эрдэнэчимэг
ХД		Н.Пүрэвжаргал
Үе шат:		АЖЛЫН ЗУРАГ

ББСМО
БАРИЛГЫН ЗУРАГ ТӨСӨЛ, ЗӨВЛӨХ ҮЙЛ-ИЛГЭЭ
Хаяг: БЗД, 30-р хороо "ББСМО"ХХК-н байр
Утас:77116139,99116139, 95103339
И-мэйл: info@bbsmo.mn
bbsmo08@gmail.com
Вэб: BBSMO.mn

Захирал		Б.Сүнжидмаа
Инженер		Б.Солонго
Гүйцэтгэсэн		С.Энхдалай
Шалгасан		Д.Батдэлгэр

НЭГ МАЯГИЙН ЗУРАГ

СЭЛБЭ ДЭД ТӨВИЙН БАРИЛГАЖИЛТЫН ТӨСӨЛ 9 ДАВХАР 70 АЙЛЫН ОРОН СУУЦНЫ БАРИЛГА

Техникийн давхрын агаар сэлгэлтийн системийн байгуулалт

Масштаб:	Зургийн дугаар:	Хуудас:
М1: 150	ХАС- 26	32
ЕГ Шифр: ББ-17/2024	ТГ Шифр:	Огноо: 2024

A3

ДЭЭВРИЙН ДАВХРЫН АГААР СЭЛГЭЛТИЙН СИСТЕМИЙН БАЙГУУЛАЛТ

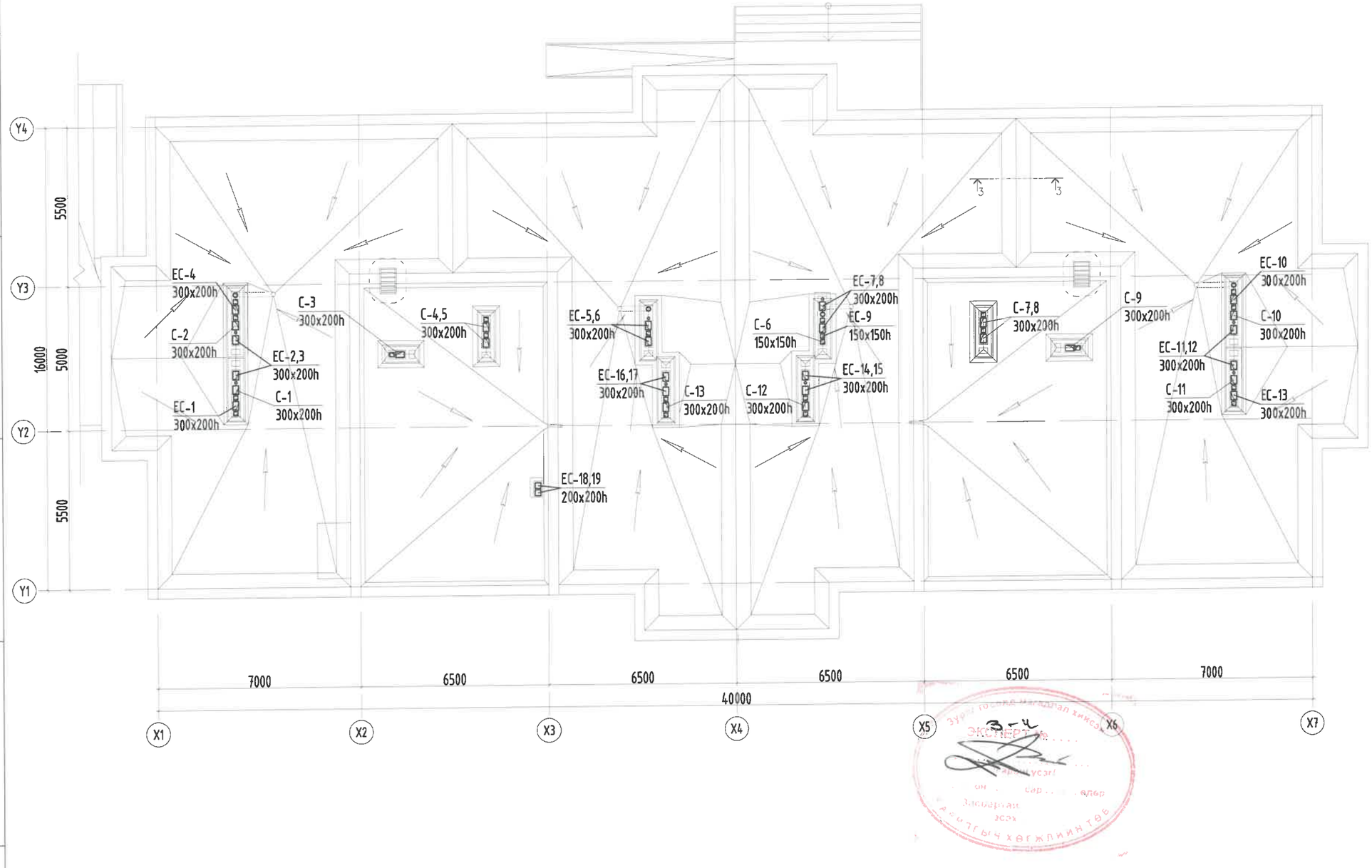

Энэхүү зураг нь "ББСМО"ХХК-ийн ОЮУНЫ ӨМЧ тул зохиогчийн эрхээр хамгаалагдсан бөгөөд зөвшөөрөлгүйгээр өөрчлөх болон ашиглахыг хориглоно.

ЗӨВШӨӨРӨЛЦСӨН		
БА		Д.Наранхүү
ББ		Б.Ганзориг
ЦБУ		Б.Болор
ХТ, ДГ		Б.Эрдэнэчимэг
ХД		Н.Пүрэвжаргал
Үе шат:		АЖЛЫН ЗУРАГ

ББСМО
БАРИЛГЫН ЗУРАГ ТӨСӨЛ, ЗӨВЛӨХ ҮЙЛ-ИЛГЭЭ

Хаяг: БЗД, 30-р хороо "ББСМО"ХХК-н байр
Утас:77116139,99116139, 95103339
И-мэйл: info@bbsmo.mn
bbsmo08@gmail.com
Вэб: BBSMO.mn

Захирал		Б.Сүнжидмаа
Инженер		Б.Солонго
Гүйцэтгэсэн		С.Энхдалай
Шалгасан		Ббатдэлгэр

НЭГ МАЯГИЙН ЗУРАГ

СЭЛБЭ ДЭД ТӨВИЙН БАРИЛГАЖИЛТЫН ТӨСӨЛ 9 ДАВХАР

70 АЙЛЫН ОРОН СУУЦНЫ БАРИЛГА

Дээврийн давхрын агаар сэлгэлтийн системийн байгуулалт

Масштаб:	Зургийн дугаар:	Хуудас:
М1: 150	ХАС- 27	32
ЕГ Шифр: ББ-17/2024	ТГ Шифр:	Огноо: 2024

А3

АВТО ЗОГСООЛЫН АГААР СЭЛГЭЛТИЙН ТОЙМ /С-14,15/

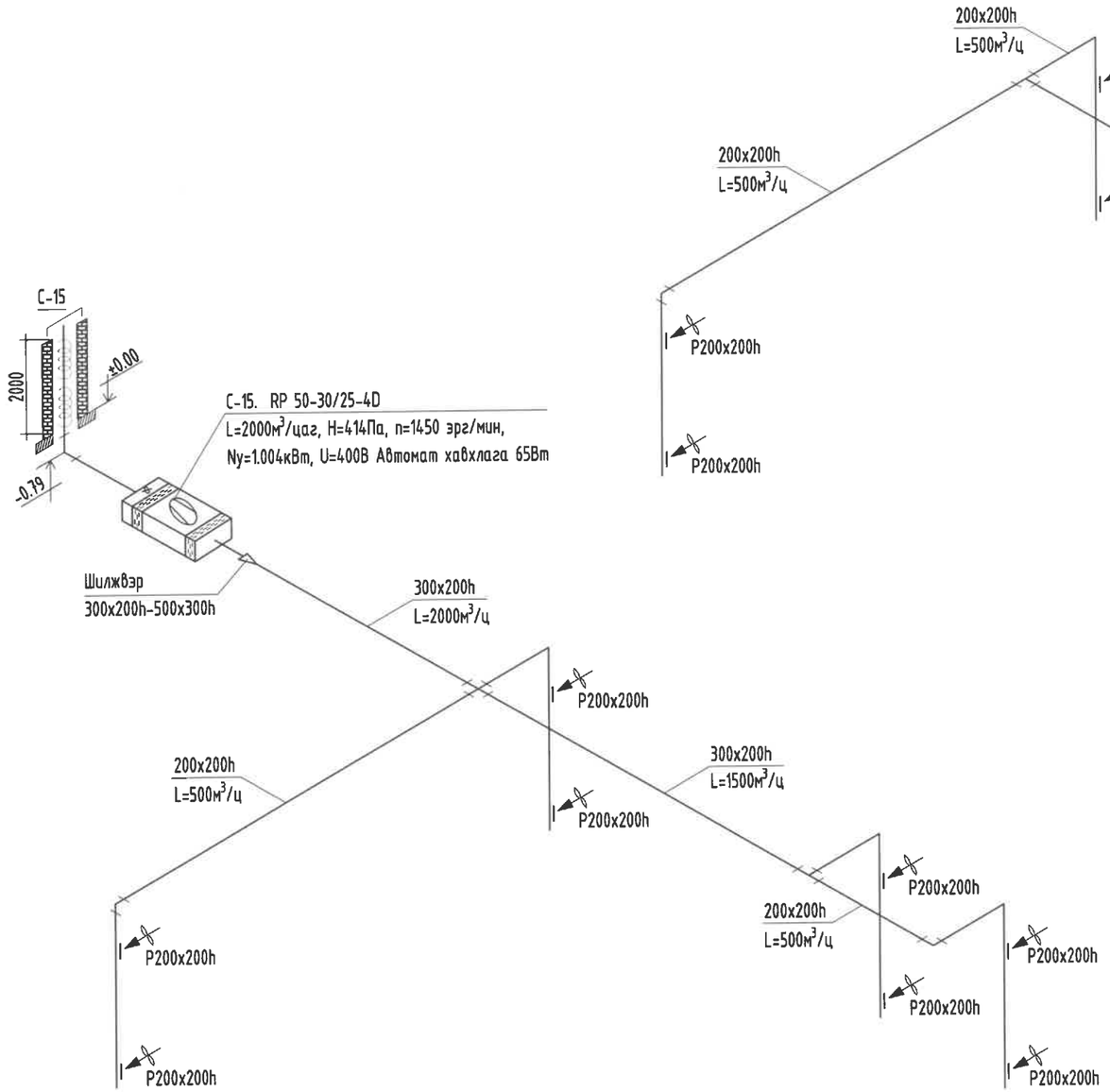

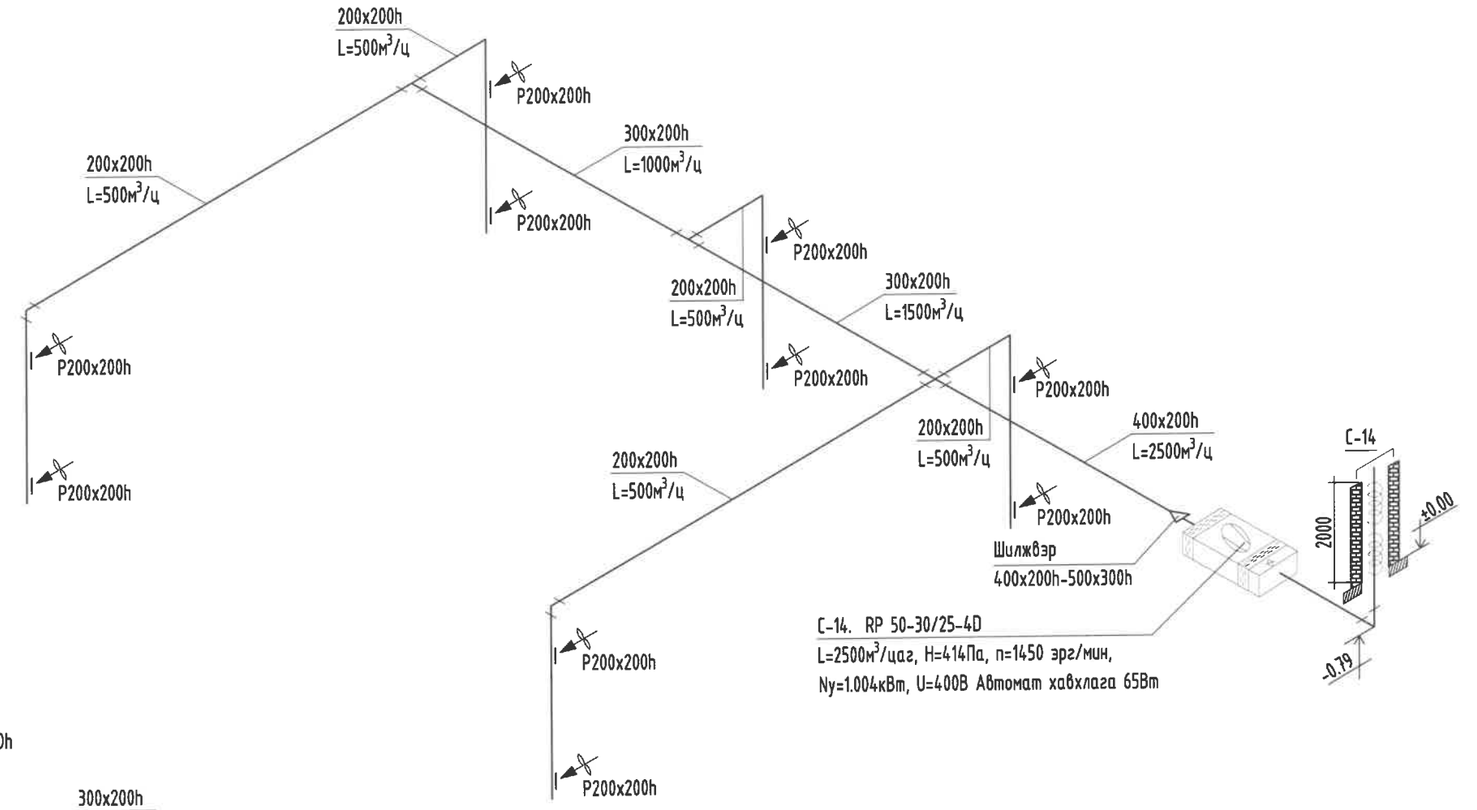

Энэхүү зураг нь "ББСМО"ХХК-ийн ОЮУНЫ ӨМЧ тул зохиогчийн эвшөөрөлгүйгээр өөрчлөх болон ашиглахыг хориглоно.

Ye шат:		АЖЛЫН ЗУРАГ
ББСМО БАРИЛГЫН ЗУРАГ төсөл, зөвлөх үйлчилгээ		Хаяг: БЗД, 30-р хороо "ББСМО"ХХК-н байр Утас:77116139,99116139, 95103339 И-мэйл: info@bbsmo.mn bbsmo08@gmail.com Вэб: BBSMO.mn
Захирал		Б.Сүнжидмаа
Инженер		Б.Солонго
Гүйцэтгэсэн		С.Энхдалай
Шалгасан		Д.Батдэлгэр

НЭГ МАЯГИЙН ЗУРАГ
СЭЛБЭ ДЭД ТӨВИЙН БАРИЛГАЖИЛТЫН ТӨСӨЛ 9 ДАВХАР
70 АЙЛЫН ОРОН СУУЦНЫ БАРИЛГА

Агаар сэлгэлтийн системийн тойм /С-14,15/

Масштаб:	Зургийн дугаар:	Хуудас:
М1: 100	ХАС- 28	32
ЕГ Шифр: ББ-17/2024	ТГ Шифр:	Огноо: 2024

АГААР СЭЛГЭЛТИЙН СИСТЕМИЙН ТОЙМ-1

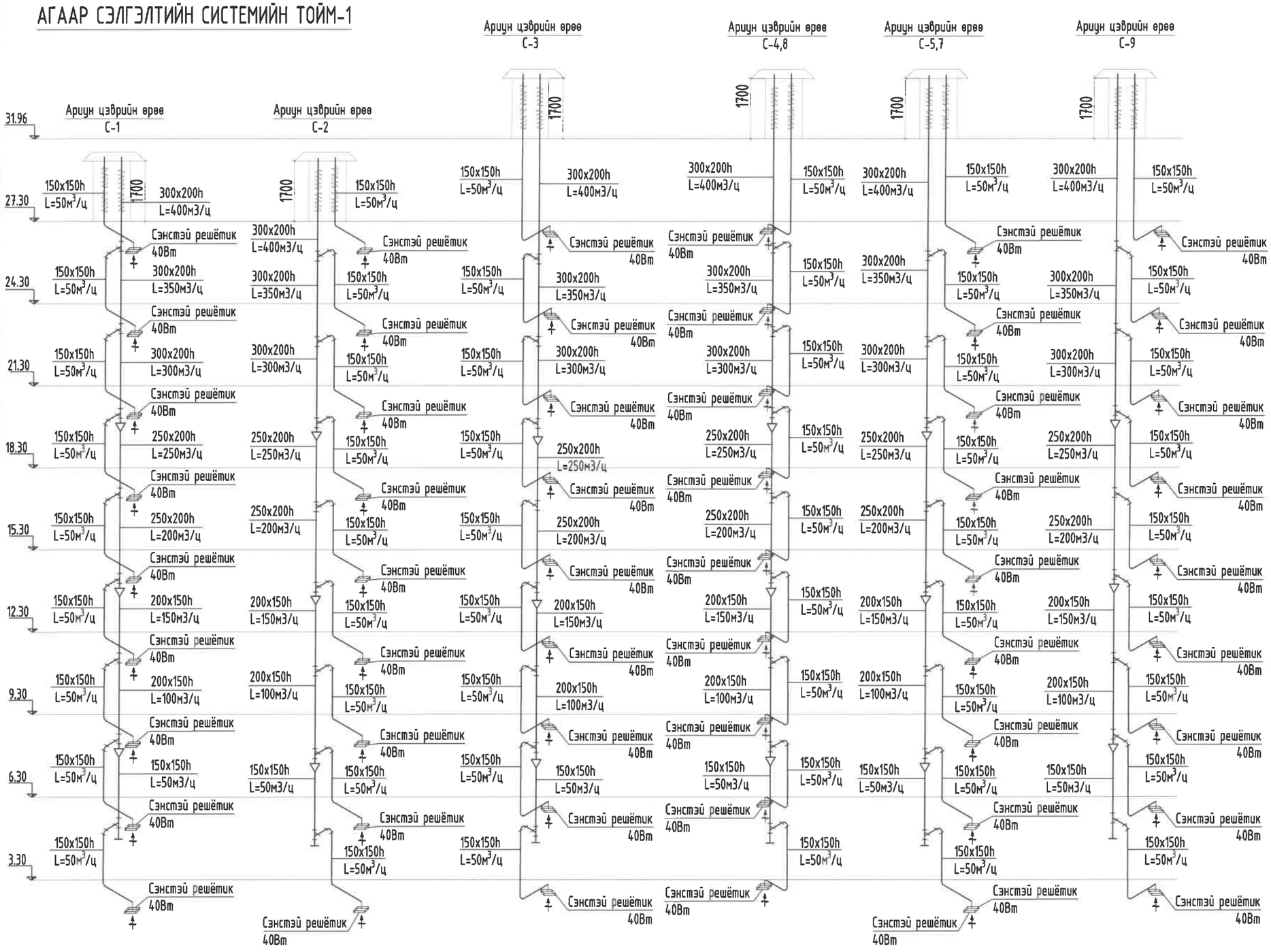

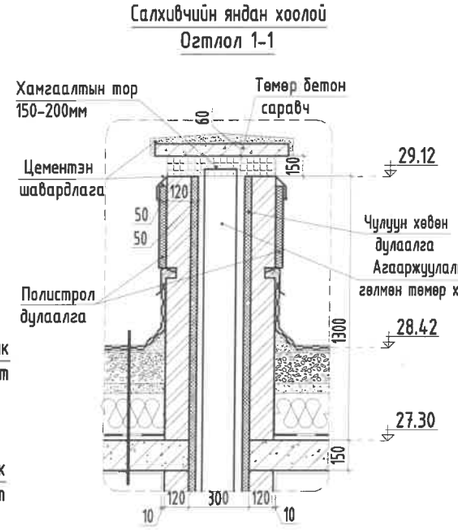

Энэхүү зураг нь "ББСМО"ХХК-ийн ОЮУНЫ ӨМЧ мул зохиогчийн эрхшөөрөлгүйгээр өөрчлөх болон ашиглахыг хориглоно.

Тайлбар

1. Агаар сэлгэлтийн дамжуулах хоолойг дамнуруунд тулгаж угсарна.
2. Агааржуулалтын хоолой нэвтрэх нүх завсрыг хашлага бүтээцийн гал тэсвэрлэлтийн нормчлогдсон хязгаарыг хангах шаддагүй материалаар чигжээс хийнэ.
3. Шахтны өрөө малгайвч хоёрын хоорондох зай 150мм-200мм угсралт хийнэ.
4. Цуглуулагчтай системийн салбар шугамын өндөрийг h≥2метр байхаар угсралт хийнэ.
5. Агаар сэлгэлтийн угсралтын ажлыг хийж гүйцэтгэхдээ байгуулалт зурагтай уялдуулж угсралт хийнэ үү.

Ye шат:	АЖЛЫН ЗУРАГ
ББСМО БАРИЛГЫН ЗУРАГ ТӨСӨЛ, ЗӨВЛӨХ ҮЙЛЧИЛГЭЭ	Хаяг: БЗД, 30-р хороо "ББСМО"ХХК-н байр Утас:77116139,99116139, 95103339 И-мэйл: info@bbsmo.mn bbsmo08@gmail.com Вэб: BBSMO.mn
Захирал	Б.Сүнжидмаа
Инженер	Б.Солонго
Гүйцэтгэсэн	С.Энхдалай
Шалгасан	У.Батдэлгэр

НЭГ МАЯГИЙН ЗУРАГ

СЭЛБЭ ДЭД ТӨВИЙН БАРИЛГАЖИЛТЫН ТӨСӨЛ 9 ДАВХАР 70 АЙЛЫН ОРОН СУУЦНЫ БАРИЛГА

Агаар сэлгэлтийн системийн тойм-1

Масштаб: М1: 150	Зургийн дугаар: ХАС- 29	Хуудас: 32
ЕГ Шифр: ББ-17/2024	ТГ Шифр:	Огноо: 2024

А3

АГААР СЭЛГЭЛТИЙН СИСТЕМИЙН ТОЙМ-2

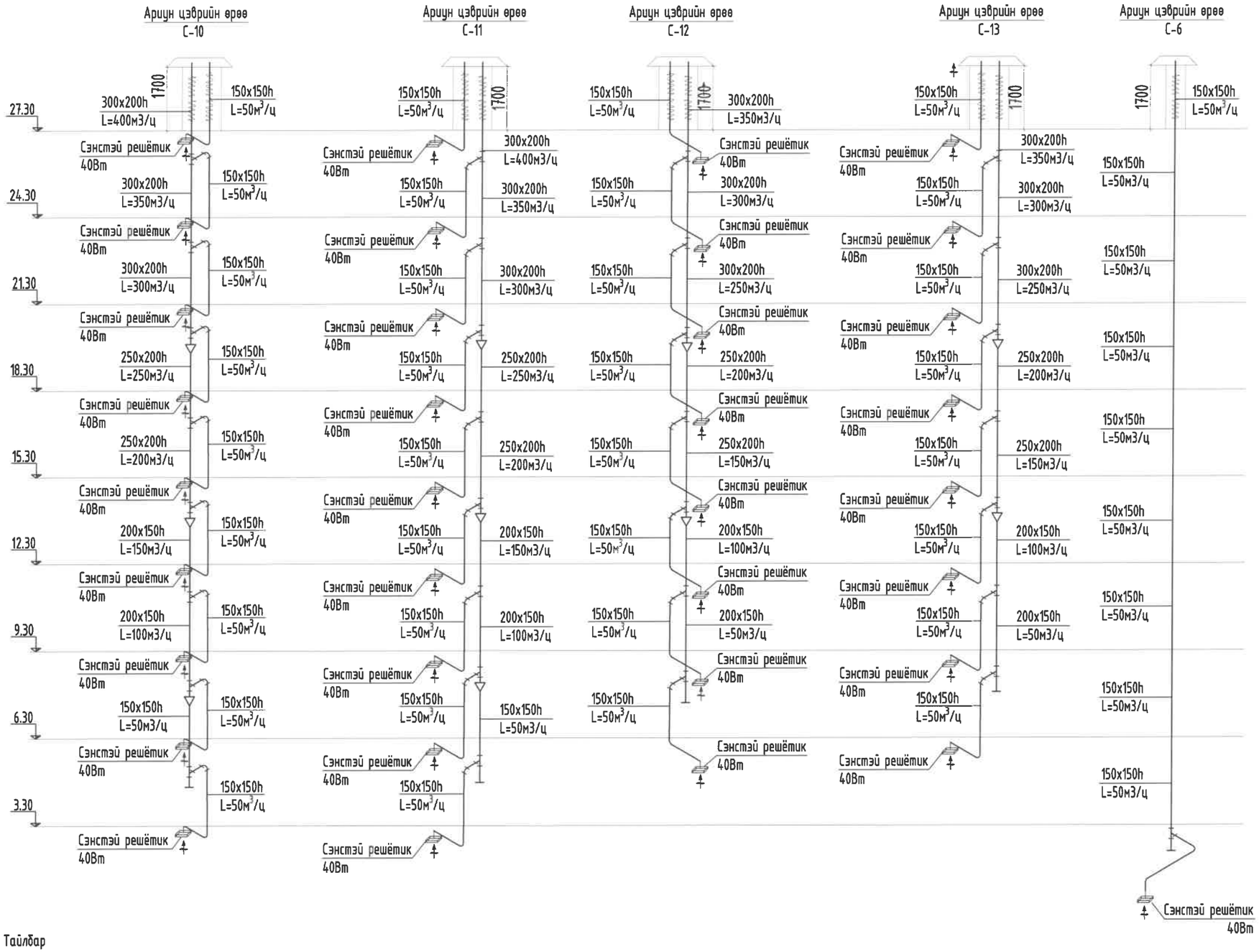

Салхивчийн яндан хоолой
Огтлол 1-1

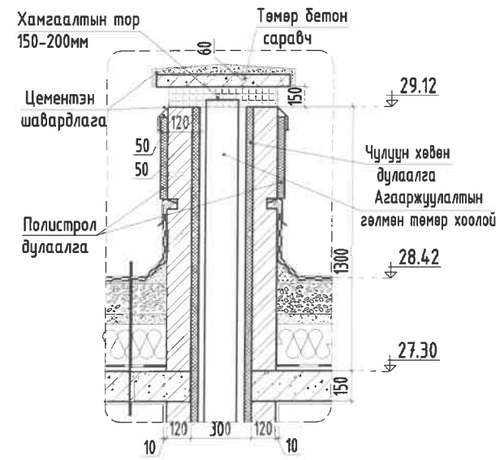

Энэхүү зураг нь "ББСМО"ХХК-ийн ОЮУНЫ ӨМЧ тул зохиогчийн зөвшөөрөлгүйгээр өөрчлөх болон ашиглахыг хориглоно.

Ye шат:		АЖЛЫН ЗУРАГ
ББСМО БАРИЛГЫН ЗУРАГ ТӨСӨЛ, ЗӨВЛӨХ УЙЛЧИЛГЭЭ		Хаяг: БЗД, 30-р хороо "ББСМО"ХХК-н байр Утас:77116139,99116139, 95103339 И-мэйл: info@bbsmo.mn bbsmo08@gmail.com Вэб: BBSMO.mn
Захирал		Б.Сүнжидмаа
Инженер		Б.Солонго
Гүйцэтгэсэн		С.Энхдалай
Шалгасан		У.Батдэлгэр

НЭГ МАЯГИЙН ЗУРАГ
СЭЛБЭ ДЭД ТӨВИЙН БАРИЛГАЖИЛТЫН ТӨСӨЛ 9 ДАВХАР
70 АЙЛЫН ОРОН СУУЦНЫ БАРИЛГА

Агаар сэлгэлтийн системийн тойм-2

Масштаб:	Зургийн дугаар:	Хуудас:
М1: 150	ХАС- 30	32
ЕГ Шифр: ББ-17/2024	ТГ Шифр:	Огноо: 2024

Тайлбар

1. Агаар сэлгэлтийн дамжуулах хоолойг дамнуруунд тулгаж угсарна.
2. Агааржуулалтын хоолой нэвтрэх нүх завсрыг хашлага бүтээцийн гал тэсвэрлэлтийн нормчлогдсон хязгаарыг хангах шаддаггүй материалаар чигжээс хийнэ.
3. Шахтны өрлөг малгайвч хоёрын хоорондох зай 150мм-200мм угсралт хийнэ.
4. Цуглуулагчтай системийн салбар шугамын өндөрийг h≥2метр байхаар угсралт хийнэ.
5. Агаар сэлгэлтийн угсралтын ажлыг хийж гүйцэтгэхдээ байгуулалт зурагтай уялдуулж угсралт хийнэ үү.

АГААР СЭЛГЭЛТИЙН СИСТЕМИЙН ТОЙМ-3

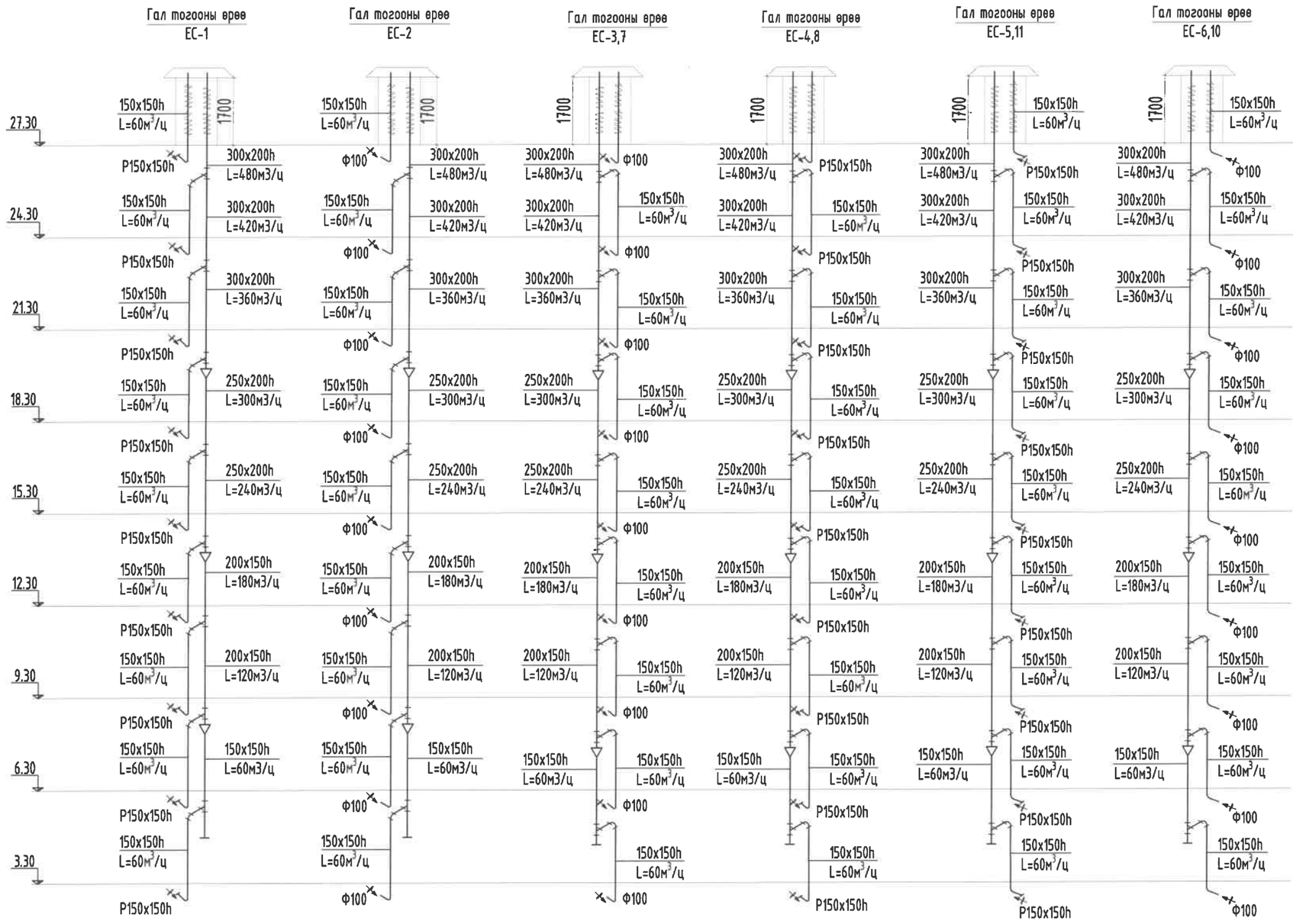

Салхивчийн яндан хоолой
Огтлол 1-1

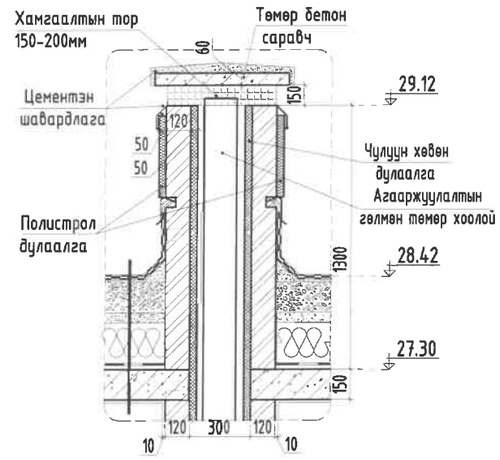

Энэхүү зураг нь "ББСМО"ХХК-ийн ОЮУНЫ ӨМЧ тул зохиогчийн зөвшөөрөлгүйгээр өөрчлөх болон ашиглахыг хориглоно.

Үе шат:		АЖЛЫН ЗУРАГ
ББСМО БАРИЛГЫН ЗУРАГ ТӨСӨЛ, ЗӨВЛӨХ УЙЛЧИЛГЭЭ		Хаяг: БЗД, 30-р хороо "ББСМО"ХХК-н байр Утас:77116139,99116139, 95103339 И-мэйл: info@bbsmo.mn bbsmo08@gmail.com Вэб: BBSMO.mn
Захирал		Б.Сүнжидмаа
Инженер		Б.Солонго
Гүйцэтгэсэн		С.Энхдалай
Шалгасан		У.Батдэлгэр
НЭГ МАНГИЙН ЗУРАГ СЭЛБЭ ДЭД ТӨВИЙН БАРИЛГАЖИЛТЫН ТӨСӨЛ 9 ДАВХАР 70 АЙЛЫН ОРОН СУУЦНЫ БАРИЛГА		
Агаар сэлгэлтийн системийн тойм-3		
Масштаб: М1: 150	Зургийн дугаар: ХАС- 31	Хуудас: 32
ЕГ Шифр: ББ-17/2024	ТГ Шифр:	Огноо: 2024

Тайлбар

1. Агаар сэлгэлтийн дамжуулах хоолойг дамнуруунд тулгаж угсарна.
2. Агааржуулалтын хоолой нэвтрэх нүх завсрыг хашлага бүтээцийн гал тэсвэрлэлтийн нормчлогдсон хязгаарыг хангах шаддаггүй материалаар чигжээс хийнэ.
3. Шахтны өрлөг малгайвч хоёрын хоорондох зай 150мм-200мм угсралт хийнэ.
4. Цуглуулагчтай системийн салбар шугамын өндөрийг h≥2метр байхаар угсралт хийнэ.
5. Агаар сэлгэлтийн угсралтын ажлыг хийж гүйцэтгэхдээ байгуулалт зурагтай уялдуулж угсралт хийнэ үү.

АГААР СЭЛГЭЛТИЙН СИСТЕМИЙН ТОЙМ-4

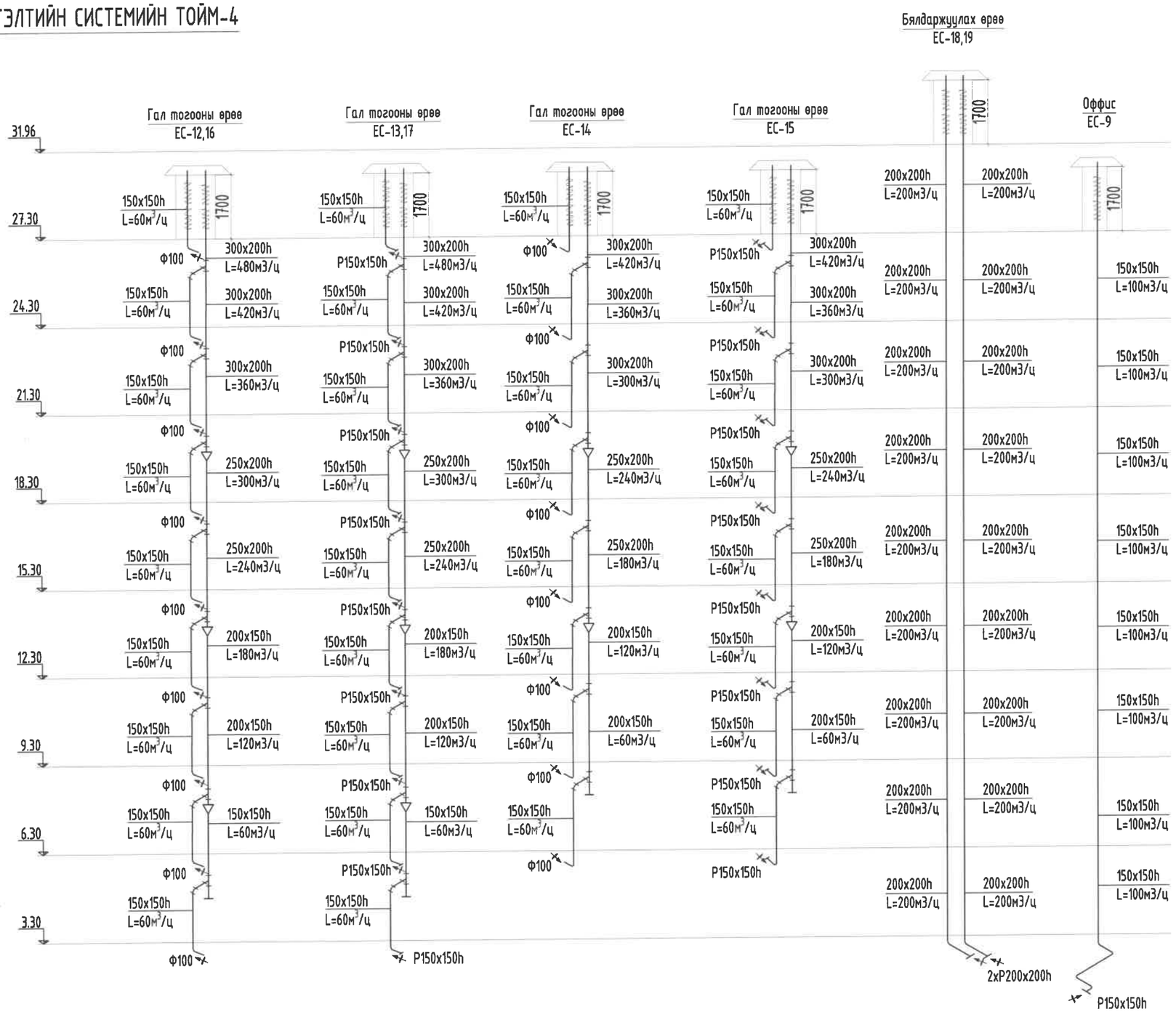

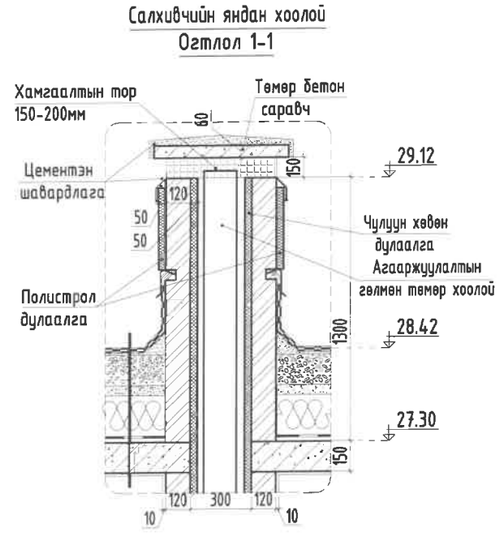

Тайлбар

1. Агаар сэлгэлтийн дамжуулах хоолойг дамнуруунд тулгаж угсарна.
2. Агааржуулалтын хоолой нэвтрэх нүх завсрыг хашлага бүтээцийн гал тэсвэрлэлтийн нормчлогдсон хязгаарыг хангах шаддаггүй материалаар чигжээс хийнэ.
3. Шахтны өрлөг малгайвч хоёрын хоорондох зай 150мм-200мм угсралт хийнэ.
4. Цуглуулагчтай системийн салбар шугамын өндөрийг h≥2метр байхаар угсралт хийнэ.
5. Агаар сэлгэлтийн угсралтын ажлыг хийж гүйцэтгэхдээ байгууллат зурагтай уялдуулж угсралт хийнэ үү.

Энэхүү зураг нь "ББСМО"ХХК-ийн ОЮУНЫ ӨМЧ тул зохиогчийн эвбшөөрөлгүйгээр өөрчлөх болон ашиглахыг хориглоно.

Ye шат:	АЖЛЫН ЗУРАГ
ББСМО БАРИЛГЫН ЗУРАГ ТӨСӨЛ, ЭВӨЛӨХ УЙЛЧИЛГЭЭ	Хаяг: БЗД, 30-р хороо "ББСМО"ХХК-н байр Утас:77116139,99116139, 95103339 И-мэйл: info@bbsmo.mn bbsmo08@gmail.com Вэб: BBSMO.mn
Захирал	Б.Сүнжидмаа
Инженер	Б.Солонго
Гүйцэтгэсэн	С.Энхдалай
Шалгасан	У.Батдэлгэр

НЭГ МАГИЙН ЗУРАГ

СЭЛБЭ ДЭД ТӨВИЙН БАРИЛГАЖИЛТЫН ТӨСӨЛ 9 ДАВХАР 70 АЙЛЫН ОРОН СУУЦНЫ БАРИЛГА

Агаар сэлгэлтийн системийн тойм-4

Масштаб:	Зургийн дугаар:	Хуудас:
М1: 150	ХАС- 32	32
ЕГ Шифр: ББ-17/2024	ТГ Шифр:	Огноо: 2024

А3