ББСМО
БАРИЛГЫН ЗУРАГ ТӨСӨЛ, ЗӨВЛӨХ ҮЙЛЧИЛГЭЭ

ШИФР: ББ-17/2024

НЭГ МАЯГИЙН ЗУРАГ

СЭЛБЭ ДЭД ТӨВИЙН БАРИЛГАЖИЛТЫН ТӨСӨЛ 9 ДАВХАР 70 АЙЛЫН ОРОН СУУЦНЫ БАРИЛГА

/БАРИЛГА БҮТЭЦИЙН АЖЛЫН ЗУРАГ-ББ/

Монгол улсын зөвлөх инженер.....Б.Сүнжидмаа

Инженер.....Б.Ганзориг

Улаанбаатар хот
2024 он

Зургийн жагсаалт

№	Зургийн нэр	Марк
01.	Зургийн жагсаалт	ББ-01
02.	Тайлбар бичиг	ББ-02
03.	Инженер геологийн зүсэлт I-I', (тайлбар бичиг)	ББ-03
04.	Нил хавтан суурийн байгуулалт, Огтлол 1-1; 2-2	ББ-04
05.	Суурийн огтлол 3-3; 4-4; 5-5	ББ-05
06.	Нил хавтан суурийн доод үеийн арматурчлал, Түүвэр	ББ-06
07.	Нил хавтан суурийн доод үеийн нэмэлт арматурчлал, Түүвэр	ББ-07
08.	Нил хавтан суурийн дээд үеийн арматурчлал, Түүвэр	ББ-08
09.	Нил хавтан суурийн дээд үеийн нэмэлт арматурчлал, Түүвэр	ББ-09
10.	Нил хавтан суурийн дээд үеийн арматураг хөндийрүүлэгчийн байгуулалт, Түүвэр	ББ-10
11.	Нил хавтан суурийн цөмрөлтийн арматурын байршил, Огтлол 1-1; 2-2, Түүвэр	ББ-11
12.	Суурийн арматурчлалын огтлол 1-1; 2-2, Хэсэглэл-1	ББ-12
13.	Суурийн арматурчлалын огтлол 3-3; 4-4; 5-5, Хэсэглэл-2, Түүвэр	ББ-13
14.	Нил хавтан суурийн гаргалгаа арматурын байгуулалт, Огтлол 1-1; 2-2; 3-3; 4-4, Түүвэр	ББ-14
15.	Багана /Б-1; 2; 3/-н гаргалгаа арматурчлал, Огтлол 1-1; 2-2; 3-3	ББ-15
16.	Багана /Б-3/-н огтлол 4-4; 5-5, Түүвэр	ББ-16
17.	Зоорийн давхрын багана, дамнуруугны байгуулалт	ББ-17
18.	1-р давхрын багана, дамнуруугны байгуулалт	ББ-18
19.	2-4-р давхрын багана, дамнуруугны байгуулалт	ББ-19
20.	5-8-р давхрын багана, дамнуруугны байгуулалт	ББ-20
21.	9-р давхрын багана, дамнуруугны байгуулалт	ББ-21
22.	Техникийн давхрын багана, дамнуруугны байгуулалт	ББ-22
23.	"Х1"; "Х4"; "Х7"-н тэнхлэгийн дагуух рамын байршил	ББ-23
24.	"Х2-Х3"; "Х5-Х6"-н тэнхлэгийн дагуух рамын байршил	ББ-24
25.	"Y1"-н тэнхлэгийн дагуух рамын байршил	ББ-25
26.	"Y2"-н тэнхлэгийн дагуух рамын байршил	ББ-26
27.	"Y3"-н тэнхлэгийн дагуух рамын байршил	ББ-27
28.	"Y4"-н тэнхлэгийн дагуух рамын байршил	ББ-28
29.	Багана /Б-1/-н арматурчлал, Огтлолууд	ББ-29
30.	Багана /Б-2/-н арматурчлал, Огтлолууд	ББ-30
31.	Багана /Б-3/-н арматурчлал	ББ-31
32.	Багана /Б-3/-н огтлолууд, Материалын түүвэр	ББ-32
33.	Багана /Б-4/-н арматурчлал	ББ-33
34.	Багана /Б-4/-н огтлолууд, Материалын түүвэр	ББ-34
35.	Багана /Б-5/-н арматурчлал, Огтлолууд	ББ-35
36.	Багана /Б-6/-н арматурчлал, Огтлолууд	ББ-36
37.	Багана /Б-1; 2; 5; 6/-н материалын түүвэр	ББ-37
38.	Дамнуруу /Дн-1; 2/-н арматурчлал	ББ-38
39.	Дамнуруу /Дн-1; 2/-н огтлолууд, Материалын түүвэр	ББ-39
40.	Дамнуруу /Дн-1*; 1**; 5*/-н арматурчлал, Огтлолууд	ББ-40
41.	Дамнуруу /Дн-1*; 1**; 5*/-н материалын түүвэр	ББ-41
42.	Дамнуруу /Дн-5; 6/-н арматурчлал, Огтлолууд, Материалын түүвэр	ББ-42
43.	Дамнуруу /Дн-9; 10/-н арматурчлал	ББ-43
44.	Дамнуруу /Дн-9; 10/-н огтлолууд, Материалын түүвэр	ББ-44
45.	Дамнуруу /Дн-3; 4; 7/-н арматурчлал, Огтлолууд	ББ-45
46.	Дамнуруу /Дн-8; 11; 12/-н арматурчлал, Огтлолууд	ББ-46
47.	Дамнуруу /Дн-3; 4; 7; 8; 11; 12/-н материалын түүвэр	ББ-47
48.	Дамнуруу /Дн-13; 14; 15/-н арматурчлал, Огтлолууд, Материалын түүвэр	ББ-48
49.	Дамнуруу /Дн-16; 17/-н арматурчлал, Огтлолууд, Материалын түүвэр	ББ-49
50.	Туслах дамнуруу /ТДн-1; 2/-н арматурчлал, Огтлолууд, Материалын түүвэр	ББ-50
51.	Зоорийн давхрын цутгамал ханын хэвний байгуулалт	ББ-51
52.	1-р давхрын цутгамал ханын хэвний байгуулалт	ББ-52
53.	2-9-р давхрын цутгамал ханын хэвний байгуулалт	ББ-53
54.	Техникийн давхрын цутгамал ханын хэвний байгуулалт	ББ-54
55.	Цутгамал хана ЦХ-1 дэлгээс	ББ-55
56.	Цутгамал хана ЦХ-1 босоо арматурчлал	ББ-56
57.	Цутгамал хана ЦХ-1 хөндлөн арматурчлал	ББ-57
58.	Цутгамал хана ЦХ-1 нүхний ирмэгийн арматурчлал	ББ-58
59.	Цутгамал хана ЦХ-1-н огтлолууд	ББ-59
60.	Цутгамал хана ЦХ-1-н материалын түүвэр	ББ-60
61.	Цутгамал хана ЦХ-2 дэлгээс	ББ-61
62.	Цутгамал хана ЦХ-2 босоо арматурчлал	ББ-62
63.	Цутгамал хана ЦХ-2 хөндлөн арматурчлал	ББ-63
64.	Цутгамал хана ЦХ-2 нүхний ирмэгийн арматурчлал	ББ-64

Зургийн жагсаалт

№	Зургийн нэр	Марк
65.	Цутгамал хана ЦХ-2-н огтлолууд	ББ-65
66.	Цутгамал хана ЦХ-2-н материалын түүвэр	ББ-66
67.	Цутгамал хана ЦХ-3 дэлгээс, огтлолууд	ББ-67
68.	Цутгамал хана ЦХ-3 арматурчлал	ББ-68
69.	Цутгамал хана ЦХ-3 нүхний ирмэгийн арматурчлал, огтлолууд, материалын түүвэр	ББ-69
70.	Цутгамал хана ЦХ-4 дэлгээс, огтлолууд	ББ-70
71.	Цутгамал хана ЦХ-4 арматурчлал	ББ-71
72.	Цутгамал хана ЦХ-4 нүхний ирмэгийн арматурчлал, огтлолууд, материалын түүвэр	ББ-72
73.	Цутгамал хана ЦХ-5 дэлгээс, арматурчлал	ББ-73
74.	Цутгамал хана ЦХ-5 нүхний ирмэгийн арматурчлал, огтлолууд	ББ-74
75.	Цутгамал хана ЦХ-5-н огтлолууд, материалын түүвэр	ББ-75
76.	Цутгамал хана ЦХ-6 дэлгээс, арматурчлал, огтлолууд	ББ-76
77.	Цутгамал хана ЦХ-6 материалын түүвэр	ББ-77
78.	Цутгамал хана ЦХ-7, 8 арматурчлал, огтлолууд, материалын түүвэр	ББ-78
79.	Зоорийн давхрын хучилтын хэвний байгуулалт	ББ-79
80.	Зоорийн давхрын хучилтын доод үеийн арматурчлал	ББ-80
81.	Зоорийн давхрын хучилтын дээд үеийн арматурчлал	ББ-81
82.	Зоорийн давхрын хучилтын огтлолууд, материалын түүвэр	ББ-82
83.	1-р давхрын хучилтын хэвний байгуулалт	ББ-83
84.	2-3-р давхрын хучилтын хэвний байгуулалт	ББ-84
85.	4-5-р давхрын хучилтын хэвний байгуулалт	ББ-85
86.	6-8-р давхрын хучилтын хэвний байгуулалт	ББ-86
87.	1-8-р давхрын хучилтын доод үеийн арматурчлал	ББ-87
88.	1-8-р давхрын хучилтын дээд үеийн арматурчлал	ББ-88
89.	1-8-р давхрын хучилтын огтлолууд, материалын түүвэр	ББ-89
90.	9-р давхрын хучилтын хэвний байгуулалт	ББ-90
91.	9-р давхрын хучилтанд гарах суурийн нэмэлт арматурчлал	ББ-91
92.	9-р давхрын хучилтын доод үеийн арматурчлал	ББ-92
93.	9-р давхрын хучилтын дээд үеийн арматурчлал	ББ-93
94.	9-р давхрын хучилтанд гарах суурийн байгуулалт, арматурчлал, түүвэр	ББ-94
95.	9-р давхрын хучилтын огтлолууд, материалын түүвэр	ББ-95
96.	Техникийн давхрын хучилтын хэвний байгуулалт	ББ-96
97.	Техникийн давхрын хучилтын доод үеийн арматурчлал	ББ-97
98.	Техникийн давхрын хучилтын дээд үеийн арматурчлал	ББ-98
99.	Техникийн давхрын хучилтын огтлолууд, материалын түүвэр	ББ-99
100.	Лифтны хучилтын хэвний байгуулалт, арматурчлал, материалын түүвэр	ББ-100
101.	Цутгамал төмөр бетон парапетны байгуулалт	ББ-101
102.	Цутгамал төмөр бетон парапетны огтлолууд, материалын түүвэр	ББ-102
103.	Зоорь,1-9,техникийн давхрын шат-1-н байгуулалт, огтлол 1-1	ББ-103
104.	Цутгамал марш ЦМ-1-4, 6-н арматурчлал	ББ-104
105.	Цутгамал марш ЦМ-4, 5-н арматурчлал, хэсэглэл-А, Шатны дамнуруу ШДн-1	ББ-105
106.	Цутгамал төмөр бетон шатны материалын түүвэр	ББ-106
107.	Зоорийн давхрын ханын тор, ялууны байгуулалт, материалын түүвэр	ББ-107
108.	1-р давхрын ханын тор, ялууны байгуулалт, материалын түүвэр	ББ-108
109.	2-9-р давхрын ханын тор, ялууны байгуулалт, материалын түүвэр	ББ-109
110.	Техникийн давхрын ханын тор, ялууны байгуулалт, материалын түүвэр	ББ-110
111.	Ханын цулзварууд	ББ-111
112.	Тор 1-3, Төмөр бетон бэхэлгээ ТБ-1, 2, хэсэглэлүүд	ББ-112
113.	Гадна довжоо ГД-1, огтлолууд, материалын түүвэр	ББ-113
114.	Гадна довжоо ГД-2, огтлолууд, материалын түүвэр	ББ-114
115.	Гадна пандус ГП-1, огтлол 1-1, материалын түүвэр	ББ-115
	Нийт хуудас ББ-115	

Энэхүү зураг нь "ББСМО"ХХК-ийн ОЮУНЫ ӨМЧ тул зохиогчийн эрхшөөрөлгүйгээр өөрчлөх болон ашиглахыг хориглоно.

ББСМО
БАРИЛГЫН ЗУРАГ ТӨСӨЛ, ХЯНАЛТ ТАНИЛЦУУЛГА
Хаяг: БЗД, 30-р хороо "ББСМО" ХХК-н байр
Утас: 77116139, 99116139, 95103339.
И-мэйл:bbsmo_ub@yahoo.com, Вэб:BBSMO.mn

НЭГ МАЯГИЙН ЗУРАГ
СЭЛБЭ ДЭД ТӨВИЙН БАРИЛГАЖИЛТЫН ТӨСӨЛ 9 ДАВХАР 70 АЙЛЫН ОРОН СУУЦНЫ БАРИЛГА

Зургийн жагсаалт

Үе шат: А3

Ер. Захирал	Б.Сүнжидмаа		ЕГ Шифр: ББ-17/2024	Масштаб: М1: 1	Огноо: 2024
Шалгасан	Б.Сүнжидмаа				
Инженер	Б.Ганзориг		ТГ Шифр:	Зургийн дугаар: ББ-01	Хуудас: 115
Гүйцэтгэсэн	Б.Ганзориг				

Тайлбар бичиг

Ерөнхий хэсэг:

Сэлбэ дэд төв орчмын гэр хорооллыг дахин төлөвлөх орон сууцжуулах төслийн хүрээнд Чингэлтэй дүүрэг 14; 18-р хороо, Сүхбаатар дүүрэг 14-р хорооны нутаг дэвсгэр 158га талбайд зориулсан нэг маягийн орон сууцны барилгын 70 айлтай зоорь бүхий 9 давхар барилга.

Барилгын бүтээцийн зургийг Барилга архитектурын зургийн даалгаврыг үндэслэн байгаль цаг уурын дараах нөхцөлд тохируулан боловсруулав.

Үүнд:

- Гадна агаарын тооцооны температур -33.6°C
- Цасны ачаалал 50 кг/м^2
- Салхины ачаалал 42 кг/м^2
- Газар хөдлөлийн зэрэг 8 балл (Хөрсний оргил хурдатгал PGA=143-190см/с^2)

Барилгын статик ба динамик тооцоог Украйн улсын LIRA 10.10x64 программаар тооцов. ID:992313539

Барилга нь 40.0x16.0м хэмжээтэй зоорь бүхий 9 давхар барилгийн даацын үндсэн бүтээц нь цутгамал төмөр бетон арагт бүтээц байхаар зурагт тусгав. Барилгын хариуцлагын зэрэглэл-3.

Бүүрь: "ББСМО" ХХК-ийн захиалгаар Улаанбаатар хотын Чингэлтэй дүүргийн 18-р хорооны нутаг дэвсгэрт баригдах Сэлбэ дэд төвийн барилгажилтын төслийн цогцолбор барилгын талбайн инженер-геологийн судалгааны ажлыг 2024 оны 07-р сард байгуулсан гэрээ болон техникийн даалгаварыг үндэслэн "Топ гео техник" ХХК гүйцэтгэж инженер-геологийн дүгнэлт боловсруулав. Инженер геологийн "Топ гео техник" ХХК-д хийсэн архив №2024/111, ЗТ18-239/24 дугаартай инженер геологийн дүгнэлтийг үндэслэн боловсруулав. Судалгааны талбайд Плейстоцен-Голоцены настай, аллюви-пролюви, элюви-делювийн гаралтай хатуугаас хагас хатуу урсамтгайн үзүүлэлттэй шавранцар, шавранцар чигжээстэй хайрган ул хөрс хучиж тархсан байна. Судалгааны өрөмдсөн /2024.07.01-06/ 7.00-10.00 метрийн гүнтэй цооногт ул хөрсний ус 1.80-3.50 м-т илэрч, 0.90-3.00 м-т тогтсон. Ус агуулагч хурдас нь шавранцар чигжээстэй хайрган ул хөрс болно. Хөрсний ус нь хур борооны ус болон голын усаар тэжээгдэх бөгөөд хур бороо элбэгтэй зун намрын сард усны тэжээл нэмэгдэж хөрсний усны түвшин 0.5-1.50 м-р хэлбэлзэнэ. Хөрснүүдийн инженер-геологийн судалгааны дүгнэлтийг суурь суулгалтын тайлбар бичгээс харна. Хөрснүүдийн шинж чанарыг ББ-03-р хүүдсанд үзнэ. Суурийн нүхийг ухахад гарсан асгамал хөрсөөр суурийг буцааж чигжиж болохгүй. Овойлт үүсгэдэггүй хөрсийг 20см тутамд нягтруулж чигжинэ. Асгамал хөрсийг барилгын талбайгаас зайлуулах шаардлагатай. Суурийн котлованыг нээсний дараа инженер-геологич, зургийн зохиогч нараар хяналт хийлгэсний дараа суурийн угсралтын ажлыг эхлэх шаардлагатай. Суурь суух бүүрь хөрс нь зурагт заасанаас шинж чанар үзүүлэлтээрээ зөрүүтэй өөр төрлийн хөрс болон асгаас хөрс, нүх, одоо байгаа шугам сүлжээ зэрэг зүйл илэрвэл холбогдох хүмүүст мэдэгдэж, техникийн шийдэл гаргуулах хэрэгтэй.

Суурь: Барилгын суурийг цутгамал төмөр бетон хавтан (70см) суурьтай байхаар гүйцэтгэнэ. Бетоны анги B25, дагуу ажлын арматурын анги A400, хөндлөн ажлын арматурын анги A240. Цутгамал төмөр бетон суурийн доор 10см зузаан (B10) бетон бэлтгэл, Ус тусгаарлах материал /мембран/, 5см зузаан (B10) бетон бэлтгэл хийнэ. Котлованыг механизмаар ухахдаа суурь суулгах төслийн түвшингээс дээш 20-30см дутуу ухаж түүнээс доош төслийн түвшин хүртэл гараар ухах хэрэгтэй. Суурийн нүхийг ухах болон суурь цутгалтын ажлыг гүйцэтгэх явцад бүүрь хөрсийг хур борооны ус ба гадаргуугийн уснаас хамгаалах, хөрсний усанд автуулахгүй байж хамгаалах шаардлагатай. Суурийн нүхийг барилга угсралтын явцад уснаас хамгаалах зорилгоор дээгүүр нь ус үл нэвтрүүлэх материалаар хучиж байх шаардлагатай. Хэрэв суурийн нүхэнд ус орсон нөхцөлд яаралтай зайлуулбал зохино. Барилгын суурийн ул хөрс нь хөрсний усны түвшинээс шалтгаалан овойлт үүсгэх магадлалтай тул бүүрь хөрсийг газар хөлдөхөөс өмнө намар ухаж, ил задгай орхихгүй байхыг анхаарна уу. Суурийн нүхийг ухан өвлийн нөхцөлд барилга угсралтын ажлыг зогсоон ил задгай орхих тохиолдолд суурийн нүхэнд нэмэлт дулаалга хийх, давхар хөрсөөр хучих зэрэг нэмэлт арга хэмжээг авч зохиогч инженертэй зөвшилцөх зайлшгүй шаардлагатай.. Суурийн нүхийг ухах явцад барилга угсралтын ажлыг гүйцэтгэгч байгууллага суурийн нүхний хажуу хөрсийг эргийн нуралтаас хамгаалах арга хэмжээ авах шаардлагатай.

Уг барилгыг цутгамал төмөр бетон баганан суурьтай байхаар төлөвлөв. Цутгамал төмөр бетон баганан суурийн бетоны анги B25, арматурын анги ГОСТ 5781-82-ийн шаардлага хангасан A400, A240 байна. Суурийн дор 100мм зузаантай бетон бэлтгэлийг B10 ангийн бетоноор хийнэ. Суурийн улны түвшин дэх ус тусгаарлах төмөр бетон хавтангийн доор болон зоорийн ханын гадаргууд ус тусгаарлах мембран материалыг зурагт заасны дагуу болон технологийн дагуу хучиж суурийн огтлолд харуулсны дагуу 50мм зузаантай бетон бэлтгэлийг хийнэ. Барилгын талбайд хөрсний ус илэрсэн тул барилгын суурь болон зоорийн давхрын бүтээцийг хөрсний уснаас хамгаалах, ашиглалтын явцад зоорийн давхарт хөрсний ус, гадаргын ус орохоос хамгаалах зорилгоор суурь болон зоорийн давхрын бүтээцүүдэд ус үл нэвтрүүлэх нэмэлт бүхий бетон хэрэглэнэ. Бетоны ус үл нэвтрүүлэлтийн марк нь "Барилгын бүтээцийг зэврэлтээс хамгаалах төлөвлөлт" БНбД 20-02-11-д заасны дагуу W8 маркын онцгой бага нэвтрүүлэлттэй бетон байна. Суурийн угсралтын ажлыг гүйцэтгэх явцад гадна агаарын температур хасах болсон үед барилгын нийт суурийн доорх бүүрь хөрсийг хөлдөхөөс хамгаалах арга (нэмэлт дулаалга хийх эсвэл +5°C-д оруулах, суурийн гадна талд хөрсөөр хучих) арга хэмжээ аввал зохино. Барилгыг барьж ашиглалтанд ортол бүүрь хөрсийг хөлдөөхийг хориглоно. Барилгын газар доорх бүтээцийн угсралтын ажлыг хийж гүйцэтгэхдээ "Барилгын газар шороо ба бүүрь, суурийн ажил" БНбД 50-02-17-г мөрдлөг болгон ажиллана.

Барилгын суурийн нүхийг бүрэн ухаж дууссаны дараа бүүрь хөрсөнд инженер геологийн болон зураг төсөл зохиогчийн хяналт хийлгэж, ге суух түвшнийг тодорхойлуулж, хяналт хийлгэсний дараа суурийн бэлтгэл бетоныг авах ажилруу шилжих шаардлагатай.

Мембран ус тусгаарлагчийг гадны механик үйлчлэлээс хамгаалах зорилгоор MNS 13164:2011 стандартад тусгасан хөөсөн шахмал полист тусгаарлагчийн гадна талаар 50мм зузаантай хийхээр тусгасан. Хөрсний хажуугийн даралтын үйлчлэлд тэсвэртэй байх шаардлагаа шугаман хэв гажилт үзүүлэх шахалтын хүчний үйлчлэл болон шахалтын бат бэхийн шатлалаар CS(10/Y)300-аас доошгүй шатлалын харгалзах шаардлага нь >300кПа байна. XPS хавтангийн удаан хугацааны туршид бүрэн живүүлэх үеийн ус шингээлтийн ангилал V шаардлага нь эзэлхүүний %-иар <0.7 байхыг шаардана. Буцаан булалтыг зоорийн ханаын гадаргууд шургах хүчдэл үүсгэхгүй байх хэсэг огт агуулаагүй элсээр чигжигдсэн хайргархаг бүтэцтэй хөрсөөр хийх шаардлагатай. Буцаан булах хөрсийг 20см тутам н Нягтруулсан хөрсний нягт 1.65гр/см3-ээс багагүй байна.

ЦУТГАМАЛ ТӨМӨР БЕТОН РАМ: Барилгын даацын үндсэн бүтээц нь цутгамал төмөр бетон рам байна. Цутгамал арматур болон бетоныг хэрэглэнэ. Цутгамал төмөр бетон рамын бетоны анги B25, ажлын арматурын анги ГОСТ 5781- A240 ангийн арматуртай байхаар төлөвлөв. Бетон цутгалтын ажлыг гүйцэтгэхдээ "Цутгамал бетон, төмөр бетон б төмөр бетон бүтээцийн ажил гүйцэтгэх заавар" БД 52-102-04-ийн холбогдох заалтуудын дагуу хийж гүйцэтгэнэ.

ХУЧИЛТ: Цутгамал төмөр бетон хучилтын зузаан 160мм байна. Цахилгаан, сантехникийн шугам хоолойн нүхийг зу хэсэгт зурагт үзүүлсний дагуу нэмэлт арматурчлал хийнэ. Цутгамал хучилтанд нэмэлтээр гарах нүхнүүдийг холбо зургуудыг хооронд нь сайтар уялдуулж шалгах шаардлагатай. Цутгамал төмөр бетон хучилтыг дамнуруутай хамт нэг угсрах явцад уг бүтээцтэй холбогдох цутгамал ханын гаргалгаа арматуруудыг зурагт үзүүлсний дагуу байрлуул гадаргуу нь тэгш байх ба бат бөх, тогтвортой нөхцлийг хангасан, технологийн ачааллыг даах чадвартай байна. бетоны анги B25, ажлын арматурын анги ГОСТ 5781-82-ийн шаардлага хангасан A400, A240 ангийн арматуртай бай ажлыг гүйцэтгэхдээ "Цутгамал бетон, төмөр бетон бүтээц" БНбД 52-02-05, "Цутгамал төмөр бетон бүтээци 52-102-04-ийн холбогдох заалтуудын дагуу хийж гүйцэтгэнэ.

ШАТ: Цутгамал төмөр бетон шаттай байхаар төлөвлөв. Шатны маршийг зурагт тусгасан бетон болон арматурыг арматурчилж, цутгамал төмөр бетон рамтай хамт цутгана.

ХАНА: Зоорийн давхрын гадна хана 250мм зузаан B25 ангийн төмөр бетон хана байна. Барилгын гадна хана нь 2 зузаан тоосго, 200мм-н зузаан блокон хана байна. Дотор хананд ашиглах тоосго нь "Керамик тоосго ба гулдмай техн шаардлага хангасан байх ба тоосгоны эзлэхүүн жин нь 1800кг/м^3, тоосгоны марк 75 ба түүнээс дээш, зуурмагийн марк гадна хананд ашиглах блок нь "Автоклавын хийт төмөр бетон эдлэхүүн" MNS 12602:2019-н шаардлага хангасан байх ба M50 маркын блок байна. Барилгын гадна дулаалганд 150мм зузаантай MNS 13163:2011 стандартад тусгасан хөөсөн по Дотор ханын торыг тоосгон хананд өрлөгийн өндрийн дагуу 675мм буюу 9-н үе тутамд, блокон гадна хананд 750мм уртын дагуу зурагт заасны дагуу арматурчлана. Өргийн ажилд хэвтээ болон босоо чиглүүлэгч утсыг тогтмол шалгаж, чанартай гүйцэтгэвэл зохино. Өргийн ажил гүйцэтгэхдээ өрөгт бүтээцийн норм дүрэм БНбД 51-02-05-н холбогдох заа зэрэг-II, суналтын түр зуурын эсэргүүцэл 180кПа>Rсун≥120кПа байна. Суналтын түр зуурын эсэргүүцлийн нормчлогдсон байгаа эсэхийг барилга угсралтын явцад туршилтаар тогтоож баталгаажуулсан байх шаардлагатай. Гадна, дотор анкерласан арматуртай зурагт заасны дагуу гагнаж бэхэлж өгнө.

ЯЛУУ: Хананд угсармал төмөр бетон ялуу суулгана. Ялууг 1.5м-ээс бага урттай нүхэн дээр 25см, 1.5м-ээс багагүйгээр суулгана. Угсармал төмөр бетон ялууг 100 маркийн жигд тараасан бэхжээгүй цементэн зуурмаг дээр угсар

ГАДНА ДОВЖОО, ПАНДУС: Гадна довжоо, пандусыг сайтар нягтруулсан овойлт үүсгэдэггүй элс хайрган хөрсөн д Дараа нь 20мм зузаан цементэн өнгөлгөө хийх хэрэгтэй.

ХАЯАВЧ: Барилгын эргэн тойронд сайтар нягтруулсан хөрсөн дээр 100см өргөнтэй B10 ангийн бетон хаяавчийг б зургийн дагуу хийж өгнө. Хаяавчийн доор 25см зузаан ус шингээх хайрга дэвсэнэ.

дизийн эрх бүхий байгууллагаар суурь

ол XPS хавтан дулаалгыг мембран ус
дээрх стандартад тусгасан 10%-ийн
XPS хавтанг хэрэглэнэ. Уг шатлалд
L(T)0.7 байна. Уг ангилалд харгалзах
орилгоор овойлт үүсгэхгүй, шаварлаг
эхнологийн дагуу үечлэн нягтруулна.

төмөр бетон рамд зураг заасан
32-ийн шаардлага хангасан A400,
тээц" БНбД 52-02-05, "Цутгамал

эгийн дагуу гаргаж, гарах нүхний
дох БА, ЦБУ, ХАС, ХТ, ДГ зэрэг
хэв хашмалд цутгана. Арматурыг
ах шаардлагатай. Хэв хашмалын
Цутгамал төмөр бетон хучилтын
каар төлөвлөв. Бетон цутгалтын
н ажил гүйцэтгэх заавар" БД

хэрэглэн зурагт үзүүлсний дагуу

50мм-н блок, дотор хана нь 120мм
кийн шаардлага" MNS 0138:2010-н
50-с багагүй байна. Дотор болон
блокны ээлэхүүн жин нь 600кг/м^3,
истрол EPS дулаалгыг ашиглана.
буюу 3-н үе тутамд нийт ханын
шалгах хэрэгслийн хяналтын доор
туудыг баримталж хийнэ. Өргийн
утгыг зурагт заагдсан хэмжээнд
ханын торыг баганаруу өрөмдөж

их урттай нүхэн дээр 35см-ээс
1.
р B10 ангийн бетоноор цутгана.

рилгаас гадагш налуутай (i=0.02)

МАТЕРИАЛ:

Барилгын цутгамал хийц бүтээцүүдэд доор дурдаснаас доошгүй ангийн материал хэрэглэвэл зохино.

Суурийн бэлтгэл бетон	B10 (M150)
Хавтан суурь	B25 (M350)
Рам, хучилт, шат	B25 (M350)
Төмөр бетон хана	B25 (M350)
Ажлын арматур	A400 ГОСТ 5781-82
Хомут	A240 ГОСТ 5781-82

АНХААРАХ ЗҮЙЛС:

Барилгын захиалагч ба гүйцэтгэгч байгууллагуудад дор дурьдсан зөвлөмжийг өгч байна.

1. Зураг төсөлд тусгасан материалуудын үзүүлэлтүүдийг мөрдөхөөс гадна бетоныг бэлтгэх заавар, цутгах технологи, бетоны арчилгаа болон бетоныг гүний болон хавтгай доргиуроор сайтар нягтруулах хэрэгтэй. Бетоныг сорьцын шоогоор шалгахаас гадна цутгасан бетоныг сараас дээш хугацааны дараа хэт авианы багаж хэрэгсэл, цохилтын алх зэргээр бат бэхийг нь тогтоолгож далд ажлын актанд тэмдэглэж байвал зохино.
2. Зураг төсөлд тусгагдсанаас өөр төрлийн арматур хэрэглэх бол түүний тооцооны үзүүлэлтүүдийг зохих эрх бүхий хөндлөнгийн мэргэжлийн байгууллагаар тодорхойлуулж зураг төсөл зохиогч байгууллагаас зөвшөөрөл авах хэрэгтэй. Зэвтэй болон тоос, шороо, тостой арматур хэрэглэхийг хориглоно. Суурь, багана, хана, дамнуруу, хучилт, шатны арматурын диаметр, урт, тэдгээрийн зөрүүлэг, байрлал зэргийг ажлын зурагтай тохирч байгаа болон цутгалтын ажлын үед шилжиж хөдлөхгүй байхыг захиалагч, гүйцэтгэгч байгууллагын эрх бүхий төлөөлөгчид шалган үзэж акт үйлдэн, зохиогч инженерт үзүүлсний дараа цутгалтын ажил эхлэх хэрэгтэй. Арматурын байрлал зураг төсөлд тусгагдсанаас гажих зөрүү нь БНбД 52-02-05-д зааснаас хэтэрч болохгүй.
3. Зураг төсөлд тооцсон арматур хэрэглэх үед арматурын тооцооны үзүүлэлтүүдийн бичиг, мөн талбай дээр буусан арматураас дээрх 2.-д заасан сорьцын шинжилгээг хийлгэж зохиогч инженерт шалгуулсны дараа барилга угсралтын ажлыг эхэлнэ.
4. Цутгамал төмөр бетон бүтээцийн хэв хашмал нь MNS 3173, MNS 3852, MNS 5121 стандартын шаардлагуудыг хангаж, цутгалтын ачааг даахаар, хөдөлгөөнгүй, бетон зуурмаг гоожих зай завсаргүй байх ёстой. Төмөр бетон рам ба хучилтыг хоногийн дундаж температур +5°C-с доошгүй үед гүйцэтгэнэ.
5. Хоногийн дундаж температур +5°C-с бага буюу өдөрт 0°C-с илүү дулаарахгүй болсон үед бетон цутгалтын ажил хийх бол өвлийн нөхцөлд бетон цутгах технологийн карт боловсруулан зохиогч инженерт шалгуулан зөвшилцсөний дараа бетоны ажлыг өвлийн нөхцөлд гүйцэтгэх эсэхийг тогтооно. БНбД 52-02-05-н 9-р бүлэг
6. Агаарын харьцангуй чийгшил 50%-аас бага, температур +25°C-с дээш байвал хуурай халуун орчин гэж тооцон БНбД 52-02-05-н 10-р бүлгийн заалтуудыг баримтлана.
7. Барилгын хэвтээ ба босоо чиглэлийн хэмжээсийг нарийн шалгаж багана эгц босоо байдлаас хазайхаас сэргийлж талбайн геодизийн инженерийг байнга ажиллуулбал зохино.
8. Барилгын ажил гүйцэтгэх аюултай бүсийг тогтоон гадны хөдөлгөөнөөс хамгаалж барилгын өндрөөс ямарваа нэгэн зүйлс унахаас хамгаалж саравч хийх зэргээр БНбД 12-03-04, БНбД 12-04-06-г мөрдөх хэрэгтэй. Барилгын ажил эхлэх гүйцэтгэх хугацаанд хөдөлмөр хамгаалал, аюулгүй ажиллагааг хариуцсан мэргэжилтэнг байнга ажиллуулбал зохино. Захиалагчийн талаас барилгын чанарт хяналт тавих байнгын төлөөлөгч томилон ажиллуулах нь зүйтэй.
9. Төмөр бетон хийцүүдийн бетон зуурмагаас БНбД 52-02-05, БНбД 52-01-10-д заасны дагуу дээж авч бетоны анги зураг төслийн дагуу B25 ангид хүрч байгаа эсэхийг лабораторид тодорхойлуулбал зохино. Бетоноос 9 ширхэг шоо авч 7, 14, 28 хоногийн үеийн бат бэхийг тодорхойлуулна. Бетоноос мөн 12 ширхэг шоо авч 14, 28 хоногийн үеийн бат бэхийг тодорхойлуулж болно, ингэхдээ 6-н ширхэг шоог нь усанд бэхжүүлэн, үлдсэн 6-н ширхэг шоог талбай дээр бүтээцүүдтэй ижил орчинд бэхжүүлэн 14, 28 хоногийн үеийн бат бэхийг тодорхойлуулж болно.
10. Бетон бат бэхийнхээ 70-80%-г хангахаас өмнө хэв хашмал, босоо түр тулаасыг суллаж болохгүй.

САНАМЖ:

Төмөр бетон цутгамал бүтээцийн угсралтын ажлыг хийж гүйцэтгэхээс өмнө ажлын зурагтай нэг бүрчлэн танилцаж, ашиглах норм, дүрэм, стандартуудыг судалж, тодотгосны дараа угсралтын ажлыг гүйцэтгэж эхлэх шаардлагатай. Цутгамал төмөр бетон бүтээцийн угсралтын ажлыг гүйцэтгэхдээ арматурчлалыг зурагт үзүүлсний дагуу гүйцэтгэх ба арматурыг нугалах, анкерлах, хэв хашмал бэлтгэх, бетон цутгахдаа "Бетон ба урьдчилан хүчитгээгүй арматуртай төмөр бетон бүтээц" БД 52-105-10, "Цутгамал төмөр бетон бүтээцийн ажил гүйцэтгэх заавар" БД 52-102-04 болон бетон зуурмаг, элс, хайрга, цемент, эдгээр материалуудыг хэрэглэхтэй холбогдсон бусад барилгын норм ба дүрэм, барилгын дүрэм, стандартуудыг чанд баримтлан ажиллавал зохино.

Барилгын бүтээцийн тооцоонд дараах норматив баримт бичгүүдийн **шаардлагыг** баримтлав.

"Ачаалал ба үйлчлэл" БНбД 20-04-17
"Барилгын бүтээц ба буурийн найдваршил ерөнхий шаардлага" БНбД 20-01-11
"Газар хөдлөлтийн бүс нутагт барилга төлөвлөх барилгын норм ба дүрэм" БНбД 22-01-21
"Барилга байгууламжийн буурь, суурийн зураг төсөл зохиох норм ба дүрэм" БНбД 50-01-16
"Бетон ба төмөр бетон бүтээц" БНбД 52-01-10
"Цутгамал бетон, төмөр бетон бүтээц" БНбД 52.02.05
"Бетон ба урьдчилсан хүчитгээгүй арматуртай төмөр бетон бүтээц" БД 52-105-10
"Барилгын бүтээцийг зэврэлтээс хамгаалах төлөвлөлт" БНбД 20-02-11
"Цутгамал төмөр бетон араг бүтээцийн хийц хэсэглэлийн альбом" Г1.000-1Г
Барилгын бүтээцийн шугаман статик, динамик тооцоог ЛИРА 10.10 программаар тооцлоо.

Арматуруудын гангийн анги болон механик үзүүлэлт

Стандарт	Гангийн анги	Урсалтын хязгаар (МПа)	Бат бэхийн хязгаар (Мпа)
MNS JIS G 3112 : 2002	SR 235	235	380
	SD390	390	560
ГОСТ 5781 - 82	A-I (A240)	235	373
	A-III (A400)	390	590
GB 1499.2-2007	HRB335	335	455
	HRB400	400	540

Арматуруудын диаметр болон тооцооны талбайн харгалзах утгууд

Орос /ГОСТ 5781-82/		Хятад /GB 1499.2-2007/		Монгол /MNS JIS G 3112:2002/	
Диаметр /мм/	Тооцооны талбай /см2/	Диаметр /мм/	Тооцооны талбай /см2/	Диаметр /мм/	Тооцооны талбай /см2/
6	0.283	6	0.283	6	0.3167
8	0.503	8	0.503		
10	0.785	10	0.785	10	0.7133
12	1.131	12	1.131	13	1.2670
14	1.539	14	1.539		
16	2.011	16	2.011	16	1.9860
18	2.545	18	2.545	19	2.8650
20	3.142	20	3.142		
22	3.801	22	3.801	22	3.8710
25	4.909	25	4.909	25	5.0670
28	6.158	28	6.158	29	6.4240

Энэхүү зураг нь "ББСМО"ХХК-ийн ОЮУНЫ ӨМЧ тул зохиогчийн зөвшөөрөлгүйгээр өөрчлөх болон ашиглахыг хориглоно.

ББСМО Барилгын зураг төсөл, зөвлөх үйлчилгээ

НЭГ МАЯГИЙН ЗУРАГ
СЭЛБЭ ДЭД ТӨВИЙН БАРИЛГАЖИЛТЫН ТӨСӨЛ 9 ДАВХАР 70 АЙЛЫН ОРОН СУУЦНЫ БАРИЛГА

Тайлбар бичиг				Үе шат: A3
Ер. Захирал	Б.Сүнжидмаа	ЕГ Шифр: ББ-17/2024	Масштаб: M1:1	Огноо: 2024
Шалгасан	Б.Сүнжидмаа			
Инженер	Б.Ганзориг	ТГ Шифр:	Зургийн дугаар: ББ-02	Хуудас: 115
Гүйцэтгэсэн	Б.Ганзориг			

Хаяг: БЗД, 30-р хороо "ББСМО" ХХК-н байр
Утас: 77116139, 99116139, 95103339.
И-мэйл:bbsmo_ub@yahoo.com, Вэб:BBSMO.mn

Инженер-геологийн зүсэлт зураг
Масштаб Б 1:100
Х 1:500

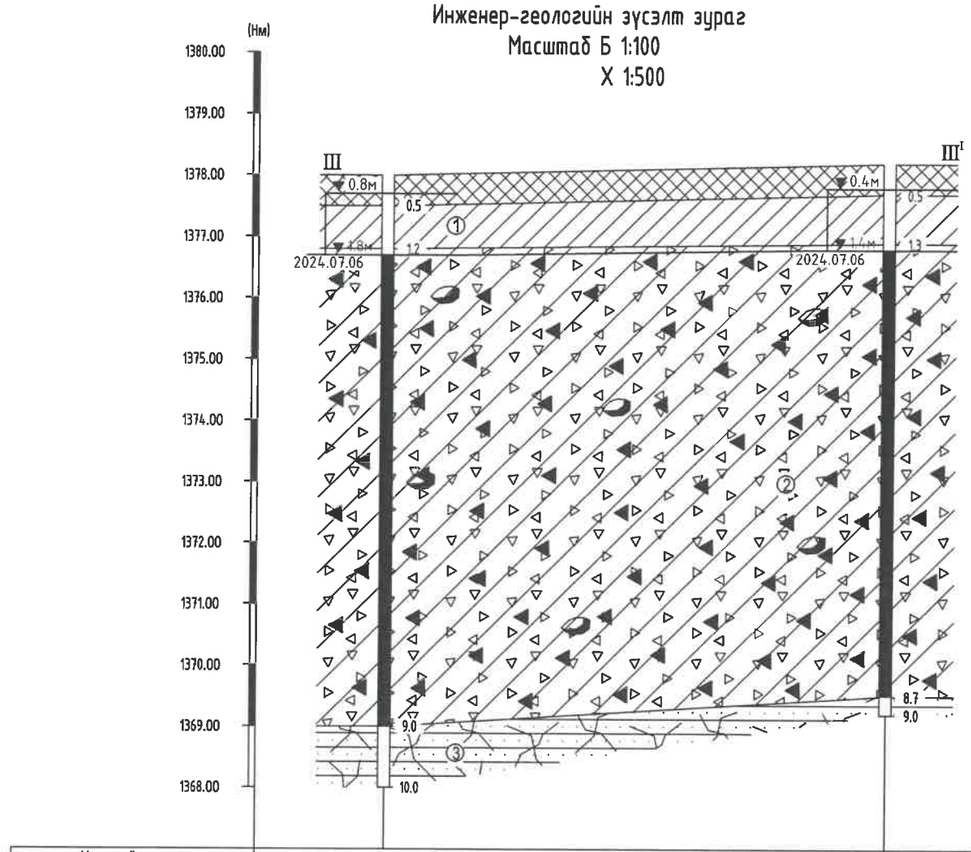

Цооногийн дугаар	Ц-9	Ц-8
Амсрын ойролцоо өндержилт, м	1378.00	1378.20
Цооног хоорондын зай, м	40.79м	

Таних тэмдэг

Үүсмэл хөрс: Хүний үйл ажиллагаагаар үүссэн хар саарал өнгөтэй шаварлаг үүсмэл хөрс.

① **Шавранцар ул хөрс (apQ_{1-2}):** Плейстоцен-Голоцены настай, аллюви-пролювийн гаралтай, хагас хатуу урсамтгайн үзүүлэлттэй, хар саарал өнгөтэй шавранцар ул хөрс.

② **Шавранцар чигжээстэй хайрган ул хөрс (edQ_{1-2}):** Плейстоцен-Голоцены настай, элюви-делювийн гаралтай, хатуугаас хагас хатуу урсамтгайн үзүүлэлттэй, бор шаргал өнгөтэй шавранцар чигжээстэй хайрган ул хөрс. /Бул чулуутай/

③ **Өгөршсөн элсэн чулуу (C_{1-2}):** Доод-Дунд Карбоны настай, ан цавархаг сулавтар өгөршсөн, хөх саарал өнгөтэй элсэн чулуу.

I I' Инженер-геологийн зүсэлтийн дугаар

① Хөрсний үеийн дугаар

apQ_{1-2} Ул хөрсний нас, гарал үүслийн индекс

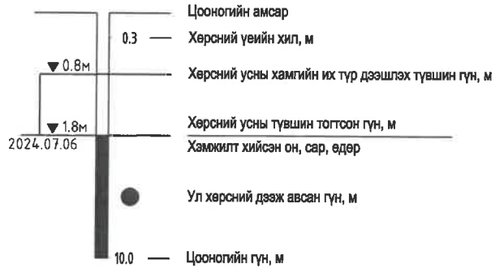

Хөрсний төлөв байдал

Шавранцар ул хөрс	Шавранцар чигжээстэй хайрган ул хөрс
	Хатуу
Хагас хатуу	Хагас хатуу

Тайлбар:

1. Судалгааны талбайд үүсмэл хөрс 0.50-0.80 метрийн зузаантай тарсхсан, үүсмэл хөрсний доороос 3 төрлийн хурдас хуримтлал илэрсэн, геоморфологийн хувьд налуу гадаргуутай, шавранцар ул хөрс нь хүчтэй овойлттой, шавранцар чигжээстэй хайрган ул хөрс нь сулавтар овойлттой, ул хөрсний ус илэрсэн зэргээс шалтгаалан уг барилгажих талбай нь инженер-геологийн төвөгшлийн ангиллаар дунд зэргийн нөхцөлтэй бүсэд хамаарч байна.
2. Судалгааны талбайд тархсан буурь хөрсний физик, механик шинж чанарын норматив тооцооны үзүүлэлтийг доор үзүүлэв.

Физик шинж чанарын үзүүлэлт	Индекс	Хэмжих нэгж	Хөрсний үеийн дугаар	Хөрсний үеийн дугаар	Хөрсний үеийн дугаар
			ИГЭ-1	ИГЭ-2	ИГЭ-3
Байгалийн чийг	W		0.202	0.110	
Урсалтын хязгаар	WL		0.293	0.208	
Имрэгдлийн хязгаар	WP		0.186	0.125	
Үян налархайн тоо	JP		0.107	0.083	
Хатуу хэсгийн нягт	ps	г/см^3	2.71	2.71	
Ээзлхүүний нягт	p	г/см^3	2.00	2.13	2.55
Хуурай хэсгийн нягт	pd	г/см^3	1.66	1.92	
Сувшил	n	%	38.72	29.19	
Сувшлийн илтгэлцүүр	e		0.636	0.414	
Чийглэгийн зэрэг	Sr		0.86	0.70	
Консистенц	IL		0.15	<0-0.25	

Хөрсний төрөл	Зууралдалтын хүч, кПа		Дотоод үрэлтийн өнцөг, градус		Хэв гажилтын модуль, МПа	Тооцооны эсэргүүцэл, кПа
	Сп1	Сп2	φ'	φ''	E	Ro
ИГЭ-1	31	20.7	23	20	21	280
ИГЭ-2	24	16	41	35.6	41	450
ИГЭ-3						500

3. Барилга барихаар сонгосон талбайд өрөмдсөн /2024.07.01-06/ 7.00-10.00 метрийн гүнтэй цооногт ул хөрсний ус 1.80-3.50 м-т илэрч, 0.90-3.00 м-т тогтсон. Судалгааны талбайд ус агуулагч хурдас нь шавранцар чигжээстэй хайрган ул хөрс болно. Хөрсний ус нь хур бороонд ус болон голын усаар тэжээгдэх бөгөөд хур бороо элбэгтэй зун намрын сард усны тэжээл нэмэгдэж хөрсний усны түвшин 0.5-1.50 м-р хэлбэлзэнэ.
4. Улирлын хөлдөлтийн норматив гүн нь.
   - Шавранцар ул хөрс - 2.57м
   - Шавранцар чигжээстэй хайрган ул хөрс - 3.67м
5. Улирлын хөлдөлтийн бүсэд:
   - Шавранцар ул хөрс - Хүчтэй овойлттой
   - Шавранцар чигжээстэй хайрган ул хөрс - Сулавтар овойлттой
6. Газар шорооны ажлын зэрэг гэсгэлэн нөцхөлд гар аргаар малтахад:
   - Шавранцар ул хөрс - II
   - Шавранцар чигжээстэй хайрган ул хөрс - IV
   - Өгөршсөн элсэн чулуу - V-VII
7. Тус талбай нь газар хөдлөлийн 8 баллын бүсэд байрлана. Хөрсний оргил хурдатгал PGA=143-190см/с^2
8. Барилгын суурийн нүхийг ухсаны дараа бууль хөрсний хяналт хийлгэх шаардлагатай.

Энэхүү зураг нь "ББСМО"ХХК-ийн ОЮУНЫ ӨМЧ тул зохиогчийн эвшөөрөлгүйгээр өөрчлөх болон ашиглахыг хориглоно.

ББСМО
БАРИЛГЫН ЗУРАГ ТӨСӨЛ, ЗӨВЛӨХ УЙЛЧИЛГЭЭ
Хаяг: БЗД, 30-р хороо "ББСМО" ХХК-н Байр
Утас: 77116139, 99116139, 95103339,
И-мэйл:bbsmo_ub@yahoo.com, ВэбBBSMO.mn

НЭГ МАЯГИЙН ЗУРАГ

СЭЛБЭ ДЭД ТӨВИЙН БАРИЛГАЖИЛТЫН ТӨСӨЛ 9 ДАВХАР 70 АЙЛЫН ОРОН СУУЦНЫ БАРИЛГА

Суурь судалгалтын түвшин, инженер геологийн тайлбар

Ye шат: АЗ

Ер. Захирал	Б.Сүнжидмаа	ЕГ Шифр: ББ-17/2024	Масштаб: М1: 100	Огноо: 2024
Шалгасан	Б.Сүнжидмаа			
Инженер	Б.Ганзориг	ТГ Шифр:	Зургийн дугаар: ББ-03	Хуудас: 115
Гүйцэтгэсэн	Б.Ганзориг			

Нил хавтан суурийн байгуулалт
М1:100

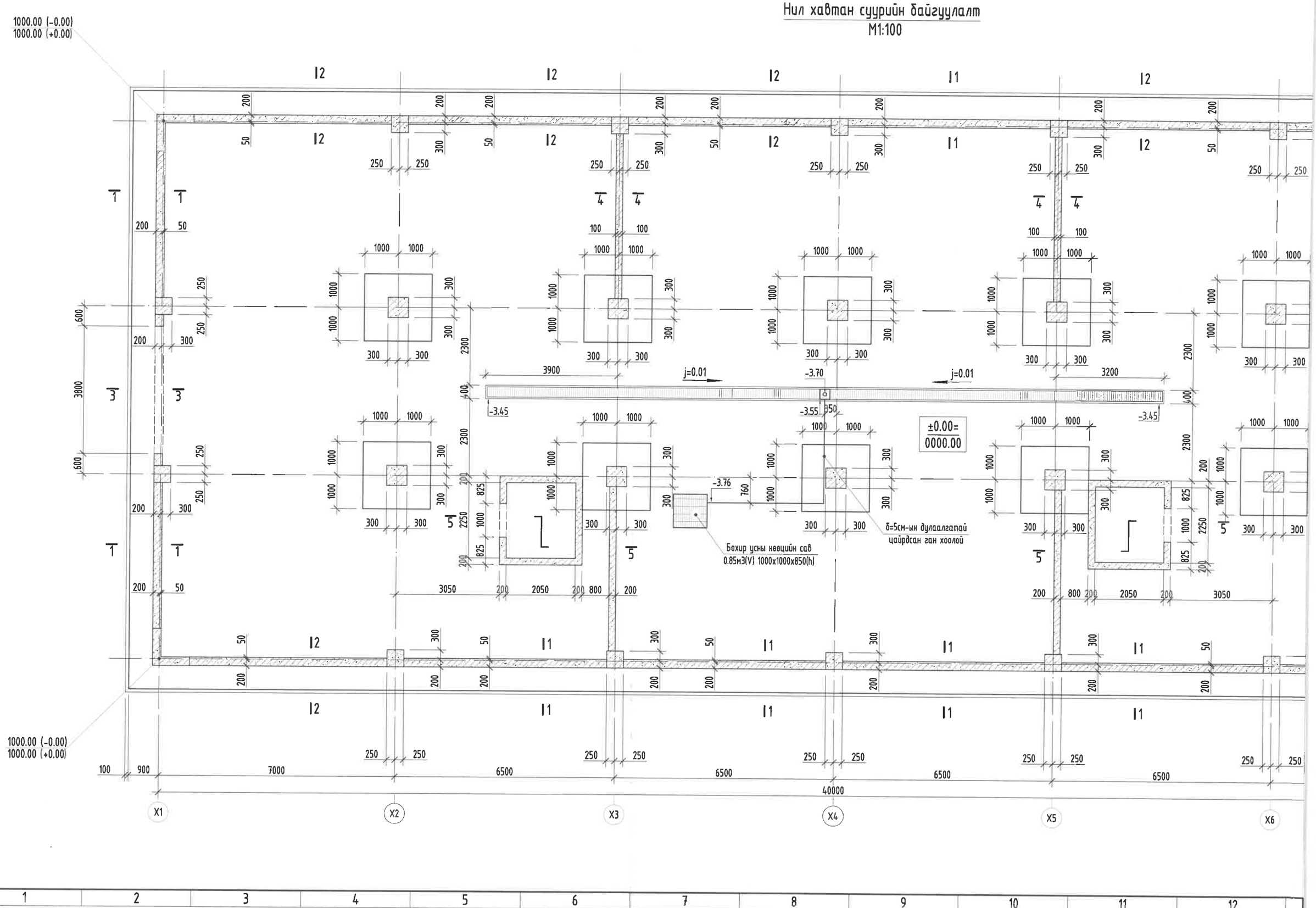

Огтлол 1-1
М1:50

Огтлол 2-2
М1:50

Тайлбар:

1. Энэ зургийг ББ-н холбогдох хуудастай хамт үзнэ.
2. Ажлын арматурын анги А400, А240.
3. Бүтээцийн бетоны анги B25.
4. Цутгамал төмөр бетон бүтээцийг хэв хашмалд бэлтгэж цутгасны дараагаар бэхжилтийн 70%-д хүрсэний дараа хэв хашмалыг авна.
5. Цутгамал бетон, төмөр бетон бүтээцийн ажлыг БНбД 52-02-05-ийн дагуу хийж гүйцэтгэнэ.
6. Цутгамал төмөр бетон бүтээцийн ажил гүйцэтгэх заавар БД52-102-04-ийн заалтуудыг баримталж ажил гүйцэтгэнэ.

Энэхүү зураг нь "ББСМО"ХХК-ийн ОЮУНЫ ӨМЧ тул захиалагчийн зөвшөөрөлгүйгээр өөрчлөх болон ашиглахыг хориглоно.

ЗӨВШӨӨРӨЛЦСӨН	
БА	Д.Наранхүү
ХАС	С.Энхдалай
ЦБУ	Б.Болор
ХТ, ДГ	Б.Эрдэнэчимэг
ХД	Н.Пүрэвжаргал

ББСМО
Хаяг: БЗД, 30-р хороо "ББСМО" ХХК-н байр
Утас: 77116139, 99116139, 95103339,
И-мэйл: bbsmo_ub@yahoo.com, Вэб: BBSMO.mn

НЭГ МАЯГИЙН ЗУРАГ
СЭЛБЭ ДЭД ТӨВИЙН БАРИЛГАЖИЛТЫН ТӨСӨЛ 9 ДАВХАР 70 АЙЛЫН ОРОН СУУЦНЫ БАРИЛГА

Нил хавтан суурийн байгуулалт, Огтлол 1-1; 2-2 — Үе шат: А3

Ер. Захирал	Б.Сунжидмаа	ЕГ Шифр: ББ-17/2024	Масштаб: М1:100
Шалгасан	Б.Сунжидмаа		Огноо: 2024
Инженер	Б.Ганзориг	ТГ Шифр:	Зургийн дугаар: ББ-04
Гүйцэтгэсэн	Б.Ганзориг		Хуудас: 115

Огтлол 3-3
М1:50

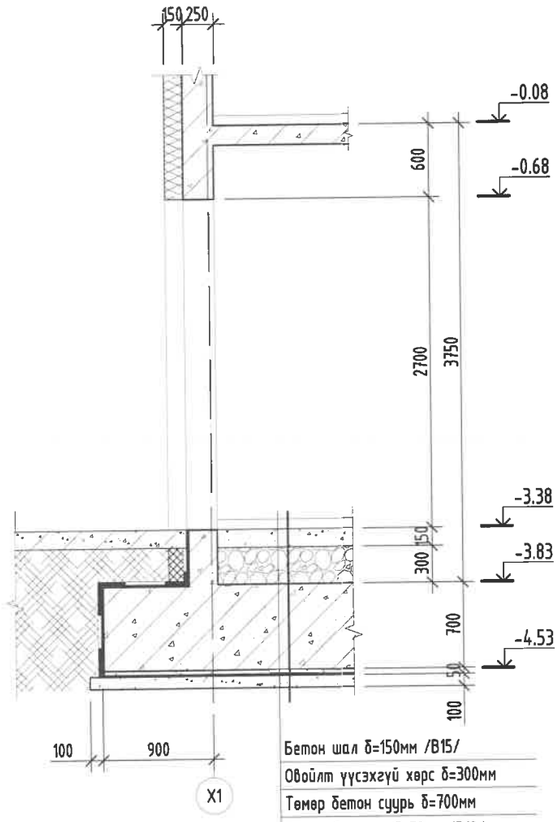

Бетон шал δ=150мм /B15/
Овойлт үүсэхгүй хөрс δ=300мм
Төмөр бетон суурь δ=700мм
Бетон бэлтгэл δ=50мм /B10/
Ус тусгаарлах материал /мембран/
Бетон бэлтгэл δ=100мм /B10/

Огтлол 4-4
М1:50

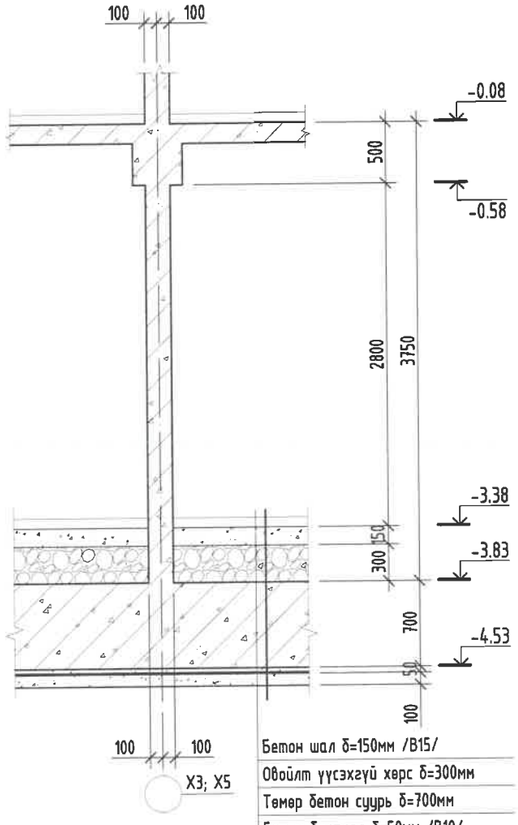

Бетон шал δ=150мм /B15/
Овойлт үүсэхгүй хөрс δ=300мм
Төмөр бетон суурь δ=700мм
Бетон бэлтгэл δ=50мм /B10/
Ус тусгаарлах материал /мембран/
Бетон бэлтгэл δ=100мм /B10/

Огтлол 5-5
М1:50

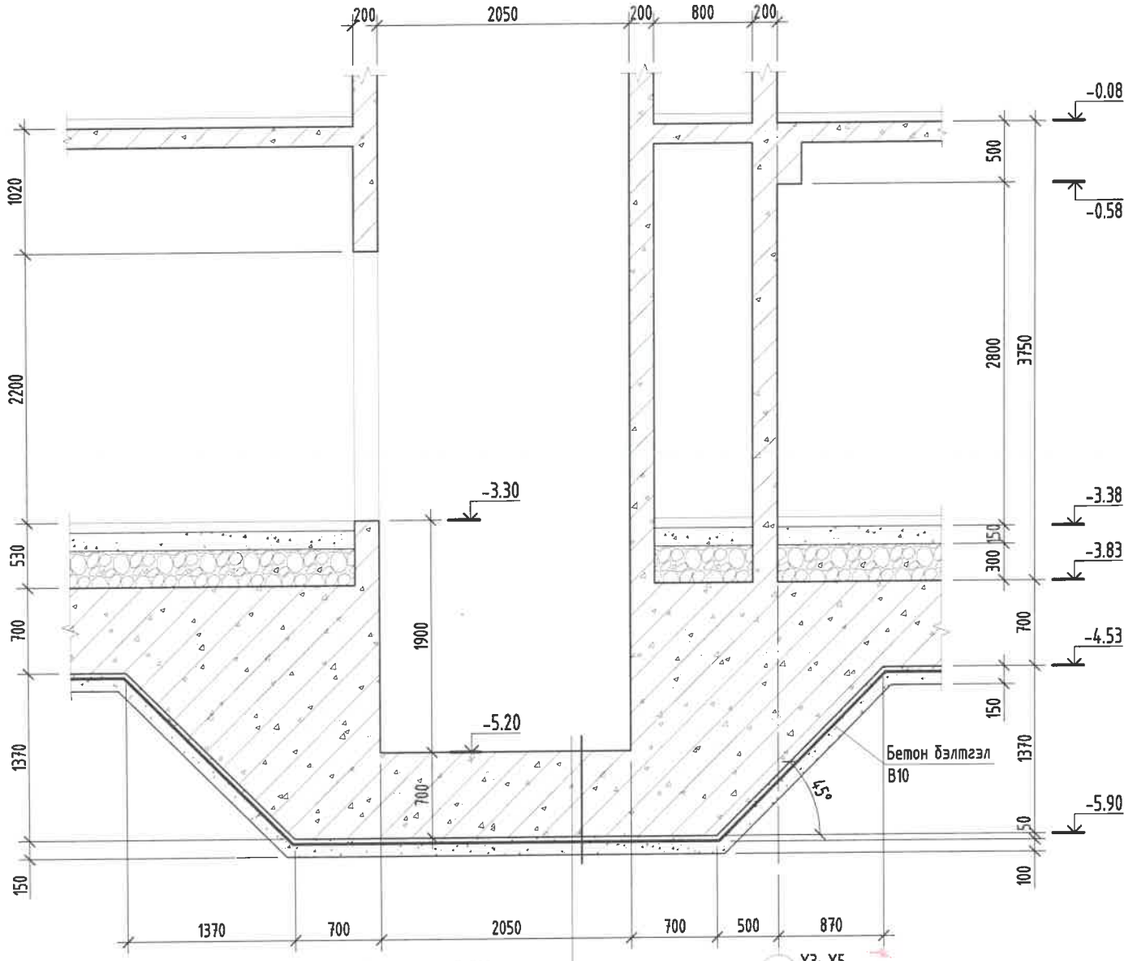

Төмөр бетон суурь δ=700мм
Бетон бэлтгэл δ=50мм /B10/
Ус тусгаарлах материал /мембран/
Бетон бэлтгэл δ=100мм /B10/

Тайлбар:

1. Энэ зургийг ББ-н холбогдох хүудастай хамт үзнэ.
2. Ажлын арматурын анги А400, А240.
3. Бүтээцийн бетоны анги В25.
4. Цутгамал төмөр бетон бүтээцийг хэв хашмалд бэлтгэж цутгасны дараагаар бэхжилтийн 70%-д хүрсэний дараа хэв хашмалыг авна.
5. Цутгамал бетон, төмөр бетон бүтээцийн ажлыг БНбД 52-02-05-ийн дагуу хийж гүйцэтгэнэ.
6. Цутгамал төмөр бетон бүтээцийн ажил гүйцэтгэх заавар БД52-102-04-ийн заалтуудыг баримталж ажил гүйцэтгэнэ.

Энэхүү зураг нь "ББСМО"ХХК-ийн ОЮУНЫ ӨМЧ тул зохиогчийн зөвшөөрөлгүйгээр өөрчлөх болон ашиглахыг хориглоно.

НЭГ МАЯГИЙН ЗУРАГ
СЭЛБЭ ДЭД ТӨВИЙН БАРИЛГАЖИЛТЫН ТӨСӨЛ 9 ДАВХАР 70 АЙЛЫН ОРОН СУУЦНЫ БАРИЛГА

Суурийн огтлол 3-3; 4-4; 5-5					Үе шат: А3
Ер. Захирал	Б.Сүнжидмаа		ЕГ Шифр: ББ-17/2024	Масштаб: М1: 50	Огноо: 2024
Шалгасан	Б.Сүнжидмаа				
Инженер	Б.Ганзориг		ТГ Шифр:	Зургийн дугаар: ББ-05	Хуудас: 115
Гүйцэтгэсэн	Б.Ганзориг				

ББСМО
Хаяг: БЭД, 30-р хороо "ББСМО" ХХК-н байр
Утас: 77116139, 99116139, 95103339.
И-мэйл:bbsmo_ub@yahoo.com, ВэбBBSMO.mn

Нил хавтан суурийн доод үеийн арматурчлал

М1:100

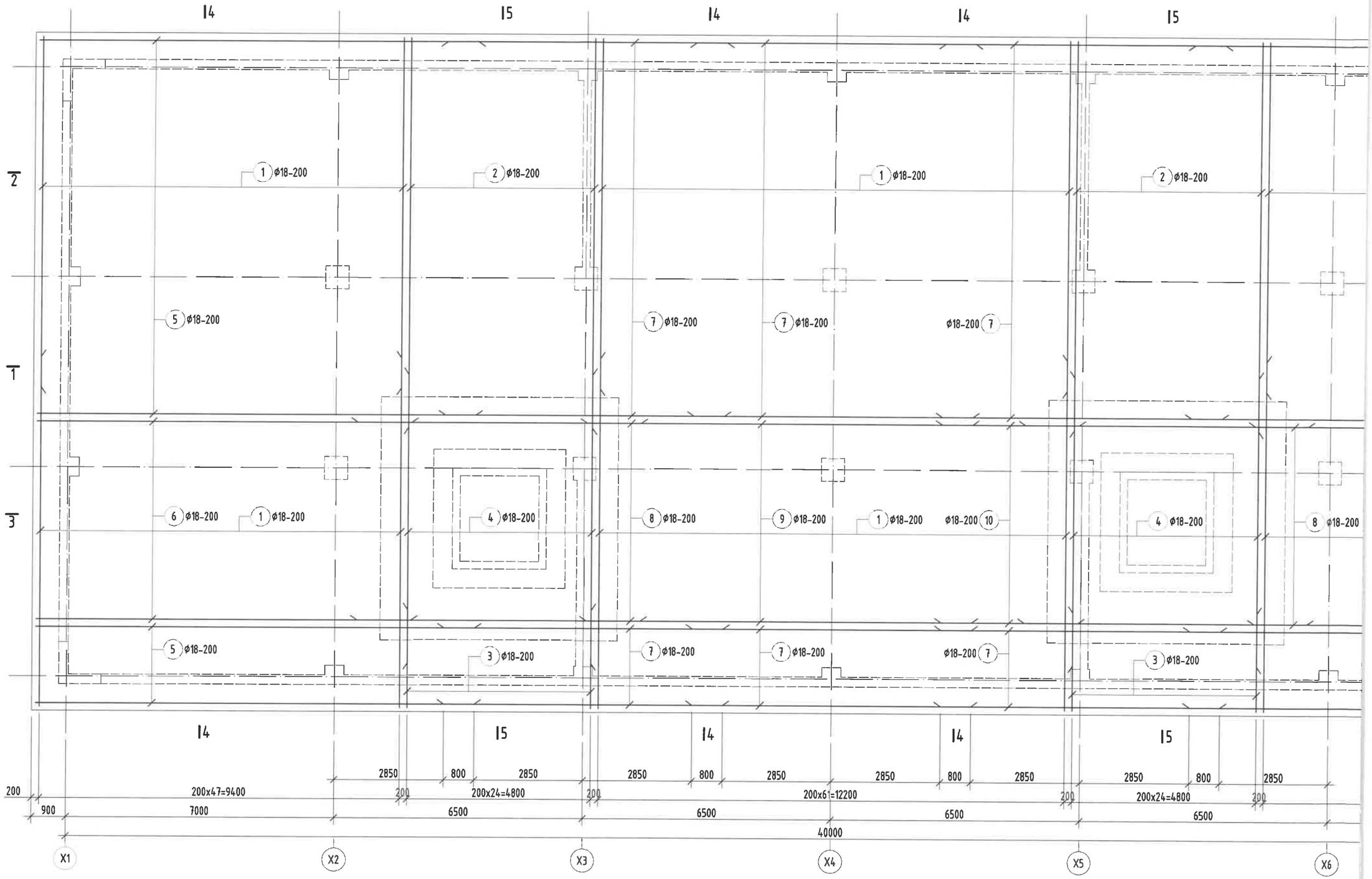

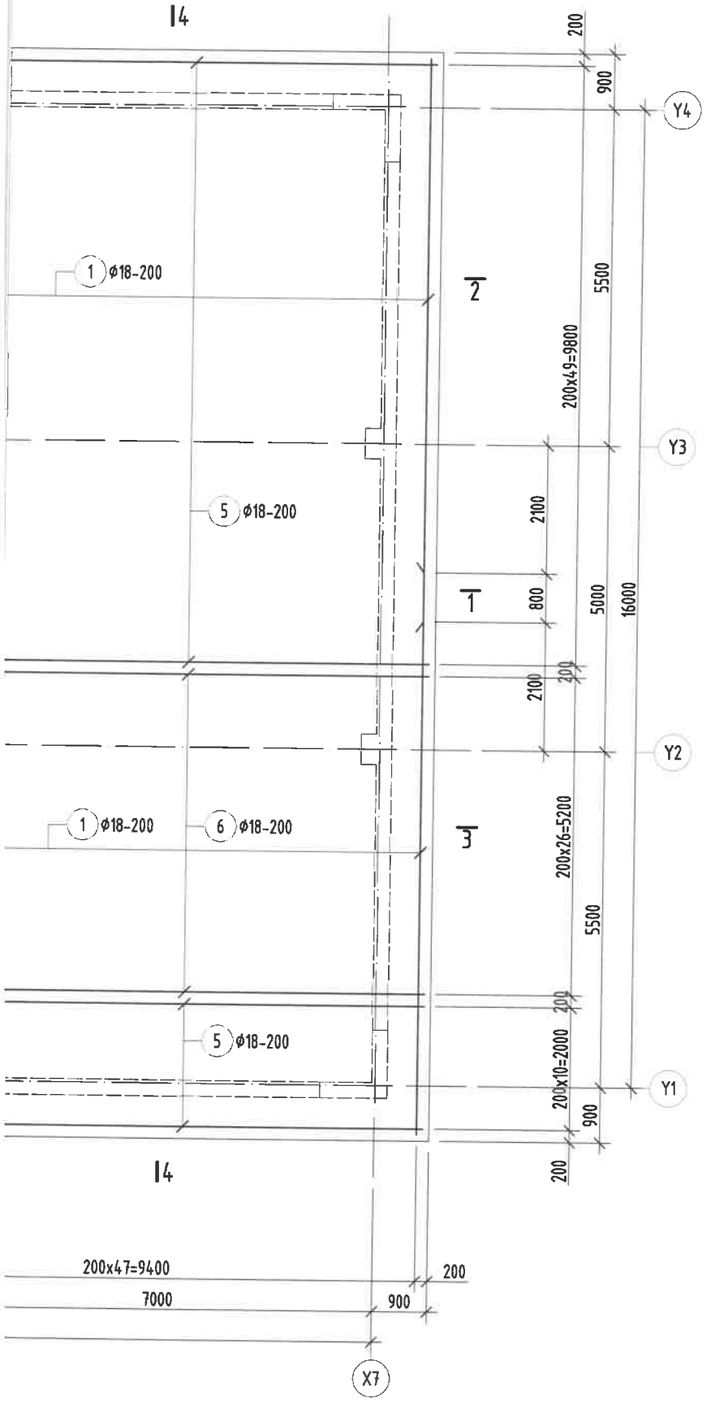

Хэсгийн тодорхойлолт

Поз	1	2	3	4	5	6	8
Загвар	300 R=90 140 9160	300 R=90 140 10260	300 R=90 140 2560	2600 3600 2600	300 R=90 140 11560	300 R=90 140 9760	2600 3400 2600

Цутгамал төмөр бетон бүтээцийн материалын тодорхойлолт								
Поз	Тэмдэглэгээ	Нэр				Тоо ширхэг	Жин /кг/ Нэгж	Жин /кг/ Нийт
		Суурийн доод үеийн арматур				1	16667	16667
1		⌀	18	ГОСТ 5781-82* /А400/ L=	9600	316	19.1768	6059.86
2		⌀	18	ГОСТ 5781-82* /А400/ L=	10700	50	21.3741	1068.71
3		⌀	18	ГОСТ 5781-82* /А400/ L=	3000	50	5.99275	299.637
4		⌀	18	ГОСТ 5781-82* /А400/ L=	8800	50	17.5787	878.936
5		⌀	18	ГОСТ 5781-82* /А400/ L=	12000	122	23.971	2924.46
6		⌀	18	ГОСТ 5781-82* /А400/ L=	10200	54	20.3753	1100.27
7		⌀	18	ГОСТ 5781-82* /А400/ L=	7300	183	14.5823	2668.57
8		⌀	18	ГОСТ 5781-82* /А400/ L=	8600	54	17.1792	927.677
9		⌀	18	ГОСТ 5781-82* /А400/ L=	10100	27	20.1756	544.741
10		⌀	18	ГОСТ 5781-82* /А400/ L=	3600	27	7.19129	194.165

Тайлбар:

1. Энэ зургийг ББ-н холбогдох хуудастай хамт үзнэ.
2. Ажлын арматурын анги А400, А240.
3. Бүтээцийн бетоны анги В25.
4. Цутгамал төмөр бетон бүтээцийг хэв хашмалд бэлтгэж цутгасны дараагаар бэхжилтийн 70%-д хүрсэний дараа хэв хашмалыг авна.
5. Цутгамал бетон, төмөр бетон бүтээцийн ажлыг БНбД 52-02-05-ийн дагуу хийж гүйцэтгэнэ.
6. Цутгамал төмөр бетон бүтээцийн ажил гүйцэтгэх заавар БД52-102-04-ийн заалтуудыг баримталж ажил гүйцэтгэнэ.

Энэхүү зураг нь "ББСМО"ХХК-ийн ОЮУНЫ ӨМЧ тул зохиогчийн зөвшөөрөлгүйгээр өөрчлөх болон ашиглахыг хориглоно.

ББСМО
Хаяг: БЗД, 30-р хороо "ББСМО" ХХК-н байр
Утас: 77116139, 99116139, 95103339.
И-мэйл:bbsmo_ub@yahoo.com, Вэб:BBSMO.mn

НЭГ МАЯГИЙН ЗУРАГ
СЭЛБЭ ДЭД ТӨВИЙН БАРИЛГАЖИЛТЫН ТӨСӨЛ 9 ДАВХАР 70 АЙЛЫН ОРОН СУУЦНЫ БАРИЛГА

Нил хавтан суурийн доод үеийн арматурчлал, Түүвэр

Ер. Захирал	Б.Сүнжидмаа	ЕГ Шифр: ББ-17/2024	Масштаб: М1:100	Үе шат: А3	
Шалгасан	Б.Сүнжидмаа			Огноо: 2024	
Инженер	Б.Ганзориг	ТГ Шифр:	Зургийн дугаар: ББ-06	Хуудас: 115	
Гүйцэтгэсэн	Б.Ганзориг				

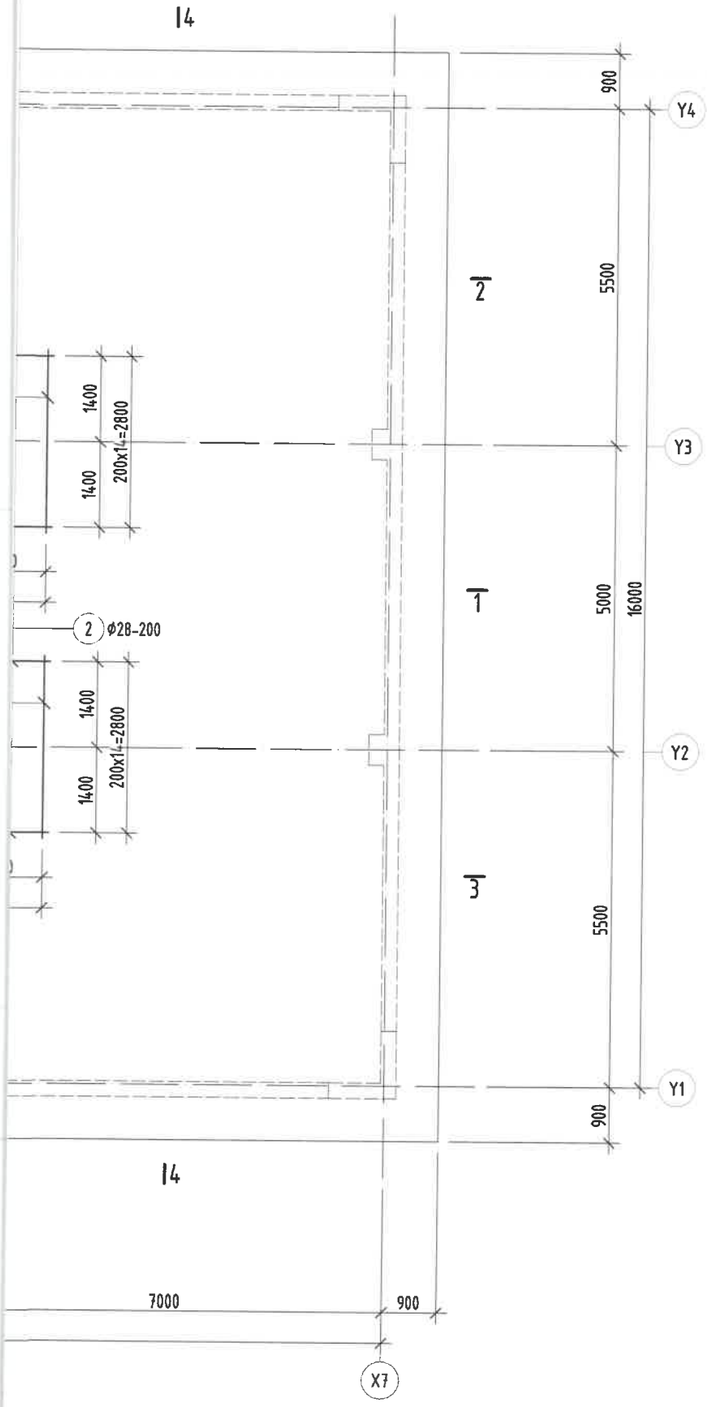

Цутгамал төмөр бетон бүтээцийн материалын тодорхойлолт								
Поз	Тэмдэглэгээ	Нэр				Тоо ширхэг	Жин /кг/ Нэгж	Нийт
		Суурийн доод үеийн нэмэлт арматур				1	4907	4907
1		ф	18	ГОСТ 5781-82* /А400/ L=	2200	44	4.39468	193.366
2		ф	28	ГОСТ 5781-82* /А400/ L=	3000	180	14.501	2610.17
3		ф	25	ГОСТ 5781-82* /А400/ L=	3000	182	11.5601	2103.93

Тайлбар:

1. Энэ зургийг ББ-н холбогдох хуудастай хамт үзнэ.
2. Ажлын арматурын анги А400, А240.
3. Бүтээцийн бетоны анги В25.
4. Цутгамал төмөр бетон бүтээцийг хэв хашмалд бэлтгэж цутгасны дараагаар бэхжилтийн 70%-д хүрсэний дараа хэв хашмалыг авна.
5. Цутгамал бетон, төмөр бетон бүтээцийн ажлыг БНбД 52-02-05-ийн дагуу хийж гүйцэтгэнэ.
6. Цутгамал төмөр бетон бүтээцийн ажил гүйцэтгэх заавар БД52-102-04-ийн заалтуудыг баримталж ажил гүйцэтгэнэ.

Энэхүү зураг нь "ББСМО"ХХК-ийн ОЮУНЫ ӨМЧ тул зохиогчийн зөвшөөрөлгүйгээр өөрчлөх болон ашиглахыг хориглоно.

ББСМО	НЭГ МАЯГИЙН ЗУРАГ					
	СЭЛБЭ ДЭД ТӨВИЙН БАРИЛГАЖИЛТЫН ТӨСӨЛ 9 ДАВХАР 70 АЙЛЫН ОРОН СУУЦНЫ БАРИЛГА					
	Нил хавтан суурийн доод үеийн нэмэлт арматурчлал, Түүвэр					Үе шат: АЗ
	Ер. Захирал	Б.Сүнжидмаа		ЕГ Шифр: ББ-17/2024	Масштаб: М1: 100	Огноо: 2024
	Шалгасан	Б.Сүнжидмаа				
	Инженер	Б.Ганзориг		ТГ Шифр:	Зургийн дугаар: ББ-07	Хуудас: 115
	Гүйцэтгэсэн	Б.Ганзориг				

Хаяг: БЗД, 30-р хороо "ББСМО" ХХК-н Вайфай
Утас: 77116139, 99116139, 95103339.
И-мэйл:bbsmo_ub@yahoo.com, ВэбBBSMO.mn

Нил хавтан суурийн доод үеийн нэмэлт арматурчлал

М1:100

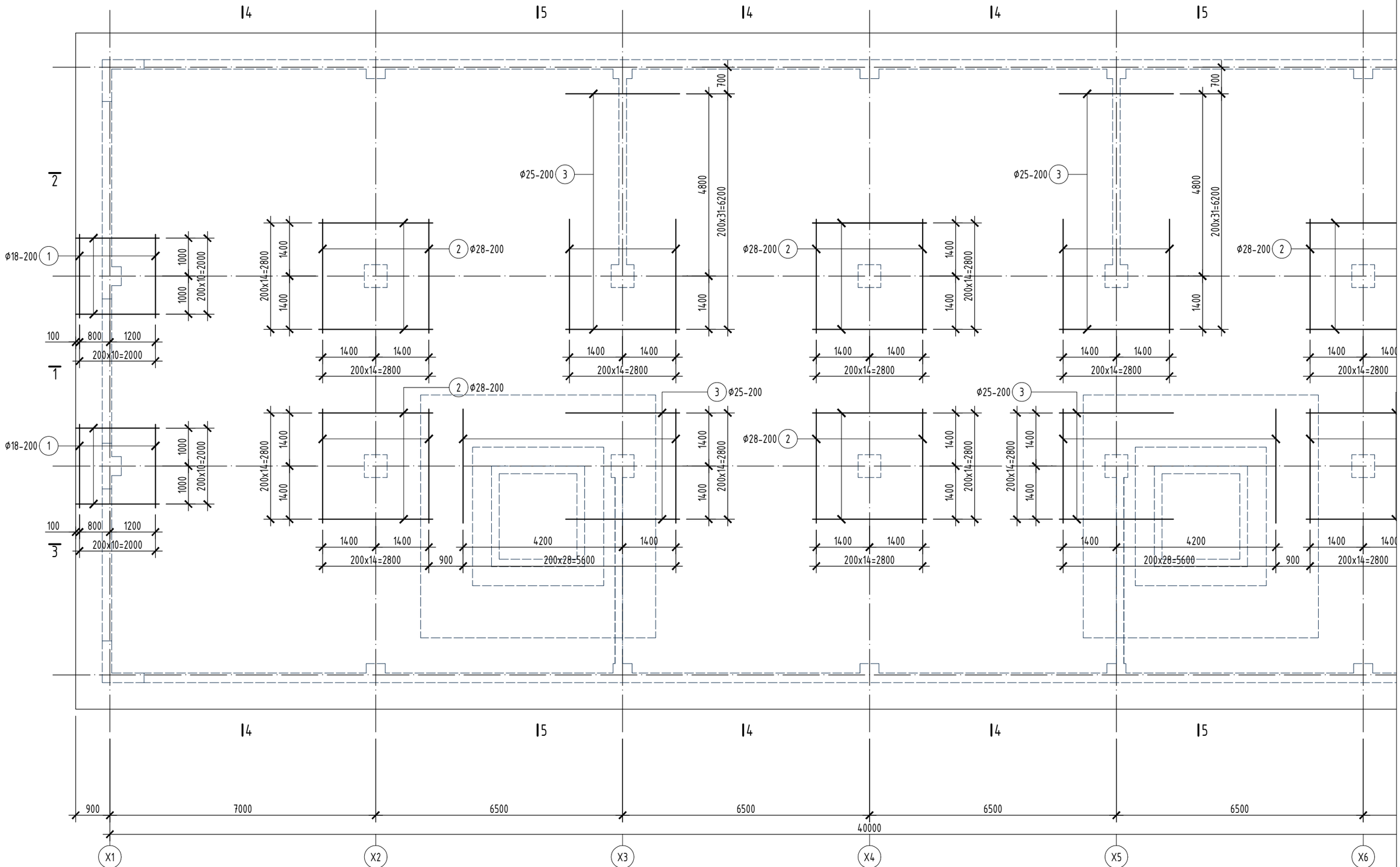

Нил хавтан суурийн дээд үеийн арматурчлал
М1:100

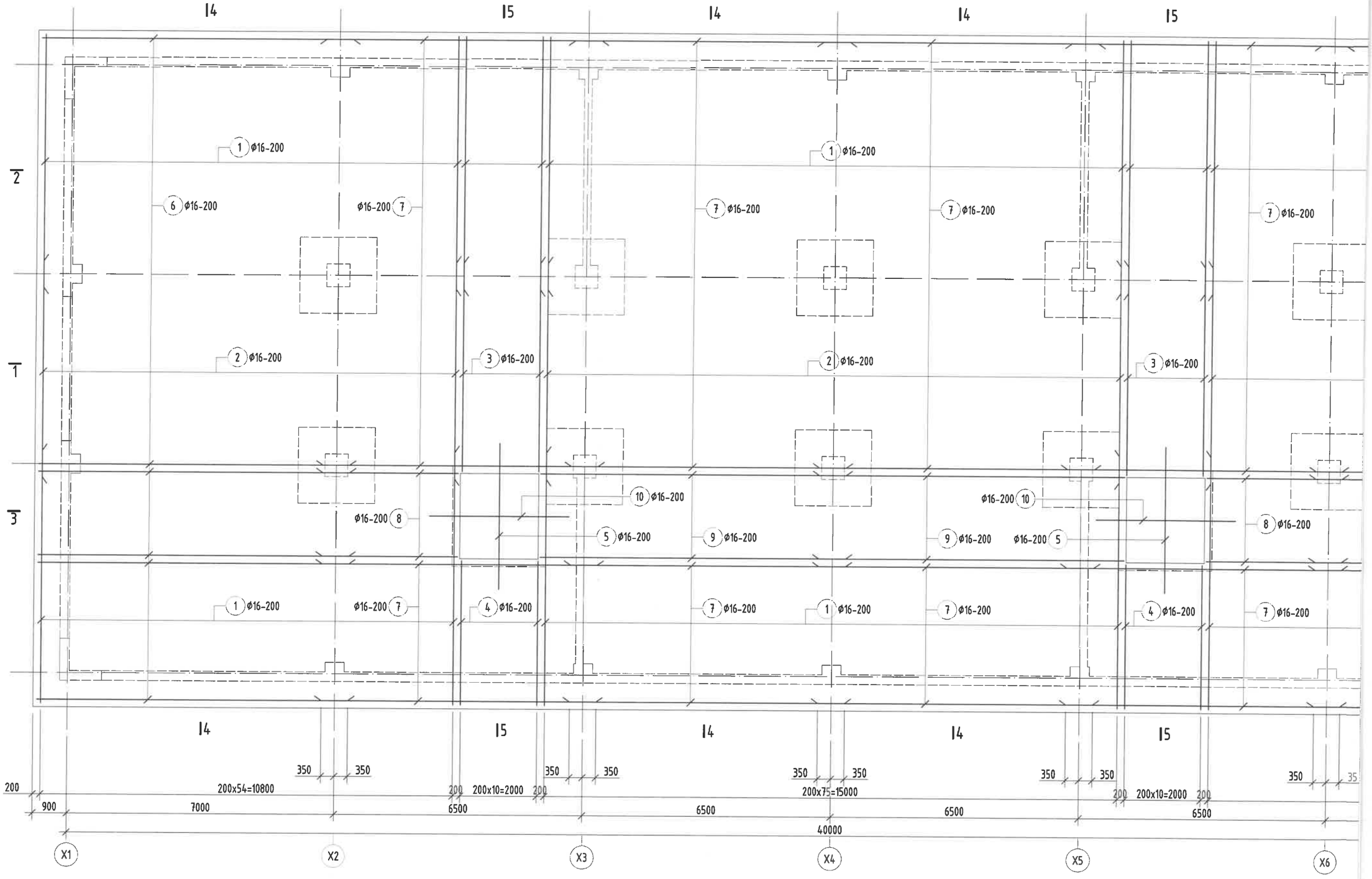

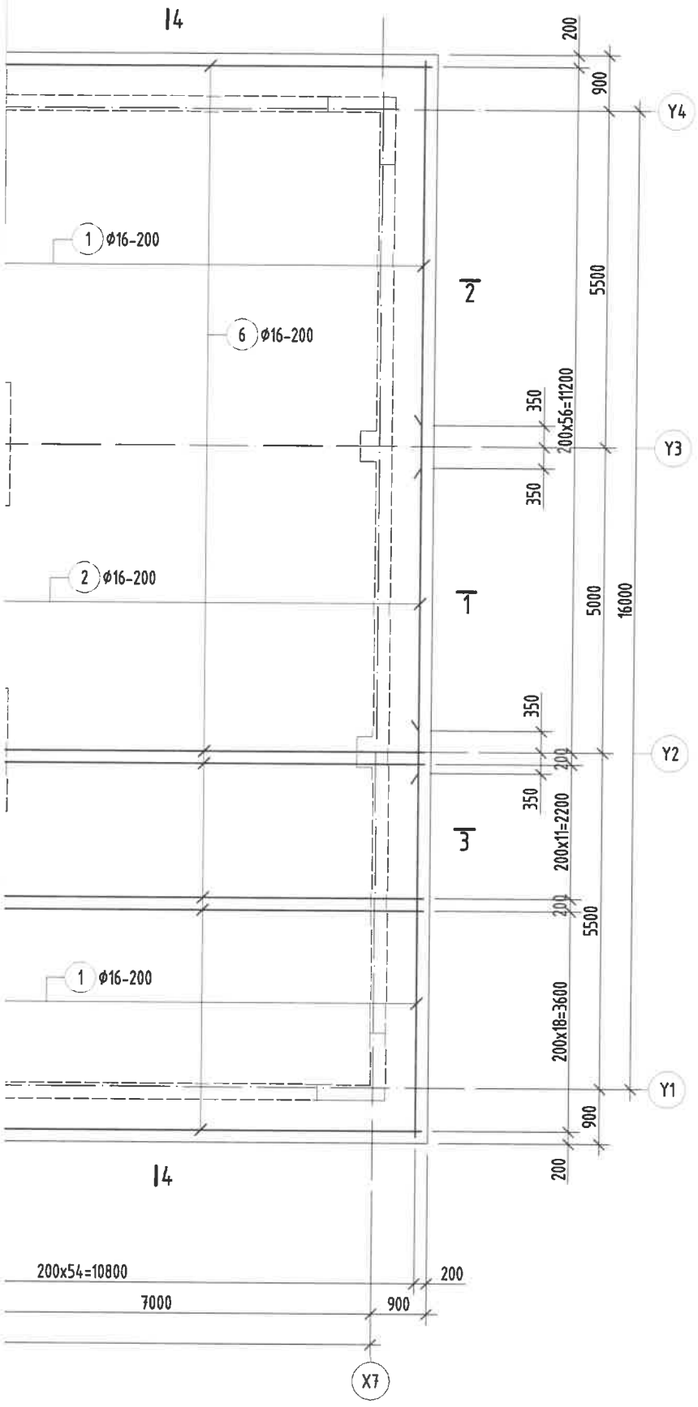

Хэсгийн тодорхойлолт

Поз	1	3	4	6	8	9
Загвар	130, 6620, R=80, 350	130, 5420, R=80, 1700	130, 3640, R=80, 130, 350, 1700	130, 8120, R=80, 350	130, 3420, R=80, 1700	130, 7870, R=80, 1700

Цутгамал төмөр бетон бүтээцийн материалын тодорхойлолт

Поз	Тэмдэглэгээ	Нэр				Тоо ширхэг	Жин /кг/ Нэгж	Жин /кг/ Нийт
		Суурийн дээд үеийн арматур				**1**	**13232**	**13232**
1		ø	16	ГОСТ 5781-82* /A400/ L=	7100	394	11.2062	4415.24
2		ø	16	ГОСТ 5781-82* /A400/ L=	5700	186	8.99652	1673.35
3		ø	16	ГОСТ 5781-82* /A400/ L=	7250	22	11.4429	251.745
4		ø	16	ГОСТ 5781-82* /A400/ L=	5950	22	9.3911	206.604
5		ø	16	ГОСТ 5781-82* /A400/ L=	3900	22	6.15551	135.421
6		ø	16	ГОСТ 5781-82* /A400/ L=	8600	176	13.5737	2388.97
7		ø	16	ГОСТ 5781-82* /A400/ L=	7200	304	11.364	3454.66
8		ø	16	ГОСТ 5781-82* /A400/ L=	5250	24	8.28626	198.87
9		ø	16	ГОСТ 5781-82* /A400/ L=	9700	24	15.3099	367.437
10		ø	16	ГОСТ 5781-82* /A400/ L=	3700	24	5.83984	140.156

Тайлбар:

1. Энэ зургийг ББ-н холбогдох хуудастай хамт үзнэ.
2. Ажлын арматурын анги А400, А240.
3. Бүтээцийн бетоны анги В25.
4. Цутгамал төмөр бетон бүтээцийг хэв хашмалд бэлтгэж цутгасны дараагаар бэхжилтийн 70%-д хүрсэний дараа хэв хашмалыг авна.
5. Цутгамал бетон, төмөр бетон бүтээцийн ажлыг БНбД 52-02-05-ийн дагуу хийж гүйцэтгэнэ.
6. Цутгамал төмөр бетон бүтээцийн ажил гүйцэтгэх заавар БД52-102-04-ийн заалтуудыг баримталж ажил гүйцэтгэнэ.

Энэхүү зураг нь "ББСМО"ХХК-ийн ОЮУНЫ ӨМЧ тул зохиогчийн эрхшөөрөлгүйгээр өөрчлөх болон ашиглахыг хориглоно.

ББСМО
Хаяг: БЗД, 30-р хороо "ББСМО" ХХК-н байр
Утас: 77116139, 99116139, 95103339.
И-мэйл:bbsmo_ub@yahoo.com, Вэб:BBSMO.mn

НЭГ МАЯГИЙН ЗУРАГ

СЭЛБЭ ДЭД ТӨВИЙН БАРИЛГАЖИЛТЫН ТӨСӨЛ 9 ДАВХАР 70 АЙЛЫН ОРОН СУУЦНЫ БАРИЛГА

Нил хавтан суурийн дээд үеийн арматурчлал, Түүвэр

Үе шат: АЗ

Ер. Захирал	Б.Сүнжидмаа		ЕГ Шифр: ББ-17/2024	Масштаб: М1: 100	Огноо: 2024
Шалгасан	Б.Сүнжидмаа				
Инженер	Б.Ганзориг		ТГ Шифр:	Зургийн дугаар: ББ-08	Хуудас: 115
Гүйцэтгэсэн	Б.Ганзориг				

Нил хавтан суурийн дээд үеийн нэмэлт арматурчлал

М1:100

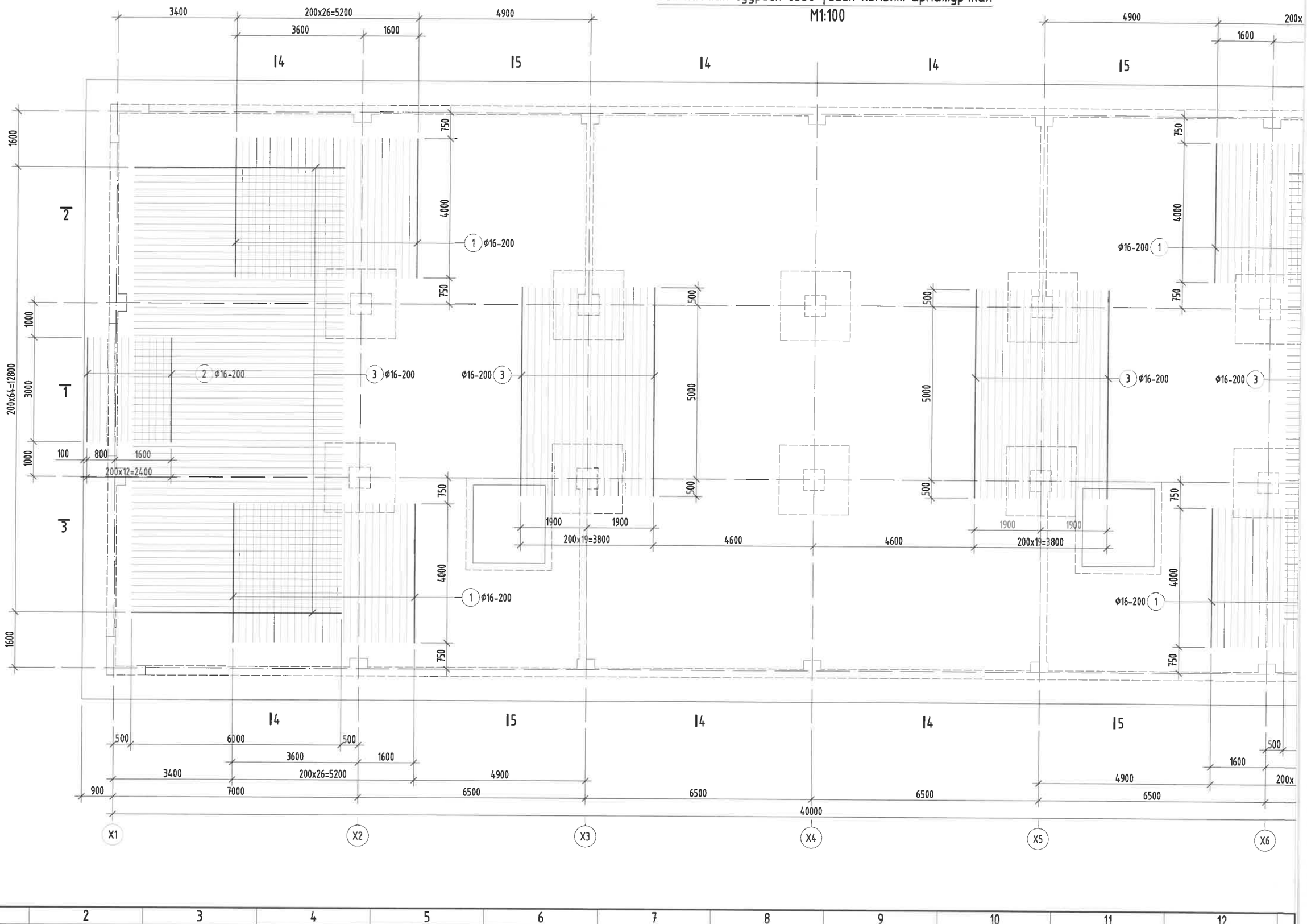

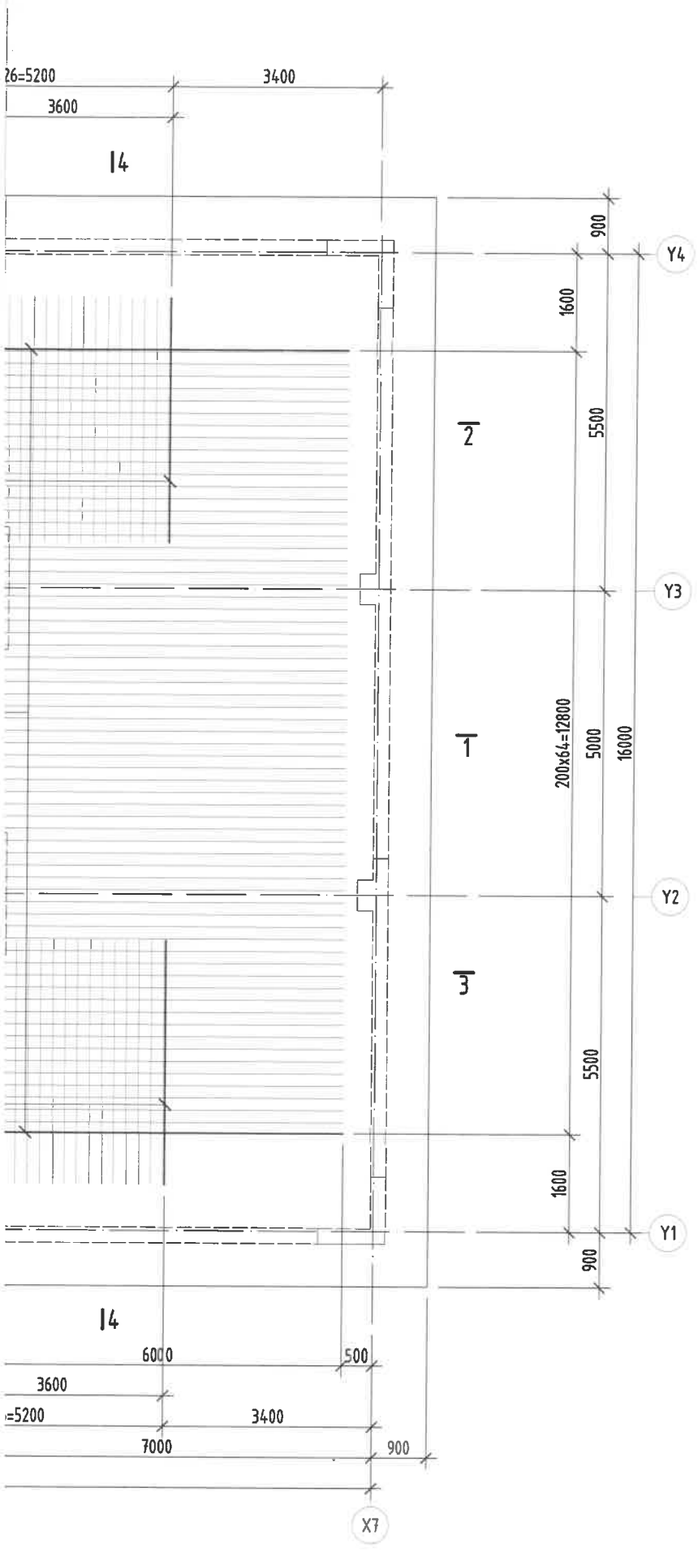

Цутгамал төмөр бетон бүтээцийн материалын тодорхойлолт									
Поз	Тэмдэглэгээ	Нэр					Тоо ширхэг	Жин /кг/ Нэгж	Нийт
		Суурийн дээд үеийн нэмэлт арматур					1	2353	2353
1		ø	16	ГОСТ 5781-82* /А400/ L=		4000	108	6.31334	681.841
2		ø	16	ГОСТ 5781-82* /А400/ L=		3000	13	4.73501	61.5551
3		ø	16	ГОСТ 5781-82* /А400/ L=		6000	170	9.47002	1609.9

Тайлбар:

1. Энэ зургийг ББ-н холбогдох хуудастай хамт үзнэ.
2. Ажлын арматурын анги А400, А240.
3. Бүтээцийн бетоны анги В25.
4. Цутгамал төмөр бетон бүтээцийг хэв хашмалд бэлтгэж цутгасны дараагаар бэхжилтийн 70%-д хүрсэний дараа хэв хашмалыг авна.
5. Цутгамал бетон, төмөр бетон бүтээцийн ажлыг БНбД 52-02-05-ийн дагуу хийж гүйцэтгэнэ.
6. Цутгамал төмөр бетон бүтээцийн ажил гүйцэтгэх заавар БД52-102-04-ийн заалтуудыг баримталж ажил гүйцэтгэнэ.

Энэхүү зураг нь "ББСМО"ХХК-ийн ОЮУНЫ ӨМЧ тул зохиогчийн эрхшөөрөлгүйгээр өөрчлөх болон ашиглахыг хориглоно.

ББСМО
Хаяг: БЗД, 30-р хороо "ББСМО" ХХК-н байр
Утас: 77116139, 99116139, 95103339.
И-мэйл:bbsmo_ub@yahoo.com, Вэб:BBSMO.mn

НЭГ МАЯГИЙН ЗУРАГ

СЭЛБЭ ДЭД ТӨВИЙН БАРИЛГАЖИЛТЫН ТӨСӨЛ 9 ДАВХАР 70 АЙЛЫН ОРОН СУУЦНЫ БАРИЛГА

Нил хавтан суурийн дээд үеийн нэмэлт арматурчлал, Түүвэр

Үе шат: АЗ

Ер. Захирал	Б.Сүнжидмаа		ЕГ Шифр: ББ-17/2024	Масштаб: М1:100	Огноо: 2024
Шалгасан	Б.Сүнжидмаа				
Инженер	Б.Ганзориг		ТГ Шифр:	Зургийн дугаар: ББ-09	Хуудас: 115
Гүйцэтгэсэн	Б.Ганзориг				

Нил хавтан суурийн дээд үеийн арматурыг хөндийрүүлэгчийн
байгуулалт М1:100

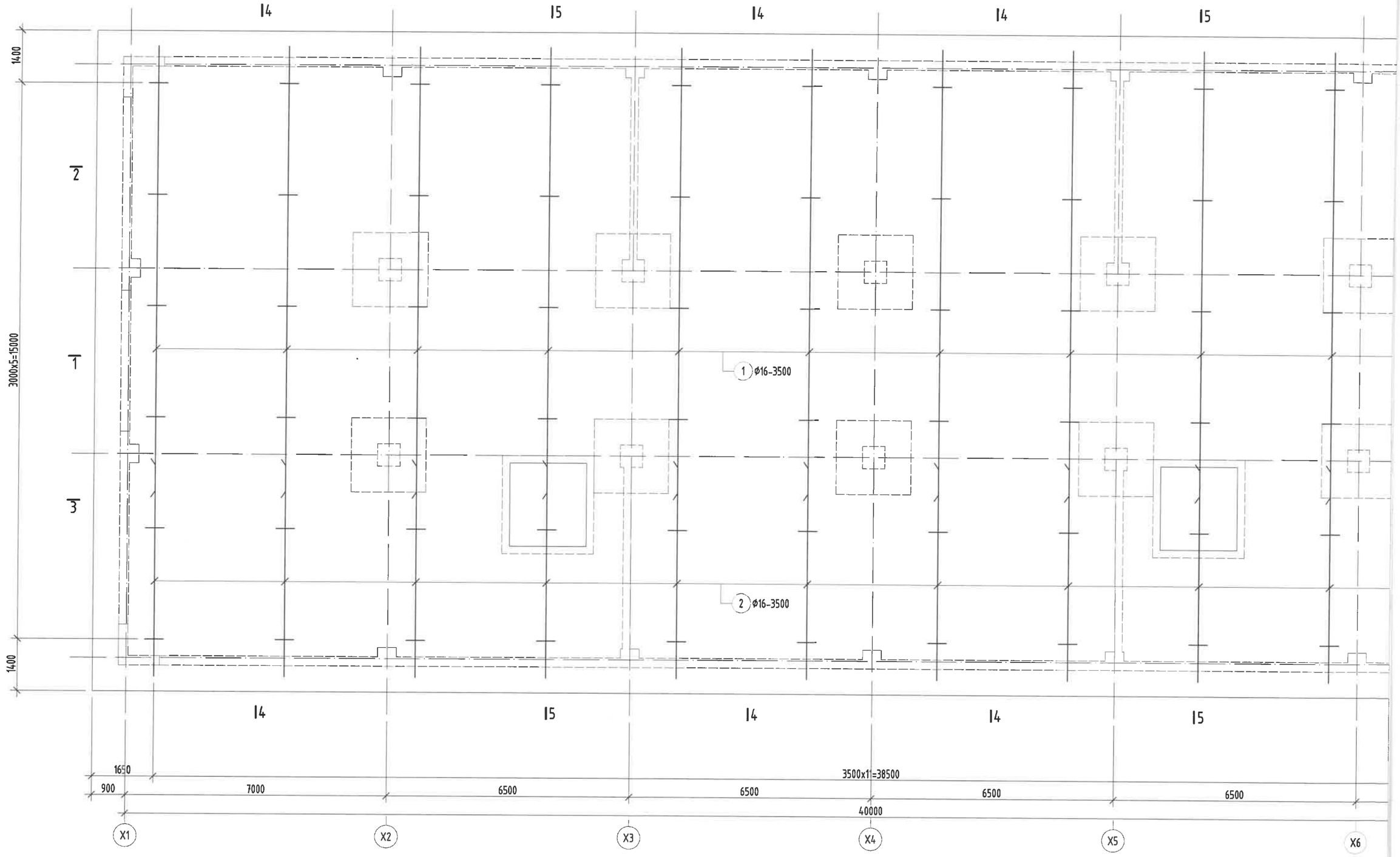

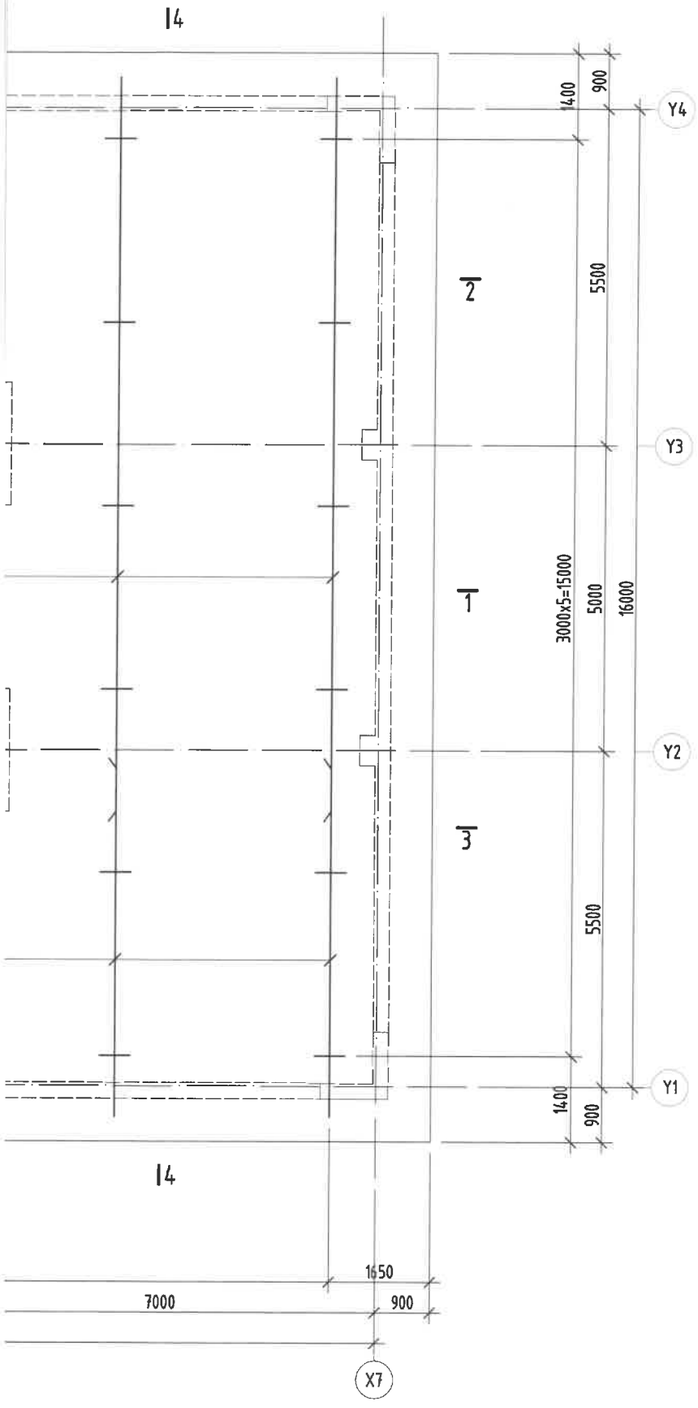

Хөндийрүүлэгч арматур
М1:25

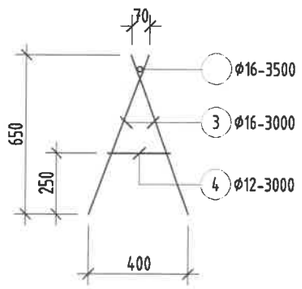

Цутгамал төмөр бетон бүтээцийн материалын тодорхойлолт									
Поз	Тэмдэглэгээ	Нэр				Тоо ширхэг	Жин /кг/		
							Нэгж	Нийт	
		Хөндийрүүлэгч арматур				**1**	**510.3**	**510.3**	
1		ф	16	ГОСТ 5781-82* /А400/ L=	12000	12	18.94	227.28	
2		ф	16	ГОСТ 5781-82* /А400/ L=	5700	12	8.99652	107.958	
3		ф	16	ГОСТ 5781-82* /А400/ L=	700	144	1.10484	159.096	
4		ф	12	ГОСТ 5781-82* /А400/ L=	250	72	0.22195	15.9807	

Тайлбар:

1. Энэ зургийг ББ-н холбогдох хуудастай хамт үзнэ.
2. Ажлын арматурын анги А400, А240.
3. Бүтээцийн бетоны анги В25.
4. Цутгамал төмөр бетон бүтээцийг хэв хашмалд бэлтгэж цутгасны дараагаар бэхжилтийн 70%-д хүрсэний дараа хэв хашмалыг авна.
5. Цутгамал бетон, төмөр бетон бүтээцийн ажлыг БНбД 52-02-05-ийн дагуу хийж гүйцэтгэнэ.
6. Цутгамал төмөр бетон бүтээцийн ажил гүйцэтгэх заавар БД52-102-04-ийн заалтуудыг баримталж ажил гүйцэтгэнэ.

Энэхүү зураг нь "ББСМО"ХХК-ийн ОЮУНЫ ӨМЧ тул зохиогчийн зөвшөөрөлгүйгээр өөрчлөх болон ашиглахыг хориглоно.

ББСМО	НЭГ МАЯГИЙН ЗУРАГ					
	СЭЛБЭ ДЭД ТӨВИЙН БАРИЛГАЖИЛТЫН ТӨСӨЛ 9 ДАВХАР 70 АЙЛЫН ОРОН СУУЦНЫ БАРИЛГА					
	Нил хавтан суурийн дээд үеийн арматурыг хөндийрүүлэгчийн байгууламт, Түүвэр					Үе шат: АЗ
	Ер. Захирал	Б.Сүнжидмаа		Шифр: ББ-17/2024	Масштаб: М1: 100	Огноо: 2024
	Шалгасан	Б.Сүнжидмаа				
	Инженер	Б.Ганзориг		ТГ Шифр:	Зургийн дугаар: ББ-10	Хуудас: 115
	Гүйцэтгэсэн	Б.Ганзориг				

Хаяг: БЗД, 30-р хороо "ББСМО" ХХК-н байр
Утас: 77116139, 99116139, 95103339.
И-мэйл:bbsmo_ub@yahoo.com, Вэб:BBSMO.mn

Нил хавтан суурийн цөмөлтийн арматурын байршил

М1:100

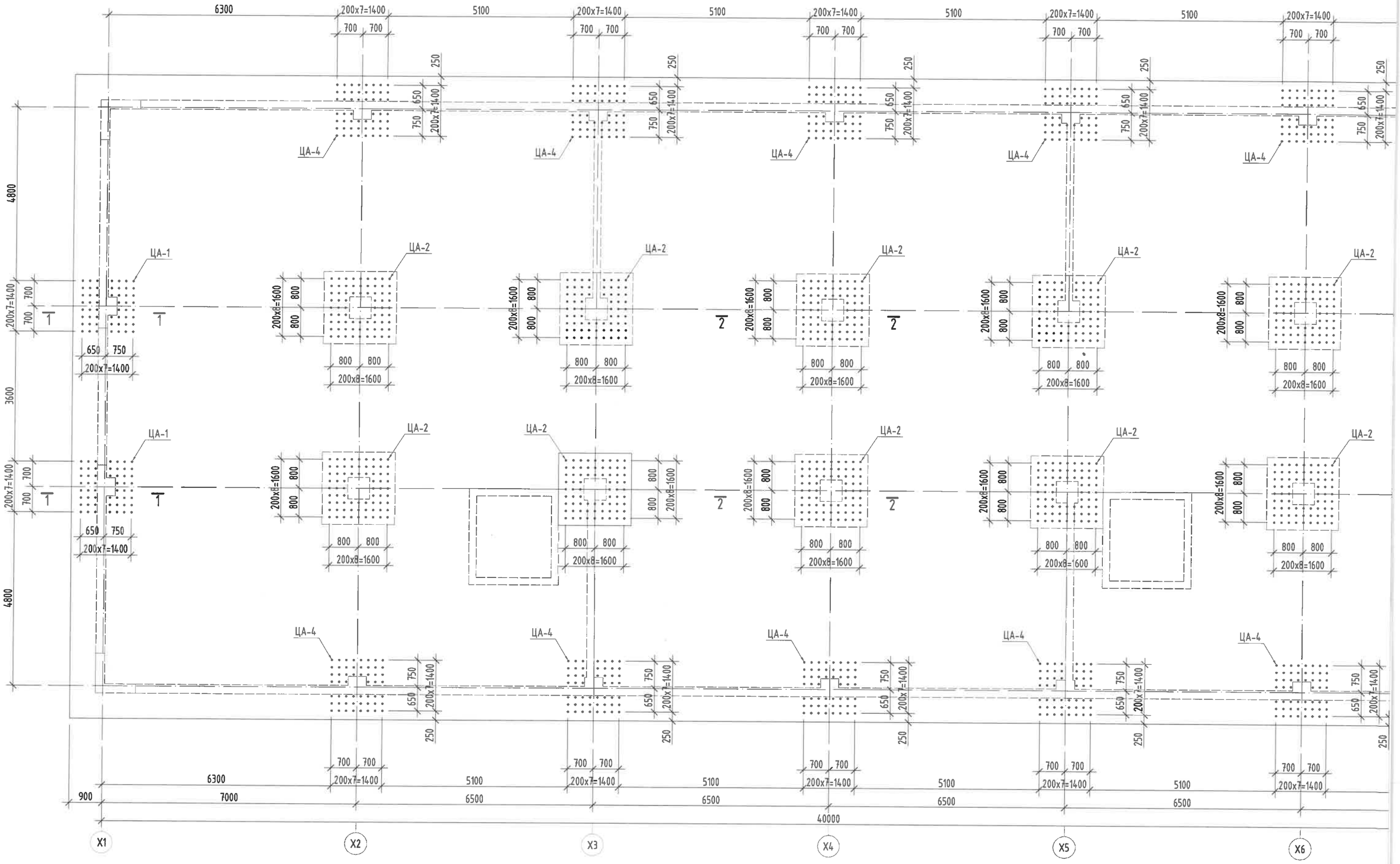

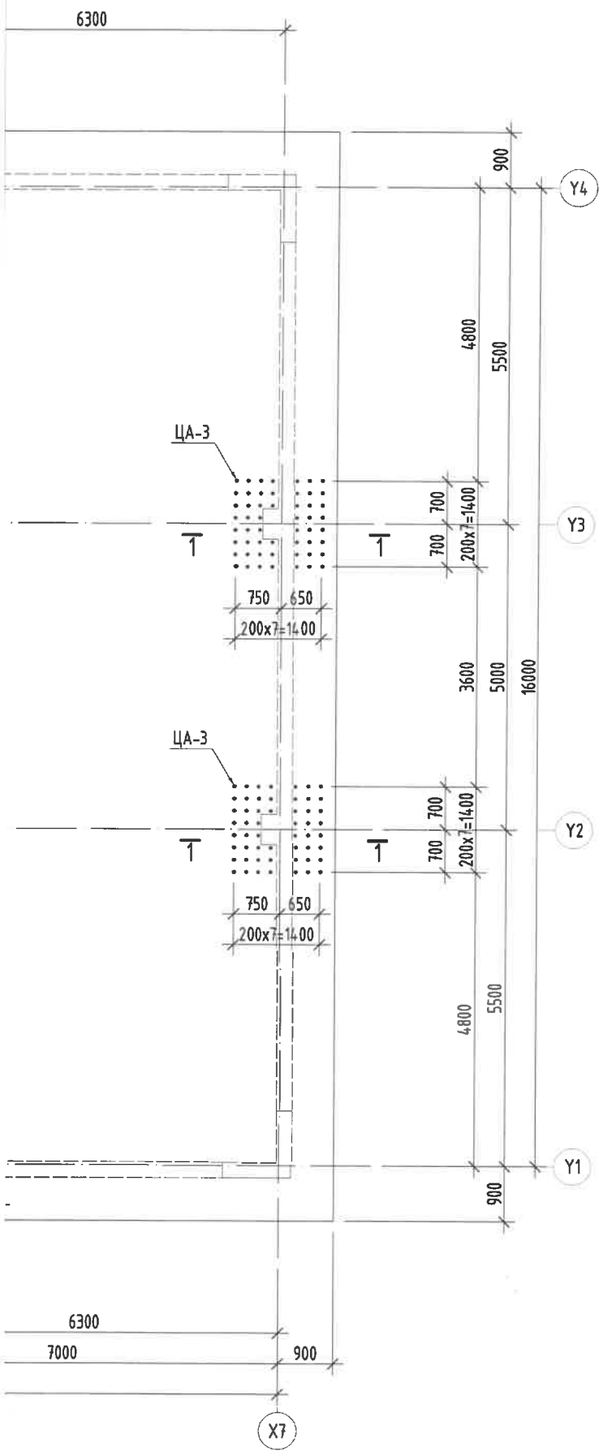

Цөмрөлтийн арматур /ЦА-1/
М1:50

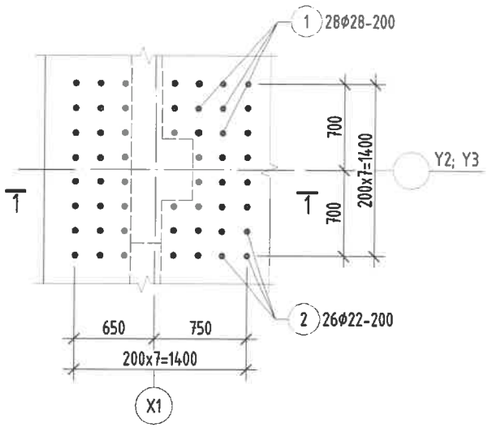

Цөмрөлтийн арматур /ЦА-2/
М1:50

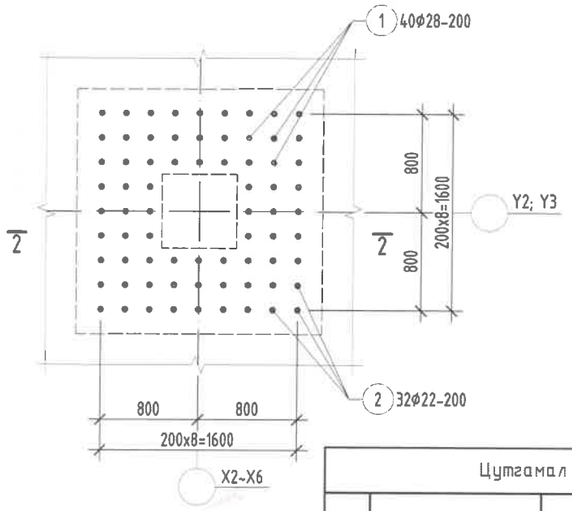

Огтлол 2-2
М1:50

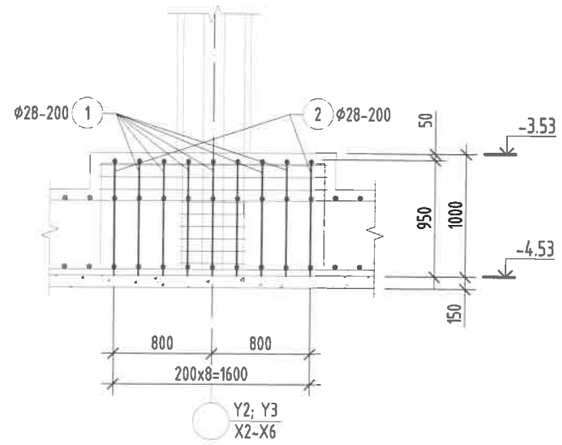

Цөмрөлтийн арматур /ЦА-3/
М1:50

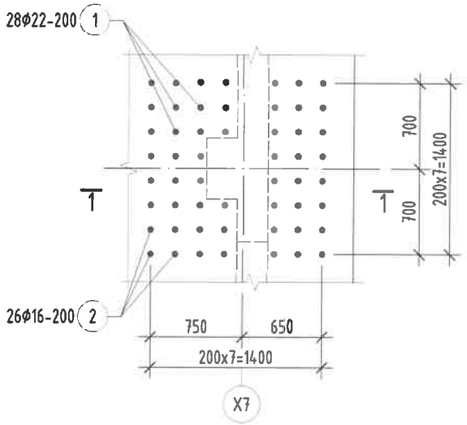

Цөмрөлтийн арматур /ЦА-4/
М1:50

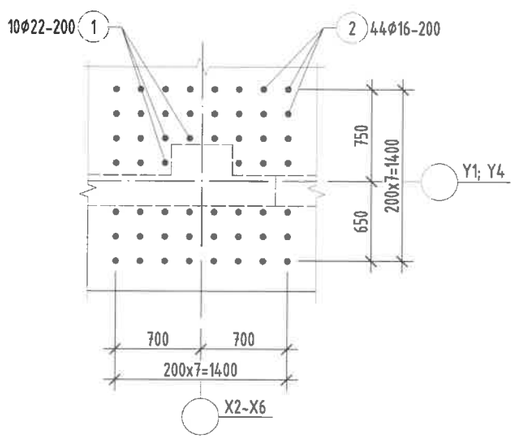

Огтлол 1-1
М1:50

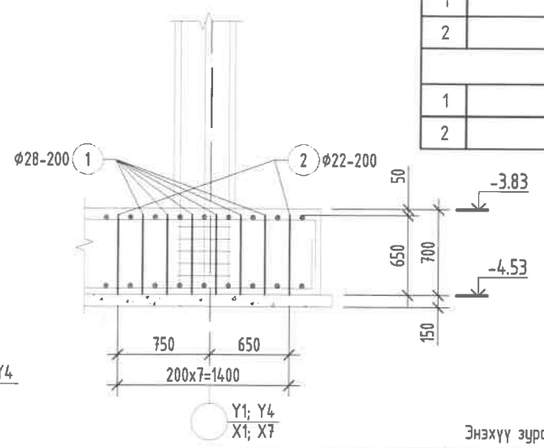

Цутгамал төмөр бетон бүтээцийн материалын тодорхойлолт

Поз	Тэмдэглэгээ	Нэр	Тоо ширхэг	Жин /кг/ Нэгж	Нийт
		Цөмрөлтийн арматур	1	3828	3828
		ЦА-1	2	138.4	276.8
1		ф 28 ГОСТ 5781-82* /А400/ L= 650	28	3.14188	87.9725
2		ф 22 ГОСТ 5781-82* /А400/ L= 650	26	1.93963	50.4303
		ЦА-2	10	274.4	2744
1		ф 28 ГОСТ 5781-82* /А400/ L= 950	40	4.59197	183.679
2		ф 22 ГОСТ 5781-82* /А400/ L= 950	32	2.83484	90.7149
		ЦА-3	2	80.98	162
1		ф 22 ГОСТ 5781-82* /А400/ L= 650	28	1.93963	54.3096
2		ф 16 ГОСТ 5781-82* /А400/ L= 650	26	1.02592	26.6739
		ЦА-4	10	64.54	645.4
1		ф 22 ГОСТ 5781-82* /А400/ L= 650	10	1.93963	19.3963
2		ф 16 ГОСТ 5781-82* /А400/ L= 650	44	1.02592	45.1404

Тайлбар:

1. Энэ зургийг ББ-н холбогдох хуудастай хамт үзнэ.
2. Ажлын арматурын анги А400, А240.
3. Бүтээцийн бетоны анги В25.
4. Цутгамал төмөр бетон бүтээцийг хэв хашмалд бэлтгэж цутгасны дараагаар бэхжилтийн 70%-д хүрсэний дараа хэв хашмалыг авна.
5. Цутгамал бетон, төмөр бетон бүтээцийн ажлыг БНбД 52-02-05-ийн дагуу хийж гүйцэтгэнэ.
6. Цутгамал төмөр бетон бүтээцийн ажил гүйцэтгэх заавар БД52-102-04-ийн заалтуудыг баримталж ажил гүйцэтгэнэ.

Энэхүү зураг нь "ББСМО"ХХК-ийн ОЮУНЫ ӨМЧ тул захиалгачийн зөвшөөрөлгүйгээр өөрчлөх болон ашиглахыг хориглоно.

ББСМО	НЭГ МАЯГИЙН ЗУРАГ				
	СЭЛБЭ ДЭД ТӨВИЙН БАРИЛГАЖИЛТЫН ТӨСӨЛ 9 ДАВХАР 70 АЙЛЫН ОРОН СУУЦНЫ БАРИЛГА				
	Нил хавтан суурийн цөмрөлтийн арматурын байршил, Огтлол 1-1; 2-2, Түүвэр				Үе шат: А3
	Ер. Захирал	Б.Сүнжидмаа		ЕГ Шифр: ББ-17/2024	Масштаб: М1: 100
	Шалгасан	Б.Сүнжидмаа			Огноо: 2024
	Инженер	Б.Ганзориг		ТГ Шифр:	Зургийн дугаар: ББ-11
	Гүйцэтгэсэн	Б.Ганзориг			Хуудас: 115

Хаяг: БЗД, 30-р хороо "ББСМО" ХХК-н байр
Утас: 77116139, 99116139, 95103339.
И-мэйл:bbsmo_ub@yahoo.com, Вэб:BBSMO.mn

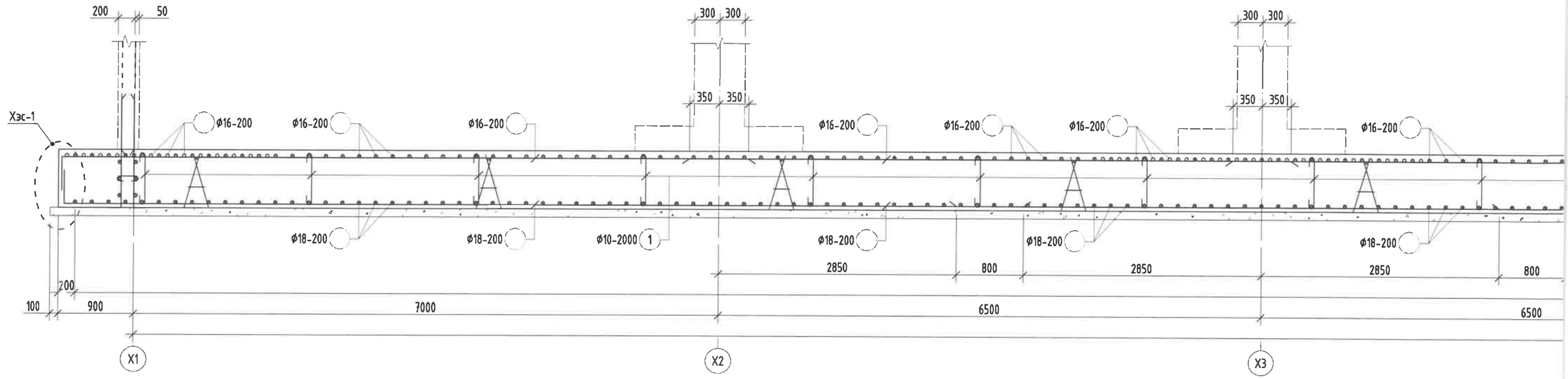
200
50
300
300
350
350
Хэс-1
ф16-200
ф18-200
ф10-2000
1
2850
800
100
200
900
7000
6500
X1
X2
X3

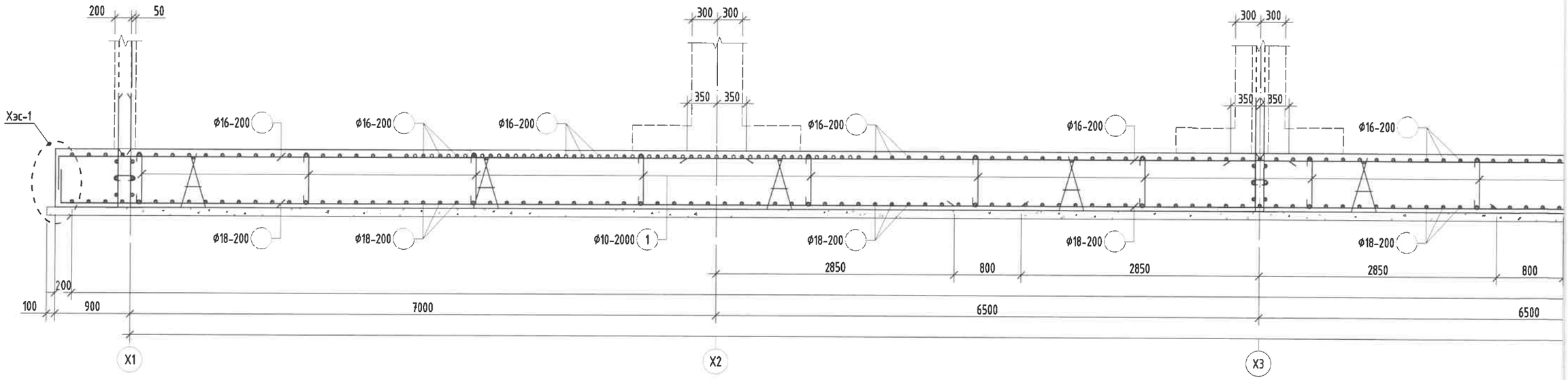
200
50
300
300
350
350
Хэс-1
ф16-200
ф18-200
ф10-2000
1
2850
800
100
200
900
7000
6500
X1
X2
X3

13 14 15 16 17 18 19 20 21 22 23 24

Огтлол 1-1

M1:50

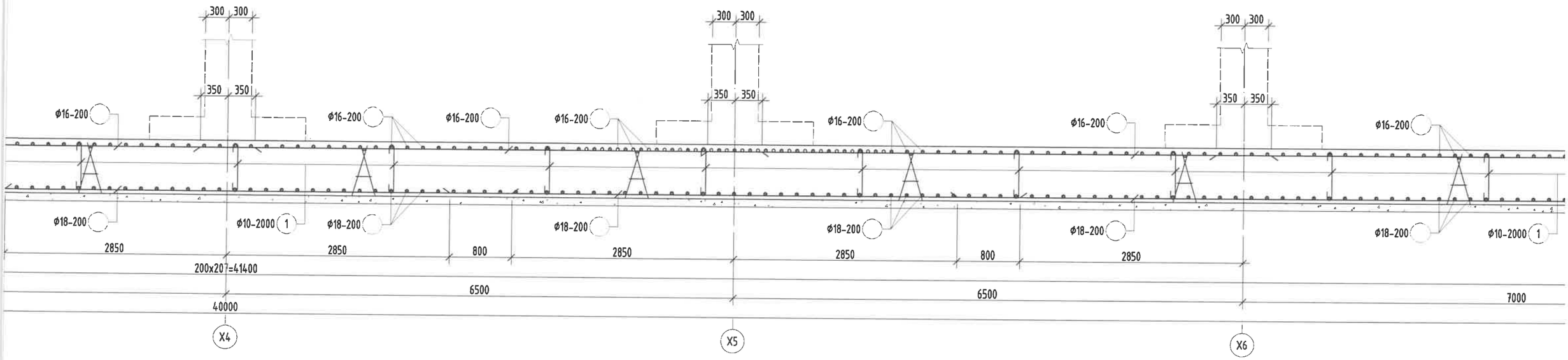

Огтлол 2-2

M1:50

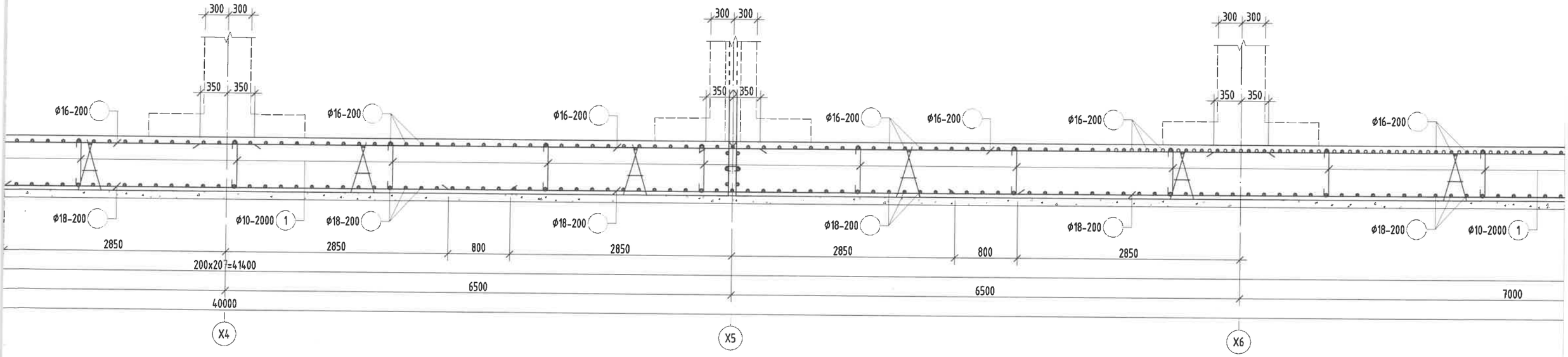

13 14 15 16 17 18 19 20 21 22 23 24

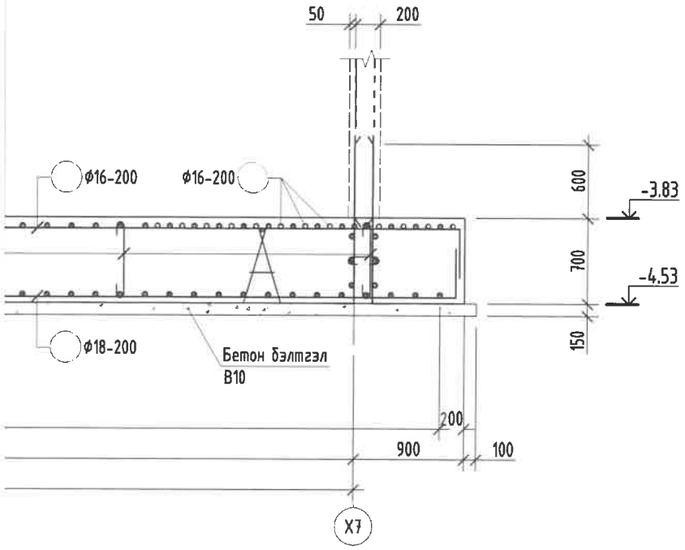

Хэсэглэл-1
M1:25

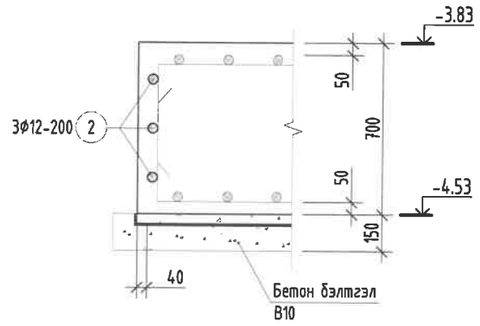

Хэсгийн тодорхойлолт

Поз	1
Загвар	50, 50, 135°, 135°, 600

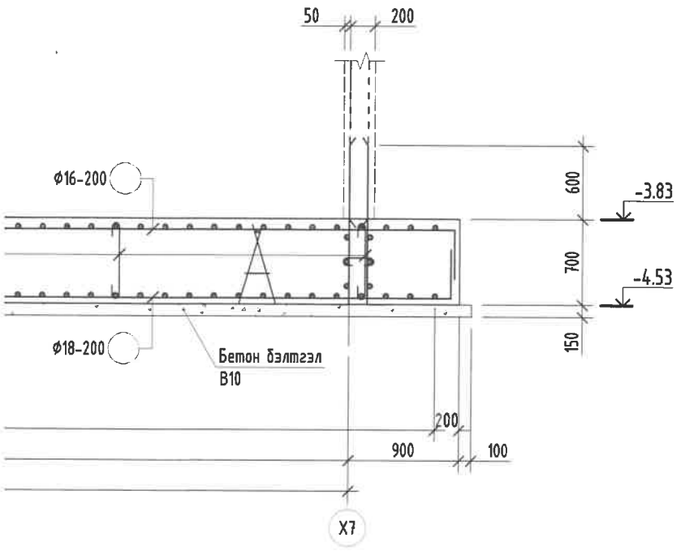

Тайлбар:

1. Энэ зургийг ББ-н холбогдох хуудастай хамт үзнэ.
2. Ажлын арматурын анги A400, A240.
3. Бүтээцийн бетоны анги B25.
4. Цутгамал төмөр бетон бүтээцийг хэв хашмалд бэлтгэж цутгасны дараагаар бэхжилтийн 70%-д хүрсэний дараа хэв хашмалыг авна.
5. Цутгамал бетон, төмөр бетон бүтээцийн ажлыг БНбД 52-02-05-ийн дагуу хийж гүйцэтгэнэ.
6. Цутгамал төмөр бетон бүтээцийн ажил гүйцэтгэх заавар БД52-102-04-ийн заалтуудыг баримталж ажил гүйцэтгэнэ.

Энэхүү зураг нь "ББСМО"ХХК-ийн ОЮУНЫ ӨМЧ тул зохиогчийн эвбшвөрөлгүйгээр өөрчлөх болон ашиглахыг хориглоно.

ББСМО	НЭГ МАЯГИЙН ЗУРАГ				
	СЭЛБЭ ДЭД ТӨВИЙН БАРИЛГАЖИЛТЫН ТӨСӨЛ 9 ДАВХАР 70 АЙЛЫН ОРОН СУУЦНЫ БАРИЛГА				
	Суурийн арматурчлалын огтлол 1-1; 2-2, Хэсэглэл-1				Үе шат: АЗ
	Ер. Захирал	Б.Сүнжидмаа		ЕГ Шифр: ББ-17/2024	Масштаб: М1: 50	Огноо: 2024
	Шалгасан	Б.Сүнжидмаа				
	Инженер	Б.Ганзориг		ТГ Шифр:	Зургийн дугаар: ББ-12	Хуудас: 115
	Гүйцэтгэсэн	Б.Ганзориг				

Хаяг: БЗД, 30-р хороо "ББСМО" ХХК-н байр
Утас: 77116139, 99116139, 95103339.
И-мэйл:bbsmo_ub@yahoo.com, Вэб:BBSMO.mn

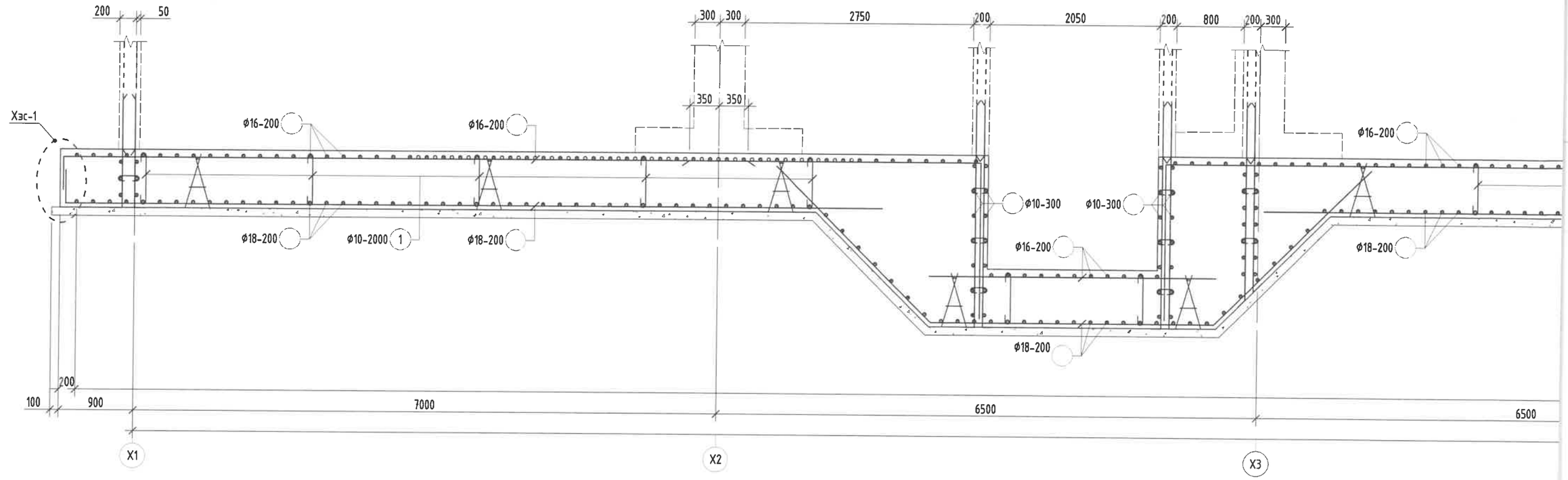

Отлол 4-4

М1:50

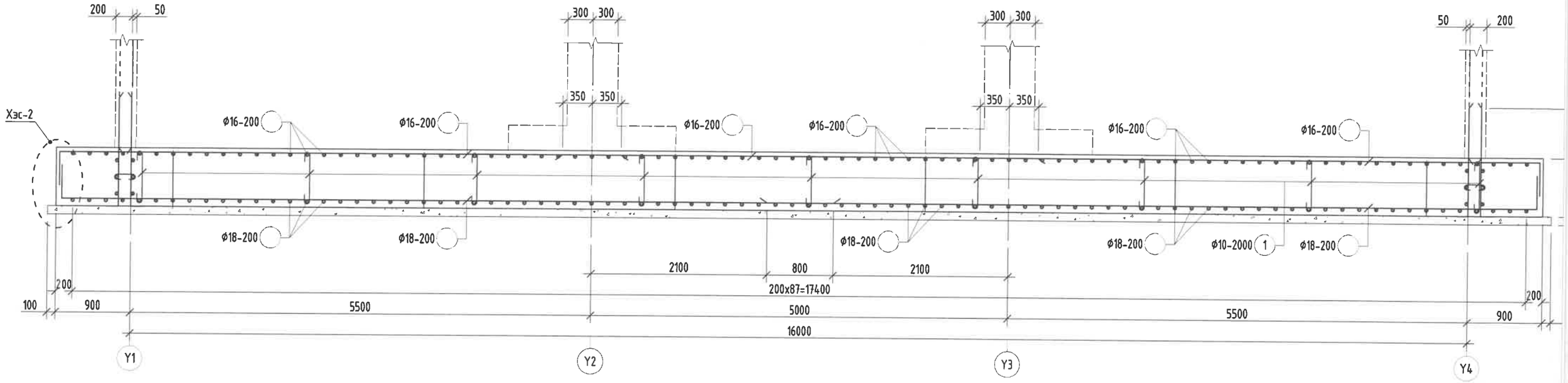

13 14 15 16 17 18 19 20 21 22 23 24

Оголов 3-3
М1:50

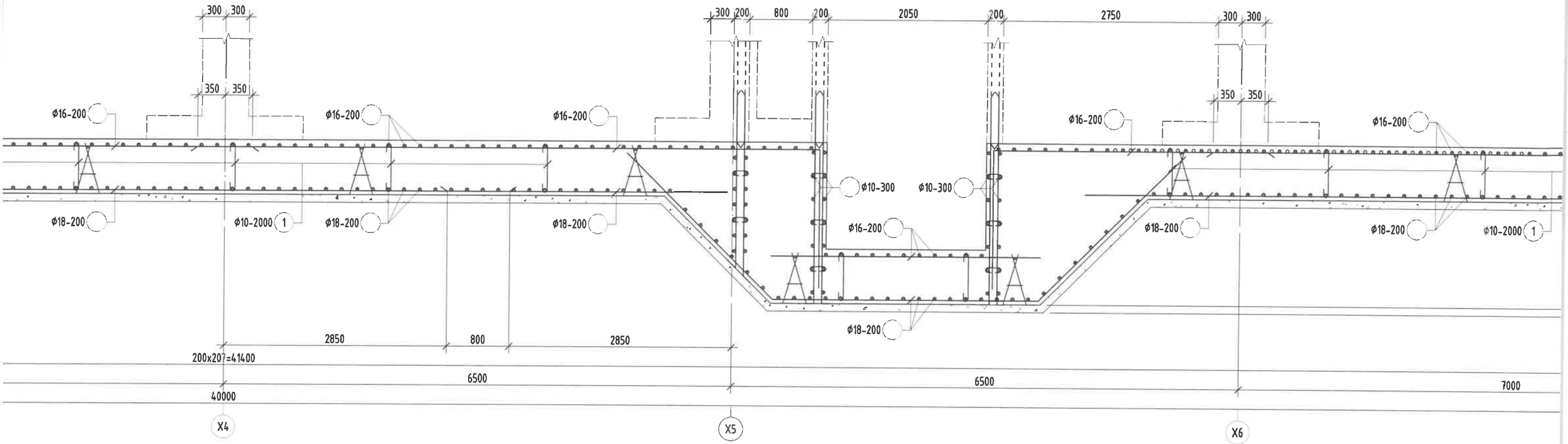

Оголов 5-5
М1:50

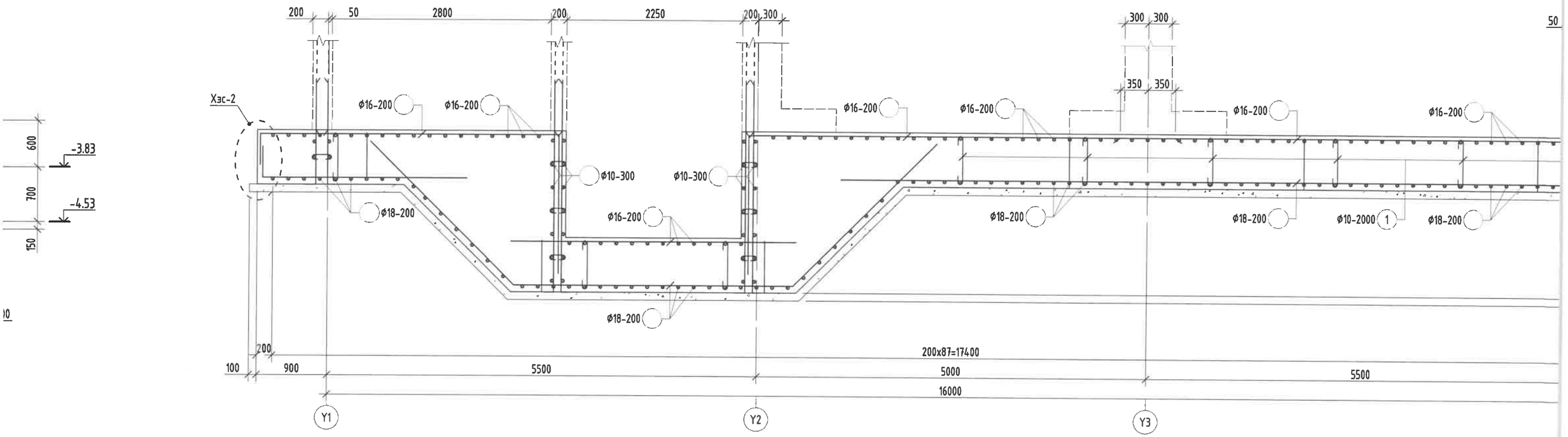

13 14 15 16 17 18 19 20 21 22 23 24

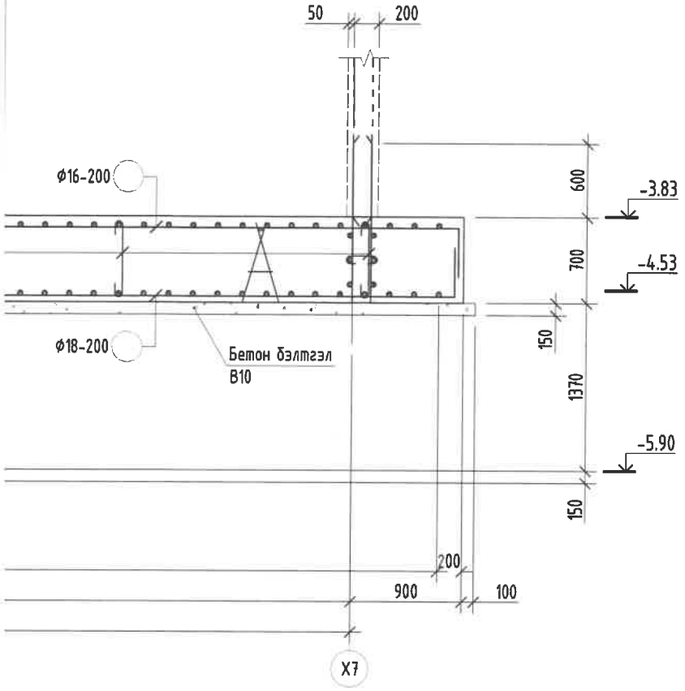

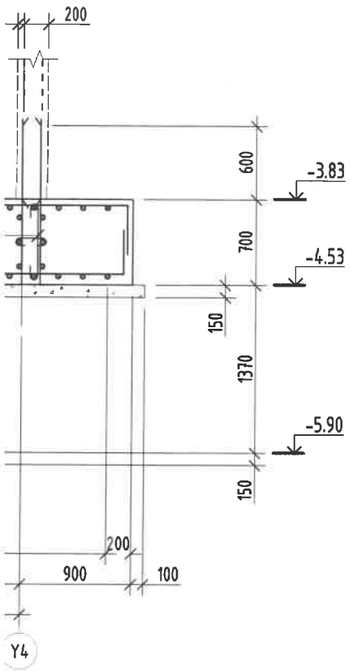

Цутгамал төмөр бетон бүтээцийн материалын тодорхойлолт							
Поз	Тэмдэглэгээ	Нэр				Тоо ширхэг	Жин /кг/ Нэгж	Нийт
		Нил хавтан суурийн арматур				1	433.6	433.6
		Холбоос арматур				1	82	82
1		ф	10	ГОСТ 5781-82* /A400/ L=	700	190	0.43158	81.9995
		Суурийн хажуу ирмэгийн арматур				1	351.6	351.6
2		ф	12	ГОСТ 5781-82* /A400/ L=	12000	33	10.6538	351.574
		Суурийн бетон орц, B25				V=565.9м³		
		Суурийн бетон бэлтгэлийн орц, B10				V=113.4м³		
		Шалны бетон орц, B15				V=91.8м³		

Хэсэглэл-2
M1:25

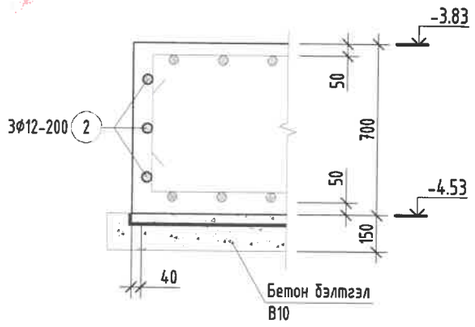

Хэсгийн тодорхойлолт

Поз	1
Загвар	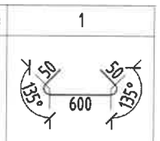

Тайлбар:

1. Энэ зургийг ББ-н холбогдох хуудастай хамт үзнэ.
2. Ажлын арматурын анги A400, A240.
3. Бүтээцийн бетоны анги B25.
4. Цутгамал төмөр бетон бүтээцийг хэв хашмалд бэлтгэж цутгасны дараагаар бэхжилтийн 70%-д хүрсэний дараа хэв хашмалыг авна.
5. Цутгамал бетон, төмөр бетон бүтээцийн ажлыг БНбД 52-02-05-ийн дагуу хийж гүйцэтгэнэ.
6. Цутгамал төмөр бетон бүтээцийн ажил гүйцэтгэх заавар БД52-102-04-ийн заалтуудыг баримталж ажил гүйцэтгэнэ.

Энэхүү зураг нь "ББСМО"ХХК-ийн ОЮУНЫ ӨМЧ тул зохиогчийн зөвшөөрөлгүйгээр өөрчлөх болон ашиглахыг хориглоно.

ББСМО	НЭГ МАЯГИЙН ЗУРАГ				
	СЭЛБЭ ДЭД ТӨВИЙН БАРИЛГАЖИЛТЫН ТӨСӨЛ 9 ДАВХАР 70 АЙЛЫН ОРОН СУУЦНЫ БАРИЛГА				
	Суурийн арматурчлалын огтлол 3-3; 4-4; 5-5, Хэсэглэл-2, Түүвэр				Үе шат: А3
	Ер. Захирал	Б.Сүнжидмаа		ЕГ Шифр: ББ-17/2024	Масштаб: M1:50	Огноо: 2024
	Шалгасан	Б.Сүнжидмаа				
	Инженер	Б.Ганзориг		ТГ Шифр:	Зургийн дугаар: ББ-13	Хуудас: 115
	Гүйцэтгэсэн	Б.Ганзориг				

Хаяг: БЗД, 30-р хороо "ББСМО" ХХК-н байр
Утас: 77116139, 99116139, 95103939.
И-мэйл:bbsmo_ub@yahoo.com, Вэб:BBSMO.mn

Нил хавтан суурийн гаргалгаа арматурын байгуулалт

М1:100

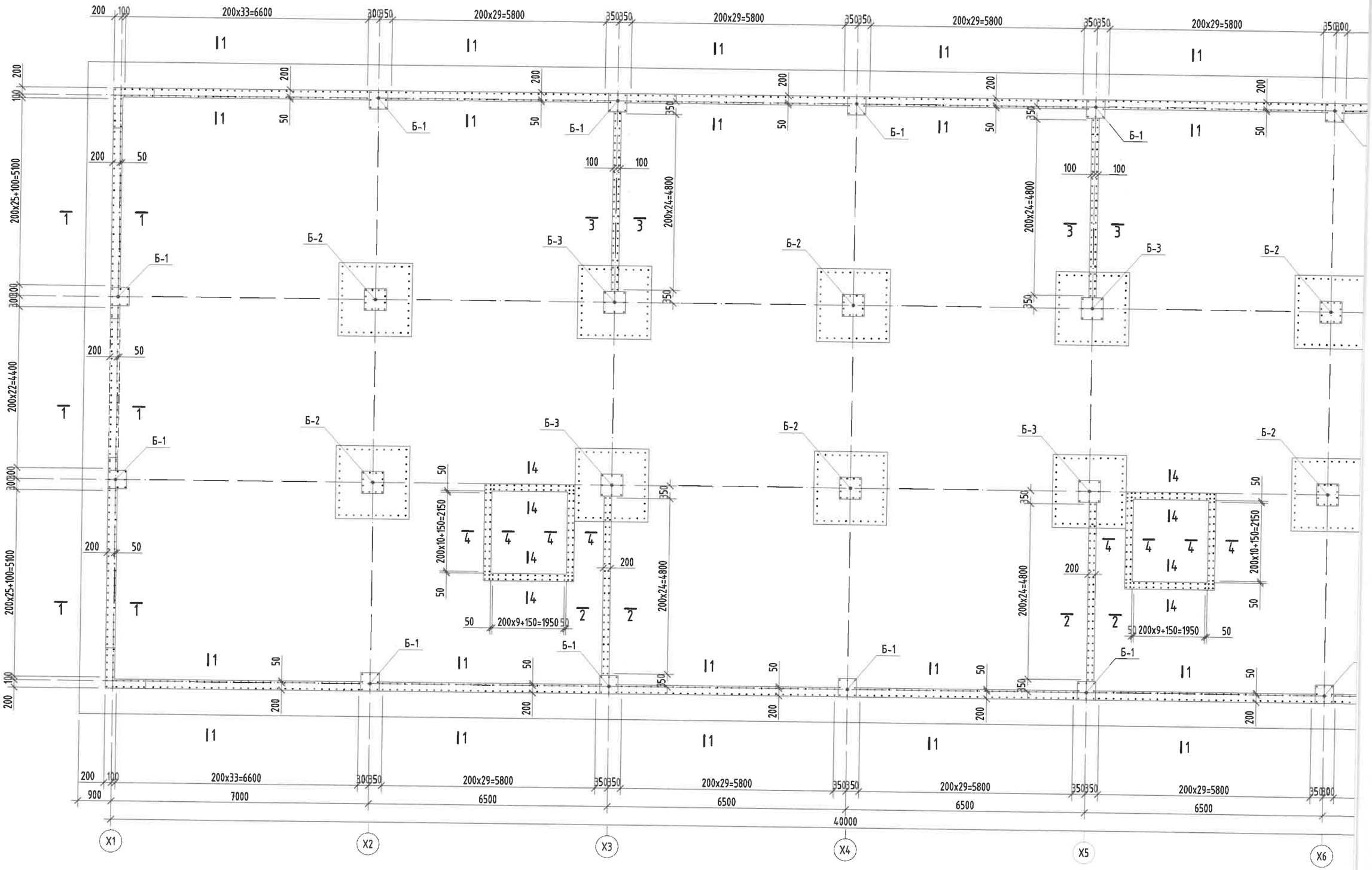

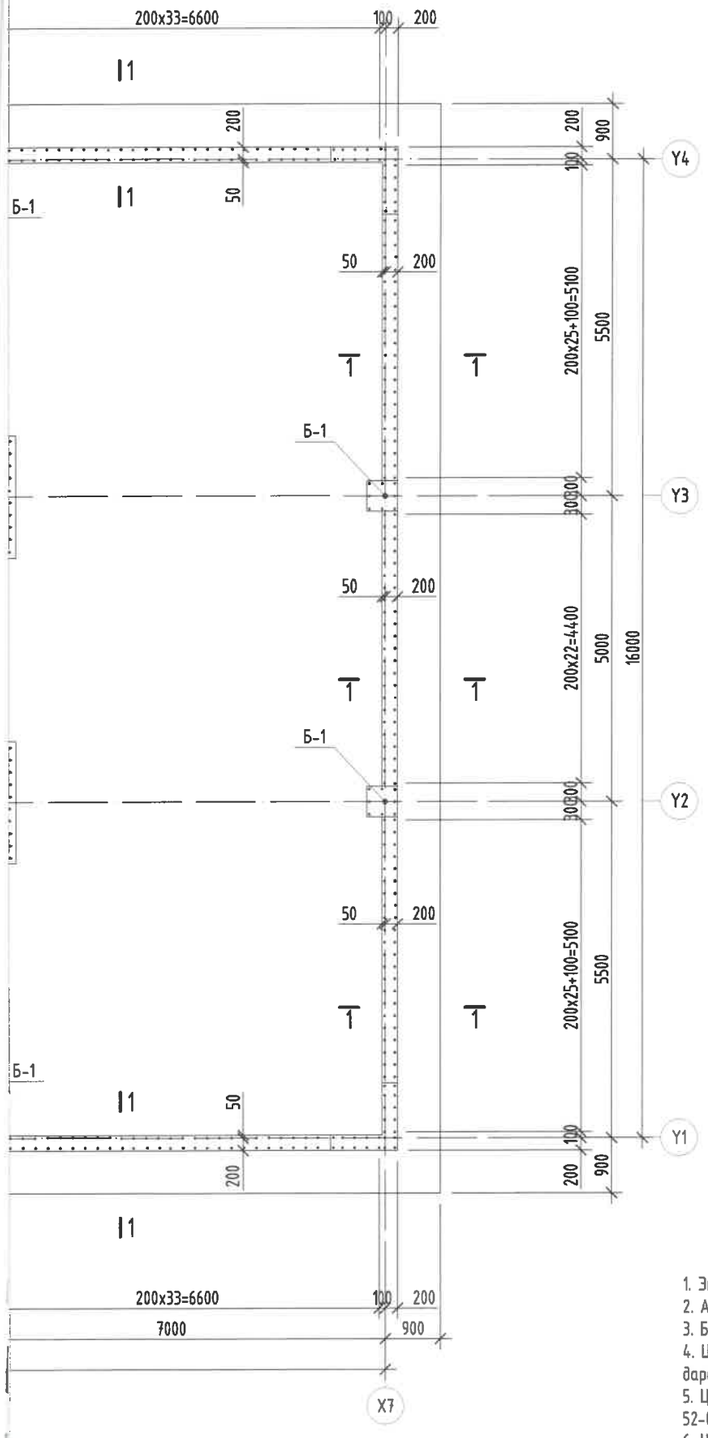

Огтлол 1-1
M1:50

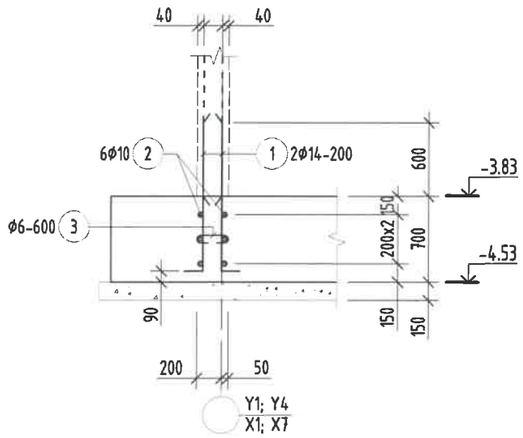

Огтлол 2-2
M1:50

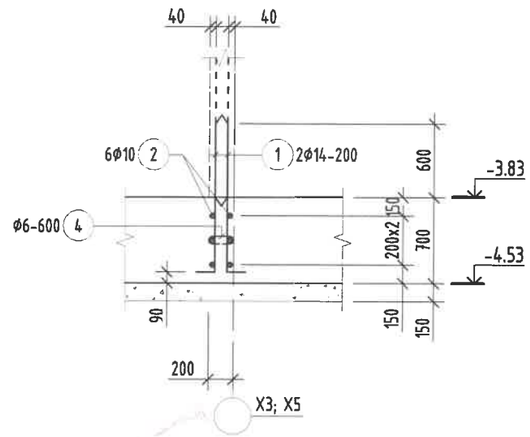

Огтлол 3-3
M1:50

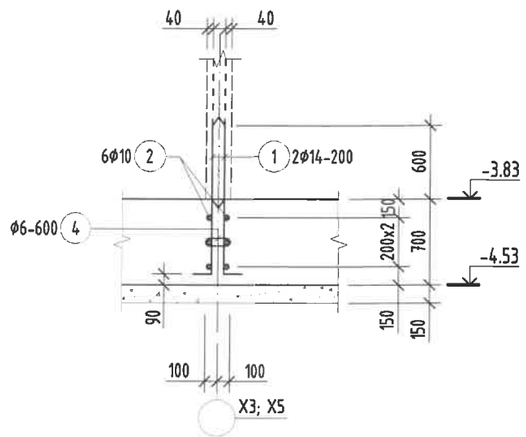

Огтлол 4-4
M1:50

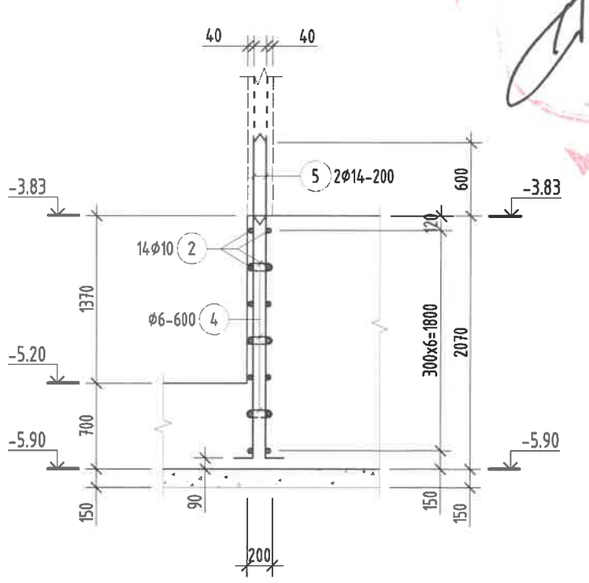

Цутгамал төмөр бетон бүтээцийн материалын тодорхойлолт

Поз	Тэмдэглэгээ	Нэр				Тоо ширхэг	Жин /кг/ Нэгж	Жин /кг/ Нийт
		Цутгамал хананы гаргалгаа арматур				1	3744	3744
1		Ф	14	ГОСТ 5781-82* /А400/ L=	1400	1176	1.69178	1989.53
2		Ф	10	ГОСТ 5781-82* /А400/ L=	12000	90	7.39845	665.861
3	Холбоос	Ф	6	ГОСТ 5781-82* /А240/ L=	320	168	0.07103	11.9322
4	Холбоос	Ф	6	ГОСТ 5781-82* /А240/ L=	270	128	0.05993	7.67071
5		Ф	14	ГОСТ 5781-82* /А400/ L=	2800	316	3.38356	1069.2

Хэсгийн тодорхойлолт

Поз	1	3	4	5
Загвар	200 1200	60 135° 200 60 135°	60 135° 150 60 135°	200 2600

Тайлбар:

1. Энэ зургийг ББ-н холбогдох хуудастай хамт үзнэ.
2. Ажлын арматурын анги А400, А240.
3. Бүтээцийн бетоны анги В25.
4. Цутгамал төмөр бетон бүтээцийг хэв хашмалд бэлтгэж цутгасны дараагаар бэхжилтийн 70%-д хүрсэний дараа хэв хашмалыг авна.
5. Цутгамал бетон, төмөр бетон бүтээцийн ажлыг БНбД 52-02-05-ийн дагуу хийж гүйцэтгэнэ.
6. Цутгамал төмөр бетон бүтээцийн ажил гүйцэтгэх заавар БД52-102-04-ийн заалтуудыг баримталж ажил гүйцэтгэнэ.

Энэхүү зураг нь "ББСМО"ХХК-ийн ОЮУНЫ ӨМЧ тул зохиогчийн зөвшөөрөлгүйгээр өөрчлөх болон ашиглахыг хориглоно.

НЭГ МАЯГИЙН ЗУРАГ

СЭЛБЭ ДЭД ТӨВИЙН БАРИЛГАЖИЛТЫН ТӨСӨЛ 9 ДАВХАР 70 АЙЛЫН ОРОН СУУЦНЫ БАРИЛГА

Нил хавтан суурийн гаргалгаа арматурын байгуулалт, Огтлол 1-1; 2-2; 3-3; 4-4, Түүвэр

Ye шат: А3

Ер. Захирал	Б.Сүнжидмаа	ЕГ Шифр: ББ-17/2024	Масштаб: М1: 100	Огноо: 2024
Шалгасан	Б.Сүнжидмаа			
Инженер	Б.Ганзориг	ТГ Шифр:	Зургийн дугаар: ББ-14	Хуудас: 115
Гүйцэтгэсэн	Б.Ганзориг			

ББСМО
Хаяг: БЗД, 30-р хороо "ББСМО" ХХК-н байр
Утас: 77116139, 99116139, 95103339.
И-мэйл:bbsmo_ub@yahoo.com, Вэб:BBSMO.mn

Багана /Б-1/-н гаргалгаа арматурчлал
М1:50

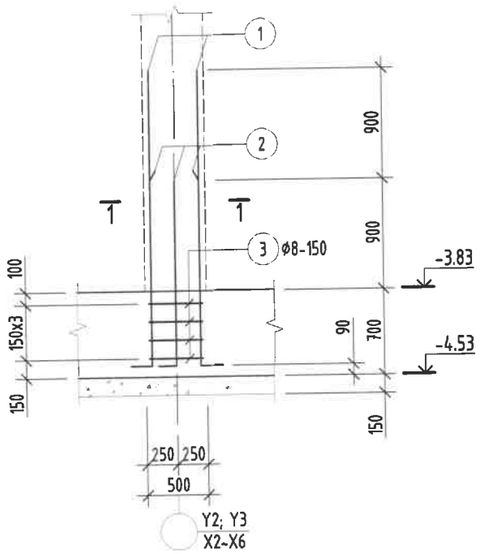

Багана /Б-2/-н гаргалгаа арматурчлал
М1:50

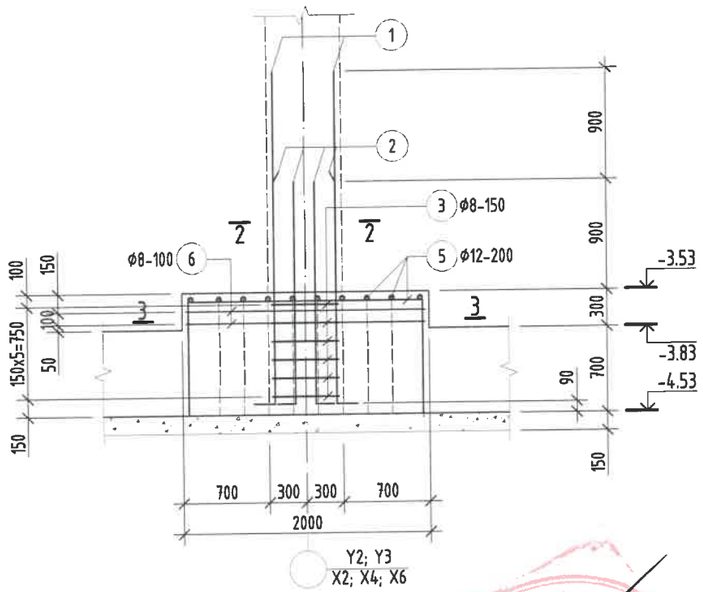

Багана /Б-3/-н гаргалгаа арматурчлал
М1:50

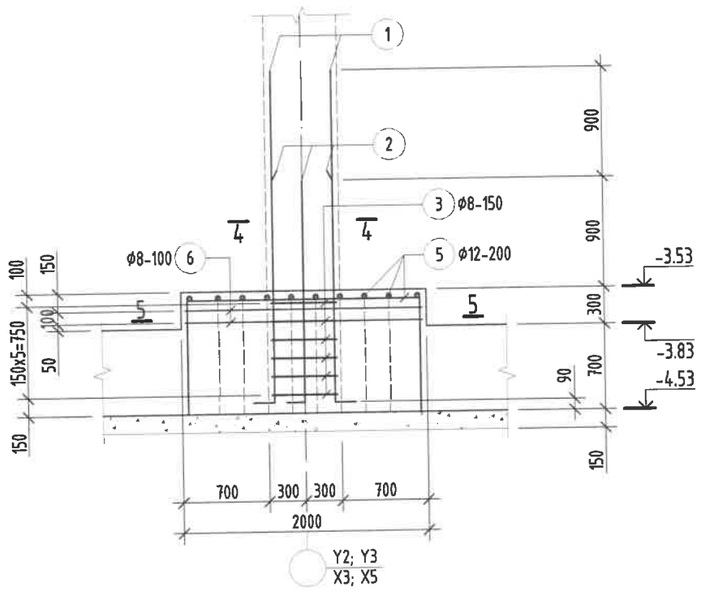

Огтлол 1-1
М1:25

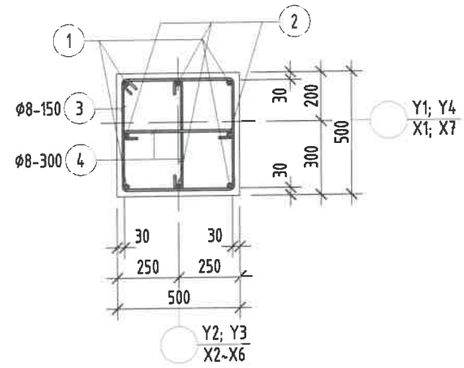

Огтлол 2-2
М1:25

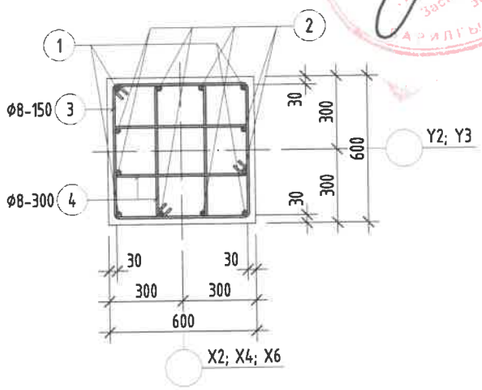

Огтлол 3-3
М1:25

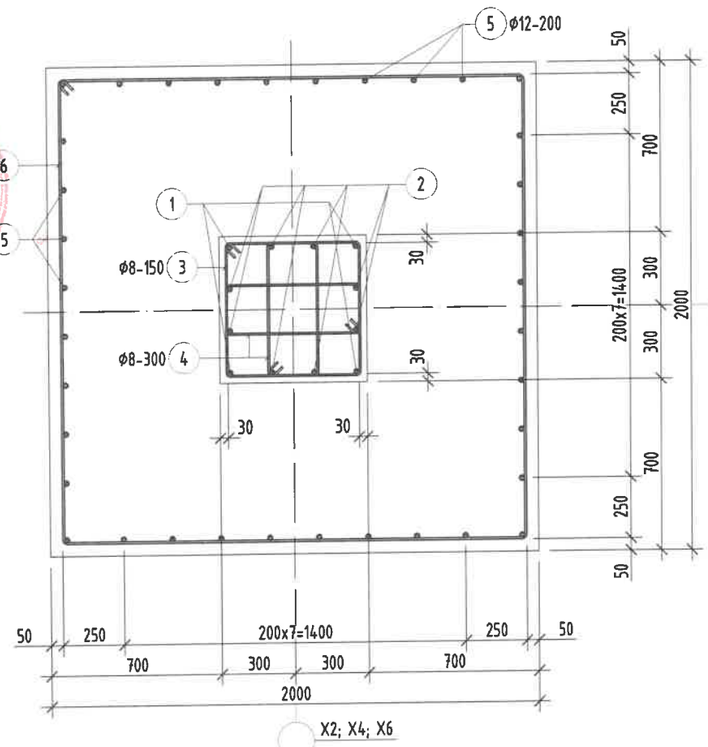

Тайлбар:

1. Энэ зургийг ББ-н холбогдох хуудастай хамт үзнэ.
2. Ажлын арматурын анги А400, А240.
3. Бүтээцийн бетоны анги В25.
4. Арматурын хамгаалах үеийн зузаан 50мм байна.
5. Цутгамал төмөр бетон бүтээцийг хэв хашмалд бэлтгэж цутгасны дараагаар бэхжилтийн 70%-д хүрсэний дараа хэв хашмалыг авна.
6. Цутгамал бетон, төмөр бетон бүтээцийн ажлыг БНбД 52-02-05-ийн дагуу хийж гүйцэтгэнэ.

Энэхүү зураг нь "ББСМО"ХХК-ийн ОЮУНЫ ӨМЧ тул зохиогчийн эвшөөрөлгүйгээр өөрчлөх болон ашиглахыг хориглоно.

НЭГ МАЯГИЙН ЗУРАГ
СЭЛБЭ ДЭД ТӨВИЙН БАРИЛГАЖИЛТЫН ТӨСӨЛ 9 ДАВХАР 70 АЙЛЫН ОРОН СУУЦНЫ БАРИЛГА

Багана /Б-1; 2; 3/-н гаргалгаа арматурчлал, Огтлол 1-1; 2-2; 3-3

Үе шат: АЗ

Ер. Захирал	Б.Сүнжидмаа		ЕГ Шифр:	ББ-17/2024	Масштаб: М1:50	Огноо: 2024
Шалгасан	Б.Сүнжидмаа					
Инженер	Б.Ганзориг		ТГ Шифр:		Зургийн дугаар: ББ-15	Хуудас: 115
Гүйцэтгэсэн	Б.Ганзориг					

ББСМО
Хаяг: БЭД, 30-р хороо "ББСМО" ХХК-н байр
Утас: 77116139, 99116139, 95103339.
И-мэйл:bbsmo_ub@yahoo.com, ВэБ:BBSMO.mn

Огтлол 4-4
M1:25

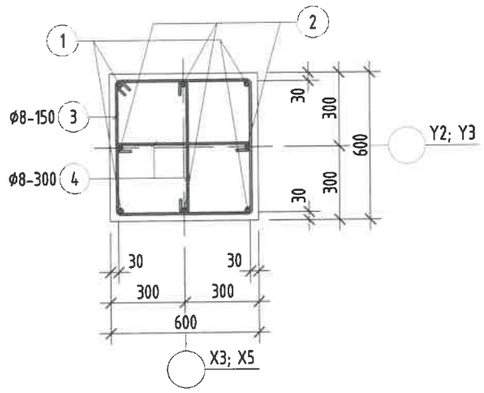

Огтлол 5-5
M1:25

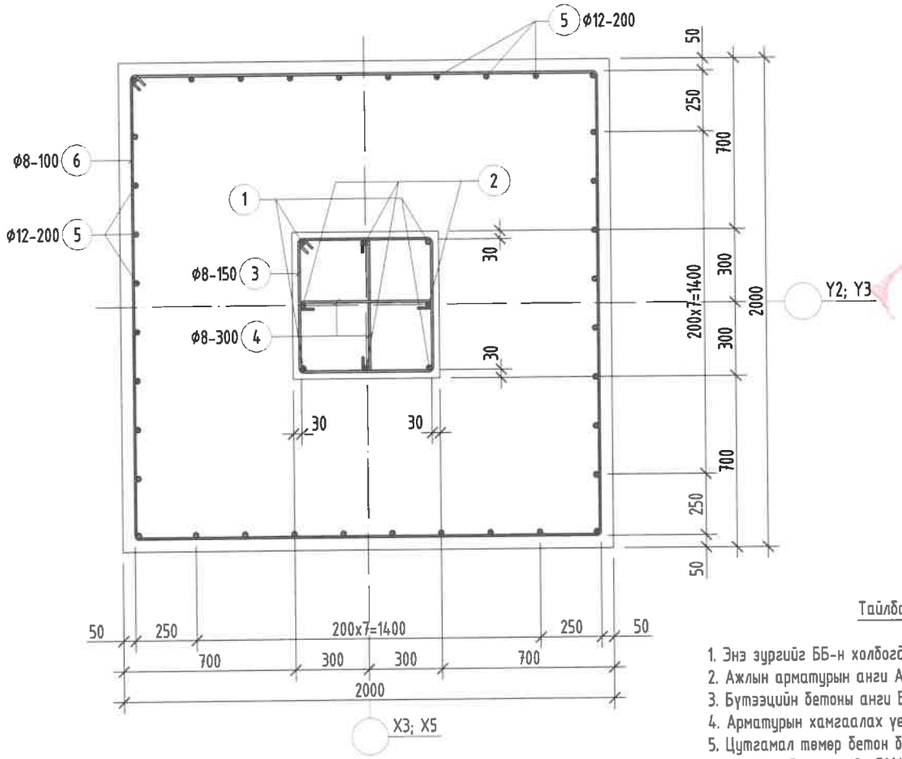

Цутгамал төмөр бетон бүтээцийн материалын тодорхойлолт								
Поз	Тэмдэглэгээ	Нэр				Тоо ширхэг	Жин /кг/ Нэгж	Жин /кг/ Нийт
		Суурийн гаргалгаа арматур				1	2268	2268
		Багана /Б-1/				14	56.43	790.1
1		ф	22	ГОСТ 5781-82* /А400/ L=	2650	4	7.90771	31.6308
2		ф	22	ГОСТ 5781-82* /А400/ L=	1750	4	5.22207	20.8883
3	Хомут	ф	8	ГОСТ 5781-82* /А240/ L=	1920	4	0.7576	3.03041
4	Холбоос	ф	8	ГОСТ 5781-82* /А240/ L=	560	4	0.22097	0.88387
		Багана /Б-2/				6	158.6	951.3
1		ф	22	ГОСТ 5781-82* /А400/ L=	2950	4	8.80292	35.2117
2		ф	22	ГОСТ 5781-82* /А400/ L=	2050	8	6.11729	48.9383
3	Хомут	ф	8	ГОСТ 5781-82* /А240/ L=	2320	6	0.91543	5.49261
4	Хомут	ф	8	ГОСТ 5781-82* /А240/ L=	1680	6	0.6629	3.97741
5		ф	12	ГОСТ 5781-82* /А400/ L=	3680	18	3.26716	58.8088
6	Хомут	ф	8	ГОСТ 5781-82* /А240/ L=	7760	2	3.06197	6.12394
		Багана /Б-3/				4	131.7	526.7
1		ф	22	ГОСТ 5781-82* /А400/ L=	2950	4	8.80292	35.2117
2		ф	22	ГОСТ 5781-82* /А400/ L=	2050	4	6.11729	24.4691
3	Хомут	ф	8	ГОСТ 5781-82* /А240/ L=	2320	6	0.91543	5.49261
4	Холбоос	ф	8	ГОСТ 5781-82* /А240/ L=	660	6	0.26043	1.56255
5		ф	12	ГОСТ 5781-82* /А400/ L=	3680	18	3.26716	58.8088
6	Хомут	ф	8	ГОСТ 5781-82* /А240/ L=	7760	2	3.06197	6.12394

Хэсгийн тодорхойлолт

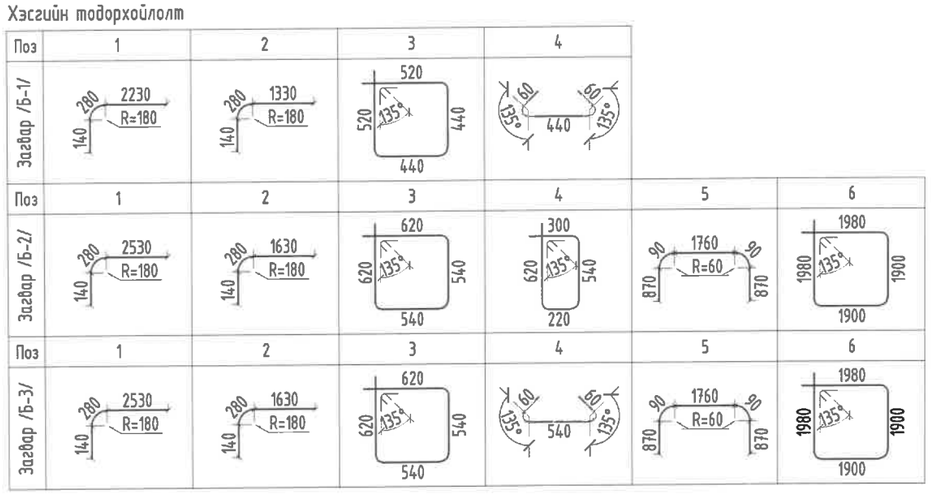

Тайлбар:

1. Энэ зургийг ББ-н холбогдох хуудастай хамт үзнэ.
2. Ажлын арматурын анги А400, А240.
3. Бүтээцийн бетоны анги В25.
4. Арматурын хамгаалах үеийн зузаан 50мм байна.
5. Цутгамал төмөр бетон бүтээцийг хэв хашмалд бэлтгэж цутгасны дараагаар бэхжилтийн 70%-д хүрсэний дараа хэв хашмалыг авна.
6. Цутгамал бетон, төмөр бетон бүтээцийн ажлыг БНбД 52-02-05-ийн дагуу хийж гүйцэтгэнэ.

Энэхүү зураг нь "ББСМО"ХХК-ийн ОЮУНЫ ӨМЧ тул зохиогчийн зөвшөөрөлгүйгээр өөрчлөх болон ашиглахыг хориглоно.

ББСМО	НЭГ МАЯГИЙН ЗУРАГ СЭЛБЭ ДЭД ТӨВИЙН БАРИЛГАЖИЛТЫН ТӨСӨЛ 9 ДАВХАР 70 АЙЛЫН ОРОН СУУЦНЫ БАРИЛГА				
	Багана /Б-3/-н огтлол 4-4; 5-5, Түүвэр				Үе шат: А3
	Ер. Захирал	Б.Сүнжидмаа	ЕГ Шифр: ББ-17/2024	Масштаб: М1:25	Огноо: 2024
	Шалгасан	Б.Сүнжидмаа			
Хаяг: БЗД, 30-р хороо "ББСМО" ХХК-н байр Утас: 77116139, 99116139, 95103339. И-мэйл:bbsmo_ub@yahoo.com, Вэб:BBSMO.mn	Инженер	Б.Ганзориг	ТГ Шифр:	Зургийн дугаар: ББ-16	Хуудас: 115
	Гүйцэтгэсэн	Б.Ганзориг			

Зоорийн давхрын багана, дамнурууны байгуулалт

М1:150

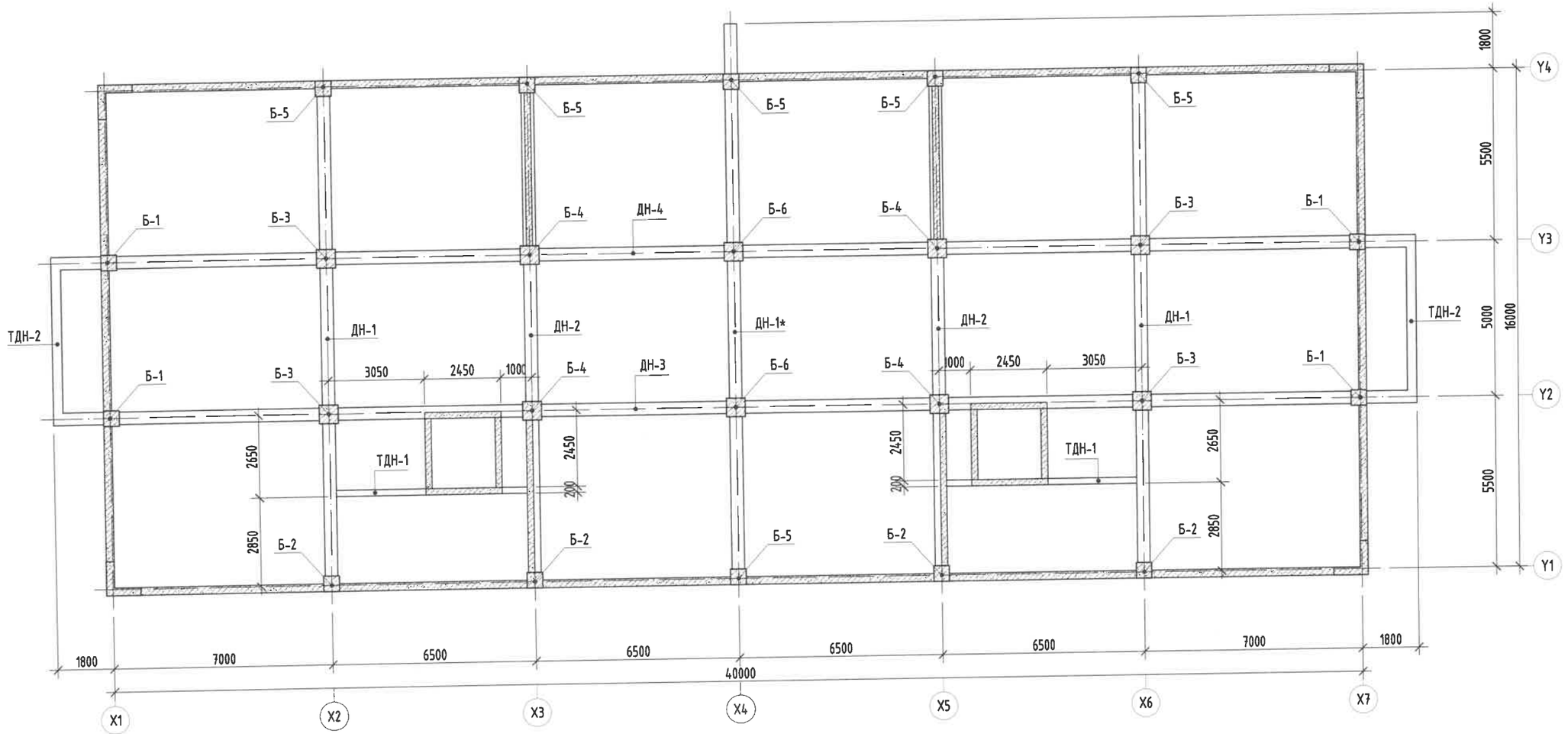

Тайлбар:

1. Энэ зургийг ББ-н холбогдох хуудастай хамт үзнэ.
2. Ажлын арматурын анги А400, А240.
3. Бүтээцийн бетоны анги В25.
4. Арматурын хамгаалах үеийн зузаан 30мм байна.
5. Цутгамал төмөр бетон бүтээцийг хэв хашмалд бэлтгэж цутгасны дараагаар бэхжилтийн 70%-д хүрсэний дараа хэв хашмалыг авна.
6. Цутгамал бетон, төмөр бетон бүтээцийн ажлыг БНбД 52-02-05-ийн дагуу хийж гүйцэтгэнэ.

Энэхүү зураг нь "ББСМО"ХХК-ийн ОЮУНЫ ӨМЧ тул зохиогчийн эвбшөөрөлгүйгээр өөрчлөх болон ашиглахыг хориглоно.

ББСМО
Хаяг: БЗД, 30-р хороо "ББСМО" ХХК-н байр
Утас: 77716139, 99116139, 95103339.
И-мэйл:bbsmo_ub@yahoo.com, Вэб:BBSMO.mn

НЭГ МАЯГИЙН ЗУРАГ

СЭЛБЭ ДЭД ТӨВИЙН БАРИЛГАЖИЛТЫН ТӨСӨЛ 9 ДАВХАР 70 АЙЛЫН ОРОН СУУЦНЫ БАРИЛГА

Зоорийн давхрын багана, дамнурууны байгуулалт

Үе шат: АЗ

Ер. Захирал	Б.Сүнжидмаа		ЕГ Шифр: ББ-17/2024	Масштаб: М1: 150	Огноо: 2024
Шалгасан	Б.Сүнжидмаа				
Инженер	Б.Ганзориг		ТГ Шифр:	Зургийн дугаар: ББ-17	Хуудас: 115
Гүйцэтгэсэн	Б.Ганзориг				

1-р давхрын багана, дамнурууны байгуулалт

М1:150

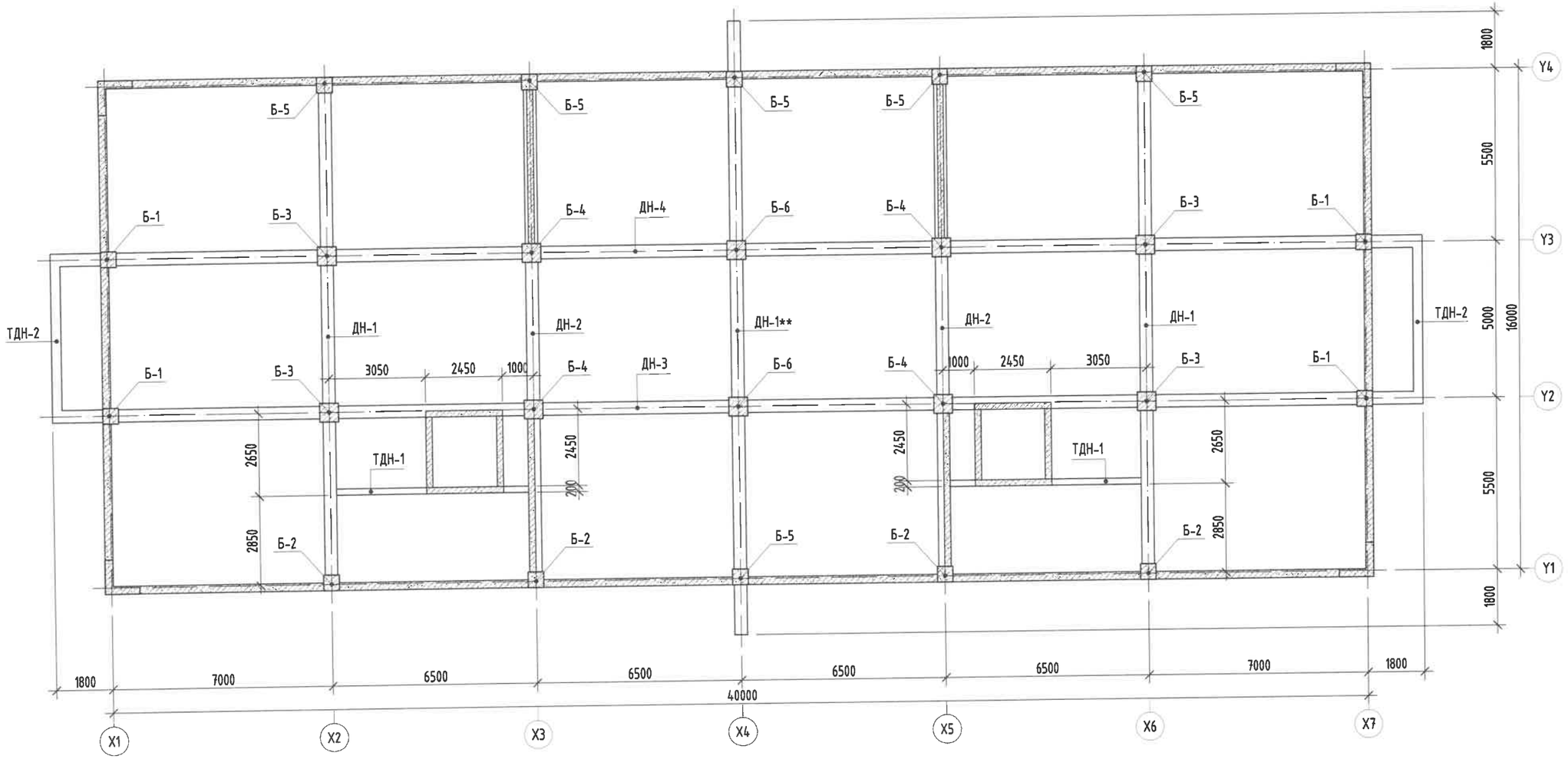

Тайлбар:

1. Энэ зургийг ББ-н холбогдох хуудастай хамт үзнэ.
2. Ажлын арматурын анги А400, А240.
3. Бүтээцийн бетоны анги В25.
4. Арматурын хамгаалах үеийн зузаан 30мм байна.
5. Цутгамал төмөр бетон бүтээцийг хэв хашмалд бэлтгэж цутгасны дараагаар бэхжилтийн 70%-д хүрсэний дараа хэв хашмалыг авна.
6. Цутгамал бетон, төмөр бетон бүтээцийн ажлыг БНбД 52-02-05-ийн дагуу хийж гүйцэтгэнэ.

Энэхүү зураг нь "ББСМО"ХХК-ийн ОЮУНЫ ӨМЧ тул зохиогчийн зөвшөөрөлгүйгээр өөрчлөх болон ашиглахыг хориглоно.

ББСМО	НЭГ МАЯГИЙН ЗУРАГ				
	СЭЛБЭ ДЭД ТӨВИЙН БАРИЛГАЖИЛТЫН ТӨСӨЛ 9 ДАВХАР 70 АЙЛЫН ОРОН СУУЦНЫ БАРИЛГА				Үе шат: АЗ
	1-р давхрын багана, дамнурууны байгуулалт				
	Ер. Захирал	Б.Сүнжидмаа	ЕГ Шифр: ББ-17/2024	Масштаб: М1: 150	Огноо: 2024
	Шалгасан	Б.Сүнжидмаа			
	Инженер	Б.Ганзориг	ТГ-Шифр:	Зургийн дугаар: ББ-18	Хуудас: 115
	Гүйцэтгэсэн	Б.Ганзориг			

Хаяг: БЗД, 30-р хороо "ББСМО" ХХК-н байр
Утас: 77116139, 99116139, 95103339.
И-мэйл:bbsmo_ub@yahoo.com, ВэбBBSMO.mn

2-4-р давхрын багана, дамнурууны байгуулалт

М1:150

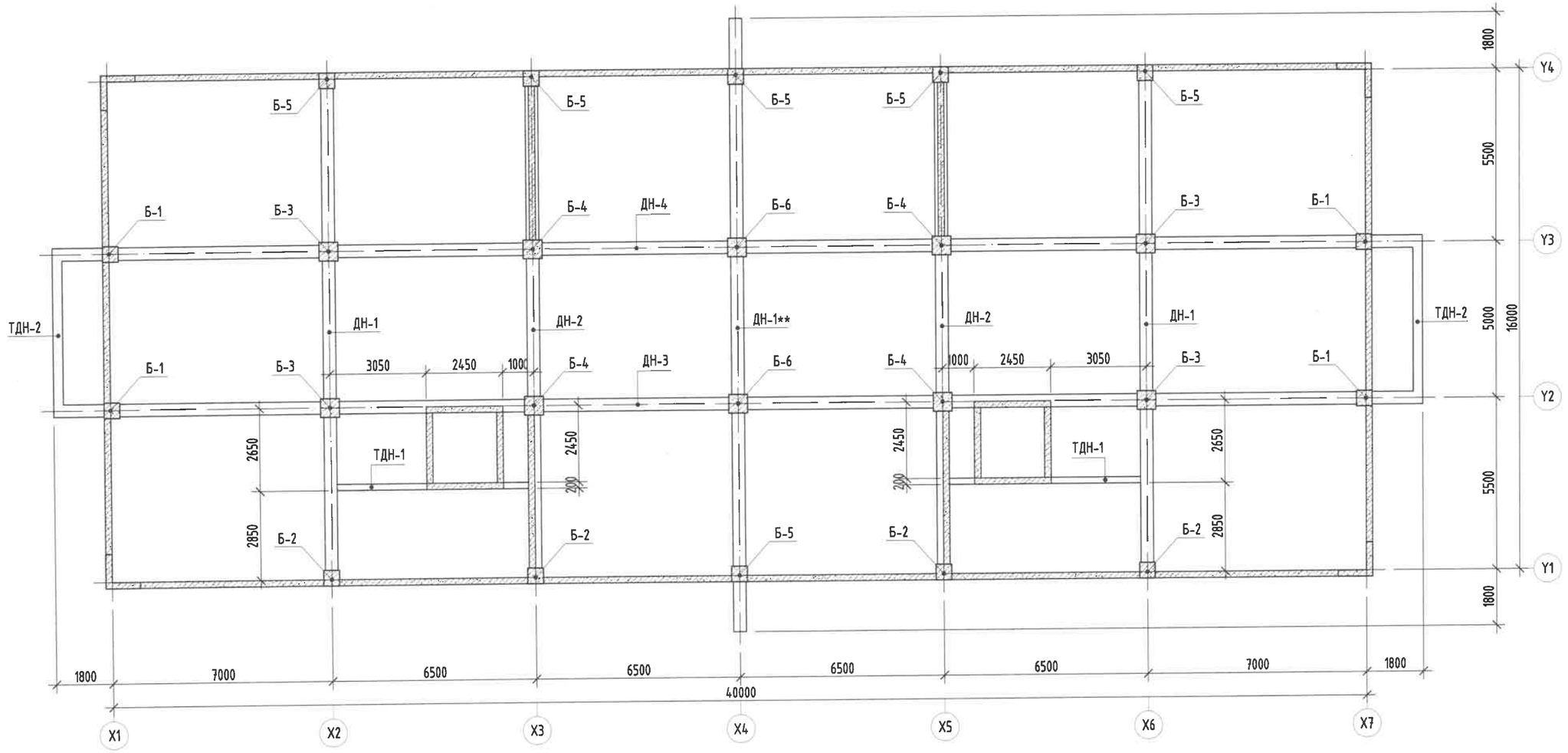

Тайлбар:

1. Энэ зургийг ББ-н холбогдох хуудастай хамт уэнэ.
2. Ажлын арматурын анги А400, А240.
3. Бүтээцийн бетоны анги В25.
4. Арматурын хамгаалах үеийн зузаан 30мм байна.
5. Цутгамал төмөр бетон бүтээцийг хэв хашмалд бэлтгэж цутгасны дараагаар бэхжилтийн 70%-д хүрсэний дараа хэв хашмалыг авна.
6. Цутгамал бетон, төмөр бетон бүтээцийн ажлыг БНбД 52-02-05-ийн дагуу хийж гүйцэтгэнэ.

Энэхүү зураг нь "ББСМО"ХХК-ийн ОЮУНЫ ӨМЧ тул зохиогчийн зөвшөөрөлгүйгээр өөрчлөх болон ашиглахыг хориглоно.

НЭГ МАЯГИЙН ЗУРАГ

СЭЛБЭ ДЭД ТӨВИЙН БАРИЛГАЖИЛТЫН ТӨСӨЛ 9 ДАВХАР 70 АЙЛЫН ОРОН СУУЦНЫ БАРИЛГА

2-4-р давхрын багана, дамнурууны байгуулалт

Үе шат: АЗ

Ер. Захирал	Б.Сүнжидмаа		ЕГ Шифр: ББ-17/2024	Масштаб: М1: 150	Огноо: 2024
Шалгасан	Б.Сүнжидмаа				
Инженер	Б.Ганзориг		ТГ Шифр:	Зургийн дугаар: ББ-19	Хуудас: 115
Гүйцэтгэсэн	Б.Ганзориг				

ББСМО
Хаяг: БЗД, 30-р хороо "ББСМО" ХХК-н байр
Утас: 77116139, 99116139, 95103339.
И-мэйл:bbsmo_ub@yahoo.com, Вэб:BBSMO.mn

5-8-р давхрын багана, дамнурууны байгуулалт

М1:150

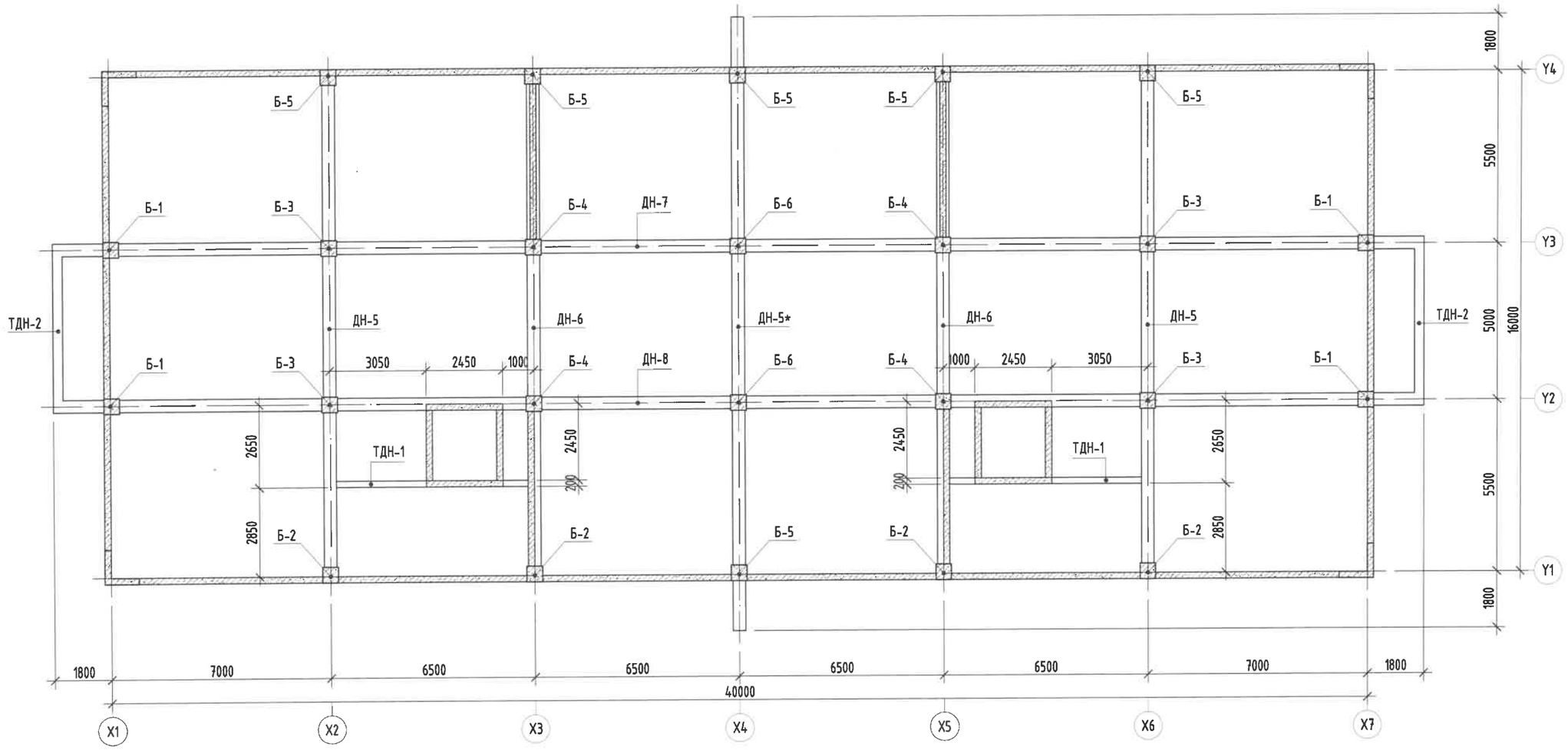

Тайлбар:

1. Энэ зургийг ББ-н холбогдох хуудастай хамт үзнэ.
2. Ажлын арматурын анги А400, А240.
3. Бүтээцийн бетоны анги В25.
4. Арматурын хамгаалах үеийн зузаан 30мм байна.
5. Цутгамал төмөр бетон бүтээцийг хэв хашмалд бэлтгэж цутгасны дараагаар бэхжилтийн 70%-д хүрсэний дараа хэв хашмалыг авна.
6. Цутгамал бетон, төмөр бетон бүтээцийн ажлыг БНбД 52-02-05-ийн дагуу хийж гүйцэтгэнэ.

Энэхүү зураг нь "ББСМО"ХХК-ийн ОЮУНЫ ӨМЧ тул зохиогчийн эвөшөөрөлгүйгээр өөрчлөх болон ашиглахыг хориглоно.

ББСМО	НЭГ МАЯГИЙН ЗУРАГ				
	СЭЛБЭ ДЭД ТӨВИЙН БАРИЛГАЖИЛТЫН ТӨСӨЛ 9 ДАВХАР 70 АЙЛЫН ОРОН СУУЦНЫ БАРИЛГА				
	5-8-р давхрын багана, дамнурууны байгуулалт				Үе шат: АЗ
	Ер. Захирал	Б.Сүнжидмаа		ЕГ Шифр: ББ-17/2024	Масштаб: М1: 150	Огноо: 2024
	Шалгасан	Б.Сүнжидмаа				
	Инженер	Б.Ганзориг		ГГ Шифр:	Зургийн дугаар: ББ-20	Хуудас: 115
	Гүйцэтгэсэн	Б.Ганзориг				

Хаяг: БЗД, 30-р хороо "ББСМО" ХХК-н байр
Утас: 77116139, 99116139, 95103339.
И-мэйл:bbsmo_ub@yahoo.com, Вэб:BBSMO.mn

9-р давхрын багана, дамнуруугын байгуулалт

М1:150

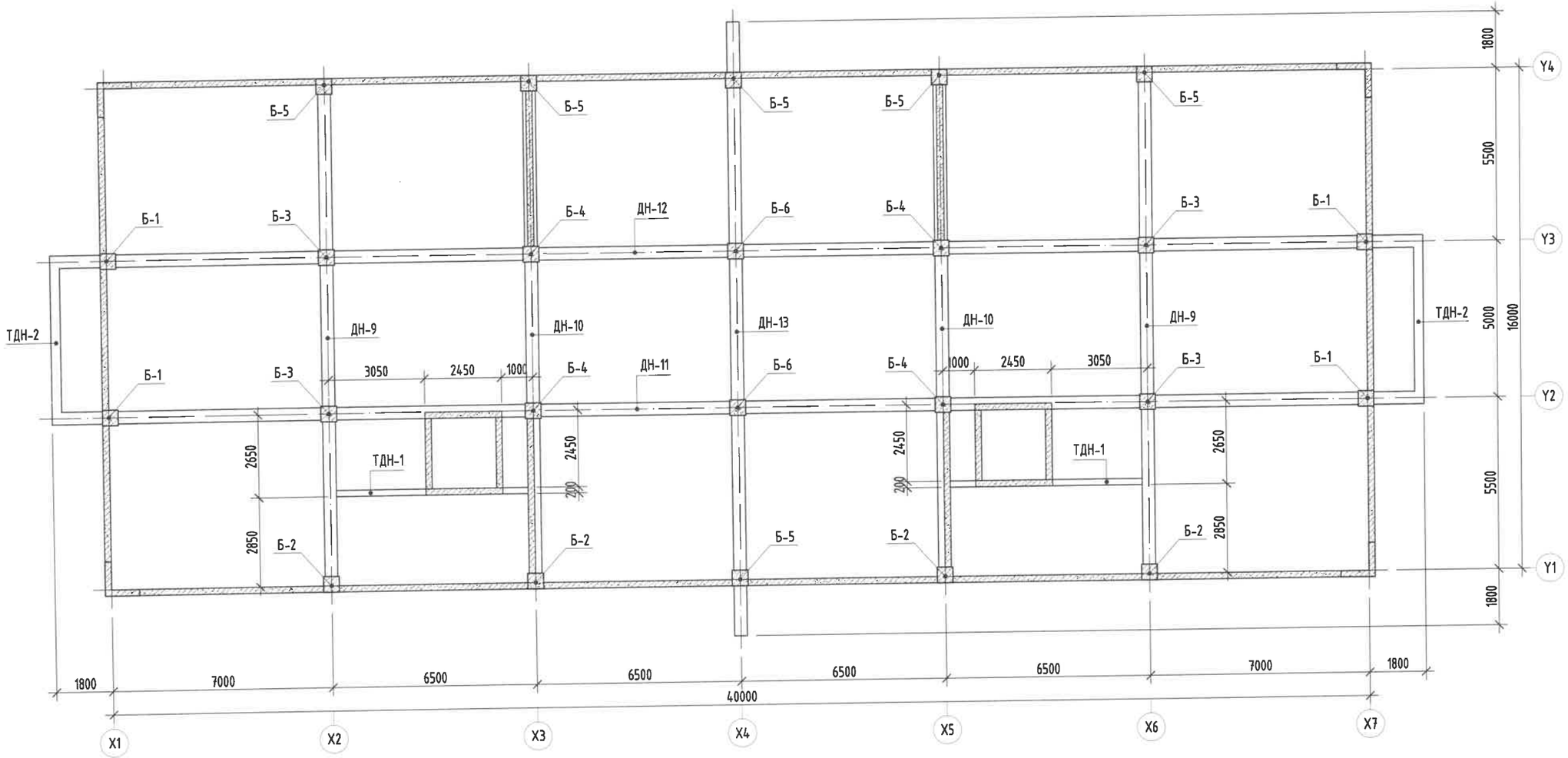

Тайлбар:

1. Энэ зургийг ББ-н холбогдох хуудастай хамт үзнэ.
2. Ажлын арматурын анги А400, А240.
3. Бүтээцийн бетоны анги В25.
4. Арматурын хамгаалах үеийн зузаан 30мм байна.
5. Цутгамал төмөр бетон бүтээцийг хэв хашмалд бэлтгэж цутгасны дараагаар бэхжилтийн 70%-д хүрсэний дараа хэв хашмалыг авна.
6. Цутгамал бетон, төмөр бетон бүтээцийн ажлыг БНбД 52-02-05-ийн дагуу хийж гүйцэтгэнэ.

Энэхүү зураг нь "ББСМО"ХХК-ийн ОЮУНЫ ӨМЧ тул зохиогчийн эвшээрэлгүйгээр өөрчлөх болон ашиглахыг хориглоно.

ББСМО	НЗГ МАЯГИЙН ЗУРАГ				
	СЭЛБЭ ДЭД ТӨВИЙН БАРИЛГАЖИЛТЫН ТӨСӨЛ 9 ДАВХАР 70 АЙЛЫН ОРОН СУУЦНЫ БАРИЛГА				
	9-р давхрын багана, дамнуруугын байгуулалт				Үе шат: АЗ
	Ер. Захирал	Б.Сүнжидмаа		ЕГ Шифр: ББ-17/2024	Масштаб: М1: 150
	Шалгасан	Б.Сүнжидмаа			Огноо: 2024
	Инженер	Б.Ганзориг		ТГ Шифр:	Зургийн дугаар: ББ-21
	Гүйцэтгэсэн	Б.Ганзориг			Хуудас: 115

Хаяг: БЗД, 30-р хороо "ББСМО" ХХК-и байр
Утас: 77116139, 99116139, 95103339.
И-мэйл:bbsmo_ub@yahoo.com, Вэб:BBSMO.mn

Техникийн давхрын багана, дамнурууны байгуулалт

М1:150

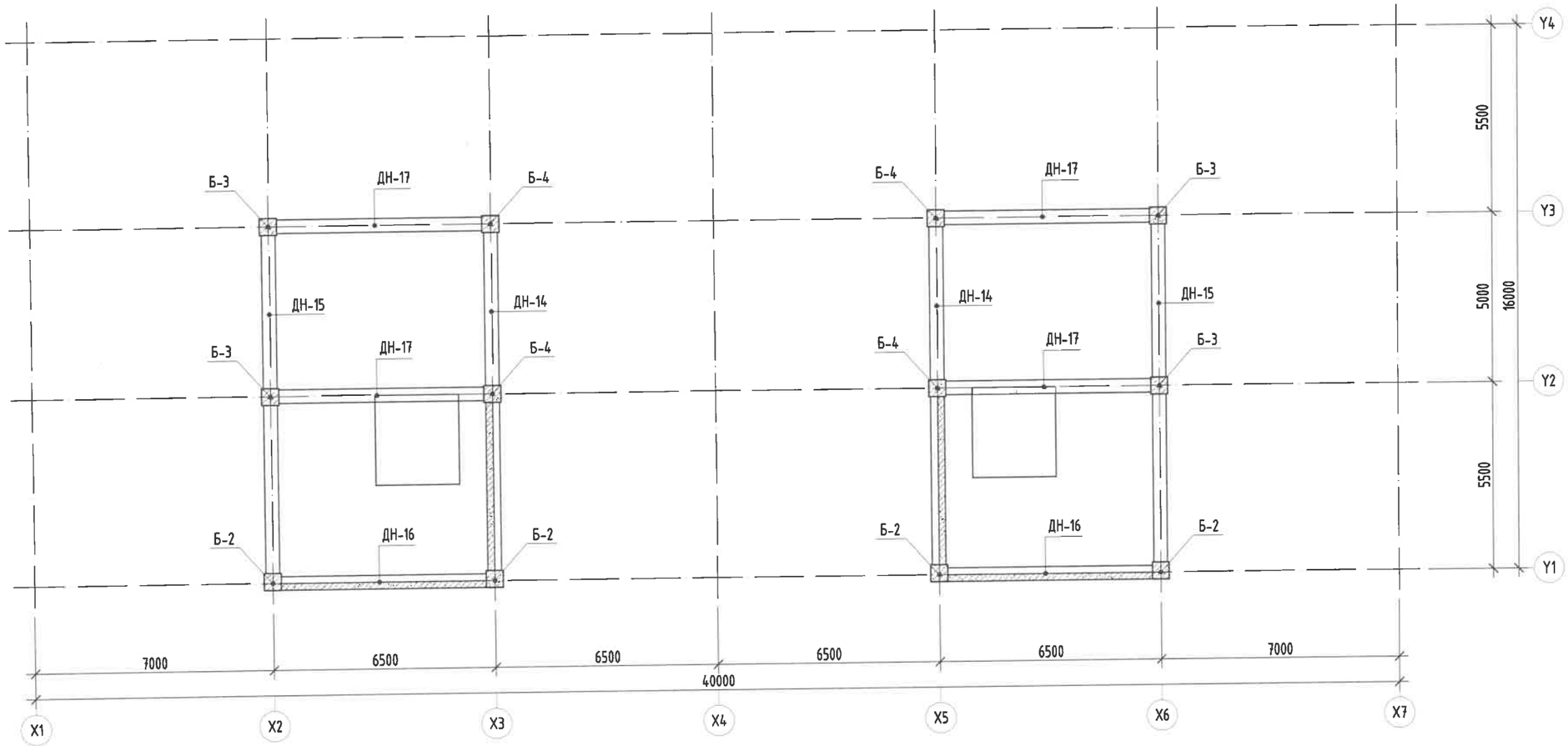

Тайлбар:

1. Энэ зургийг ББ-н холбогдох хуудастай хамт үзнэ.
2. Ажлын арматурын анги А400, А240.
3. Бүтээцийн бетоны анги В25.
4. Арматурын хамгаалах үеийн зузаан 30мм байна.
5. Цутгамал төмөр бетон бүтээцийг хэв хашмалд бэлтгэж цутгасны дараагаар бэхжилтийн 70%-д хүрсэний дараа хэв хашмалыг авна.
6. Цутгамал бетон, төмөр бетон бүтээцийн ажлыг БНбД 52-02-05-ийн дагуу хийж гүйцэтгэнэ.

Энэхүү зураг нь "ББСМО"ХХК-ийн ОЮУНЫ ӨМЧ тул зохиогчийн эрхшээлэлгүйгээр өөрчлөх болон ашиглахыг хориглоно.

ББСМО	НЭГ МАЯГИЙН ЗУРАГ				
	СЭЛБЭ ДЭД ТӨВИЙН БАРИЛГАЖИЛТЫН ТӨСӨЛ 9 ДАВХАР 70 АЙЛЫН ОРОН СУУЦНЫ БАРИЛГА				Үе шат: А3
	Техникийн давхрын багана, дамнурууны байгуулалт				
Ер. Захирал	Б.Сүнжидмаа		ЕГ Шифр: ББ-17/2024	Масштаб: М1: 150	Огноо: 2024
Шалгасан	Б.Сүнжидмаа				
Инженер	Б.Ганзориг		ТГ Шифр:	Зургийн дугаар: ББ-22	Хуудас: 115
Гүйцэтгэсэн	Б.Ганзориг				

Хаяг: БЗД, 30-р хороо "ББСМО" ХХК-ийн байр
Утас: 77116139, 99116139, 95103339.
И-мэйл:bbsmo_ub@yahoo.com, Вэб:BBSMO.mn

"X1"; "X7"-н тэнхлэгийн дагуух рамын
байршил М1:200

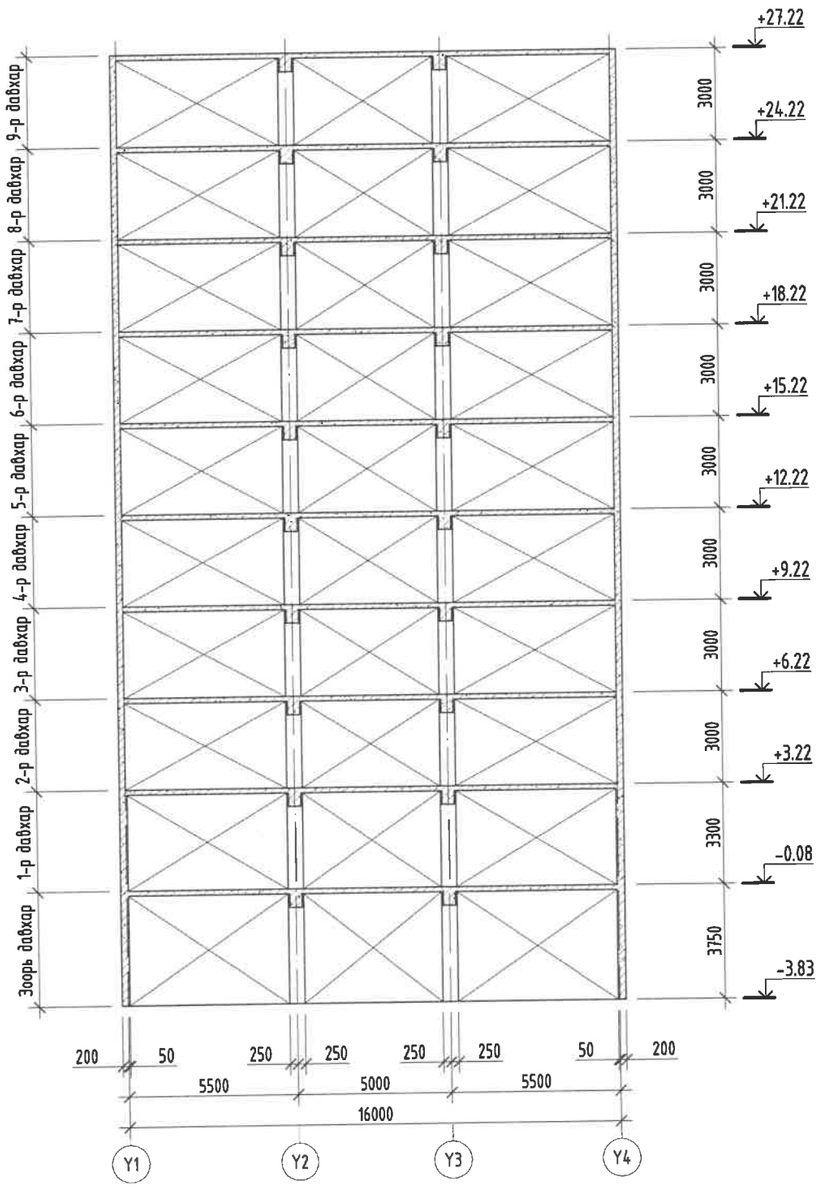

"X4"-н тэнхлэгийн дагуух рамын
байршил М1:200

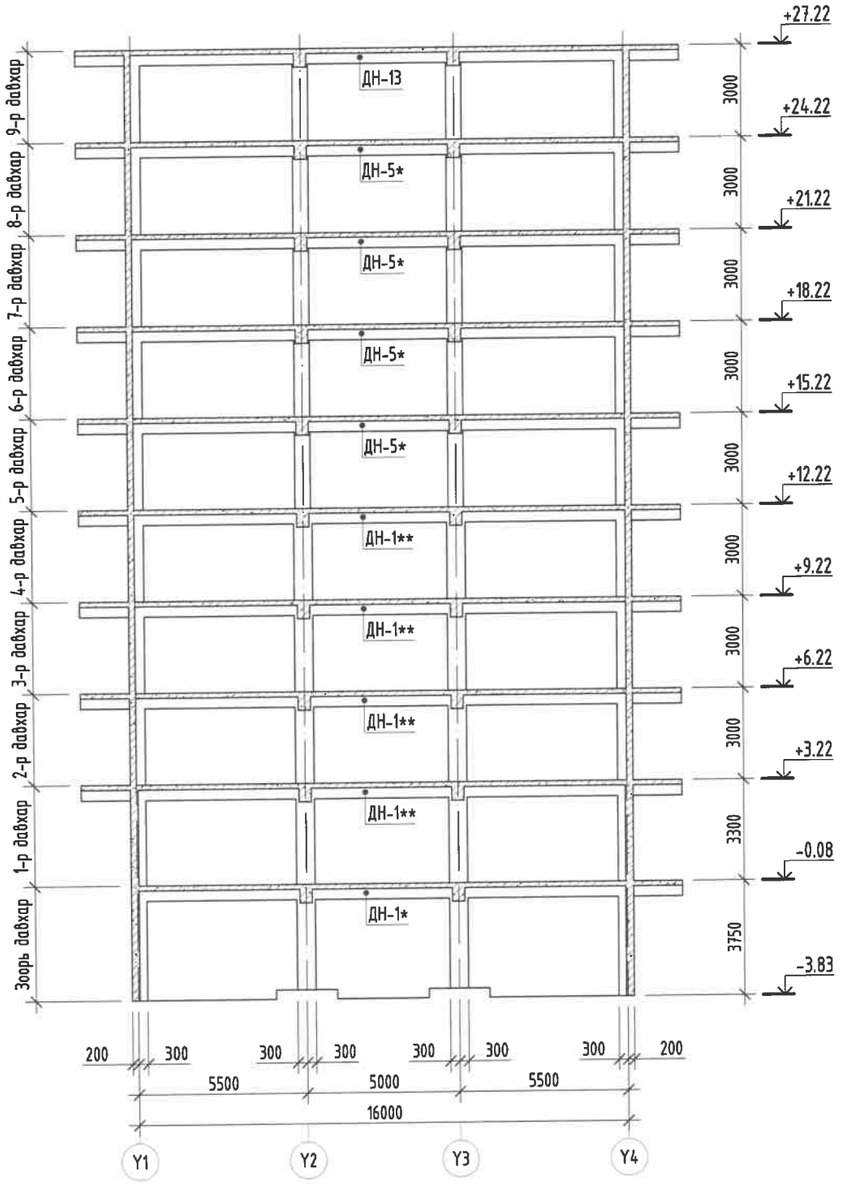

Тайлбар:

1. Энэ зургийг ББ-н холбогдох хуудастай хамт үзнэ.
2. Ажлын арматурын анги А400, А240.
3. Бүтээцийн бетоны анги В25.
4. Арматурын хамгаалах үеийн зузаан 30мм байна.
5. Цутгамал төмөр бетон бүтээцийг хэв хашмалд бэлтгэж цутгасны дараагаар бэхжилтийн 70%-д хүрсэний дараа хэв хашмалыг авна.
6. Цутгамал бетон, төмөр бетон бүтээцийн ажлыг БНбД 52-02-05-ийн дагуу хийж гүйцэтгэнэ.

Энэхүү зураг нь "ББСМО"ХХК-ийн ОЮУНЫ ӨМЧ тул зохиогчийн эвбшөөрөлгүйгээр өөрчлөх болон ашиглахыг хориглоно.

ББСМО	НЭГ МАЯГИЙН ЗУРАГ				
	СЭЛБЭ ДЭД ТӨВИЙН БАРИЛГАЖИЛТЫН ТӨСӨЛ 9 ДАВХАР 70 АЙЛЫН ОРОН СУУЦНЫ БАРИЛГА				
	"X1"; "X4"; "X7"-н тэнхлэгийн дагуух рамын байршил				Үе шат: АЗ
	Ер. Захирал	Б.Сүнжидмаа		ЕГ Шифр: ББ-17/2024	Масштаб: М1: 200
	Шалгасан	Б.Сүнжидмаа		ТГ Шифр:	Огноо: 2024
	Инженер	Б.Ганзориг			Зургийн дугаар: ББ-23
	Гүйцэтгэсэн	Б.Ганзориг			Хуудас: 115

Хаяг: БЗД, 30-р хороо "ББСМО" ХХК-ийн байр
Утас: 77116139, 99116139, 95163339.
И-мэйл:bbsmo_ub@yahoo.com, Вэб:BBSMO.mn

"X2"; "X6"-н тэнхлэгийн дагуух рамын
байршил М1:200

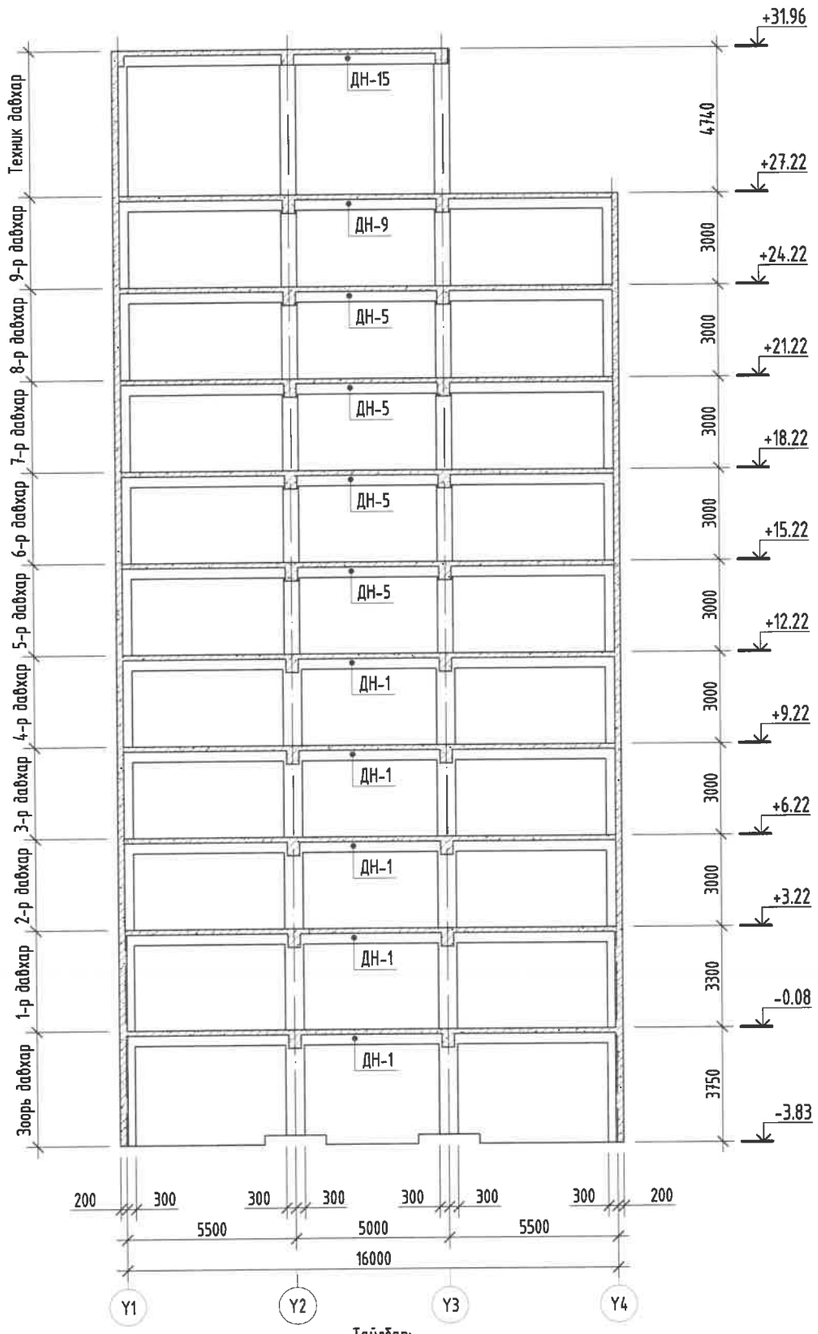

"X3"; "X5"-н тэнхлэгийн дагуух рамын
байршил М1:200

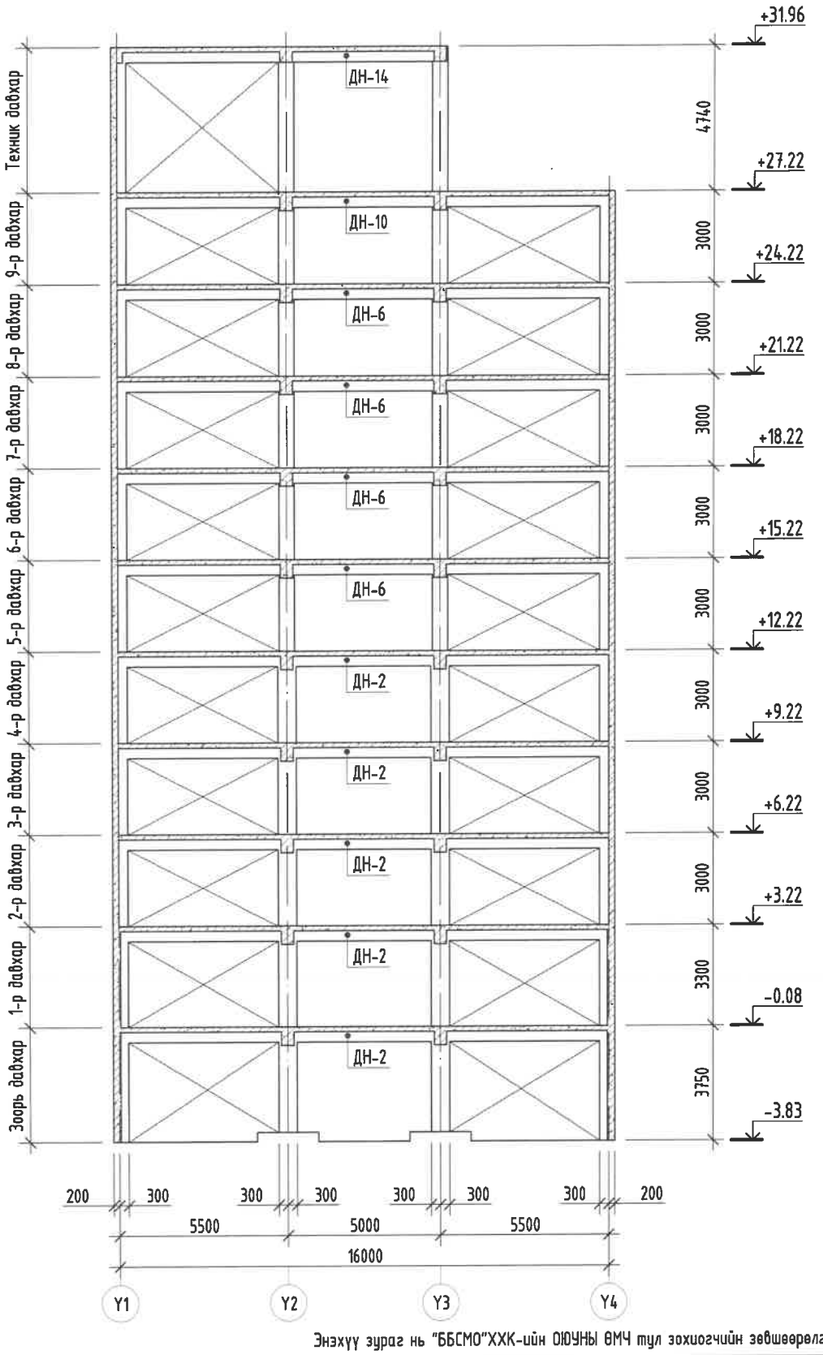

Тайлбар:

1. Энэ зургийг ББ-н холбогдох хуудастай хамт үзнэ.
2. Ажлын арматурын анги А400, А240.
3. Бүтээцийн бетоны анги В25.
4. Арматурын хамгаалах үеийн зузаан 30мм байна.
5. Цутгамал төмөр бетон бүтээцийг хэв хашмалд бэлтгэж цутгасны дараагаар бэхжилтийн 70%-д хүрсэний дараа хэв хашмалыг авна.
6. Цутгамал бетон, төмөр бетон бүтээцийн ажлыг БНбД 52-02-05-ийн дагуу хийж гүйцэтгэнэ.

Энэхүү зураг нь "ББСМО"ХХК-ийн ОЮУНЫ ӨМЧ тул зохиогчийн зөвшөөрөлгүйгээр өөрчлөх болон ашиглахыг хориглоно.

НЭГ МАЯГИЙН ЗУРАГ

СЭЛБЭ ДЭД ТӨВИЙН БАРИЛГАЖИЛТЫН ТӨСӨЛ 9 ДАВХАР 70 АЙЛЫН ОРОН СУУЦНЫ БАРИЛГА

"X2~X3"; "X5~X6"-н тэнхлэгийн дагуух рамын байршил

Үе шат: А3

Ер. Захирал	Б.Сүнжидмаа		ЕГ Шифр: ББ-17/2024	Масштаб: М1: 200	Огноо: 2024
Шалгасан	Б.Сүнжидмаа				
Инженер	Б.Ганзориг		ТГ Шифр:	Зургийн дугаар: ББ-24	Хуудас: 115
Гүйцэтгэсэн	Б.Ганзориг				

ББСМО

Хаяг: БЗД, 30-р хороо "ББСМО" ХХК-н байр
Утас: 77116139, 99116139, 95103339.
И-мэйл:bbsmo_ub@yahoo.com, Вэб:BBSMO.mn

"Y1"-н тэнхлэгийн дагуух рамын
байршил М1:200

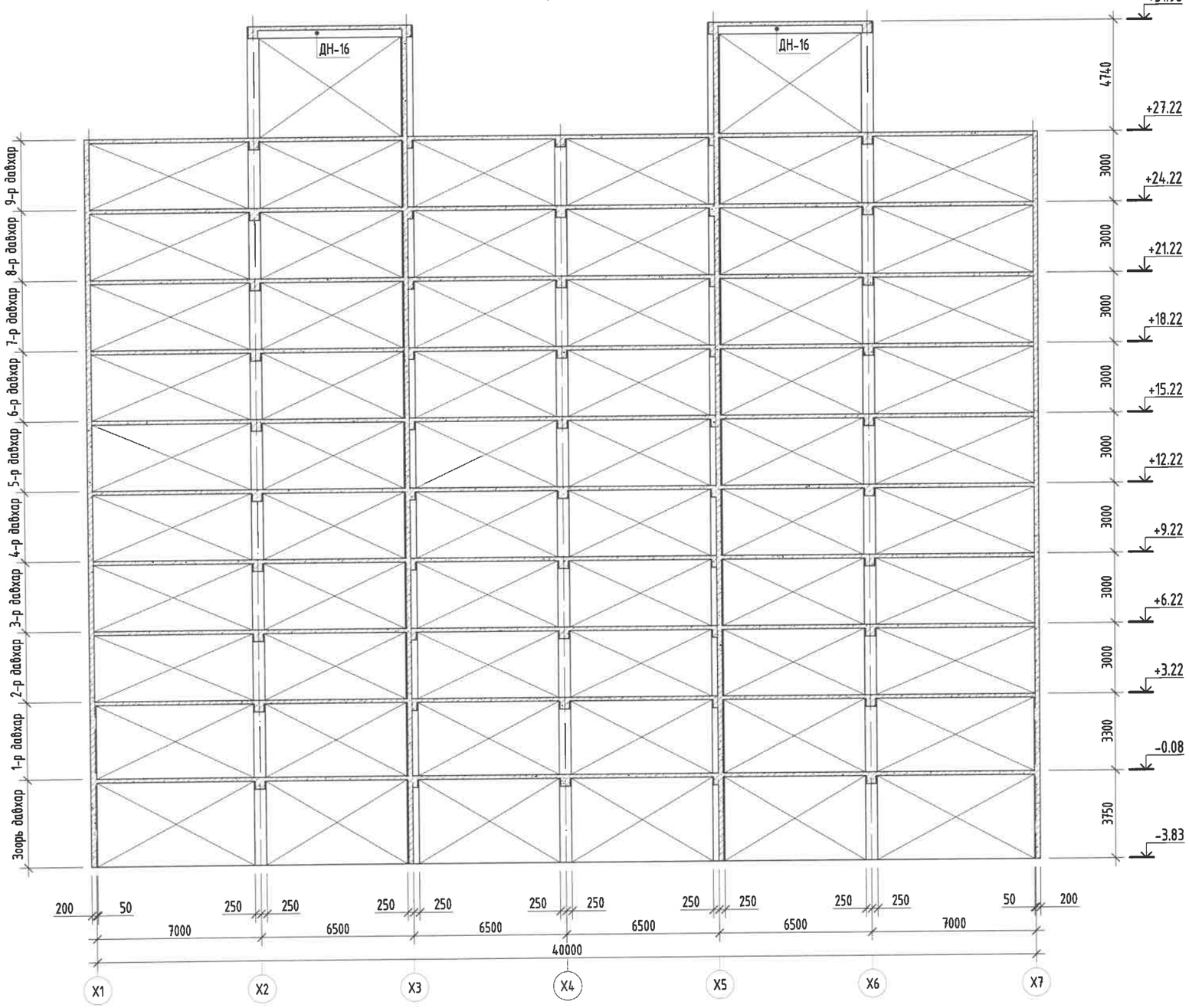

Тайлбар:

1. Энэ зургийг ББ-н холбогдох хуудастай хамт үзнэ.
2. Ажлын арматурын анги А400, А240.
3. Бүтээцийн бетоны анги В25.
4. Арматурын хамгаалах үеийн зузаан 30мм байна.
5. Цутгамал төмөр бетон бүтээцийг хэв хашмалд бэлтгэж цутгасны дараагаар бэхжилтийн 70%-д хүрсэний дараа хэв хашмалыг авна.
6. Цутгамал бетон, төмөр бетон бүтээцийн ажлыг БНбД 52-02-05-ийн дагуу хийж гүйцэтгэнэ.

Энэхүү зураг нь "ББСМО"ХХК-ийн ОЮУНЫ ӨМЧ тул зохиогчийн зөвшөөрөлгүйгээр өөрчлөх болон ашиглахыг хориглоно.

НЭГ МАЯГИЙН ЗУРАГ

СЭЛБЭ ДЭД ТӨВИЙН БАРИЛГАЖИЛТЫН ТӨСӨЛ 9 ДАВХАР 70 АЙЛЫН ОРОН СУУЦНЫ БАРИЛГА

"Y1"-н тэнхлэгийн дагуух рамын байршил

Үе шат: АЗ

			ЕГ Шифр:	Масштаб:	Огноо:
Ер. Захирал	Б.Сүнжидмаа		ББ-17/2024	М1: 200	2024
Шалгасан	Б.Сүнжидмаа		ТГ Шифр:	Зургийн дугаар:	Хуудас:
Инженер	Б.Ганзориг			ББ-25	115
Гүйцэтгэсэн	Б.Ганзориг				

ББСМО
Хаяг: БЗД, 30-р хороо "ББСМО" ХХК-н байр
Имэл: 77116139, 99116139, 95103339.
И-мэйл:bbsmo_ub@yahoo.com, Вэб:BBSMO.mn

"Y2"-н тэнхлэгийн дагуух рамын
байршил М1:200

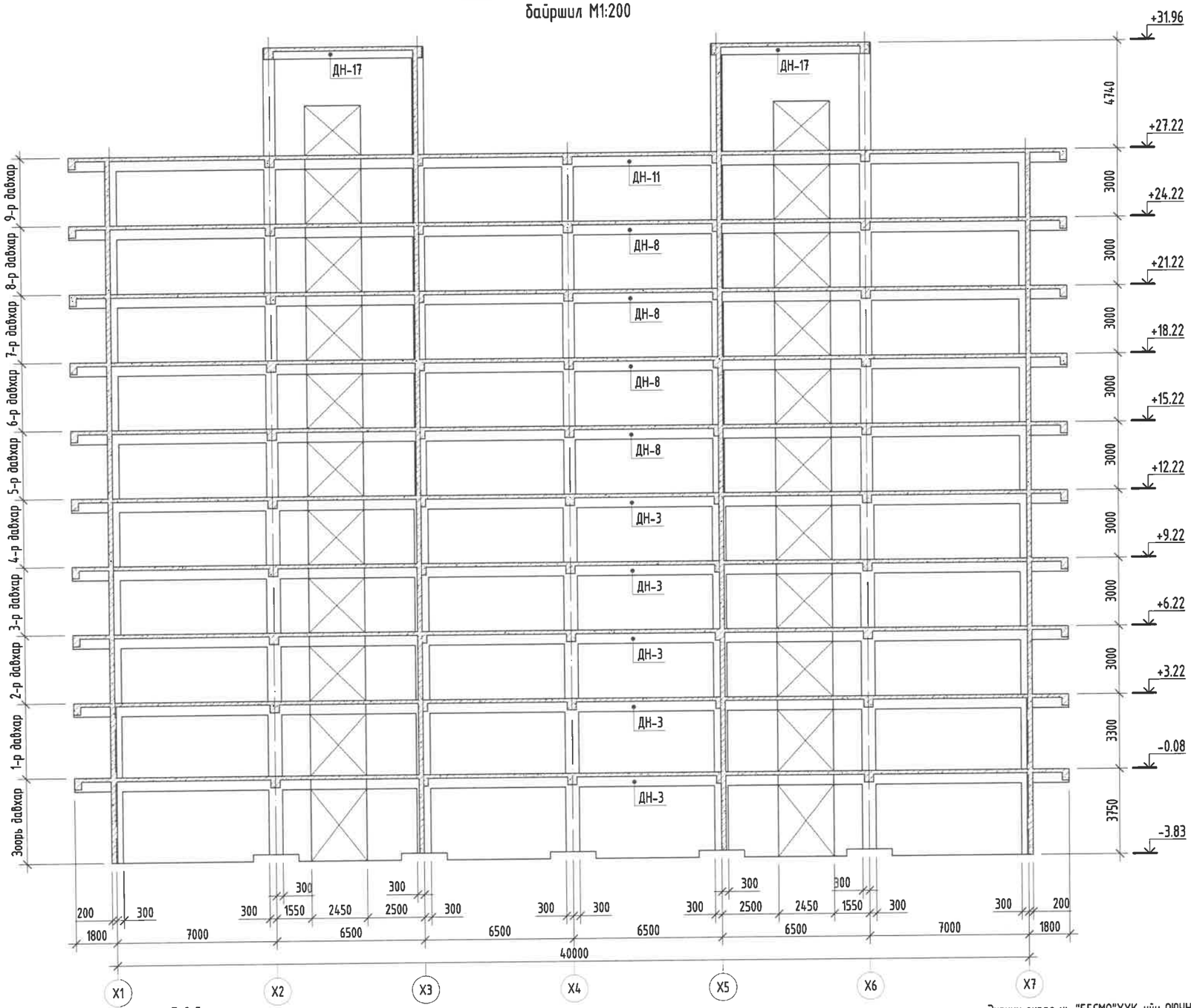

Тайлбар:

1. Энэ зургийг ББ-н холбогдох хуудастай хамт үзнэ.
2. Ажлын арматурын анги А400, А240.
3. Бүтээцийн бетоны анги В25.
4. Арматурын хамгаалах үеийн зузаан 30мм байна.
5. Цутгамал төмөр бетон бүтээцийг хэв хашмалд дэлгэж цутгасны дараагаар бэхжилтийн 70%-д хүрсэний дараа хэв хашмалыг авна.
6. Цутгамал бетон, төмөр бетон бүтээцийн ажлыг БНбД 52-02-05-ийн дагуу хийж гүйцэтгэнэ.

Энэхүү зураг нь "ББСМО"ХХК-ийн ОЮУНЫ ӨМЧ тул зохиогчийн эрхшөөрөлгүйгээр өөрчлөх болон ашиглахыг хориглоно.

ББСМО	НЭГ МАЯГИЙН ЗУРАГ				
	СЭЛБЭЗ ДЭД ТӨВИЙН БАРИЛГАЖИЛТЫН ТӨСӨЛ 9 ДАВХАР 70 АЙЛЫН ОРОН СУУЦНЫ БАРИЛГА				
	"Y2"-н тэнхлэгийн дагуух рамын байршил				Үе шат: АЗ
	Ер. Захирал	Б.Сүнжидмаа		Шифр: ББ-17/2024	Масштаб: М1: 200
	Шалгасан	Б.Сүнжидмаа			Огноо: 2024
	Инженер	Б.Ганзориг		Шифр:	Зургийн дугаар: ББ-26
	Гүйцэтгэсэн	Б.Ганзориг			Хуудас: 115

Хаяг: БЗД, 30-р хороо "ББСМО" ХХК-н байр
Утас: 77116139, 99116139, 95103339.
И-мэйл:bbsmo_ub@yahoo.com, Вэб:BBSMO.mn

"У3"-н тэнхлэгийн дагуух рамын
байршил М1:200

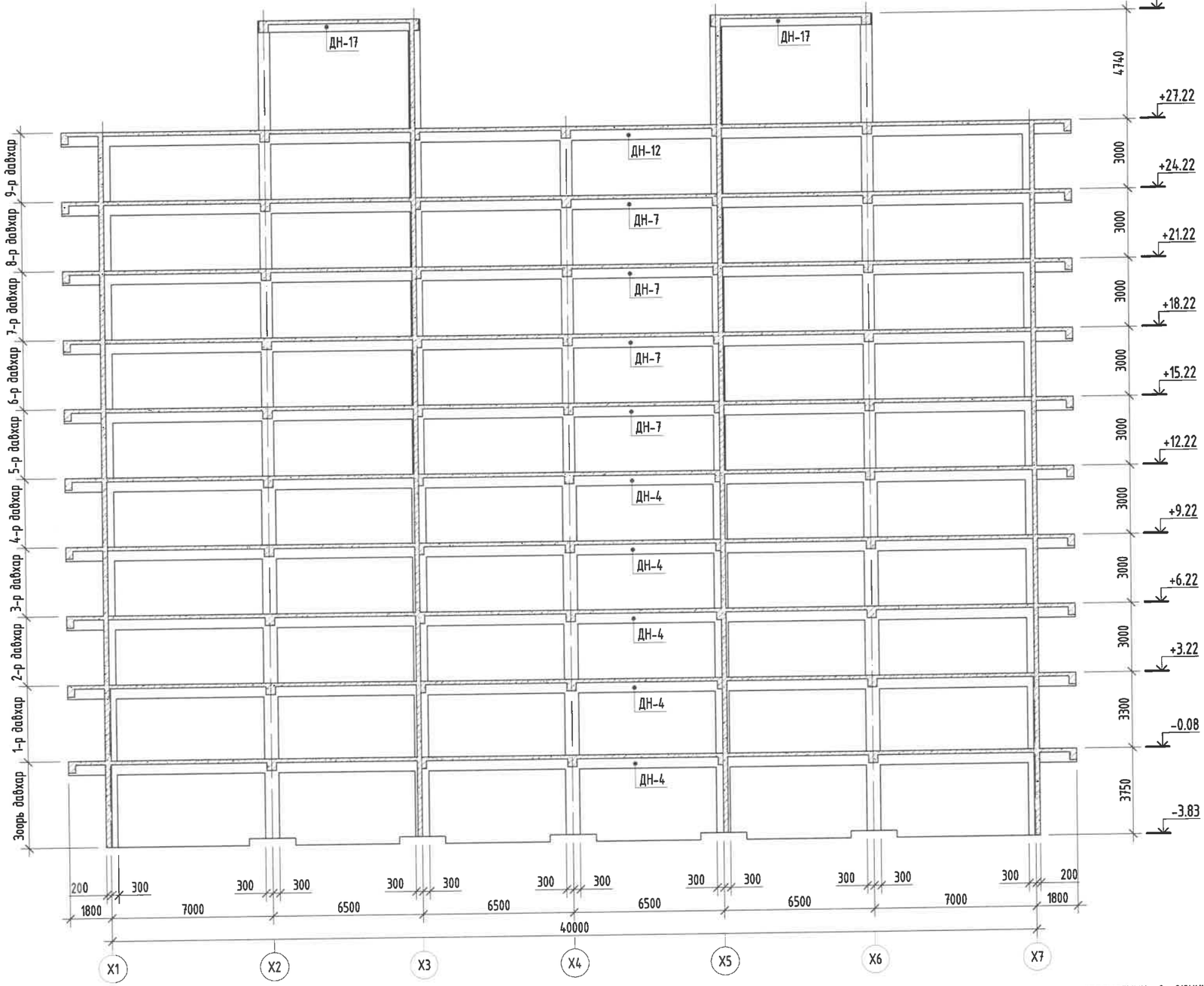

Тайлбар:

1. Энэ зургийг ББ-н холбогдох хуудастай хамт үзнэ.
2. Ажлын арматурын анги А400, А240.
3. Бүтээцийн бетоны анги В25.
4. Арматурын хамгаалах үеийн зузаан 30мм байна.
5. Цутгамал төмөр бетон бүтээцийг хэв хашмалд бэлтгэж цутгасны дараагаар бэхжилтийн 70%-д хүрсэнй дараа хэв хашмалыг авна.
6. Цутгамал бетон, төмөр бетон бүтээцийн ажлыг БНбД 52-02-05-ийн дагуу хийж гүйцэтгэнэ.

Энэхүү зураг нь "ББСМО"ХХК-ийн ОЮУНЫ ӨМЧ тул зохиогчийн эвбшөөрөлгүйгээр өөрчлөх болон ашиглахыг хориглоно.

ББСМО	НЭГ МАЯГИЙН ЗУРАГ СЭЛБЭ ДЭД ТӨВИЙН БАРИЛГАЖИЛТЫН ТӨСӨЛ 9 ДАВХАР 70 АЙЛЫН ОРОН СУУЦНЫ БАРИЛГА				
	"У3"-н тэнхлэгийн дагуух рамын байршил				Үе шат: АЗ
Ер. Захирал	Б.Сүнжидмаа		ЕГ Шифр: ББ-17/2024	Масштаб: М1: 200	Огноо: 2024
Шалгасан	Б.Сүнжидмаа				
Инженер	Б.Ганзориг		ТГ Шифр:	Зургийн дугаар: ББ-27	Хуудас: 115
Гүйцэтгэсэн	Б.Ганзориг				

Хаяг: БЗД, 30-р хороо "ББСМО" ХХК-н байр
Утас: 77116139, 99116139, 95103339.
И-мэйл:bbsmo_ub@yahoo.com, Вэб:BBSMO.mn

"Y4"-н тэнхлэгийн дагуух рамын
байршил М1:200

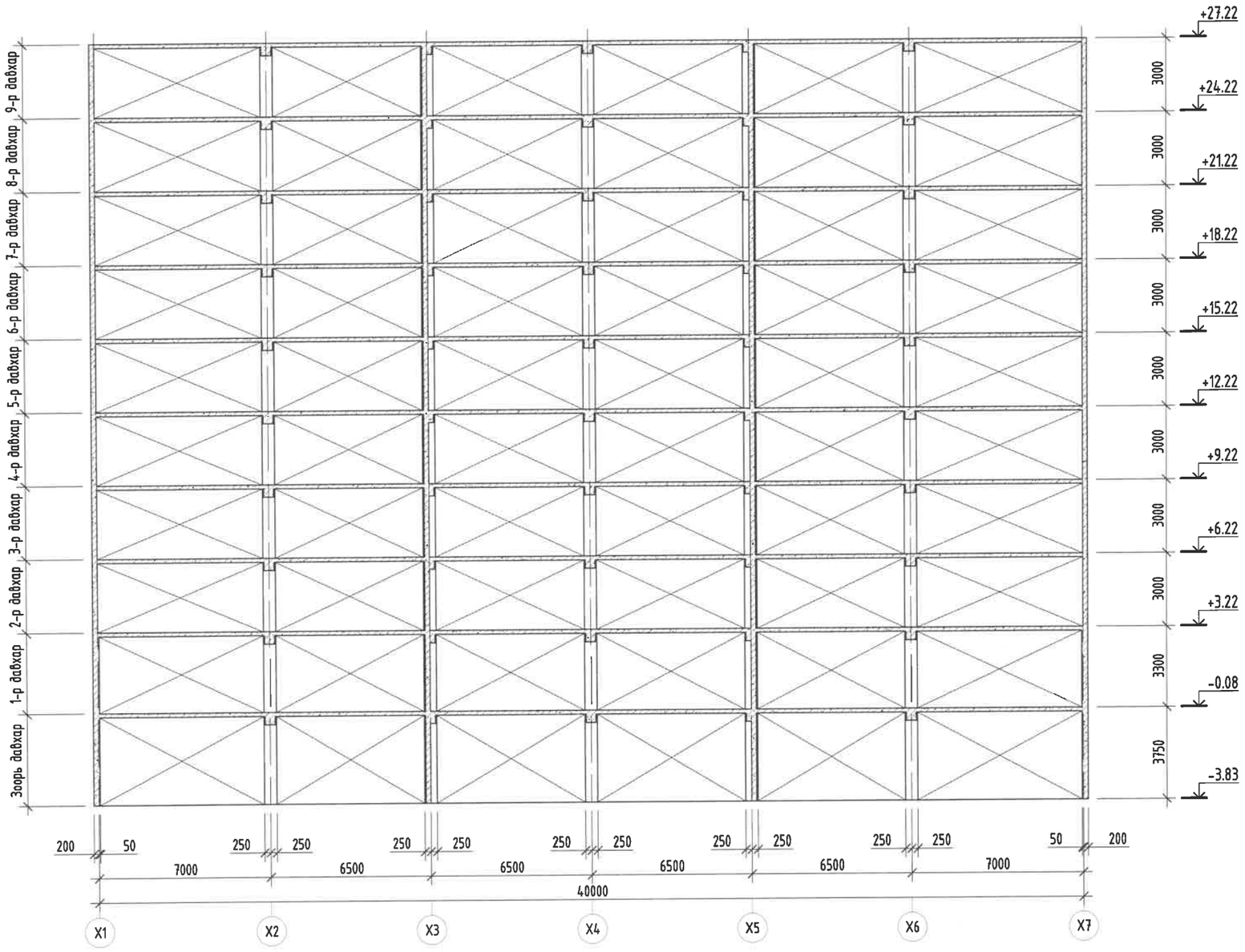

Тайлбар:

1. Энэ зургийг ББ-н холбогдох хуудастай хамт үзнэ.
2. Ажлын арматурын анги А400, А240.
3. Бүтээцийн бетоны анги В25.
4. Арматурын хамгаалах үеийн зузаан 30мм байна.
5. Цутгамал төмөр бетон бүтээцийг хэв хашмалд бэлтгэж цутгасны дараагаар бэхжилтийн 70%-д хүрсэнй дараа хэв хашмалыг авна.
6. Цутгамал бетон, төмөр бетон бүтээцийн ажлыг БНбД 52-02-05-ийн дагуу хийж гүйцэтгэнэ.

Энэхүү зураг нь "ББСМО"ХХК-ийн ОЮУНЫ ӨМЧ тул зохиогчийн зөвшөөрөлгүйгээр өөрчлөх болон ашиглахыг хориглоно.

НЭГ МАЯГИЙН ЗУРАГ

СЭЛБЭ ДЭД ТӨВИЙН БАРИЛГАЖИЛТЫН ТӨСӨЛ 9 ДАВХАР 70 АЙЛЫН ОРОН СУУЦНЫ БАРИЛГА

"Y4"-н тэнхлэгийн дагуух рамын байршил

Үе шат: АЗ

Ер. Захирал	Б.Сүнжидмаа		ЕГ Шифр: ББ-17/2024	Масштаб: М1: 200	Огноо: 2024
Шалгасан	Б.Сүнжидмаа				
Инженер	Б.Ганзориг		ТГ Шифр:	Зургийн дугаар: ББ-28	Хуудас: 115
Гүйцэтгэсэн	Б.Ганзориг				

Хаяг: БЗД, 30-р хороо "ББСМО" ХХК-н байр
Утас: 77116139, 99116139, 95103339.
И-мэйл:bbsmo_ub@yahoo.com, Вэб:BBSMO.mn

Багана /Б-1/-н арматурчлал
М1:50

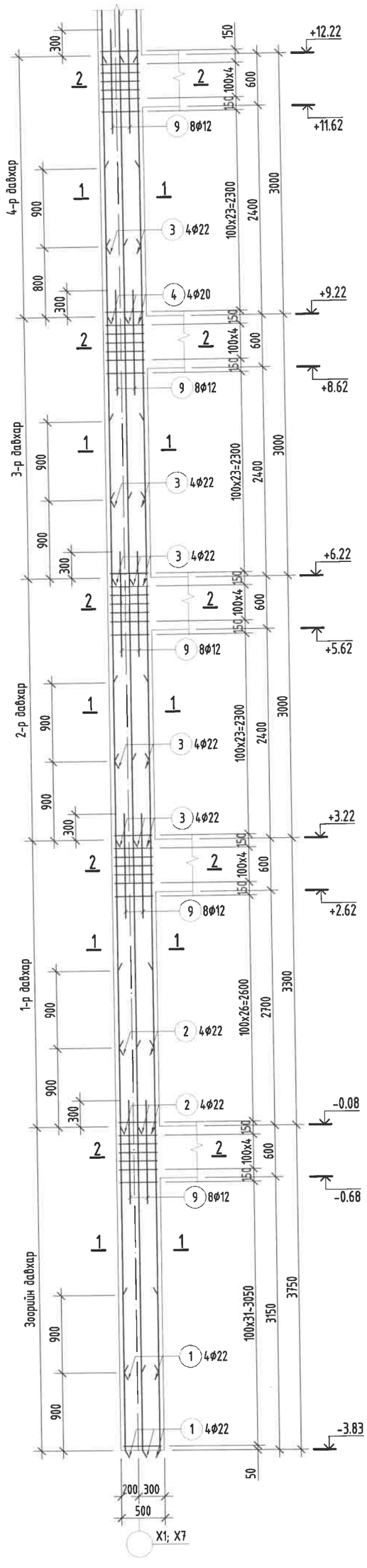

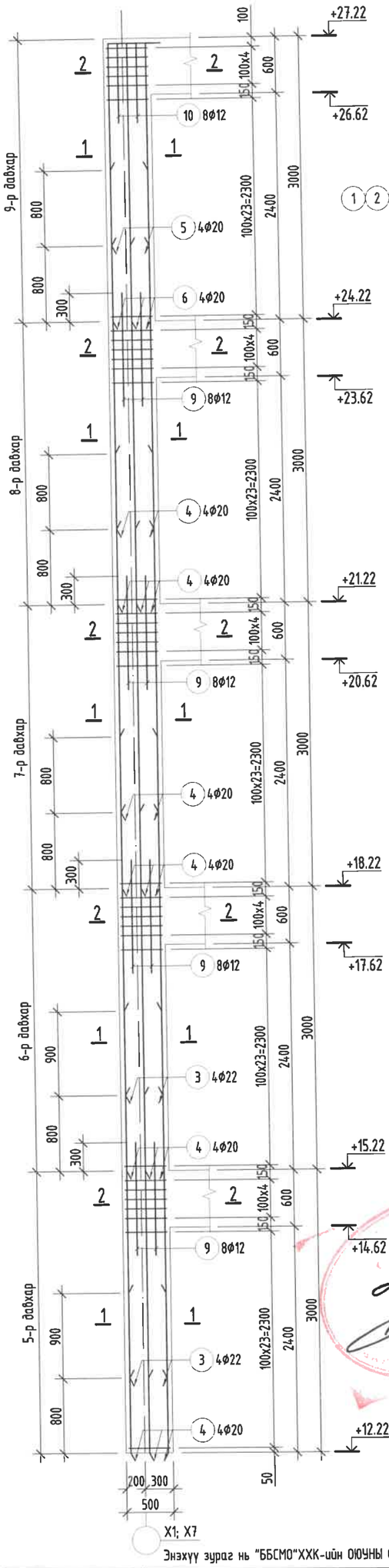

Огтлол 1-1
М1:25

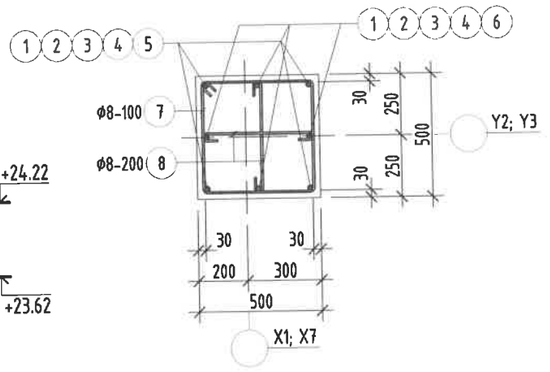

Огтлол 2-2
М1:25

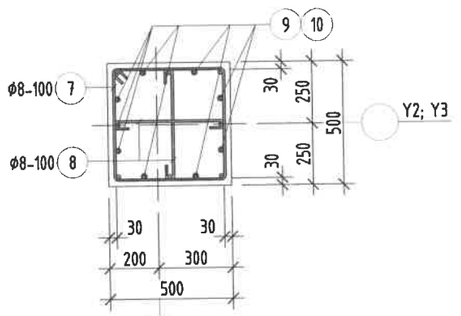

Хэсгийн тодорхойлолт

Поз	5	6
Зэвэр	1990 R=160	2790 R=160
Поз	7	8
Зэвэр	520 440	440

Тайлбар:

1. Энэ зургийг ББ-н холбогдох хуудастай хамт үзнэ.
2. Ажлын арматурын анги А400, А240.
3. Бүтээцийн бетоны анги В25.
4. Арматурын хамгаалах үеийн зузаан 30мм байна.
5. Цутгамал төмөр бетон бүтээцийг хэв хашмалд бэлтгэж цутгасны дараагаар бэхжилтийн 70%-д хүрсэний дараа хэв хашмалыг авна.
6. Цутгамал бетон, төмөр бетон бүтээцийн ажлыг БНбД 52-02-05-ийн дагуу хийж гүйцэтгэнэ.

Энэхүү зураг нь "ББСМО"ХХК-ийн ОЮУНЫ ӨМЧ тул зохиогчийн эрхшөөрөлгүйгээр өөрчлөх болон ашиглахыг хориглоно.

НЭГ МАЯГИЙН ЗУРАГ
СЭЛБЭ ДЭД ТӨВИЙН БАРИЛГАЖИЛТЫН ТӨСӨЛ 9 ДАВХАР 70 АЙЛЫН ОРОН СУУЦНЫ БАРИЛГА

Багана /Б-1/-н арматурчлал, Огтлолууд					Үе шат: АЗ
Ер. Захирал	Б.Сүнжидмаа		ЕГ Шифр: ББ-17/2024	Масштаб: М1:50	Огноо: 2024
Шалгасан	Б.Сүнжидмаа				
Инженер	Б.Ганзориг		ТГ Шифр:	Зургийн дугаар: ББ-29	Хуудас: 115
Гүйцэтгэсэн	Б.Ганзориг				

ББСМО
Хаяг: БЗД, 30-р хороо "ББСМО" ХХК-н байр
Утас: 77116139, 99116139, 95103339.
И-мэйл:bbsmo_ub@yahoo.com, Вэб:BBSM0.mn

Багана /Б-2/-н арматурчлал
М1:50

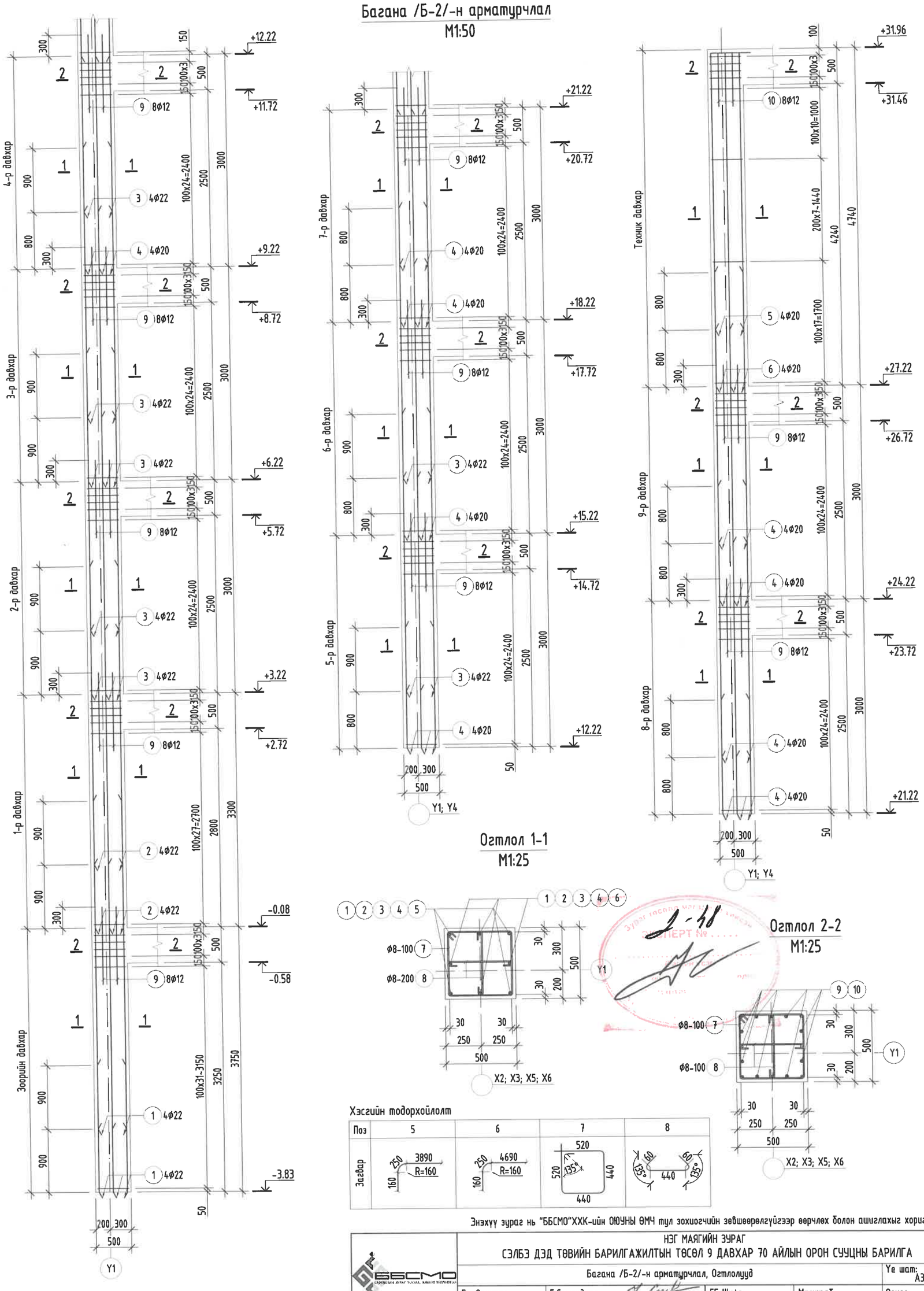

Огтлол 1-1
М1:25

Огтлол 2-2
М1:25

Хэсгийн тодорхойлолт

Поз	5	6	7	8
Загвар	250, 3890, R=160, 160	250, 4690, R=160, 160	520, 135°, 520, 440, 440	60, 135°, 440, 60, 135°

Энэхүү зураг нь "ББСМО"ХХК-ийн ОЮУНЫ ӨМЧ тул зохиогчийн эрхшөөрөлгүйгээр өөрчлөх болон ашиглахыг хориглоно.

НЭГ МАЯГИЙН ЗУРАГ

СЭЛБЭ ДЭД ТӨВИЙН БАРИЛГАЖИЛТЫН ТӨСӨЛ 9 ДАВХАР 70 АЙЛЫН ОРОН СУУЦНЫ БАРИЛГА

Багана /Б-2/-н арматурчлал, Огтлолууд

Үе шат: АЗ

Ер. Захирал	Б.Сүнжидмаа	ЕГ Шифр: ББ-17/2024	Масштаб: М1:50	Огноо: 2024
Шалгасан	Б.Сүнжидмаа			
Инженер	Б.Ганзориг	ТГ Шифр:	Зургийн дугаар: ББ-30	Хуудас: 115
Гүйцэтгэсэн	Б.Ганзориг			

ББСМО
Хаяг: БЗД, 30-р хороо "ББСМО" ХХК-н байр
Утас: 77116139, 99116139, 95103939.
И-мэйл:bbsmo_ub@yahoo.com, Вэб:BBSMO.mn

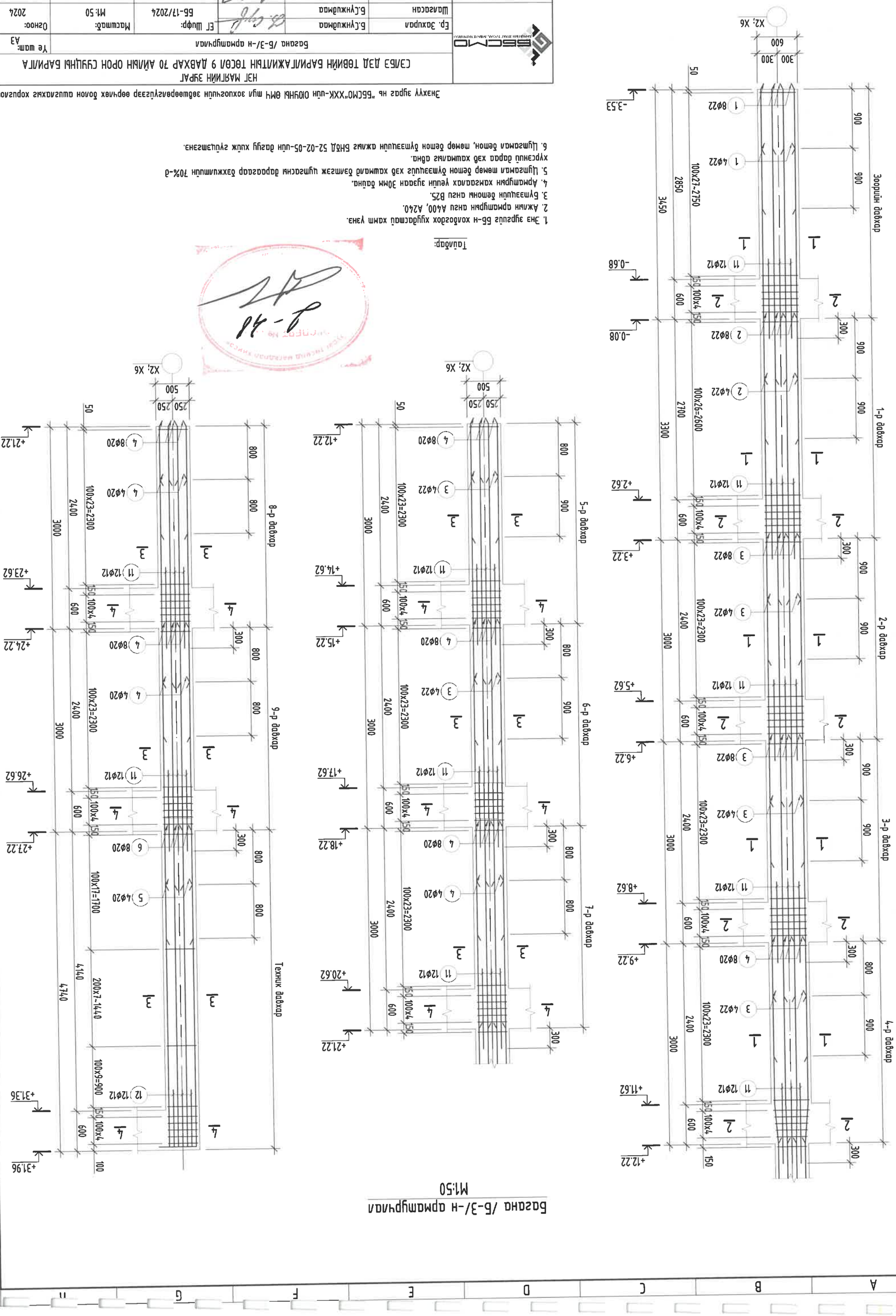

Тайлбар:

1. Энэ зурагыг ББ-н холбогдох хүчдэстэй хамт уна.
2. Ажлын арматурын анги А400, А240.
3. Бүтээцийн бетоны анги В25.
4. Арматурын хамгаалах үеийн зузаан 30мм байна.
5. Цэцэрлэгт бетон бүтээцийг хэв хэмжээнд цутгасны дараагаар газхиллийн 70%-д хүрсэнээр дараа хэв хэмжээг өөнө.
6. Цэцэрлэгт бетон, мөөр бетон бүтээцийг камаг БНЗД 52-02-05-ын дагуу хийж гүцэлзэнэ.

Зөвхөн зураг нь "ББСМО"ХХК-ийн ОЮУНЫ ӨМҮ нүл зохиогчийн эрхээрхамгаалагдсан болон ашиглахыг хоригдоно.

НЗТ МАГНИЙ ЗҮРАГ

СЭЛБЭ ДЭД ТӨВИЙН БАРИЛГЫН ТӨСӨЛ 9 ДАВХАР 70 АЙЛЫН ОРОН СУУЦНЫ БАРИЛГА

ББСМО	Базаар /Б-3/-н аpмaмypчлaл		Үе шат: АЗ
Ер. Зохиогч	Б.Гүнчимаа	ЕГ Шүүр:	Масштаб: Огноо:
Шалгасан	Б.Гүнчимаа	ББ-17/2024	М1:50 2024
Инженер	Б.Гэрэлсүх	ТГ Шүүр:	Зүрхний дугаар: Хуудас:
Гүйцэтгэсэн	Б.Гэрэлсүх		ББ-31 115

Хаяг: БЗД, 30-р хороо "ББСМО" ХХК-н баяр
Утас: 77715159, 99116159, 95103399,
M-mail:bbsmo_ub@yahoo.com, Бээйжингийн

A	B	C	D	E	F	G	H

Огтлол 1-1
М1:25

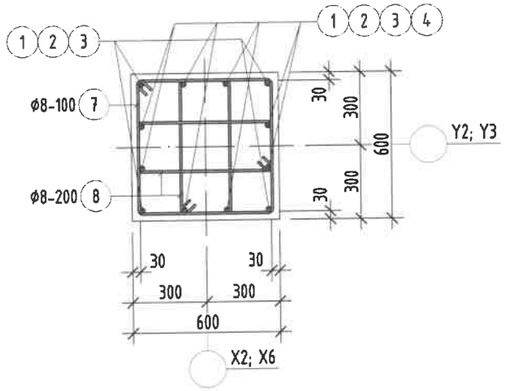

Огтлол 2-2
М1:25

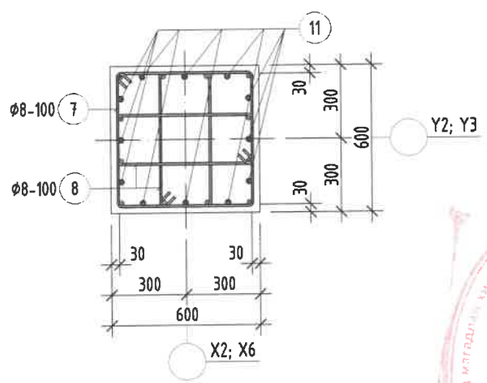

Хэсгийн тодорхойлолт

Поз	5	6	7
Загвар	250, 3890, R=160, 160	250, 4690, R=160, 160	620, 135°, 620, 540, 540
Поз	8	9	10
Загвар	300, 135°, 620, 540, 220	520, 135°, 520, 440, 440	270, 135°, 520, 440, 190

Огтлол 3-3
М1:25

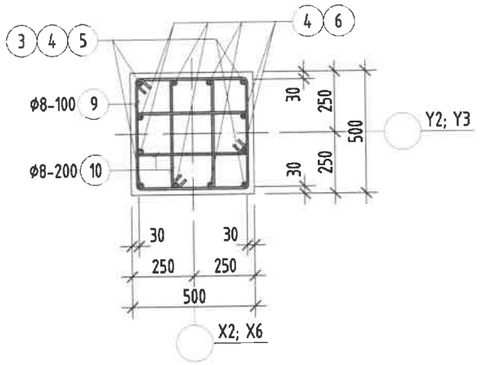

Огтлол 4-4
М1:25

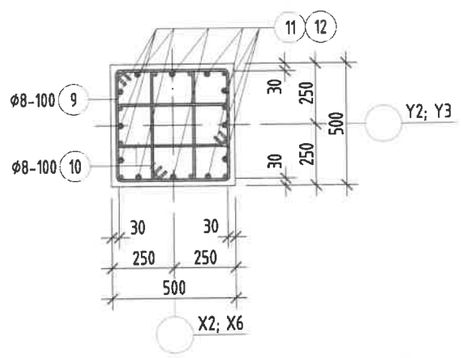

Цутгамал төмөр бетон бүтээцийн материалын тодорхойлолт

Поз	Тэмдэглэгээ	Нэр				Тоо ширхэг	Жин /кг/ Нэгж	Жин /кг/ Нийт
		Багана /Б-3/-н арматур				4	2094	8376
1		ф	22	ГОСТ 5781-82* /А400/ L=	4400	12	13.1298	157.557
2		ф	22	ГОСТ 5781-82* /А400/ L=	4200	12	12.533	150.396
3		ф	22	ГОСТ 5781-82* /А400/ L=	3900	36	11.6378	418.959
4		ф	20	ГОСТ 5781-82* /А400/ L=	3800	60	9.37137	562.282
5		ф	20	ГОСТ 5781-82* /А400/ L=	4300	4	10.6044	42.4178
6		ф	20	ГОСТ 5781-82* /А400/ L=	5100	8	12.5774	100.619
7	хомут	ф	8	ГОСТ 5781-82* /А240/ L=	2320	154	0.91543	140.977
8	хомут	ф	8	ГОСТ 5781-82* /А240/ L=	1680	178	0.6629	117.996
9	хомут	ф	8	ГОСТ 5781-82* /А240/ L=	1920	186	0.7576	140.914
10	хомут	ф	8	ГОСТ 5781-82* /А240/ L=	1420	222	0.56031	124.389
11	хучитгэл	ф	12	ГОСТ 5781-82* /А400/ L=	1200	120	1.06538	127.845
12	хучитгэл	ф	12	ГОСТ 5781-82* /А400/ L=	900	12	0.79903	9.58839
		Бетон орц, В25				V=10.7x4=42.8м³		

Тайлбар:

1. Энэ зургийг ББ-н холбогдох хуудастай хамт үзнэ.
2. Ажлын арматурын анги А400, А240.
3. Бүтээцийн бетоны анги В25.
4. Арматурын хамгаалах үеийн зузаан 30мм байна.
5. Цутгамал төмөр бетон бүтээцийг хэв хашмалд бэлтгэж цутгасны дараагаар бэхжилтийн 70%-д хүрсэний дараа хэв хашмалыг авна.
6. Цутгамал бетон, төмөр бетон бүтээцийн ажлыг БНбД 52-02-05-ийн дагуу хийж гүйцэтгэнэ.

Энэхүү зураг нь "ББСМО"ХХК-ийн ОЮУНЫ ӨМЧ тул зохиогчийн эвшээрэлгүйгээр өөрчлөх болон ашиглахыг хориглоно.

НЭГ МАЯГИЙН ЗУРАГ

СЭЛБЭ ДЭД ТӨВИЙН БАРИЛГАЖИЛТЫН ТӨСӨЛ 9 ДАВХАР 70 АЙЛЫН ОРОН СУУЦНЫ БАРИЛГА

Багана /Б-3/-н огтлолуud, Материалын түүвэр

Үе шат: А3

Ер. Захирал	Б.Сүнжидмаа		ЕГ Шифр: ББ-17/2024	Масштаб: М1: 25	Огноо: 2024
Шалгасан	Б.Сүнжидмаа				
Инженер	Б.Ганзориг		ТГ Шифр:	Зургийн дугаар: ББ-32	Хуудас: 115
Гүйцэтгэсэн	Б.Ганзориг				

Хаяг: БЗД, 30-р хороо "ББСМО" ХХК-н байр
Утас: 77116139, 99116139, 95103339.
И-мэйл:bbsmo_ub@yahoo.com, Вэб:BBSMO.mn

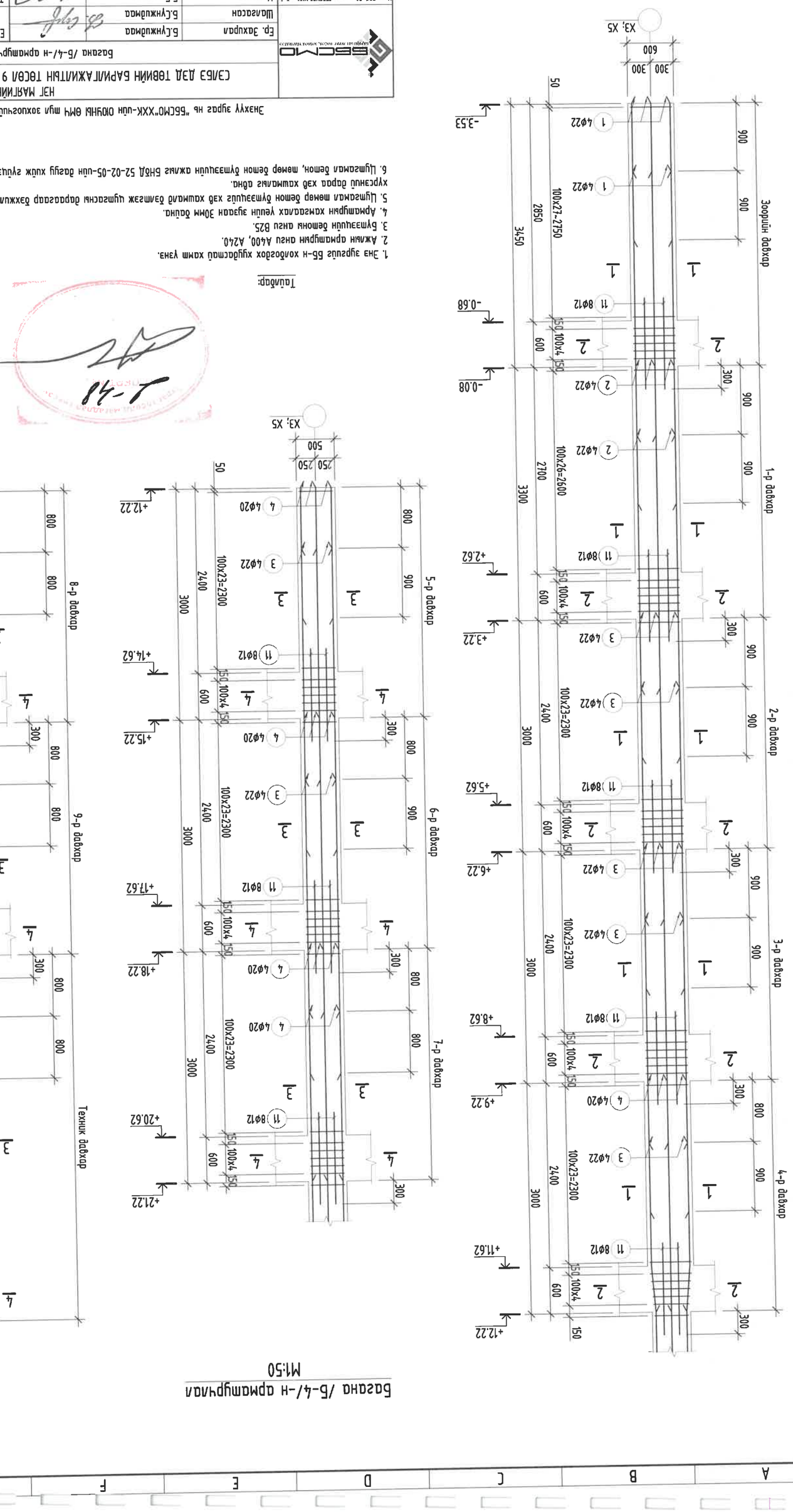

Базаад /Б-4/-н аркамцрчлал
M1:50

Тайлбар:

1. Энэ зурагцыг Б5-н хэмжээнд хэвлэсэнээ хойш үзнэ.
2. Ажлын аркамцрын онол А400, А240.
3. Бүтээцийн бетоны анги В25.
4. Аркамцрын хамгаалах үеийн зузаан 30мм байна.
5. Цөмгэлэл монер бетон бүтээцийг хэд хэдэнтээ давхцалтай цэгчлэн бэхжилтийн 70%-д хүрсэнээ дараа хэд хэдэнээ ойно.
6. Цөмгэлэл бетон, монер бетон бүтээцийн ачаыг БНЭА 52-02-05-ын дагуу хийж гүйцэтгэнэ.

Энэхүү зураг нь "ББСМО"ХХК-ийн ОЮУНЫ ӨМҮ-ийн зохиогчийн эрхээрхамгаалагдсан болон ашиглахыг хориглоно.

НЭГ МАЯГНИЙ ЗУРАГ			
СЭЛБЭГ ДЭД ТӨВИЙН БАРИЛГЫН ТӨСӨЛ 9 ДАВХАР 70 АЛБАН ОРОН СУУЦНЫ БАРИЛГА			
Базаад /Б-4/-н аркамцрчлал			Үе шат: АЗ
Ер. Зэхиргаа	Б.Гүнжүүмаа		
Шалгасан	Б.Гүнжүүмаа	ЕГ Шифр: Б5-17/2024	Масштаб: М1:50
Инженер	Б.Гаанорил	ТТ Шифр:	Зурагийн дугаар: Б5-33
Гүйцэтгэсэн	Б.Гаанорил		Хуудас: 115

ББСМО
БАЯНЗҮРХ ДҮҮРЭГ, ХАНБОГД СУМЫН ТӨВ ХЭСЭГ
Хаяг: БЗД, 3-р хороо "ББСМО" ХХК-н байр
Утас: 77115139, 99115139, 95103339
n-bazkabsmo_bb@yahoo.com, bazbbsmo.m.m

Огтлол 1-1
М1:25

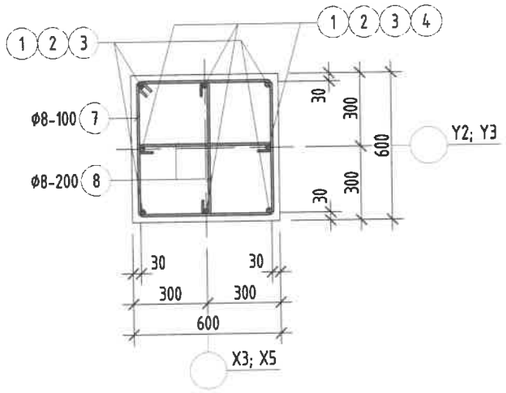

Огтлол 2-2
М1:25

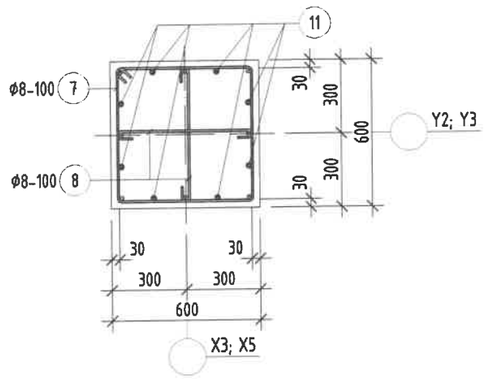

Хэсгийн тодорхойлолт

Поз	5	6	7
Загвар	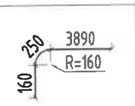	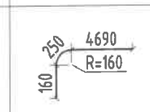	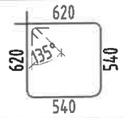
Поз	8	9	10
Загвар	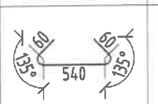	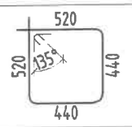	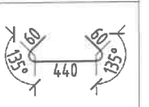

Огтлол 3-3
М1:25

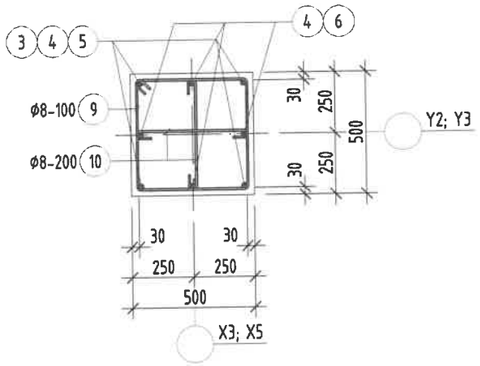

Огтлол 4-4
М1:25

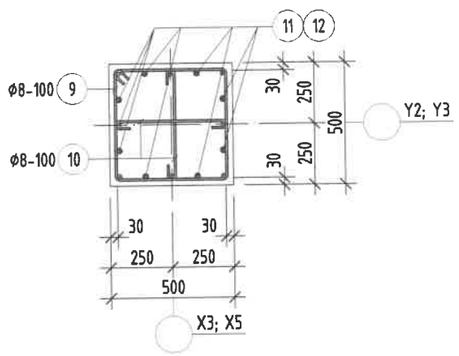

Цутгамал төмөр бетон бүтээцийн материалын тодорхойлолт

Поз	Тэмдэглэгээ	Нэр				Тоо ширхэг	Жин /кг/ Нэгж	Жин /кг/ Нийт
		Багана /Б-4/-н арматур				4	1440	5759
1		ф	22	ГОСТ 5781-82* /А400/ L=	4800	8	14.3234	114.587
2		ф	22	ГОСТ 5781-82* /А400/ L=	4200	8	12.533	100.264
3		ф	22	ГОСТ 5781-82* /А400/ L=	3900	28	11.6378	325.857
4		ф	20	ГОСТ 5781-82* /А400/ L=	3800	36	9.37137	337.369
5		ф	20	ГОСТ 5781-82* /А400/ L=	4300	4	10.6044	42.4178
6		ф	20	ГОСТ 5781-82* /А400/ L=	5100	4	12.5774	50.3095
7	хомут	ф	8	ГОСТ 5781-82* /А240/ L=	2320	154	0.91543	140.977
8	холбоос	ф	8	ГОСТ 5781-82* /А240/ L=	660	178	0.26043	46.3557
9	хомут	ф	8	ГОСТ 5781-82* /А240/ L=	1920	186	0.7576	140.914
10	холбоос	ф	8	ГОСТ 5781-82* /А240/ L=	560	222	0.22097	49.0547
11	хучитгэл	ф	12	ГОСТ 5781-82* /А400/ L=	1200	80	1.06538	85.2302
12	хучитгэл	ф	12	ГОСТ 5781-82* /А400/ L=	900	8	0.79903	6.39226
		Бетон орц, В25				V=10.7x4=42.8м^3		

Тайлбар:

1. Энэ зургийг ББ-н холбогдох хуудастай хамт үзнэ.
2. Ажлын арматурын анги А400, А240.
3. Бүтээцийн бетоны анги В25.
4. Арматурын хамгаалах үеийн зузаан 30мм байна.
5. Цутгамал төмөр бетон бүтээцийг хэв хашмалд бэлтгэж цутгасны дараагаар бэжилтийн 70%-д хүрсэний дараа хэв хашмалыг авна.
6. Цутгамал бетон, төмөр бетон бүтээцийн ажлыг БНбД 52-02-05-ийн дагуу хийж гүйцэтгэнэ.

Энэхүү зураг нь "ББСМО"ХХК-ийн ОЮУНЫ ӨМЧ тул зохиогчийн зөвшөөрөлгүйгээр өөрчлөх болон ашиглахыг хориглоно.

НЭГ МАЯГИЙН ЗУРАГ
СЭЛБЭ ДЭД ТӨВИЙН БАРИЛГАЖИЛТЫН ТӨСӨЛ 9 ДАВХАР 70 АЙЛЫН ОРОН СУУЦНЫ БАРИЛГА

Багана /Б-4/-н огтлолууд, Материалын түүвэр — Үе шат: АЗ

Ер. Захирал	Б.Сүнжидмаа	ЕГ Шифр: ББ-17/2024	Масштаб: М1: 25	Огноо: 2024
Шалгасан	Б.Сүнжидмаа			
Инженер	Б.Ганзориг	ТГ Шифр:	Зургийн дугаар: ББ-34	Хуудас: 115
Гүйцэтгэсэн	Б.Ганзориг			

Хаяг: БЗД, 30-р хороо "ББСМО" ХХК-н байр
Утас: 77116139, 99116139, 95103339.
И-мэйл:bbsmo_ub@yahoo.com, ВэбBBSMO.mn

Багана /Б-5/-н арматурчлал
М1:50

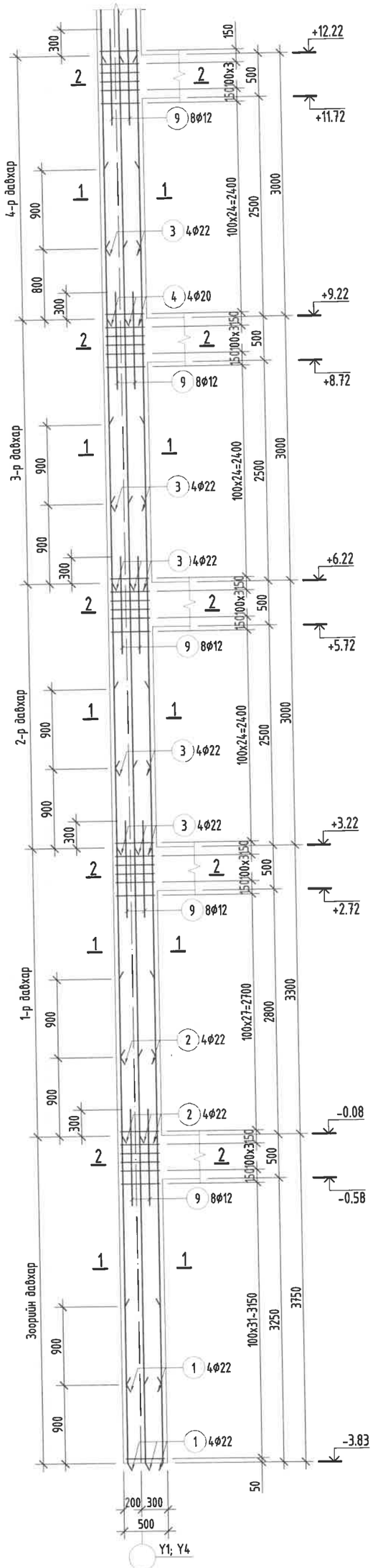

Огтлол 1-1
М1:25

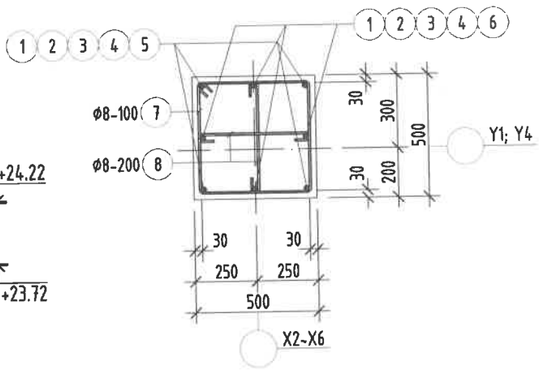

Огтлол 2-2
М1:25

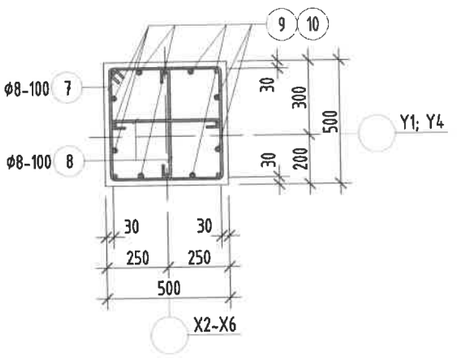

Хэсгийн тодорхойлолт

Поз	5	6
Загвар	1990, R=160, 250, 160	2790, R=160, 250, 160
Поз	7	8
Загвар	520, 520, 135°, 440	60, 50, 135°, 440

Тайлбар:

1. Энэ зургийг ББ-н холбогдох хуудастай хамт үзнэ.
2. Ажлын арматурын анги А400, А240.
3. Бүтээцийн бетоны анги В25.
4. Арматурын хамгаалах үеийн зузаан 30мм байна.
5. Цутгамал төмөр бетон бүтээцийг хэв хашмалд бэлтгэж цутгасны дараагаар бэхжилтийн 70%-д хүрсэний дараа хэв хашмалыг авна.
6. Цутгамал бетон, төмөр бетон бүтээцийн ажлыг БНбД 52-02-05-ийн дагуу хийж гүйцэтгэнэ.

Энэхүү зураг нь "ББСМО"ХХК-ийн ОЮУНЫ ӨМЧ тул зохиогчийн зөвшөөрөлгүйгээр өөрчлөх болон ашиглахыг хориглоно.

ББСМО	НЭГ МАЯГИЙН ЗУРАГ СЭЛБЭ ДЭД ТӨВИЙН БАРИЛГАЖИЛТЫН ТӨСӨЛ 9 ДАВХАР 70 АЙЛЫН ОРОН СУУЦНЫ БАРИЛГА				
	Багана /Б-5/-н арматурчлал, Огтлолууд				Үе шат: АЗ
	Ер. Захирал	Б.Сүнжидмаа	ЕГ Шифр: ББ-17/2024	Масштаб: М1:50	Огноо: 2024
	Шалгасан	Б.Сүнжидмаа			
	Инженер	Б.Ганзориг	ТГ Шифр:	Зургийн дугаар: ББ-35	Хуудас: 115
	Гүйцэтгэсэн	Б.Ганзориг			

Хаяг: БЭД, 30-р хороо "ББСМО" ХХК-н байр
Утас: 77116139, 99116139, 95103339.
И-мэйл:bbsmo_ub@yahoo.com, Вэб:BBSMO.mn

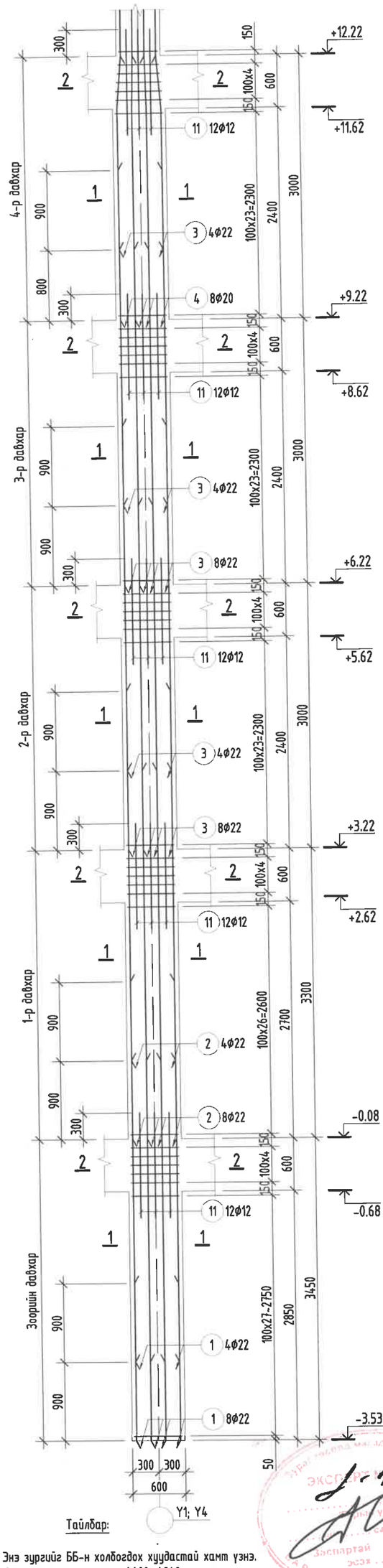

Багана /Б-6/-н арматурчлал
М1:50

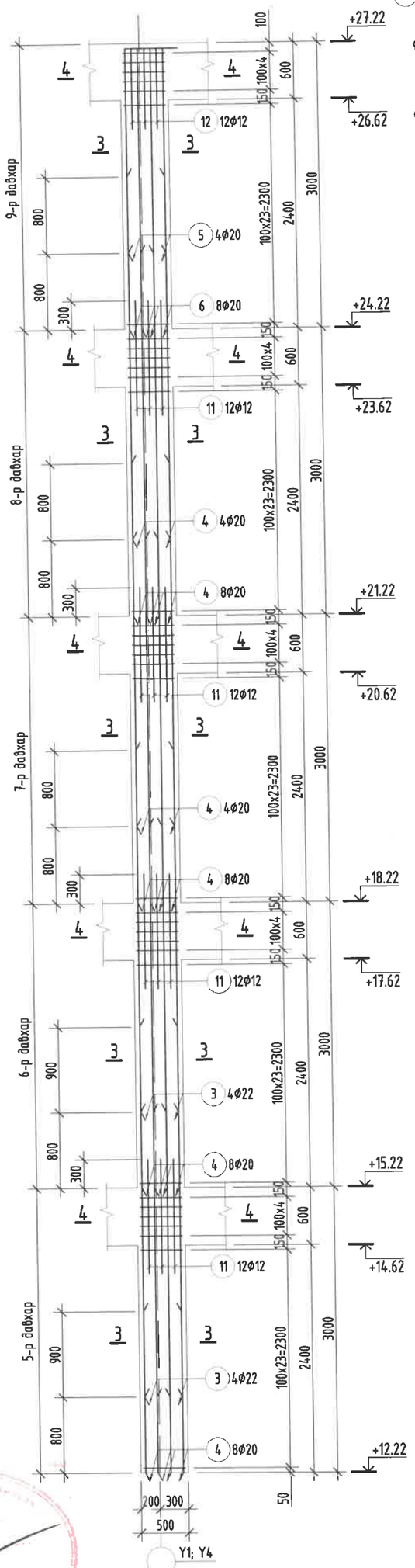

Огтлол 1-1
М1:25

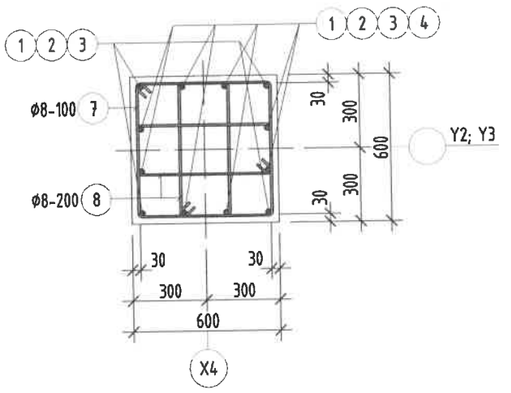

Огтлол 2-2
М1:25

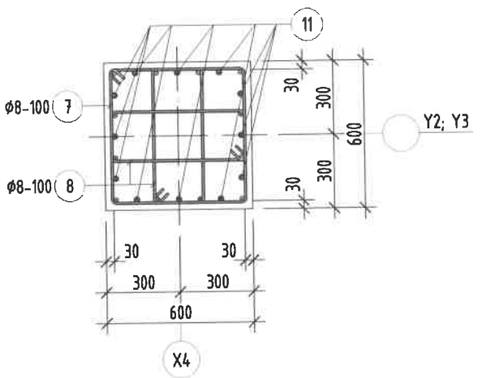

Огтлол 3-3
М1:25

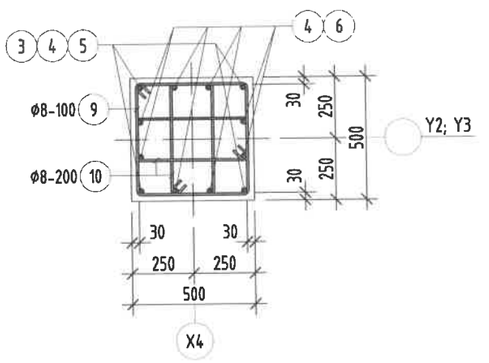

Огтлол 4-4
М1:25

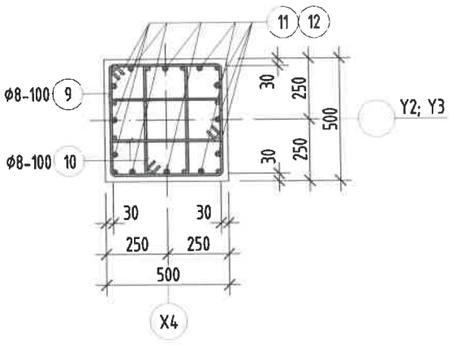

Хэсгийн тодорхойлолт

Поз	5	6	7
Загвар	1990, R=160, 250, 160	2790, R=160, 250, 160	620, 540, 135°
Поз	8	9	10
Загвар	300, 620, 540, 135°, 220	520, 440, 135°, 440	270, 520, 440, 135°, 190

Тайлбар:

1. Энэ зургийг ББ-н холбогдох хуудастай хамт үзнэ.
2. Ажлын арматурын анги А400, А240.
3. Бүтээцийн бетоны анги В25.
4. Арматурын хамгаалах үеийн зузаан 30мм байна.
5. Цутгамал төмөр бетон бүтээцийг хэв хашмалд бэлтгэж цутгасны дараагаар бэхжилтийн 70%-д хүрсэний дараа хэв хашмалыг авна.
6. Цутгамал бетон, төмөр бетон бүтээцийн ажлыг БНбД 52-02-05-ийн дагуу хийж гүйцэтгэнэ.

Энэхүү зураг нь "ББСМО"ХХК-ийн ОЮУНЫ ӨМЧ тул зохиогчийн зөвшөөрөлгүйгээр өөрчлөх болон ашиглахыг хориглоно.

НЭГ МАЯГИЙН ЗУРАГ СЭЛБЭ ДЭД ТӨВИЙН БАРИЛГАЖИЛТЫН ТӨСӨЛ 9 ДАВХАР 70 АЙЛЫН ОРОН СУУЦНЫ БАРИЛГА					
Багана /Б-6/-н арматурчлал, Огтлолууд					Үе шат: АЗ
Ер. Захирал	Б.Сүнжидмаа		ЕГ Шифр: ББ-17/2024	Масштаб: М1:50	Огноо: 2024
Шалгасан	Б.Сүнжидмаа				
Инженер	Б.Ганзориг		ТГ Шифр:	Зургийн дугаар: ББ-36	Хуудас: 115
Гүйцэтгэсэн	Б.Ганзориг				

ББСМО
Хаяг: БЗД, 30-р хороо "ББСМО" ХХК-н байр
Утас: 77716139, 99116139, 95103339.
И-кайл:bbsmo_ub@yahoo.com, Вэб:BBSMO.mn

Цутгамал төмөр бетон бүтээцийн материалын тодорхойлолт									
Поз	Тэмдэглэгээ	Нэр					Тоо ширхэг	Жин /кг/ Нэгж	Жин /кг/ Нийт
		Багана /Б-1/-н арматур					4	1250	5000
1		ф	22	ГОСТ 5781-82* /А400/ L=	4800		8	14.3234	114.587
2		ф	22	ГОСТ 5781-82* /А400/ L=	4200		8	12.533	100.264
3		ф	22	ГОСТ 5781-82* /А400/ L=	3900		28	11.6378	325.857
4		ф	20	ГОСТ 5781-82* /А400/ L=	3800		28	9.37137	262.398
5		ф	20	ГОСТ 5781-82* /А400/ L=	2400		4	5.91876	23.675
6		ф	20	ГОСТ 5781-82* /А400/ L=	3200		4	7.89168	31.5667
7	хомут	ф	8	ГОСТ 5781-82* /А240/ L=	1920		304	0.7576	230.311
8	холбоос	ф	8	ГОСТ 5781-82* /А240/ L=	560		354	0.22097	78.2223
9	хүчитгэл	ф	12	ГОСТ 5781-82* /А400/ L=	1200		72	1.06538	76.7071
10	хүчитгэл	ф	12	ГОСТ 5781-82* /А400/ L=	900		8	0.79903	6.39226
		Бетон орц, В25					V=7.7x4=30.8м^3		

Цутгамал төмөр бетон бүтээцийн материалын тодорхойлолт									
Поз	Тэмдэглэгээ	Нэр					Тоо ширхэг	Жин /кг/ Нэгж	Жин /кг/ Нийт
		Багана /Б-2/-н арматур					4	1401	5605
1		ф	22	ГОСТ 5781-82* /А400/ L=	4800		8	14.3234	114.587
2		ф	22	ГОСТ 5781-82* /А400/ L=	4200		8	12.533	100.264
3		ф	22	ГОСТ 5781-82* /А400/ L=	3900		28	11.6378	325.857
4		ф	20	ГОСТ 5781-82* /А400/ L=	3800		36	9.37137	337.369
5		ф	20	ГОСТ 5781-82* /А400/ L=	4300		4	10.6044	42.4178
6		ф	20	ГОСТ 5781-82* /А400/ L=	5100		4	12.5774	50.3095
7	хомут	ф	8	ГОСТ 5781-82* /А240/ L=	1920		344	0.7576	260.615
8	холбоос	ф	8	ГОСТ 5781-82* /А240/ L=	560		386	0.22097	85.2933
9	хүчитгэл	ф	12	ГОСТ 5781-82* /А400/ L=	1100		80	0.9766	78.1276
10	хүчитгэл	ф	12	ГОСТ 5781-82* /А400/ L=	900		8	0.79903	6.39226
		Бетон орц, В25					V=8.9x4=35.6м^3		

Цутгамал төмөр бетон бүтээцийн материалын тодорхойлолт									
Поз	Тэмдэглэгээ	Нэр					Тоо ширхэг	Жин /кг/ Нэгж	Жин /кг/ Нийт
		Багана /Б-5/-н арматур					6	1239	7435
1		ф	22	ГОСТ 5781-82* /А400/ L=	4800		8	14.3234	114.587
2		ф	22	ГОСТ 5781-82* /А400/ L=	4200		8	12.533	100.264
3		ф	22	ГОСТ 5781-82* /А400/ L=	3900		28	11.6378	325.857
4		ф	20	ГОСТ 5781-82* /А400/ L=	3800		28	9.37137	262.398
5		ф	20	ГОСТ 5781-82* /А400/ L=	2400		4	5.91876	23.675
6		ф	20	ГОСТ 5781-82* /А400/ L=	3200		4	7.89168	31.5667
7	хомут	ф	8	ГОСТ 5781-82* /А240/ L=	1920		304	0.7576	230.311
8	холбоос	ф	8	ГОСТ 5781-82* /А240/ L=	560		334	0.22097	73.803
9	хүчитгэл	ф	12	ГОСТ 5781-82* /А400/ L=	1100		72	0.9766	70.3149
10	хүчитгэл	ф	12	ГОСТ 5781-82* /А400/ L=	900		8	0.79903	6.39226
		Бетон орц, В25					V=7.7x6=46.2м^3		

Цутгамал төмөр бетон бүтээцийн материалын тодорхойлолт									
Поз	Тэмдэглэгээ	Нэр					Тоо ширхэг	Жин /кг/ Нэгж	Жин /кг/ Нийт
		Багана /Б-6/-н арматур					2	1867	3735
1		ф	22	ГОСТ 5781-82* /А400/ L=	4800		12	14.3234	171.881
2		ф	22	ГОСТ 5781-82* /А400/ L=	4200		12	12.533	150.396
3		ф	22	ГОСТ 5781-82* /А400/ L=	3900		36	11.6378	418.959
4		ф	20	ГОСТ 5781-82* /А400/ L=	3800		48	9.37137	449.826
5		ф	20	ГОСТ 5781-82* /А400/ L=	2400		4	5.91876	23.675
6		ф	20	ГОСТ 5781-82* /А400/ L=	3200		8	7.89168	63.1334
7	хомут	ф	8	ГОСТ 5781-82* /А240/ L=	2320		154	0.91543	140.977
8	хомут	ф	8	ГОСТ 5781-82* /А240/ L=	1680		178	0.6629	117.996
9	хомут	ф	8	ГОСТ 5781-82* /А240/ L=	1920		146	0.7576	110.61
10	хомут	ф	8	ГОСТ 5781-82* /А240/ L=	1420		170	0.56031	95.2526
11	хүчитгэл	ф	12	ГОСТ 5781-82* /А400/ L=	1200		108	1.06538	115.061
12	хүчитгэл	ф	12	ГОСТ 5781-82* /А400/ L=	900		12	0.79903	9.58839
		Бетон орц, В25					V=9.5x2=19.0м^3		

Тайлбар:

1. Энэ зургийг ББ-н холбогдох хуудастай хамт үзнэ.
2. Ажлын арматурын анги А400, А240.
3. Бүтээцийн бетоны анги В25.
4. Арматурын хамгаалах үеийн зузаан 30мм байна.
5. Цутгамал төмөр бетон бүтээцийг хэв хашмалд бэлтгэж цутгасны дараагаар бэхжилтийн 70%-д хүрсэний дараа хэв хашмалыг авна.
6. Цутгамал бетон, төмөр бетон бүтээцийн ажлыг БНбД 52-02-05-ийн дагуу хийж гүйцэтгэнэ.

Энэхүү зураг нь "ББСМО"ХХК-ийн ОЮУНЫ ӨМЧ тул зохиогчийн эрхшөөрөлгүйгээр өөрчлөх болон ашиглахыг хориглоно.

ББСМО ХАМГААЛАЛТ ХУРАГ ТОСОЛ ЭРВЭЭС ТАЛХИЛГЭЭ	НЭГ МАЯГИЙН ЗУРАГ			
	СЭЛБЭ ДЭД ТӨВИЙН БАРИЛГАЖИЛТЫН ТӨСӨЛ 9 ДАВХАР 70 АЙЛЫН ОРОН СУУЦНЫ БАРИЛГА			
	Багана /Б-1; 2; 5; 6/-н материалын түүвэр			Үе шат: АЗ
Ер. Захирал	Б.Сүнжидмаа	ЕГ Шифр: ББ-17/2024	Масштаб: М1:1	Огноо: 2024
Шалгасан	Б.Сүнжидмаа			
Инженер	Б.Ганзориг	II Шифр:	Зургийн дугаар: ББ-37	Хуудас: 115
Гүйцэтгэсэн	Б.Ганзориг			

Хаяг: БЗД, 30-р хороо "ББСМО" ХХК-н байр
Утас: 77116139, 99116139, 95103339.
И-мэйл:bbsmo_ub@yahoo.com, Вэб:BBSMO.mn

Дамнуруу /ДН-1/-н арматурчлал
М1:50

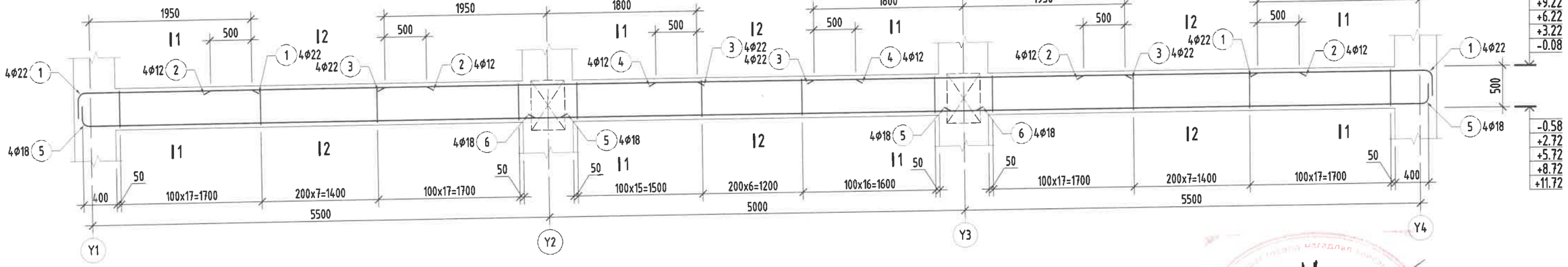

Дамнуруу /ДН-2/-н арматурчлал
М1:50

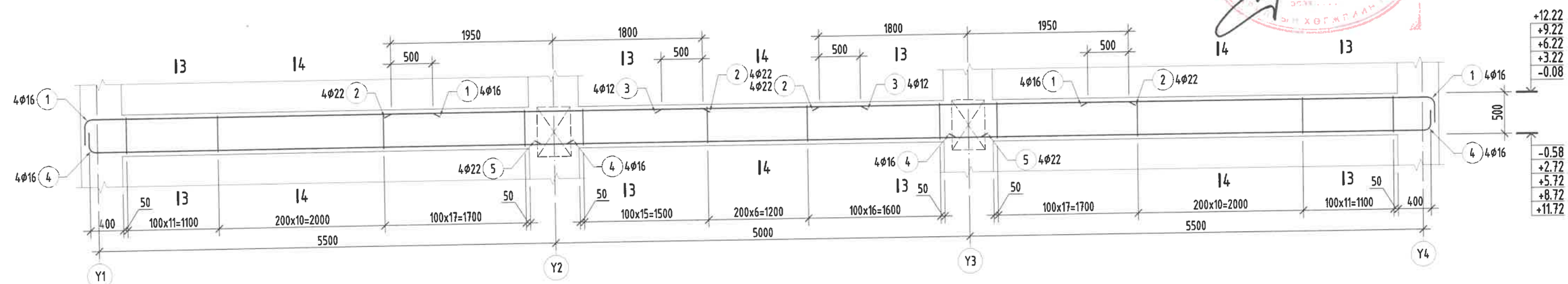

Тайлбар:

1. Энэ зургийг ББ-н холбогдох хуудастай хамт уэнэ.
2. Ажлын арматурын анги А400, А240.
3. Бүтээцийн бетоны анги В25.
4. Арматурын хамгаалах үеийн зузаан 25мм байна.
5. Цутгамал төмөр бетон бүтээцийг хэв хашмалд бэлтгэж цутгасны дараагаар бэхжилтийн 70%-д хүрсэний дараа хэв хашмалыг авна.
6. Цутгамал бетон, төмөр бетон бүтээцийн ажлыг БНбД 52-02-05-ийн дагуу хийж гүйцэтгэнэ.

Энэхүү зураг нь "ББСМО"ХХК-ийн ОЮУНЫ ӨМЧ тул зохиогчийн эвбшөөрөлгүйгээр өөрчлөх болон ашиглахыг хориглоно.

НЭГ МАЯГИЙН ЗУРАГ

СЭЛБЭ ДЭД ТӨВИЙН БАРИЛГАЖИЛТЫН ТӨСӨЛ 9 ДАВХАР 70 АЙЛЫН ОРОН СУУЦНЫ БАРИЛГА

Дамнуруу /Дн-1; 2/-н арматурчлал					Үе шат: АЗ
Ер. Захирал	Б.Сүнжидмаа		ЕГ Шифр: ББ-17/2024	Масштаб: М1: 50	Огноо: 2024
Шалгасан	Б.Сүнжидмаа				
Инженер	Б.Ганзориг		ТГ Шифр:	Зургийн дугаар: ББ-38	Хуудас: 115
Гүйцэтгэсэн	Б.Ганзориг				

Хаяг: БЗД, 30-р хороо "ББСМО" ХХК-н байр
Утас: 77116139, 99116139, 95103339,
И-мэйл:bbsmo_ub@yahoo.com, Вэб:BBSMO.mn

Огтлол 1-1
M1:25

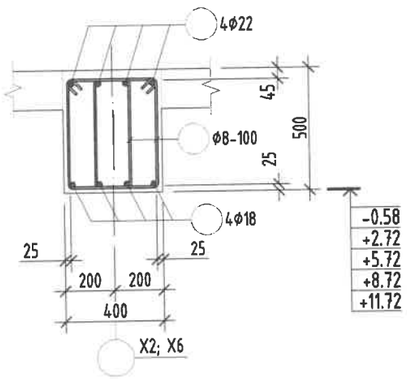

Огтлол 2-2
M1:25

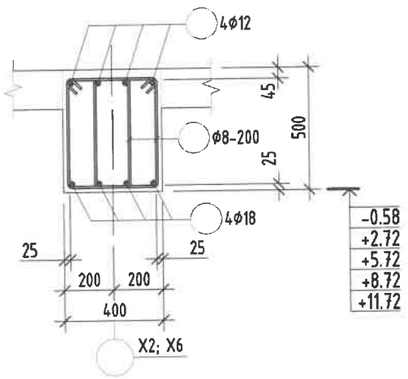

Цутгамал төмөр бетон бүтээцийн материалын тодорхойлолт								
Поз	Тэмдэглэгээ	Нэр				Тоо ширхэг	Жин /кг/ Нэгж	Жин /кг/ Нийт
		Дамнуруу /ДН-1/-н арматур				10	466.7	4667
1		ф	22	ГОСТ 5781-82* /А400/ L=	2700	8	8.05691	64.4553
2		ф	12	ГОСТ 5781-82* /А400/ L=	2600	8	2.30832	18.4665
3		ф	22	ГОСТ 5781-82* /А400/ L=	3800	8	11.3394	90.7149
4		ф	12	ГОСТ 5781-82* /А400/ L=	2400	4	2.13075	8.52302
5		ф	18	ГОСТ 5781-82* /А400/ L=	6000	8	11.9855	95.8839
6		ф	18	ГОСТ 5781-82* /А400/ L=	5300	4	10.5872	42.3487
7	хомут	ф	8	ГОСТ 5781-82* /А240/ L=	1520	244	0.59977	146.343
		Бетон орц, В25				V=2.8x10=28.0м³		

Огтлол 3-3
M1:25

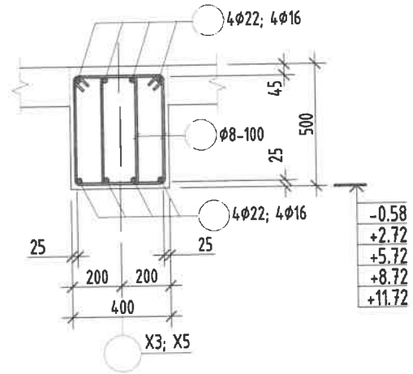

Огтлол 4-4
M1:25

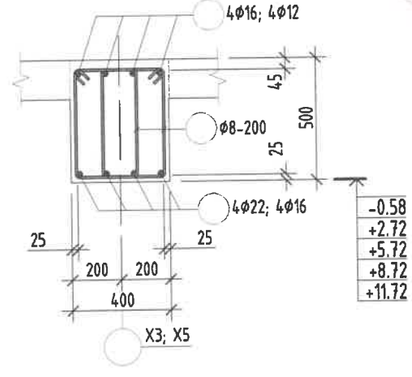

Цутгамал төмөр бетон бүтээцийн материалын тодорхойлолт								
Поз	Тэмдэглэгээ	Нэр				Тоо ширхэг	Жин /кг/ Нэгж	Жин /кг/ Нийт
		Дамнуруу /ДН-2/-н арматур				10	434.2	4342
1		ф	16	ГОСТ 5781-82* /А400/ L=	4500	8	7.10251	56.8201
2		ф	22	ГОСТ 5781-82* /А400/ L=	3800	8	11.3394	90.7149
3		ф	12	ГОСТ 5781-82* /А400/ L=	2400	4	2.13075	8.52302
4		ф	16	ГОСТ 5781-82* /А400/ L=	6000	8	9.47002	75.7601
5		ф	22	ГОСТ 5781-82* /А400/ L=	5300	4	15.8154	63.2617
6	хомут	ф	8	ГОСТ 5781-82* /А240/ L=	1520	232	0.59977	139.146
		Бетон орц, В25				V=2.8x10=28.0м³		

Хэсгийн тодорхойлолт

Поз	1	5	7
Загвар /Дн-1/	280, 1920, R=180, 500	200, R=90, 140, 5660	330, 510, 135°, 430, 250
Поз	1	4	6
Загвар /Дн-2/	130, 4120, R=80, 250	200, R=80, 130, 5670	330, 510, 135°, 430, 250

Тайлбар:

1. Энэ зургийг ББ-н холбогдох хуудастай хамт үзнэ.
2. Ажлын арматурын анги А400, А240.
3. Бүтээцийн бетоны анги В25.
4. Арматурын хамгаалах үеийн зузаан 25мм байна.
5. Цутгамал төмөр бетон бүтээцийг хэв хашмалд бэлтгэж цутгасны дараагаар бэхжилтийн 70%-д хүрсэний дараа хэв хашмалыг авна.
6. Цутгамал бетон, төмөр бетон бүтээцийн ажлыг БНбД 52-02-05-ийн дагуу хийж гүйцэтгэнэ.

Энэхүү зураг нь "ББСМО"ХХК-ийн ОЮУНЫ ӨМЧ тул зохиогчийн зөвшөөрөлгүйгээр өөрчлөх болон ашиглахыг хориглоно.

НЭГ МАЯГИЙН ЗУРАГ
СЭЛБЭ ДЭД ТӨВИЙН БАРИЛГАЖИЛТЫН ТӨСӨЛ 9 ДАВХАР 70 АЙЛЫН ОРОН СУУЦНЫ БАРИЛГА

Дамнуруу /Дн-1; 2/-н огтлолууд, Материалын түүвэр

Ер. Захирал	Б.Сүнжидмаа	ЕГ Шифр: ББ-17/2024	Масштаб: М1:25	Ye шат: А3	Огноо: 2024
Шалгасан	Б.Сүнжидмаа				
Инженер	Б.Ганзориг	ТГ Шифр:	Зургийн дугаар: ББ-39	Хуудас: 115	
Гүйцэтгэсэн	Б.Ганзориг				

Хаяг: БЗД, 30-р хороо "ББСМО" ХХК-н байр
Утас: 77116139, 99116139, 95103339.
И-мэйл:bbsmo_ub@yahoo.com, Вэб:BBSMO.mn

Дамнуруу /ДН-1*/-н арматурчлал
М1:50

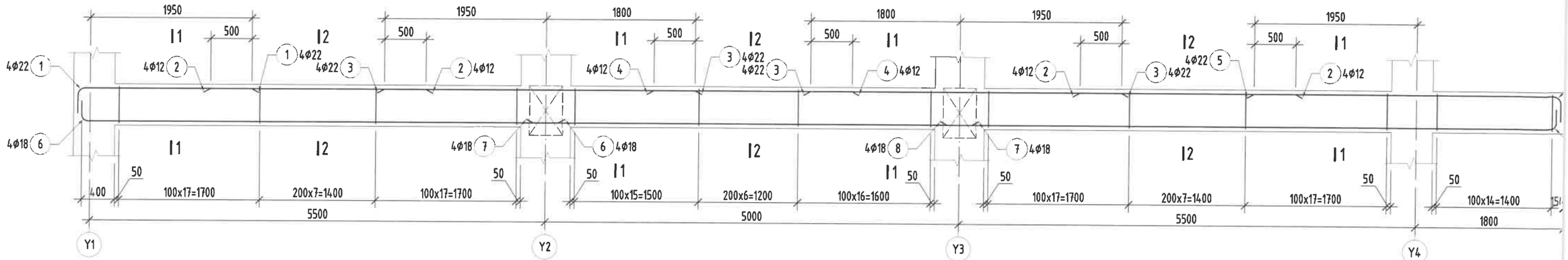

Дамнуруу /ДН-1**/-н арматурчлал
М1:50

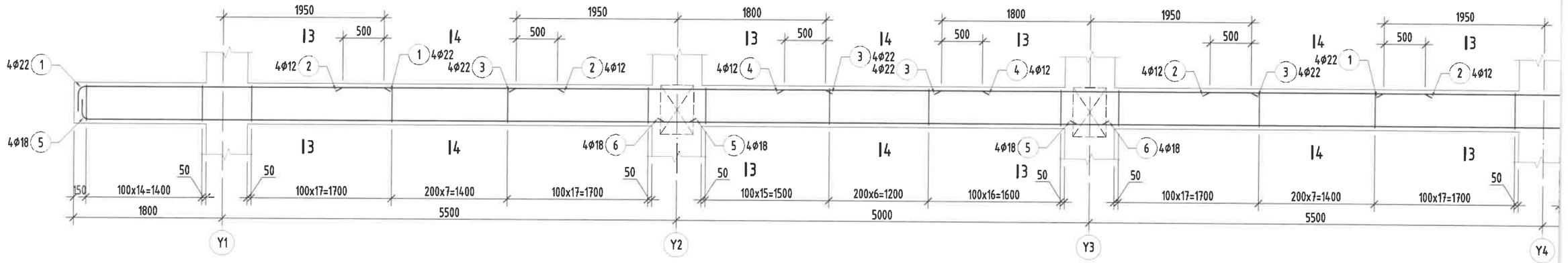

Дамнуруу /ДН-5*/-н арматурчлал
М1:50

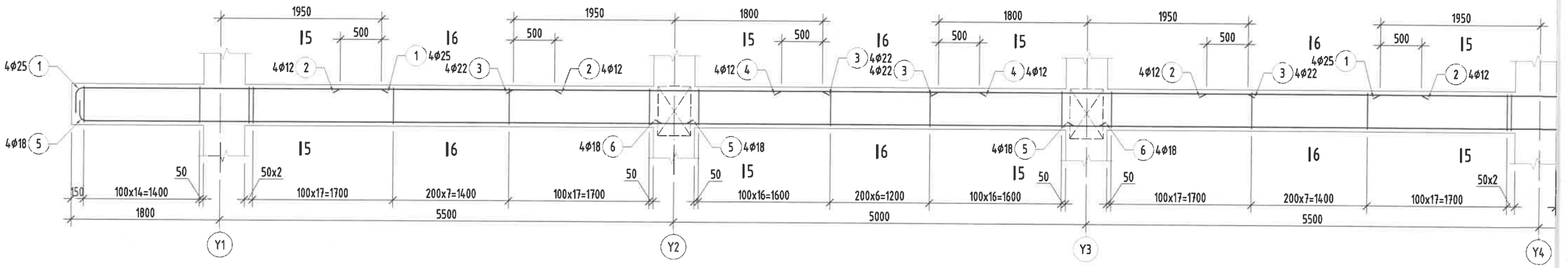

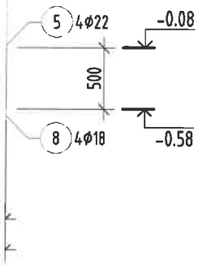

Огтлол 1-1
M1:25

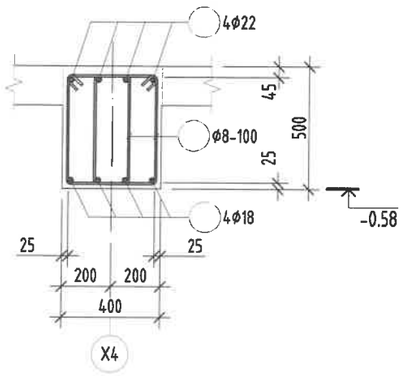

Огтлол 2-2
M1:25

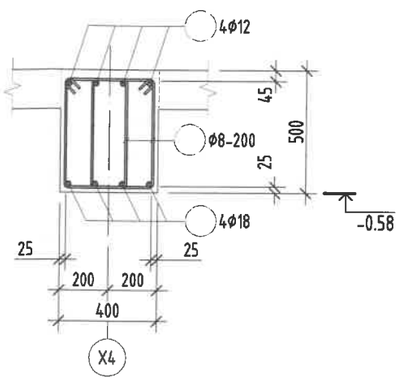

Огтлол 5-5
M1:25

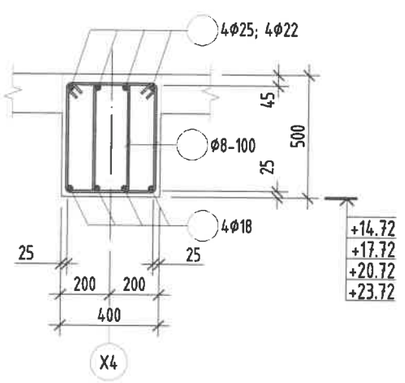

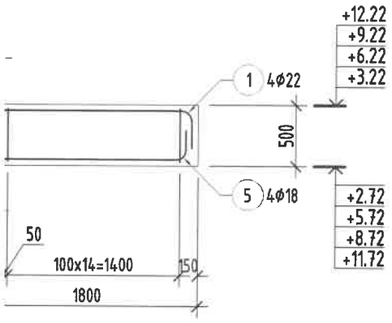

Огтлол 3-3
M1:25

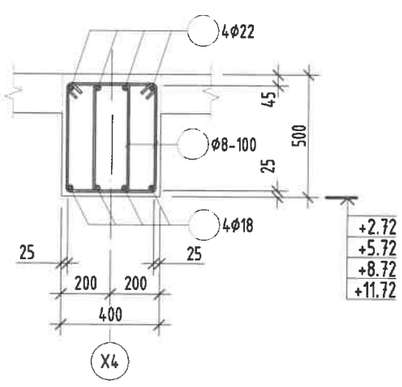

Огтлол 4-4
M1:25

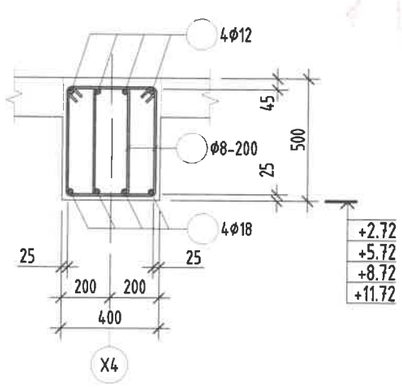

Огтлол 6-6
M1:25

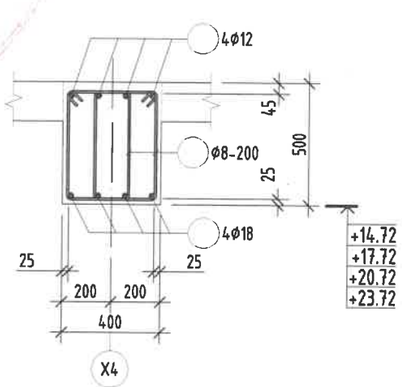

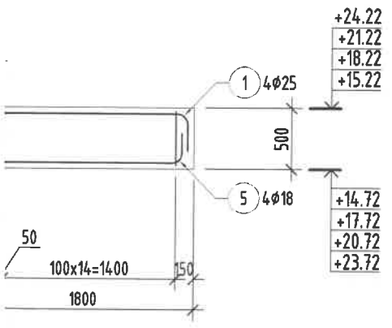

Тайлбар:

1. Энэ зургийг ББ-н холбогдох хуудастай хамт үзнэ.
2. Ажлын арматурын анги А400, А240.
3. Бүтээцийн бетоны анги В25.
4. Арматурын хамгаалах үеийн зузаан 25мм байна.
5. Цутгамал төмөр бетон бүтээцийг хэв хашмалд бэлтгэж цутгасны дараагаар бэхжилтийн 70%-д хүрсэний дараа хэв хашмалыг авна.
6. Цутгамал бетон, төмөр бетон бүтээцийн ажлыг БНбД 52-02-05-ийн дагуу хийж гүйцэтгэнэ.

Энэхүү зураг нь "ББСМО"ХХК-ийн ОЮУНЫ ӨМЧ тул зохиогчийн зөвшөөрөлгүйгээр өөрчлөх болон ашиглахыг хориглоно.

ББСМО	НЭГ МАЯГИЙН ЗУРАГ СЭЛБЭ ДЭД ТӨВИЙН БАРИЛГАЖИЛТЫН ТӨСӨЛ 9 ДАВХАР 70 АЙЛЫН ОРОН СУУЦНЫ БАРИЛГА				
	Дамнуруу /Дн-1*; 1**; 5*/-н арматурчлал, Огтлолууд				Үе шат: АЗ
	Ер. Захирал	Б.Сүнжидмаа	ЕГ Шифр: ББ-17/2024	Масштаб: М1: 50	Огноо: 2024
	Шалгасан	Б.Сүнжидмаа			
Хаяг: БЭД, 30-р хороо "ББСМО" ХХК-н байр Утас: 77116139, 99116139, 95103339. И-мэйл:bbsmo_ub@yahoo.com, Вэб:BBSMO.mn	Инженер	Б.Ганзориг	ТГ Шифр:	Зургийн дугаар: ББ-40	Хуудас: 115
	Гүйцэтгэсэн	Б.Ганзориг			

Цутгамал төмөр бетон бүтээцийн материалын тодорхойлолт									
Поз	Тэмдэглэгээ	Нэр				Тоо ширхэг	Жин /кг/ Нэгж	Нийт
		Дамнуруу /ДН-1*/-н арматур				1	513	513
1		ф	22	ГОСТ 5781-82* /А400/ L=	2700	4	8.05691	32.2277
2		ф	12	ГОСТ 5781-82* /А400/ L=	2600	8	2.30832	18.4665
3		ф	22	ГОСТ 5781-82* /А400/ L=	3800	8	11.3394	90.7149
4		ф	12	ГОСТ 5781-82* /А400/ L=	2400	4	2.13075	8.52302
5		ф	22	ГОСТ 5781-82* /А400/ L=	4000	4	11.9362	47.7447
6		ф	18	ГОСТ 5781-82* /А400/ L=	6000	4	11.9855	47.942
7		ф	18	ГОСТ 5781-82* /А400/ L=	5300	4	10.5872	42.3487
8		ф	18	ГОСТ 5781-82* /А400/ L=	7600	4	15.1816	60.7265
9	хомут	ф	8	ГОСТ 5781-82* /А240/ L=	1520	274	0.59977	164.336
		Бетон орц, В25				V=3.1м^3		

Цутгамал төмөр бетон бүтээцийн материалын тодорхойлолт								
Поз	Тэмдэглэгээ	Нэр				Тоо ширхэг	Жин /кг/ Нэгж	Нийт
		Дамнуруу /ДН-1**/-н арматур				4	559.3	2237
1		ф	22	ГОСТ 5781-82* /А400/ L=	4000	8	11.9362	95.4893
2		ф	12	ГОСТ 5781-82* /А400/ L=	2600	8	2.30832	18.4665
3		ф	22	ГОСТ 5781-82* /А400/ L=	3800	8	11.3394	90.7149
4		ф	12	ГОСТ 5781-82* /А400/ L=	2400	4	2.13075	8.52302
5		ф	18	ГОСТ 5781-82* /А400/ L=	7600	8	15.1816	121.453
6		ф	18	ГОСТ 5781-82* /А400/ L=	5300	4	10.5872	42.3487
7	хомут	ф	8	ГОСТ 5781-82* /А240/ L=	1520	304	0.59977	182.329
		Бетон орц, В25				V=3.4x4=13.6м^3		

Цутгамал төмөр бетон бүтээцийн материалын тодорхойлолт								
Поз	Тэмдэглэгээ	Нэр				Тоо ширхэг	Жин /кг/ Нэгж	Нийт
		Дамнуруу /ДН-5*/-н арматур				4	593.8	2375
1		ф	25	ГОСТ 5781-82* /А400/ L=	4100	8	15.7988	126.39
2		ф	12	ГОСТ 5781-82* /А400/ L=	2600	8	2.30832	18.4665
3		ф	22	ГОСТ 5781-82* /А400/ L=	3800	8	11.3394	90.7149
4		ф	12	ГОСТ 5781-82* /А400/ L=	2400	4	2.13075	8.52302
5		ф	18	ГОСТ 5781-82* /А400/ L=	7600	8	15.1816	121.453
6		ф	18	ГОСТ 5781-82* /А400/ L=	5300	4	10.5872	42.3487
7	хомут	ф	8	ГОСТ 5781-82* /А240/ L=	1520	310	0.59977	185.928
		Бетон орц, В25				V=3.5x4=14.0м^3		

Хэсгийн тодорхойлолт

Поз	1	5	6	8	9
Загвар /Дн-1*/	280, 1920, R=180, 500	280, 3520, R=180, 200	200, R=90, 140, 5660	200, R=90, 140, 7260	330, 135°, 510, 430, 250

Поз	1	5	7
Загвар /Дн-1**/	280, 3520, R=180, 200	200, R=90, 140, 7260	330, 135°, 510, 430, 250

Поз	1	5	7
Загвар /Дн-5*/	370, 280, 3500, R=200	200, R=90, 140, 7260	330, 135°, 510, 430, 250

Тайлбар:

1. Энэ зургийг ББ-н холбогдох хуудастай хамт үзнэ.
2. Ажлын арматурын анги А400, А240.
3. Бүтээцийн бетоны анги В25.
4. Арматурын хамгаалах үеийн зузаан 25мм байна.
5. Цутгамал төмөр бетон бүтээцийг хэв хашмалд бэлтгэж цутгасны дараагаар бэхжилтийн 70%-д хүрсэний дараа хэв хашмалыг авна.
6. Цутгамал бетон, төмөр бетон бүтээцийн ажлыг БНбД 52-02-05-ийн дагуу хийж гүйцэтгэнэ.

Энэхүү зураг нь "ББСМО"ХХК-ийн ОЮУНЫ ӨМЧ тул захиалагчийн зөвшөөрөлгүйгээр өөрчлөх болон ашиглахыг хориглоно.

ББСМО
Хаяг: БЗД, 30-р хороо "ББСМО" ХХК-н байр
Утас: 77116139, 99116139, 95103339.
И-мэйл:bbsmo_ub@yahoo.com, Вэб:BBSMO.mn

НЭГ МАЯГИЙН ЗУРАГ

СЭЛБЭ ДЭД ТӨВИЙН БАРИЛГАЖИЛТЫН ТӨСӨЛ 9 ДАВХАР 70 АЙЛЫН ОРОН СУУЦНЫ БАРИЛГА

Дамнуруу /Дн-1*; 1**; 5*/-н материалын түүвэр

Үе шат: АЗ

Ер. Захирал	Б.Сүнжидмаа		ЕГ Шифр: ББ-17/2024	Масштаб: М1:1	Огноо: 2024
Шалгасан	Б.Сүнжидмаа				
Инженер	Б.Ганзориг		ТГ Шифр:	Зургийн дугаар: ББ-41	Хуудас: 115
Гүйцэтгэсэн	Б.Ганзориг				

Дамнуруу /ДН-5/-н арматурчлал
М1:50

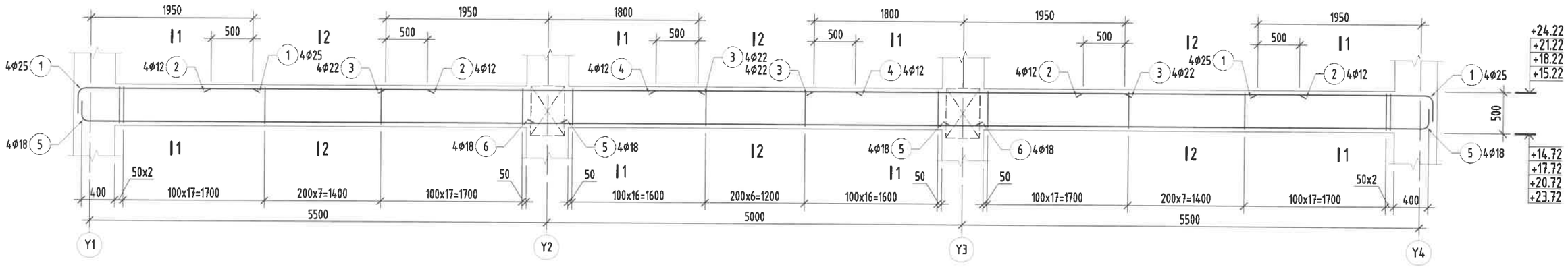

Дамнуруу /ДН-6/-н арматурчлал
М1:50

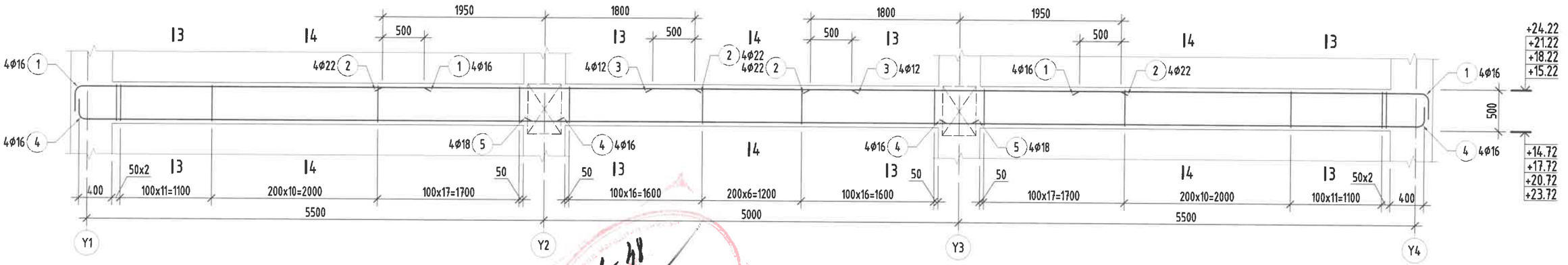

Хэсгийн тодорхойлолт

Поз	1	5	7
Загвар /ДН-5/	320 580 1900 R=200	200 140 R=90 5660	330 510 135° 430 250
Поз	1	4	6
Загвар /ДН-6/	130 250 4120 R=80	200 130 R=80 5670	330 510 135° 430 250

Огтлол 1-1
М1:25

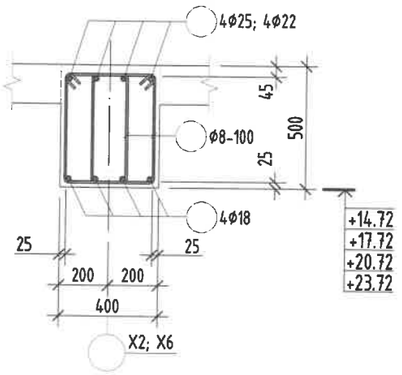

Огтлол 2-2
М1:25

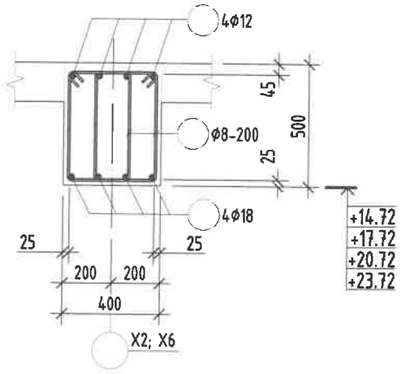

Цутгамал төмөр бетон бүтээцийн материалын тодорхойлолт									
Поз	Тэмдэглэгээ	Нэр					Тоо ширхэг	Жин /кг/ Нэгж	Жин /кг/ Нийт
		Дамнуруу /ДН-5/-н арматур					8	492.2	3938
1		ø	25	ГОСТ 5781-82* /А400/ L=	2800		8	10.7894	86.3153
2		ø	12	ГОСТ 5781-82* /А400/ L=	2600		8	2.30832	18.4665
3		ø	22	ГОСТ 5781-82* /А400/ L=	3800		8	11.3394	90.7149
4		ø	12	ГОСТ 5781-82* /А400/ L=	2400		4	2.13075	8.52302
5		ø	18	ГОСТ 5781-82* /А400/ L=	6000		8	11.9855	95.8839
6		ø	18	ГОСТ 5781-82* /А400/ L=	5300		4	10.5872	42.3487
7	хомут	ø	8	ГОСТ 5781-82* /А240/ L=	1520		250	0.59977	149.942
		Бетон орц, В25					V=2.9x8=23.2м^3		

Огтлол 3-3
М1:25

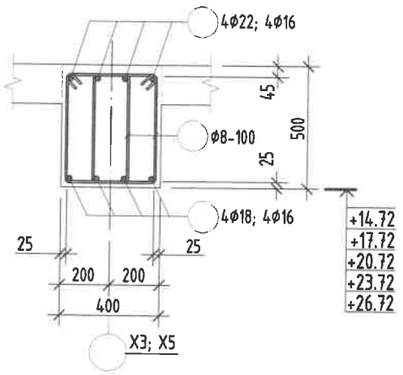

Огтлол 4-4
М1:25

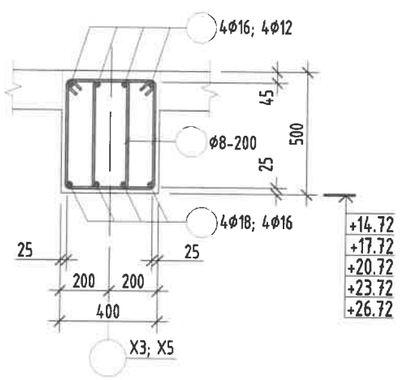

Цутгамал төмөр бетон бүтээцийн материалын тодорхойлолт									
Поз	Тэмдэглэгээ	Нэр					Тоо ширхэг	Жин /кг/ Нэгж	Жин /кг/ Нийт
		Дамнуруу /ДН-6/-н арматур					8	416.9	3335
1		ø	16	ГОСТ 5781-82* /А400/ L=	4500		8	7.10251	56.8201
2		ø	22	ГОСТ 5781-82* /А400/ L=	3800		8	11.3394	90.7149
3		ø	12	ГОСТ 5781-82* /А400/ L=	2400		4	2.13075	8.52302
4		ø	16	ГОСТ 5781-82* /А400/ L=	6000		8	9.47002	75.7601
5		ø	18	ГОСТ 5781-82* /А400/ L=	5300		4	10.5872	42.3487
6	хомут	ø	8	ГОСТ 5781-82* /А240/ L=	1520		238	0.59977	142.745
		Бетон орц, В25					V=2.9x8=23.2м^3		

Тайлбар:

1. Энэ зургийг ББ-н холбогдох хуудастай хамт үзнэ.
2. Ажлын арматурын анги А400, А240.
3. Бүтээцийн бетоны анги В25.
4. Арматурын хамгаалах үеийн зузаан 25мм байна.
5. Цутгамал төмөр бетон бүтээцийг хэв хашмалд бэлтгэж цутгасны дараагаар бэхжилтийн 70%-д хүрсэний дараа хэв хашмалыг авна.
6. Цутгамал бетон, төмөр бетон бүтээцийн ажлыг БНбД 52-02-05-ийн дагуу хийж гүйцэтгэнэ.

Энэхүү зураг нь "ББСМО"ХХК-ийн ОЮУНЫ ӨМЧ тул зохиогчийн зөвшөөрөлгүйгээр өөрчлөх болон ашиглахыг хориглоно.

Хаяг: БЗД, 30-р хороо "ББСМО" ХХК-н байр
Утас: 77116139, 99116139, 95103339.
И-мэйл:bbsmo_ub@yahoo.com, Вэб:BBSMO.mn

НЭГ МАЯГИЙН ЗУРАГ
СЭЛБЭ ДЭД ТӨВИЙН БАРИЛГАЖИЛТЫН ТӨСӨЛ 9 ДАВХАР 70 АЙЛЫН ОРОН СУУЦНЫ БАРИЛГА

Дамнуруу /Дн-5; 6/-н арматурчлал, Огтлолууд, Материалын түүвэр					Ye шат: АЗ
Ер. Захирал	Б.Сүнжидмаа		ГГ Шифр: ББ-17/2024	Масштаб: М1:50	Огноо: 2024
Шалгасан	Б.Сүнжидмаа				
Инженер	Б.Ганзориг		ТГ Шифр:	Зургийн дугаар: ББ-42	Хуудас: 115
Гүйцэтгэсэн	Б.Ганзориг				

Дамнуруу /ДН-9/-н арматурчлал
М1:50

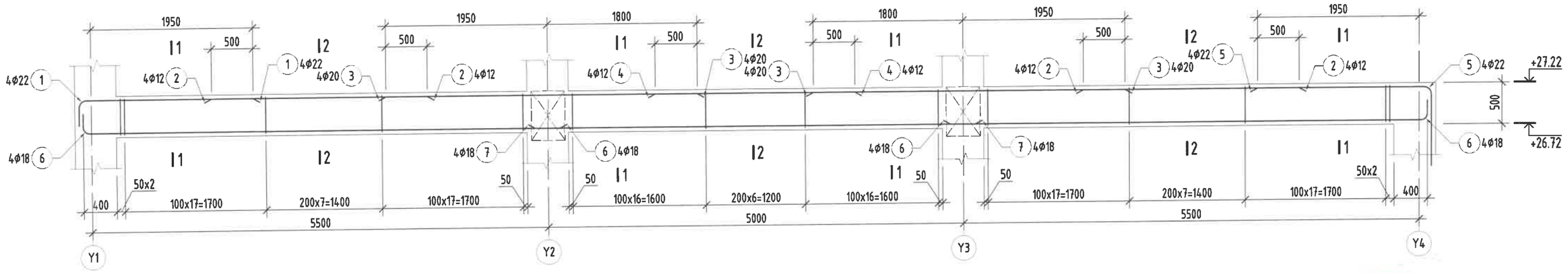

Дамнуруу /ДН-10/-н арматурчлал
М1:50

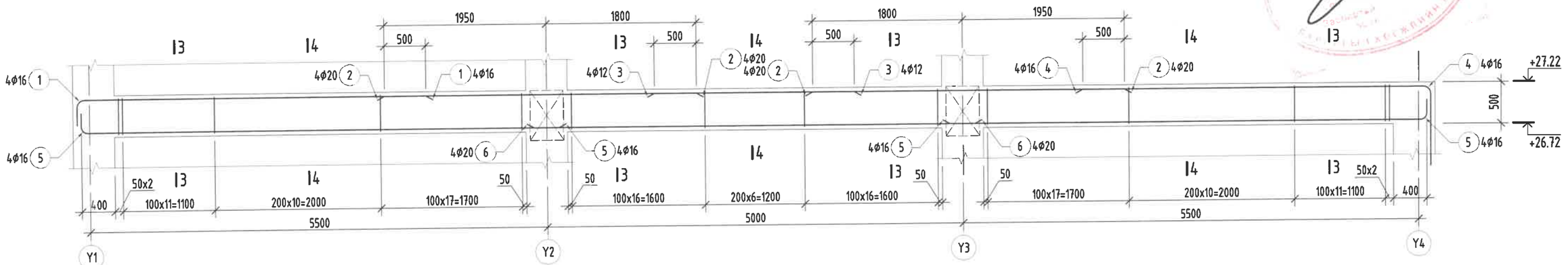

Тайлбар:

1. Энэ зургийг ББ-н холбогдох хуудастай хамт үзнэ.
2. Ажлын арматурын анги А400, А240.
3. Бүтээцийн бетоны анги В25.
4. Арматурын хамгаалах үеийн зузаан 25мм байна.
5. Цутгамал төмөр бетон бүтээцийг хэв хашмалд бэлтгэж цутгасны дараагаар бэхжилтийн 70%-д хүрсэний дараа хэв хашмалыг авна.
6. Цутгамал бетон, төмөр бетон бүтээцийн ажлыг БНбД 52-02-05-ийн дагуу хийж гүйцэтгэнэ.

Энэхүү зураг нь "ББСМО"ХХК-ийн ОЮУНЫ ӨМЧ тул зохиогчийн эрхшөөрөлгүйгээр өөрчлөх болон ашиглахыг хориглоно.

НЭГ МАЯГИЙН ЗУРАГ

СЭЛБЭ ДЭД ТӨВИЙН БАРИЛГАЖИЛТЫН ТӨСӨЛ 9 ДАВХАР 70 АЙЛЫН ОРОН СУУЦНЫ БАРИЛГА

Дамнуруу /Дн-9; 10/-н арматурчлал					Үе шат: АЗ
Ер. Захирал	Б.Сүнжидмаа		ЕГ Шифр: ББ-17/2024	Масштаб: М1: 50	Огноо: 2024
Шалгасан	Б.Сүнжидмаа				
Инженер	Б.Ганзориг		ТГ Шифр:	Зургийн дугаар: ББ-43	Хуудас: 115
Гүйцэтгэсэн	Б.Ганзориг				

Хаяг: БЗД, 30-р хороо "ББСМО" ХХК-н байр
Утас: 77116139, 99116139, 95103339.
И-мэйл:bbsmo_ub@yahoo.com, Вэб:BBSMO.mn

Огтлол 1-1
M1:25

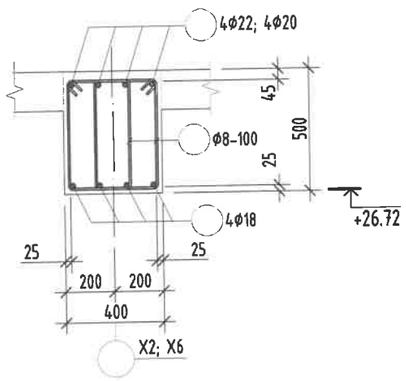

Огтлол 2-2
M1:25

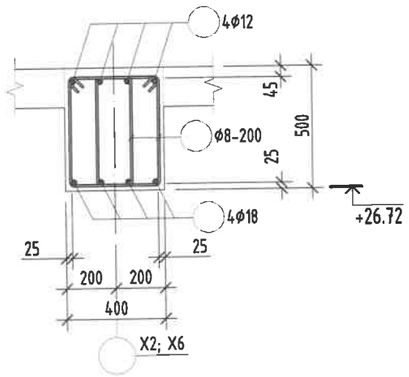

Цутгамал төмөр бетон бүтээцийн материалын тодорхойлолт								
Поз	Тэмдэглэгээ	Нэр				Тоо ширхэг	Жин /кг/ Нэгж	Нийт
		Дамнуруу /ДН-9/-н арматур				**2**	**464.1**	**928.3**
1		ф	22	ГОСТ 5781-82* /А400/ L=	2700	4	8.05691	32.2277
2		ф	12	ГОСТ 5781-82* /А400/ L=	2600	8	2.30832	18.4665
3		ф	20	ГОСТ 5781-82* /А400/ L=	3800	8	9.37137	74.971
4		ф	12	ГОСТ 5781-82* /А400/ L=	2400	4	2.13075	8.52302
5		ф	22	ГОСТ 5781-82* /А400/ L=	3500	4	10.4441	41.7766
6		ф	18	ГОСТ 5781-82* /А400/ L=	6000	8	11.9855	95.8839
7		ф	18	ГОСТ 5781-82* /А400/ L=	5300	4	10.5872	42.3487
8	хомут	ф	8	ГОСТ 5781-82* /А240/ L=	1520	250	0.59977	149.942
		Бетон орц, В25				V=2.9x2=5.8м^3		

Огтлол 3-3
M1:25

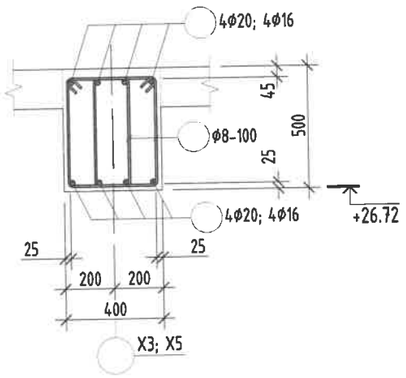

Огтлол 4-4
M1:25

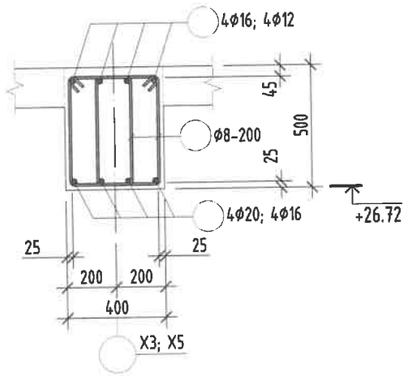

Цутгамал төмөр бетон бүтээцийн материалын тодорхойлолт								
Поз	Тэмдэглэгээ	Нэр				Тоо ширхэг	Жин /кг/ Нэгж	Нийт
		Дамнуруу /ДН-10/-н арматур				**2**	**416.2**	**832.3**
1		ф	16	ГОСТ 5781-82* /А400/ L=	4500	4	7.10251	28.4101
2		ф	20	ГОСТ 5781-82* /А400/ L=	3800	8	9.37137	74.971
3		ф	12	ГОСТ 5781-82* /А400/ L=	2400	4	2.13075	8.52302
4		ф	16	ГОСТ 5781-82* /А400/ L=	5300	4	8.36518	33.4607
5		ф	16	ГОСТ 5781-82* /А400/ L=	6000	8	9.47002	75.7601
6		ф	20	ГОСТ 5781-82* /А400/ L=	5300	4	13.0706	52.2824
7	хомут	ф	8	ГОСТ 5781-82* /А240/ L=	1520	238	0.59977	142.745
		Бетон орц, В25				V=2.9x2=5.8м^3		

Хэсгийн тодорхойлолт

Поз	1	5	6	8
Загвар /Дн-9/	280, 1920, R=180, 500	280, 1920, R=180, 1300	200, R=90, 140, 5660	330, 510, 175°, 430, 250
Поз	1	4	5	7
Загвар /Дн-10/	130, 4120, R=80, 250	130, 4120, R=80, 1050	200, R=80, 130, 5670	330, 510, 175°, 430, 250

Тайлбар:

1. Энэ зургийг ББ-н холбогдох хуудастай хамт үзнэ.
2. Ажлын арматурын анги А400, А240.
3. Бүтээцийн бетоны анги В25.
4. Арматурын хамгаалах үеийн зузаан 25мм байна.
5. Цутгамал төмөр бетон бүтээцийг хэв хашмалд бэлтгэж цутгасны дараагаар бэхжилтийн 70%-д хүрсэний дараа хэв хашмалыг авна.
6. Цутгамал бетон, төмөр бетон бүтээцийн ажлыг БНбД 52-02-05-ийн дагуу хийж гүйцэтгэнэ.

Энэхүү зураг нь "ББСМО"ХХК-ийн ОЮУНЫ ӨМЧ тул зохиогчийн зөвшөөрөлгүйгээр өөрчлөх болон ашиглахыг хориглоно.

НЭГ МАЯГИЙН ЗУРАГ

СЭЛБЭ ДЭД ТӨВИЙН БАРИЛГАЖИЛТЫН ТӨСӨЛ 9 ДАВХАР 70 АЙЛЫН ОРОН СУУЦНЫ БАРИЛГА

Дамнуруу /Дн-9; 10/-н огтлолууд, Материалын түүвэр

Ер. Захирал	Б.Сүнжидмаа		ЕГ Шифр: ББ-17/2024	Масштаб: M1:25	Ye шат: А3
Шалгасан	Б.Сүнжидмаа				Огноо: 2024
Инженер	Б.Ганзориг		ТГ Шифр:	Зургийн дугаар: ББ-44	Хуудас: 115
Гүйцэтгэсэн	Б.Ганзориг				

Хаяг: БЗД, 30-р хороо "ББСМО" ХХК-н байр
Утас: 77116139, 99116139, 95103339.
И-мэйл:bbsmo_ub@yahoo.com, Вэб:BBSMO.mn

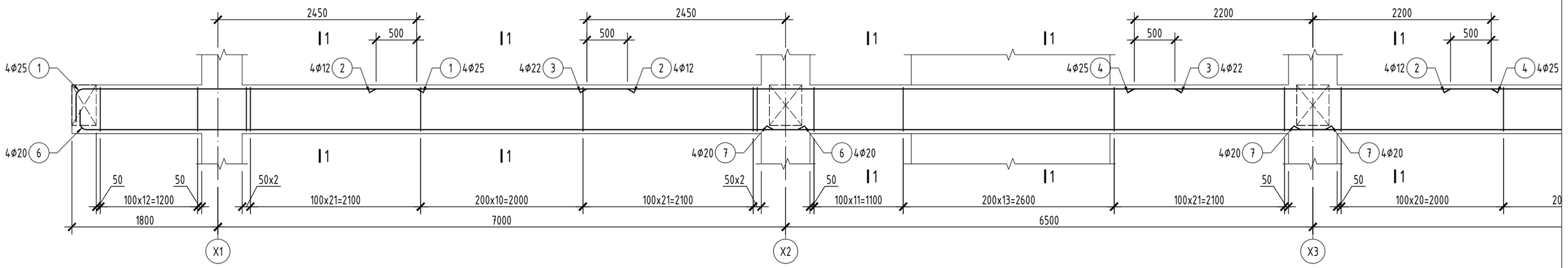
2450
500
2450
500
2200
500
2200
500
4Φ25 1
4Φ12 2
1 4Φ25
4Φ22 3
2 4Φ12
4Φ25 4
3 4Φ22
4Φ12 2
4 4Φ25
4Φ20 6
4Φ20 7
6 4Φ20
4Φ20 7
7 4Φ20
50
50
50x2
100x12=1200
100x21=2100
200x10=2000
100x21=2100
50x2
50
100x11=1100
200x13=2600
100x21=2100
50
50
100x20=2000
1800
7000
6500
X1
X2
X3

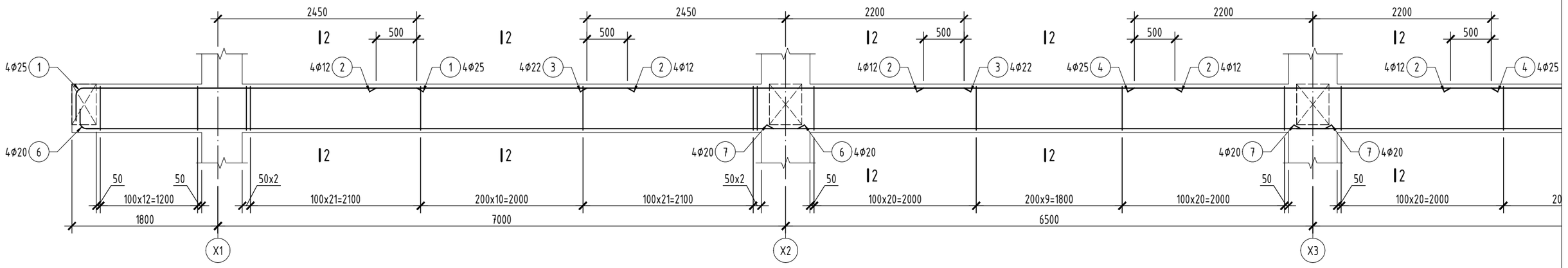
2450
500
2450
500
2200
500
2200
500
2200
500
4Φ25 1
4Φ12 2
1 4Φ25
4Φ22 3
2 4Φ12
4Φ12 2
3 4Φ22
4Φ25 4
2 4Φ12
4Φ12 2
4 4Φ25
4Φ20 6
4Φ20 7
6 4Φ20
4Φ20 7
7 4Φ20
50
50
50x2
100x12=1200
100x21=2100
200x10=2000
100x21=2100
50x2
50
100x20=2000
200x9=1800
100x20=2000
50
50
100x20=2000
1800
7000
6500
X1
X2
X3

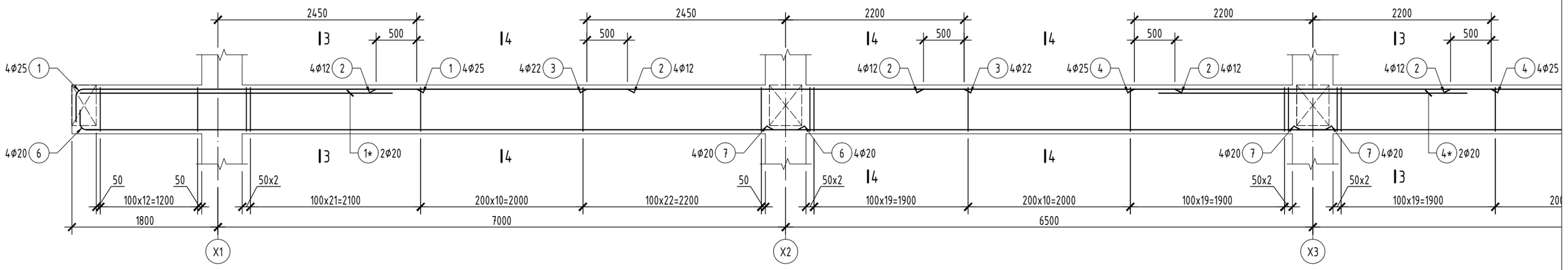
2450
500
2450
500
2200
500
2200
500
4Φ25 1
4Φ12 2
1 4Φ25
4Φ22 3
2 4Φ12
4Φ12 2
3 4Φ22
4Φ25 4
2 4Φ12
4Φ12 2
4 4Φ25
4Φ20 6
1* 2Φ20
4Φ20 7
6 4Φ20
4Φ20 7
7 4Φ20
4* 2Φ20
50
50
50x2
100x12=1200
100x21=2100
200x10=2000
100x22=2200
50
50x2
100x19=1900
200x10=2000
100x19=1900
50x2
50x2
100x19=1900
1800
7000
6500
X1
X2
X3

13	14	15	16	17	18	19	20	21	22	23	24

Дамнуруу /ДН-3/-н арматурчлал
М1:50

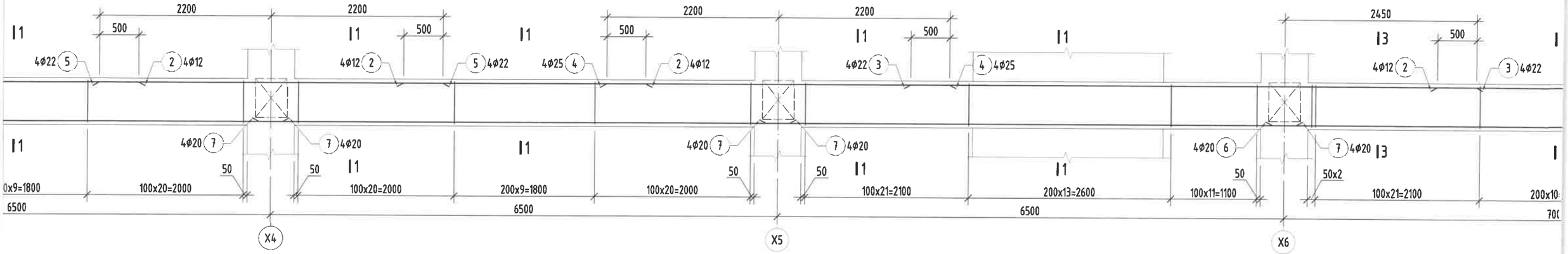

Дамнуруу /ДН-4/-н арматурчлал
М1:50

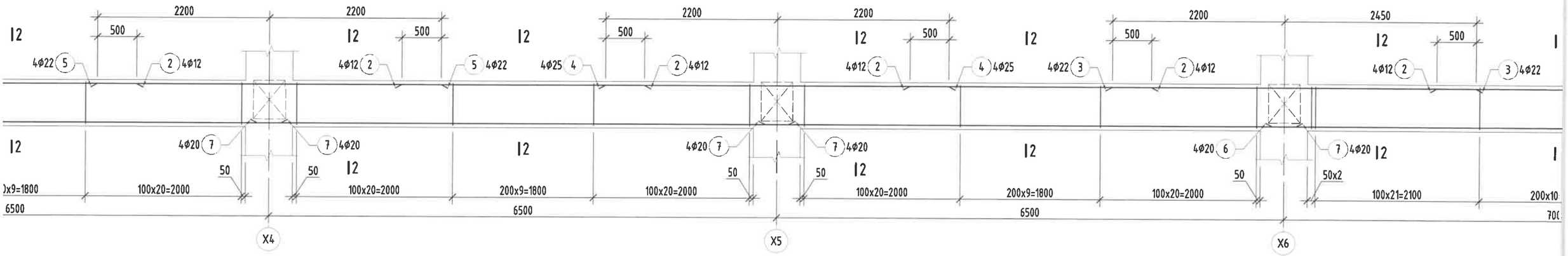

Дамнуруу /ДН-7/-н арматурчлал
М1:50

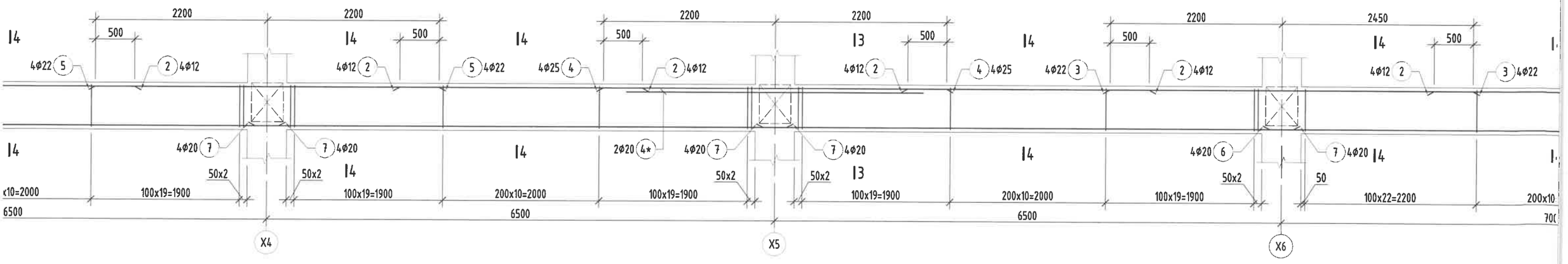

13	14	15	16	17	18	19	20	21	22	23	24

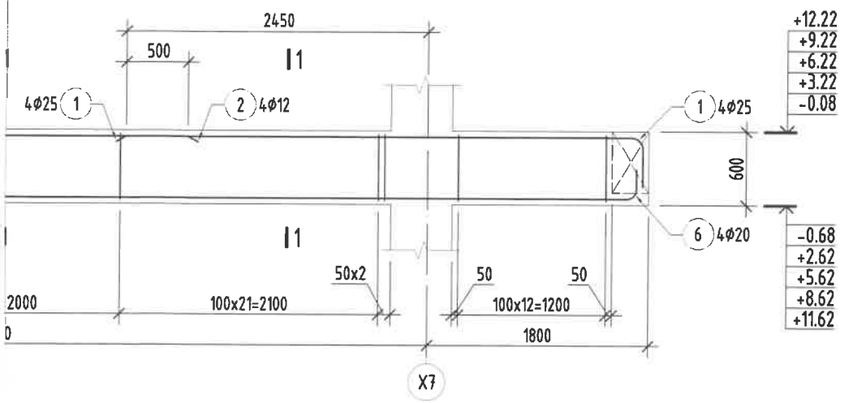

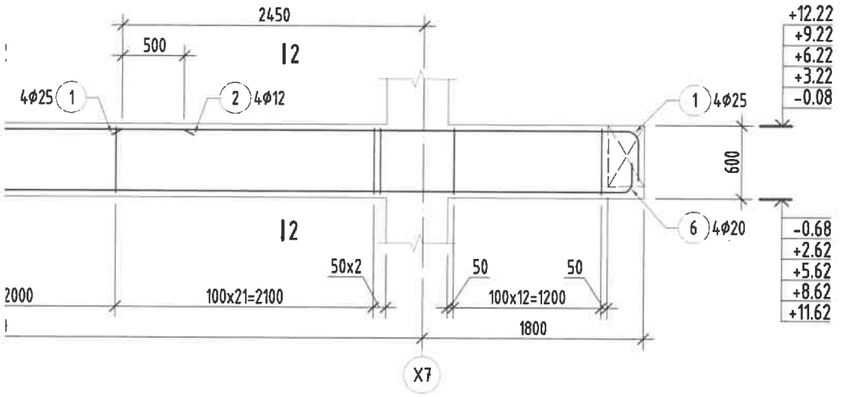

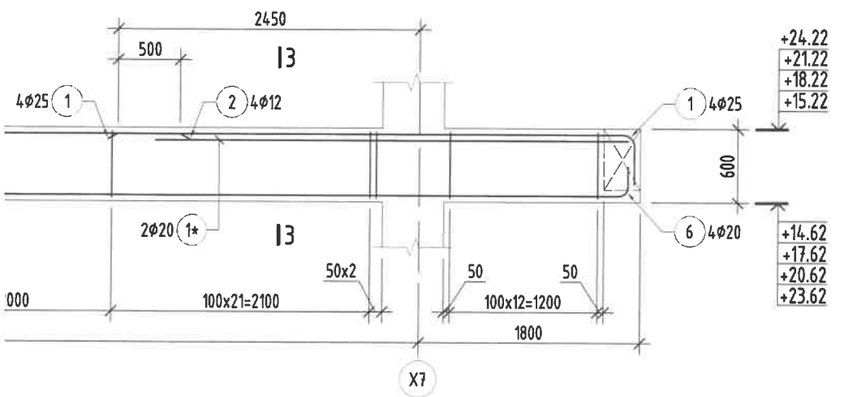

Хэсгийн тодорхойлолт

Поз	1	6	8
Загвар /Дн-3/	320 4000 R=200 280	160 R=160 250 8690	330 610 135° 530 250
Поз	1	6	8
Загвар /Дн-4/	320 4000 R=200 280	160 R=160 250 8690	330 610 135° 530 250
Поз	1	6	8
Загвар /Дн-7/	320 4000 R=200 280	160 R=160 250 8690	330 610 135° 530 250

Огтлол 1-1
М1:25

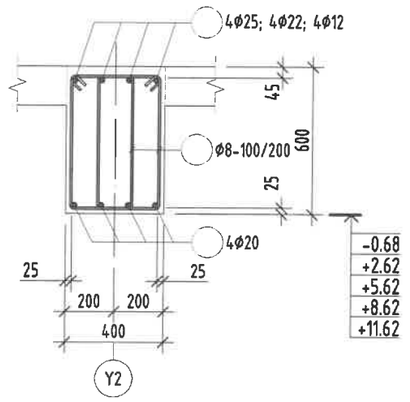

Огтлол 2-2
М1:25

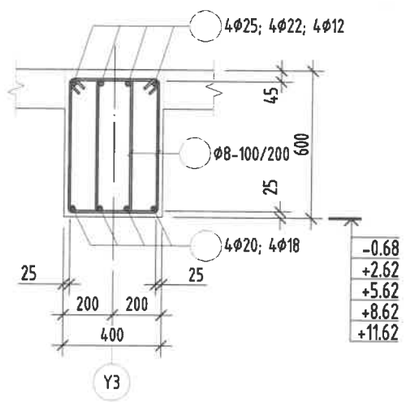

Огтлол 3-3
М1:25

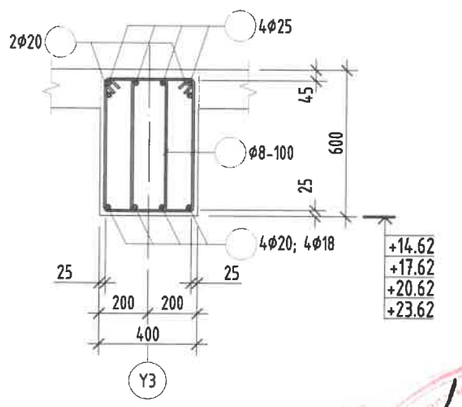

Огтлол 4-4
М1:25

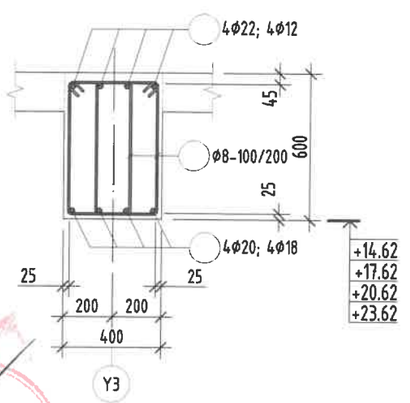

Тайлбар:

1. Энэ зургийг ББ-н холбогдох хуудастай хамт үзнэ.
2. Ажлын арматурын анги А400, А240.
3. Бүтээцийн бетоны анги В25.
4. Арматурын хамгаалах үеийн зузаан 25мм байна.
5. Цутгамал төмөр бетон бүтээцийг хэв хашмалд бэлтгэж цутгасны дараагаар бэхжилтийн 70%-д хүрсэний дараа хэв хашмалыг авна.
6. Цутгамал бетон, төмөр бетон бүтээцийн ажлыг БНбД 52-02-05-ийн дагуу хийж гүйцэтгэнэ.

Энэхүү зураг нь "ББСМО"ХХК-ийн ОЮУНЫ ӨМЧ тул зохиогчийн зөвшөөрөлгүйгээр өөрчлөх болон ашиглахыг хориглоно.

ББСМО БАЙМЫН ЗУРАГ ТӨСӨЛ, ЗАХИАЛ ТЕХНИКИЙН	НЭГ МАЯГИЙН ЗУРАГ СЭЛБЭ ДЭД ТӨВИЙН БАРИЛГАЖИЛТЫН ТӨСӨЛ 9 ДАВХАР 70 АЙЛЫН ОРОН СУУЦНЫ БАРИЛГА				
	Дамнуруу /Дн-3; 4; 7/-н арматурчлал, Огтлолууд				Үе шат: А3
	Ер. Захирал	Б.Сүнжидмаа	ЕГ Шифр: ББ-17/2024	Масштаб: М1:50	Огноо: 2024
	Шалгасан	Б.Сүнжидмаа			
Хаяг: БЗД, 30-р хороо "ББСМО" ХХК-н байр Утас: 77116139, 99116139, 95103339. И-мэйл:bbsmo_ub@yahoo.com, Вэб:BBSMO.mn	Инженер	Б.Ганзориг	ТГ Шифр:	Зургийн дугаар: ББ-45	Хуудас: 115
	Гүйцэтгэсэн	Б.Ганзориг			

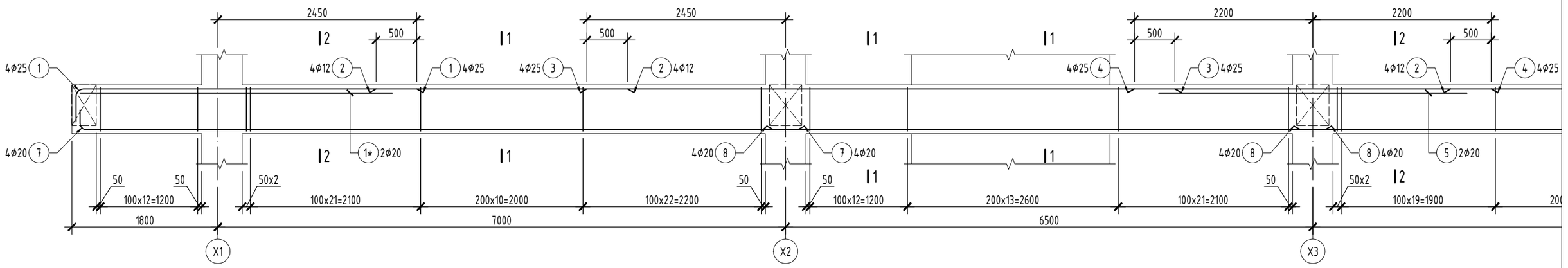
2450
500
2450
500
2200
500
2200
500
4Φ25 1
4Φ12 2
1 4Φ25
4Φ25 3
2 4Φ12
4Φ25 4
3 4Φ25
4Φ12 2
4 4Φ25
4Φ20 7
1* 2Φ20
4Φ20 8
7 4Φ20
4Φ20 8
8 4Φ20
5 2Φ20
50
50
50x2
50
50
50
50x2
100x12=1200
100x21=2100
200x10=2000
100x22=2200
100x12=1200
200x13=2600
100x21=2100
100x19=1900
1800
7000
6500
X1
X2
X3

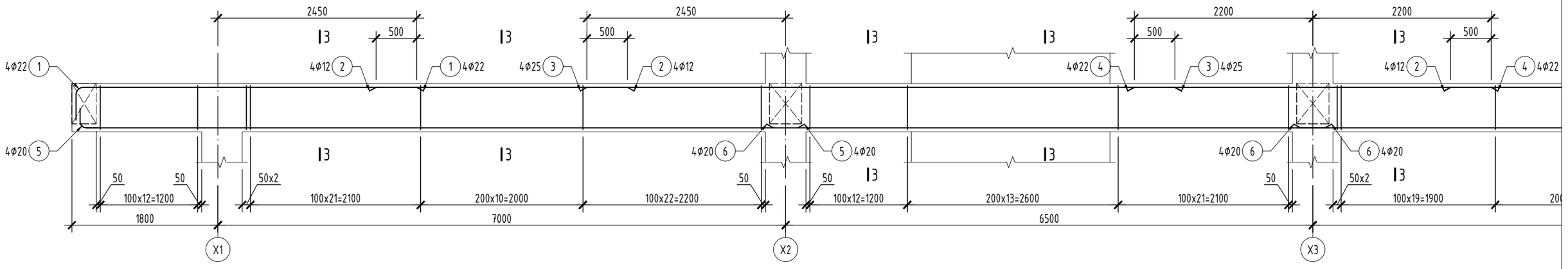
2450
500
2450
500
2200
500
2200
500
4Φ22 1
4Φ12 2
1 4Φ22
4Φ25 3
2 4Φ12
4Φ22 4
3 4Φ25
4Φ12 2
4 4Φ22
4Φ20 5
4Φ20 6
5 4Φ20
4Φ20 6
6 4Φ20
50
50
50x2
50
50
50
50x2
100x12=1200
100x21=2100
200x10=2000
100x22=2200
100x12=1200
200x13=2600
100x21=2100
100x19=1900
1800
7000
6500
X1
X2
X3

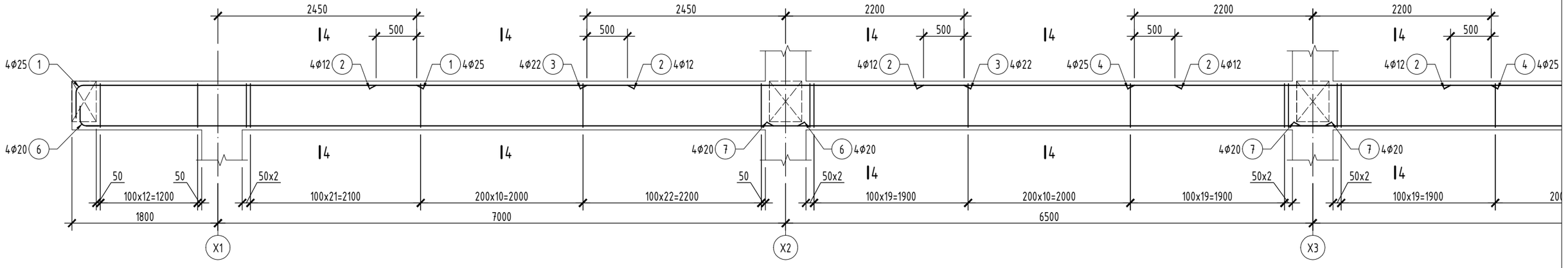
2450
500
2450
2200
500
2200
500
2200
500
4Φ25 1
4Φ12 2
1 4Φ25
4Φ22 3
2 4Φ12
4Φ12 2
3 4Φ22
4Φ25 4
2 4Φ12
4Φ12 2
4 4Φ25
4Φ20 6
4Φ20 7
6 4Φ20
4Φ20 7
7 4Φ20
50
50
50x2
50
50x2
50x2
50x2
100x12=1200
100x21=2100
200x10=2000
100x22=2200
100x19=1900
200x10=2000
100x19=1900
100x19=1900
1800
7000
6500
X1
X2
X3

13	14	15	16	17	18	19	20	21	22	23	24

Дамнуруу /ДН-8/-н арматурчлал
М1:50

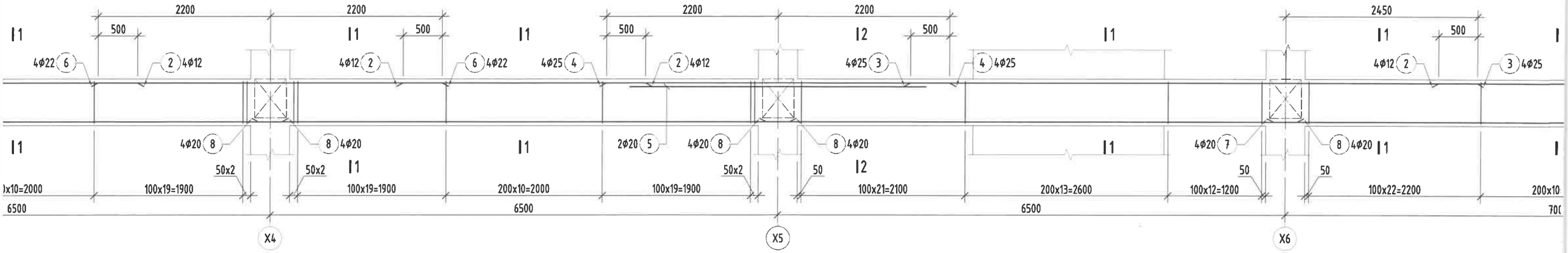

Дамнуруу /ДН-11/-н арматурчлал
М1:50

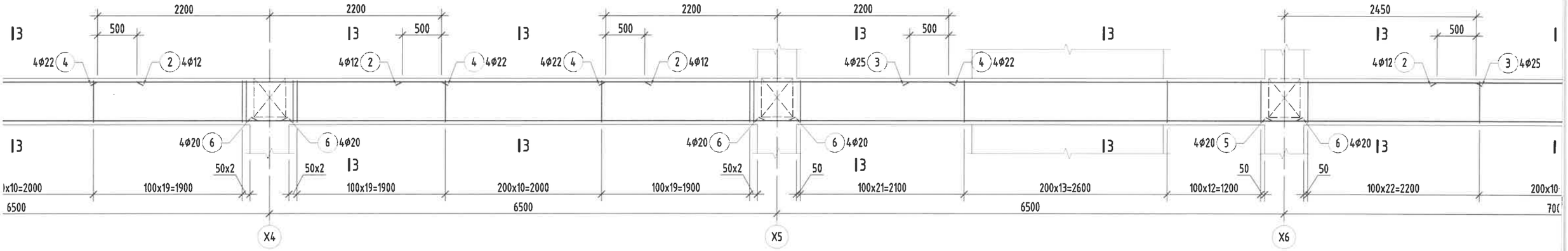

Дамнуруу /ДН-12/-н арматурчлал
М1:50

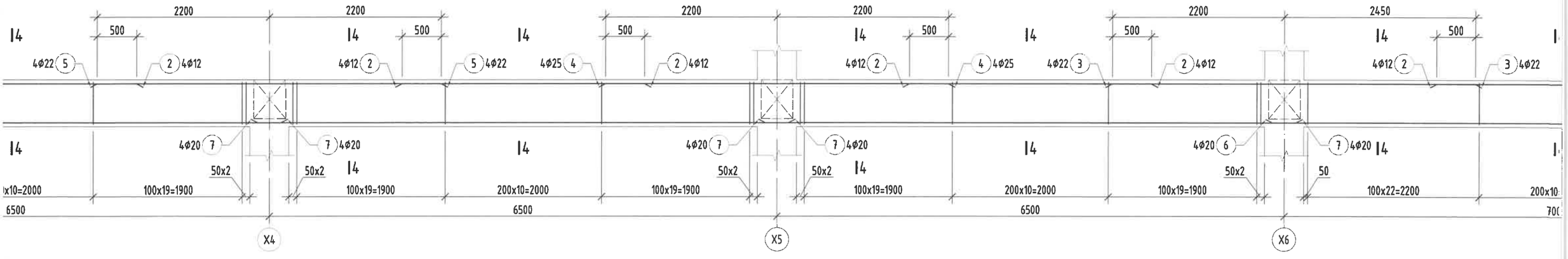

13	14	15	16	17	18	19	20	21	22	23	24

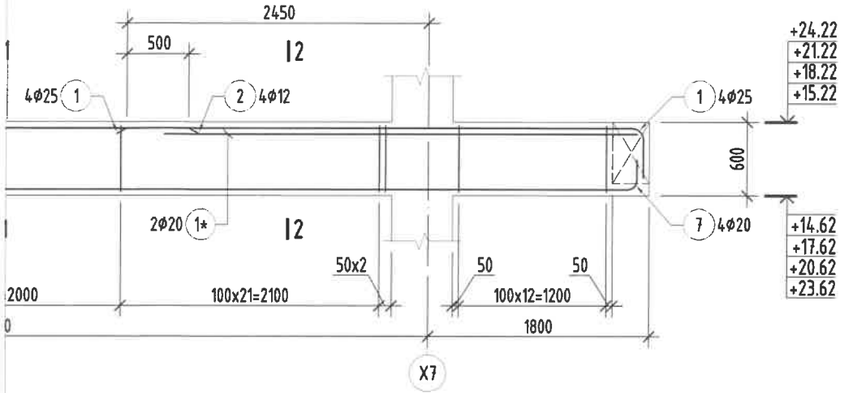

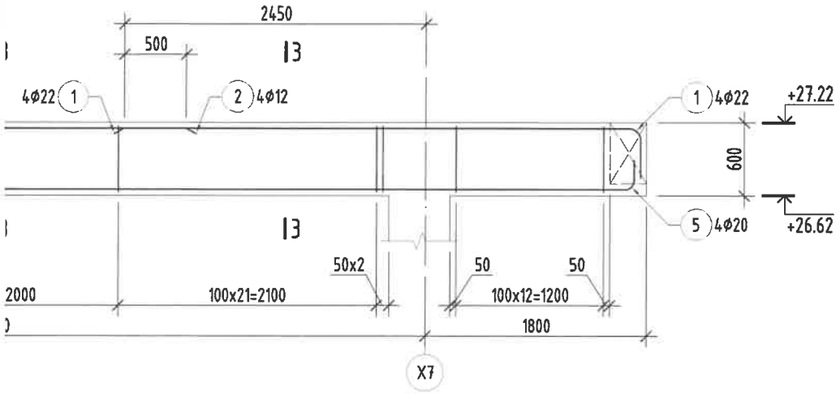

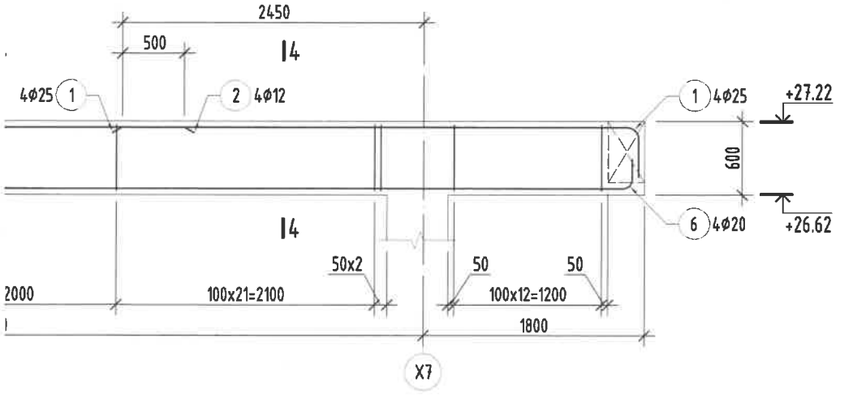

Хэсгийн тодорхойлолт

Поз	1	7	9
Загвар /Дн-8/	320 4000 R=200 280	160 R=160 250 8690	330 610 135° 530 250
Поз	1	5	7
Загвар /Дн-11/	280 4020 R=180 200	160 R=160 250 8690	330 610 135° 530 250
Поз	1	6	8
Загвар /Дн-12/	320 4000 R=200 280	160 R=160 250 8690	330 610 135° 530 250

Огтлол 1-1
М1:25

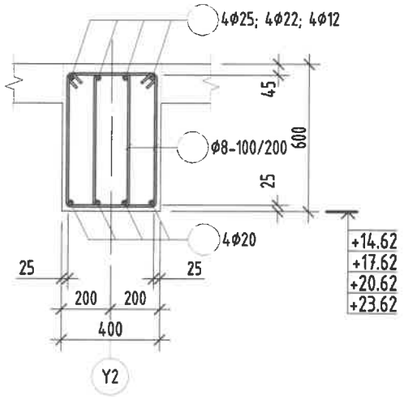

Огтлол 2-2
М1:25

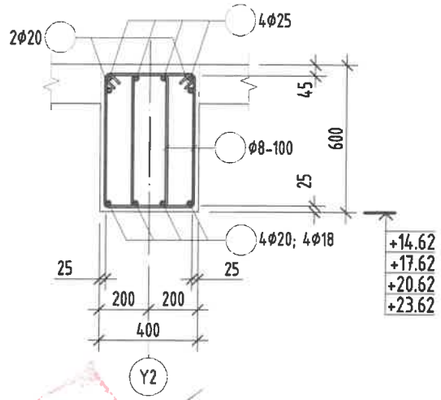

Огтлол 3-3
М1:25

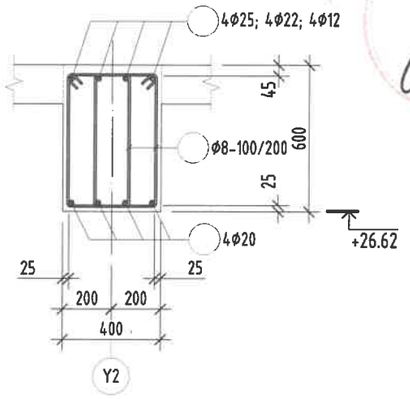

Огтлол 4-4
М1:25

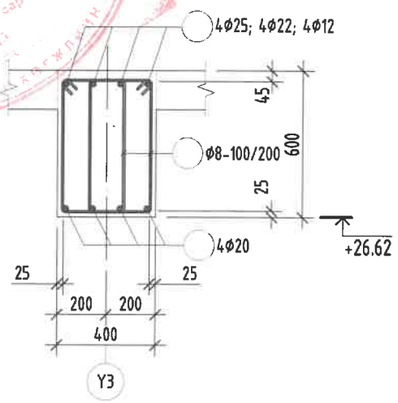

Тайлбар:

1. Энэ зургийг ББ-н холбогдох хуудастай хамт үзнэ.
2. Ажлын арматурын анги А400, А240.
3. Бүтээцийн бетоны анги В25.
4. Арматурын хамгаалах үеийн зузаан 25мм байна.
5. Цутгамал төмөр бетон бүтээцийг хэв хашмалд бэлтгэж цутгасны дараагаар бэхжилтийн 70%-д хүрсэний дараа хэв хашмалыг авна.
6. Цутгамал бетон, төмөр бетон бүтээцийн ажлыг БНбД 52-02-05-ийн дагуу хийж гүйцэтгэнэ.

Энэхүү зураг нь "ББСМО"ХХК-ийн ОЮУНЫ ӨМЧ тул зохиогчийн зөвшөөрөлгүйгээр өөрчлөх болон ашиглахыг хориглоно.

ББСМО	НЭГ МАЯГИЙН ЗУРАГ СЭЛБЭ ДЭД ТӨВИЙН БАРИЛГАЖИЛТЫН ТӨСӨЛ 9 ДАВХАР 70 АЙЛЫН ОРОН СУУЦНЫ БАРИЛГА				
	Дамнуруу /Дн-8; 11; 12/-н арматурчлал, Огтлолууд				Үе шат: А3
	Ер. Захирал	Б.Сүнжидмаа	ЕГ Шифр: ББ-17/2024	Масштаб: М1: 50	Огноо: 2024
	Шалгасан	Б.Сүнжидмаа			
Хаяг: БЗД, 30-р хороо "ББСМО" ХХК-н байр Утас: 77116139, 99116139, 95103339. И-мэйл:bbsmo_ub@yahoo.com, Вэб:BBSMO.mn	Инженер	Б.Ганзориг	ТГ Шифр:	Зургийн дугаар: ББ-46	Хуудас: 115
	Гүйцэтгэсэн	Б.Ганзориг			

Цутгамал төмөр бетон бүтээцийн материалын тодорхойлолт									
Поз	Тэмдэглэгээ	Нэр					Тоо ширхэг	Жин /кг/ Нэгж	Жин /кг/ Нийт
		Дамнуруу /ДН-3/-н арматур					**5**	**1444**	**7220**
1		ф	25	ГОСТ 5781-82* /А400/ L=	4600		8	17.7255	141.804
2		ф	12	ГОСТ 5781-82* /А400/ L=	3100		16	2.75222	44.0356
3		ф	22	ГОСТ 5781-82* /А400/ L=	7300		8	21.7835	174.268
4		ф	25	ГОСТ 5781-82* /А400/ L=	4400		8	16.9548	135.638
5		ф	22	ГОСТ 5781-82* /А400/ L=	4400		4	13.1298	52.5191
6		ф	20	ГОСТ 5781-82* /А400/ L=	9100		8	22.442	179.536
7		ф	20	ГОСТ 5781-82* /А400/ L=	6800		16	16.7698	268.317
8	хомут	ф	8	ГОСТ 5781-82* /А240/ L=	1720		660	0.67868	447.932
		Бетон орц, В25					V=9.5x5=47.5м^3		

Цутгамал төмөр бетон бүтээцийн материалын тодорхойлолт									
Поз	Тэмдэглэгээ	Нэр					Тоо ширхэг	Жин /кг/ Нэгж	Жин /кг/ Нийт
		Дамнуруу /ДН-4/-н арматур					**5**	**1412**	**7061**
1		ф	25	ГОСТ 5781-82* /А400/ L=	4600		8	17.7255	141.804
2		ф	12	ГОСТ 5781-82* /А400/ L=	3100		24	2.75222	66.0534
3		ф	22	ГОСТ 5781-82* /А400/ L=	4700		8	14.025	112.2
4		ф	25	ГОСТ 5781-82* /А400/ L=	4400		8	16.9548	135.638
5		ф	22	ГОСТ 5781-82* /А400/ L=	4400		4	13.1298	52.5191
6		ф	20	ГОСТ 5781-82* /А400/ L=	9100		8	22.442	179.536
7		ф	20	ГОСТ 5781-82* /А400/ L=	6800		16	16.7698	268.317
8	хомут	ф	8	ГОСТ 5781-82* /А240/ L=	1720		672	0.67868	456.076
		Бетон орц, В25					V=9.5x5=47.5м^3		

Цутгамал төмөр бетон бүтээцийн материалын тодорхойлолт									
Поз	Тэмдэглэгээ	Нэр					Тоо ширхэг	Жин /кг/ Нэгж	Жин /кг/ Нийт
		Дамнуруу /ДН-7/-н арматур					**4**	**1493**	**5970**
1		ф	25	ГОСТ 5781-82* /А400/ L=	4600		8	17.7255	141.804
1*		ф	20	ГОСТ 5781-82* /А400/ L=	3800		4	9.37137	37.4855
2		ф	12	ГОСТ 5781-82* /А400/ L=	3100		24	2.75222	66.0534
3		ф	22	ГОСТ 5781-82* /А400/ L=	4700		8	14.025	112.2
4		ф	25	ГОСТ 5781-82* /А400/ L=	4400		8	16.9548	135.638
4*		ф	20	ГОСТ 5781-82* /А400/ L=	3800		4	9.37137	37.4855
5		ф	22	ГОСТ 5781-82* /А400/ L=	4400		4	13.1298	52.5191
6		ф	20	ГОСТ 5781-82* /А400/ L=	9100		8	22.442	179.536
7		ф	20	ГОСТ 5781-82* /А400/ L=	6800		16	16.7698	268.317
8	хомут	ф	8	ГОСТ 5781-82* /А240/ L=	1720		680	0.67868	461.505
		Бетон орц, В25					V=9.5x4=38.0м^3		

Тайлбар:

1. Энэ зургийг ББ-н холбогдох хуудастай хамт үзнэ.
2. Ажлын арматурын анги А400, А240.
3. Бүтээцийн бетоны анги В25.
4. Арматурын хамгаалах үеийн зузаан 25мм байна.
5. Цутгамал төмөр бетон бүтээцийг хэв хашмалд бэлтгэж цутгасны дараагаар бэхжилтийн 70%-д хүрсэнний дараа хэв хашмалыг авна.
6. Цутгамал бетон, төмөр бетон бүтээцийн ажлыг БНбД 52-02-05-ийн дагуу хийж гүйцэтгэнэ.

Цутгамал төмөр бетон бүтээцийн материалын тодорхойлолт									
Поз	Тэмдэглэгээ	Нэр					Тоо ширхэг	Жин /кг/ Нэгж	Жин /кг/ Нийт
		Дамнуруу /ДН-8/-н арматур					**4**	**1573**	**6290**
1		ф	25	ГОСТ 5781-82* /А400/ L=	4600		8	17.7255	141.804
1*		ф	20	ГОСТ 5781-82* /А400/ L=	3800		4	9.37137	37.4855
2		ф	12	ГОСТ 5781-82* /А400/ L=	3100		16	2.75222	44.0356
3		ф	25	ГОСТ 5781-82* /А400/ L=	7300		8	28.1295	225.036
4		ф	25	ГОСТ 5781-82* /А400/ L=	4400		8	16.9548	135.638
5		ф	20	ГОСТ 5781-82* /А400/ L=	3800		4	9.37137	37.4855
6		ф	22	ГОСТ 5781-82* /А400/ L=	4400		4	13.1298	52.5191
7		ф	20	ГОСТ 5781-82* /А400/ L=	9100		8	22.442	179.536
8		ф	20	ГОСТ 5781-82* /А400/ L=	6800		16	16.7698	268.317
9	хомут	ф	8	ГОСТ 5781-82* /А240/ L=	1720		664	0.67868	450.647
		Бетон орц, В25					V=9.5x4=38.0м^3		

Цутгамал төмөр бетон бүтээцийн материалын тодорхойлолт									
Поз	Тэмдэглэгээ	Нэр					Тоо ширхэг	Жин /кг/ Нэгж	Жин /кг/ Нийт
		Дамнуруу /ДН-11/-н арматур					**1**	**1433**	**1433**
1		ф	22	ГОСТ 5781-82* /А400/ L=	4500		8	13.4282	107.426
2		ф	12	ГОСТ 5781-82* /А400/ L=	3100		16	2.75222	44.0356
3		ф	25	ГОСТ 5781-82* /А400/ L=	7300		8	28.1295	225.036
4		ф	22	ГОСТ 5781-82* /А400/ L=	4400		12	13.1298	157.557
5		ф	20	ГОСТ 5781-82* /А400/ L=	9100		8	22.442	179.536
6		ф	20	ГОСТ 5781-82* /А400/ L=	6800		16	16.7698	268.317
7	хомут	ф	8	ГОСТ 5781-82* /А240/ L=	1720		664	0.67868	450.647
		Бетон орц, В25					V=9.5м^3		

Цутгамал төмөр бетон бүтээцийн материалын тодорхойлолт									
Поз	Тэмдэглэгээ	Нэр					Тоо ширхэг	Жин /кг/ Нэгж	Жин /кг/ Нийт
		Дамнуруу /ДН-12/-н арматур					**1**	**1386**	**1386**
1		ф	25	ГОСТ 5781-82* /А400/ L=	4600		8	17.7255	141.804
2		ф	12	ГОСТ 5781-82* /А400/ L=	3100		24	2.75222	66.0534
3		ф	22	ГОСТ 5781-82* /А400/ L=	4700		8	14.025	112.2
4		ф	25	ГОСТ 5781-82* /А400/ L=	4400		8	16.9548	135.638
5		ф	22	ГОСТ 5781-82* /А400/ L=	4400		4	13.1298	52.5191
6		ф	20	ГОСТ 5781-82* /А400/ L=	7500		8	18.4961	147.969
7		ф	20	ГОСТ 5781-82* /А400/ L=	6800		16	16.7698	268.317
8	хомут	ф	8	ГОСТ 5781-82* /А240/ L=	1720		680	0.67868	461.505
		Бетон орц, В25					V=9.5м^3		

Энэхүү зураг нь "ББСМО"ХХК-ийн ОЮУНЫ ӨМЧ тул зохиогчийн эвшөөрөлгүйгээр өөрчлөх болон ашиглахыг хориглоно.

ББСМО
Хаяг: БЗД, 30-р хороо "ББСМО" ХХК-н байр
Утас: 77116139, 99116139, 95103339.
И-мэйл:bbsmo_ub@yahoo.com, Вэб:BBSMO.mn

НЭГ МАЯГИЙН ЗУРАГ

СЭЛБЭ ДЭД ТӨВИЙН БАРИЛГАЖИЛТЫН ТӨСӨЛ 9 ДАВХАР 70 АЙЛЫН ОРОН СУУЦНЫ БАРИЛГА

Дамнуруу /Дн-3; 4; 7; 8; 11; 12/-н материалын түүвэр

Үе шат: АЗ

Ер. Захирал	Б.Сүнжидмаа		ЕГ Шифр: ББ-17/2024	Масштаб: М1:1	Огноо: 2024
Шалгасан	Б.Сүнжидмаа				
Инженер	Б.Ганзориг		ТГ Шифр:	Зургийн дугаар: ББ-47	Хуудас: 115
Гүйцэтгэсэн	Б.Ганзориг				

Дамнуруу /ДН-13/-н арматурчлал
М1:50

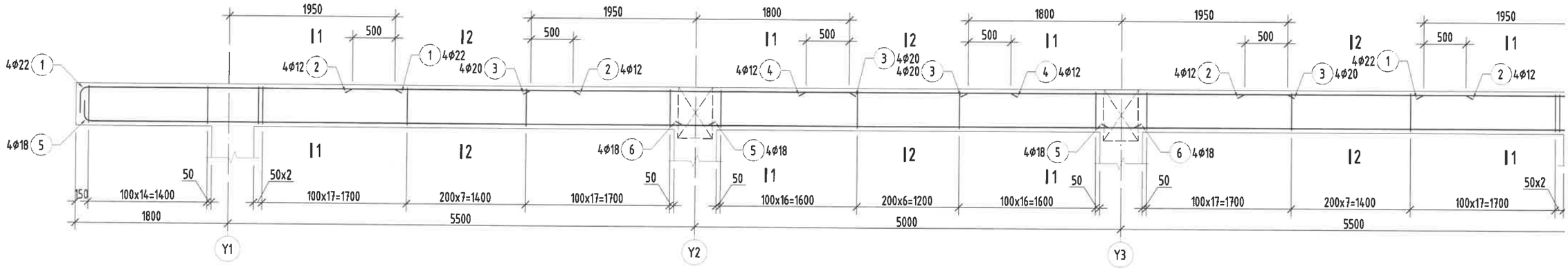

Дамнуруу /ДН-14/-н арматурчлал
М1:50

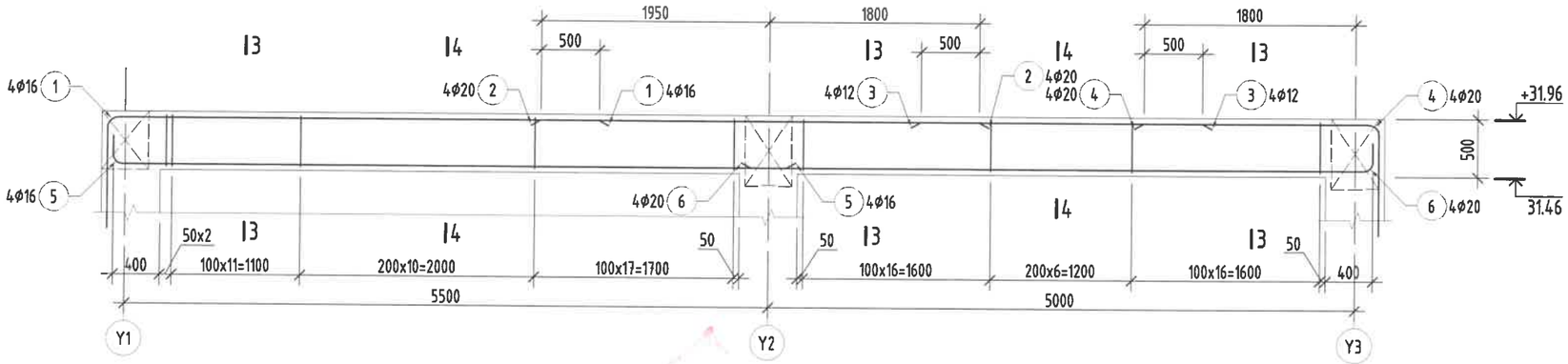

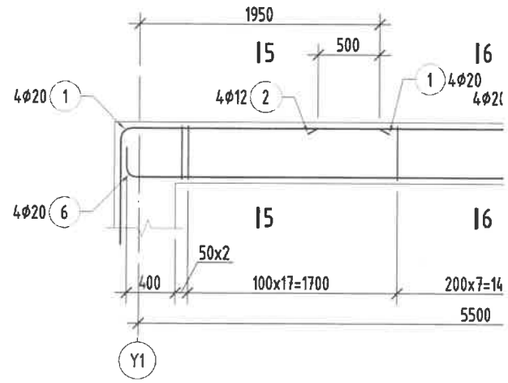

Огтлол 3-3
М1:25

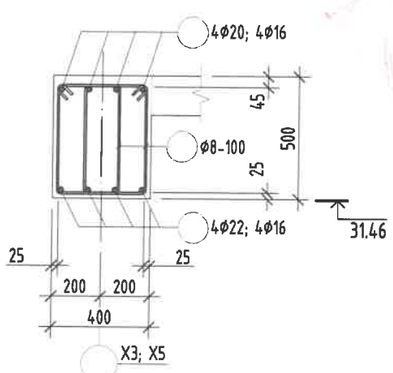

Огтлол 4-4
М1:25

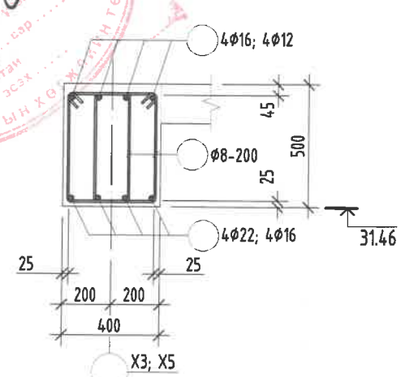

Огтлол 5-5
М1:25

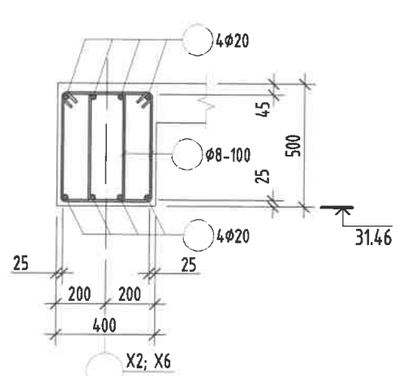

Огтлол 6-6
М1:25

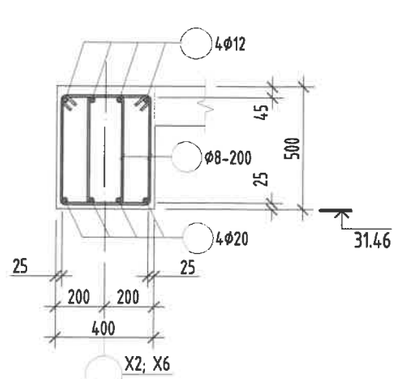

Огтлол 1-1
М1:25

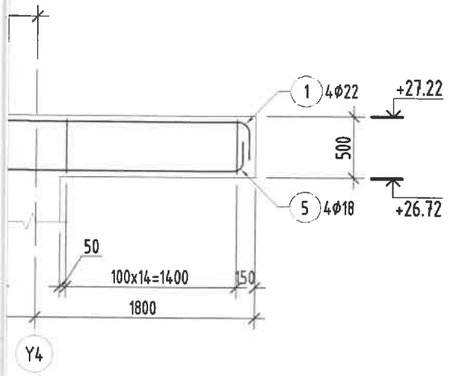

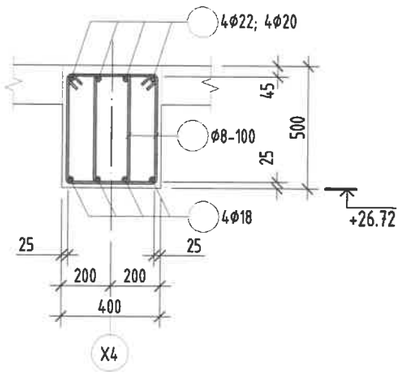

Огтлол 2-2
М1:25

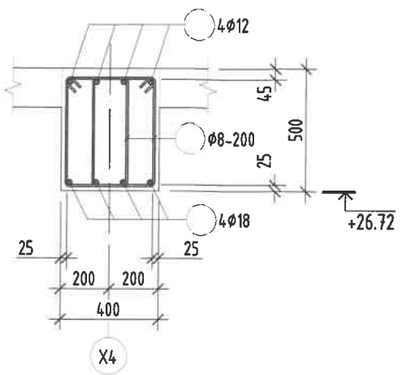

Дамнуруу /ДН-15/-н арматурчлал
М1:50

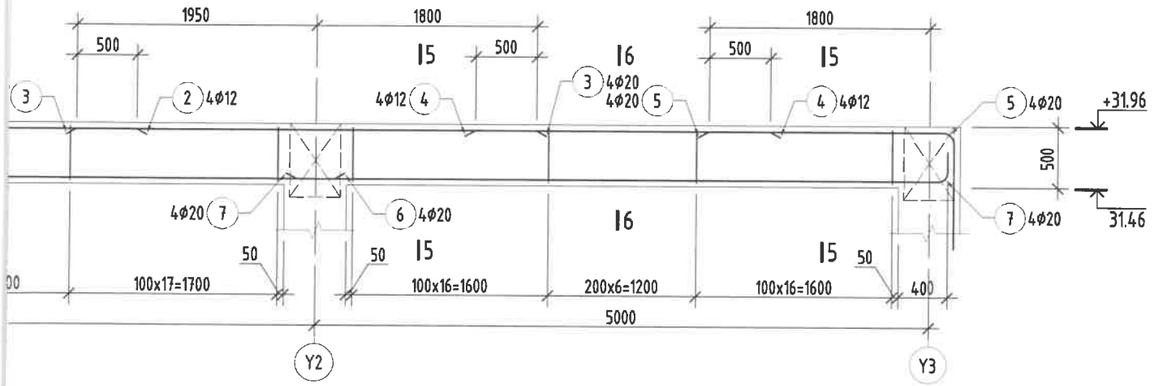

Хэсгийн тодорхойлолт

Поз	1	5	7
Загвар /Дн-13/	3520, R=180, 280, 200	R=90, 200, 140, 7260	330, 510, 135°, 430, 250

Поз	1	4	5	6	7
Загвар /Дн-14/	4120, R=80, 130, 1050	1840, R=160, 250, 1210	R=80, 200, 130, 5670	R=160, 160, 250, 5140	330, 510, 135°, 430, 250

Поз	1	5	6	7	8
Загвар /Дн-15/	1940, R=160, 250, 1210	1840, R=160, 250, 1210	R=160, 160, 250, 5590	R=160, 160, 250, 5140	330, 510, 135°, 430, 250

Цутгамал төмөр бетон бүтээцийн материалын тодорхойлолт

Поз	Тэмдэглэгээ	Нэр				Тоо ширхэг	Жин /кг/ Нэгж	Жин /кг/ Нийт
		Дамнуруу /ДН-13/-н арматур				1	547.2	547.2
1		ф	22	ГОСТ 5781-82* /А400/ L=	4000	8	11.9362	95.4893
2		ф	12	ГОСТ 5781-82* /А400/ L=	2600	8	2.30832	18.4665
3		ф	20	ГОСТ 5781-82* /А400/ L=	3800	8	9.37137	74.971
4		ф	12	ГОСТ 5781-82* /А400/ L=	2400	4	2.13075	8.52302
5		ф	18	ГОСТ 5781-82* /А400/ L=	7600	8	15.1816	121.453
6		ф	18	ГОСТ 5781-82* /А400/ L=	5300	4	10.5872	42.3487
7	хомут	ф	8	ГОСТ 5781-82* /А240/ L=	1520	310	0.59977	185.928
		Бетон орц, В25				V=3.5м³		

Цутгамал төмөр бетон бүтээцийн материалын тодорхойлолт

Поз	Тэмдэглэгээ	Нэр				Тоо ширхэг	Жин /кг/ Нэгж	Жин /кг/ Нийт
		Дамнуруу /ДН-14/-н арматур				2	299.4	598.8
1		ф	16	ГОСТ 5781-82* /А400/ L=	5300	4	8.36518	33.4607
2		ф	20	ГОСТ 5781-82* /А400/ L=	3800	4	9.37137	37.4855
3		ф	12	ГОСТ 5781-82* /А400/ L=	2400	4	2.13075	8.52302
4		ф	20	ГОСТ 5781-82* /А400/ L=	3300	4	8.1383	32.5532
5		ф	16	ГОСТ 5781-82* /А400/ L=	6000	4	9.47002	37.8801
6		ф	20	ГОСТ 5781-82* /А400/ L=	5550	4	13.6871	54.7485
7	хомут	ф	8	ГОСТ 5781-82* /А240/ L=	1520	158	0.59977	94.7633
		Бетон орц, В25				V=1.9x2=3.8м³		

Цутгамал төмөр бетон бүтээцийн материалын тодорхойлолт

Поз	Тэмдэглэгээ	Нэр				Тоо ширхэг	Жин /кг/ Нэгж	Жин /кг/ Нийт
		Дамнуруу /ДН-15/-н арматур				**2**	**333.6**	**667.3**
1		ф	20	ГОСТ 5781-82* /А400/ L=	3400	4	8.38491	33.5396
2		ф	12	ГОСТ 5781-82* /А400/ L=	2600	4	2.30832	9.23327
3		ф	20	ГОСТ 5781-82* /А400/ L=	3800	4	9.37137	37.4855
4		ф	12	ГОСТ 5781-82* /А400/ L=	2400	4	2.13075	8.52302
5		ф	20	ГОСТ 5781-82* /А400/ L=	3300	4	8.1383	32.5532
6		ф	20	ГОСТ 5781-82* /А400/ L=	6000	4	14.7969	59.1876
7		ф	20	ГОСТ 5781-82* /А400/ L=	5550	4	13.6871	54.7485
8	хомут	ф	8	ГОСТ 5781-82* /А240/ L=	1520	164	0.59977	98.3619
		Бетон орц, В25				V=1.9x2=3.8м³		

Тайлбар:

1. Энэ зургийг ББ-н холбогдох хуудастай хамт үзнэ.
2. Ажлын арматурын анги А400, А240.
3. Бүтээцийн бетоны анги В25.
4. Арматурын хамгаалах үеийн зузаан 25мм байна.
5. Цутгамал төмөр бетон бүтээцийг хэв хашмалд бэлтгэж цутгасны дараагаар бэхжилтийн 70%-д хүрсэний дараа хэв хашмалыг авна.
6. Цутгамал бетон, төмөр бетон бүтээцийн ажлыг БНбД 52-02-05-ийн дагуу хийж гүйцэтгэнэ.

Энэхүү зураг нь "ББСМО"ХХК-ийн ОЮУНЫ ӨМЧ тул зохиогчийн зөвшөөрөлгүйгээр өөрчлөх болон ашиглахыг хориглоно.

НЭГ МАЯГИЙН ЗУРАГ

СЭЛБЭ ДЭД ТӨВИЙН БАРИЛГАЖИЛТЫН ТӨСӨЛ 9 ДАВХАР 70 АЙЛЫН ОРОН СУУЦНЫ БАРИЛГА

Дамнуруу /Дн-13; 14; 15/-н арматурчлал, Огтлолууд, Материалын түүвэр

Ye шат: А3

Ер. Захирал	Б.Сүнжидмаа		ЕГ Шифр: ББ-17/2024	Масштаб: М1: 50	Огноо: 2024
Шалгасан	Б.Сүнжидмаа				
Инженер	Б.Ганзориг		ТГ Шифр:	Зургийн дугаар: ББ-48	Хуудас: 115
Гүйцэтгэсэн	Б.Ганзориг				

ББСМО
Улаанбаатар хотын төсөл, зураг, техникийн хяналтын үйлчилгээ
Хаяг: БЗД, 30-р хороо "ББСМО" ХХК-н байр
Утас: 77116139, 99116139, 95103939.
И-мэйл:bbsmo_ub@yahoo.com, Вэб:BBSMO.mn

Дамнуруу /ДН-16/-н арматурчлал
М1:50

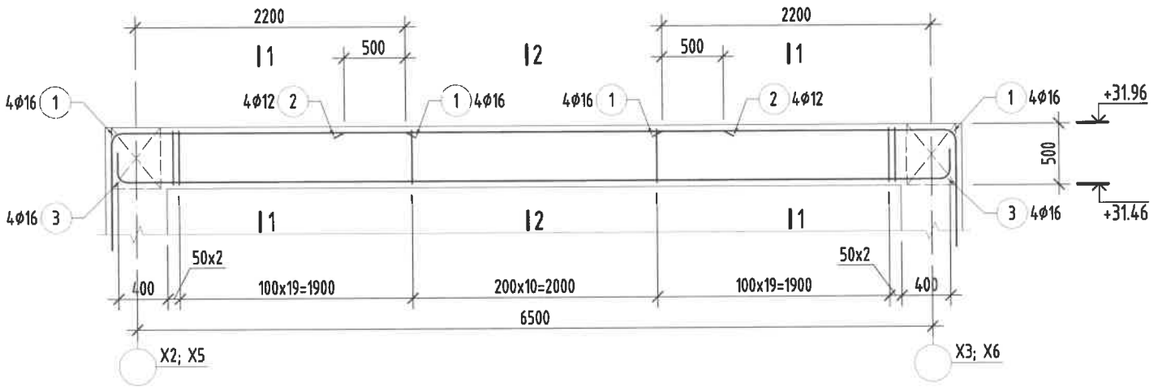

Огтлол 1-1
М1:25

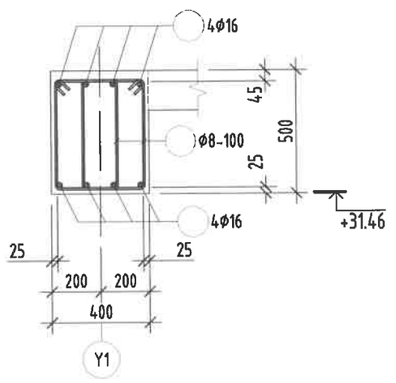

Дамнуруу /ДН-17/-н арматурчлал
М1:50

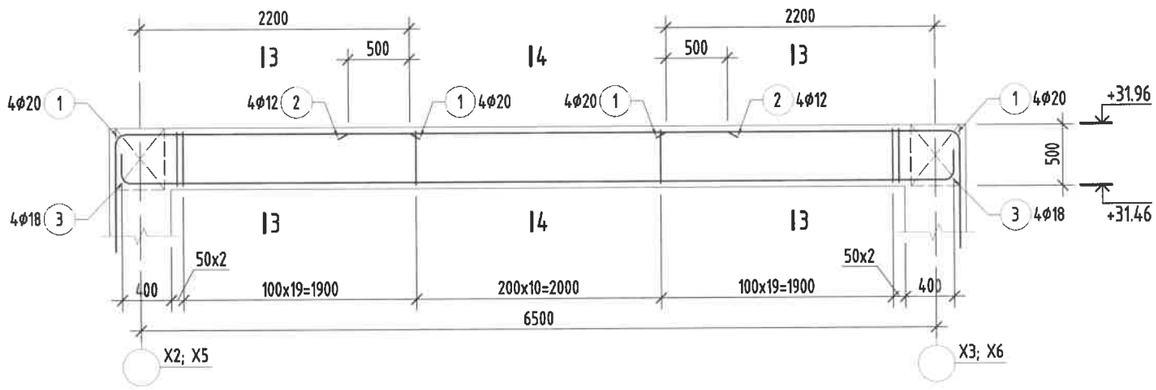

Огтлол 2-2
М1:25

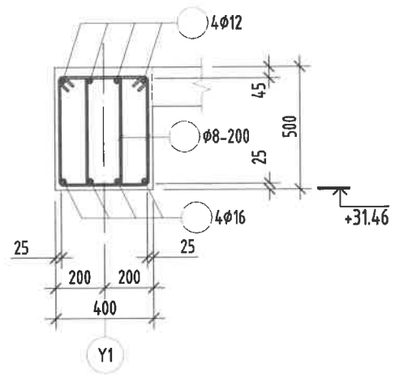

Огтлол 3-3
М1:25

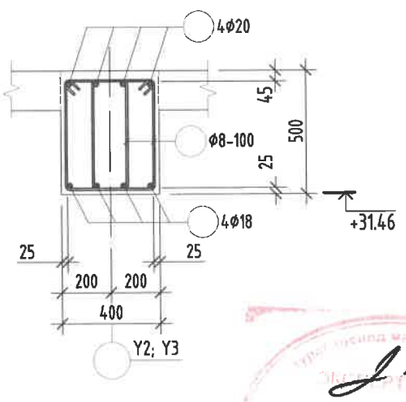

Огтлол 4-4
М1:25

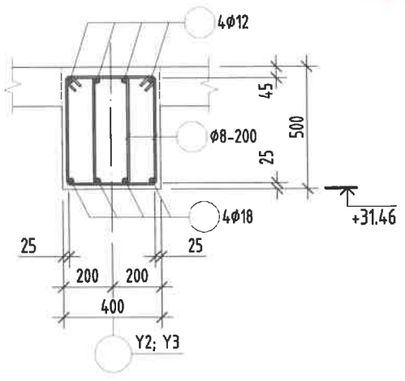

Цутгамал төмөр бетон бүтээцийн материалын тодорхойлолт								
Поз	Тэмдэглэгээ	Нэр				Тоо ширхэг	Жин /кг/ Нэгж	Жин /кг/ Нийт
		Дамнуруу /ДН-16/-н арматур				2	162.5	324.9
1		ø	16	ГОСТ 5781-82* /А400/ L=	3500	8	5.52418	44.1934
2		ø	12	ГОСТ 5781-82* /А400/ L=	3100	4	2.75222	11.0089
3		ø	16	ГОСТ 5781-82* /А400/ L=	7300	4	11.5219	46.0874
4	хомут	ø	8	ГОСТ 5781-82* /А240/ L=	1520	102	0.59977	61.1763
		Бетон орц, В25				V=1.2x2=2.4м^3		

Цутгамал төмөр бетон бүтээцийн материалын тодорхойлолт								
Поз	Тэмдэглэгээ	Нэр				Тоо ширхэг	Жин /кг/ Нэгж	Жин /кг/ Нийт
		Дамнуруу /ДН-17/-н арматур				4	203.5	814.1
1		ø	20	ГОСТ 5781-82* /А400/ L=	3700	8	9.12476	72.998
2		ø	12	ГОСТ 5781-82* /А400/ L=	3100	4	2.75222	11.0089
3		ø	18	ГОСТ 5781-82* /А400/ L=	7300	4	14.5823	58.3294
4	хомут	ø	8	ГОСТ 5781-82* /А240/ L=	1520	102	0.59977	61.1763
		Бетон орц, В25				V=1.2x4=4.8м^3		

Хэсгийн тодорхойлолт

Поз	1	3	4
Загвар /Дн-16/	130, 2320, R=80, 1050	200, R=80, 130, 6640, 130	330, 55°, 510, 430, 250
Поз	1	3	4
Загвар /Дн-17/	250, 2240, R=160, 1210	200, R=90, 140, 6620, 140	330, 55°, 510, 430, 250

Тайлбар:

1. Энэ зургийг ББ-н холбогдох хуудастай хамт үзнэ.
2. Ажлын арматурын анги А400, А240.
3. Бүтээцийн бетоны анги В25.
4. Арматурын хамгаалах үеийн зузаан 25мм байна.
5. Цутгамал төмөр бетон бүтээцийг хэв хашмалд бэлтгэж цутгасны дараагаар бэхжилтийн 70%-д хүрсэний дараа хэв хашмалыг авна.
6. Цутгамал бетон, төмөр бетон бүтээцийн ажлыг БНбД 52-02-05-ийн дагуу хийж гүйцэтгэнэ.

Энэхүү зураг нь "ББСМО"ХХК-ийн ӨЮУНЫ ӨМЧ тул зохиогчийн эрхээр өөрчлөх болон ашиглахыг хориглоно.

НЭГ МАЯГИЙН ЗУРАГ
СЭЛБЭ ДЭД ТӨВИЙН БАРИЛГАЖИЛТЫН ТӨСӨЛ 9 ДАВХАР 70 АЙЛЫН ОРОН СУУЦНЫ БАРИЛГА

Дамнуруу /Дн-16; 17/-н арматурчлал, Огтлолууд, Материалын түүвэр

Ye шат: АЗ

Ер. Захирал	Б.Сүнжидмаа	ЕГ Шифр: ББ-17/2024	Масштаб: М1:50	Огноо: 2024
Шалгасан	Б.Сүнжидмаа			
Инженер	Б.Ганзориг	ТГ Шифр:	Зургийн дугаар: ББ-49	Хуудас: 115
Гүйцэтгэсэн	Б.Ганзориг			

ББСМО
Хаяг: БЗД, 30-р хороо "ББСМО" ХХК-н байр
Утас: 77116139, 99116139, 95103339.
И-мэйл:bbsmo_ub@yahoo.com, Вэб:BBSMO.mn

Туслах дамнуруу /ТДН-1/-н арматурчлал
М1:50

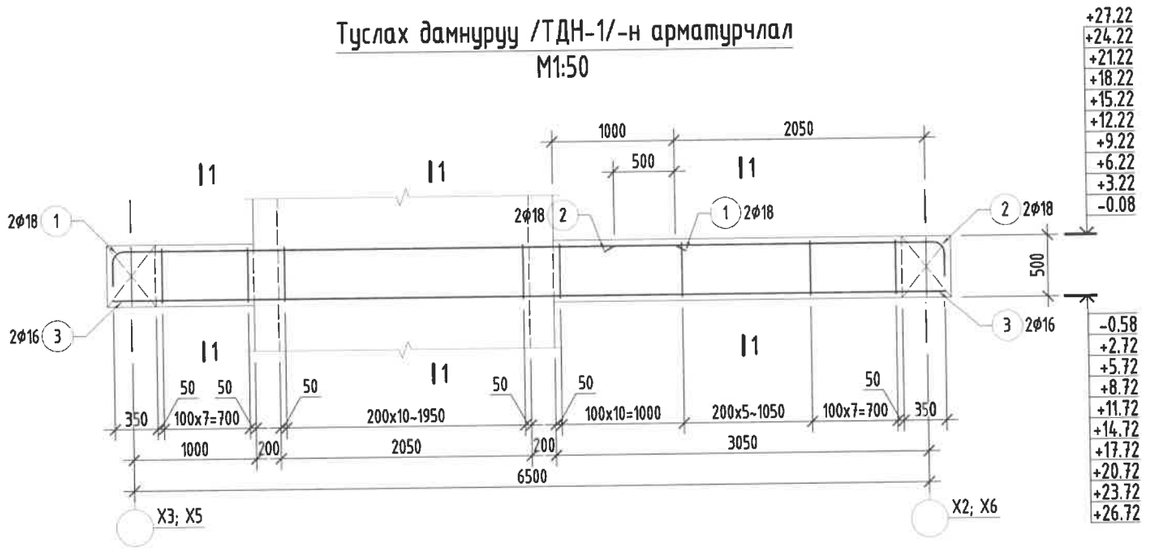

Туслах дамнуруу /ТДН-2/-н арматурчлал
М1:50

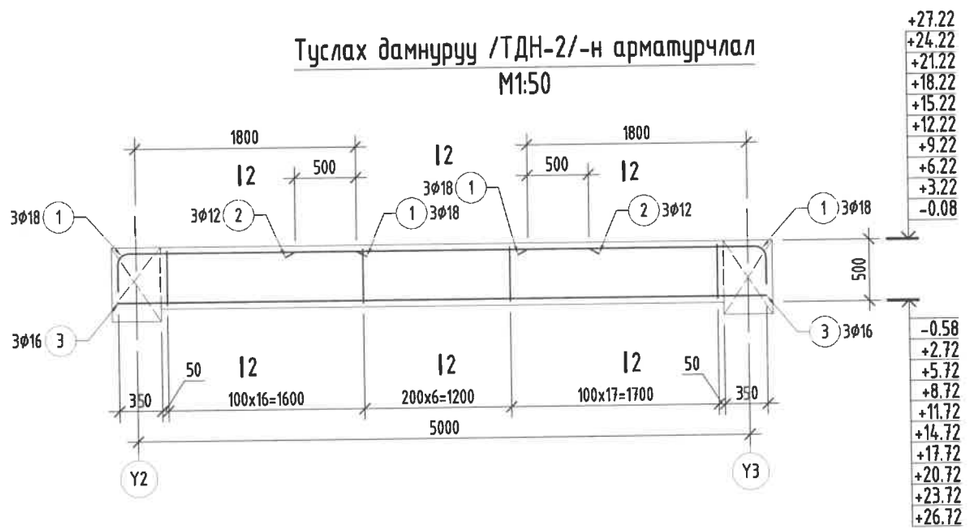

Огтлол 1-1
М1:25

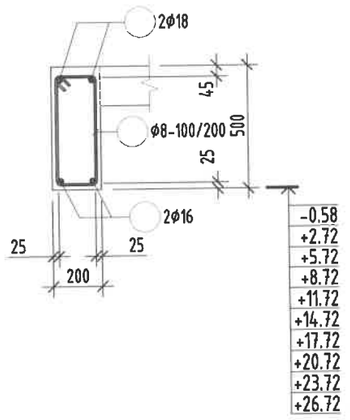

Огтлол 2-2
М1:25

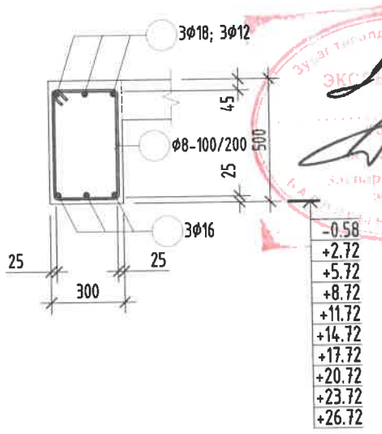

Цутгамал төмөр бетон бүтээцийн материалын тодорхойлолт									
Поз	Тэмдэглэгээ	Нэр					Тоо ширхэг	Жин /кг/ Нэгж	Жин /кг/ Нийт
		Туслах дамнуруу /ТДН-1/-н арматур					20	75.3	1506
1		ф	18	ГОСТ 5781-82* /А400/ L=	4950		2	9.88803	19.7761
2		ф	18	ГОСТ 5781-82* /А400/ L=	3050		2	6.09262	12.1852
3		ф	16	ГОСТ 5781-82* /А400/ L=	6800		2	10.7327	21.4654
4	хомут	ф	8	ГОСТ 5781-82* /А240/ L=	1320		42	0.52085	21.8757
		Бетон орц, В25					V=0.3x20=6.0м^3		

Цутгамал төмөр бетон бүтээцийн материалын тодорхойлолт									
Поз	Тэмдэглэгээ	Нэр					Тоо ширхэг	Жин /кг/ Нэгж	Жин /кг/ Нийт
		Туслах дамнуруу /ТДН-2/-н арматур					20	83.05	1661
1		ф	18	ГОСТ 5781-82* /А400/ L=	2300		6	4.59444	27.5666
2		ф	12	ГОСТ 5781-82* /А400/ L=	2400		3	2.13075	6.39226
3		ф	16	ГОСТ 5781-82* /А400/ L=	5300		3	8.36518	25.0955
4	хомут	ф	8	ГОСТ 5781-82* /А240/ L=	1520		40	0.59977	23.9907
		Бетон орц, В25					V=0.7x20=14.0м^3		

Хэсгийн тодорхойлолт

Поз	1	2	4
Загвар /ТДн-1/	140 4510 R=90 300	140 2610 R=90 300	230 510 135° 430 150
Поз	1	2	4
Загвар /ТДн-2/	140 1860 R=90 300	140 2610 R=90 300	330 510 135° 430 250

Тайлбар:

1. Энэ зургийг ББ-н холбогдох хуудастай хамт үзнэ.
2. Ажлын арматурын анги А400, А240.
3. Бүтээцийн бетоны анги В25.
4. Арматурын хамгаалах үеийн зузаан 25мм байна.
5. Цутгамал төмөр бетон бүтээцийг хэв хашмалд бэлтгэж цутгасны дараагаар бэжилтийн 70%-д хүрсэний дараа хэв хашмалыг авна.
6. Цутгамал бетон, төмөр бетон бүтээцийн ажлыг БНбД 52-02-05-ийн дагуу хийж гүйцэтгэнэ.

Энэхүү зураг нь "ББСМО"ХХК-ийн ОЮУНЫ ӨМЧ тул зохиогчийн зөвшөөрөлгүйгээр өөрчлөх болон ашиглахыг хориглоно.

ББСМО
Хаяг: БЗД, 30-р хороо "ББСМО" ХХК-н байр
Утас: 77116139, 99116139, 95103339.
И-мэйл:bbsmo_ub@yahoo.com, Вэб:BBSMO.mn

НЭГ МАЯГИЙН ЗУРАГ
СЭЛБЭ ДЭД ТӨВИЙН БАРИЛГАЖИЛТЫН ТӨСӨЛ 9 ДАВХАР 70 АЙЛЫН ОРОН СУУЦНЫ БАРИЛГА

Туслах дамнуруу /ТДн-1; 2/-н арматурчлал, Огтлолууд, Материалын түүвэр					Үе шат: АЗ
Ер. Захирал	Б.Сүнжидмаа		ЕГ Шифр: ББ-17/2024	Масштаб: М1:50	Огноо: 2024
Шалгасан	Б.Сүнжидмаа				
Инженер	Б.Ганзориг		ТГ Шифр:	Зургийн дугаар: ББ-50	Хуудас: 115
Гүйцэтгэсэн	Б.Ганзориг				

Зоорийн давхрын цутгамал ханын хэвний байгуулалт

М1:150

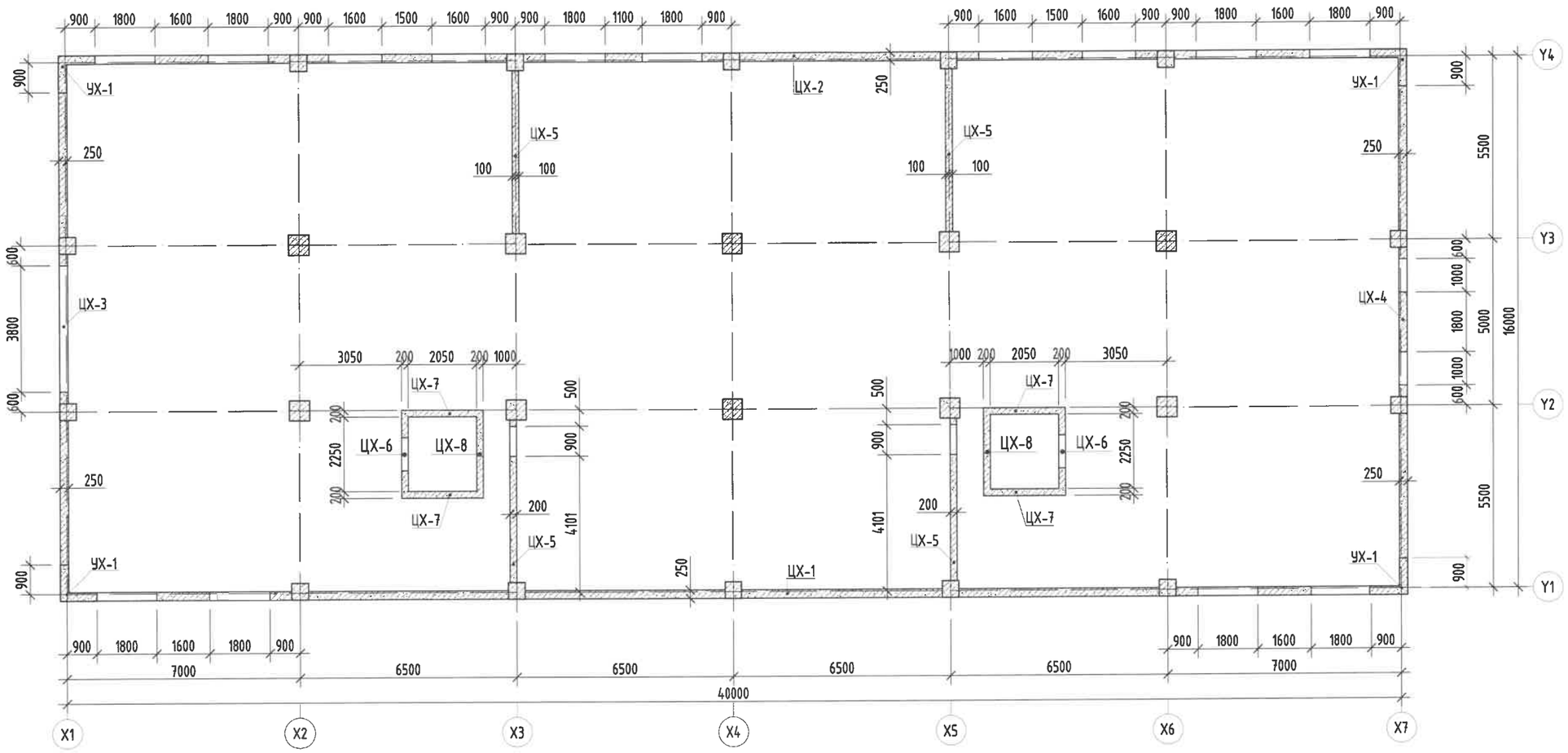

Уулзварын хана /Ух-1/-н арматурчлал М1:25

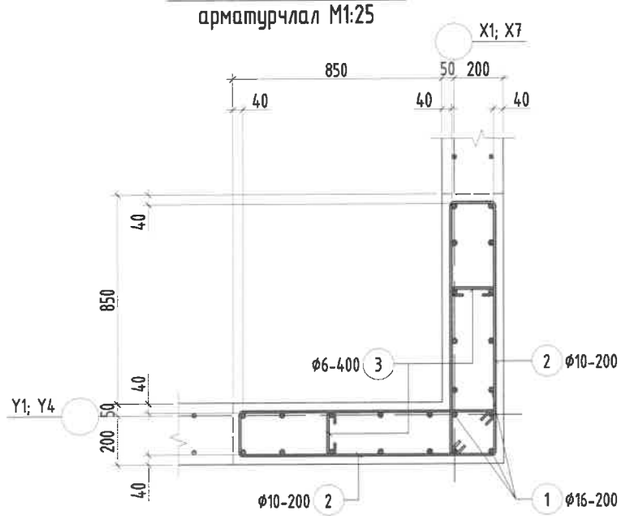

Хэсгийн тодорхойлолт

Поз	2	3
Зэвэр	270, 1120, 1020, 170	70, 170, 70

Тайлбар:

1. Энэ зургийг ББ-н холбогдох хуудастай хамт уэнэ.
2. Ажлын арматурын анги А400, А240.
3. Бүтээцийн бетоны анги В25.
4. Арматурын хамгаалах үеийн зузаан 20~30мм байна.
5. Цутгамал төмөр бетон бүтээцийг хэв хашмалд дэлтгэж цутгасны дараагаар бэхжилтийн 70%-д хүрсэний дараа хэв хашмалыг авна.
6. Цутгамал бетон, төмөр бетон бүтээцийн ажлыг БНбД 52-02-05-ийн дагуу хийж гүйцэтгэнэ.

Цутгамал төмөр бетон бүтээцийн материалын тодорхойлолт

Поз	Тэмдэглэгээ	Нэр				Тоо ширхэг	Жин /кг/ Нэгж	Жин /кг/ Нийт
		Зоорийн давхрын уулзварын хананы арматур				**1**	**919.1**	**919.1**
		Уулзварын хана /Ух-1/				**4**	**229.8**	**919.1**
1		ф	16	ГОСТ 5781-82* /А400/ L=	4350	24	6.86576	164.778
2	Хомут	ф	10	ГОСТ 5781-82* /А240/ L=	2580	40	1.59067	63.6267
3	Холбоос	ф	6	ГОСТ 5781-82* /А240/ L=	310	20	0.06881	1.37611

Энэхүү зураг нь "ББСМО"ХХК-ийн ОЮУНЫ ӨМЧ тул зохиогчийн эрхээр өөрчлөх болон ашиглахыг хориглоно.

ББСМО
Хаяг: БЗД, 30-р хороо"ББСМО" ХХК-н байр
Утас: 77116139, 99116139, 95103339.
И-мэйл:bbsmo09@gmail.com, Вэб:BBSMO.mn

НЭГ МАЯГИЙН ЗУРАГ

СЭЛБЭ ДЭД ТӨВИЙН БАРИЛГАЖИЛТЫН ТӨСӨЛ 9 ДАВХАР 70 АЙЛЫН ОРОН СУУЦНЫ БАРИЛГА

Зоорийн давхрын цутгамал ханын хэвний байгуулалт — Үе шат: АЗ

Захирал	Б.Сүнжидмаа		ЕГ Шифр: ББ-17/2024	Масштаб: М1: 150	Огноо: 2024
Шалгасан	Б.Сүнжидмаа				
Инженер	Б.Ганзориг		ТГ Шифр:	Зургийн дугаар: ББ-51	Хуудас: 115
Гүйцэтгэсэн	Э.Идэрмагнай				

1-р давхрын цутгамал ханын хэвний байгуулалт

М1:150

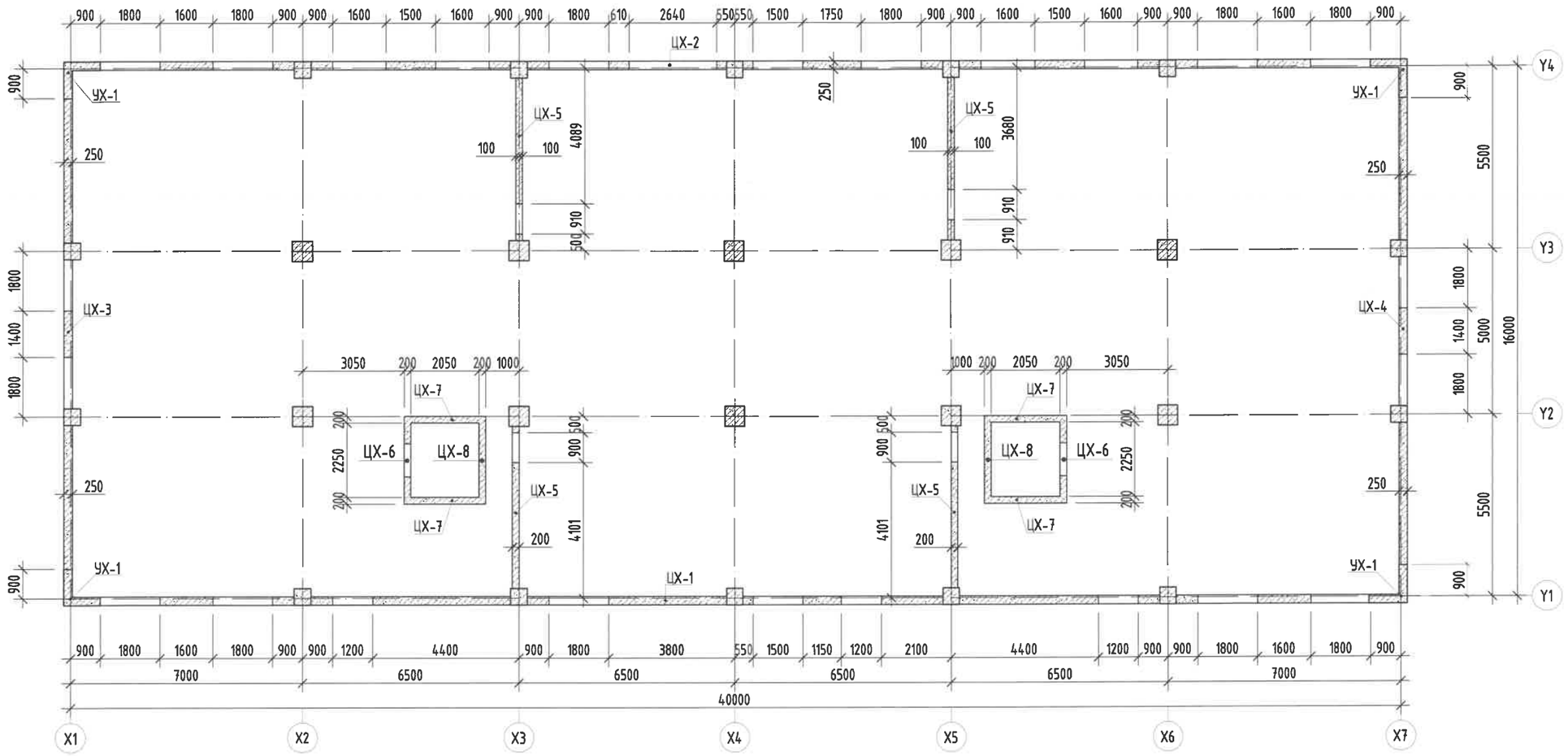

Уулзварын хана /Ух-1/-н арматурчлал М1:25

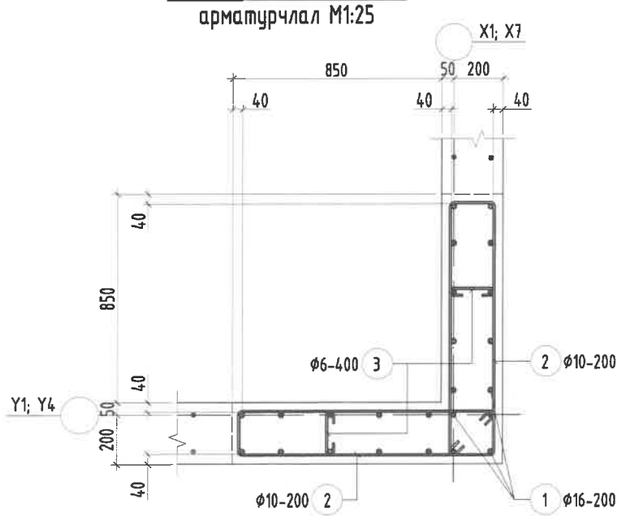

Хэсгийн тодорхойлолт

Поз	2	3
Загвар	270, 1120, 1020, 170	70, 170, 70

Тайлбар:

1. Энэ зургийг ББ-н холбогдох хуудастай хамт үзнэ.
2. Ажлын арматурын анги А400, А240.
3. Бүтээцийн бетоны анги В25.
4. Арматурын хамгаалах үеийн зузаан 20~30мм байна.
5. Цутгамал төмөр бетон бүтээцийг хэв хашмалд бэлтгэж цутгасны дараагаар бэжжилтийн 70%-д хүрсэний дараа хэв хашмалыг авна.
6. Цутгамал бетон, төмөр бетон бүтээцийн ажлыг БНбД 52-02-05-ийн дагуу хийж гүйцэтгэнэ.

Цутгамал төмөр бетон бүтээцийн материалын тодорхойлолт

Поз	Тэмдэглэгээ	Нэр				Тоо ширхэг	Жин /кг/ Нэгж	Жин /кг/ Нийт
		1-р давхрын уулзварын хананы арматур				**1**	**812.2**	**812.2**
		Уулзварын хана /Ух-1/				**4**	**203.1**	**812.2**
1		ф	16	ГОСТ 5781-82* /А400/ L=	3900	24	6.15551	147.732
2	Хомут	ф	10	ГОСТ 5781-82* /А240/ L=	2580	34	1.59067	54.0827
3	Холбоос	ф	6	ГОСТ 5781-82* /А240/ L=	310	18	0.06881	1.2385

Энэхүү зураг нь "ББСМО"ХХК-ийн ОЮУНЫ ӨМЧ тул зохиогчийн эрхээр өөрчлөх болон ашиглахыг хориглоно.

НЭГ МАЯГИЙН ЗУРАГ

СЭЛБЭ ДЭД ТӨВИЙН БАРИЛГАЖИЛТЫН ТӨСӨЛ 9 ДАВХАР 70 АЙЛЫН ОРОН СУУЦНЫ БАРИЛГА

1-р давхрын цутгамал ханын хэвний байгуулалт — Үе шат: АЗ

Захирал	Б.Сүнжидмаа	ЕГ Шифр: ББ-17/2024	Масштаб: М1: 150	Огноо: 2024
Шалгасан	Б.Сүнжидмаа			
Инженер	Б.Ганзориг	ТГ Шифр:	Зургийн дугаар: ББ-52	Хуудас: 115
Гүйцэтгэсэн	Э.Идэрмагнай			

ББСМО
Хаяг: БЗД, 30-р хороо"ББСМО" ХХК-н байр
Утас: 77116139, 99116139, 95103339,
И-мэйл:bbsmo08@gmail.com, Вэб:BBSMO.mn

2-9-р давхрын цутгамал ханын хэвний байгуулалт

М1:150

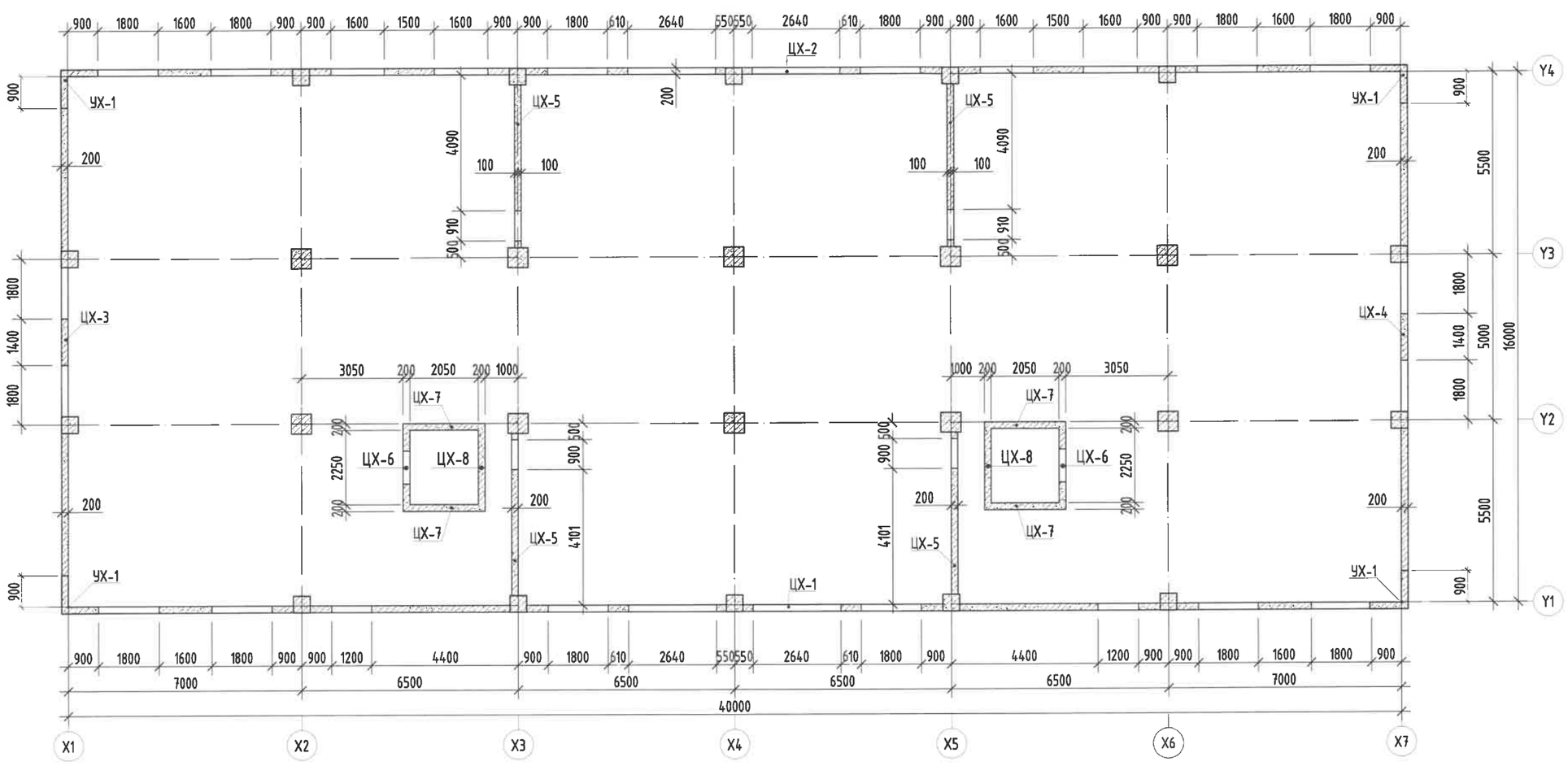

Хэсгийн тодорхойлолт

Поз	2	3
Загвар	220, 1070, 970, 120	70, 120, 70

Уулзварын хана /Ух-1/-н арматурчлал М1:25

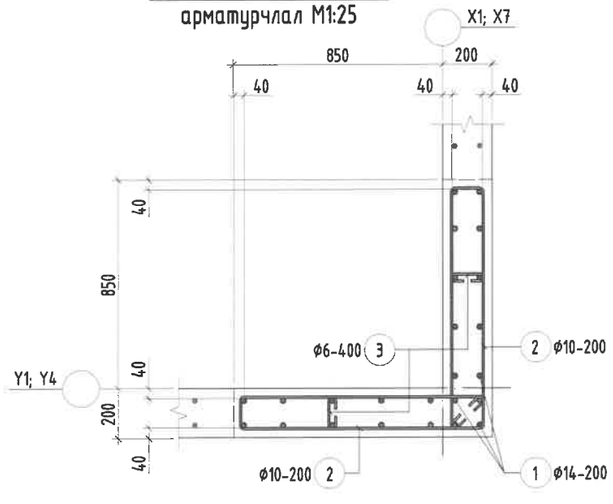

Тайлбар:

1. Энэ зургийг ББ-н холбогдох хуудастай хамт үзнэ.
2. Ажлын арматурын анги А400, А240.
3. Бүтээцийн бетоны анги В25.
4. Арматурын хамгаалах үеийн зузаан 20-30мм байна.
5. Цутгамал төмөр бетон бүтээцийг хэв хашмалд бэлтгэж цутгасны дараагаар бэхжилтийн 70%-д хүрсэний дараа хэв хашмалыг авна.
6. Цутгамал бетон, төмөр бетон бүтээцийн ажлыг БНбД 52-02-05-ийн дагуу хийж гүйцэтгэнэ.

Цутгамал төмөр бетон бүтээцийн материалын тодорхойлолт

Поз	Тэмдэглэгээ	Нэр				Тоо ширхэг	Жин /кг/ Нэгж	Жин /кг/ Нийт
		2-6-р давхрын уулзварын хананы арматур				5	609.1	3046
		Уулзварын хана /Ух-1/				4	152.3	609.1
1		ф	14	ГОСТ 5781-82* /А400/ L=	3600	24	4.35029	104.407
2	Хомут	ф	10	ГОСТ 5781-82* /А240/ L=	2380	32	1.46736	46.9555
3	Холбоос	ф	6	ГОСТ 5781-82* /А240/ L=	260	16	0.05771	0.92333

Энэхүү зураг нь "ББСМО"ХХК-ийн ОЮУНЫ ӨМЧ тул зохиогчийн зөвшөөрөлгүйгээр өөрчлөх болон ашиглахыг хориглоно.

НЭГ МАЯГИЙН ЗУРАГ

СЭЛБЭ ДЭД ТӨВИЙН БАРИЛГАЖИЛТЫН ТӨСӨЛ 9 ДАВХАР 70 АЙЛЫН ОРОН СУУЦНЫ БАРИЛГА

2-9-р давхрын цутгамал ханын хэвний байгуулалт

Үе шат: А3

Захирал	Б.Сүнжидмаа		ЕГ Шифр: ББ-17/2024	Масштаб: М1: 150	Огноо: 2024
Шалгасан	Б.Сүнжидмаа				
Инженер	Б.Ганзориг		ТГ Шифр:	Зургийн дугаар: ББ-53	Хуудас: 115
Гүйцэтгэсэн	Э.Идэрмагнай				

Хаяг: БЗД, 30-р хороо"ББСМО" ХХК-н байр
Утас: 77116139, 99116139, 95103339.
И-мэйлbbsmo08@gmail.com, Вэб:BBSMO.mn

Техникийн давхрын цутгамал ханын хэвний байгуулалт
М1:150

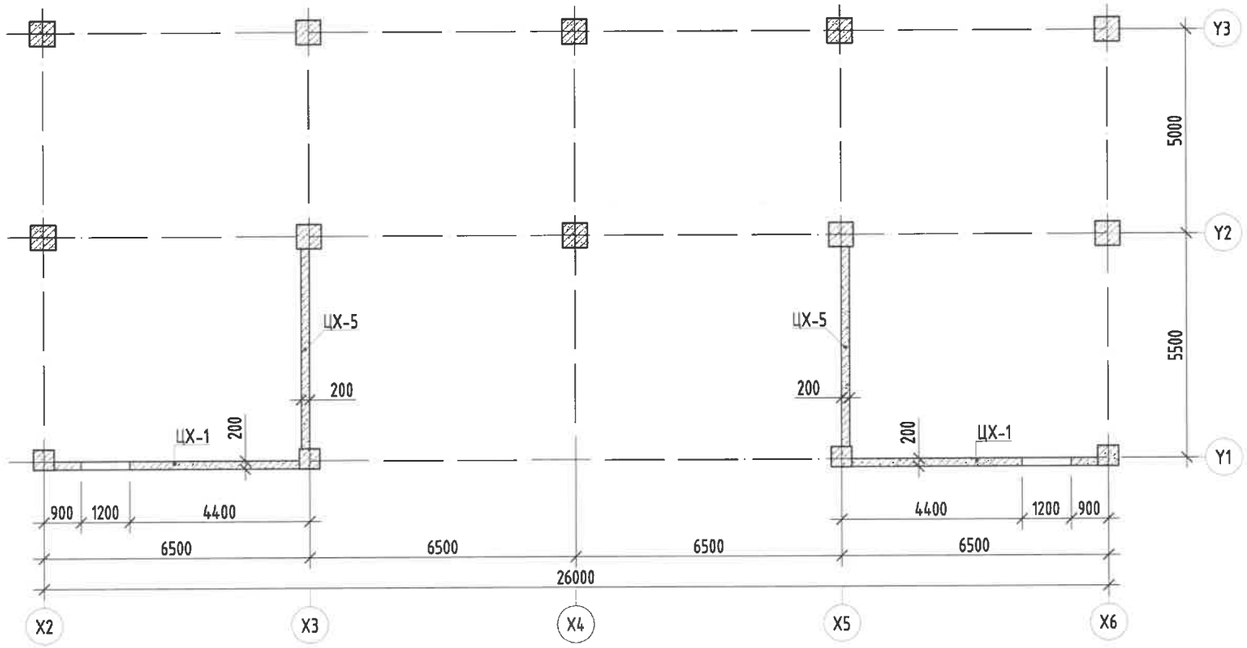

Уулзварын хана /Ух-1/-н арматурчлал М1:25

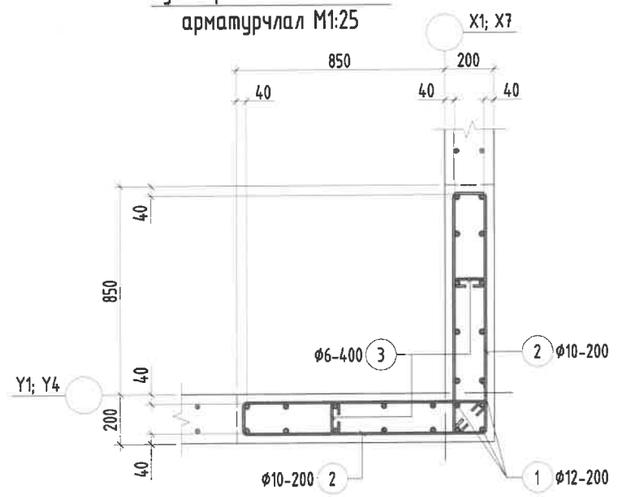

Цутгамал төмөр бетон бүтээцийн материалын тодорхойлолт								
Поз	Тэмдэглэгээ	Нэр				Тоо ширхэг	Жин /кг/ Нэгж	Нийт
		7, 8-р давхрын уулзварын хананы арматур				**2**	**498.3**	**996.7**
		Уулзварын хана /Ух-1/				**4**	**124.6**	**498.3**
1		ф	12	ГОСТ 5781-82* /А400/ L=	3600	24	3.19613	76.7071
2	Хомут	ф	10	ГОСТ 5781-82* /А240/ L=	2380	32	1.46736	46.9555
3	Холбоос	ф	6	ГОСТ 5781-82* /А240/ L=	260	16	0.05771	0.92333

Цутгамал төмөр бетон бүтээцийн материалын тодорхойлолт								
Поз	Тэмдэглэгээ	Нэр				Тоо ширхэг	Жин /кг/ Нэгж	Нийт
		9-р давхрын уулзварын хананы арматур				1	545.2	545.2
		Уулзварын хана /Ух-1/				4	136.3	545.2
1		ф	12	ГОСТ 5781-82* /А400/ L=	4150	24	3.68443	88.4263
2	Хомут	ф	10	ГОСТ 5781-82* /А240/ L=	2380	32	1.46736	46.9555
3	Холбоос	ф	6	ГОСТ 5781-82* /А240/ L=	260	16	0.05771	0.92333

Хэсгийн тодорхойлолт

Поз	2	3
Загвар	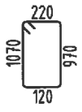	

Тайлбар:

1. Энэ зургийг ББ-н холбогдох хуудастай хамт үзнэ.
2. Ажлын арматурын анги А400, А240.
3. Бүтээцийн бетоны анги В25.
4. Арматурын хамгаалах үеийн зузаан 20-30мм байна.
5. Цутгамал төмөр бетон бүтээцийг хэв хашмалд бэлтгэж цутгасны дараагаар бэхжилтийн 70%-д хүрсэний дараа хэв хашмалыг авна.
6. Цутгамал бетон, төмөр бетон бүтээцийн ажлыг БНбД 52-02-05-ийн дагуу хийж гүйцэтгэнэ.

Энэхүү зураг нь "ББСМО"ХХК-ийн ОЮУНЫ ӨМЧ тул захиалагчийн зөвшөөрөлгүйгээр өөрчлөх болон ашиглахыг хориглоно.

ББСМО
Хаяг: БЗД, 30-р хороо"ББСМО" ХХК-н байр
Утас: 77116139, 99116139, 95103339.
И-мэйл:bbsmo08@gmail.com, Вэб:BBSMO.mn

НЭГ МАЯГИЙН ЗУРАГ
СЭЛБЭ ДЭД ТӨВИЙН БАРИЛГАЖИЛТЫН ТӨСӨЛ 9 ДАВХАР 70 АЙЛЫН ОРОН СУУЦНЫ БАРИЛГА

Техникийн давхрын цутгамал ханын хэвний байгуулалт					Үе шат: АЗ
Захирал	Б.Сүнжидмаа		ЕГ Шифр: ББ-17/2024	Масштаб: М1: 150	Огноо: 2024
Шалгасан	Б.Сүнжидмаа				
Инженер	Б.Ганзориг		ТГ Шифр:	Зургийн дугаар: ББ-54	Хуудас: 115
Гүйцэтгэсэн	Э.Идэрмагнай				

Цутгамал хана

M1:10

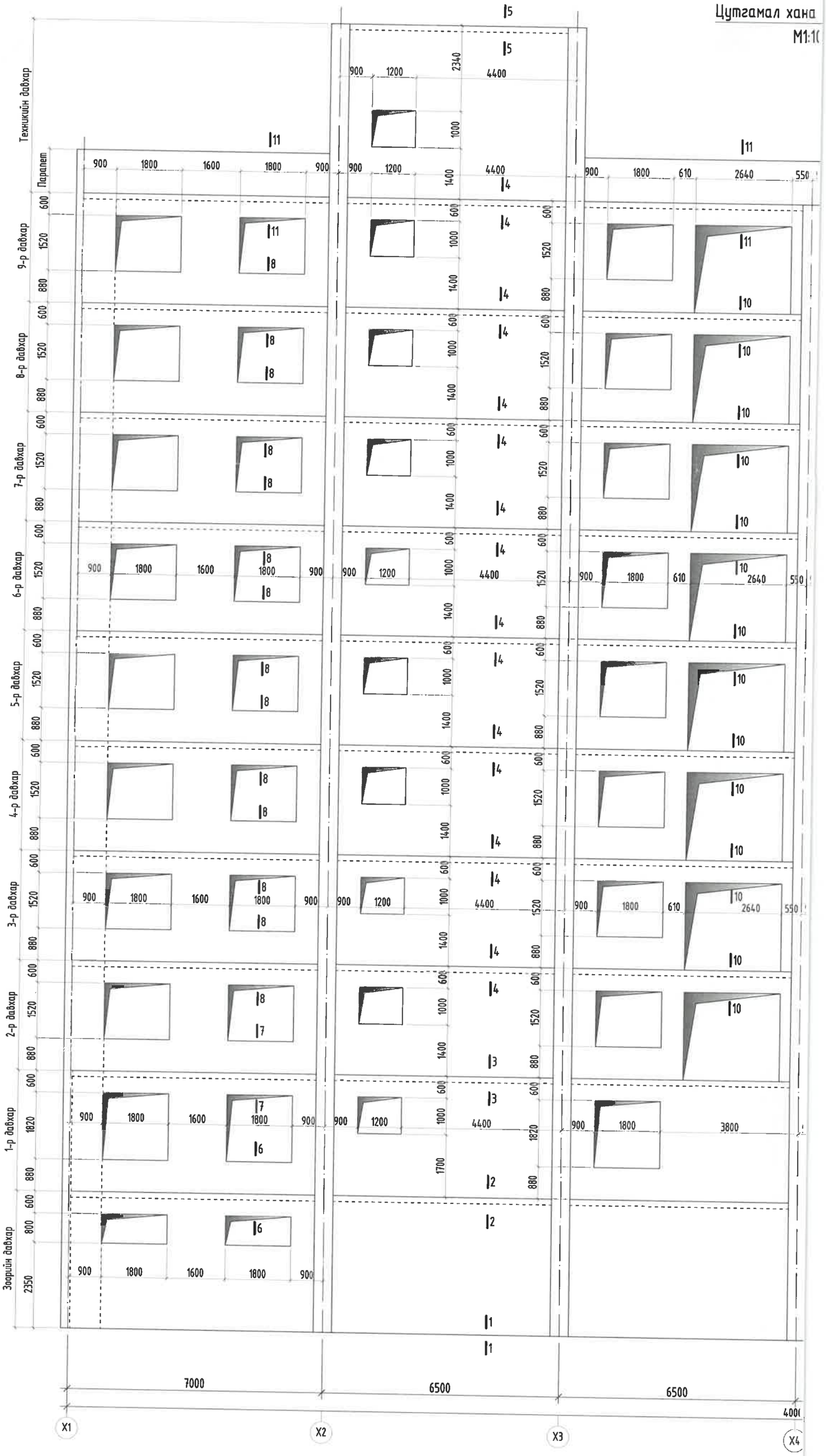

Тайлбар:

1. Энэ зургийг ББ-н холбогдох хуудастай хамт үзнэ.
2. Ажлын арматурын анги А400, А240.
3. Бүтээцийн бетоны анги В25.
4. Арматурын хамгаалах үеийн зузаан 20-30мм байна.
5. Цутгамал төмөр бетон бүтээцийг хэв хашмалд бэлтгэж цутгасны дараагаар бэхжилтийн 70%-д хүрсэний дараа хэв хашмалыг авна.
6. Цутгамал бетон, төмөр бетон бүтээцийн ажлыг БНбД 52-02-05-ийн дагуу хийж гүйцэтгэнэ.

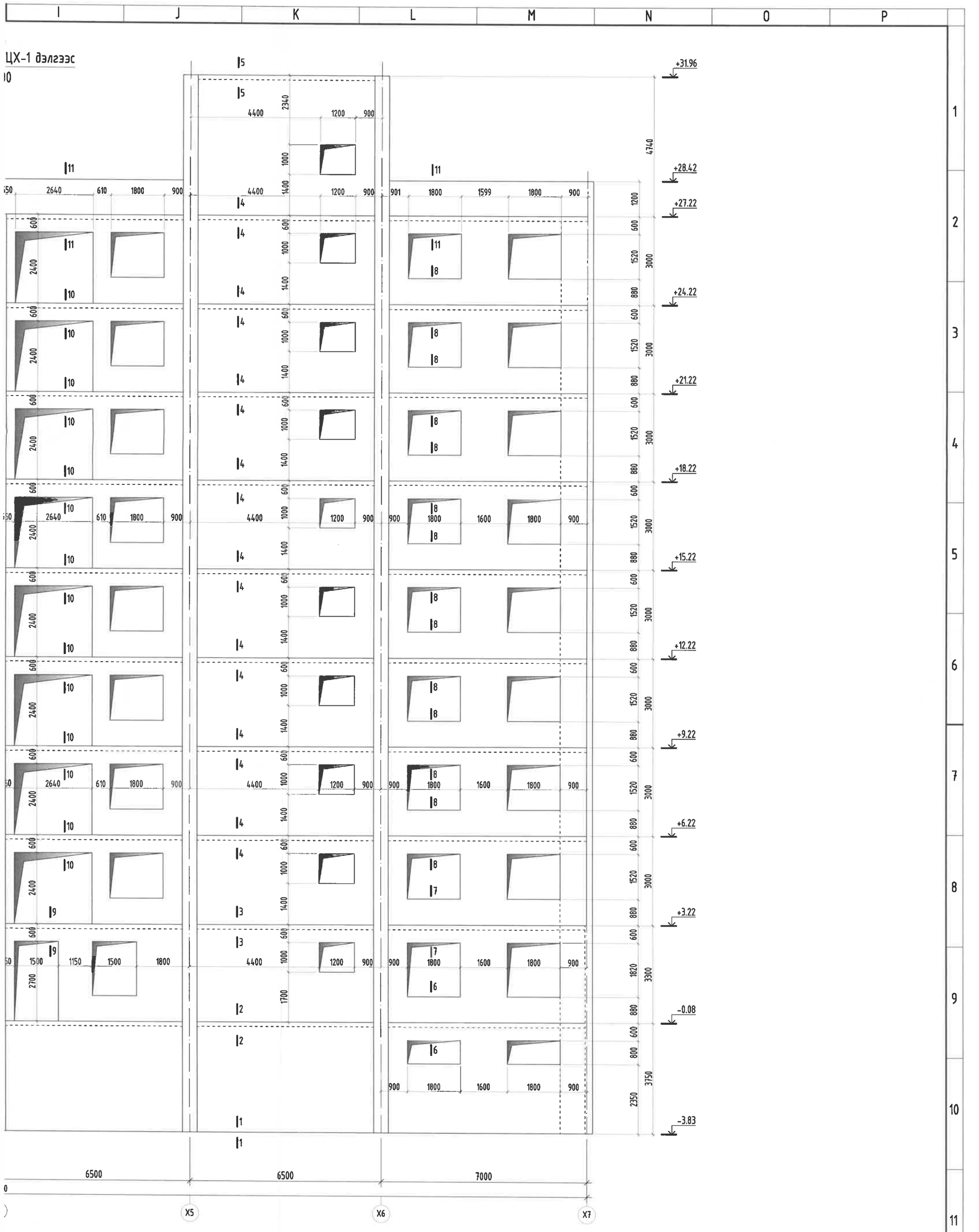

Энэхүү зураг нь "ББСМО"ХХК-ийн ОЮУНЫ ӨМЧ тул зохиогчийн зөвшөөрөлгүйгээр өөрчлөх болон ашиглахыг хориглоно.

ББСМО	НЭГ МАЯГИЙН ЗУРАГ СЭЛБЭ ДЭД ТӨВИЙН БАРИЛГАЖИЛТЫН ТӨСӨЛ 9 ДАВХАР 70 АЙЛЫН ОРОН СУУЦНЫ БАРИЛГА				
	Цутгамал хана ЦХ-1 дэлгээс				Үе шат: АЗ
	Захирал	Б.Сүнжидмаа	ЕГ Шифр: ББ-17/2024	Масштаб: М1: 100	Огноо: 2024
	Шалгасан	Б.Сүнжидмаа			
	Инженер	Б.Ганзориг	ТГ Шифр:	Зургийн дугаар: ББ-55	Хуудас: 115
	Гүйцэтгэсэн	Э.Идэрмагнай			

Хаяг: БЗД, 30-р хороо"ББСМО" ХХК-н байр
Утас: 77116139, 99116139, 95103339.
И-мэйл:bbsmo08@gmail.com, Вэб:BBSMO.mn

Цутгамал хана ЦХ-

М1

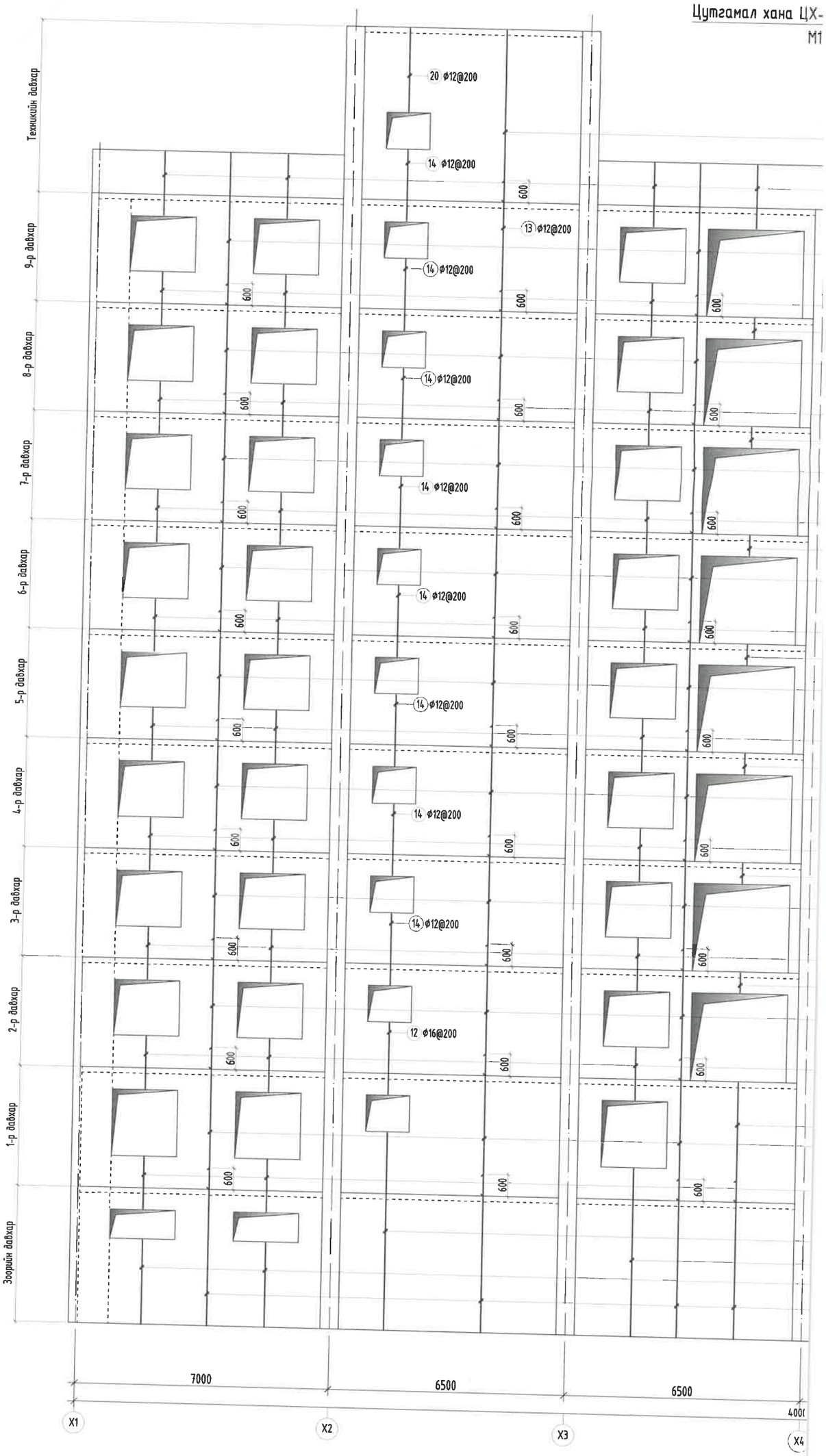

Тайлбар:

1. Энэ зургийг ББ-н холбогдох хуудастай хамт үзнэ.
2. Ажлын арматурын анги А400, А240.
3. Бүтээцийн бетоны анги В25.
4. Арматурын хамгаалах үеийн зузаан 20-30мм байна.
5. Цутгамал төмөр бетон бүтээцийг хэв хашмалд бэлтгэж цутгасны дараагаар бэжилтийн 70%-д хүрсэний дараа хэв хашмалыг авна.
6. Цутгамал бетон, төмөр бетон бүтээцийн ажлыг БНбД 52-02-05-ийн дагуу хийж гүйцэтгэнэ.

досоо арматурчлал

)0

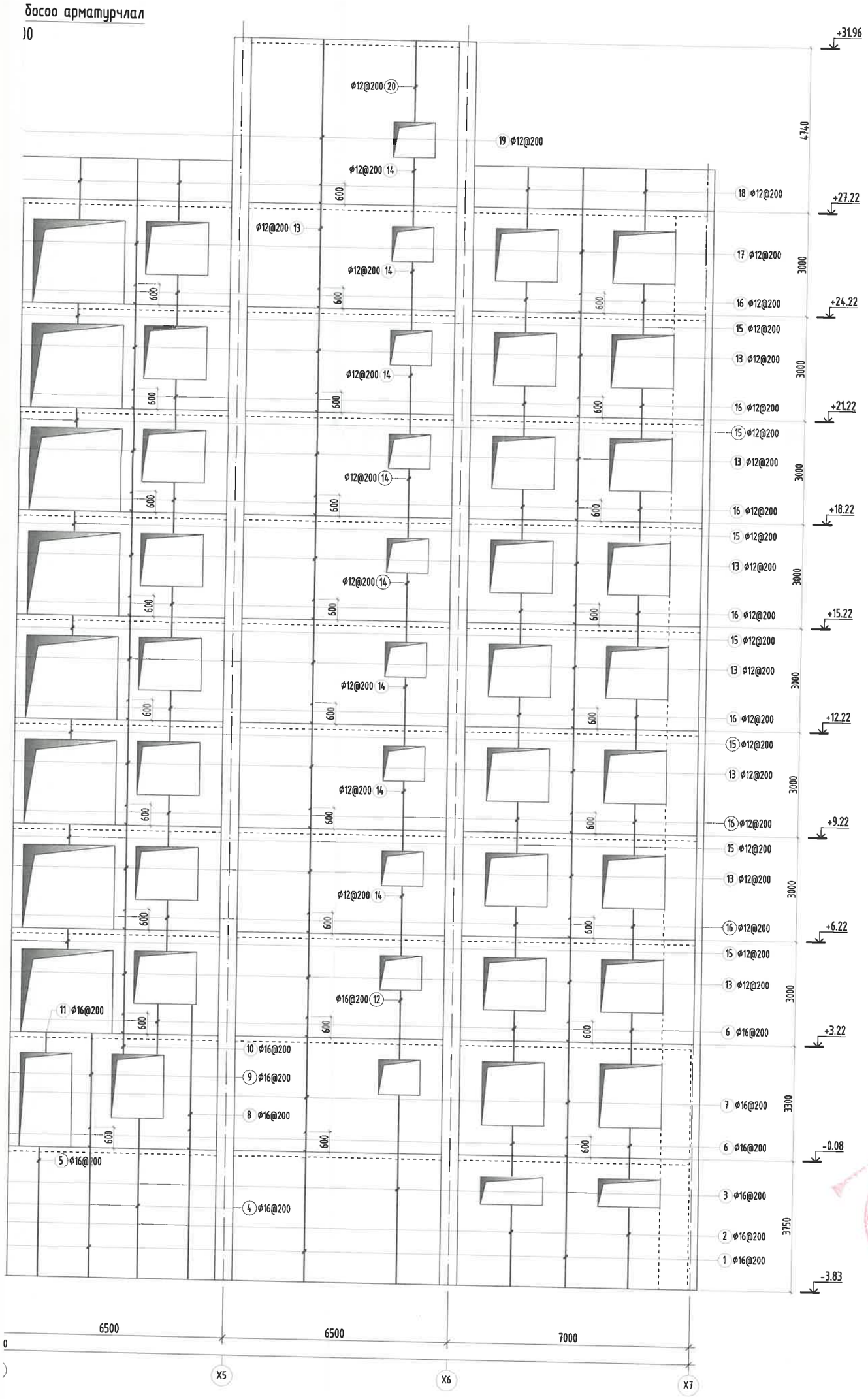

Энэхүү зураг нь "ББСМО"ХХК-ийн ОЮУНЫ ӨМЧ тул зохиогчийн зөвшөөрөлгүйгээр өөрчлөх болон ашиглахыг хориглоно.

ББСМО

Хаяг: БЗД, 30-р хороо"ББСМО" ХХК-н байр
Утас: 77116139, 99116139, 95103339,
И-мэйлbbsmo08@gmail.com, Вэб:BBSMO.mn

НЭГ МАЯГИЙН ЗУРАГ

СЭЛБЭ ДЭД ТӨВИЙН БАРИЛГАЖИЛТЫН ТӨСӨЛ 9 ДАВХАР 70 АЙЛЫН ОРОН СУУЦНЫ БАРИЛГА

Цутгамал хана ЦХ-1 досоо арматурчлал

Үе шат: АЗ

Захирал	Б.Сүнжидмаа		ЕГ Шифр: ББ-17/2024	Масштаб: М1: 100	Огноо: 2024
Шалгасан	Б.Сүнжидмаа				
Инженер	Б.Ганзориг		ТГ Шифр:	Зургийн дугаар: ББ-56	Хуудас: 115
Гүйцэтгэсэн	Э.Идэрмагнай				

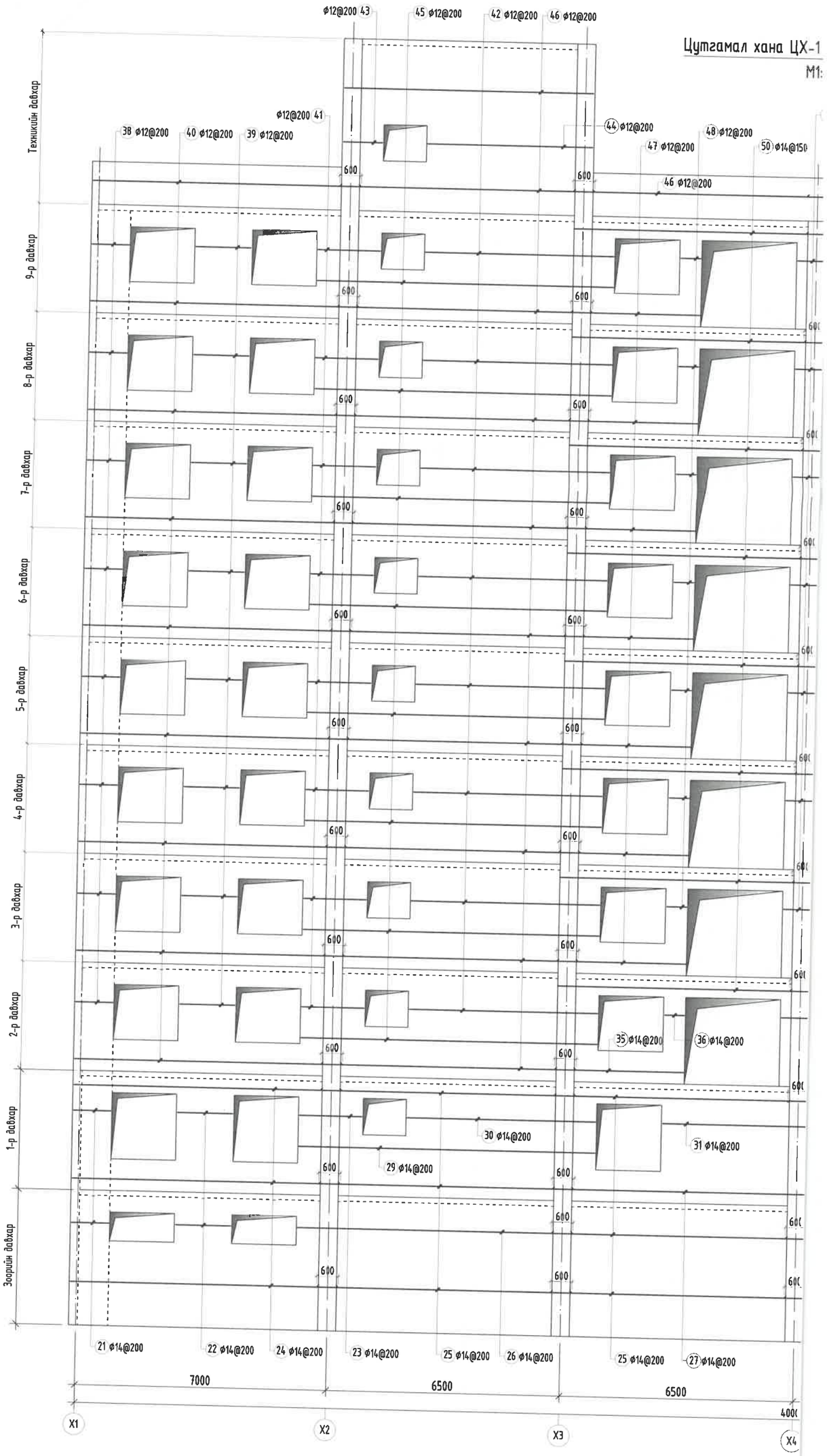

Тайлбар:

1. Энэ зургийг ББ-н холбогдох хуудастай хамт үзнэ.
2. Ажлын арматурын анги А400, А240.
3. Бүтээцийн бетоны анги В25.
4. Арматурын хамгаалах үеийн зузаан 20-30мм байна.
5. Цутгамал төмөр бетон бүтээцийг хэв хашмалд бэлтгэж цутгасны дараагаар бэхжилтийн 70%-д хүрсэний дараа хэв хашмалыг авна.
6. Цутгамал бетон, төмөр бетон бүтээцийн ажлыг БНбД 52-02-05-ийн дагуу хийж гүйцэтгэнэ.

I J K L M N O P

хөндлөн арматурчлал

00

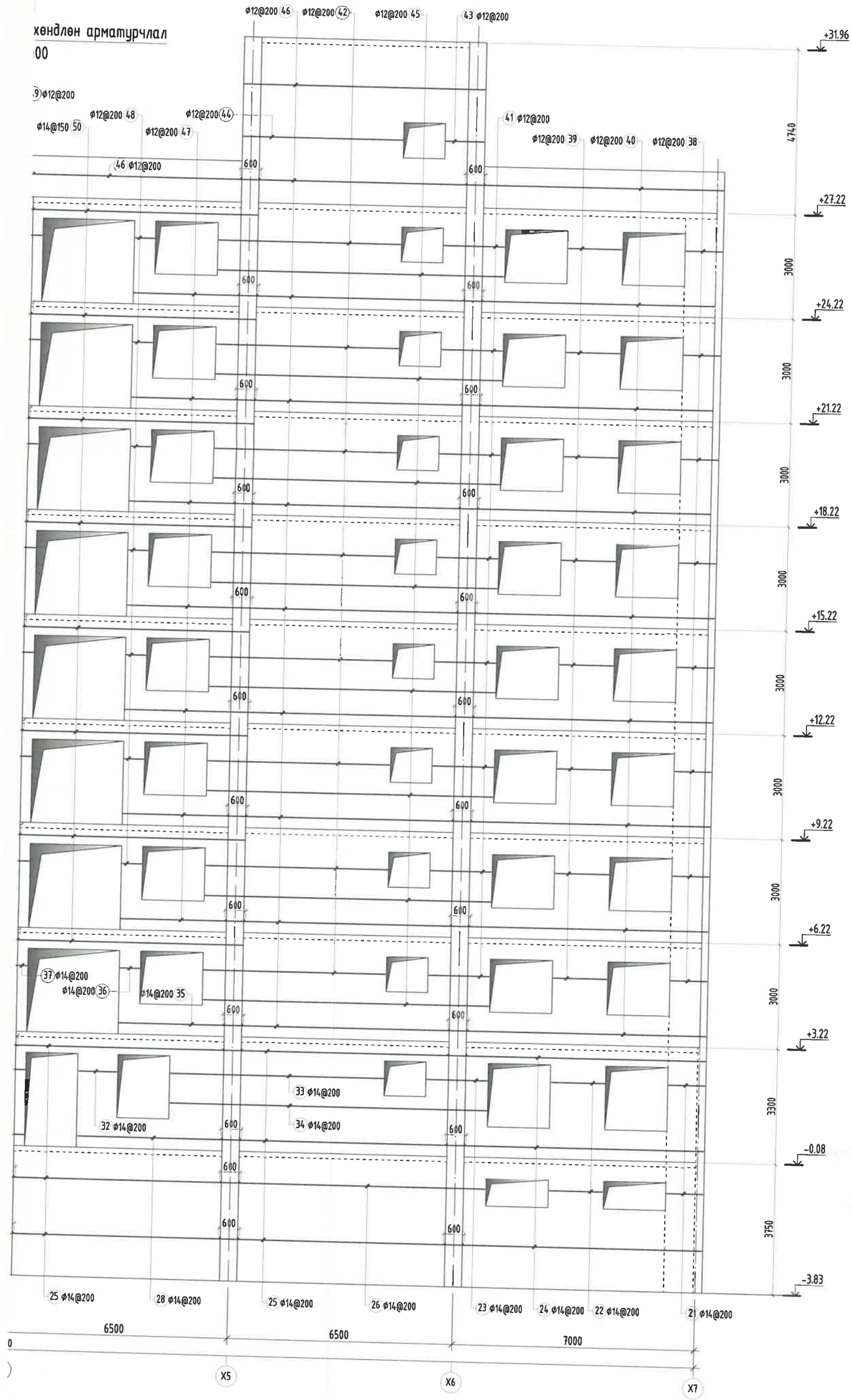

1 2 3 4 5 6 7 8 9 10 11 12

Энэхүү зураг нь "ББСМО"ХХК-ийн ОЮУНЫ ӨМЧ мөн зохиогчийн эрхийгэрлүгээр хамгаалагдах хориглоно.

ББСМО	НЭГ МАЯГИЙН ЗУРАГ				
	СЭЛБЭ ДЭД ТӨВИЙН БАРИЛГАЖИЛТЫН ТӨСӨЛ 9 ДАВХАР 70 АЙЛЫН ОРОН СУУЦНЫ БАРИЛГА				
	Цутгамал хана ЦХ-1 хөндлөн арматурчлал				Ye шат: АЗ
	Захирал	Б.Сүнжидмаа		ЕГ Шифр: ББ-17/2024	Масштаб: М1: 100	Огноо: 2024
	Шалгасан	Б.Сүнжидмаа				
	Инженер	Б.Ганзориг		ТГ Шифр:	Зургийн дугаар: ББ-57	Хуудас: 115
	Гүйцэтгэсэн	З.Идэрмагнай				

Хаяг: БЗД, 30-р хороо "ББСМО" ХХК-н байр
Утас: 77116139, 99116139, 95103339.
И-мэйл:bbsmo08@gmail.com, Вэб:BBSMO.mn

I J K L M N O P

Цутгамал хана ЦХ-1 нүхн

М1:

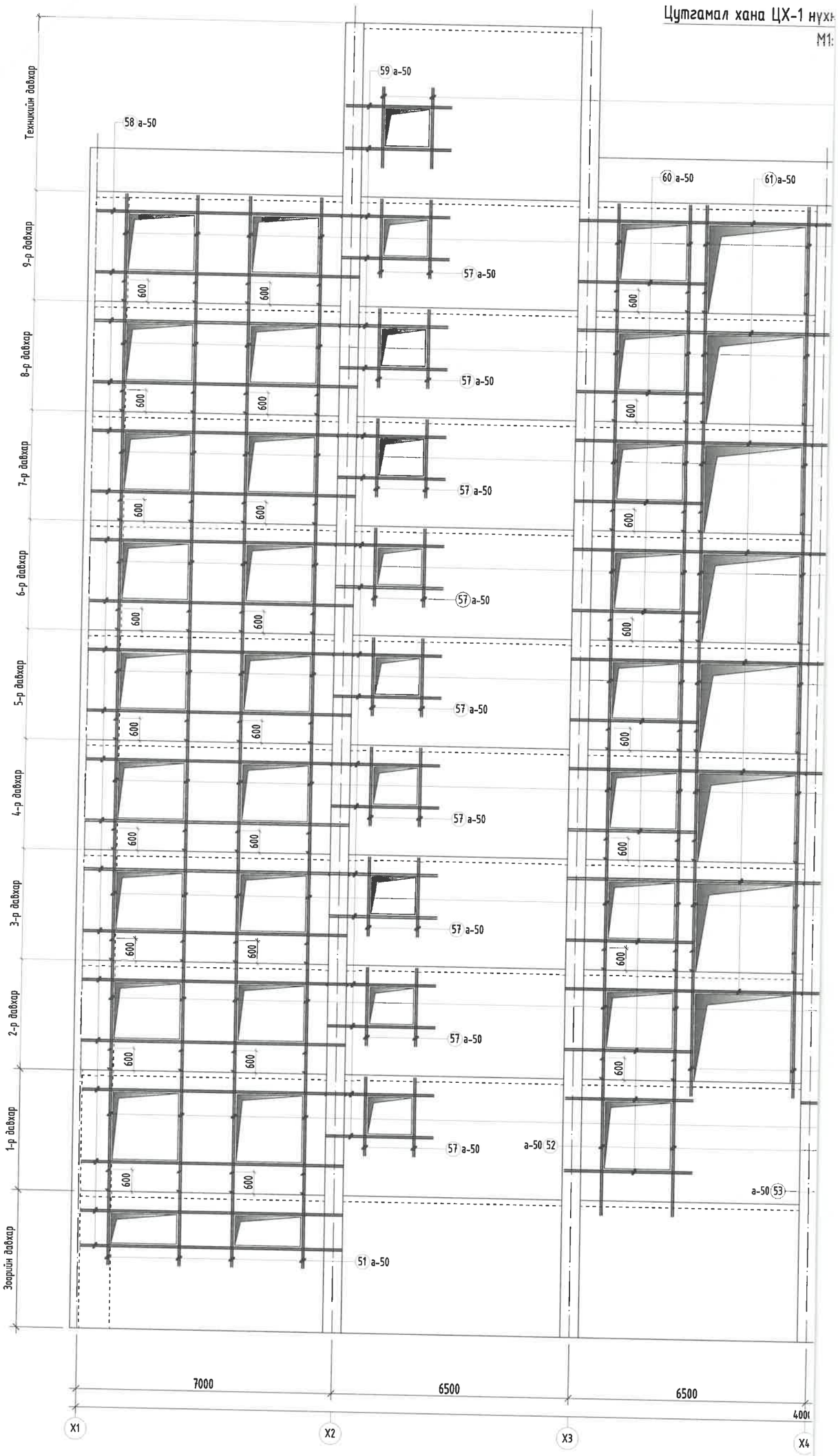

Тайлбар:

1. Энэ зургийг ББ-н холбогдох хуудастай хамт үзнэ.
2. Ажлын арматурын анги А400, А240.
3. Бүтээцийн бетоны анги В25.
4. Арматурын хамгаалах үеийн зузаан 20~30мм байна.
5. Цутгамал төмөр бетон бүтээцийг хэв хашмалд бэлтгэж цутгасны дараагаар бэхжилтийн 70%-д хүрсэний дараа хэв хашмалыг авна.
6. Цутгамал бетон, төмөр бетон бүтээцийн ажлыг БНбД 52-02-05-ийн дагуу хийж гүйцэтгэнэ.

ий ирмэгийн арматурчлал

100

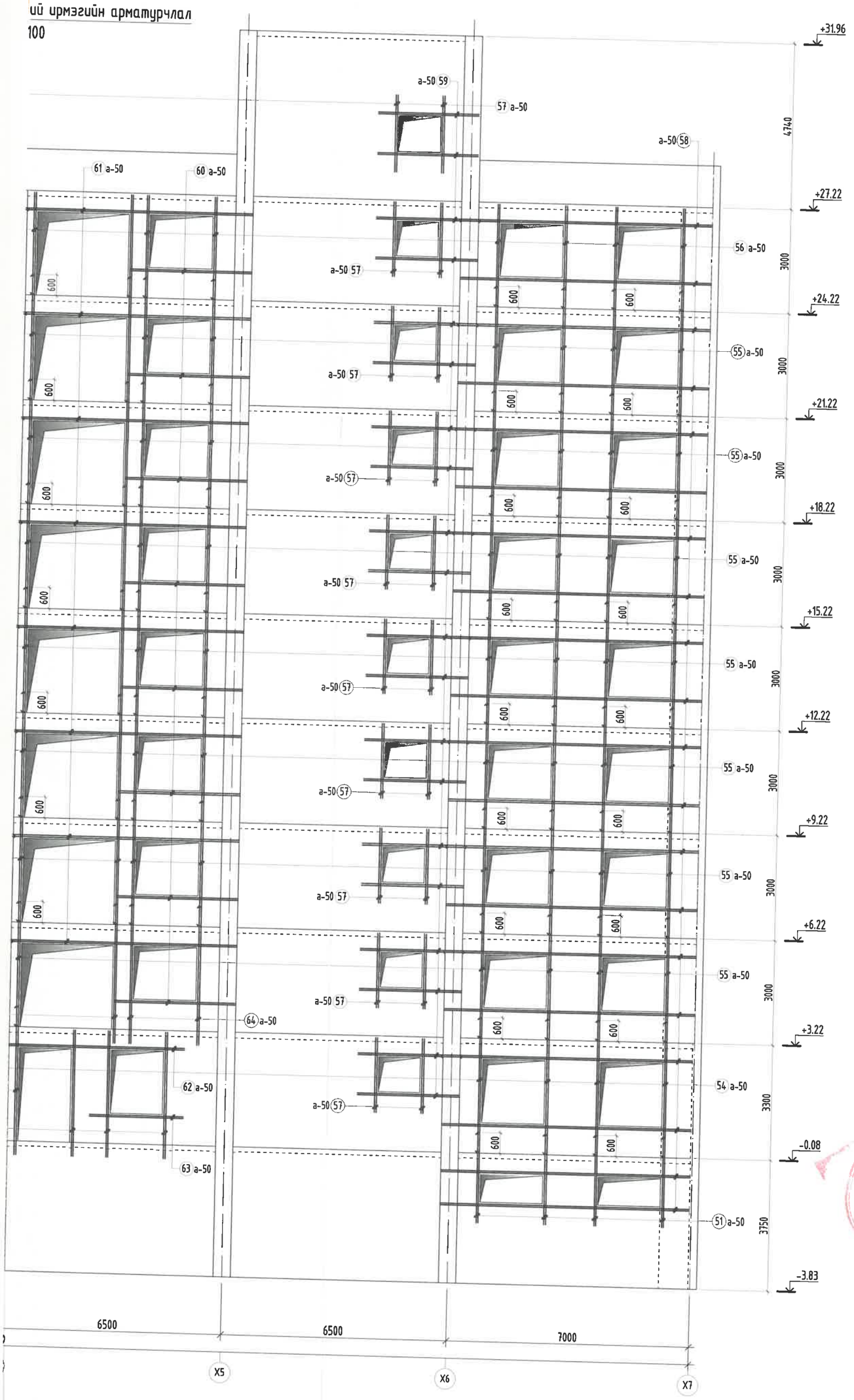

Энэхүү зураг нь "ББСМО"ХХК-ийн ОЮУНЫ ӨМЧ тул зохиогчийн эвшөөрөлгүйгээр өөрчлөх болон ашиглахыг хориглоно.

ББСМО	НЭГ МАЯГИЙН ЗУРАГ				
	СЭЛБЭ ДЭД ТӨВИЙН БАРИЛГАЖИЛТЫН ТӨСӨЛ 9 ДАВХАР 70 АЙЛЫН ОРОН СУУЦНЫ БАРИЛГА				
Хаяг: БЗД, 30-р хороо"ББСМО" ХХК-н байр Утас: 77116139, 99116139, 95103339. И-майлbbsmo08@gmail.com, Вэб&BBSMO.mn	Цутгамал хана ЦХ-1 нухний ирмэгийн арматурчлал				Үе шат: АЗ
	Захирал	Б.Сүнжидмаа	ЕГ Шифр: ББ-17/2024	Масштаб: М1: 100	Огноо: 2024
	Шалгасан	Б.Сүнжидмаа			
	Инженер	Б.Ганзориг	ТГ Шифр:	Зургийн дугаар: ББ-58	Хуудас: 115
	Гүйцэтгэсэн	З.Идэрмагнай			

ОГТЛОЛ 1-1 М1:25

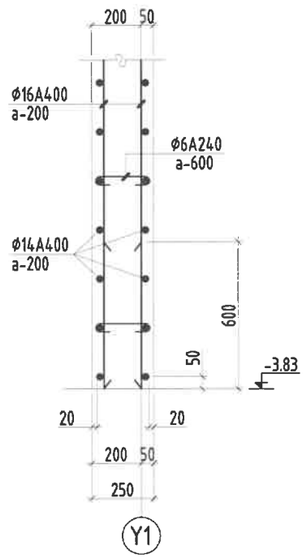

ОГТЛОЛ 2-2 М1:25

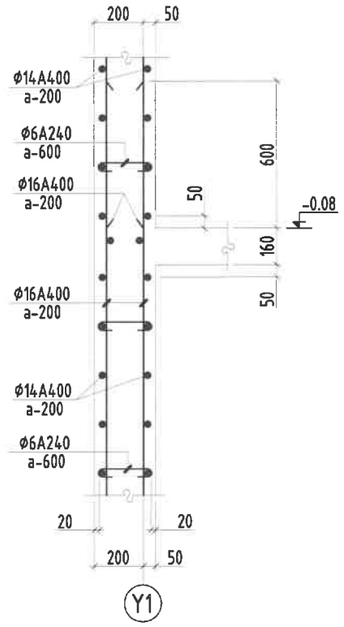

ОГТЛОЛ 3-3 М1:25

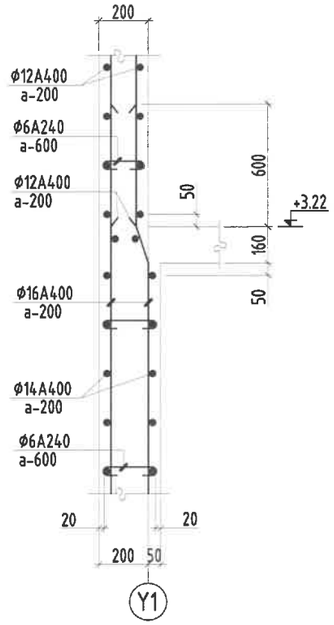

ОГТЛОЛ 4-4 М1:25

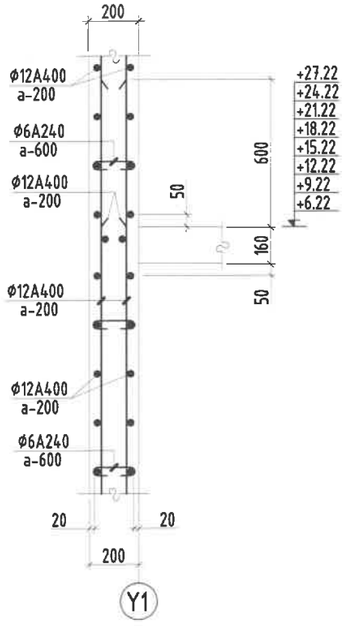

ОГТЛОЛ 5-5 М1:25

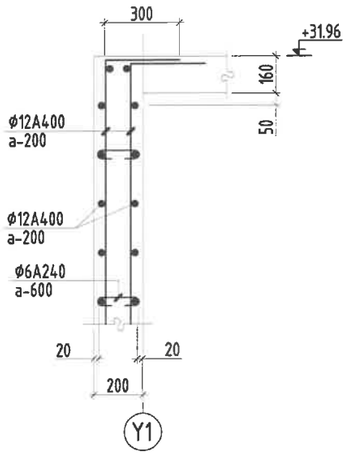

ОГТЛОЛ 11-11 М1:25

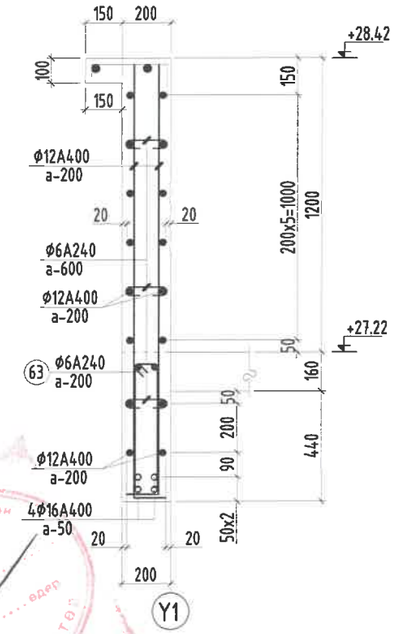

ОГТЛОЛ 6-6 М1:25

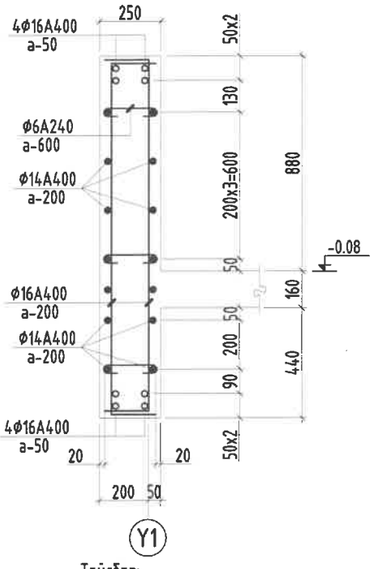

ОГТЛОЛ 7-7 М1:25

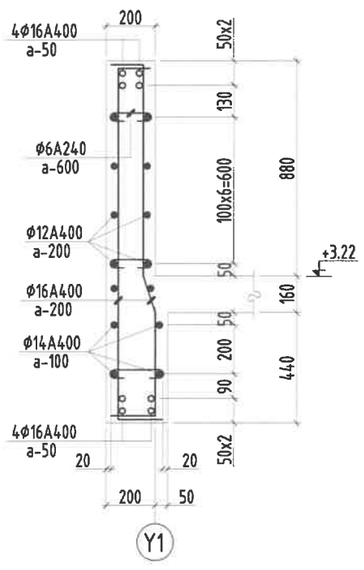

ОГТЛОЛ 8-8 М1:25

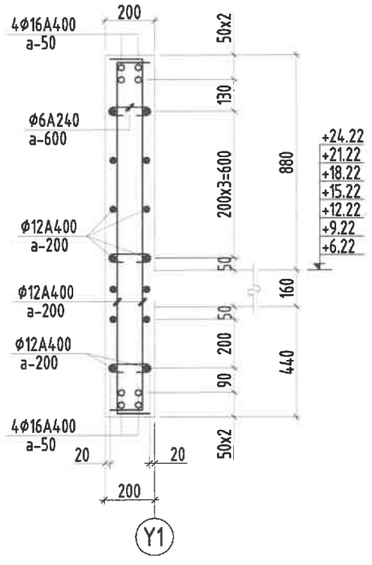

ОГТЛОЛ 9-9 М1:25

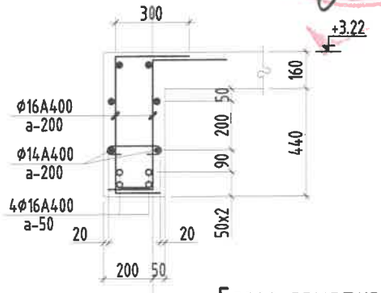

ОГТЛОЛ 10-10 М1:25

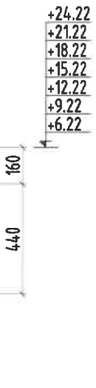

Босоо арматур болон хомутны арматурчлалын байршил М1:50

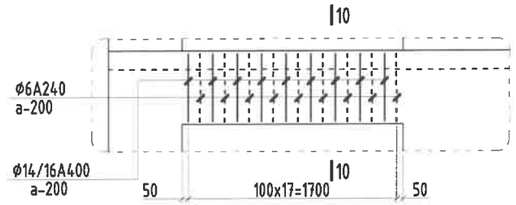

Тайлбар:

1. Энэ зургийг ББ-н бүсад хуудастай хамт үзнэ.
2. Ажлын арматурын анги А400, А240.
3. Бүтээцийн бетоны анги В25, бетоны марк М350
4. Арматурын хамгаалах үеийн зузаан 20-30мм байна.
5. Цутгамал төмөр бетон бүтээцийг хэв хашмалд бэлтгэж цутгасны дараагаар бэхжилтийн 70%-д хүрсэний дараа хэв хашмалыг авна.
6. Цутгамал бетон, төмөр бетон бүтээцийн ажлыг хийж гүйцэтгэхдээ БНбД 52-02-05, БД 52-102-04-н холбогдох заалтуудыг мөрдөн ажиллана.

Энэхүү зураг нь "ББСМО"ХХК-ийн ОЮУНЫ ӨМЧ тул зохиогчийн эвбшөөрөлгүйгээр өөрчлөх болон ашиглахыг хориглоно.

ББСМО	НЭГ МАЯГИЙН ЗУРАГ				
	СЭЛБЭЗ ДЭД ТӨВИЙН БАРИЛГАЖИЛТЫН ТӨСӨЛ 9 ДАВХАР 70 АЙЛЫН ОРОН СУУЦНЫ БАРИЛГА				
	Цутгамал хана ЦХ-1-н огтлолууд				Үе шат: АЗ
	Захирал	Б.Сүнжидмаа		ЕР Шифр: ББ-17/2024	Масштаб: М1: 25	Огноо: 2024
	Шалгасан	Б.Сүнжидмаа				
	Инженер	Б.Ганзориг		ТГ Шифр:	Зургийн дугаар: ББ-59	Хуудас: 115
	Гүйцэтгэсэн	Э.Идэрмагнай				

Хаяг: БЗД, 30-р хороо"ББСМО" ХХК-н байр
Утас: 77116139, 99116139, 95103339.
И-мэйл:bbsmo08@gmail.com, Вэб:BBSMO.mn

Цутгамал төмөр бетон бүтээцийн материалын тодорхойлолт								
Поз	Тэмдэглэгээ	Нэр				Тоо	Жин /кг/	
						шт	Нэгж	Нийт
		Цутгамал хана /ЦХ-1/-н арматур				1	30137.5	30137
1	дагуу	ф	16	ГОСТ 5781-82* /А400/	L= 4350	160	6.9	1098.5
2	дагуу	ф	16	ГОСТ 5781-82* /А400/	L= 2480	72	3.9	281.8
3	дагуу	ф	16	ГОСТ 5781-82* /А400/	L= 5580	24	8.8	211.4
4	дагуу	ф	16	ГОСТ 5781-82* /А400/	L= 4780	34	7.5	256.5
5	дагуу	ф	16	ГОСТ 5781-82* /А400/	L= 4000	16	6.3	101.0
6	дагуу	ф	16	ГОСТ 5781-82* /А400/	L= 1780	172	2.8	483.2
7	дагуу	ф	16	ГОСТ 5781-82* /А400/	L= 3900	154	6.2	947.9
8	дагуу	ф	16	ГОСТ 5781-82* /А400/	L= 4280	10	6.8	67.6
9	дагуу	ф	16	ГОСТ 5781-82* /А400/	L= 3570	38	5.6	214.1
10	дагуу	ф	16	ГОСТ 5781-82* /А400/	L= 1380	6	2.2	13.1
11	дагуу	ф	16	ГОСТ 5781-82* /А400/	L= 1020	16	1.6	25.8
12	дагуу	ф	16	ГОСТ 5781-82* /А400/	L= 2250	24	3.6	85.2
13	дагуу	ф	12	ГОСТ 5781-82* /А400/	L= 3600	1212	3.2	3873.7
14	дагуу	ф	12	ГОСТ 5781-82* /А400/	L= 2200	192	2.0	375.0
15	дагуу	ф	12	ГОСТ 5781-82* /А400/	L= 970	392	0.9	337.6
16	дагуу	ф	12	ГОСТ 5781-82* /А400/	L= 1680	756	1.5	1127.6
17	дагуу	ф	12	ГОСТ 5781-82* /А400/	L= 4150	68	3.7	250.5
18	дагуу	ф	12	ГОСТ 5781-82* /А400/	L= 1880	164	1.7	273.7
19	дагуу	ф	12	ГОСТ 5781-82* /А400/	L= 5000	92	4.4	408.4
20	дагуу	ф	12	ГОСТ 5781-82* /А400/	L= 2730	24	2.4	58.2
21	хөндлөн	ф	14	ГОСТ 5781-82* /А400/	L= 1400	48	1.7	81.2
22	хөндлөн	ф	14	ГОСТ 5781-82* /А400/	L= 1900	48	2.3	110.2
23	хөндлөн	ф	14	ГОСТ 5781-82* /А400/	L= 2100	16	2.5	40.6
24	хөндлөн	ф	14	ГОСТ 5781-82* /А400/	L= 7630	88	9.2	811.4
25	хөндлөн	ф	14	ГОСТ 5781-82* /А400/	L= 7000	192	8.5	1624.1
26	хөндлөн	ф	14	ГОСТ 5781-82* /А400/	L= 7880	16	9.5	152.4
27	хөндлөн	ф	14	ГОСТ 5781-82* /А400/	L= 7480	8	9.0	72.3
28	хөндлөн	ф	14	ГОСТ 5781-82* /А400/	L= 4880	8	5.9	47.2
29	хөндлөн	ф	14	ГОСТ 5781-82* /А400/	L= 8600	8	10.4	83.1
30	хөндлөн	ф	14	ГОСТ 5781-82* /А400/	L= 5600	8	6.8	54.1
31	хөндлөн	ф	14	ГОСТ 5781-82* /А400/	L= 4650	16	5.6	89.9
32	хөндлөн	ф	14	ГОСТ 5781-82* /А400/	L= 1450	18	1.8	31.5
33	хөндлөн	ф	14	ГОСТ 5781-82* /А400/	L= 6500	8	7.9	62.8
34	хөндлөн	ф	14	ГОСТ 5781-82* /А400/	L= 9500	8	11.5	91.8
35	хөндлөн	ф	14	ГОСТ 5781-82* /А400/	L= 3730	16	4.5	72.1
36	хөндлөн	ф	14	ГОСТ 5781-82* /А400/	L= 830	32	1.0	32.1
37	хөндлөн	ф	14	ГОСТ 5781-82* /А400/	L= 1300	24	1.6	37.7
38	хөндлөн	ф	12	ГОСТ 5781-82* /А400/	L= 1320	256	1.2	300.0
39	хөндлөн	ф	12	ГОСТ 5781-82* /А400/	L= 1800	256	1.6	409.1
40	хөндлөн	ф	12	ГОСТ 5781-82* /А400/	L= 7600	248	6.7	1673.4
41	хөндлөн	ф	12	ГОСТ 5781-82* /А400/	L= 2000	160	1.8	284.1
42	хөндлөн	ф	12	ГОСТ 5781-82* /А400/	L= 5500	160	4.9	781.3
43	хөндлөн	ф	12	ГОСТ 5781-82* /А400/	L= 1250	20	1.1	22.2
44	хөндлөн	ф	12	ГОСТ 5781-82* /А400/	L= 4750	20	4.2	84.3
45	хөндлөн	ф	12	ГОСТ 5781-82* /А400/	L= 8500	96	7.5	724.5
46	хөндлөн	ф	12	ГОСТ 5781-82* /А400/	L= 7000	328	6.2	2038.4
47	хөндлөн	ф	12	ГОСТ 5781-82* /А400/	L= 3730	112	3.3	370.9
48	хөндлөн	ф	12	ГОСТ 5781-82* /А400/	L= 830	224	0.7	165.1
49	хөндлөн	ф	12	ГОСТ 5781-82* /А400/	L= 1300	168	1.2	193.9
50	хөндлөн	ф	14	ГОСТ 5781-82* /А400/	L= 7000	128	8.5	1082.7
51	нүхний ирмэг	ф	16	ГОСТ 5781-82* /А400/	L= 2600	32	4.1	131.3
52	нүхний ирмэг	ф	16	ГОСТ 5781-82* /А400/	L= 4300	12	6.8	81.4
53	нүхний ирмэг	ф	16	ГОСТ 5781-82* /А400/	L= 3700	12	5.8	70.1
54	нүхний ирмэг	ф	16	ГОСТ 5781-82* /А400/	L= 3900	32	6.2	197.0
55	нүхний ирмэг	ф	16	ГОСТ 5781-82* /А400/	L= 3600	428	5.7	2431.9
56	нүхний ирмэг	ф	16	ГОСТ 5781-82* /А400/	L= 2950	64	4.7	298.0
57	нүхний ирмэг	ф	16	ГОСТ 5781-82* /А400/	L= 2200	160	3.5	555.6
58	нүхний ирмэг	ф	16	ГОСТ 5781-82* /А400/	L= 7500	160	11.8	1894.0
59	нүхний ирмэг	ф	16	ГОСТ 5781-82* /А400/	L= 3000	160	4.7	757.6
60	нүхний ирмэг	ф	16	ГОСТ 5781-82* /А400/	L= 3500	72	5.5	397.7
61	нүхний ирмэг	ф	16	ГОСТ 5781-82* /А400/	L= 7000	64	11.0	707.1
62	нүхний ирмэг	ф	16	ГОСТ 5781-82* /А400/	L= 5600	4	8.8	35.4
63	нүхний ирмэг	ф	16	ГОСТ 5781-82* /А400/	L= 2700	4	4.3	17.0
64	нүхний ирмэг	ф	16	ГОСТ 5781-82* /А400/	L= 4000	20	6.3	126.3
65	хамуг	ф	8	ГОСТ 5781-82* /А240/	L= 1500	224	0.6	132.6
66	холбоос	ф	6	ГОСТ 5781-82* /А240/	L= 350	720	0.1	55.9
67	холбоос	ф	6	ГОСТ 5781-82* /А240/	L= 300	2000	0.1	133.2
		Бетон орц, В25				V=208м³		

Хэсгийн тодорхойлолт

Поз	2	3	4	5	6
Загвар	180 2300	180 5400	180 4600	300 3700	180 1420 180
Поз	8	9	10	11, 15	12
Загвар	130 4150	300 3270	180 1200	180 540 300; 180 540 300	180 1940 130
Поз	14	15	16	18	19
Загвар	130 1940 130	130 540 300; 130 540 300	130 1420 130	130 1750	300 4700
Поз	20	21	22	23	24
Загвар	130 2300 300; 130 2300 300	180 1040 180; 180 1040 180	180 1540 180	180 1740 180	7450 180
Поз	26	27	28	29	30
Загвар	180 7700	180 7300	180 4700	180 8240 180	180 5240 180
Поз	31	32	33	34	35
Загвар	180 4290 180	180 1090 180	180 6140 180	180 9140 180	130 3600
Поз	36, 48	37, 49	38	39	40
Загвар	130 550 130	130 1040 130	150 1040 130; 150 1040 130	130 1540 130	150 7450
Поз	41	42	43	44	45
Загвар	130 1740 130	130 5240 130	150 1100	150 4600	130 8240 130
Поз	47	65	66	67	
Загвар	130 3600	240; 590; 510; 160	210; 70; 70	160; 70; 70	

Тайлбар:

1. Энэ зургийг ББ-н бусад худудастай хамт үзнэ.
2. Ажлын арматурын анги А400, А240.
3. Бүтээцийн бетоны анги В25, бетоны марк М350
4. Арматурын хамгаалах үеийн зузаан 20-30мм байна.
5. Цутгамал төмөр бетон бүтээцийг хэв хашмалд бэлтгэж цутгасны дараагаар бэхжилтийн 70%-д хүрсэний дараа хэв хашмалыг авна.
6. Цутгамал бетон, төмөр бетон бүтээцийн ажлыг хийж гүйцэтгэхдээ БНбД 52-02-05, БД 52-102-04-н холбогдох заалтуудыг мөрдөн ажиллана.

Энэхүү зураг нь "ББСМО"ХХК-ийн ОЮУНЫ ӨМЧ тул зохиогчийн эвбшөөрөлгүйгээр өөрчлөх болон ашиглахыг хориглоно.

ББСМО
Хаяг: БЗД, 30-р хороо"ББСМО" ХХК-н байр
Утас: 77116139, 99116139, 95103339.
И-мэйл:bbsmo08@gmail.com, Вэб:BBSMO.mn

НЭГ МАЯГИЙН ЗУРАГ

СЭЛБЭ ДЭД ТӨВИЙН БАРИЛГАЖИЛТЫН ТӨСӨЛ 9 ДАВХАР 70 АЙЛЫН ОРОН СУУЦНЫ БАРИЛГА

Цутгамал хана ЦХ-1-н материалын түүвэр

Үе шат: АЗ

			ЕГ Шифр:	Масштаб:	Огноо:
Захирал	Б.Сүнжидмаа		ББ-17/2024	М1:25	2024
Шалгасан	Б.Сүнжидмаа		ТГ Шифр:	Зургийн дугаар:	Хуудас:
Инженер	Б.Ганзориг			ББ-60	115
Гүйцэтгэсэн	Э.Идэрмагнай				

Цутгамал хана Ц1

М1:100

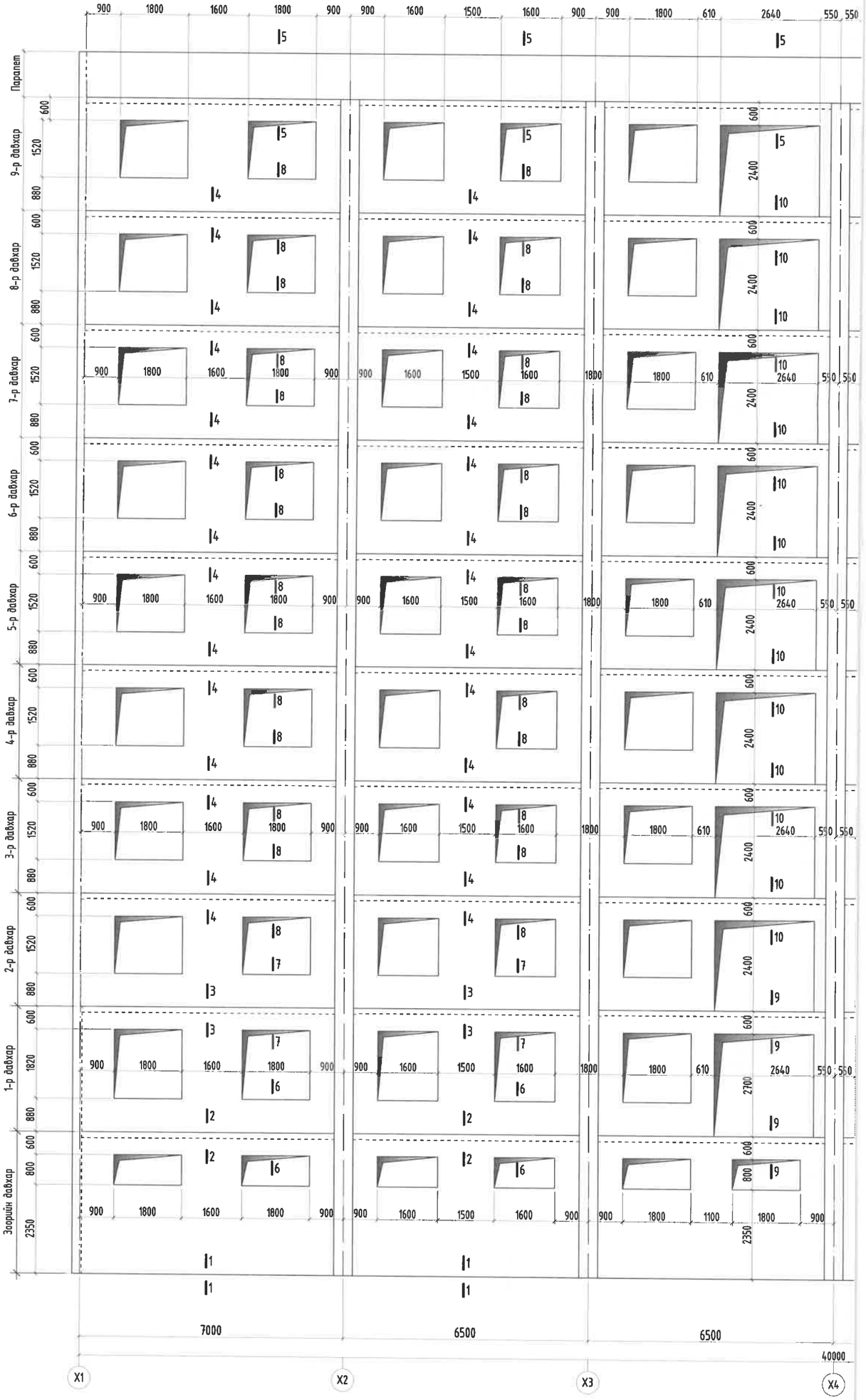

Тайлбар:

1. Энэ зургийг ББ-н холбогдох хуудастай хамт үзнэ.
2. Ажлын арматурын анги А400, А240.
3. Бүтээцийн бетоны анги В25.
4. Арматурын хамгаалах үеийн зузаан 20-30мм байна.
5. Цутгамал төмөр бетон бүтээцийг хэв хашмалд бэлтгэж цутгасны дараагаар бэжилтийн 70%-д хүрсэний дараа хэв хашмалыг авна.
6. Цутгамал бетон, төмөр бетон бүтээцийн ажлыг БНбД 52-02-05-ийн дагуу хийж гүйцэтгэнэ.

Х-2 дэлгээс

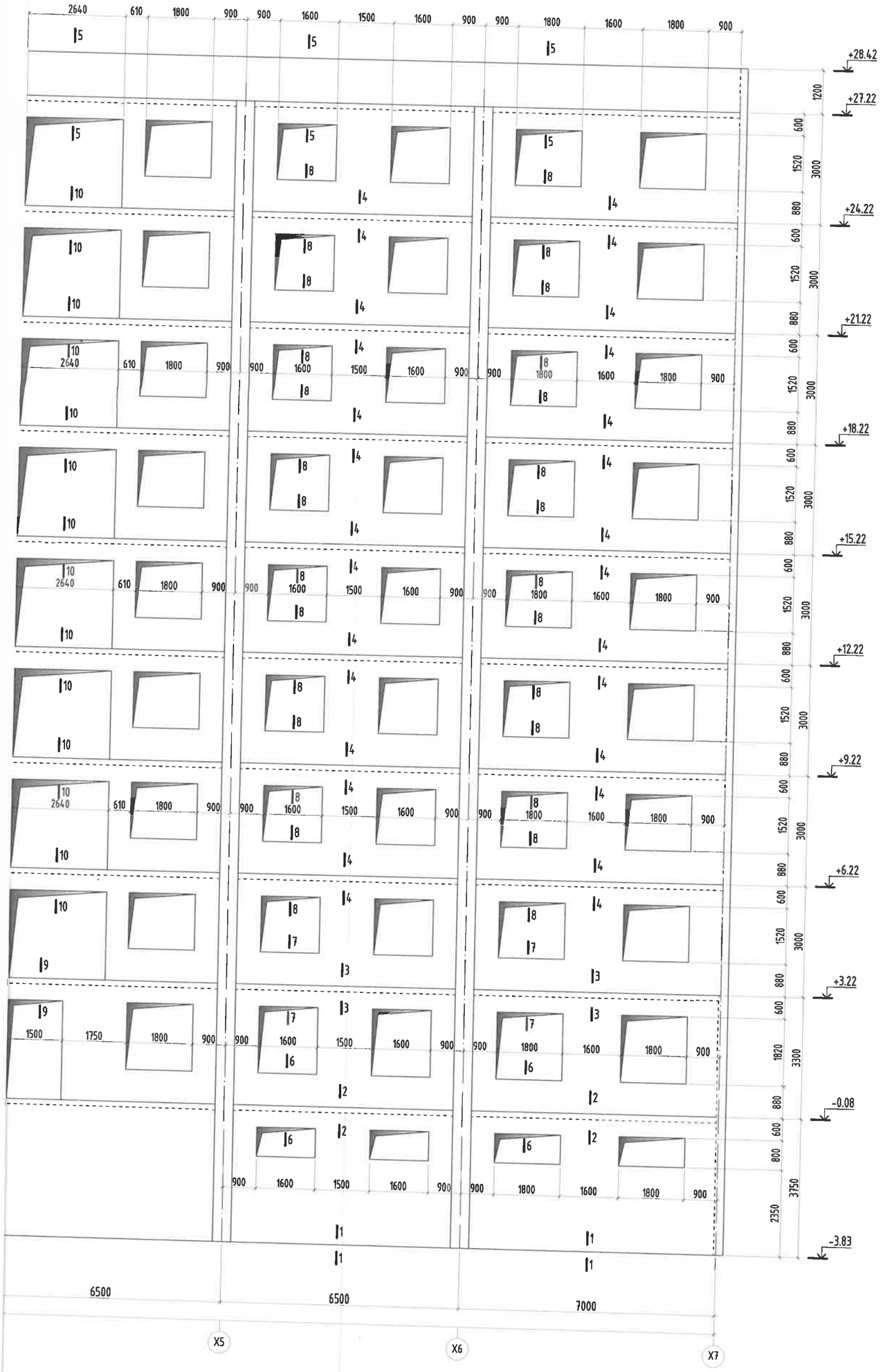

Энэхүү зураг нь "ББСМО"ХХК-ийн ОЮУНЫ ӨМЧ тул зохиогчийн эрхшээлгүйгээр өөрчлөх болон ашиглахыг хориглоно.

ББСМО

Хаяг: БЗД, 30-р хороо"ББСМО" ХХК-н Байр
Утас: 77116139, 99116139, 95103339.
И-мэйл:bbsmo08@gmail.com, Вэб:BBSMO.mn

НЭГ МАЯГИЙН ЗУРАГ

СЭЛБЭ ДЭД ТӨВИЙН БАРИЛГАЖИЛТЫН ТӨСӨЛ 9 ДАВХАР 70 АЙЛЫН ОРОН СУУЦНЫ БАРИЛГА

Цутгамал хана ЦХ-2 дэлгээс

Ye шат: АЗ

Захирал	Б.Сүнжидмаа		ЕГ Шифр: ББ-17/2024	Масштаб: М1: 100	Огноо: 2024
Шалгасан	Б.Сүнжидмаа				
Инженер	Б.Ганзориг		ТГ Шифр:	Зургийн дугаар: ББ-61	Хуудас: 115
Гүйцэтгэсэн	Э.Идэрмагнай				

Цутгамал хана ЦХ-2 б

М1:10(

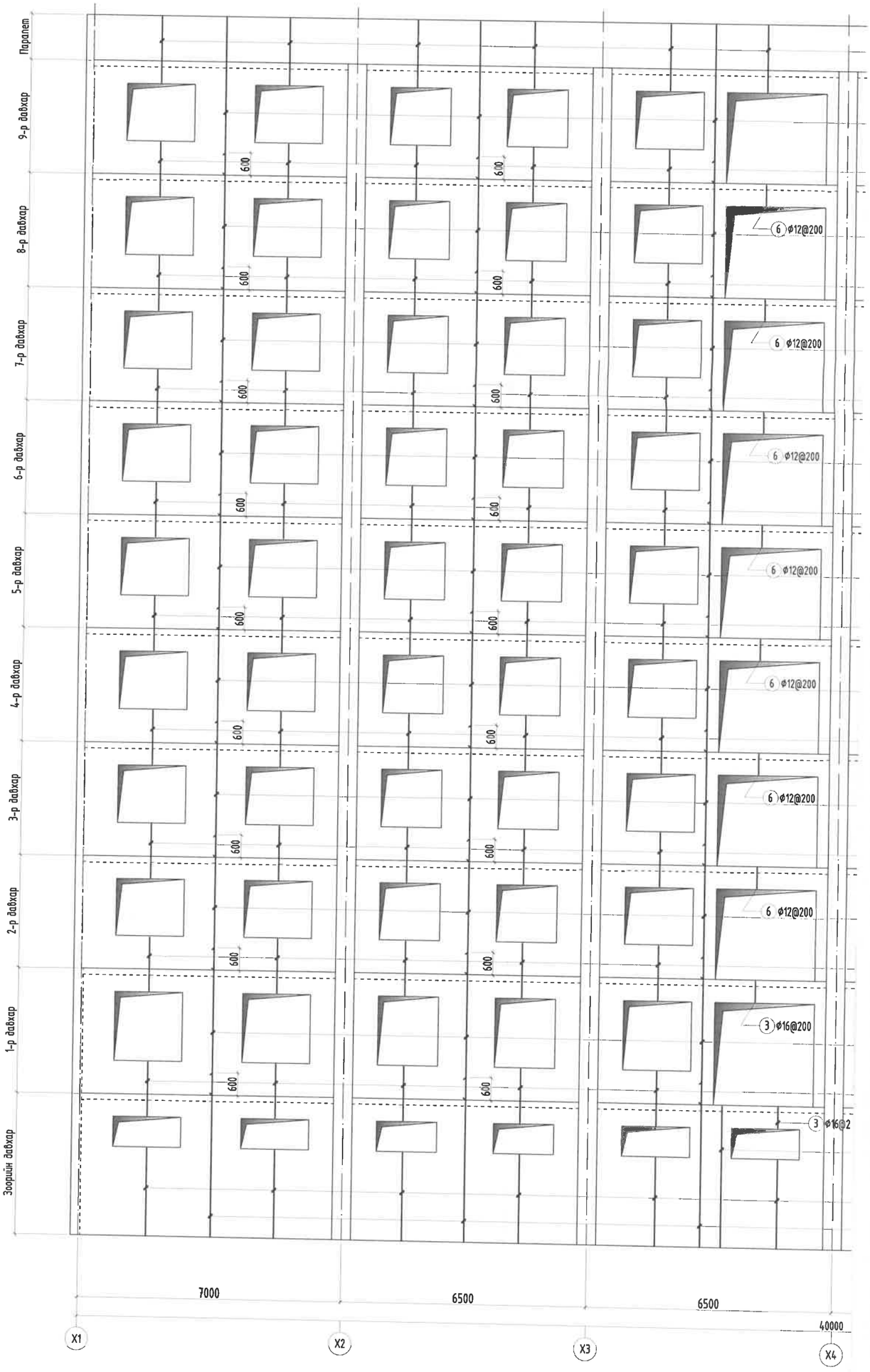

Тайлбар:

1. Энэ зургийг ББ-н холбогдох хуудастай хамт үзнэ.
2. Ажлын арматурын анги А400, А240.
3. Бүтээцийн бетоны анги В25.
4. Арматурын хамгаалах үеийн зузаан 20-30мм байна.
5. Цутгамал төмөр бетон бүтээцийг хэв хашмалд бэлтгэж цутгасны дараагаар бэхжилтийн 70%-д хүрсэний дараа хэв хашмалыг авна.
6. Цутгамал бетон, төмөр бетон бүтээцийн ажлыг БНбД 52-02-05-ийн дагуу хийж гүйцэтгэнэ.

осоо арматурчлал

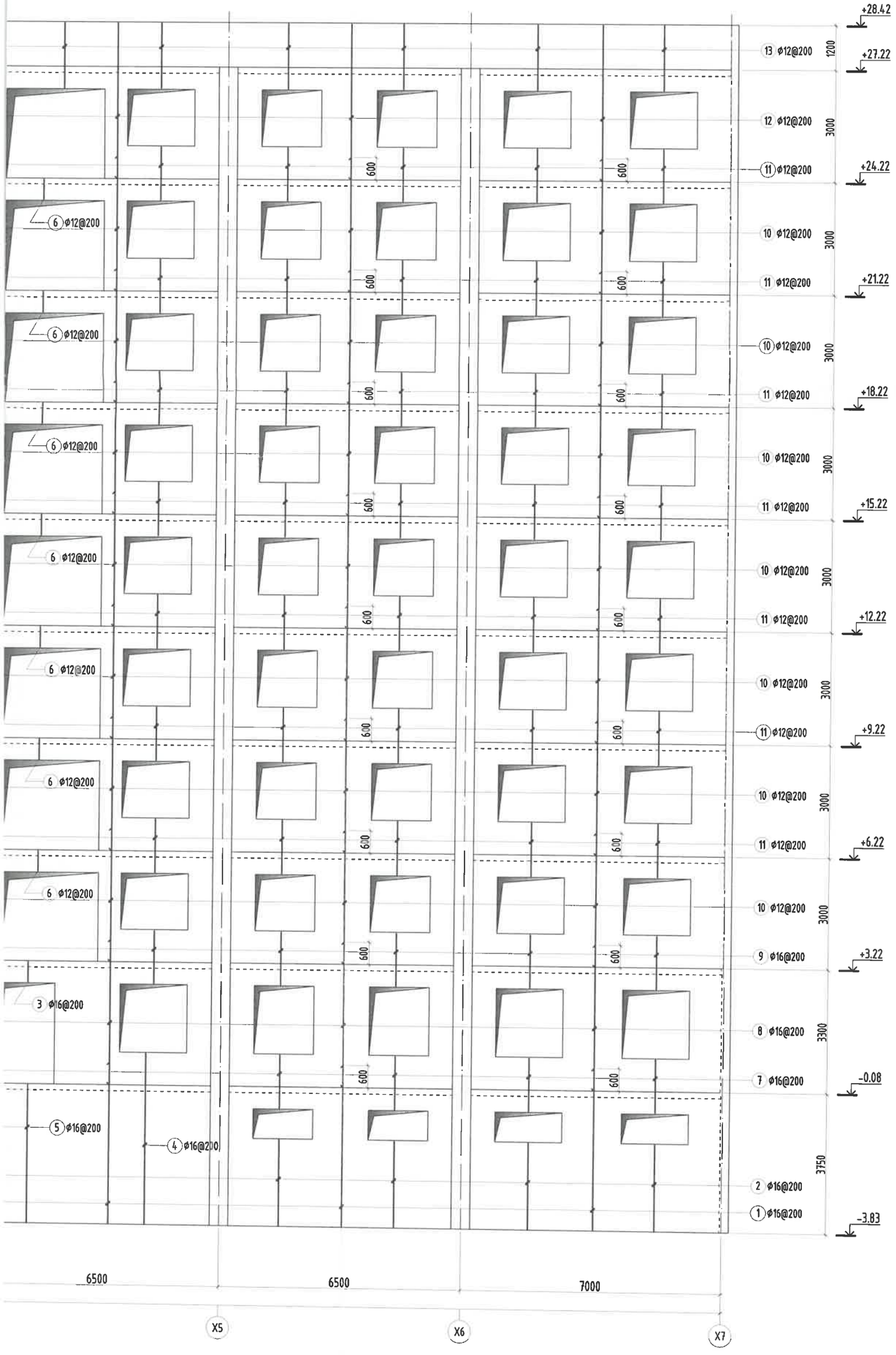

Энэхүү зураг нь "ББСМО"ХХК-ийн ОЮУНЫ ӨМЧ тул зохиогчийн эвбшөөрөлгүйгээр өөрчлөх болон ашиглахыг хориглоно.

ББСМО	НЭГ МАЯГИЙН ЗУРАГ					
	СЭЛБЭ ДЭД ТӨВИЙН БАРИЛГАЖИЛТЫН ТӨСӨЛ 9 ДАВХАР 70 АЙЛЫН ОРОН СУУЦНЫ БАРИЛГА					
	Цутгамал хана ЦХ-2 босоо арматурчлал					Үе шат: АЗ
	Захирал	Б.Сүнжидмаа		ЕГ Шифр: ББ-17/2024	Масштаб: М1: 100	Огноо: 2024
	Шалгасан	Б.Сүнжидмаа				
	Инженер	Б.Ганзориг		ТГ Шифр:	Зургийн дугаар: ББ-62	Хуудас: 115
	Гүйцэтгэсэн	З.Идэрмагнай				

Хаяг: БЗД, 30-р хороо"ББСМО" ХХК-н байр
Утас: 77116139, 99116139, 95103939.
И-мэйл:bbsmo08@gmail.com, Вэб:BBSMO.mn

Цутгамал хана ЦХ-2 хе

M1:10(

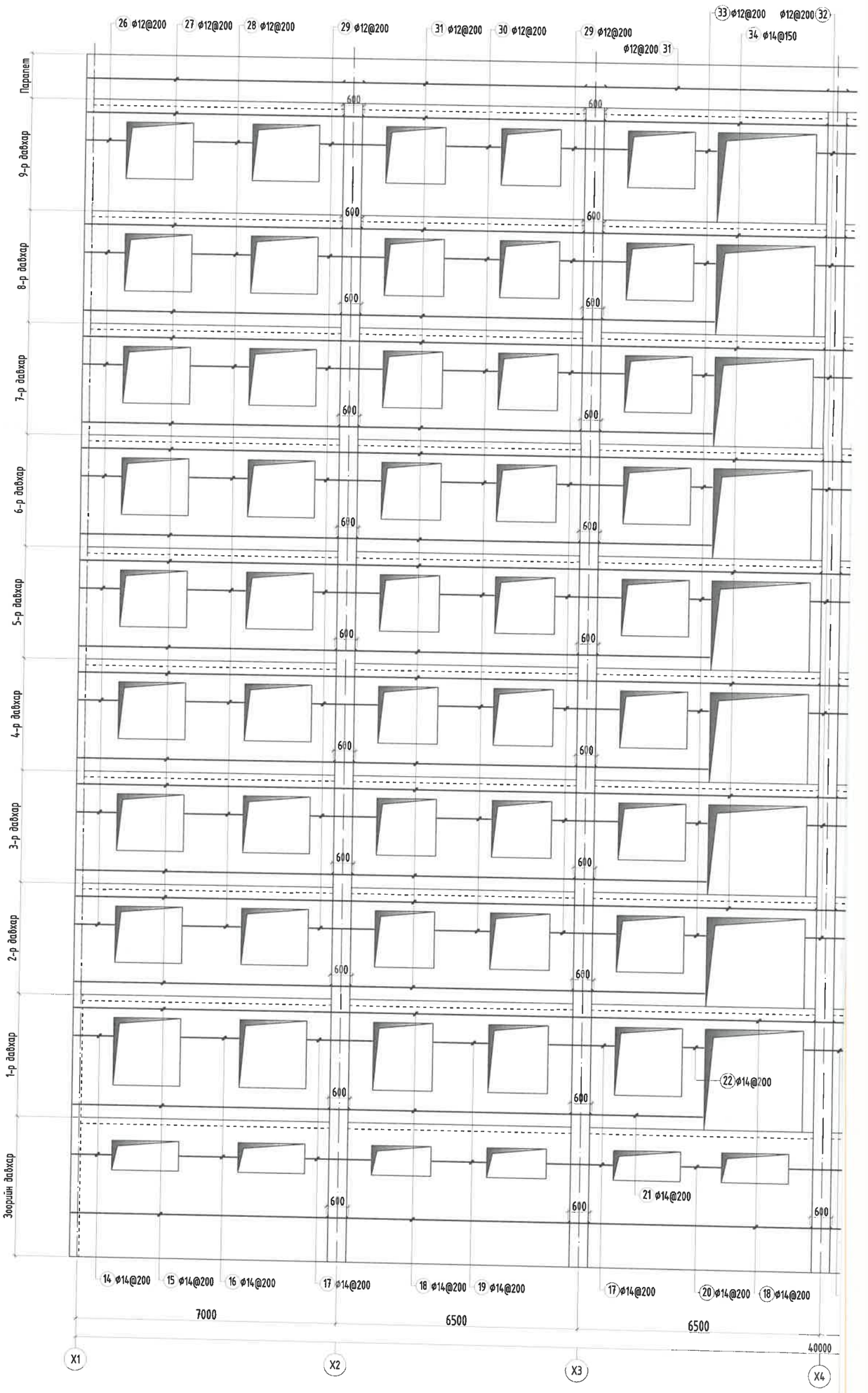

Тайлбар:

1. Энэ зургийг ББ-н холбогдох хуудастай хамт үзнэ.
2. Ажлын арматурын анги А400, А240.
3. Бүтээцийн бетоны анги В25.
4. Арматурын хамгаалах үеийн зузаан 20-30мм байна.
5. Цутгамал төмөр бетон бүтээцийг хэв хашмалд бэлтгэж цутгасны дараагаар бэхжилтийн 70%-д хүрсэний дараа хэв хашмалыг авна.
6. Цутгамал бетон, төмөр бетон бүтээцийн ажлыг БНбД 52-02-05-ийн дагуу хийж гүйцэтгэнэ.

I J K L M N O P

нэлэн арматурчлал

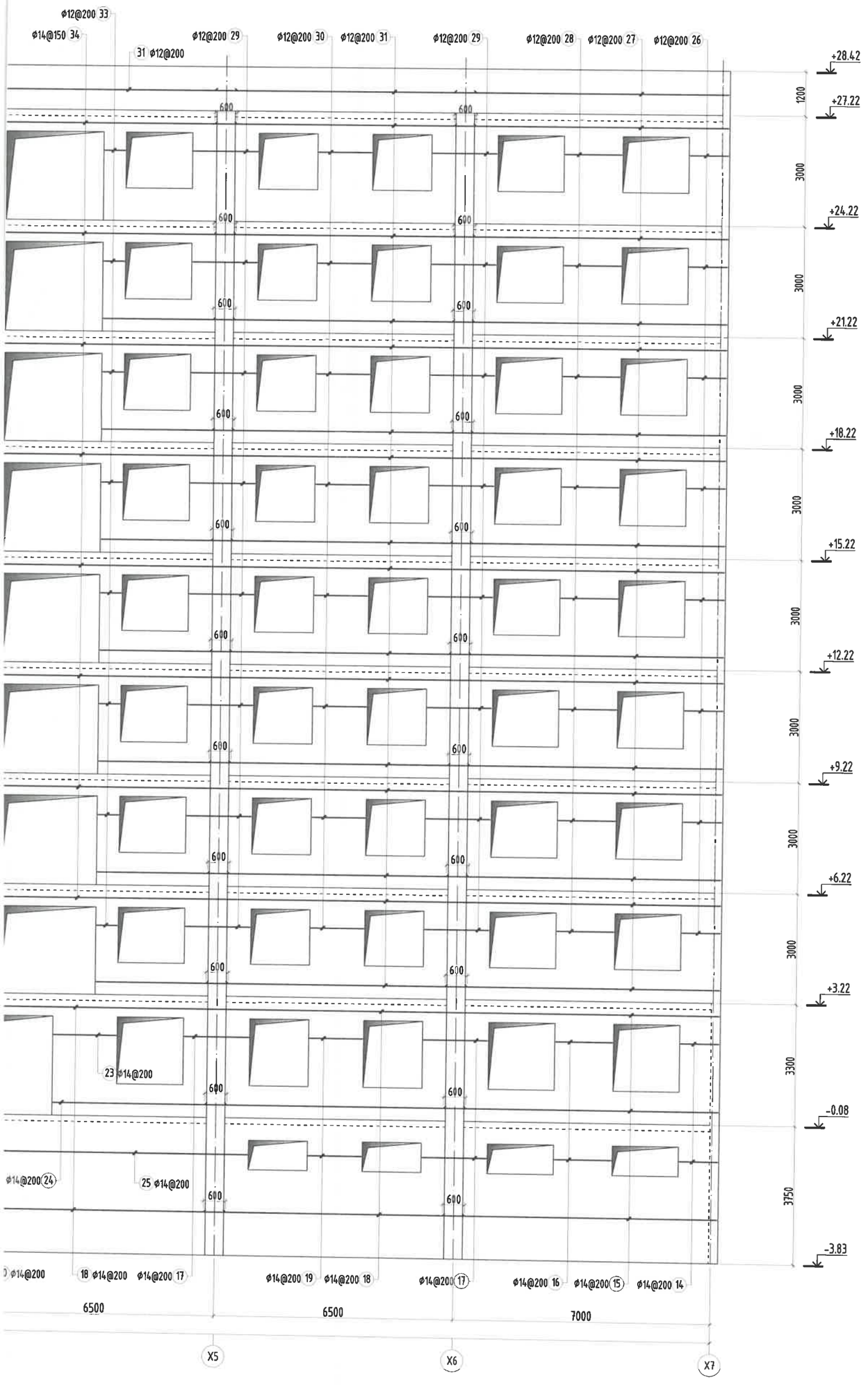

Энэхүү зураг нь "ББСМО"ХХК-ийн ОЮУНЫ ӨМЧ тул зохиогчийн эвбшөөрөлгүйгээр өөрчлөх болон ашиглахыг хориглоно.

ББСМО	НЭГ МАЯГИЙН ЗУРАГ				
	СЭЛБЭ ДЭД ТӨВИЙН БАРИЛГАЖИЛТЫН ТӨСӨЛ 9 ДАВХАР 70 АЙЛЫН ОРОН СУУЦНЫ БАРИЛГА				
	Цутгамал хана ЦХ-2 хөндлөн арматурчлал				Үе шат: АЗ
Хаяг: БЗД, 30-р хороо"ББСМО" ХХК-и байр	Захирал	Б.Сүнжидмаа		Масштаб: М1: 100	Огноо: 2024
Утас: 77116139, 99116139, 95103339.	Шалгасан	Б.Сүнжидмаа	ЕГ Шифр: ББ-17/2024		
И-мэйл:bbsmo03@gmail.com, Вэб:BBSMO.mn	Инженер	Б.Ганзориг	ТГ Шифр:	Зургийн дугаар: ББ-63	Хуудас: 115
	Гүйцэтгэсэн	З.Идэрмагнай			

I J K L M N O P

1 2 3 4 5 6 7 8 9 10 11 12

Цутгамал хана ЦХ-2 нухний

М1:10(

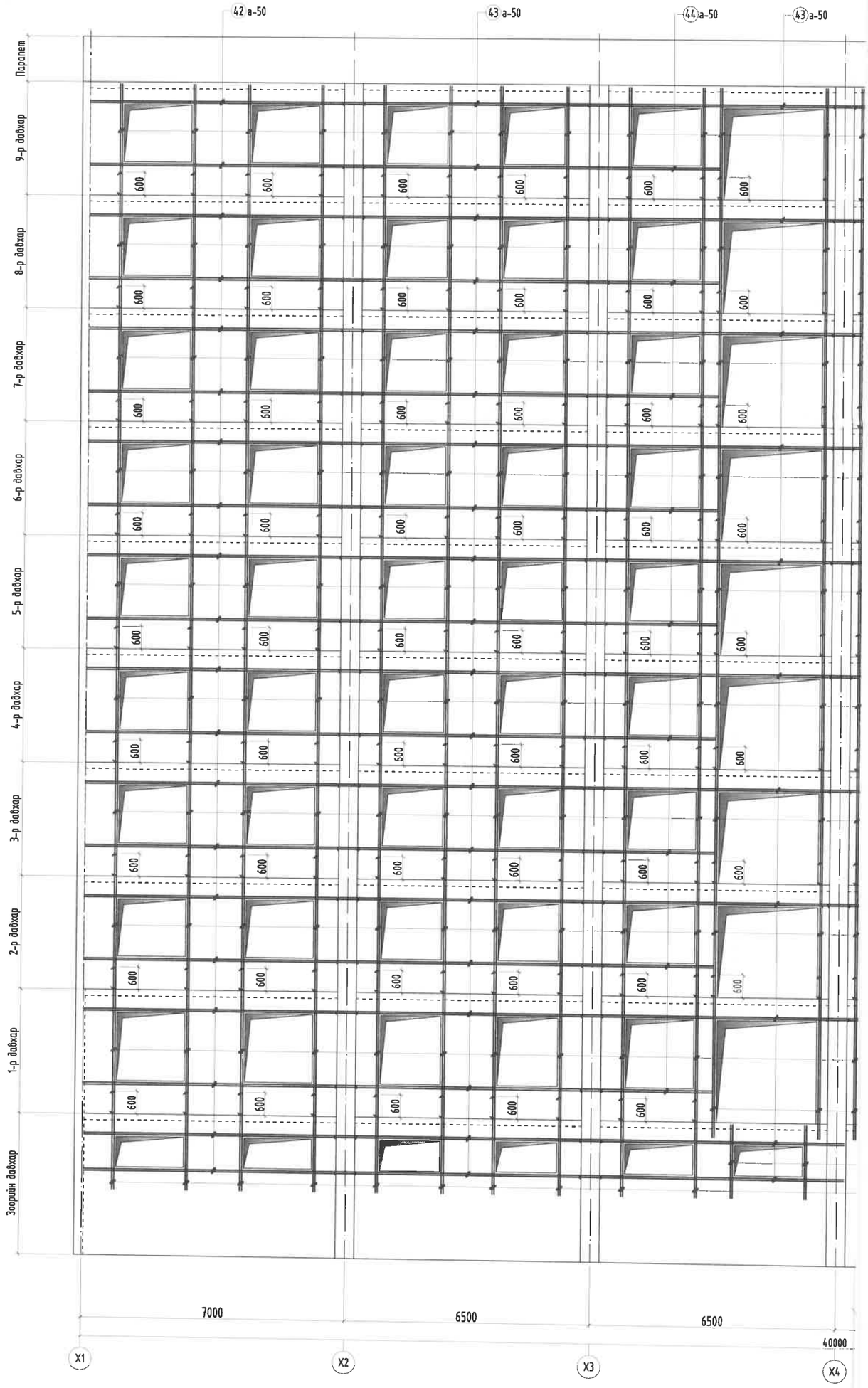

Тайлбар:

1. Энэ зургийг ББ-н холбогдох хуудастай хамт үзнэ.
2. Ажлын арматурын анги А400, А240.
3. Бүтээцийн бетоны анги В25.
4. Арматурын хамгаалах үеийн зузаан 20~30мм байна.
5. Цутгамал төмөр бетон бүтээцийг хэв хашмалд бэлтгэж цутгасны дараагаар бэжилтийн 70%-д хүрсэний дараа хэв хашмалыг авна.
6. Цутгамал бетон, төмөр бетон бүтээцийн ажлыг БНбД 52-02-05-ийн дагуу хийж гүйцэтгэнэ.

ирмэгийн арматурчлал

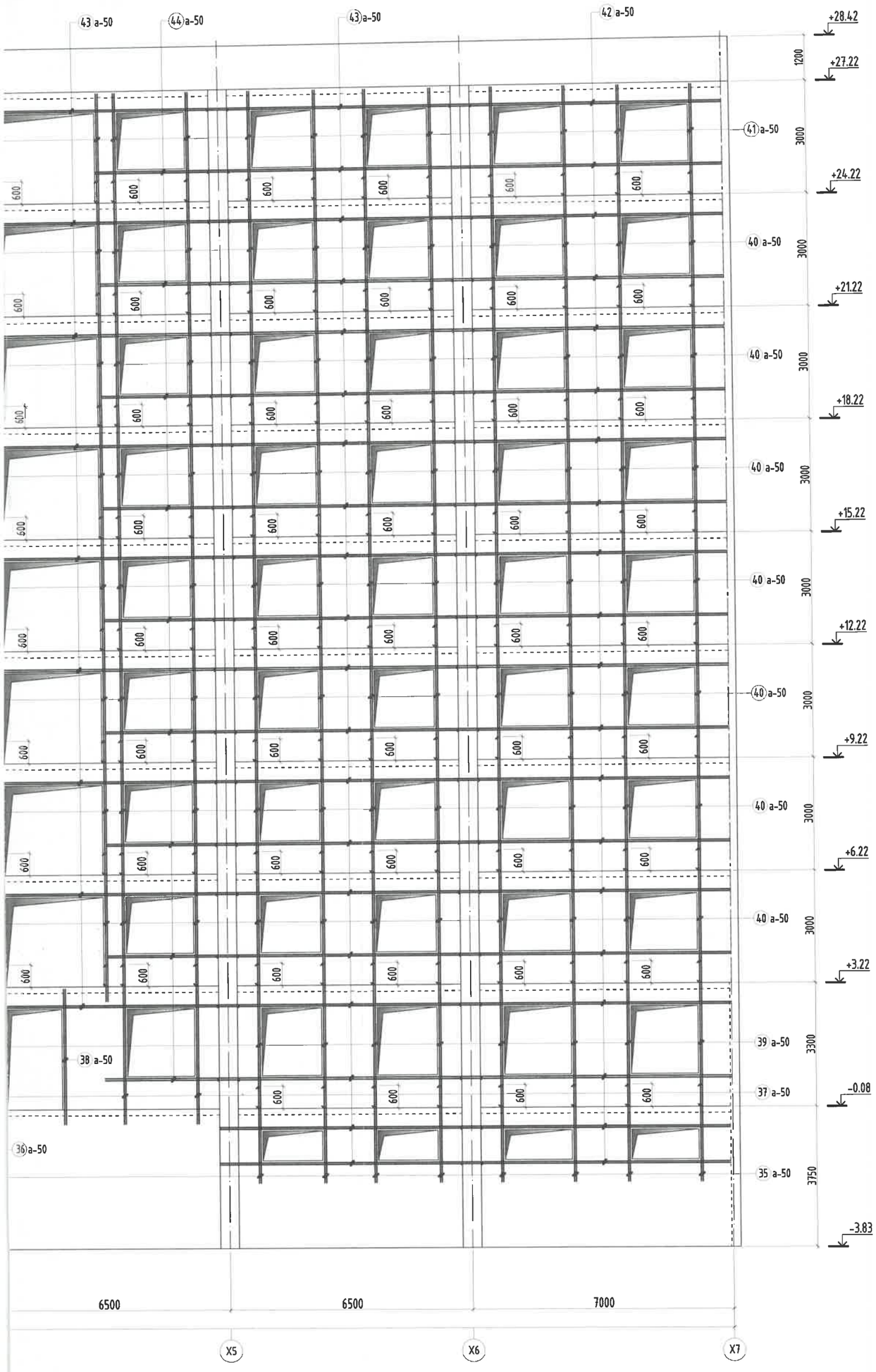

Энэхүү зураг нь "ББСМО"ХХК-ийн ОЮУНЫ ӨМЧ тул зохиогчийн эвбшөөрөлгүйгээр өөрчлөх болон ашиглахыг хориглоно.

ББСМО	НЭГ МАЯГИЙН ЗУРАГ СЭЛБЭ ДЭД ТӨВИЙН БАРИЛГАЖИЛТЫН ТӨСӨЛ 9 ДАВХАР 70 АЙЛЫН ОРОН СУУЦНЫ БАРИЛГА				
	Цутгамал хана ЦХ-2 нүхний ирмэгийн арматурчлал				Үе шат: АЗ
	Захирал	Б.Сүнжидмаа			
	Шалгасан	Б.Сүнжидмаа	ЕГ Шифр: ББ-17/2024	Масштаб: М1: 100	Огноо: 2024
	Инженер	Б.Ганзориг	ТГ Шифр:	Зургийн дугаар: ББ-64	Хуудас: 115
	Гүйцэтгэсэн	Э.Идэрмагнай			

Хаяг: БЗД, 30-р хороо"ББСМО" ХХК-н байр
Утас: 77116139, 99116139, 95103339.
И-майлbbsmo88@gmail.com, Вэб-BBSMO.mn

ОГТЛОЛ 1-1 М1:25

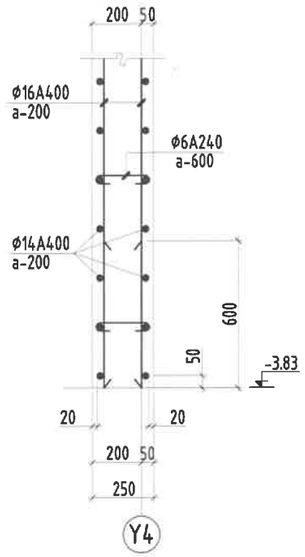

ОГТЛОЛ 2-2 М1:25

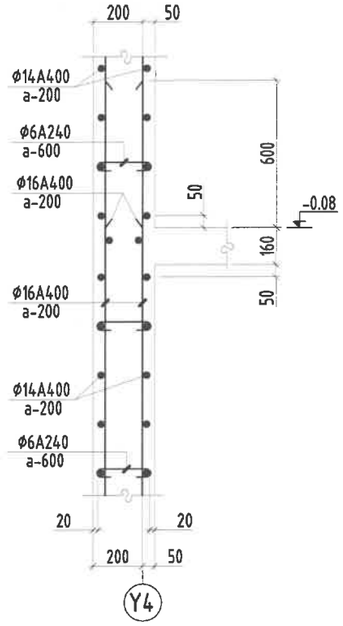

ОГТЛОЛ 3-3 М1:25

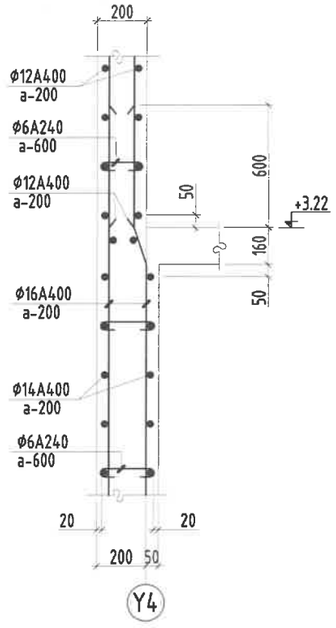

ОГТЛОЛ 4-4 М1:25

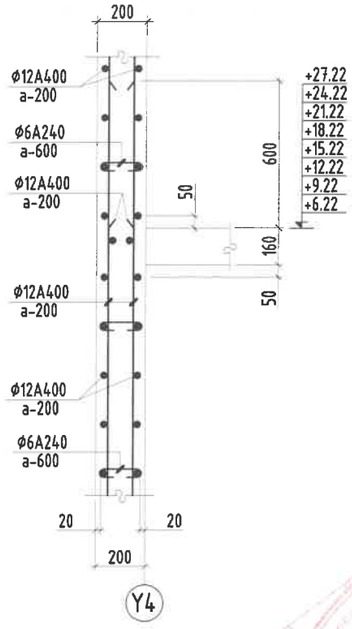

ОГТЛОЛ 5-5 М1:25

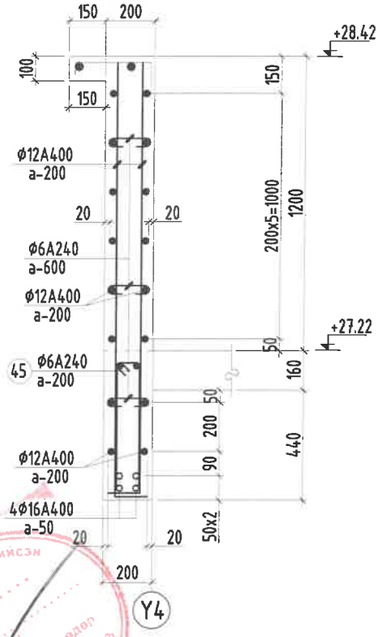

ОГТЛОЛ 6-6 М1:25

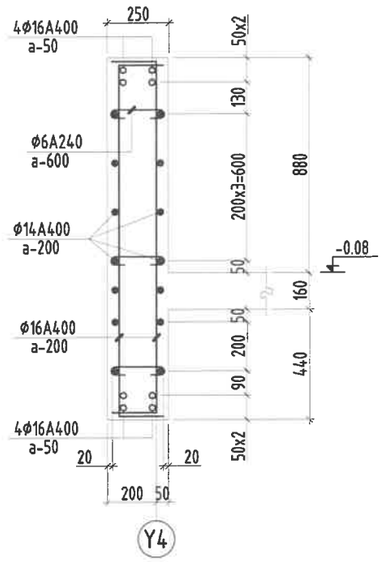

ОГТЛОЛ 7-7 М1:25

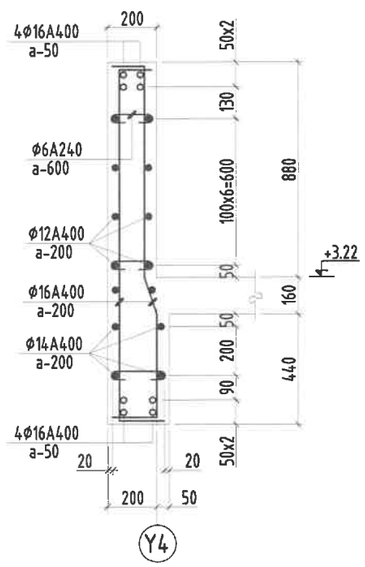

ОГТЛОЛ 8-8 М1:25

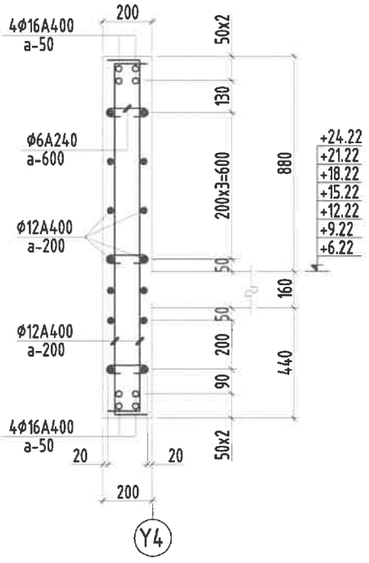

ОГТЛОЛ 9-9 М1:25

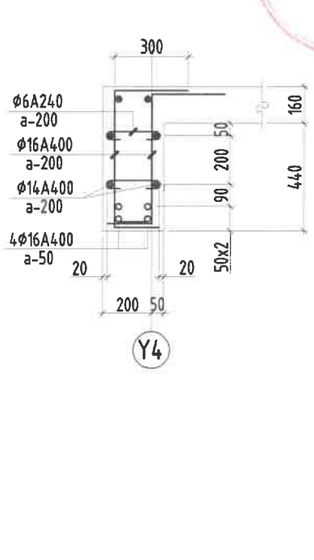

ОГТЛОЛ 10-10 М1:25

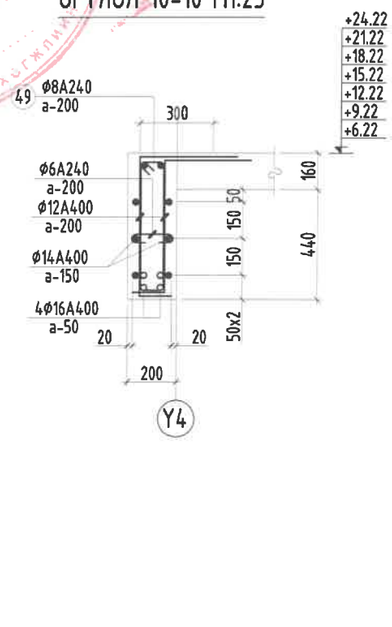

Тайлбар:

1. Энэ зургийг ББ-н бусад хуудастай хамт үзнэ.
2. Ажлын арматурын анги А400, А240.
3. Бүтээцийн бетоны анги В25, бетоны марк М350
4. Арматурын хамгаалах үеийн зузаан 20-30мм байна.
5. Цутгамал төмөр бетон бүтээцийг хэв хашмалд бэлтгэж цутгасны дараагаар бэхжилтийн 70%-д хүрсэний дараа хэв хашмалыг авна.
6. Цутгамал бетон, төмөр бетон бүтээцийн ажлыг хийж гүйцэтгэхдээ БНбД 52-02-05, БД 52-102-04-н холбогдох заалтуудыг мөрдөн ажиллана.

Энэхүү зураг нь "ББСМО"ХХК-ийн ОЮУНЫ ӨМЧ тул зохиогчийн эрхшөөрөлгүйгээр өөрчлөх болон ашиглахыг хориглоно.

ББСМО	НЭГ МАЯГИЙН ЗУРАГ				
	СЭЛБЭ ДЭД ТӨВИЙН БАРИЛГАЖИЛТЫН ТӨСӨЛ 9 ДАВХАР 70 АЙЛЫН ОРОН СУУЦНЫ БАРИЛГА				
	Цутгамал хана ЦХ-2-н огтлолууд				Үе шат: АЗ
	Захирал	Б.Сүнжидмаа		ЕГ Шифр: ББ-17/2024	Масштаб: М1: 25	Огноо: 2024
	Шалгасан	Б.Сүнжидмаа				
	Инженер	Б.Ганзориг		ТГ Шифр:	Зургийн дугаар: ББ-65	Хуудас: 115
	Гүйцэтгэсэн	Э.Идэрмагнай				

Хаяг: БЗД, 30-р хороо"ББСМО" ХХК-н байр
Утас: 77116139, 99116139, 95103339.
И-мэйл:bbsmo08@gmail.com, Вэб:BBSMO.mn

Цутгамал төмөр бетон бүтээцийн материалын тодорхойлолт									
Поз	Тэмдэглэгээ	Нэр					Тоо	Жин /кг/	
							шт	Нэгж	Нийт
		Цутгамал хана /ЦХ-2/-н арматур					1	29453.7	29454
1	дагуу	ф	16	ГОСТ 5781-82* /А400/	L=	4350	120	6.9	823.9
2	дагуу	ф	16	ГОСТ 5781-82* /А400/	L=	2480	172	3.9	673.3
3	дагуу	ф	16	ГОСТ 5781-82* /А400/	L=	1020	62	1.6	99.8
4	дагуу	ф	16	ГОСТ 5781-82* /А400/	L=	4780	18	7.5	135.8
5	дагуу	ф	16	ГОСТ 5781-82* /А400/	L=	4000	16	6.3	101.0
6	дагуу	ф	12	ГОСТ 5781-82* /А400/	L=	970	392	0.9	337.6
7	дагуу	ф	16	ГОСТ 5781-82* /А400/	L=	1780	154	2.8	432.7
8	дагуу	ф	16	ГОСТ 5781-82* /А400/	L=	3900	120	6.2	738.7
9	дагуу	ф	16	ГОСТ 5781-82* /А400/	L=	1730	172	2.7	469.6
10	дагуу	ф	12	ГОСТ 5781-82* /А400/	L=	3600	840	3.2	2684.7
11	дагуу	ф	12	ГОСТ 5781-82* /А400/	L=	1680	1204	1.5	1795.8
12	дагуу	ф	12	ГОСТ 5781-82* /А400/	L=	4150	120	3.7	442.1
13	дагуу	ф	12	ГОСТ 5781-82* /А400/	L=	1880	228	1.7	380.6
14	хөндлөн	ф	14	ГОСТ 5781-82* /А400/	L=	1400	48	1.7	81.2
15	хөндлөн	ф	14	ГОСТ 5781-82* /А400/	L=	7680	88	9.3	816.7
16	хөндлөн	ф	14	ГОСТ 5781-82* /А400/	L=	1900	48	2.3	110.2
17	хөндлөн	ф	14	ГОСТ 5781-82* /А400/	L=	2100	88	2.5	223.3
18	хөндлөн	ф	14	ГОСТ 5781-82* /А400/	L=	7000	160	8.5	1353.4
19	хөндлөн	ф	14	ГОСТ 5781-82* /А400/	L=	1800	48	2.2	104.4
20	хөндлөн	ф	14	ГОСТ 5781-82* /А400/	L=	1400	32	1.7	54.1
21	хөндлөн	ф	14	ГОСТ 5781-82* /А400/	L=	3780	8	4.6	36.5
22	хөндлөн	ф	14	ГОСТ 5781-82* /А400/	L=	910	16	1.1	17.6
23	хөндлөн	ф	14	ГОСТ 5781-82* /А400/	L=	2050	16	2.5	39.6
24	хөндлөн	ф	14	ГОСТ 5781-82* /А400/	L=	4930	8	6.0	47.7
25	хөндлөн	ф	14	ГОСТ 5781-82* /А400/	L=	8600	8	10.4	83.1
26	хөндлөн	ф	12	ГОСТ 5781-82* /А400/	L=	1320	256	1.2	300.0
27	хөндлөн	ф	12	ГОСТ 5781-82* /А400/	L=	7650	248	6.8	1684.4
28	хөндлөн	ф	12	ГОСТ 5781-82* /А400/	L=	1900	256	1.7	431.8
29	хөндлөн	ф	12	ГОСТ 5781-82* /А400/	L=	2100	512	1.9	954.6
30	хөндлөн	ф	12	ГОСТ 5781-82* /А400/	L=	1700	256	1.5	386.4
31	хөндлөн	ф	12	ГОСТ 5781-82* /А400/	L=	7000	276	6.2	1715.3
32	хөндлөн	ф	12	ГОСТ 5781-82* /А400/	L=	1300	192	1.2	221.6
33	хөндлөн	ф	12	ГОСТ 5781-82* /А400/	L=	810	256	0.7	184.1
34	хөндлөн	ф	14	ГОСТ 5781-82* /А400/	L=	7000	128	8.5	1082.7
35	нухний ирмэг	ф	16	ГОСТ 5781-82* /А400/	L=	2600	72	4.1	295.5
36	нухний ирмэг	ф	16	ГОСТ 5781-82* /А400/	L=	2000	8	3.2	25.3
37	нухний ирмэг	ф	16	ГОСТ 5781-82* /А400/	L=	4300	20	6.8	135.7
38	нухний ирмэг	ф	16	ГОСТ 5781-82* /А400/	L=	3650	4	5.8	23.0
39	нухний ирмэг	ф	16	ГОСТ 5781-82* /А400/	L=	3900	76	6.2	467.8
40	нухний ирмэг	ф	16	ГОСТ 5781-82* /А400/	L=	3600	672	5.7	3818.3
41	нухний ирмэг	ф	16	ГОСТ 5781-82* /А400/	L=	2950	96	4.7	447.0
42	нухний ирмэг	ф	16	ГОСТ 5781-82* /А400/	L=	7500	160	11.8	1894.0
43	нухний ирмэг	ф	16	ГОСТ 5781-82* /А400/	L=	7000	240	11.0	2651.6
44	нухний ирмэг	ф	16	ГОСТ 5781-82* /А400/	L=	3500	68	5.5	375.6
45	хомут	ф	8	ГОСТ 5781-82* /А240/	L=	1500	218	0.6	129.0
46	холбоос	ф	6	ГОСТ 5781-82* /А240/	L=	350	600	0.1	46.6
47	холбоос	ф	6	ГОСТ 5781-82* /А240/	L=	300	1500	0.1	99.9
		Бетон орц, В25					V=182м³		

Хэсгийн тодорхойлолт

Поз	2	3	4	5	6
Загвар	180 2300	180 540 300; 180 540 300	180 4600	300 3700	130 540 300; 130 540 300
Поз	7	9	11	13	14
Загвар	180 1420 180	180 1420 130	130 1420 130	130 1750	180 1040 180; 180 1040 180
Поз	15	16	17	19	20
Загвар	180 7500	180 1540 180	180 1740 180	180 1440 180	180 1040 180
Поз	21	22	23	24	25
Загвар	180 3600	180 550 180	180 1690 180	180 4750	180 8240 180
Поз	26	27	28	29	30
Загвар	130 1040 150; 130 1040 150	150 7500	130 1540 130	130 1740 130	130 1440 130
Поз	32	33	45	46	47
Загвар	130 1040 130	130 550 130	240; 590; 510; 160	70; 210; 70	70; 160; 70

Тайлбар:

1. Энэ зургийг ББ-н бусад хуудастай хамт үзнэ.
2. Ажлын арматурын анги А400, А240.
3. Бүтээцийн бетоны анги В25, бетоны марк М350
4. Арматурын хамгаалах үеийн зузаан 20-30мм байна.
5. Цутгамал төмөр бетон бүтээцийг хэв хашмалд бэлтгэж цутгасны дараагаар бэхжилтийн 70%-д хүрсэний дараа хэв хашмалыг авна.
6. Цутгамал бетон, төмөр бетон бүтээцийн ажлыг хийж гүйцэтгэхдээ БНбД 52-02-05, БД 52-102-04-н холбогдох заалтуудыг мөрдөн ажиллана.

Энэхүү зураг нь "ББСМО"ХХК-ийн ОЮУНЫ ӨМЧ тул зохиогчийн зөвшөөрөлгүйгээр өөрчлөх болон ашиглахыг хориглоно.

ББСМО
Хаяг: БЗД, 30-р хороо"ББСМО" ХХК-н байр
Утас: 77116139, 99116139, 95103339.
И-мэйл:bbsmo08@gmail.com, Вэб:BBSMO.mn

НЭГ МАЯГИЙН ЗУРАГ

СЭЛБЭ ДЭД ТӨВИЙН БАРИЛГАЖИЛТЫН ТӨСӨЛ 9 ДАВХАР 70 АЙЛЫН ОРОН СУУЦНЫ БАРИЛГА

Цутгамал хана ЦХ-2-н материалын түүвэр

Үе шат: АЗ

Захирал	Б.Сүнжидмаа		ЕГ Шифр: ББ-17/2024	Масштаб: М1: 25	Огноо: 2024
Шалгасан	Б.Сүнжидмаа				
Инженер	Б.Ганзориг		ТГ Шифр:	Зургийн дугаар: ББ-66	Хуудас: 115
Гүйцэтгэсэн	Э.Идэрмагнай				

Цутгамал хана ЦХ-3 дэлгээс

М1:200

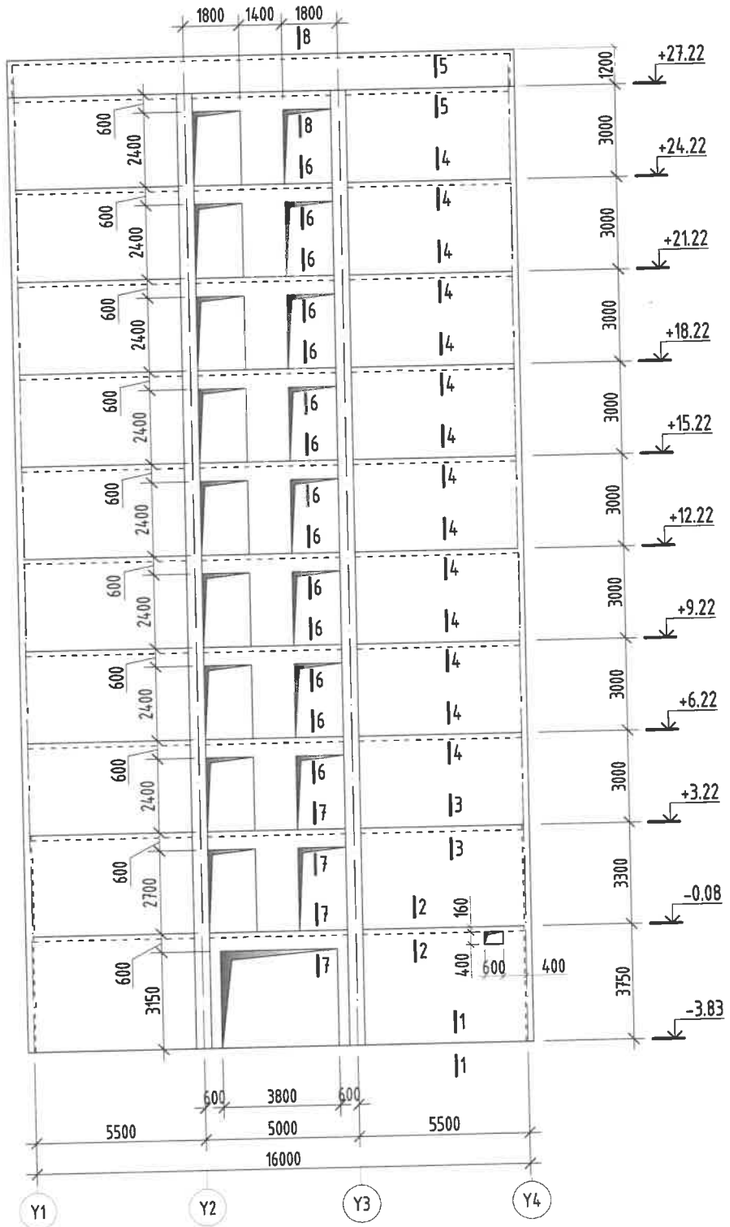

ОГТЛОЛ 1-1 М1:25

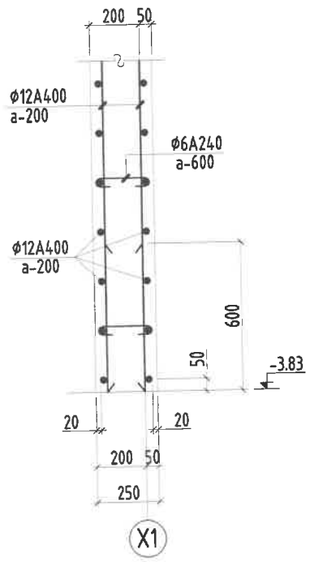

ОГТЛОЛ 2-2 М1:25

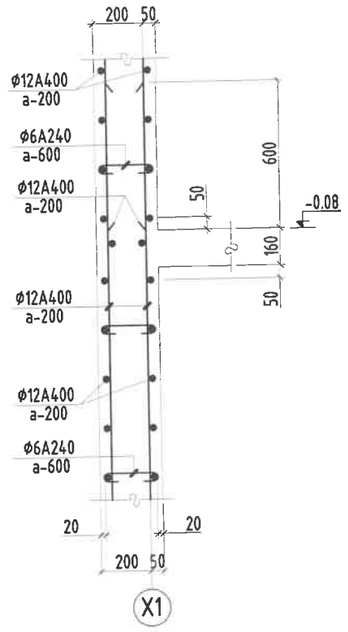

ОГТЛОЛ 3-3 М1:25

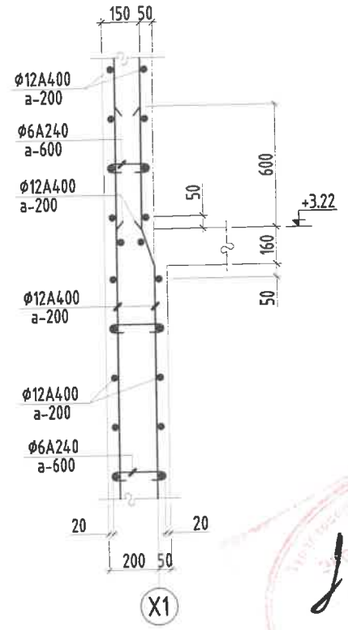

ОГТЛОЛ 4-4 М1:25

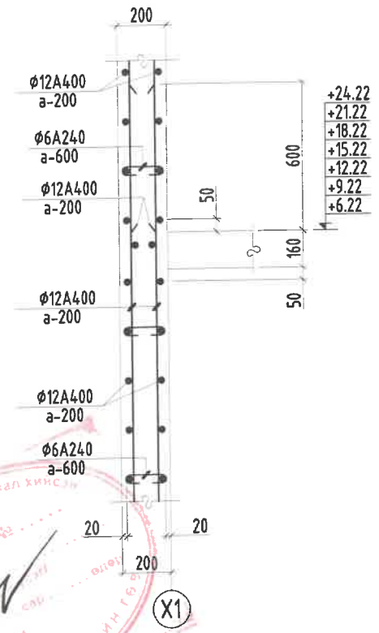

ОГТЛОЛ 5-5 М1:25

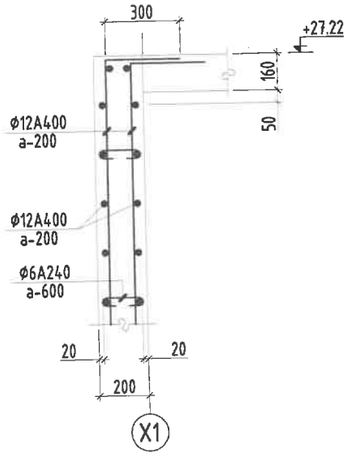

ОГТЛОЛ 6-6 М1:25

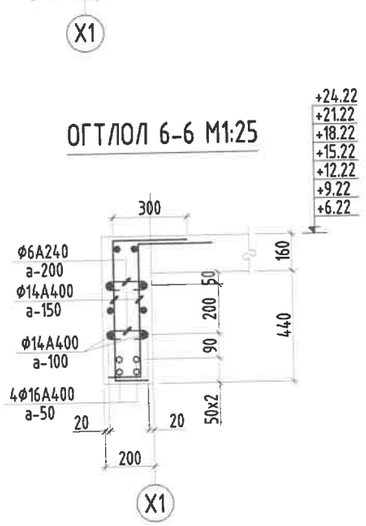

ОГТЛОЛ 7-7 М1:25

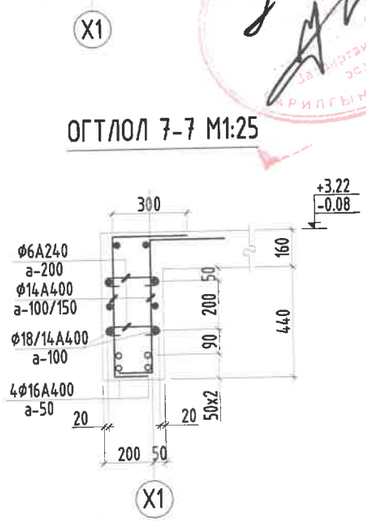

ОГТЛОЛ 8-8 М1:25

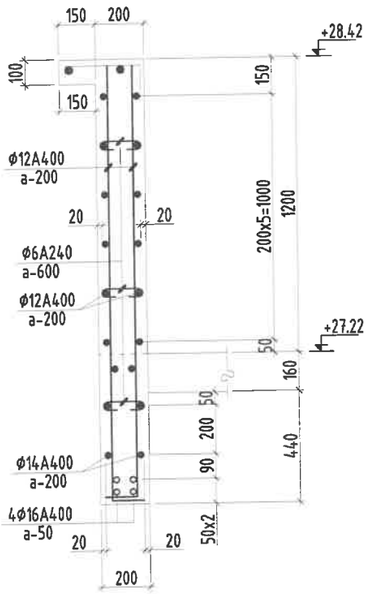

Тайлбар:

1. Энэ зургийг ББ-н холбогдох хуудастай хамт үзнэ.
2. Ажлын арматурын анги А400, А240.
3. Бүтээцийн бетоны анги В25.
4. Арматурын хамгаалах үеийн зузаан 20-30мм байна.
5. Цутгамал төмөр бетон бүтээцийг хэв хашмалд бэлтгэж цутгасны дараагаар бэхжилтийн 70%-д хүрсэний дараа хэв хашмалыг авна.
6. Цутгамал бетон, төмөр бетон бүтээцийн ажлыг БНбД 52-02-05-ийн дагуу хийж гүйцэтгэнэ.

Энэхүү зураг нь "ББСМО"ХХК-ийн ОЮУНЫ ӨМЧ тул зохиогчийн эвбшөөрөлгүйгээр өөрчлөх болон ашиглахыг хориглоно.

ББСМО	НЭГ МАЯГИЙН ЗУРАГ				
	"СЭЛБЭ ДЭД" ТӨВИЙН 9 ДАВХАР 70 АЙЛЫН ОРОН СУУЦ				
	Цутгамал хана ЦХ-3 дэлгээс, огтлолууд				Үе шат: АЗ
	Захирал	Б.Сүнжидмаа		ЕГ Шифр: ББ-17/2024	Масштаб: М1: 200	Огноо: 2024
	Шалгасан	Б.Сүнжидмаа				
	Инженер	Б.Ганзориг		ТГ Шифр:	Зургийн дугаар: ББ-67	Хуудас: 115
	Гүйцэтгэсэн	Э.Батхишиг				

Хаяг: БЗД, 30-р хороо "ББСМО" ХХК-н байр
Утас: 77116139, 99116139, 95103339.
И-мэйл:bbsmo08@gmail.com, Вэб:BBSMO.mn

Цутгамал хана ЦХ-3 босоо арматурчлал
М1:200

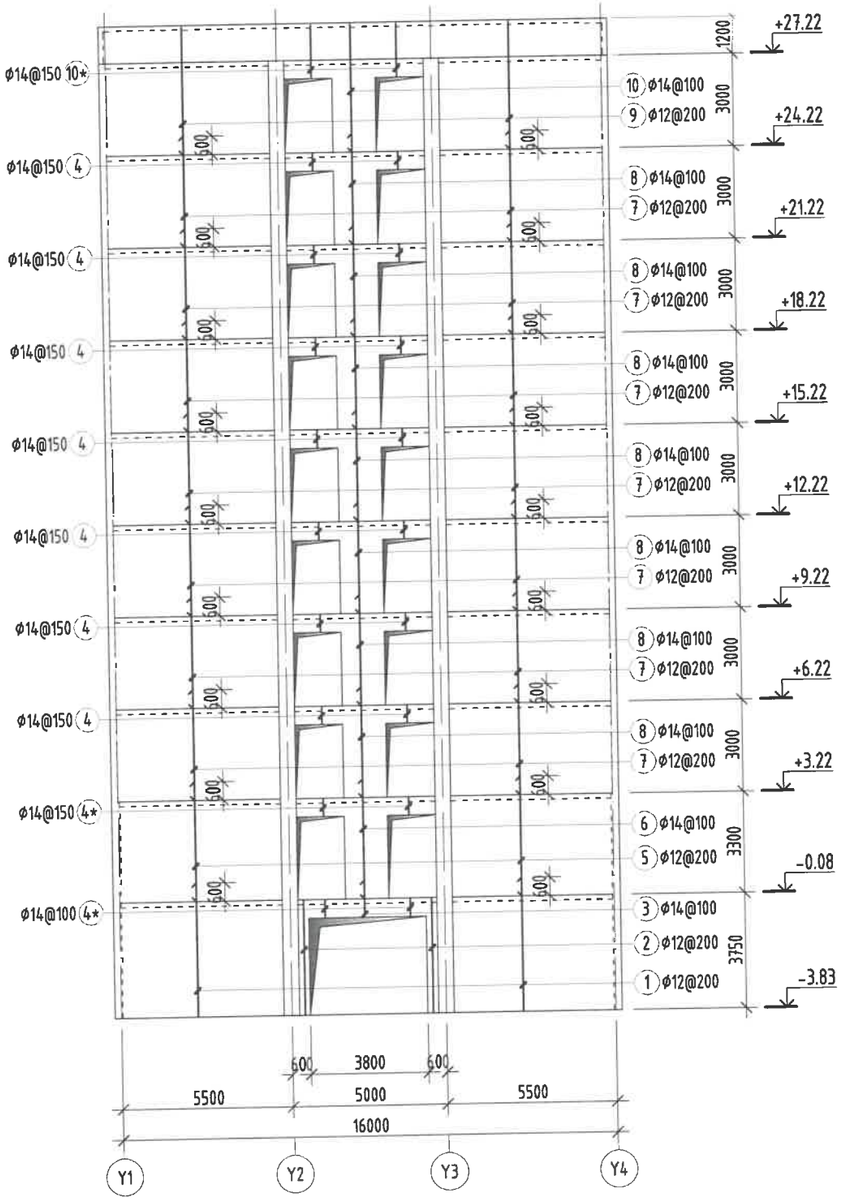

Цутгамал хана ЦХ-3 хөндлөн арматурчлал
М1:200

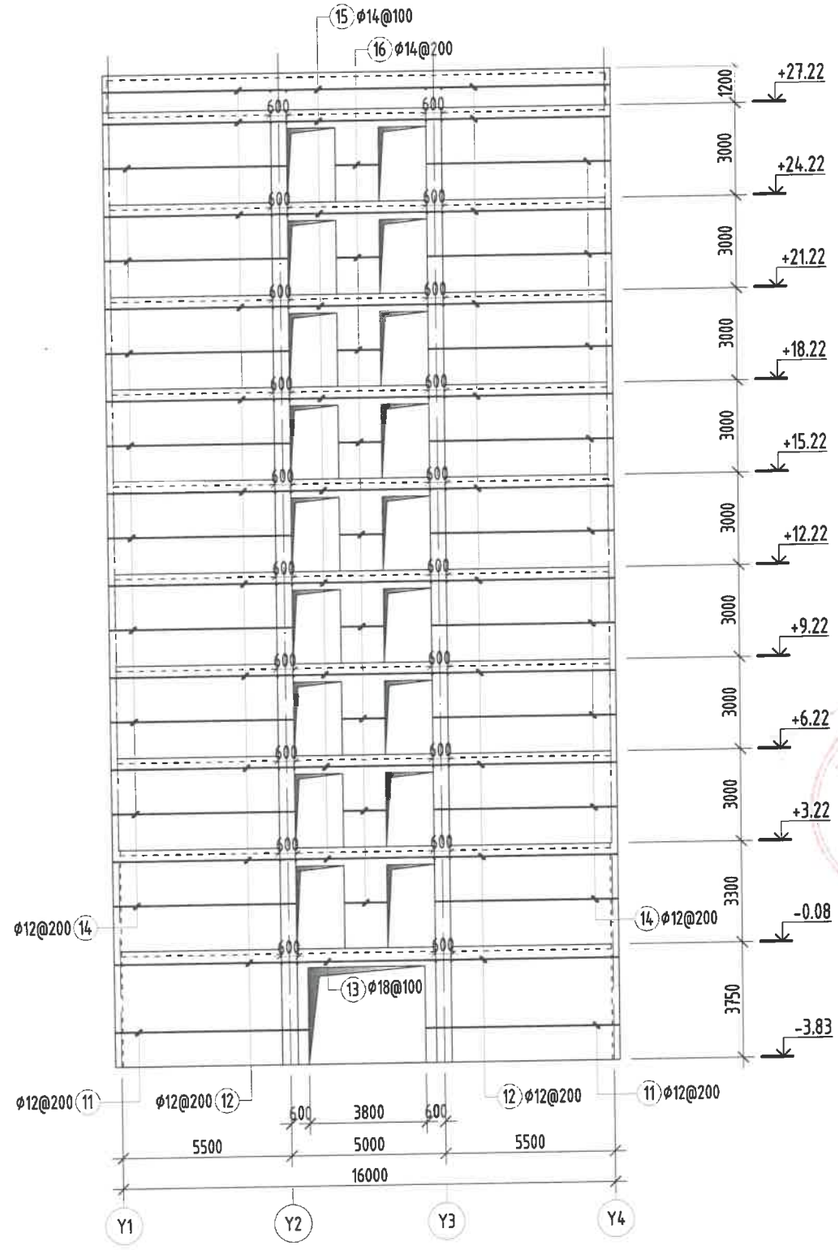

Тайлбар:

1. Энэ зургийг ББ-н холбогдох хуудастай хамт үзнэ.
2. Ажлын арматурын анги А400, А240.
3. Бүтээцийн бетоны анги В25.
4. Арматурын хамгаалах үеийн зузаан 20~30мм байна.
5. Цутгамал төмөр бетон бүтээцийг хэв хашмалд бэлтгэж цутгасны дараагаар бэхжилтийн 70%-д хүрсэний дараа хэв хашмалыг авна.
6. Цутгамал бетон, төмөр бетон бүтээцийн ажлыг БНбД 52-02-05-ийн дагуу хийж гүйцэтгэнэ.

Энэхүү зураг нь "ББСМО"ХХК-ийн ОЮУНЫ ӨМЧ тул зохиогчийн эвшээрелгүйгээр өөрчлөх болон ашиглахыг хориглоно.

ББСМО	НЭГ МАЯГИЙН ЗУРАГ				
	"СЭЛБЭ ДЭД" ТӨВИЙН 9 ДАВХАР 70 АЙЛЫН ОРОН СУУЦ				
	Цутгамал хана ЦХ-3 арматурчлал				Үе шат: А3
Захирал	Б.Сүнжидмаа		ЕГ Шифр: ББ-17/2024	Масштаб: М1: 200	Огноо: 2024
Шалгасан	Б.Сүнжидмаа				
Инженер	Б.Ганзориг		ТГ Шифр:	Зургийн дугаар: ББ-68	Хуудас: 115
Гүйцэтгэсэн	З.Батхишиг				

Хаяг: БЗД, 30-р хороо "ББСМО" ХХК-н байр
Утас: 77116139, 99116139, 95103339.
И-мэйл:bbsmo08@gmail.com, Вэб:BBSMO.mn

Цутгамал хана ЦХ-3 нүхний ирмэгийн арматурчлал

М1:200

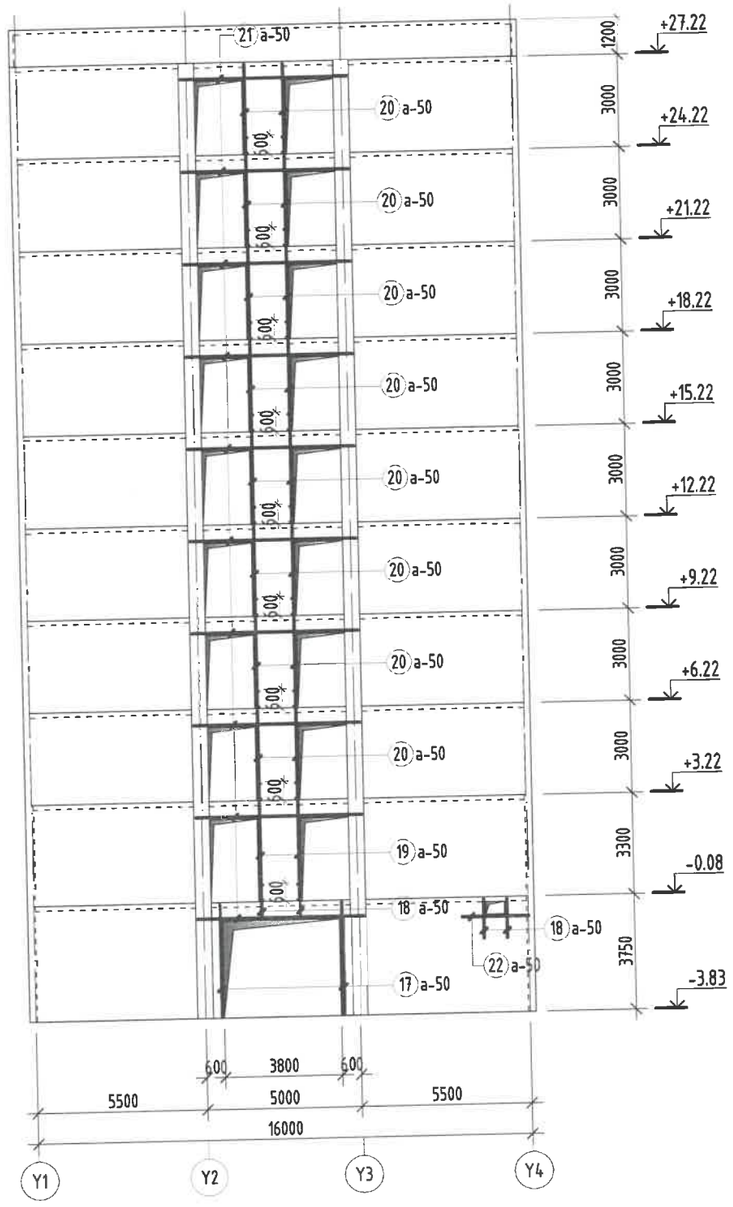

Тайлбар:

1. Энэ зургийг ББ-н холбогдох хуудастай хамт үзнэ.
2. Ажлын арматурын анги А400, А240.
3. Бүтээцийн бетоны анги В25.
4. Арматурын хамгаалах үеийн зузаан 20-30мм байна.
5. Цутгамал төмөр бетон бүтээцийг хэв хашмалд бэлтгэж цутгасны дараагаар бэхжилтийн 70%-д хүрсэний дараа хэв хашмалыг авна.
6. Цутгамал бетон, төмөр бетон бүтээцийн ажлыг БНбД 52-02-05-ийн дагуу хийж гүйцэтгэнэ.

Хэсгийн тодорхойлолт

Поз	2	3	4*	4	10*
Загвар	3720, 300	180, 1170	180, 540, 300; 180, 540, 300	130, 540, 300; 130, 540, 300	130, 1720

Поз	11	12	14	16	30	31
Загвар	150, 6240, 180	150, 5970	150, 5890	130, 1340, 130	210, 70, 70	160, 70, 70

Цутгамал төмөр бетон бүтээцийн материалын тодорхойлолт

Поз	Тэмдэглэгээ	Нэр					Тоо ширт	Жин /кг/ Нэгж	Жин /кг/ Нийт
		Цутгамал хана /ЦХ-3/-н арматур					1	11050.7	11051
1	дагуу	ф	12	ГОСТ 5781-82* /А400/	L=	4350	108	3.9	417.1
2	дагуу	ф	12	ГОСТ 5781-82* /А400/	L=	4020	12	3.6	42.8
3	дагуу	ф	14	ГОСТ 5781-82* /А400/	L=	1350	26	1.6	42.4
4	дагуу	ф	14	ГОСТ 5781-82* /А400/	L=	970	308	1.2	361.0
4*	дагуу	ф	14	ГОСТ 5781-82* /А400/	L=	1020	92	1.2	113.4
5	дагуу	ф	12	ГОСТ 5781-82* /А400/	L=	3900	108	3.5	373.9
6	дагуу	ф	14	ГОСТ 5781-82* /А400/	L=	3900	26	4.7	122.5
7	дагуу	ф	12	ГОСТ 5781-82* /А400/	L=	3600	756	3.2	2416.3
8	дагуу	ф	14	ГОСТ 5781-82* /А400/	L=	3600	182	4.4	791.8
9	дагуу	ф	12	ГОСТ 5781-82* /А400/	L=	4150	108	3.7	397.9
10	дагуу	ф	14	ГОСТ 5781-82* /А400/	L=	4150	26	5.0	130.4
10*	дагуу	ф	14	ГОСТ 5781-82* /А400/	L=	1850	44	2.2	98.4
11	хөндлөн	ф	12	ГОСТ 5781-82* /А400/	L=	6570	64	5.8	373.3
12	хөндлөн	ф	12	ГОСТ 5781-82* /А400/	L=	6120	148	5.4	804.1
13	хөндлөн	ф	18	ГОСТ 5781-82* /А400/	L=	5600	8	11.2	89.5
14	хөндлөн	ф	12	ГОСТ 5781-82* /А400/	L=	6040	472	5.4	2531.1
15	хөндлөн	ф	14	ГОСТ 5781-82* /А400/	L=	5600	86	6.8	582.0
16	хөндлөн	ф	14	ГОСТ 5781-82* /А400/	L=	1600	236	1.9	456.3
17	нүхний ирмэг	ф	16	ГОСТ 5781-82* /А400/	L=	3700	8	5.8	46.7
18	нүхний ирмэг	ф	16	ГОСТ 5781-82* /А400/	L=	1300	16	2.1	32.8
19	нүхний ирмэг	ф	16	ГОСТ 5781-82* /А400/	L=	3900	8	6.2	49.2
20	нүхний ирмэг	ф	16	ГОСТ 5781-82* /А400/	L=	3600	64	5.7	363.6
21	нүхний ирмэг	ф	16	ГОСТ 5781-82* /А400/	L=	5400	40	8.5	340.9
22	нүхний ирмэг	ф	16	ГОСТ 5781-82* /А400/	L=	2200	4	3.5	13.9
30	холбоос	ф	6	ГОСТ 5781-82* /А240/	L=	350	180	0.1	14.0
31	холбоос	ф	6	ГОСТ 5781-82* /А240/	L=	300	680	0.1	45.3
		Бетон орц, В25					V=85.5м³		

Энэхүү зураг нь "ББСМО"ХХК-ийн ОЮУНЫ ӨМЧ тул зохиогчийн эвшөөрөлгүйгээр өөрчлөх болон ашиглахыг хориглоно.

ББСМО
Хаяг: БЗД, 30-р хороо "ББСМО" ХХК-н байр
Утас: 77116139, 99116139, 95103339.
И-мэйл:bbsmo08@gmail.com, Вэб:BBSMO.mn

НЭГ МАЯГИЙН ЗУРАГ

"СЭЛБЭ ДЭД" ТӨВИЙН 9 ДАВХАР 70 АЙЛЫН ОРОН СУУЦ

Цутгамал хана ЦХ-3 нүхний ирмэгийн арматурчлал, материалын түүвэр

Үе шат: АЗ

Захирал	Б.Сүнжидмаа		ЕГ Шифр: ББ-17/2024	Масштаб: М1: 200	Огноо: 2024
Шалгасан	Б.Сүнжидмаа				
Инженер	Б.Ганзориг		ТГ Шифр:	Зургийн дугаар: ББ-69	Хуудас: 115
Гүйцэтгэсэн	З.Батхишиг				

Цутгамал хана ЦХ-4 дэлгээс
М1:200

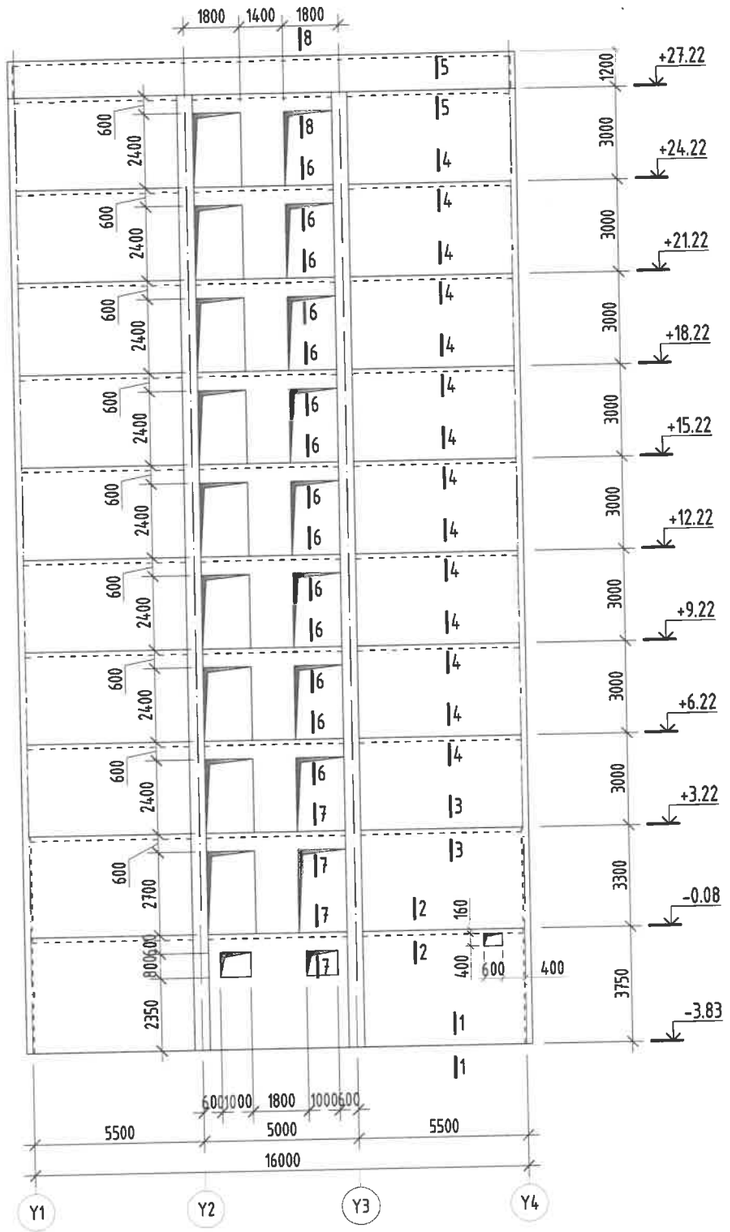

ОГТЛОЛ 1-1 М1:25

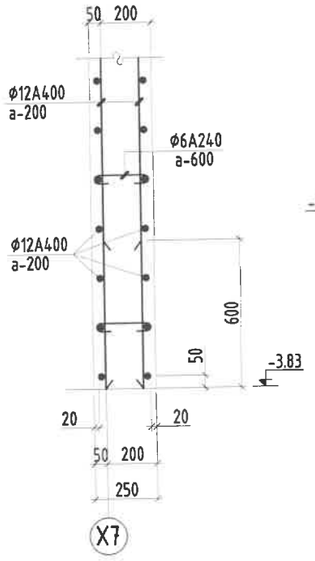

ОГТЛОЛ 2-2 М1:25

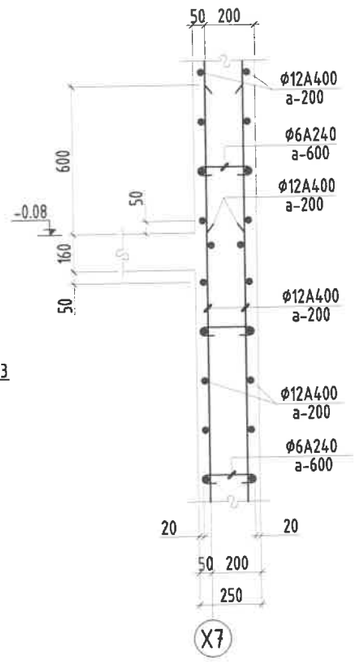

ОГТЛОЛ 3-3 М1:25

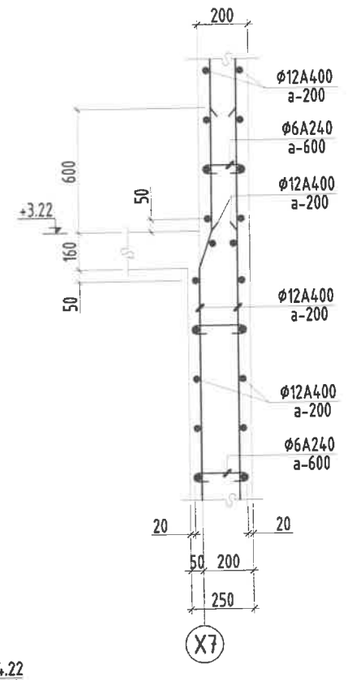

ОГТЛОЛ 4-4 М1:25

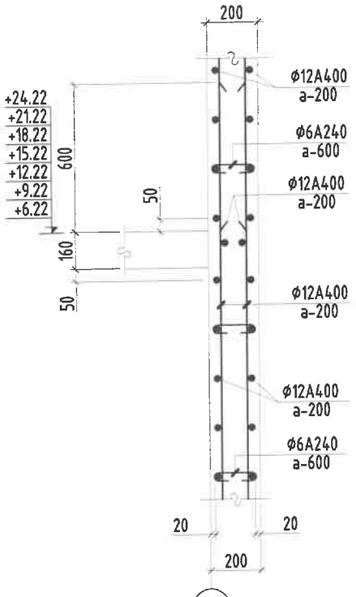

ОГТЛОЛ 5-5 М1:25

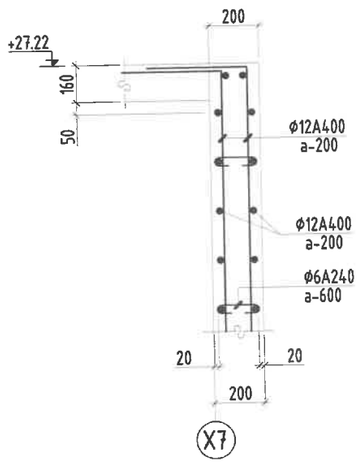

ОГТЛОЛ 6-6 М1:25

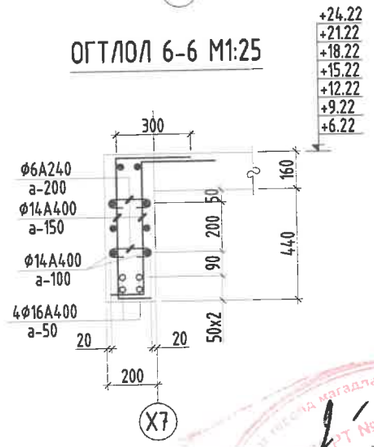

ОГТЛОЛ 7-7 М1:25

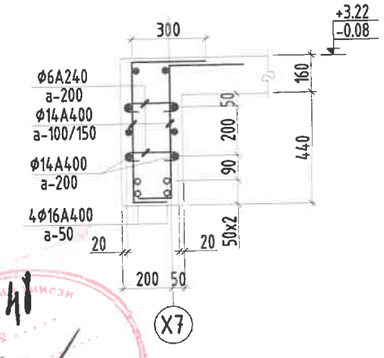

ОГТЛОЛ 8-8 М1:25

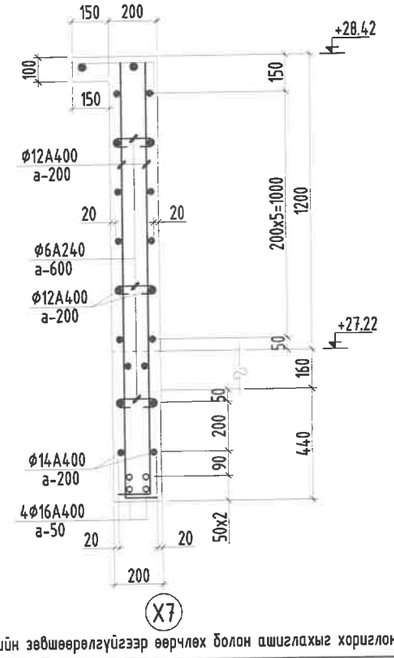

Энэхүү зураг нь "ББСМО"ХХК-ийн ОЮУНЫ ӨМЧ тул зохиогчийн зөвшөөрөлгүйгээр өөрчлөх болон ашиглахыг хориглоно.

Тайлбар:

1. Энэ зургийг ББ-н холбогдох хуудастай хамт үзнэ.
2. Ажлын арматурын анги А400, А240.
3. Бүтээцийн бетоны анги В25.
4. Арматурын хамгаалах үеийн зузаан 20~30мм байна.
5. Цутгамал төмөр бетон бүтээцийг хэв хашмалд бэлтгэж цутгасны дараагаар бэхжилтийн 70%-д хүрсэний дараа хэв хашмалыг авна.
6. Цутгамал бетон, төмөр бетон бүтээцийн ажлыг БНбД 52-02-05-ийн дагуу хийж гүйцэтгэнэ.

ББСМО
Хаяг: БЗД, 30-р хороо "ББСМО" ХХК-н байр
Утас: 77116139, 99116139, 95103339.
И-мэйл:bbsmo08@gmail.com, Вэб:BBSMO.mn

НЭГ МАЯГИЙН ЗУРАГ
"СЭЛБЭ ДЭД" ТӨВИЙН 9 ДАВХАР 70 АЙЛЫН ОРОН СУУЦ

Цутгамал хана ЦХ-4 дэлгээс, огтлолууд

Захирал	Б.Сүнжидмаа	ЕГ Шифр: ББ-17/2024	Масштаб: М1: 200	Ye шат: А3	
Шалгасан	Б.Сүнжидмаа			Огноо: 2024	
Инженер	Б.Ганзориг	ТГ Шифр:	Зургийн дугаар: ББ-70	Хуудас: 115	
Гүйцэтгэсэн	Э.Батхишиг				

Цутгамал хана ЦХ-4 босоо арматурчлал

М1:200

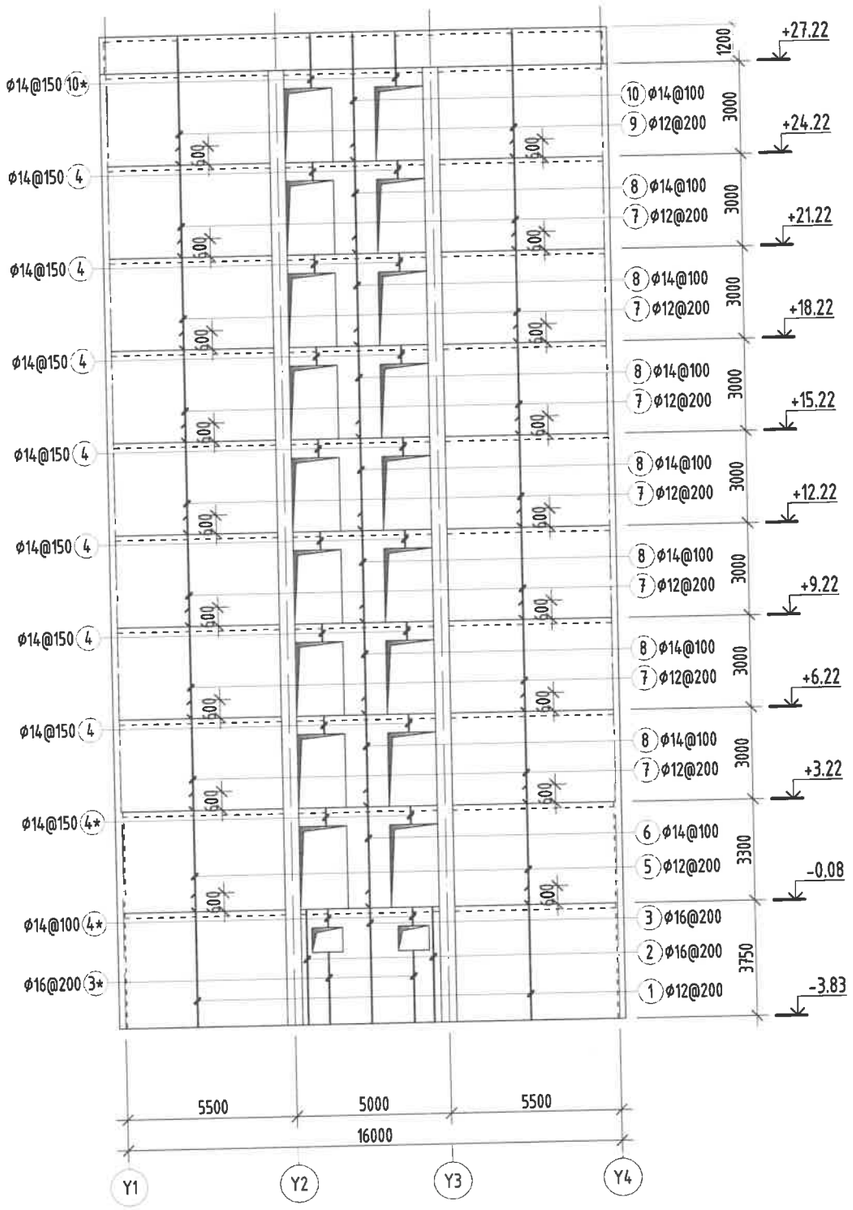

Цутгамал хана ЦХ-4 хөндлөн арматурчлал

М1:200

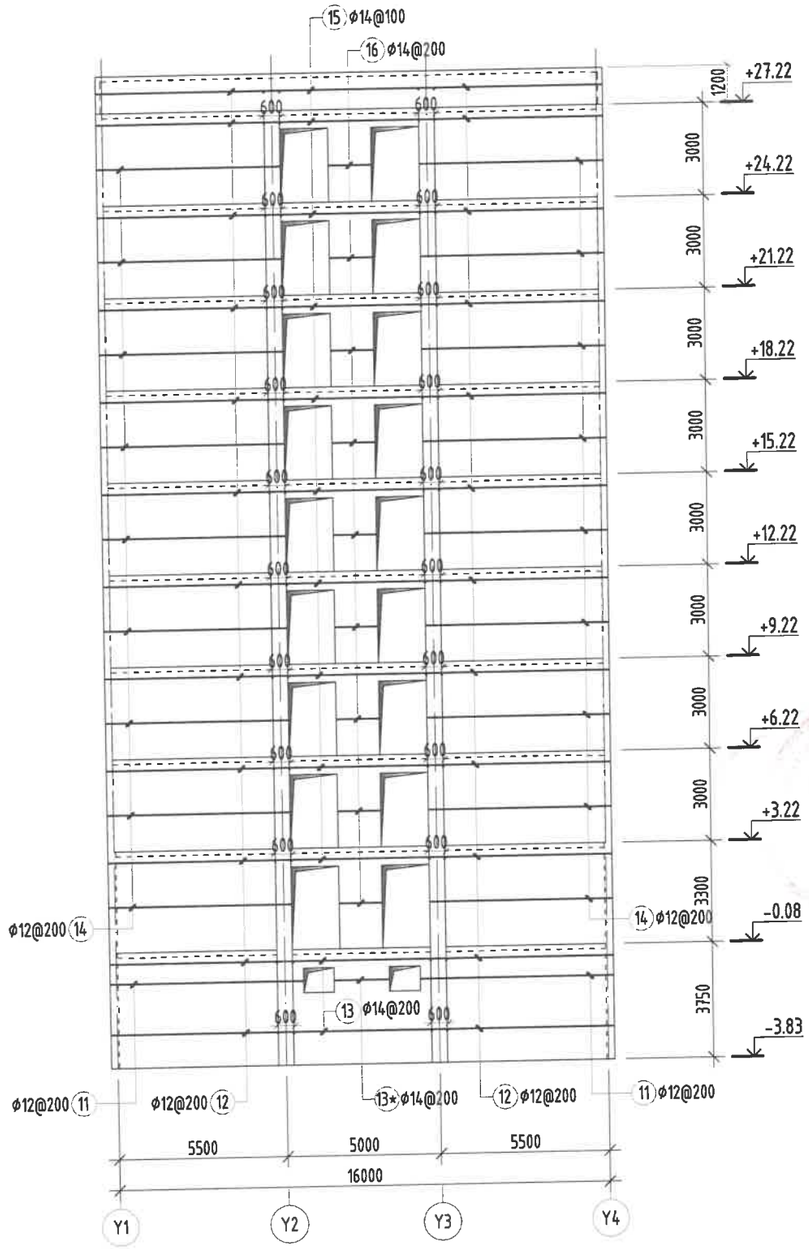

Тайлбар:

1. Энэ зургийг ББ-н холбогдох хуудастай хамт үзнэ.
2. Ажлын арматурын анги А400, А240.
3. Бүтээцийн бетоны анги В25.
4. Арматурын хамгаалах үеийн зузаан 20-30мм байна.
5. Цутгамал төмөр бетон бүтээцийг хэв хашмалд бэлтгэж цутгасны дараагаар бэхжилтийн 70%-д хүрсэний дараа хэв хашмалыг авна.
6. Цутгамал бетон, төмөр бетон бүтээцийн ажлыг БНбД 52-02-05-ийн дагуу хийж гүйцэтгэнэ.

Энэхүү зураг нь "ББСМО"ХХК-ийн ОЮУНЫ ӨМЧ тул зохиогчийн эвбшөөрөлгүйгээр өөрчлөх болон ашиглахыг хориглоно.

Хаяг: БЗД, 30-р хороо "ББСМО" ХХК-н байр
Утас: 77116139, 99116139, 95103339.
И-мэйл:bbsmo08@gmail.com, Вэб:BBSMO.mn

НЭГ МАЯГИЙН ЗУРАГ

"СЭЛБЭ ДЭД" ТӨВИЙН 9 ДАВХАР 70 АЙЛЫН ОРОН СУУЦ

Цутгамал хана ЦХ-4 арматурчлал					Үе шат: АЗ
Захирал	Б.Сүнжидмаа		ЕГ Шифр: ББ-17/2024	Масштаб: М1: 200	Огноо: 2024
Шалгасан	Б.Сүнжидмаа				
Инженер	Б.Ганзориг		ТГ Шифр:	Зургийн дугаар: ББ-71	Хуудас: 115
Гүйцэтгэсэн	Э.Батхишиг				

Цутгамал хана ЦХ-4 нүхний ирмэгийн арматурчлал

М1:200

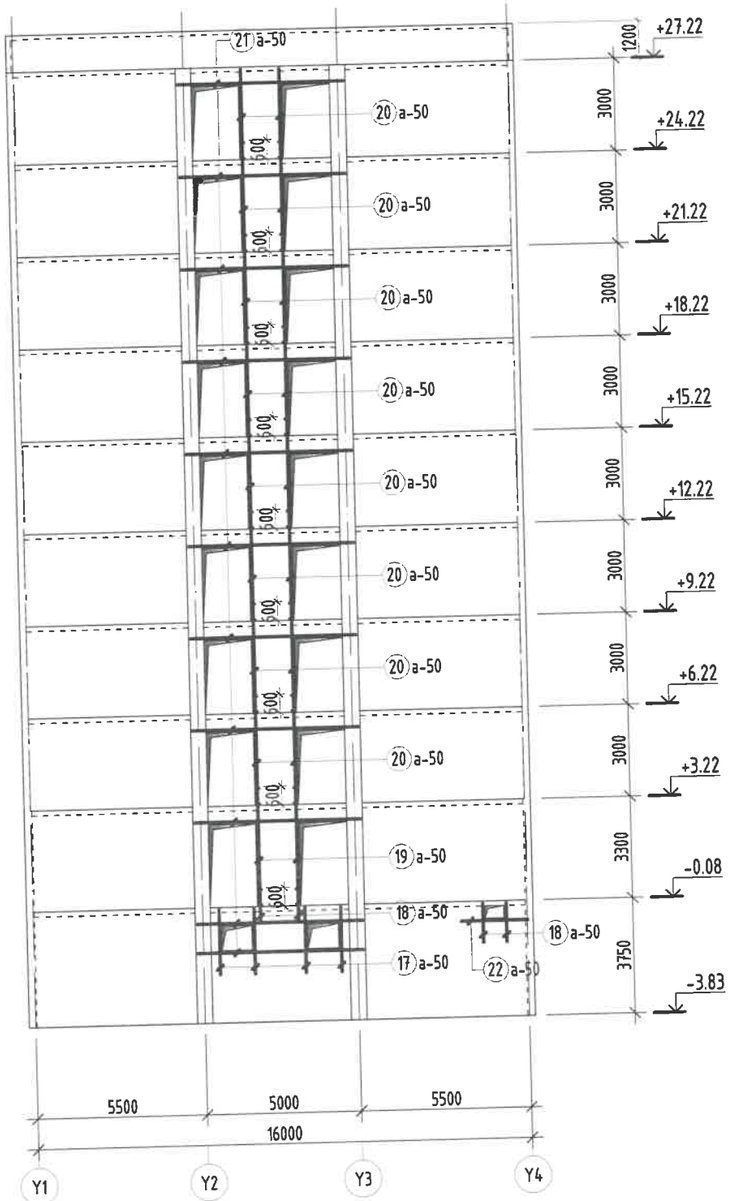

Тайлбар:

1. Энэ зургийг ББ-н холбогдох хуудастай хамт үзнэ.
2. Ажлын арматурын анги А400, А240.
3. Бүтээцийн бетоны анги В25.
4. Арматурын хамгаалах үеийн зузаан 20-30мм байна.
5. Цутгамал төмөр бетон бүтээцийг хэв хашмалд бэлтгэж цутгасны дараагаар бэхжилтийн 70%-д хүрсэний дараа хэв хашмалыг авна.
6. Цутгамал бетон, төмөр бетон бүтээцийн ажлыг БНбД 52-02-05-ийн дагуу хийж гүйцэтгэнэ.

Хэсгийн тодорхойлолт

Поз	2	3*	4*	4	10*	11
Загвар	3720 / 300	180 / 2320	180 / 540 / 300; 180 / 540 / 300	130 / 540 / 300; 130 / 540 / 300	130 / 1720	150 / 6240 / 180
Поз	**12**	**13***	**14**	**16**	**30**	**31**
Загвар	150 / 5970	180 / 1740 / 180	150 / 5890	130 / 1340 / 130	210 (70 / 70)	160 (70 / 70)

Цутгамал төмөр бетон бүтээцийн материалын тодорхойлолт

Поз	Тэмдэглэгээ	Нэр	Тоо ширт	Жин /кг/ Нэгж	Нийт
		Цутгамал хана /ЦХ-4/-н арматур	1	11617.4	11617
1	дагуу	ф 12 ГОСТ 5781-82* /А400/ L= 4350	108	3.9	417.1
2	дагуу	ф 16 ГОСТ 5781-82* /А400/ L= 4020	12	6.3	76.1
3	дагуу	ф 16 ГОСТ 5781-82* /А400/ L= 4350	20	6.9	137.3
3*	дагуу	ф 16 ГОСТ 5781-82* /А400/ L= 2500	24	3.9	94.7
4	дагуу	ф 14 ГОСТ 5781-82* /А400/ L= 970	308	1.2	361.0
4*	дагуу	ф 14 ГОСТ 5781-82* /А400/ L= 1020	88	1.2	108.5
5	дагуу	ф 12 ГОСТ 5781-82* /А400/ L= 3900	108	3.5	373.9
6	дагуу	ф 14 ГОСТ 5781-82* /А400/ L= 3900	26	4.7	122.5
7	дагуу	ф 12 ГОСТ 5781-82* /А400/ L= 3600	756	3.2	2416.3
8	дагуу	ф 14 ГОСТ 5781-82* /А400/ L= 3600	182	4.4	791.8
9	дагуу	ф 12 ГОСТ 5781-82* /А400/ L= 4150	108	3.7	397.9
10	дагуу	ф 14 ГОСТ 5781-82* /А400/ L= 4150	26	5.0	130.4
10*	дагуу	ф 14 ГОСТ 5781-82* /А400/ L= 1850	44	2.2	98.4
11	хөндлөн	ф 12 ГОСТ 5781-82* /А400/ L= 6570	20	5.8	116.7
12	хөндлөн	ф 12 ГОСТ 5781-82* /А400/ L= 6120	196	5.4	1065.0
13	хөндлөн	ф 14 ГОСТ 5781-82* /А400/ L= 5600	54	6.8	365.4
13*	хөндлөн	ф 14 ГОСТ 5781-82* /А400/ L= 2100	10	2.5	25.4
14	хөндлөн	ф 12 ГОСТ 5781-82* /А400/ L= 6040	472	5.4	2531.1
15	хөндлөн	ф 14 ГОСТ 5781-82* /А400/ L= 5600	86	6.8	582.0
16	хөндлөн	ф 14 ГОСТ 5781-82* /А400/ L= 1600	236	1.9	456.3
17	нүхний ирмэг	ф 16 ГОСТ 5781-82* /А400/ L= 2150	16	3.4	54.3
18	нүхний ирмэг	ф 16 ГОСТ 5781-82* /А400/ L= 1300	16	2.1	32.8
19	нүхний ирмэг	ф 16 ГОСТ 5781-82* /А400/ L= 3900	8	6.2	49.2
20	нүхний ирмэг	ф 16 ГОСТ 5781-82* /А400/ L= 3600	64	5.7	363.6
21	нүхний ирмэг	ф 16 ГОСТ 5781-82* /А400/ L= 5400	44	8.5	375.0
22	нүхний ирмэг	ф 16 ГОСТ 5781-82* /А400/ L= 2200	4	3.5	13.9
30	холбоос	ф 6 ГОСТ 5781-82* /А240/ L= 350	200	0.1	15.5
31	холбоос	ф 6 ГОСТ 5781-82* /А240/ L= 300	680	0.1	45.3
		Бетон орц, В25	V=88.0м³		

Энэхүү зураг нь "ББСМО"ХХК-ийн ОЮУНЫ ӨМЧ тул зохиогчийн эвшөөрөлгүйгээр өөрчлөх болон ашиглахыг хориглоно.

ББСМО

Хаяг: БЗД, 30-р хороо "ББСМО" ХХК-н байр
Утас: 77116139, 99116139, 95103339.
И-мэйл:bbsmo08@gmail.com, Вэб:BBSMO.mn

НЭГ МАЯГИЙН ЗУРАГ

"СЭЛБЭ ДЭД" ТӨВИЙН 9 ДАВХАР 70 АЙЛЫН ОРОН СУУЦ

Цутгамал хана ЦХ-4 нүхний ирмэгийн арматурчлал, огтлолууд, материалын түүвэр				Үе шат: АЗ	
Захирал	Б.Сүнжидмаа		ЕГ Шифр: ББ-17/2024	Масштаб: М1: 200	Огноо: 2024
Шалгасан	Б.Сүнжидмаа				
Инженер	Б.Ганзориг		ТГ Шифр:	Зургийн дугаар: ББ-72	Хуудас: 115
Гүйцэтгэсэн	Э.Батхишиг				

Цутгамал хана ЦХ-5 дэлгээс

М1:200

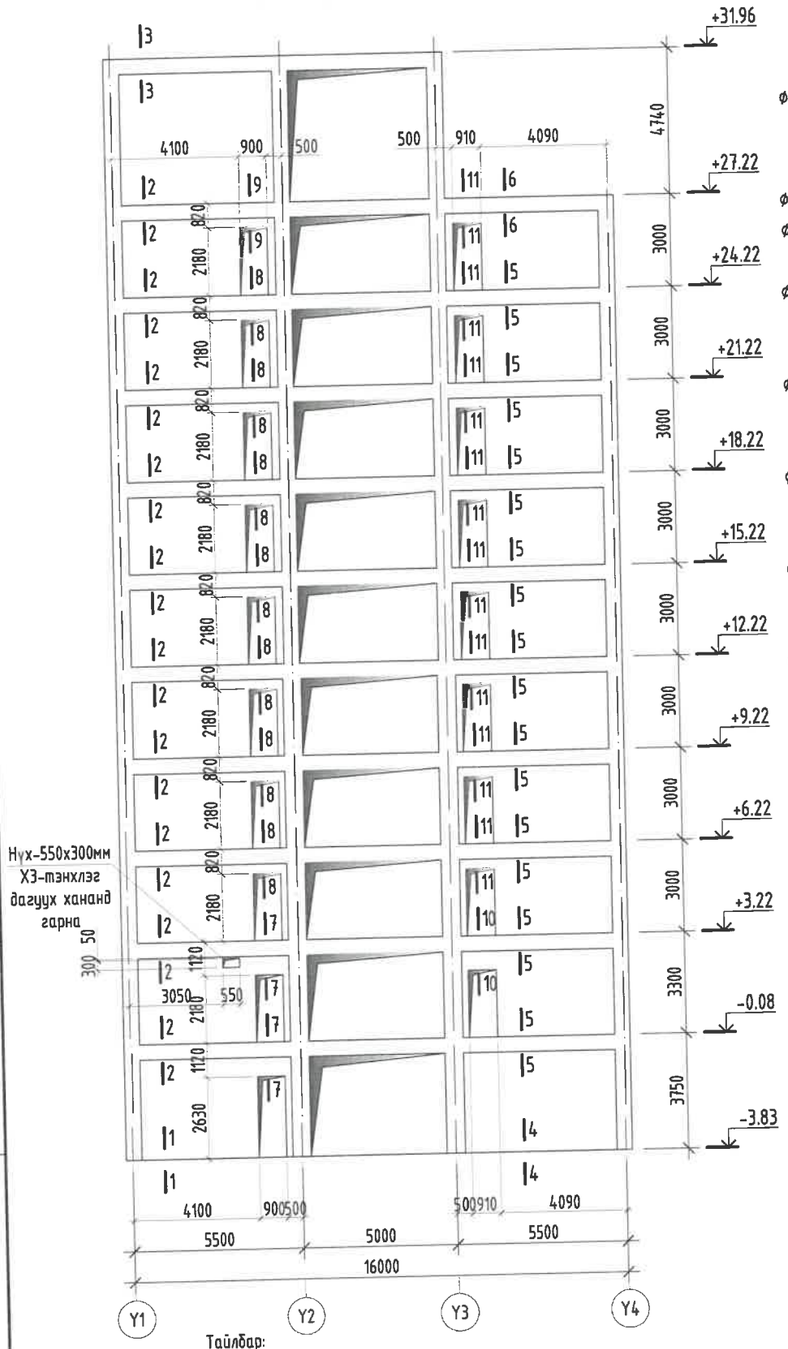

Цутгамал хана ЦХ-5 босоо арматурчлал

М1:200

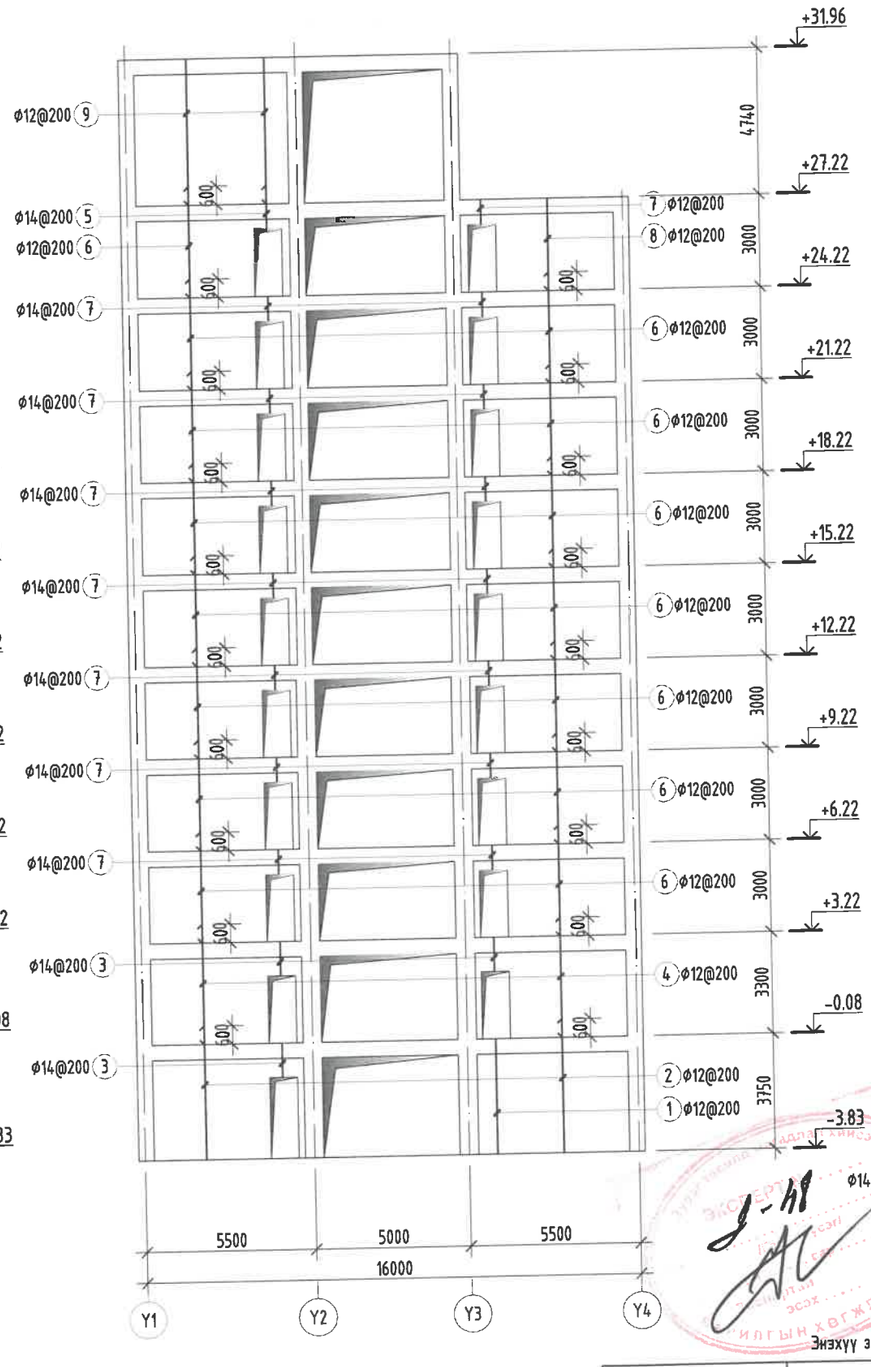

Цутгамал хана ЦХ-5 хөндлөн арматурчлал

М1:200

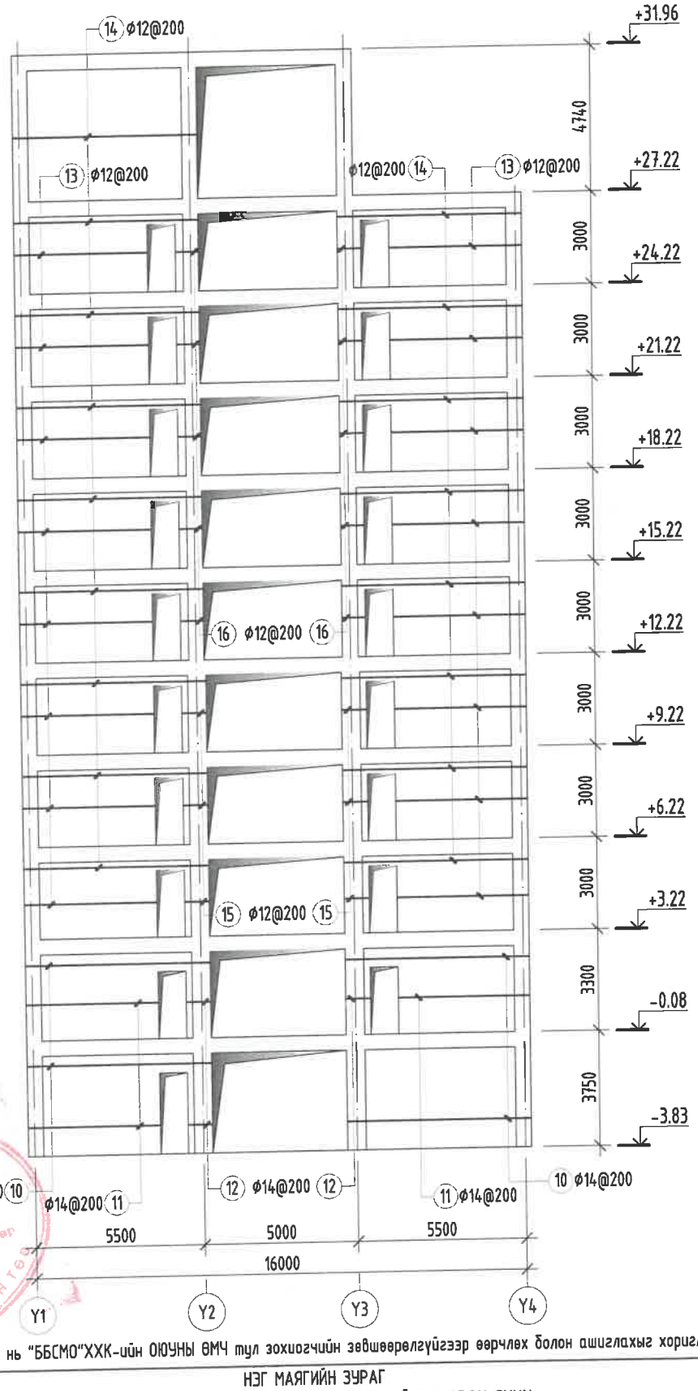

Тайлбар:

1. Энэ зургийг ББ-н холбогдох хуудастай хамт узнэ.
2. Ажлын арматурын анги А400, А240.
3. Бүтээцийн бетоны анги В25.
4. Арматурын хамгаалах үеийн зузаан 20-30мм байна.
5. Цутгамал төмөр бетон бүтээцийг хэв хашмалд бэлтгэж цутгасны дараагаар бэхжилтийн 70%-д хүрсэний дараа хэв хашмалыг авна.
6. Цутгамал бетон, төмөр бетон бүтээцийн ажлыг БНбД 52-02-05-ийн дагуу хийж гүйцэтгэнэ.

Энэхүү зураг нь "ББСМО"ХХК-ийн ОЮУНЫ ӨМЧ тул зохиогчийн эрхээр хамгаалагдсан бөгөөд ашиглахыг хориглоно.

НЭГ МАЯГИЙН ЗУРАГ

"СЭЛБЭ ДЭД" ТӨВИЙН 9 ДАВХАР 70 АЙЛЫН ОРОН СУУЦ

Цутгамал хана ЦХ-5 дэлгээс, арматурчлал

Үе шат: АЗ

Захирал	Б.Сүнжидмаа		ЕГ Шифр: ББ-17/2024	Масштаб: М1: 200	Огноо: 2024
Шалгасан	Б.Сүнжидмаа				
Инженер	Б.Ганзориг		ТГ Шифр:	Зургийн дугаар: ББ-73	Хуудас: 115
Гүйцэтгэсэн	Э.Батхишиг				

ББСМО

Хаяг: БЗД, 30-р хороо "ББСМО" ХХК-н байр
Утас: 77116139, 99116139, 95103339.
И-мэйл:bbsmo08@gmail.com, Вэб:BBSMO.mn

Цутгамал хана ЦХ-5 нүхний ирмэгийн арматурчлал

М1:200

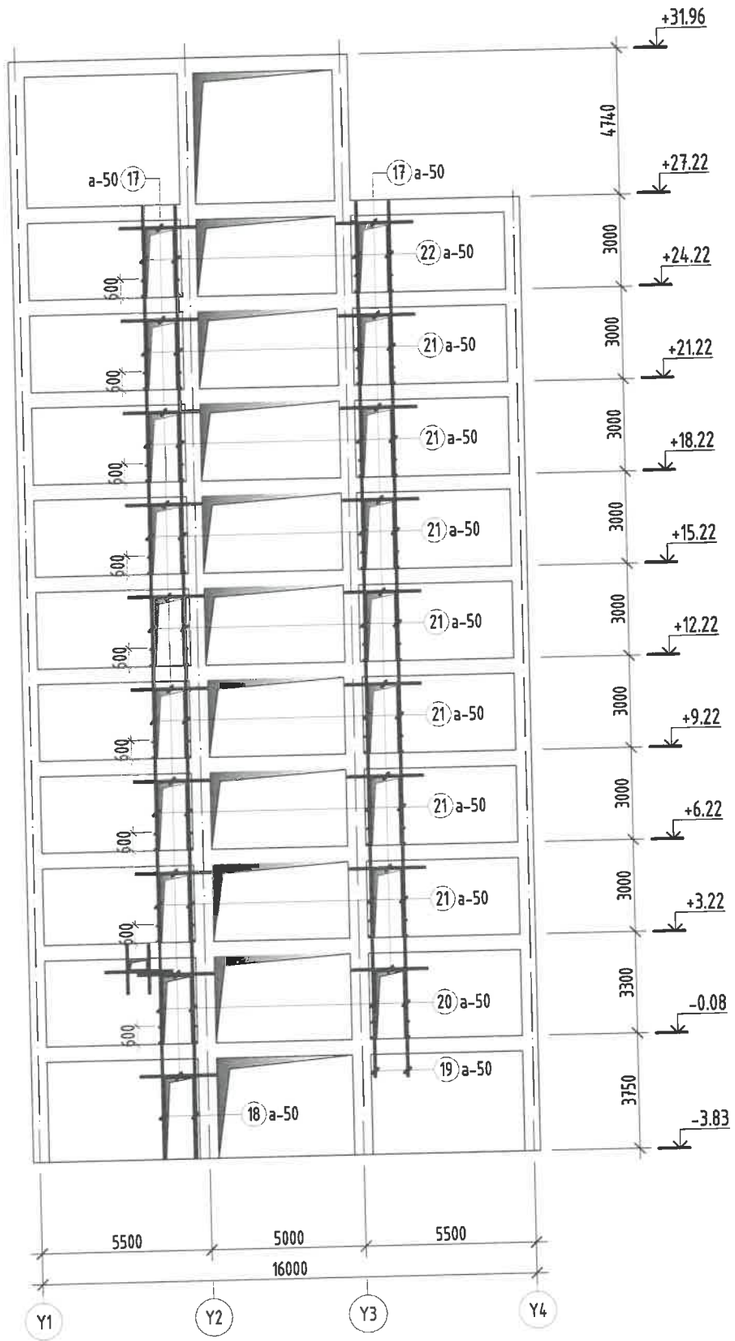

Тайлбар:

1. Энэ зургийг ББ-н холбогдох хуудастай хамт үзнэ.
2. Ажлын арматурын анги А400, А240.
3. Бүтээцийн бетоны анги В25.
4. Арматурын хамгаалах үеийн зузаан 20-30мм байна.
5. Цутгамал төмөр бетон бүтээцийг хэв хашмалд бэлтгэж цутгасны дараагаар бэхжилтийн 70%-д хүрсэний дараа хэв хашмалыг авна.
6. Цутгамал бетон, төмөр бетон бүтээцийн ажлыг БНбД 52-02-05-ийн дагуу хийж гүйцэтгэнэ.

ОГТЛОЛ 1-1 М1:25

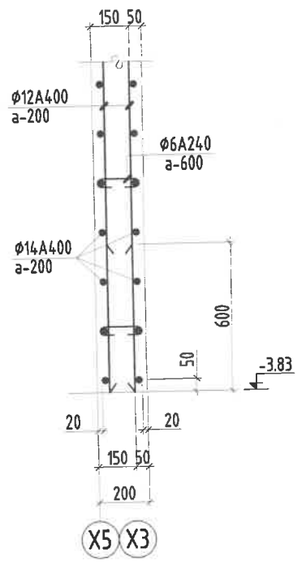

ОГТЛОЛ 2-2 М1:25

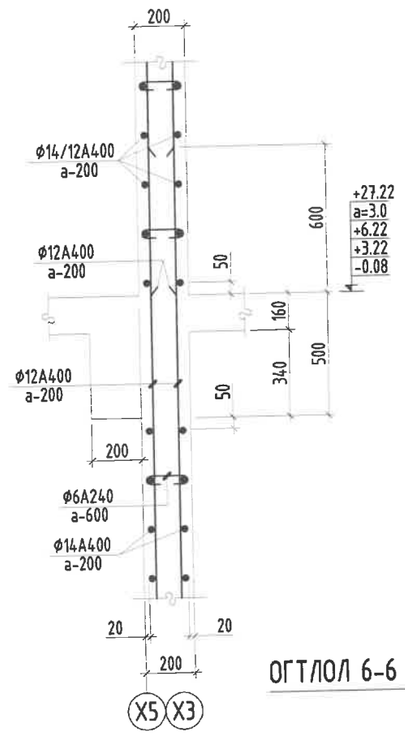

ОГТЛОЛ 3-3 М1:25

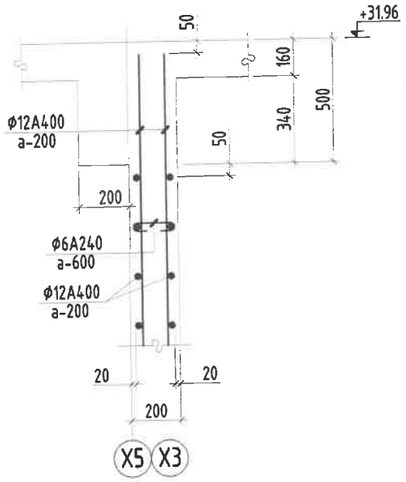

ОГТЛОЛ 4-4 М1:25

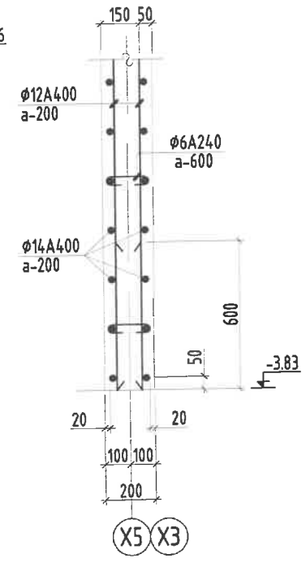

ОГТЛОЛ 5-5 М1:25

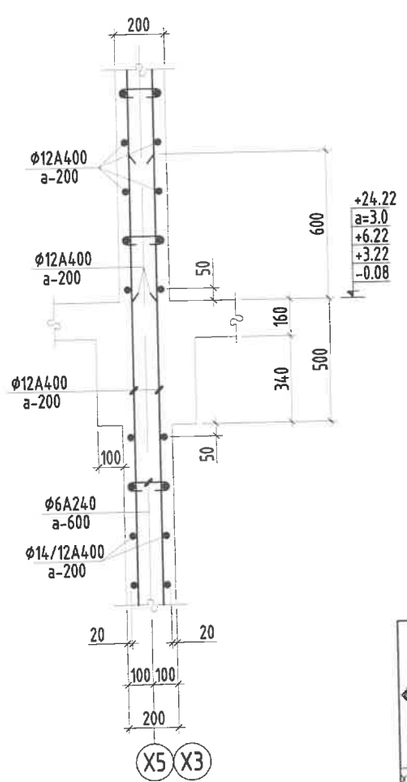

ОГТЛОЛ 6-6 М1:25

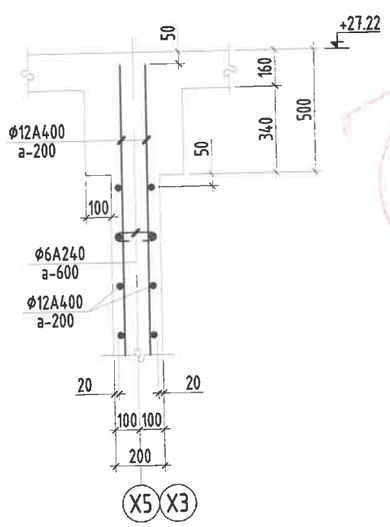

Энэхүү зураг нь "ББСМО"ХХК-ийн ОЮУНЫ ӨМЧ тул зохиогчийн эрхшөөрөлгүйгээр өөрчлөх болон ашиглахыг хориглоно.

ББСМО	НЭГ МАЯГИЙН ЗУРАГ "СЭЛБЭ ДЭД" ТӨВИЙН 9 ДАВХАР 70 АЙЛЫН ОРОН СУУЦ				
	Цутгамал хана ЦХ-5 нүхний ирмэгийн арматурчлал, огтлолууд				Үе шат: АЗ
	Захирал	Б.Сүнжидмаа		ЕГ Шифр: ББ-17/2024	Масштаб: М1: 25	Огноо: 2024
	Шалгасан	Б.Сүнжидмаа		ТГ Шифр:	Зургийн дугаар: ББ-74	Хуудас: 115
	Инженер	Б.Ганзориг				
	Гүйцэтгэсэн	З.Батхишиг				

Хаяг: БЗД, 30-р хороо "ББСМО" ХХК-н байр
Утас: 77116139, 99116139, 95103339.
И-мэйл:bbsmo08@gmail.com, Вэб:BBSMO.mn

ОГТЛОЛ 7-7 М1:25

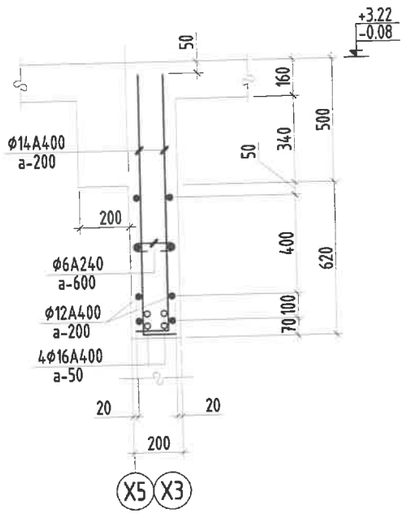

ОГТЛОЛ 8-8 М1:25

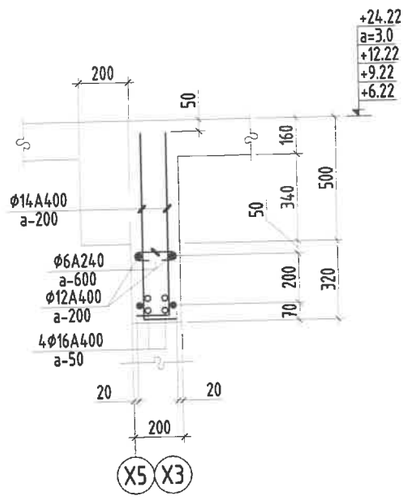

ОГТЛОЛ 9-9 М1:25

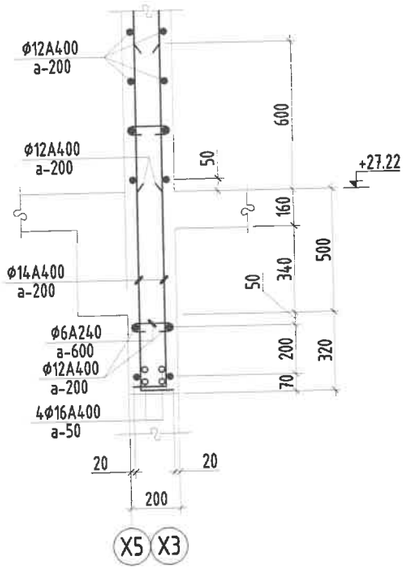

ОГТЛОЛ 10-10 М1:25

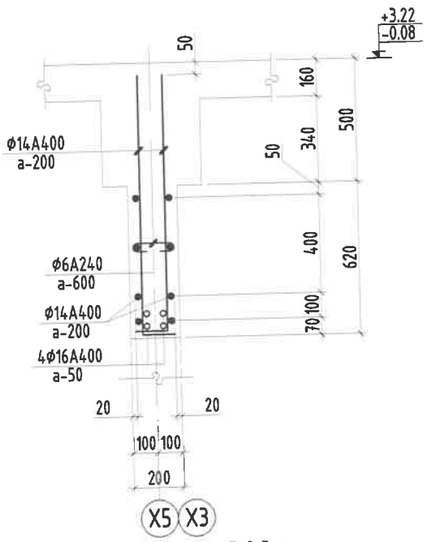

ОГТЛОЛ 11-11 М1:25

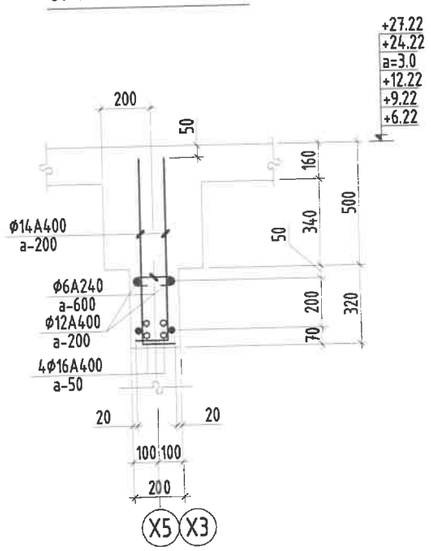

Хэсгийн тодорхойлолт

Поз	3	5	7	11	12
Загвар	130 1060	130 1400	130 760	4240 130	130 740

Поз	13	15	16	31
Загвар	4240 130	130 740	130 690	160 70 70

Цутгамал төмөр бетон бүтээцийн материалын тодорхойлолт									
Поз	Тэмдэглэгээ	Нэр					Тоо шит	Жин /кг/ Нэгж	Жин /кг/ Нийт
		Цутгамал хана /ЦХ-5/-н арматур					2	7605.6	15211
1	дагуу	ф	12	ГОСТ 5781-82* /А400/	L=	3700	10	3.3	32.8
2	дагуу	ф	12	ГОСТ 5781-82* /А400/	L=	4350	84	3.9	324.4
3	дагуу	ф	14	ГОСТ 5781-82* /А400/	L=	1190	30	1.4	43.1
4	дагуу	ф	12	ГОСТ 5781-82* /А400/	L=	3900	84	3.5	290.8
5	дагуу	ф	14	ГОСТ 5781-82* /А400/	L=	1530	10	1.8	18.5
6	дагуу	ф	12	ГОСТ 5781-82* /А400/	L=	3600	630	3.2	2013.6
7	дагуу	ф	14	ГОСТ 5781-82* /А400/	L=	890	150	1.1	161.3
8	дагуу	ф	12	ГОСТ 5781-82* /А400/	L=	2950	42	2.6	110.0
9	дагуу	ф	12	ГОСТ 5781-82* /А400/	L=	4700	52	4.2	217.0
10	дагуу	ф	14	ГОСТ 5781-82* /А400/	L=	5940	50	7.2	358.9
11	хөндлөн	ф	14	ГОСТ 5781-82* /А400/	L=	4370	76	5.3	401.3
12	хөндлөн	ф	14	ГОСТ 5781-82* /А400/	L=	870	76	1.1	79.9
13	хөндлөн	ф	12	ГОСТ 5781-82* /А400/	L=	4370	384	3.9	1489.8
14	хөндлөн	ф	12	ГОСТ 5781-82* /А400/	L=	5890	108	5.2	564.8
15	хөндлөн	ф	12	ГОСТ 5781-82* /А400/	L=	870	144	0.8	111.2
16	хөндлөн	ф	12	ГОСТ 5781-82* /А400/	L=	820	240	0.7	174.7
17	нүхний ирмэг	ф	16	ГОСТ 5781-82* /А400/	L=	2450	76	3.9	293.9
18	нүхний ирмэг	ф	16	ГОСТ 5781-82* /А400/	L=	4350	8	6.9	54.9
19	нүхний ирмэг	ф	16	ГОСТ 5781-82* /А400/	L=	1200	8	1.9	15.2
20	нүхний ирмэг	ф	16	ГОСТ 5781-82* /А400/	L=	3900	16	6.2	98.5
21	нүхний ирмэг	ф	16	ГОСТ 5781-82* /А400/	L=	3600	112	5.7	636.4
22	нүхний ирмэг	ф	16	ГОСТ 5781-82* /А400/	L=	2950	16	4.7	74.5
31	холбоос	ф	6	ГОСТ 5781-82* /А240/	L=	300	600	0.1	40.0
		Бетон орц, В25					V=48.0x2=96.0 м³		

Тайлбар:

1. Энэ зургийг ББ-н холбогдох хуудастай хамт үзнэ.
2. Ажлын арматурын анги А400, А240.
3. Бүтээцийн бетоны анги В25.
4. Арматурын хамгаалах үеийн зузаан 20~30мм байна.
5. Цутгамал төмөр бетон бүтээцийг хэв хашмалд бэлтгэж цутгасны дараагаар бэхжилтийн 70%-д хүрсэний дараа хэв хашмалыг авна.
6. Цутгамал бетон, төмөр бетон бүтээцийн ажлыг БНбД 52-02-05-ийн дагуу хийж гүйцэтгэнэ.

Энэхүү зураг нь "ББСМО"ХХК-ийн ОЮУНЫ ӨМЧ тул зохиогчийн зөвшөөрөлгүйгээр өөрчлөх болон ашиглахыг хориглоно.

НЭГ МАЯГИЙН ЗУРАГ
"СЭЛБЭ ДЭД" ТӨВИЙН 9 ДАВХАР 70 АЙЛЫН ОРОН СУУЦ

Цутгамал хана ЦХ-5-н огтлолууд, материалын түүвэр

Захирал	Б.Сүнжидмаа	ЕГ Шифр: ББ-17/2024	Масштаб: М1:200	Үе шат: А3	
Шалгасан	Б.Сүнжидмаа			Огноо: 2024	
Инженер	Б.Ганзориг	ТГ Шифр:	Зургийн дугаар: ББ-75	Хуудас: 115	
Гүйцэтгэсэн	Э.Батхишиг				

Хаяг: БЗД, 30-р хороо "ББСМО" ХХК-н байр
Утас: 77116139, 99116139, 95103339.
И-мэйл:bbsmo08@gmail.com, Вэб:BBSMO.mn

Цутгамал хана ЦХ-6 дэлгээс
М1:200

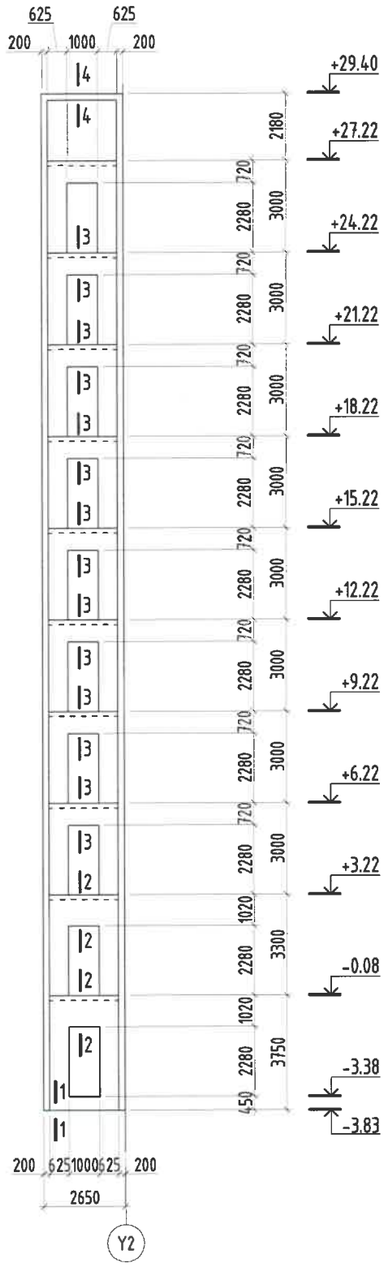

Цутгамал хана ЦХ-6 арматурчлал
М1:200

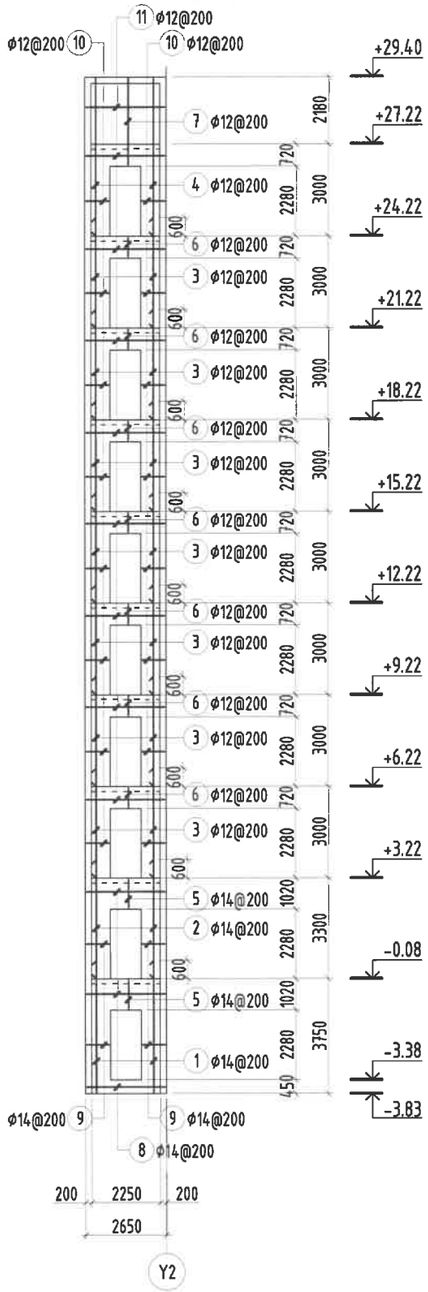

Цутгамал хана ЦХ-6 нухний ирмэгийн арматурчлал
М1:200

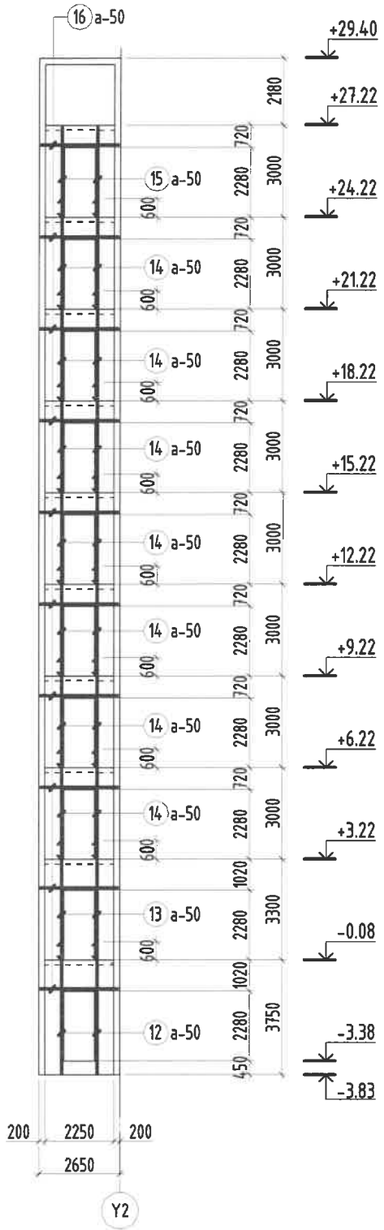

ОГТЛОЛ 1-1 М1:25

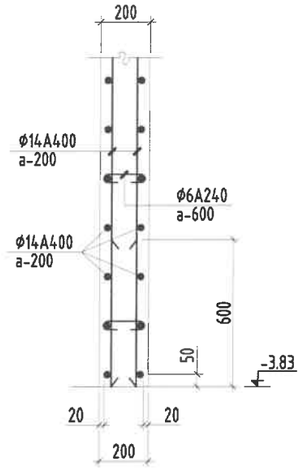

ОГТЛОЛ 2-2 М1:25

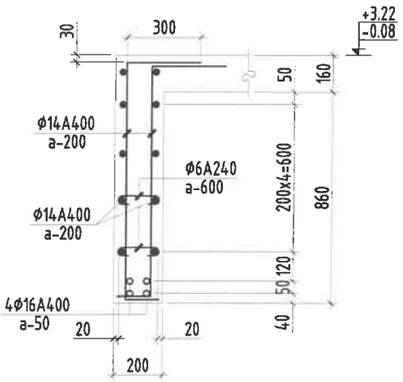

ОГТЛОЛ 3-3 М1:25

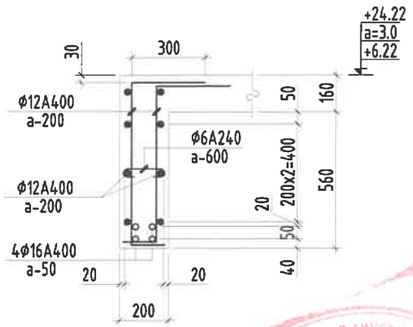

ОГТЛОЛ 4-4 М1:25

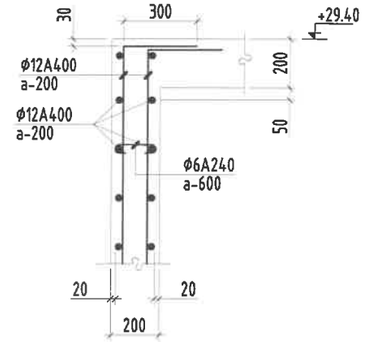

Тайлбар:

1. Энэ зургийг ББ-н холбогдох хуудастай хамт үзнэ.
2. Ажлын арматурын анги А400, А240.
3. Бүтээцийн бетоны анги В25.
4. Арматурын хамгаалах үеийн зузаан 20-30мм байна.
5. Цутгамал төмөр бетон бүтээцийг хэв хашмалд бэлтгэж цутгасны дараагаар бэхжилтийн 70%-д хүрсэний дараа хэв хашмалыг авна.
6. Цутгамал бетон, төмөр бетон бүтээцийн ажлыг БНбД 52-02-05-ийн дагуу хийж гүйцэтгэнэ.

Энэхүү зураг нь "ББСМО"ХХК-ийн ОЮУНЫ ӨМЧ тул зохиогчийн эвбшөөрөлгүйгээр өөрчлөх болон ашиглахыг хориглоно.

НЭГ МАЯГИЙН ЗУРАГ
СЭЛБЭ ДЭД ТӨВИЙН БАРИЛГАЖИЛТЫН ТӨСӨЛ 9 ДАВХАР 70 АЙЛЫН ОРОН СУУЦНЫ БАРИЛГА

Цутгамал хана ЦХ-6 дэлгээс, арматурчлал, огтлолууд

Үе шат: АЗ

Захирал	Б.Сүнжидмаа		ЕГ Шифр: ББ-17/2024	Масштаб: М1: 200	Огноо: 2024
Шалгасан	Б.Сүнжидмаа				
Инженер	Б.Ганзориг		ТГ Шифр:	Зургийн дугаар: ББ-76	Хуудас: 115
Гүйцэтгэсэн	Э.Идэрмагнай				

Хаяг: БЗД, 39-р хороо"ББСМО" ХХК-н байр
Утас: 77116139, 99116139, 95103339.
И-мэйл:bbsmo08@gmail.com, Вэб:BBSMO.mn

Хэсгийн тодорхойлолт

Поз	4	5, 6	7
Загвар	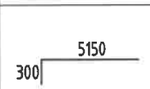	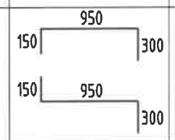	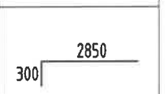
Поз	8, 11	9	17
Загвар	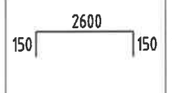	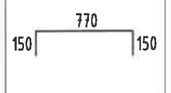	

Цутгамал төмөр бетон бүтээцийн материалын тодорхойлолт									
Поз	Тэмдэглэгээ	Нэр					Тоо ширт	Жин /кг/ Нэгж	Жин /кг/ Нийт
		Цутгамал хана /ЦХ-6/-н арматур					2	2329.0	4658
1	дагуу	ф	14	ГОСТ 5781-82* /А400/	L=	4350	20	5.3	105.1
2	дагуу	ф	14	ГОСТ 5781-82* /А400/	L=	3900	20	4.7	94.3
3	дагуу	ф	12	ГОСТ 5781-82* /А400/	L=	3600	140	3.2	447.5
4	дагуу	ф	12	ГОСТ 5781-82* /А400/	L=	5450	20	4.8	96.8
5	дагуу	ф	12	ГОСТ 5781-82* /А400/	L=	1400	20	1.2	24.9
6	дагуу	ф	12	ГОСТ 5781-82* /А400/	L=	1400	70	1.2	87.0
7	дагуу	ф	12	ГОСТ 5781-82* /А400/	L=	3150	10	2.8	28.0
8	хөндлөн	ф	14	ГОСТ 5781-82* /А400/	L=	2900	26	3.5	91.1
9	хөндлөн	ф	14	ГОСТ 5781-82* /А400/	L=	1070	96	1.3	124.1
10	хөндлөн	ф	12	ГОСТ 5781-82* /А400/	L=	1070	384	0.9	364.8
11	хөндлөн	ф	12	ГОСТ 5781-82* /А400/	L=	2900	86	2.6	221.4
12	нүхний ирмэг	ф	16	ГОСТ 5781-82* /А400/	L=	4450	8	7.0	56.2
13	нүхний ирмэг	ф	16	ГОСТ 5781-82* /А400/	L=	3900	8	6.2	49.2
14	нүхний ирмэг	ф	16	ГОСТ 5781-82* /А400/	L=	3600	56	5.7	318.2
15	нүхний ирмэг	ф	16	ГОСТ 5781-82* /А400/	L=	3000	8	4.7	37.9
16	нүхний ирмэг	ф	16	ГОСТ 5781-82* /А400/	L=	2550	40	4.0	161.0
17	холбоос	ф	6	ГОСТ 5781-82* /А240/	L=	300	324	0.1	21.6
		Бетон орц, В25					V=13x2=26м^3		

Тайлбар:

1. Энэ зургийг ББ-н холбогдох хуудастай хамт үзнэ.
2. Ажлын арматурын анги А400, А240.
3. Бүтээцийн бетоны анги В25.
4. Арматурын хамгаалах үеийн зузаан 20-30мм байна.
5. Цутгамал төмөр бетон бүтээцийг хэв хашмалд бэлтгэж цутгасны дараагаар бэхжилтийн 70%-д хүрсэний дараа хэв хашмалыг авна.
6. Цутгамал бетон, төмөр бетон бүтээцийн ажлыг БНбД 52-02-05-ийн дагуу хийж гүйцэтгэнэ.

Энэхүү зураг нь "ББСМО"ХХК-ийн ОЮУНЫ ӨМЧ тул зохиогчийн эвшээрэлгүйгээр өөрчлөх болон ашиглахыг хориглоно.

ББСМО
Хаяг: БЗД, 30-р хороо"ББСМО" ХХК-н байр
Утас: 77116139, 99116139, 95103339.
И-мэйл:bbsmo08@gmail.com, Вэб:BBSMO.mn

НЭГ МАЯГИЙН ЗУРАГ

СЭЛБЭ ДЭД ТӨВИЙН БАРИЛГАЖИЛТЫН ТӨСӨЛ 9 ДАВХАР 70 АЙЛЫН ОРОН СУУЦНЫ БАРИЛГА

Цутгамал хана ЦХ-6 материалын түүвэр

Ye шат: АЗ

Захирал	Б.Сүнжидмаа		ЕГ Шифр: ББ-17/2024	Масштаб: М1: 25	Огноо: 2024
Шалгасан	Б.Сүнжидмаа				
Инженер	Б.Ганзориг		ТГ Шифр:	Зургийн дугаар: ББ-77	Хуудас: 115
Гүйцэтгэсэн	Э.Идэрмагнай				

Цутгамал хана ЦХ-7 дэлгээс
М1:200

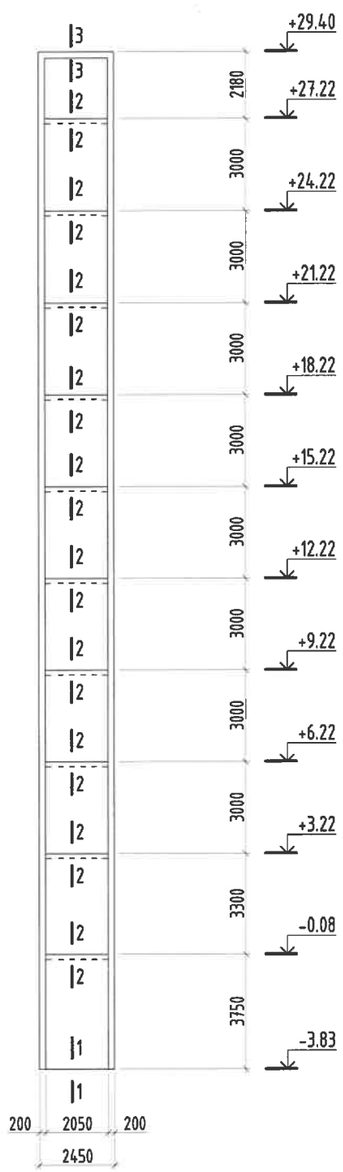

Цутгамал хана ЦХ-7 арматурчлал
М1:200

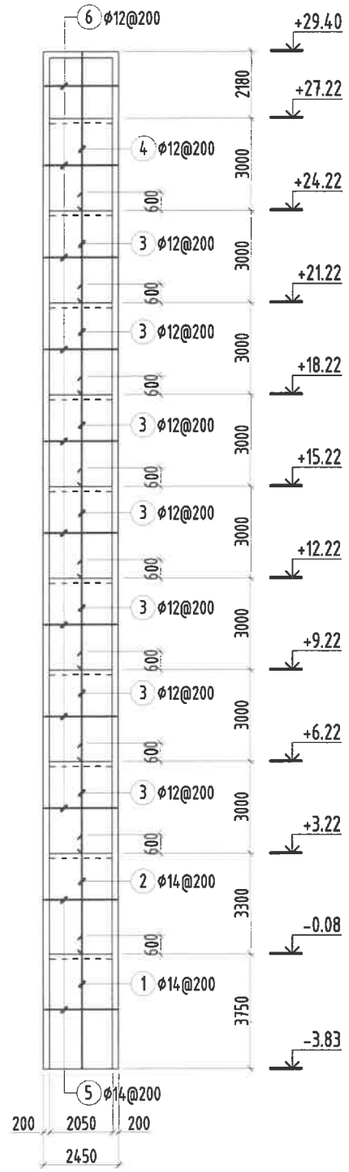

Цутгамал хана ЦХ-8 арматурчлал
М1:200

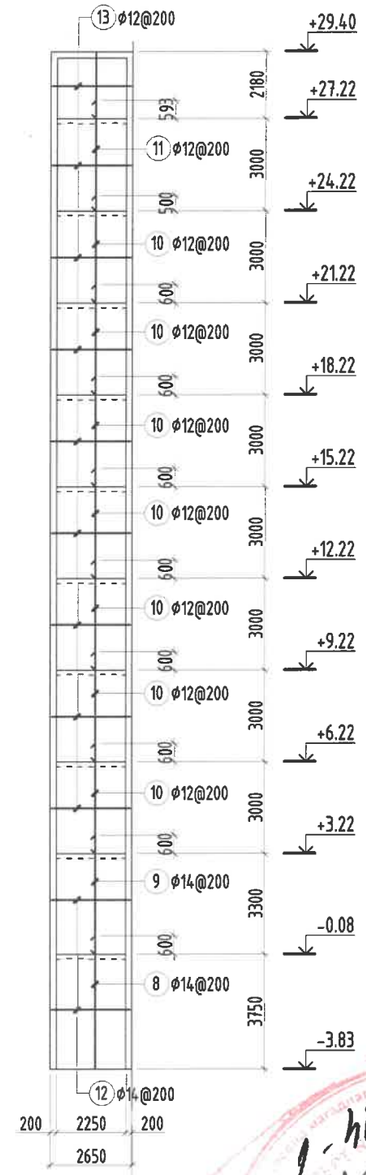

ОГТЛОЛ 1-1 М1:25

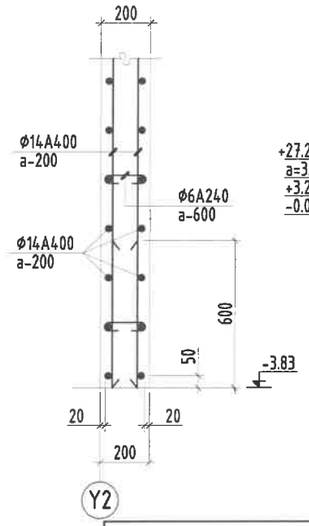

ОГТЛОЛ 2-2 М1:25

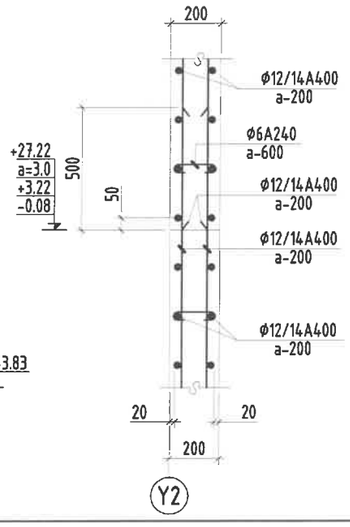

ОГТЛОЛ 3-3 М1:25

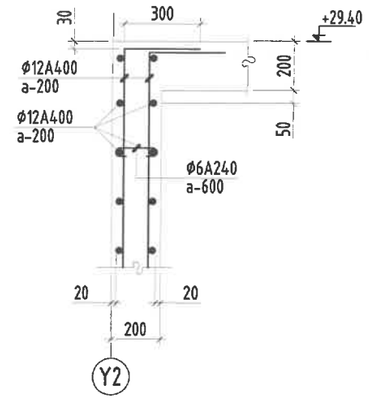

Цутгамал төмөр бетон бүтээцийн материалын тодорхойлолт

Поз	Тэмдэглэгээ	Нэр					Тоо ширт	Жин /кг/ Нэгж	Жин /кг/ Нийт
		Цутгамал хана /ЦХ-7/-н арматур					4	1623.2	6493
1	дагуу	ф	14	ГОСТ 5781-82* /А400/	L=	4350	20	5.3	105.1
2	дагуу	ф	14	ГОСТ 5781-82* /А400/	L=	3900	20	4.7	94.3
3	дагуу	ф	12	ГОСТ 5781-82* /А400/	L=	3600	140	3.2	447.5
4	дагуу	ф	12	ГОСТ 5781-82* /А400/	L=	5450	20	4.8	96.8
5	хөндлөн	ф	14	ГОСТ 5781-82* /А400/	L=	2700	74	3.3	241.4
6	хөндлөн	ф	12	ГОСТ 5781-82* /А400/	L=	2700	260	2.4	623.2
7	холбоос	ф	6	ГОСТ 5781-82* /А240/	L=	300	224	0.1	14.9
		Бетон орц, В25					V=13.6x4=54.4м³		

Цутгамал төмөр бетон бүтээцийн материалын тодорхойлолт

Поз	Тэмдэглэгээ	Нэр					Тоо ширт	Жин /кг/ Нэгж	Жин /кг/ Нийт
		Цутгамал хана /ЦХ-8/-н арматур					2	2062.8	4126
8	дагуу	ф	14	ГОСТ 5781-82* /А400/	L=	4350	30	5.3	157.7
9	дагуу	ф	14	ГОСТ 5781-82* /А400/	L=	3900	30	4.7	141.4
10	дагуу	ф	12	ГОСТ 5781-82* /А400/	L=	3600	210	3.2	671.2
11	дагуу	ф	12	ГОСТ 5781-82* /А400/	L=	5450	30	4.8	145.2
12	хөндлөн	ф	14	ГОСТ 5781-82* /А400/	L=	2900	74	3.5	259.3
13	хөндлөн	ф	12	ГОСТ 5781-82* /А400/	L=	2900	260	2.6	669.4
14	холбоос	ф	6	ГОСТ 5781-82* /А240/	L=	300	280	0.1	18.6
		Бетон орц, В25					V=15x2=30м³		

Хэсгийн тодорхойлолт

Поз	4	5, 6	7
Загвар	5150 (300)	2400 (150 … 150)	70 / 160 / 70
Поз	11	12, 13	14
Загвар	5150 (300)	2600 (150 … 150)	70 / 160 / 70

Тайлбар:

1. Энэ зургийг ББ-н холбогдох хуудастай хамт узнэ.
2. Ажлын арматурын анги А400, А240.
3. Бүтээцийн бетоны анги В25.
4. Арматурын хамгаалах үеийн зузаан 20-30мм байна.
5. Цутгамал төмөр бетон бүтээцийг хэв хашмалд бэлтгэж цутгасны дараагаар бэхжилтийн 70%-д хүрсэний дараа хэв хашмалыг авна.
6. Цутгамал бетон, төмөр бетон бүтээцийн ажлыг БНбД 52-02-05-ийн дагуу хийж гүйцэтгэнэ.

Энэхүү зураг нь "ББСМО"ХХК-ийн ОЮУНЫ ӨМЧ тул зохиогчийн эвшөөрөлгүйгээр өөрчлөх болон ашиглахыг хориглоно.

ББСМО
Хаяг: БЗД, 30-р хороо"ББСМО" ХХК-н байр
Утас: 77116139, 99116139, 95103339.
И-мэйл:bbsmo08@gmail.com, Вэб:BBSMO.mn

НЭГ МАЯГИЙН ЗУРАГ

СЭЛБЭ ДЭД ТӨВИЙН БАРИЛГАЖИЛТЫН ТӨСӨЛ 9 ДАВХАР 70 АЙЛЫН ОРОН СУУЦНЫ БАРИЛГА

Цутгамал хана ЦХ-7, 8 арматурчлал, огтлолууд, материалын түүвэр

Ye шаг: А3

Захирал	Б.Сүнжидмаа	ЕГ Шифр: ББ-17/2024	Масштаб: М1: 200	Огноо: 2024
Шалгасан	Б.Сүнжидмаа			
Инженер	Б.Ганзориг	ТГ Шифр:	Зургийн дугаар: ББ-78	Хуудас: 115
Гүйцэтгэсэн	Э.Идэрмагнай			

Зоорийн давхрын хучилтын хэвний байгууламт

М1:150

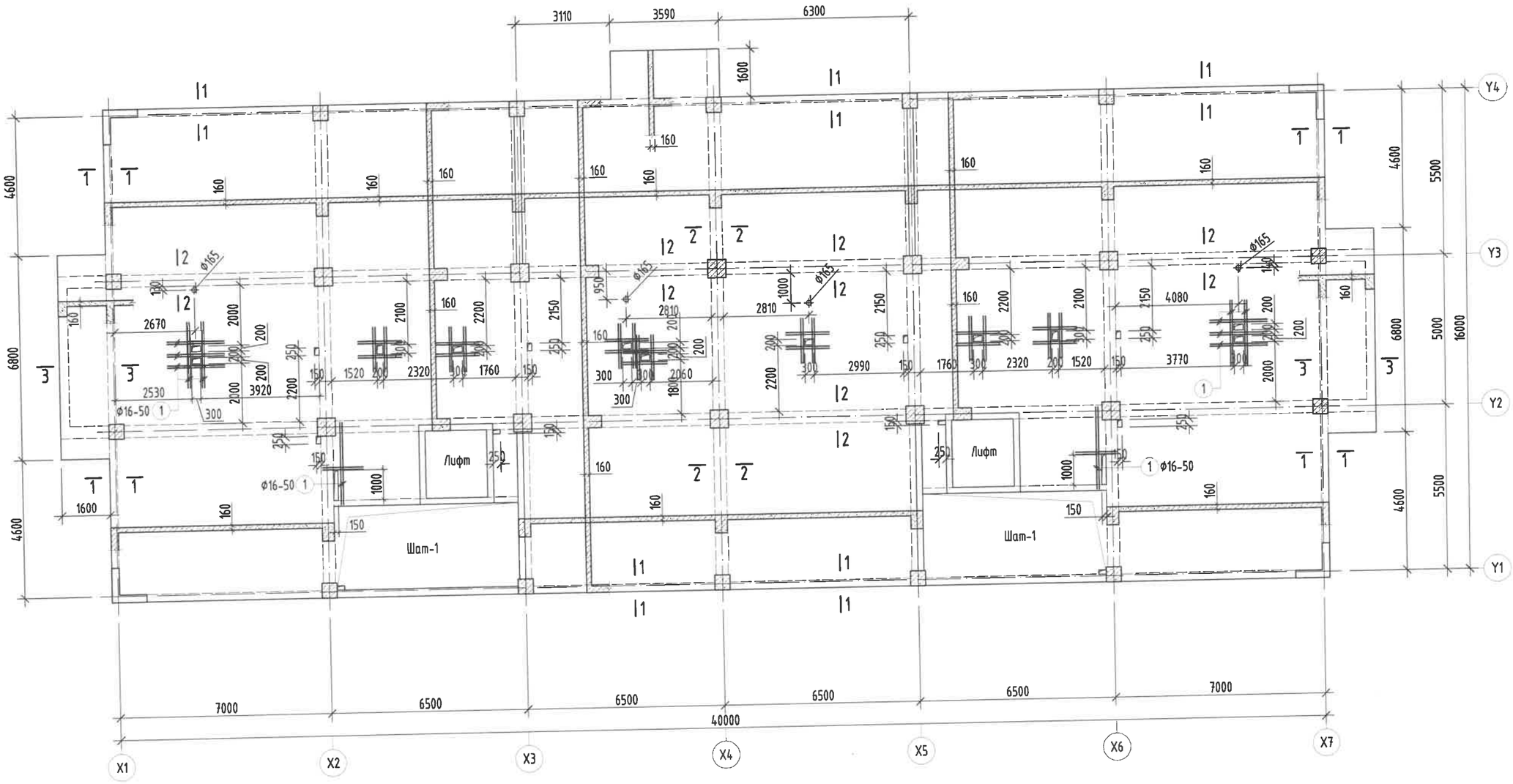

Хүчитгэл арматурчлал М1:25

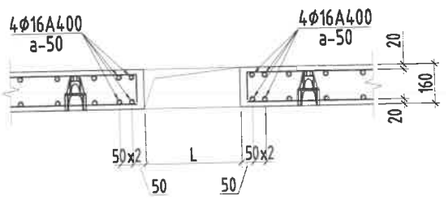

Тайлбар:

1. Энэ зургийг ББ-н холбогдох хуудастай хамт үзнэ.
2. Ажлын арматурын анги А400, А240.
3. Бүтээцийн бетоны анги В25.
4. Цутгамал төмөр бетон бүтээцийг хэв хашмалд бэлтгэж цутгасны дараагаар бэхжилтийн 70%-д хүрсэний дараа хэв хашмалыг авна.
5. Цутгамал төмөр бетон бүтээцийн хамгаалах үеийн зузаан 20мм байна.
6. Цутгамал бетон, төмөр бетон бүтээцийн ажлыг БНбД 52-02-05-ийн дагуу хийж гүйцэтгэнэ.
7. Цутгамал хучилтанд тусгагдаагүй цахилгаан, зарим нэг салхивч, цэвэр бохирын нүхийг холбогдох зургаас нь харж гаргана.

Цутгамал төмөр бетон хийцийн материалын тодорхойлолт

Поз	Тэмдэглэгээ		Тоо Шир	Жин /Кг/ Нэгж	Жин /Кг/ Нийт
		Зоорийн давхрын хүчитгэлийн арматур	1	335	335
1		ф 16 ГОСТ 5781-82* /А400/ L= 2200	20	3.5	69.4
2		ф 16 ГОСТ 5781-82* /А400/ L= 1500	112	2.4	265.2

Энэхүү зураг нь "ББСМО"ХХК-ийн ОЮУНЫ ӨМЧ тул зохиогчийн зөвшөөрөлгүйгээр өөрчлөх болон ашиглахыг хориглоно.

ЗӨВШӨӨРӨЛЦСӨН		
БА		Д.Наранхүү
ЦБҮ		Б.Болор
ХАС		С.Энхдалай
ХТ, ДГ		Б.Эрдэнэчимэг
ХД		Н.Пүрэвжаргал

ББСМО
Хаяг: БЗД, 30-р хороо "ББСМО" ХХК-н байр
Утас: 77116139, 99116139, 95103339.
И-мэйл:bbsmo08@gmail.com, Вэб:BBSMO.mn

НЭГ МАЯГИЙН ЗУРАГ
СЭЛБЭГ ДЭД ТӨВИЙН БАРИЛГАЖИЛТЫН ТӨСӨЛ 9 ДАВХАР 70 АЙЛЫН ОРОН СУУЦНЫ БАРИЛГА
Зоорийн давхрын хучилтын хэвний байгууламт

			ЕГ Шифр:	Масштаб:	Огноо:
Захирал	Б.Сүнжидмаа		ББ-17/2024	М1: 100	2024
Шалгасан	Б.Сүнжидмаа		ТГ Шифр:	Зургийн дугаар:	Хуудас:
Инженер	Б.Ганзориг			ББ-79	115
Гүйцэтгэсэн	З.Батхишиг				

Зоорийн давхрын хучилтын доод үеийн арматурчлал

М1:150

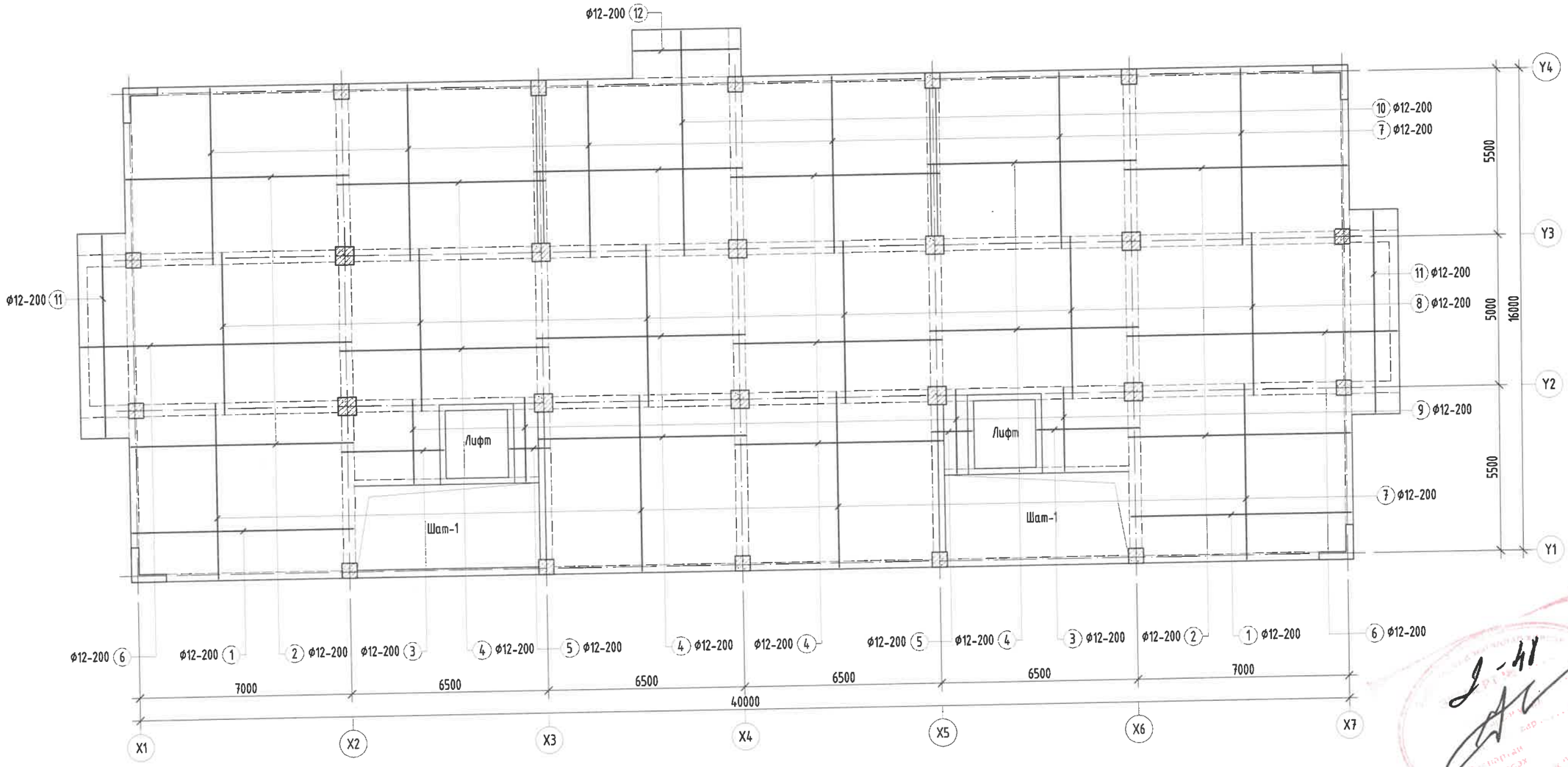

Тайлбар:

1. Энэ зургийг ББ-н холбогдох хуудастай хамт үзнэ.
2. Ажлын арматурын анги А400, А240.
3. Бүтээцийн бетоны анги В25.
4. Цутгамал төмөр бетон бүтээцийг хэв хашмалд бэлтгэж цутгасны дараагаар бэхжилтийн 70%-д хүрсэний дараа хэв хашмалыг авна.
5. Цутгамал төмөр бетон бүтээцийн хамгаалах үеийн зузаан 20мм байна.
6. Цутгамал бетон, төмөр бетон бүтээцийн ажлыг БНбД 52-02-05-ийн дагуу хийж гүйцэтгэнэ.
7. Цутгамал хучилтанд тусгагдаагүй цахилгаан, зарим нэг салхивч, цэвэр бохирын нүхийг холбогдох зургаас нь харж гаргана.

Энэхүү зураг нь "ББСМО"ХХК-ийн ОЮУНЫ ӨМЧ тул зохиогчийн зөвшөөрөлгүйгээр өөрчлөх болон ашиглахыг хориглоно.

ББСМО	НЭГ МАЯГИЙН ЗУРАГ					
	СЭЛБЭ ДЭД ТӨВИЙН БАРИЛГАЖИЛТЫН ТӨСӨЛ 9 ДАВХАР 70 АЙЛЫН ОРОН СУУЦНЫ БАРИЛГА					
	Зоорийн давхрын хучилтын доод үеийн арматурчлал					
	Захирал	Б.Сүнжидмаа		ГГ Шифр: ББ-17/2024	Масштаб: М1: 100	Огноо: 2024
	Шалгасан	Б.Сүнжидмаа				
	Инженер	Б.Ганзориг		ТГ Шифр:	Зургийн дугаар: ББ-80	Хуудас: 115
	Гүйцэтгэсэн	Э.Батхишиг				

Хаяг: БЗД, 30-р хороо "ББСМО" ХХК-н байр
Утас: 77116139, 99116139, 95103339.
И-мэйл:bbsmo08@gmail.com, Вэб:BBSMO.mn

Зоорийн давхрын хучилтын дээд үеийн арматурчлал

М1:150

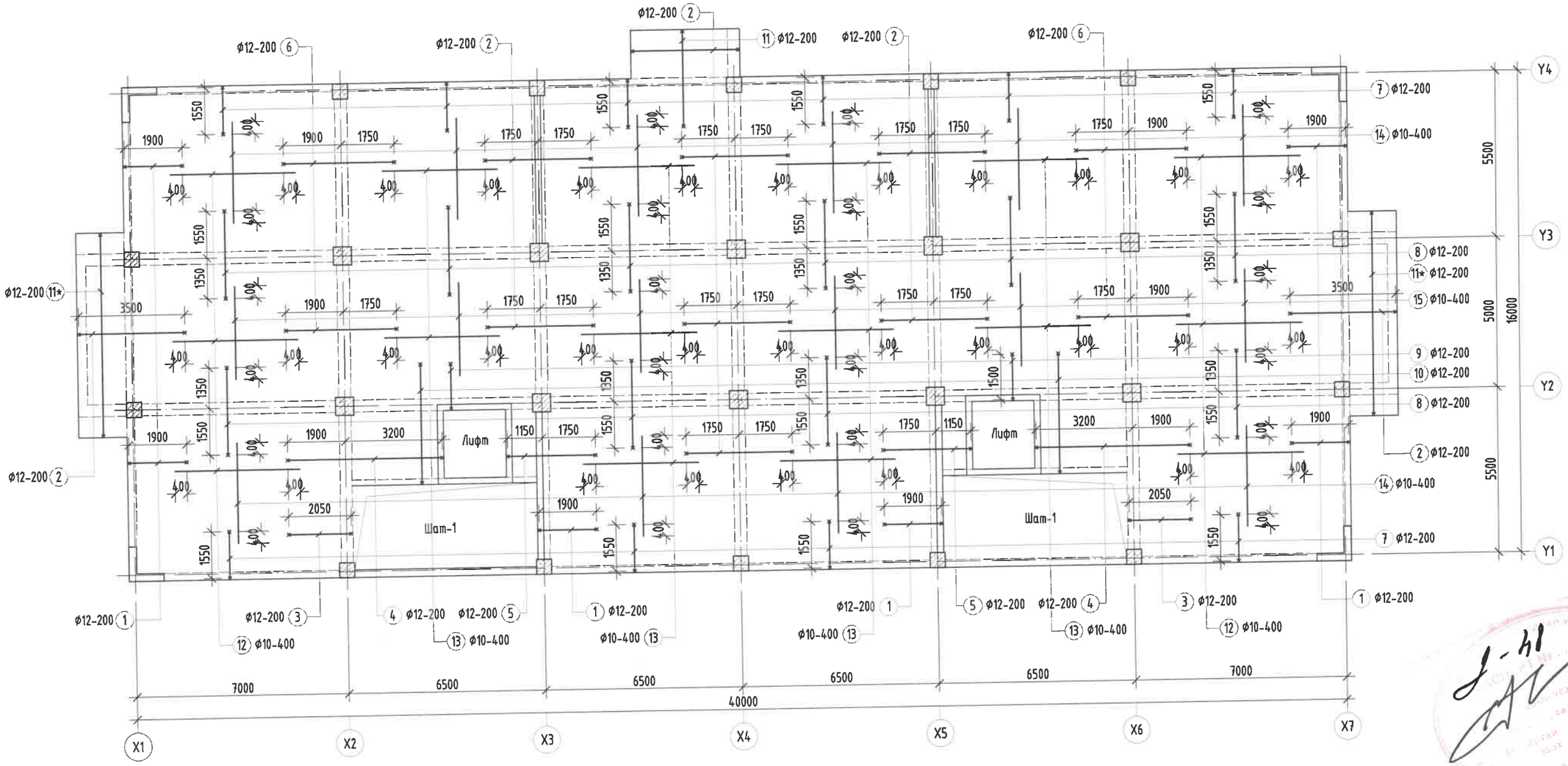

Тайлбар:

1. Энэ зургийг ББ-н холбогдох хуудастай хамт үзнэ.
2. Ажлын арматурын анги А400, А240.
3. Бүтээцийн бетоны анги В25.
4. Цутгамал төмөр бетон бүтээцийг хэв хашмалд бэлтгэж цутгасны дараагаар бэхжилтийн 70%-д хүрсэний дараа хэв хашмалыг авна.
5. Цутгамал төмөр бетон бүтээцийн хамгаалах үеийн зузаан 20мм байна.
6. Цутгамал бетон, төмөр бетон бүтээцийн ажлыг БНбД 52-02-05-ийн дагуу хийж гүйцэтгэнэ.
7. Цутгамал хучилтанд тусгагдаагүй цахилгаан, зарим нэг салхивч, цэвэр бохирын нүхийг холбогдох зургаас нь харж гаргана.

Энэхүү зураг нь "ББСМО"ХХК-ийн ОЮУНЫ ӨМЧ тул зохиогчийн зөвшөөрөлгүйгээр өөрчлөх болон ашиглахыг хориглоно.

ББСМО	НЭГ МАЯГИЙН ЗУРАГ				
	СЭЛБЭ ДЭД ТӨВИЙН БАРИЛГАЖИЛТЫН ТӨСӨЛ 9 ДАВХАР 70 АЙЛЫН ОРОН СУУЦНЫ БАРИЛГА				
	Зоорийн давхрын хучилтын дээд үеийн арматурчлал				
	Захирал	Б.Сүнжидмаа		ЕГ Шифр: ББ-17/2024	Масштаб: М1: 100
	Шалгасан	Б.Сүнжидмаа			Огноо: 2024
	Инженер	Б.Ганзориг		ТГ Шифр:	Зургийн дугаар: ББ-81
	Гүйцэтгэсэн	Э.Батхишиг			Хуудас: 115

Хаяг: БЗД, 30-р хороо "ББСМО" ХХК-н байр
Утас: 77116139, 99116139, 95103339.
И-мэйл:bbsmo08@gmail.com, Вэб:BBSMO.mn

Хэсгийн тодорхойлолт

Поз	1	2	3	4	5	6	7
Загвар	1900 (400, 120)	3500 (120, 120)	2050 (120, 200)	5100 (120, 400)	2900 (400, 120)	3650 (120, 120)	1550 (120, 400)
Поз	8	9	10	11	11*		
Загвар	2900 (120, 120)	1500 (120, 400)	3950 (200, 120)	3150 (120, 120)	6700 (120, 120)		

Цутгамал төмөр бетон бүтээцийн материалын тодорхойлолт

Поз	Тэмдэглэгээ	Нэр				Тоо ширх	Жин /кг/ Нэгж	Жин /кг/ Нийт
		Зоорийн давхрын хучилтын арматур				1	10219	10219
		Хучилтын доод үеийн арматур				1	5666	5666
1		ф	12	ГОСТ 5781-82* /А400/ L=	7300	30	6.48104	194.431
2		ф	12	ГОСТ 5781-82* /А400/ L=	7350	64	6.52543	417.628
3		ф	12	ГОСТ 5781-82* /А400/ L=	3400	24	3.01857	72.4456
4		ф	12	ГОСТ 5781-82* /А400/ L=	6900	258	6.12592	1580.49
5		ф	12	ГОСТ 5781-82* /А400/ L=	1350	24	1.19855	28.7652
6		ф	12	ГОСТ 5781-82* /А400/ L=	8950	64	7.94594	508.54
7		ф	12	ГОСТ 5781-82* /А400/ L=	5850	310	5.19371	1610.05
8		ф	12	ГОСТ 5781-82* /А400/ L=	5400	194	4.7942	930.074
9		ф	12	ГОСТ 5781-82* /А400/ L=	2800	40	2.48588	99.4352
10		ф	12	ГОСТ 5781-82* /А400/ L=	7450	17	6.61421	112.442
11		ф	12	ГОСТ 5781-82* /А400/ L=	6700	14	5.94835	83.277
12		ф	12	ГОСТ 5781-82* /А400/ L=	3500	9	3.10735	27.9661
		Хучилтын дээд үеийн арматур				1	4554	4554
1		ф	12	ГОСТ 5781-82* /А400/ L=	2420	122	2.14851	262.118
2		ф	12	ГОСТ 5781-82* /А400/ L=	3740	253	3.32042	840.067
3		ф	12	ГОСТ 5781-82* /А400/ L=	2370	30	2.10412	63.1236
4		ф	12	ГОСТ 5781-82* /А400/ L=	5620	24	4.98952	119.748
5		ф	12	ГОСТ 5781-82* /А400/ L=	3420	24	3.03632	72.8718
6		ф	12	ГОСТ 5781-82* /А400/ L=	3890	102	3.4536	352.267
7		ф	12	ГОСТ 5781-82* /А400/ L=	2070	310	1.83778	569.71
8		ф	12	ГОСТ 5781-82* /А400/ L=	3140	334	2.78774	931.104
9		ф	12	ГОСТ 5781-82* /А400/ L=	2020	22	1.79338	39.4545
10		ф	12	ГОСТ 5781-82* /А400/ L=	4270	30	3.79097	113.729
11		ф	12	ГОСТ 5781-82* /А400/ L=	3390	17	3.00969	51.1647
11*		ф	12	ГОСТ 5781-82* /А400/ L=	6940	14	6.16143	86.26
12		ф	10	ГОСТ 5781-82* /А240/ L=	4150	80	2.55863	204.69
13		ф	10	ГОСТ 5781-82* /А240/ L=	3800	132	2.34284	309.255
14		ф	10	ГОСТ 5781-82* /А240/ L=	3350	168	2.0654	346.987
15		ф	10	ГОСТ 5781-82* /А240/ L=	3100	100	1.91127	191.127
		Бетон орц, В25				V=87.0м³		

ОГТЛОЛ 1-1 М1:20

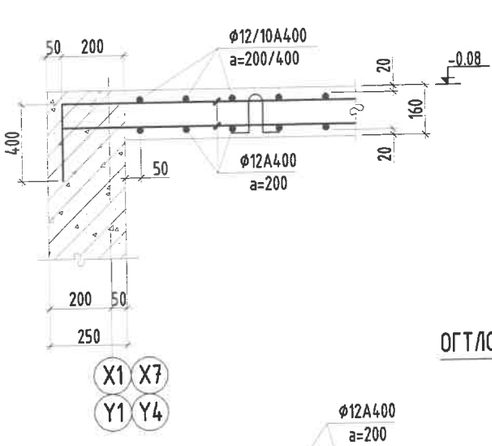

ОГТЛОЛ 4-4 М1:20

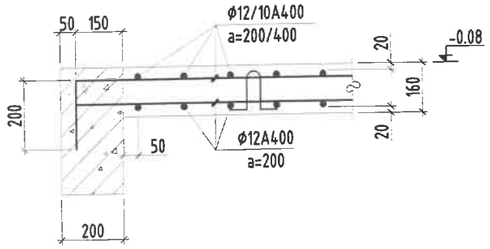

ОГТЛОЛ 2-2 М1:20

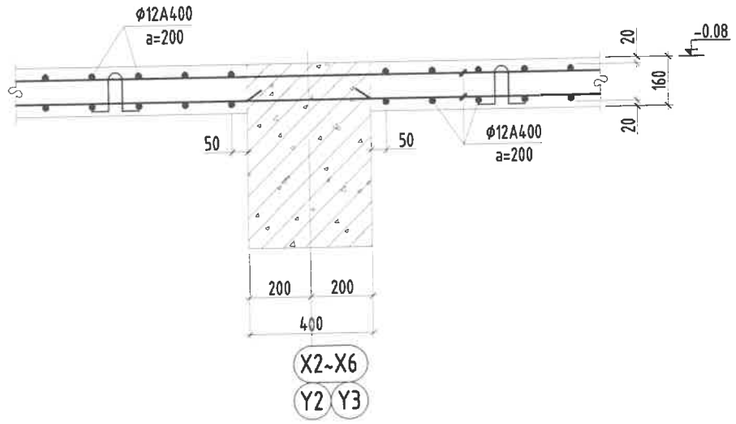

ОГТЛОЛ 3-3 М1:20

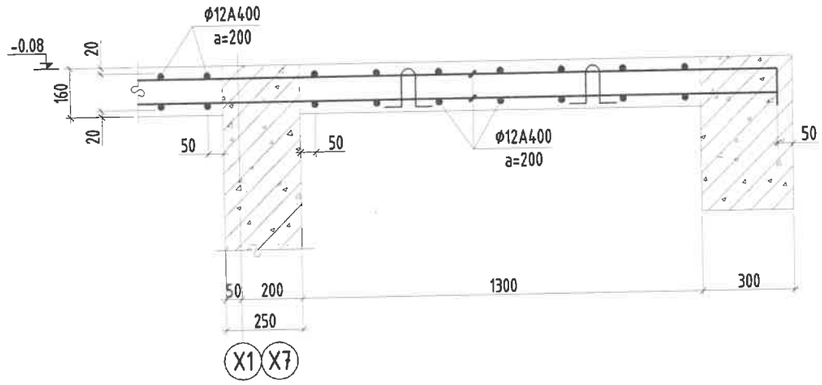

Энэхүү зураг нь "ББСМО"ХХК-ийн ОЮУНЫ ӨМЧ тул зохиогчийн зөвшөөрөлгүйгээр өөрчлөх болон ашиглахыг хориглоно.

НЭГ МАЯГИЙН ЗУРАГ
СЭЛБЭ ДЭД ТӨВИЙН БАРИЛГАЖИЛТЫН ТӨСӨЛ 9 ДАВХАР 70 АЙЛЫН ОРОН СУУЦНЫ БАРИЛГА
Зоорийн давхрын хучилтын, огтлолууд, материалын түүвэр

Захирал	Б.Сүнжидмаа		ЕГ Шифр: ББ-17/2024	Масштаб: М1: 100	Огноо: 2024
Шалгасан	Б.Сүнжидмаа				
Инженер	Б.Ганзориг		ТГ Шифр:	Зургийн дугаар: ББ-82	Хуудас: 115
Гүйцэтгэсэн	Э.Батхишиг				

Хаяг: БЗД, 30-р хороо "ББСМО" ХХК-н байр
Утас: 77115139, 99116139, 95103339.
И-мэйл:bbsmo08@gmail.com, Вэб:BBSMO.mn

1-р давхрын хучилтын хэвний байгуулалт

М1:150

Хүчитгэл арматурчлал М1:25

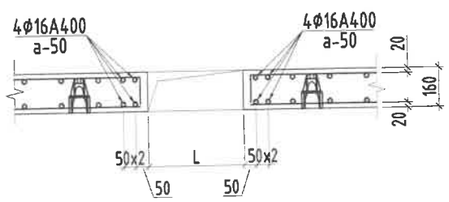

Тайлбар:

1. Энэ зургийг ББ-н холбогдох хуудастай хамт үзнэ.
2. Ажлын арматурын анги А400, А240.
3. Бүтээцийн бетоны анги В25.
4. Цутгамал төмөр бетон бүтээцийг хэв хашмалд бэлтгэж цутгасны дараагаар бэхжилтийн 70%-д хүрсэний дараа хэв хашмалыг авна.
5. Цутгамал төмөр бетон бүтээцийн хамгаалах үеийн зузаан 20мм байна.
6. Цутгамал бетон, төмөр бетон бүтээцийн ажлыг БНбД 52-02-05-ийн дагуу хийж гүйцэтгэнэ.
7. Цутгамал хучилтанд тусгагдаагүй цахилгаан, зарим нэг салхивч, цэвэр бохирын нүхийг холбогдох зургаас нь харж гаргана.

Цутгамал төмөр бетон хийцийн материалын тодорхойлолт

Поз	Тэмдэглэгээ		Тоо Шир	Жин /Кг/ Нэгж	Жин /Кг/ Нийт
		1-р давхрын хүчитгэлийн арматур	1	366	366
1		Ø 16 ГОСТ 5781-82* /А400/ L= 1500	68	2.4	161.0
2		Ø 16 ГОСТ 5781-82* /А400/ L= 5400	24	8.5	204.6

Энэхүү зураг нь "ББСМО"ХХК-ийн ОЮУНЫ ӨМЧ тул зохиогчийн эрхшөөрөлгүйгээр өөрчлөх болон ашиглахыг хориглоно.

ЗӨВШӨӨРӨЛЦСӨН		
БА		Д.Наранхүү
ЦБУ		Б.Болор
ХАС		С.Энхдалай
ХТ, ДГ		Б.Эрдэнэчимэг
ХД		Н.Пүрэвжаргал

ББСМО
БАРИЛГЫН ЗУРАГ ТӨСӨЛ, ЗӨВЛӨХ ҮЙЛЧИЛГЭЭ

Хаяг: БЗД, 30-р хороо "ББСМО" ХХК-н байр
Утас: 77116139, 99116139, 95103339.
И-мэйл:bbsmo08@gmail.com, Вэб:BBSMO.mn

НЭГ МАЯГИЙН ЗУРАГ
СЭЛБЭ ДЭД ТӨВИЙН БАРИЛГАЖИЛТЫН ТӨСӨЛ 9 ДАВХАР 70 АЙЛЫН ОРОН СУУЦНЫ БАРИЛГА
1-9-р давхрын хучилтын хэвний байгуулалт

			ЕГ Шифр:	Масштаб:	Огноо:
Захирал	Б.Сүнжидмаа		ББ-17/2024	М1: 100	2024
Шалгасан	Б.Сүнжидмаа		ТГ Шифр:	Зургийн дугаар:	Хуудас:
Инженер	Б.Ганзориг			ББ-83	115
Гүйцэтгэсэн	Э.Батхишиг				

2~3-р давхрын хучилтын хэвний байгуулалт

M1:150

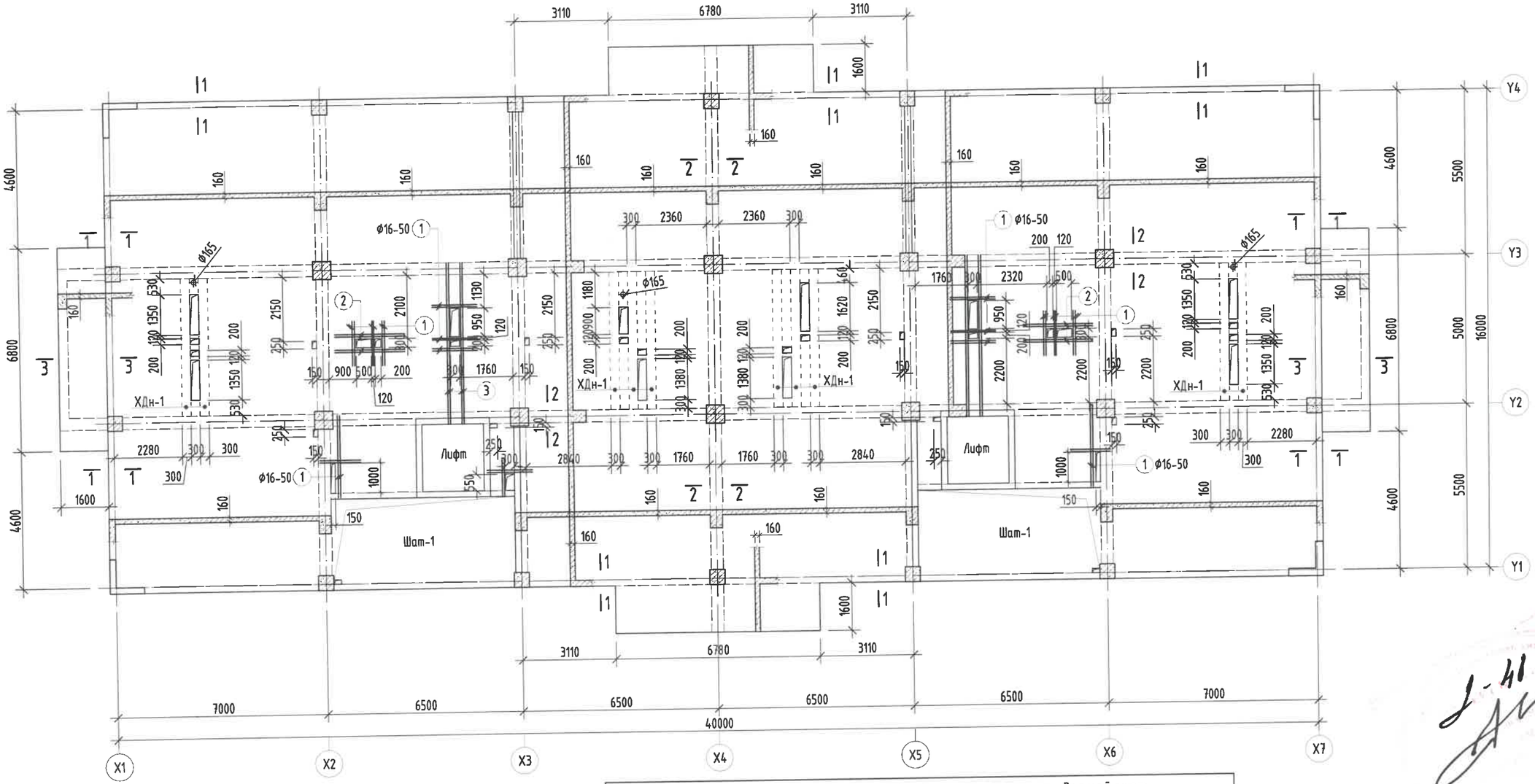

Хучитгэл арматурчлал M1:25

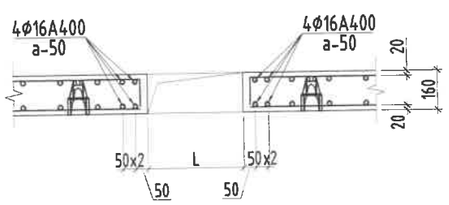

Цутгамал төмөр бетон хийцийн материалын тодорхойлолт								
Поз	Тэмдэглэгээ					Тоо	Жин /Кг/	
						Шир	Нэгж	Нийт
		2~3-р давхрын хучитгэлийн арматур				2	311	621
1		ф	16	ГОСТ 5781-82* /А400/ L=	1500	48	2.4	113.6
2		ф	16	ГОСТ 5781-82* /А400/ L=	2400	16	3.8	60.6
3		ф	16	ГОСТ 5781-82* /А400/ L=	5400	16	8.5	136.4

Тайлбар:

1. Энэ зургийг ББ-н холбогдох хуудастай хамт үзнэ.
2. Ажлын арматурын анги А400, А240.
3. Бүтээцийн бетоны анги В25.
4. Цутгамал төмөр бетон бүтээцийг хэв хашмалд бэлтгэж цутгасны дараагаар бэхжилтийн 70%-д хүрсэний дараа хэв хашмалыг авна.
5. Цутгамал төмөр бетон бүтээцийн хамгаалах үеийн зузаан 20мм байна.
6. Цутгамал бетон, төмөр бетон бүтээцийн ажлыг БНбД 52-02-05-ийн дагуу хийж гүйцэтгэнэ.
7. Цутгамал хучилтанд тусгагдаагүй цахилгаан, зарим нэг салхивч, цэвэр бохирын нүхийг холбогдох зургаас нь харж гаргана.

Энэхүү зураг нь "ББСМО"ХХК-ийн ОЮУНЫ ӨМЧ тул зохиогчийн зөвшөөрөлгүйгээр өөрчлөх болон ашиглахыг хориглоно.

ЗӨВШӨӨРӨЛЦСӨН		
БА		Д.Наранхүү
ЦБУ		Б.Болор
ХАС		С.Энхдалай
ХТ, ДГ		Б.Эрдэнэчимэг
ХД		Н.Пүрэвжаргал

ББСМО

Хаяг: БЗД, 30-р хороо "ББСМО" ХХК-н байр
Утас: 77116139, 99116139, 95103339.
И-мэйл:bbsmo08@gmail.com, Вэб:BBSMO.mn

НЭГ МАЯГИЙН ЗУРАГ

СЭЛБЭ ДЭД ТӨВИЙН БАРИЛГАЖИЛТЫН ТӨСӨЛ 9 ДАВХАР 70 АЙЛЫН ОРОН СУУЦНЫ БАРИЛГА

2~3-р давхрын хучилтын хэвний байгуулалт

Захирал	Б.Сүнжидмаа	ЕГ Шифр: ББ-17/2024	Масштаб: M1: 100	Огноо: 2024
Шалгасан	Б.Сүнжидмаа			
Инженер	Б.Ганзориг	ТГ Шифр:	Зургийн дугаар: ББ-84	Хуудас: 115
Гүйцэтгэсэн	Э.Батхишиг			

4-5-р давхрын хучилтын хэвний байгуулалт

М1:150

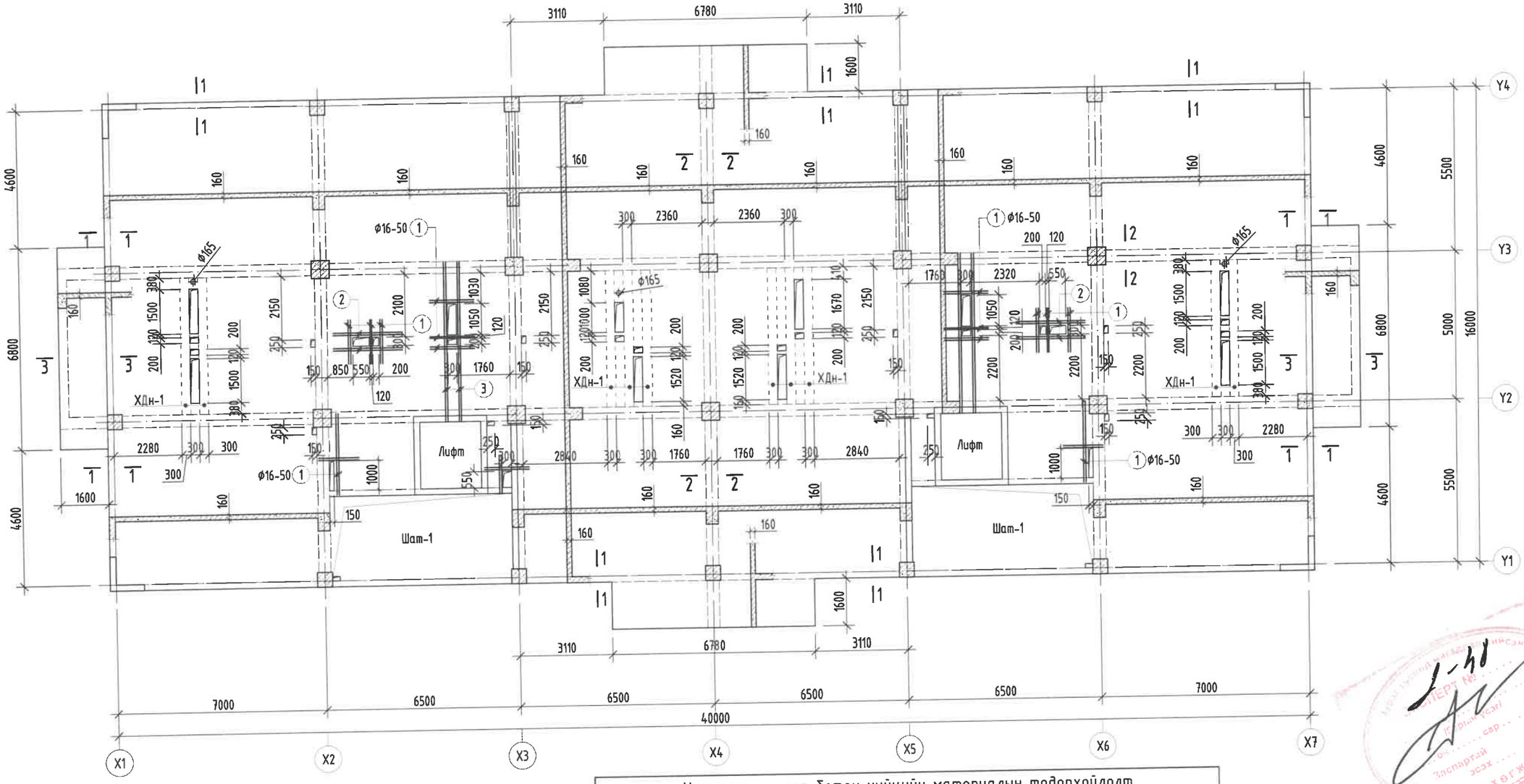

Хүчитгэл арматурчлал М1:25

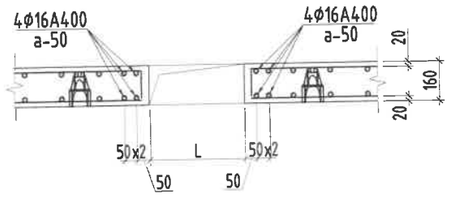

Тайлбар:

1. Энэ зургийг ББ-н холбогдох хуудастай хамт үзнэ.
2. Ажлын арматурын анги А400, А240.
3. Бүтээцийн бетоны анги В25.
4. Цутгамал төмөр бетон бүтээцийг хэв хашмалд бэлтгэж цутгасны дараагаар бэхжилтийн 70%-д хүрсэний дараа хэв хашмалыг авна.
5. Цутгамал төмөр бетон бүтээцийн хамгаалах үеийн зузаан 20мм байна.
6. Цутгамал бетон, төмөр бетон бүтээцийн ажлыг БНбД 52-02-05-ийн дагуу хийж гүйцэтгэнэ.
7. Цутгамал хучилтанд тусгагдаагүй цахилгаан, зарим нэг салхивч, цэвэр бохирын нүхийг холбогдох зургаас нь харж гаргана.

Цутгамал төмөр бетон хийцийн материалын тодорхойлолт

Поз	Тэмдэглэгээ		Тоо Шир	Жин /Кг/ Нэгж	Жин /Кг/ Нийт
		4-5-р давхрын хучитгэлийн арматур	2	311	621
1		ф 16 ГОСТ 5781-82* /А400/ L= 1500	48	2.4	113.6
2		ф 16 ГОСТ 5781-82* /А400/ L= 2400	16	3.8	60.6
3		ф 16 ГОСТ 5781-82* /А400/ L= 5400	16	8.5	136.4

Энэхүү зураг нь "ББСМО"ХХК-ийн ОЮУНЫ ӨМЧ тул зохиогчийн эрхээр өөрчлөх болон ашиглахыг хориглоно.

ЗӨВШӨӨРӨЛЦСӨН		
БА		Д.Наранхүү
ЦБҮ		Б.Болор
ХАС		С.Энхдалай
ХТ, ДГ		Б.Эрдэнэчимэг
ХД		Н.Пүрэвжаргал

ББСМО
Хаяг: БЗД, 30-р хороо "ББСМО" ХХК-н байр
Утас: 77116139, 99116139, 95103339.
И-мэйл:bbsmo08@gmail.com, Вэб:BBSMO.mn

НЭГ МАЯГИЙН ЗУРАГ
СЭЛБЭ ДЭД ТӨВИЙН БАРИЛГАЖИЛТЫН ТӨСӨЛ 9 ДАВХАР 70 АЙЛЫН ОРОН СУУЦНЫ БАРИЛГА
4-5-р давхрын хучилтын хэвний байгуулалт

			ЕГ Шифр:	Масштаб:	Огноо:
Захирал	Б.Сүнжидмаа		ББ-17/2024	М1: 100	2024
Шалгасан	Б.Сүнжидмаа		ТГ Шифр:	Зургийн дугаар:	Хуудас:
Инженер	Б.Ганзориг			ББ-85	115
Гүйцэтгэсэн	З.Батхишиг				

6~8-р давхрын хучилтын хэвний байгууламт

М1:150

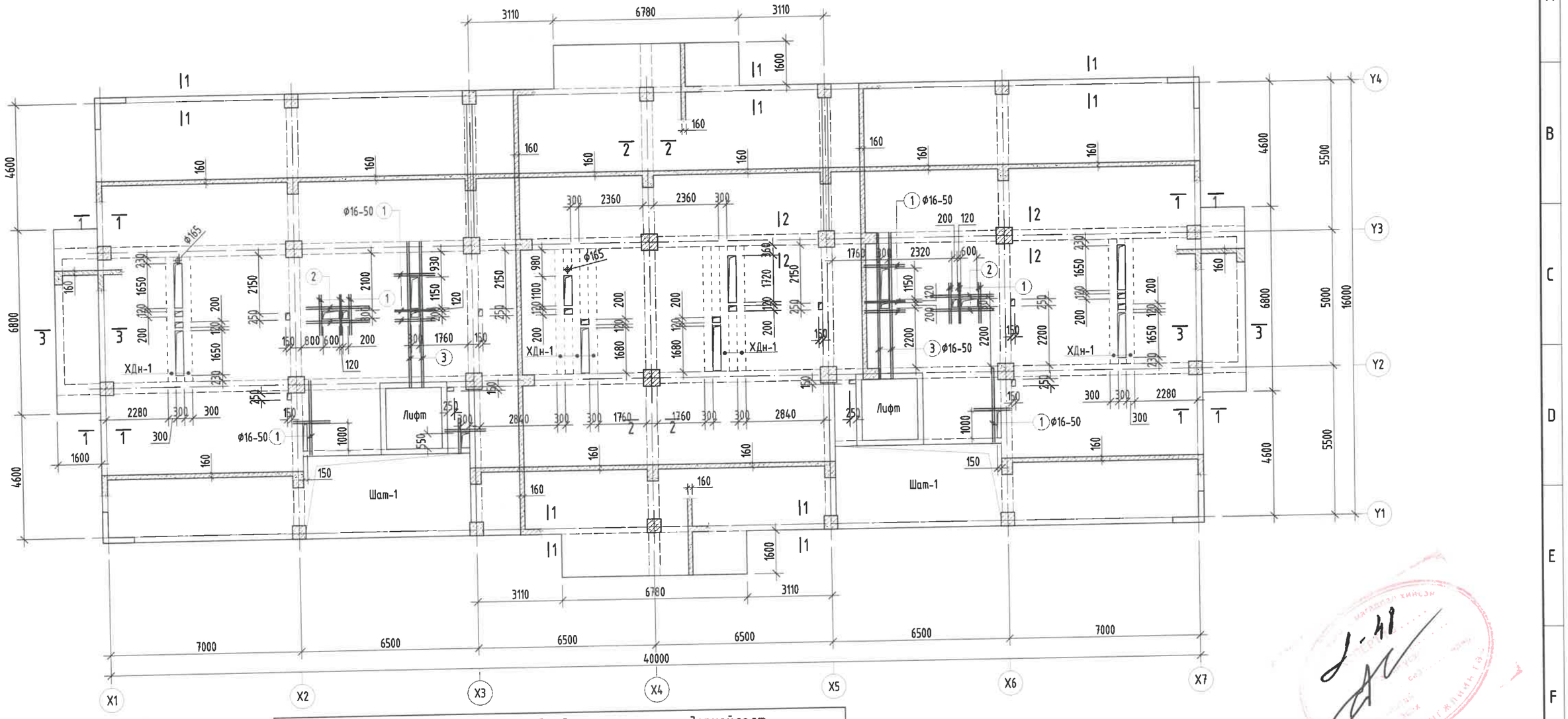

Хучитгэл арматурчлал М1:25

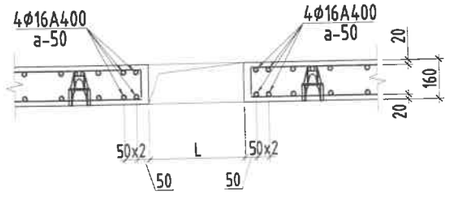

Тайлбар:

1. Энэ зургийг ББ-н холбогдох хуудастай хамт үзнэ.
2. Ажлын арматурын анги А400, А240.
3. Бүтээцийн бетоны анги В25.
4. Цутгамал төмөр бетон бүтээцийг хэв хашмалд бэлтгэж цутгасны дараагаар бэжилтийн 70%-д хүрсэний дараа хэв хашмалыг авна.
5. Цутгамал төмөр бетон бүтээцийн хамгаалах үеийн зузаан 20мм байна.
6. Цутгамал бетон, төмөр бетон бүтээцийн ажлыг БНбД 52-02-05-ийн дагуу хийж гүйцэтгэнэ.
7. Цутгамал хучилтанд тусгагдаагүй цахилгаан, зарим нэг салхивч, цэвэр бохирын нүхийг холбогдох зургаас нь харж гаргана.

Цутгамал төмөр бетон хийцийн материалын тодорхойлолт

Поз	Тэмдэглэгээ		Тоо Шир	Жин /Кг/ Нэгж	Нийт
		6~8-р давхрын хүчитгэлийн арматур	3	311	932
1		ф 16 ГОСТ 5781-82* /А400/ L= 1500	48	2.4	113.6
2		ф 16 ГОСТ 5781-82* /А400/ L= 2400	16	3.8	60.6
3		ф 16 ГОСТ 5781-82* /А400/ L= 5400	16	8.5	136.4

Энэхүү зураг нь "ББСМО"ХХК-ийн ОЮУНЫ ӨМЧ тул зохиогчийн эвшээрэлгүйгээр өөрчлөх болон ашиглахыг хориглоно.

ЗӨВШӨӨРӨЛЦСӨН		
БА		Д.Наранхүү
ЦБУ		Б.Болор
ХАС		С.Энхдалай
ХТ, ДГ		Б.Эрдэнэчимэг
ХД		Н.Пүрэвжаргал

ББСМО

Хаяг: БЗД, 30-р хороо "ББСМО" ХХК-н байр
Утас: 77116139, 99116139, 95103339.
И-мэйл:bbsmo08@gmail.com, Вэб:BBSMO.mn

НЭГ МАЯГИЙН ЗУРАГ

СЭЛБЭ ДЭД ТӨВИЙН БАРИЛГАЖИЛТЫН ТӨСӨЛ 9 ДАВХАР 70 АЙЛЫН ОРОН СУУЦНЫ БАРИЛГА

6~8-р давхрын хучилтын хэвний байгууламт

			ЕГ Шифр:	Масштаб:	Огноо:
Захирал	Б.Сүнжидмаа		ББ-17/2024	М1: 100	2024
Шалгасан	Б.Сүнжидмаа		ТГ Шифр:	Зургийн дугаар:	Хуудас:
Инженер	Б.Ганзориг			ББ-86	115
Гүйцэтгэсэн	З.Батхишиг				

1-9-р давхрын хучилтын доод үеийн арматурчлал

М1:150

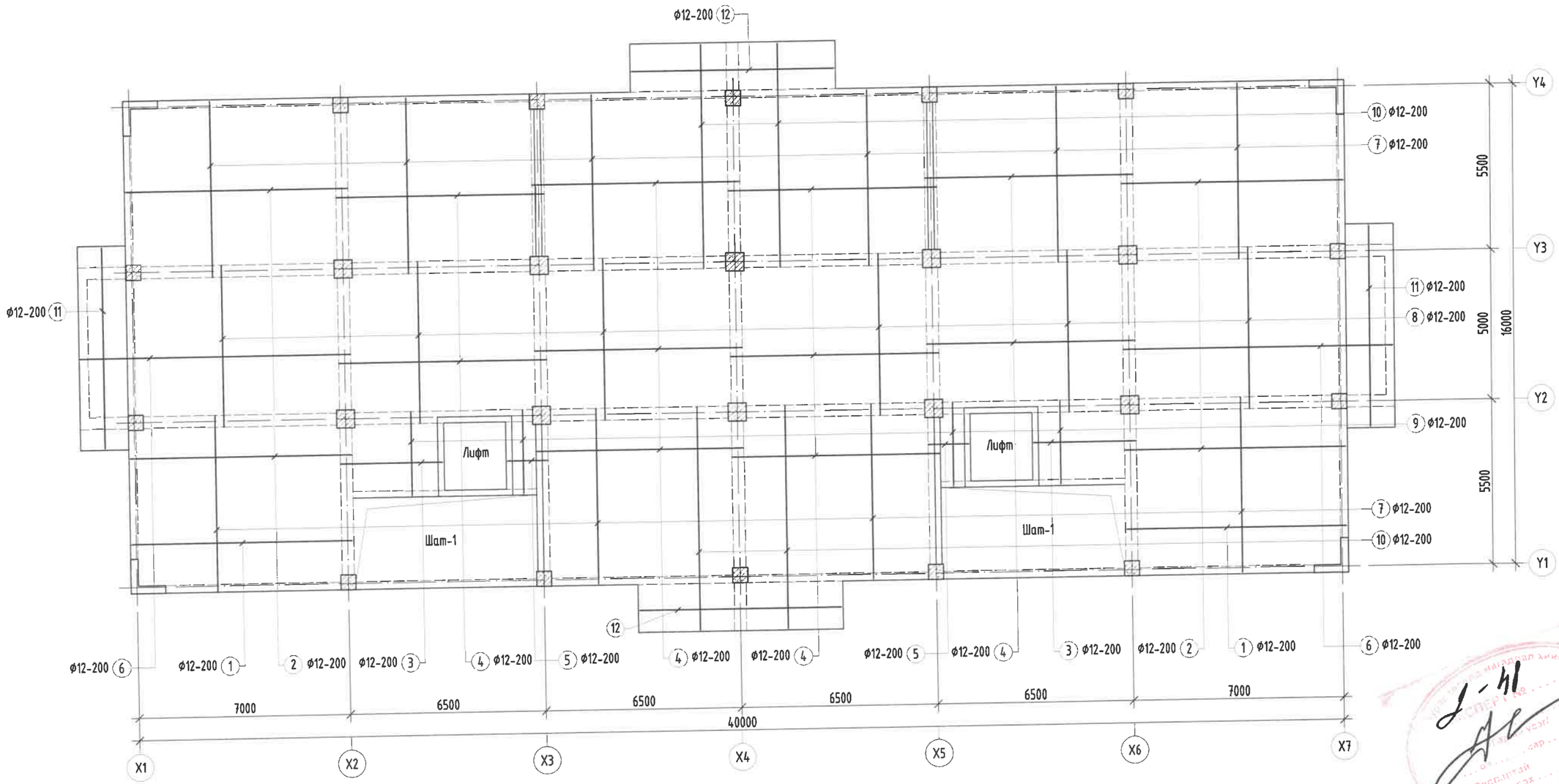

Тайлбар:

1. Энэ зургийг ББ-н холбогдох хуудастай хамт үзнэ.
2. Ажлын арматурын анги А400, А240.
3. Бүтээцийн бетоны анги В25.
4. Цутгамал төмөр бетон бүтээцийг хэв хашмалд бэлтгэж цутгасны дараагаар бэхжилтийн 70%-д хүрсэний дараа хэв хашмалыг авна.
5. Цутгамал төмөр бетон бүтээцийн хамгаалах үеийн зузаан 20мм байна.
6. Цутгамал бетон, төмөр бетон бүтээцийн ажлыг БНбД 52-02-05-ийн дагуу хийж гүйцэтгэнэ.
7. Цутгамал хучилтанд тусгагдаагүй цахилгаан, зарим нэг салхивч, цэвэр бохирын нүхийг холбогдох зургаас нь харж гаргана.

Энэхүү зураг нь "ББСМО"ХХК-ийн ОЮУНЫ ӨМЧ тул зохиогчийн эвбшөөрөлгүйгээр өөрчлөх болон ашиглахыг хориглоно.

ББСМО	НЭГ МАЯГИЙН ЗУРАГ				
	СЭЛБЭ ДЭД ТӨВИЙН БАРИЛГАЖИЛТЫН ТӨСӨЛ 9 ДАВХАР 70 АЙЛЫН ОРОН СУУЦНЫ БАРИЛГА				
	1-8-р давхрын хучилтын доод үеийн арматурчлал				
Захирал	Б.Сүнжидмаа		ЕГ Шифр: ББ-17/2024	Масштаб: М1: 100	Огноо: 2024
Шалгасан	Б.Сүнжидмаа				
Инженер	Б.Ганзориг		ТГ Шифр:	Зургийн дугаар: ББ-87	Хуудас: 115
Гүйцэтгэсэн	Э.Батхишиг				

Хаяг: БЗД, 30-р хороо "ББСМО" ХХК-н байр
Утас: 77116139, 99116139, 95103339.
И-мэйл:bbsmo08@gmail.com, Вэб:BBSMO.mn

1-9-р давхрын хучилтын дээд үеийн арматурчлал

М1:150

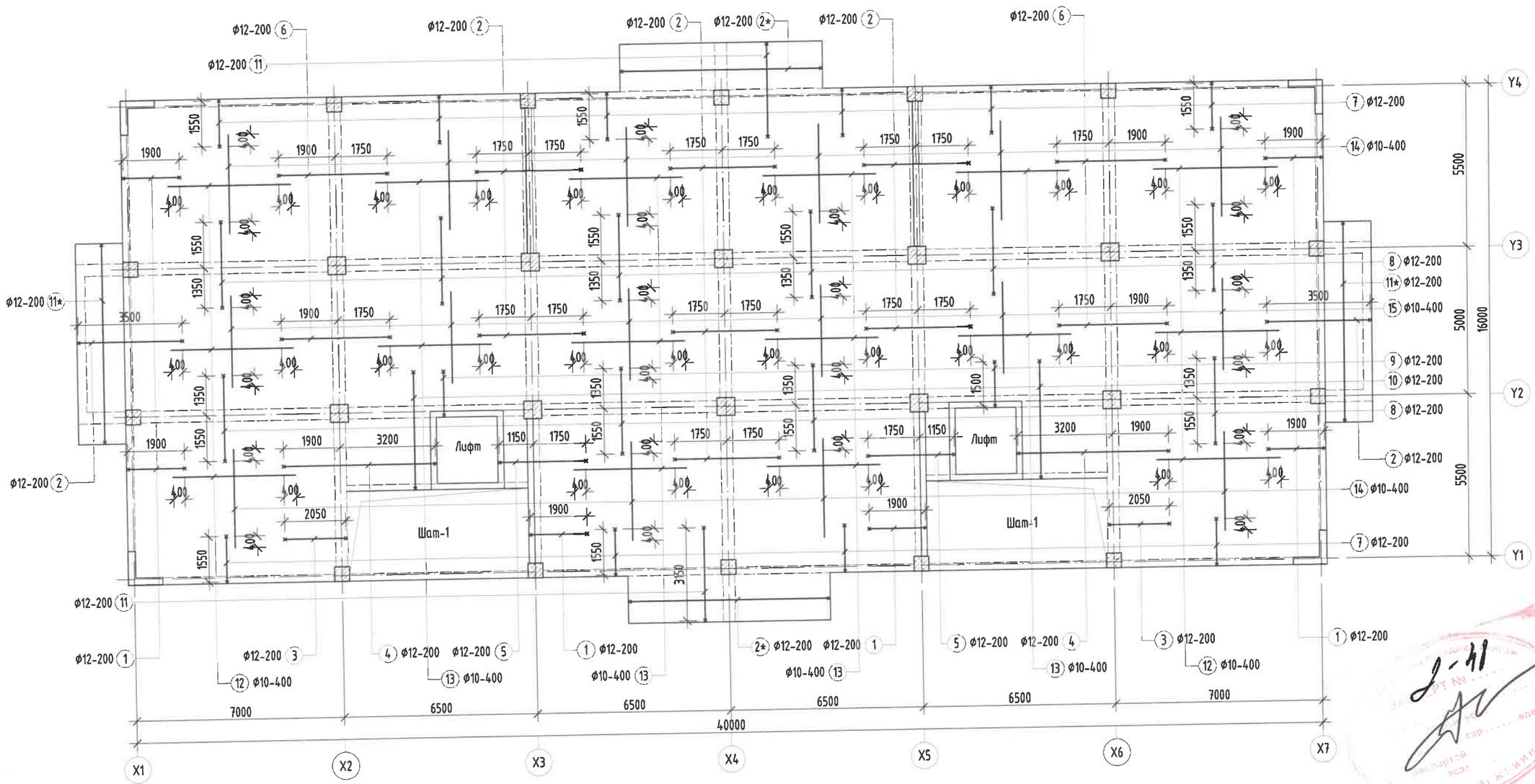

Тайлбар:

1. Энэ зургийг ББ-н холбогдох хуудастай хамт үзнэ.
2. Ажлын арматурын анги А400, А240.
3. Бүтээцийн бетоны анги В25.
4. Цутгамал төмөр бетон бүтээцийг хэв хашмалд бэлтгэж цутгасны дараагаар бэхжилтийн 70%-д хүрсэний дараа хэв хашмалыг авна.
5. Цутгамал төмөр бетон бүтээцийн хамгаалах үеийн зузаан 20мм байна.
6. Цутгамал бетон, төмөр бетон бүтээцийн ажлыг БНбД 52-02-05-ийн дагуу хийж гүйцэтгэнэ.
7. Цутгамал хучилтанд тусгагдаагүй цахилгаан, зарим нэг салхивч, цэвэр бохирын нухийг холбогдох зургаас нь харж гаргана.

Энэхүү зураг нь "ББСМО"ХХК-ийн ОЮУНЫ ӨМЧ тул зохиогчийн зөвшөөрөлгүйгээр өөрчлөх болон ашиглахыг хориглоно.

ББСМО	НЭГ МАЯГИЙН ЗУРАГ СЭЛБЭ ДЭД ТӨВИЙН БАРИЛГАЖИЛТЫН ТӨСӨЛ 9 ДАВХАР 70 АЙЛЫН ОРОН СУУЦНЫ БАРИЛГА				
	1-8-р давхрын хучилтын дээд үеийн арматурчлал				
	Захирал	Б.Сүнжидмаа	ЕГ Шифр: ББ-17/2024	Масштаб: М1: 100	Огноо: 2024
	Шалгасан	Б.Сүнжидмаа			
	Инженер	Б.Ганзориг	ТГ Шифр:	Зургийн дугаар: ББ-88	Хуудас: 115
	Гүйцэтгэсэн	Э.Батхишиг			

Хаяг: БЗД, 30-р хороо "ББСМО" ХХК-н байр
Утас: 77115139, 99116139, 95103339.
И-мэйл:bbsmo08@gmail.com, Вэб:BBSMO.mn

Хэсгийн тодорхойлолт

Поз	1	2	3	4	5	6
Загвар	400 1900 120	120 3500 120	120 2050 200	120 5100 400	400 2900 120	120 3650 120

Поз	7	8	9	10	11	2*	11*
Загвар	120 1550 400	120 2900 120	120 1500 400	200 3950 120	120 3150 120	120 6680 120	120 6700 120

Цутгамал төмөр бетон бүтээцийн материалын тодорхойлолт

Поз	Тэмдэглэгээ	Нэр				Тоо ширхэг	Жин /кг/ Нэгж	Жин /кг/ Нийт
		1-8-р давхрын хучилтын арматур				8	10346	82772
		Хучилтын доод үеийн арматур				1	5756	5756
1		ф	12	ГОСТ 5781-82* /А400/ L=	7300	30	6.48104	194.431
2		ф	12	ГОСТ 5781-82* /А400/ L=	7350	126	6.52543	822.205
3		ф	12	ГОСТ 5781-82* /А400/ L=	3400	24	3.01857	72.4456
4		ф	12	ГОСТ 5781-82* /А400/ L=	6900	258	6.12592	1580.49
5		ф	12	ГОСТ 5781-82* /А400/ L=	1350	24	1.19855	28.7652
6		ф	12	ГОСТ 5781-82* /А400/ L=	8950	64	7.94594	508.54
7		ф	12	ГОСТ 5781-82* /А400/ L=	5850	170	5.19371	882.931
8		ф	12	ГОСТ 5781-82* /А400/ L=	5400	194	4.7942	930.074
9		ф	12	ГОСТ 5781-82* /А400/ L=	2800	40	2.48588	99.4352
10		ф	12	ГОСТ 5781-82* /А400/ L=	7400	68	6.56982	446.748
11		ф	12	ГОСТ 5781-82* /А400/ L=	6700	14	5.94835	83.277
12		ф	12	ГОСТ 5781-82* /А400/ L=	6680	18	5.9306	106.751
		Хучилтын дээд үеийн арматур				1	4590	4590
1		ф	12	ГОСТ 5781-82* /А400/ L=	2420	122	2.14851	262.118
2		ф	12	ГОСТ 5781-82* /А400/ L=	3740	262	3.32042	869.951
2*		ф	12	ГОСТ 5781-82* /А400/ L=	6920	18	6.14367	110.586
3		ф	12	ГОСТ 5781-82* /А400/ L=	2370	30	2.10412	63.1236
4		ф	12	ГОСТ 5781-82* /А400/ L=	5620	24	4.98952	119.748
5		ф	12	ГОСТ 5781-82* /А400/ L=	3420	24	3.03632	72.8718
6		ф	12	ГОСТ 5781-82* /А400/ L=	3890	102	3.4536	352.267
7		ф	12	ГОСТ 5781-82* /А400/ L=	2070	170	1.83778	312.422
8		ф	12	ГОСТ 5781-82* /А400/ L=	3140	334	2.78774	931.104
9		ф	12	ГОСТ 5781-82* /А400/ L=	2020	22	1.79338	39.4545
10		ф	12	ГОСТ 5781-82* /А400/ L=	4270	30	3.79097	113.729
11		ф	12	ГОСТ 5781-82* /А400/ L=	3390	68	3.00969	204.659
11*		ф	12	ГОСТ 5781-82* /А400/ L=	6940	14	6.16143	86.26
12		ф	10	ГОСТ 5781-82* /А240/ L=	4150	80	2.55863	204.69
13		ф	10	ГОСТ 5781-82* /А240/ L=	3800	132	2.34284	309.255
14		ф	10	ГОСТ 5781-82* /А240/ L=	3350	168	2.0654	346.987
15		ф	10	ГОСТ 5781-82* /А240/ L=	3100	100	1.91127	191.127
		Бетон орц, В25				V=90.0x8=720.0м³		

ОГТЛОЛ 1-1 М1:20

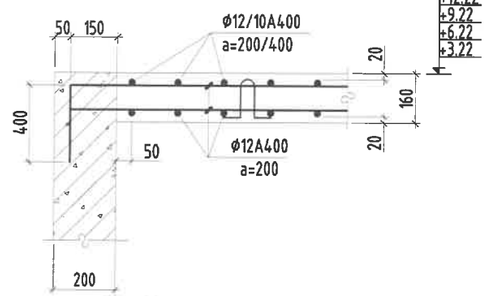

ОГТЛОЛ 4-4 М1:20

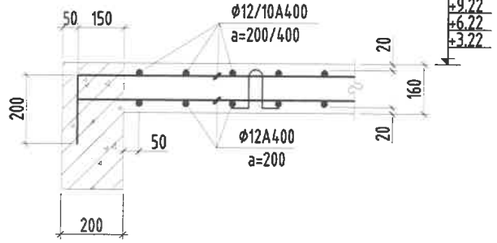

X1 X7
Y1 Y4

ОГТЛОЛ 2-2 М1:20

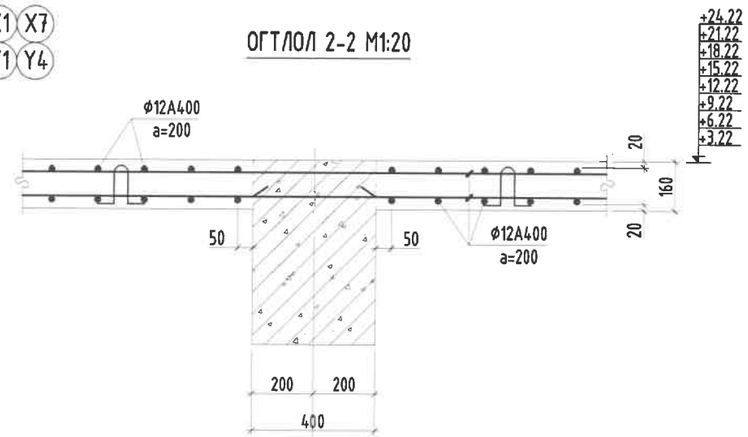

X2~X6
Y2 Y3

Хучилтан дундах дамнуруу /ХДн-1/-н арматурчлал М1:25

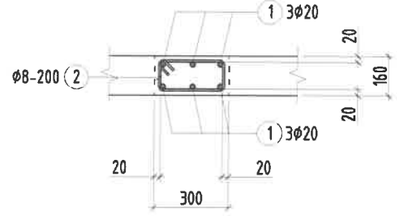

Хэсгийн тодорхойлолт

Поз	2
Загвар	340 200 120 260

ОГТЛОЛ 3-3 М1:20

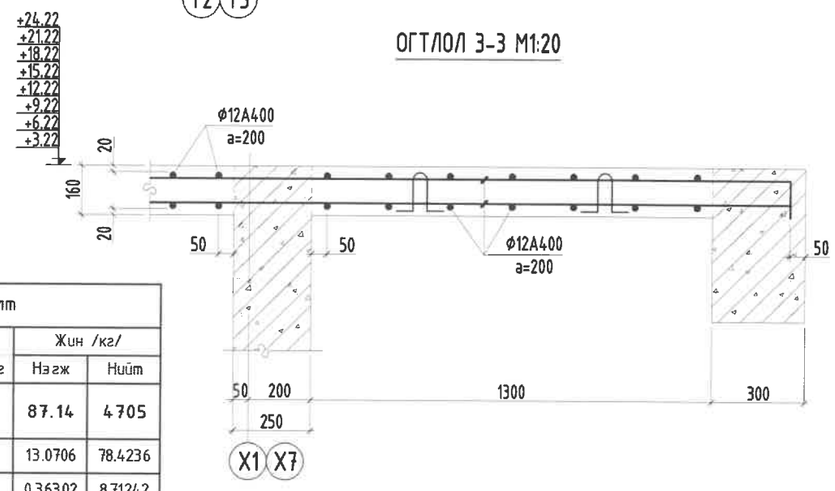

X1 X7

Цутгамал төмөр бетон бүтээцийн материалын тодорхойлолт

Поз	Тэмдэглэгээ	Нэр				Тоо ширхэг	Жин /кг/ Нэгж	Жин /кг/ Нийт
		1-8-р давхрын хучилтан дундах дамнурууны арматур				54	87.14	4705
1		ф	20	ГОСТ 5781-82* /А400/ L=	5300	6	13.0706	78.4236
2	Хомут	ф	8	ГОСТ 5781-82* /А240/ L=	920	24	0.36302	8.71242

Энэхүү зураг нь "ББСМО"ХХК-ийн ОЮУНЫ ӨМЧ тул зохиогчийн зөвшөөрөлгүйгээр өөрчлөх болон ашиглахыг хориглоно.

ББСМО
Хаяг: БЗД, 30-р хороо "ББСМО" ХХК-н өөд
Утас: 77116139, 99116139, 95103339,
И-мэйл:bbsmo08@gmail.com, Вэб:BBSMO.mn

НЗГ МАЯГИЙН ЗУРАГ
СЭЛБЭ ДЭД ТӨВИЙН БАРИЛГАЖИЛТЫН ТӨСӨЛ 9 ДАВХАР 70 АЙЛЫН ОРОН СУУЦНЫ БАРИЛГА
1-8-р давхрын хучилтын оргилууд, материалын түүвэр

Захирал	Б.Сүнжидмаа		ЕГ Шифр: ББ-17/2024	Масштаб: М1: 100	Огноо: 2024
Шалгасан	Б.Сүнжидмаа				
Инженер	Б.Ганзориг		ТГ Шифр:	Зургийн дугаар: ББ-89	Хуудас: 115
Гүйцэтгэсэн	Э.Батхишиг				

9-р давхрын хучилтын хэвний байгуулалт

М1:150

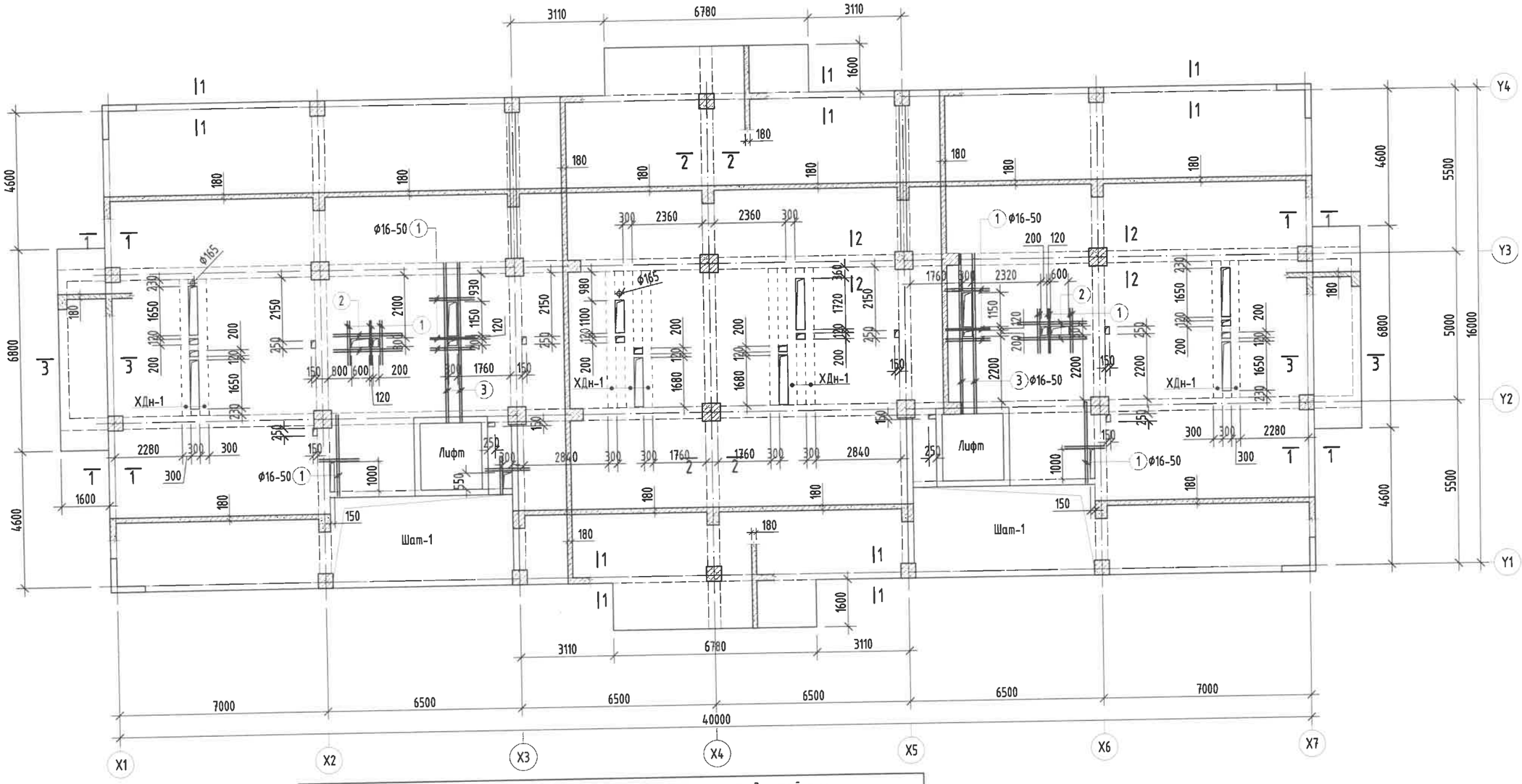

Хучитгэл арматурчлал М1:25

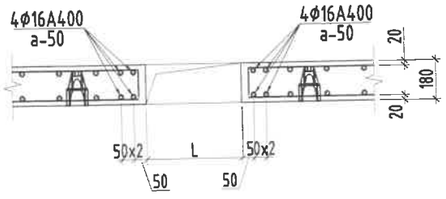

Тайлбар:

1. Энэ зургийг ББ-н холбогдох хуудастай хамт үзнэ.
2. Ажлын арматурын анги А400, А240.
3. Бүтээцийн бетоны анги В25.
4. Цутгамал төмөр бетон бүтээцийг хэв хашмалд бэлтгэж цутгасны дараагаар бэхжилтийн 70%-д хүрсэний дараа хэв хашмалыг авна.
5. Цутгамал төмөр бетон бүтээцийн хамгаалах үеийн зузаан 20мм байна.
6. Цутгамал бетон, төмөр бетон бүтээцийн ажлыг БНбД 52-02-05-ийн дагуу хийж гүйцэтгэнэ.
7. Цутгамал хучилтанд тусгагдаагүй цахилгаан, зарим нэг салхивч, цэвэр бохирын нүхийг холбогдох зургаас нь харж гаргана.

Цутгамал төмөр бетон хийцийн материалын тодорхойлолт

Поз	Тэмдэглэгээ		Тоо Шир	Жин /Кг/ Нэгж	Жин /Кг/ Нийт
		9-р давхрын хучитгэлийн арматур	1	311	311
1		ф 16 ГОСТ 5781-82* /А400/ L= 1500	48	2.4	113.6
2		ф 16 ГОСТ 5781-82* /А400/ L= 2400	16	3.8	60.6
3		ф 16 ГОСТ 5781-82* /А400/ L= 5400	16	8.5	136.4

Энэхүү зураг нь "ББСМО"ХХК-ийн ОЮУНЫ ӨМЧ тул зохиогчийн эрхшөөрөлгүйгээр өөрчлөх болон ашиглахыг хориглоно.

ЗӨВШӨӨРӨЛЦСӨН		
БА		Д.Наранхүү
ЦБҮ		Б.Болор
ХАС		С.Энхдалай
ХТ, ДГ		Б.Эрдэнэчимэг
ХД		Н.Пүрэвжаргал

ББСМО

Хаяг: БЗД, 30-р хороо "ББСМО" ХХК-н байр
Утас: 77116139, 99116199, 95103339.
И-мэйл:bbsmo08@gmail.com, Вэб:BBSMO.mn

НЭГ МАЯГИЙН ЗУРАГ
СЭЛБЭ ДЭД ТӨВИЙН БАРИЛГАЖИЛТЫН ТӨСӨЛ 9 ДАВХАР 70 АЙЛЫН ОРОН СУУЦНЫ БАРИЛГА

9-р давхрын хучилтын хэвний байгуулалт

			ЕГ Шифр:	Масштаб:	Огноо:
Захирал	Б.Сүнжидмаа		ББ-17/2024	М1: 100	2024
Шалгасан	Б.Сүнжидмаа		ТГ Шифр:	Зургийн дугаар:	Хуудас:
Инженер	Б.Ганзориг			ББ-90	115
Гүйцэтгэсэн	З.Батхишиг				

9-р давхрын хучилтанд гарах суурийн нэмэлт арматурчлал

М1:150

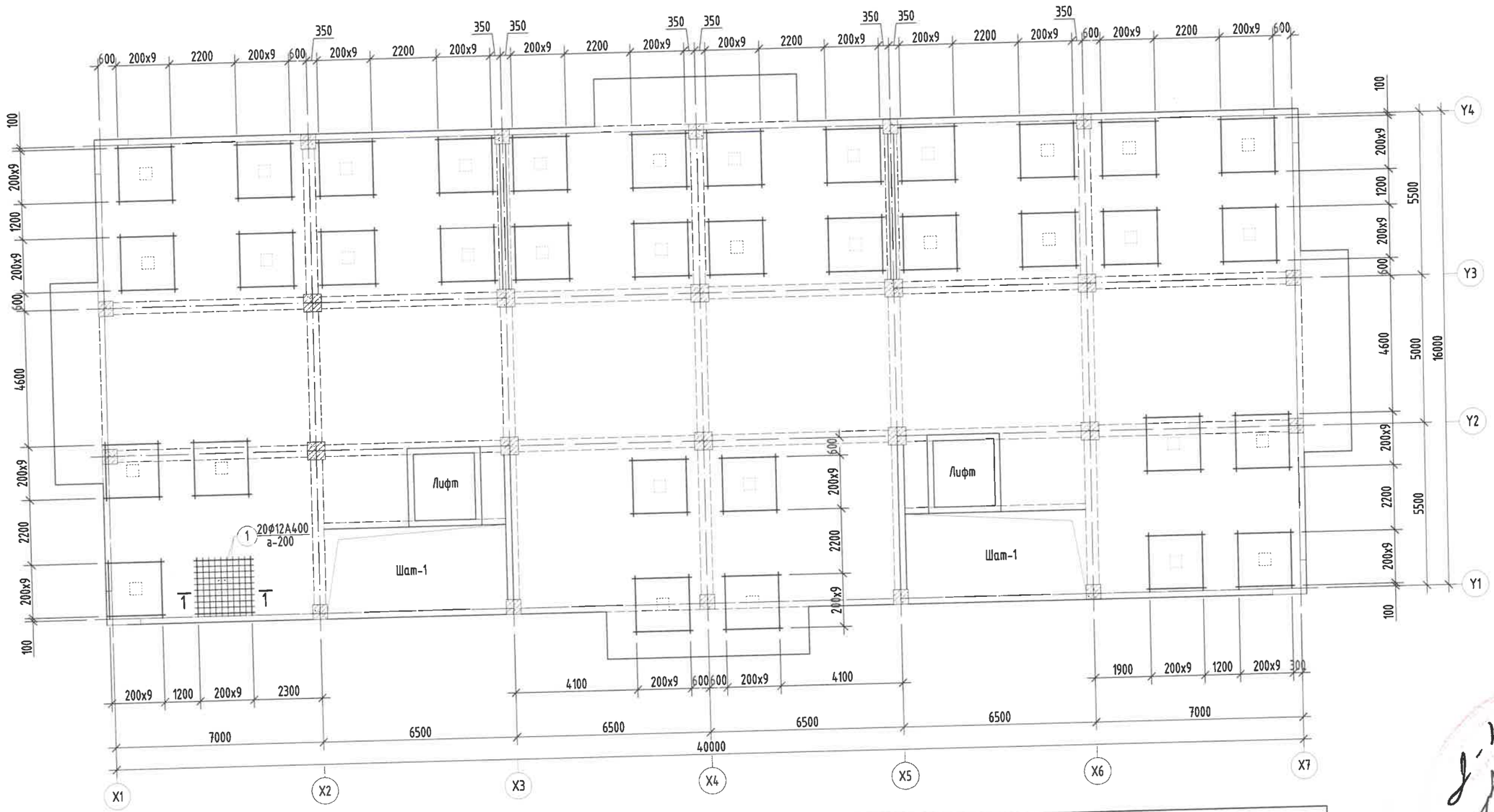

ОГТЛОЛ 1-1 М1:20

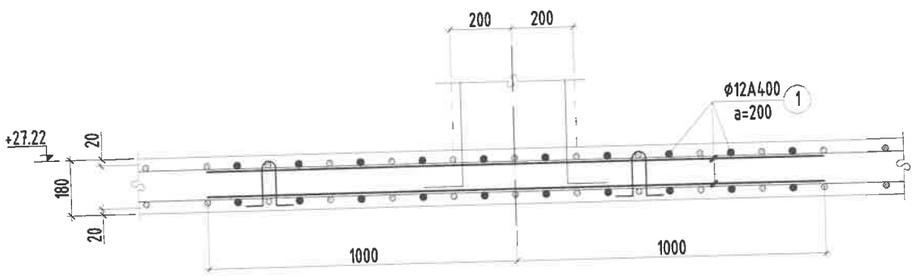

Цутгамал төмөр бетон хийцийн материалын тодорхойлолт					
Поз	Тэмдэглэгээ		Тоо	Жин /Кг/	
			Шир	Нэгж	Нийт
		9-р давхрын хучилтын нэмэлт арматур	36	36	1278
1		Ф 12 ГОСТ 5781-82* /А400/ L= 2000	20	1.8	35.5

Энэхүү зураг нь "ББСМО"ХХК-ийн ОЮУНЫ ӨМЧ тул зохиогчийн зөвшөөрөлгүйгээр өөрчлөх болон ашиглахыг хориглоно.

НЭГ МАЯГИЙН ЗУРАГ

СЭЛБЭ ДЭД ТӨВИЙН БАРИЛГАЖИЛТЫН ТӨСӨЛ 9 ДАВХАР 70 АЙЛЫН ОРОН СУУЦНЫ БАРИЛГА

9-р давхрын хучилтанд гарах суурийн нэмэлт арматурчлал

Захирал	Б.Сүнжидмаа	ЕГ Шифр: ББ-17/2024	Масштаб: М1: 100	Огноо: 2024
Шалгасан	Б.Сүнжидмаа			
Инженер	Б.Ганзориг	ТГ Шифр:	Зургийн дугаар: ББ-91	Хуудас: 115
Гүйцэтгэсэн	Э.Батхишиг			

ББСМО
Хаяг: БЗД, 30-р хороо "ББСМО" ХХК-н байр
Утас: 77116139, 99116139, 95103339.
И-мэйл:bbsmo08@gmail.com, Вэб:BBSMO.mn

9-р давхрын хучилтын доод үеийн арматурчлал

М1:150

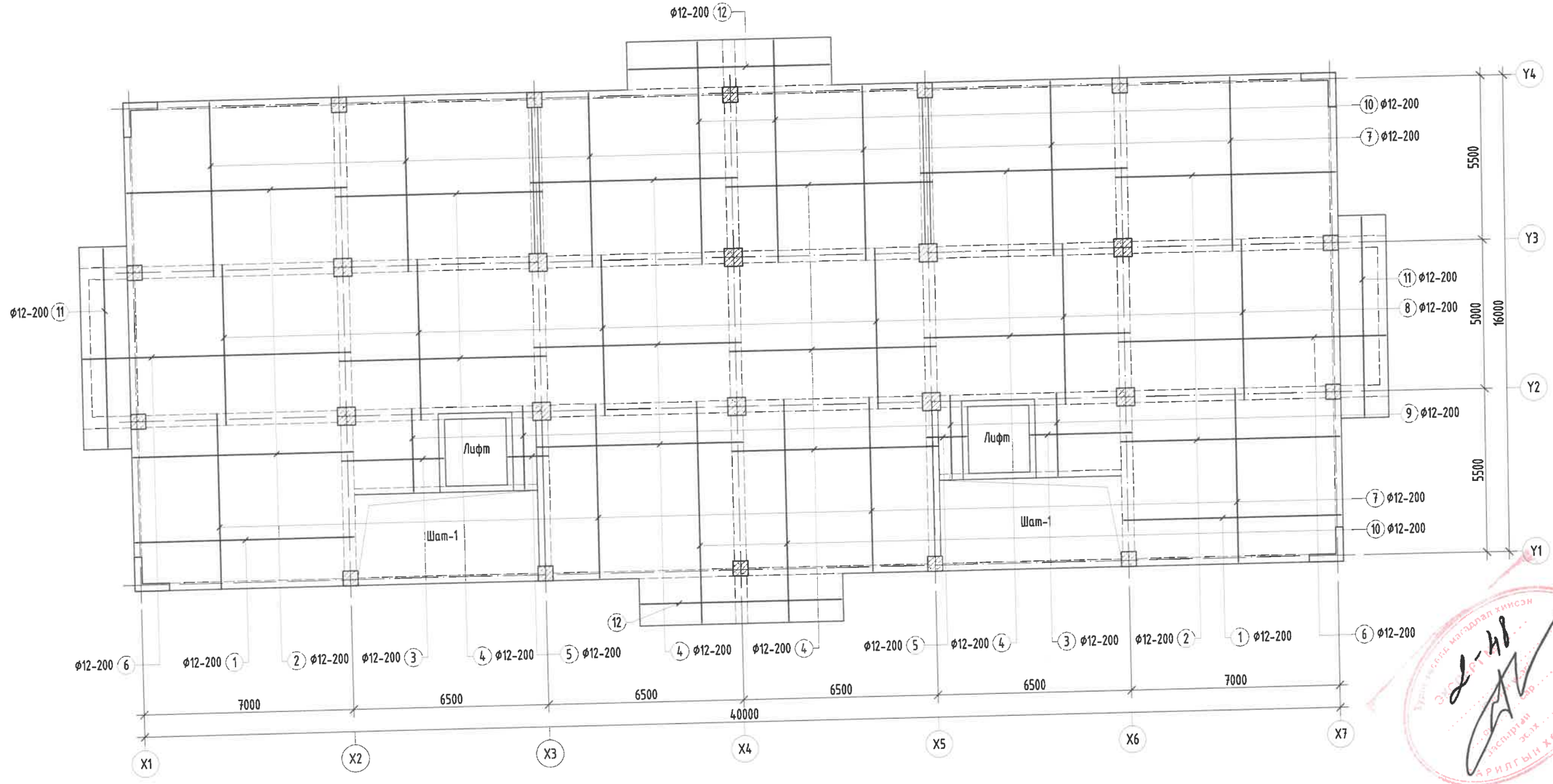

Тайлбар:

1. Энэ зургийг ББ-н холбогдох хуудастай хамт үзнэ.
2. Ажлын арматурын анги А400, А240.
3. Бүтээцийн бетоны анги В25.
4. Цутгамал төмөр бетон бүтээцийг хэв хашмалд бэлтгэж цутгасны дараагаар бэхжилтийн 70%-д хүрсэний дараа хэв хашмалыг авна.
5. Цутгамал төмөр бетон бүтээцийн хамгаалах үеийн зузаан 20мм байна.
6. Цутгамал бетон, төмөр бетон бүтээцийн ажлыг БНбД 52-02-05-ийн дагуу хийж гүйцэтгэнэ.
7. Цутгамал хучилтанд тусгагдаагүй цахилгаан, зарим нэг салхивч, цэвэр бохирын нухийг холбогдох зургаас нь харж гаргана.

Энэхүү зураг нь "ББСМО"ХХК-ийн ОЮУНЫ ӨМЧ тул зохиогчийн зөвшөөрөлгүйгээр өөрчлөх болон ашиглахыг хориглоно.

ББСМО	НЭГ МАЯГИЙН ЗУРАГ				
	СЭЛБЭ ДЭД ТӨВИЙН БАРИЛГАЖИЛТЫН ТӨСӨЛ 9 ДАВХАР 70 АЙЛЫН ОРОН СУУЦНЫ БАРИЛГА				
	9-р давхрын хучилтын доод үеийн арматурчлал				
Захирал	Б.Сүнжидмаа		ЕГ Шифр: ББ-17/2024	Масштаб: М1: 100	Огноо: 2024
Шалгасан	Б.Сүнжидмаа				
Инженер	Б.Ганзориг		ТГ Шифр:	Зургийн дугаар: ББ-92	Хуудас: 115
Гүйцэтгэсэн	З.Батхишиг				

Хаяг: БЗД, 30-р хороо "ББСМО" ХХК-н байр
Утас: 77116139, 99116139, 95103339.
И-мэйл:bbsmo08@gmail.com, Вэб:BBSMO.mn

9-р давхрын хучилтын дээд үеийн арматурчлал

М1:150

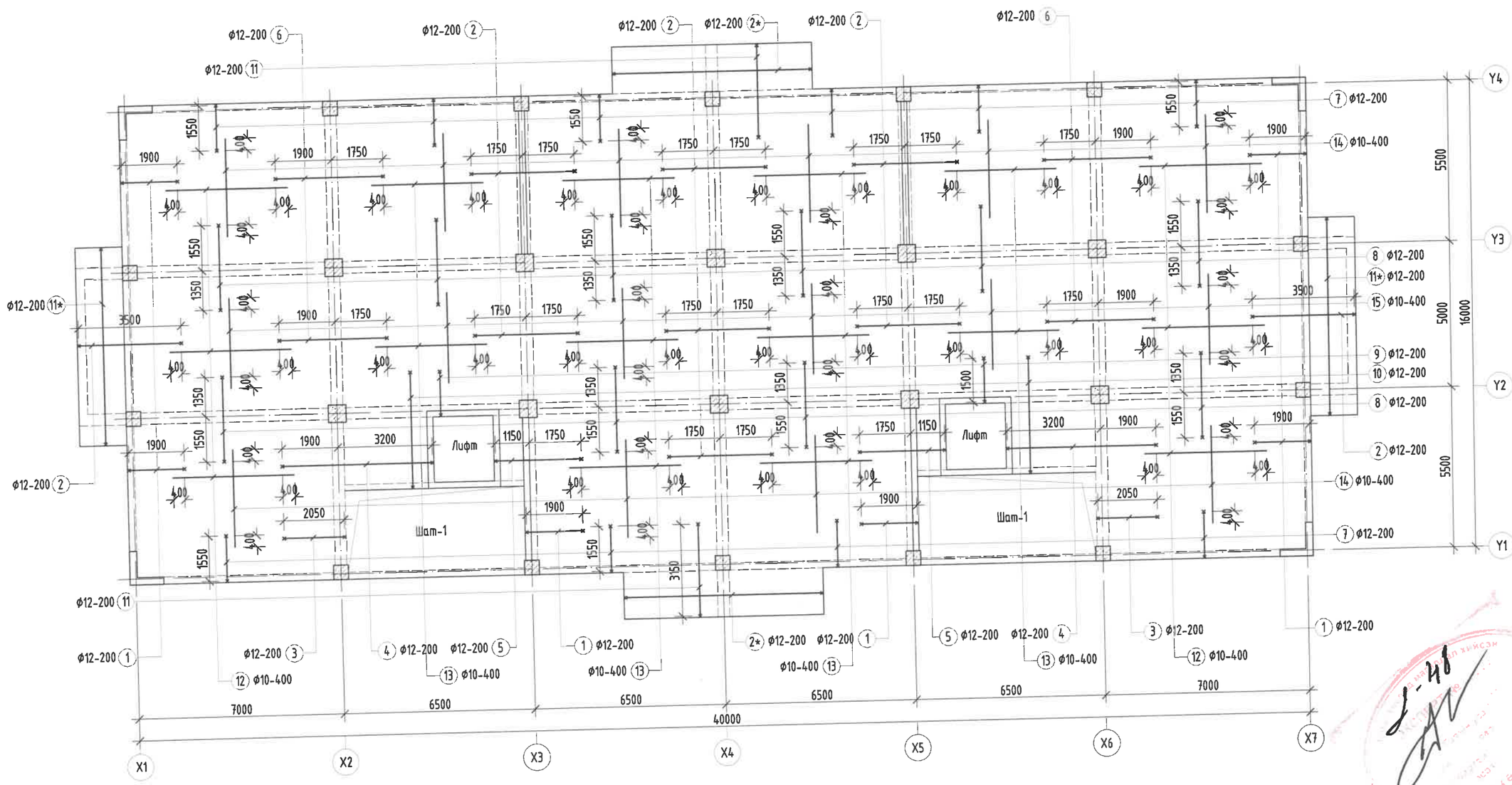

Тайлбар:

1. Энэ зургийг ББ-н холбогдох хуудастай хамт үзнэ.
2. Ажлын арматурын анги А400, А240.
3. Бүтээцийн бетоны анги В25.
4. Цутгамал төмөр бетон бүтээцийг хэв хашмалд бэлтгэж цутгасны дараагаар бэжилтийн 70%-д хүрсэний дараа хэв хашмалыг авна.
5. Цутгамал төмөр бетон бүтээцийн хамгаалах үеийн зузаан 20мм байна.
6. Цутгамал бетон, төмөр бетон бүтээцийн ажлыг БНбД 52-02-05-ийн дагуу хийж гүйцэтгэнэ.
7. Цутгамал хучилтанд тусгагдаагүй цахилгаан, зарим нэг салхивч, цэвэр бохирын нүхийг холбогдох зургаас нь *харж гаргана.*

Энэхүү зураг нь "ББСМО"ХХК-ийн ОЮУНЫ ӨМЧ тул зохиогчийн зөвшөөрөлгүйгээр өөрчлөх болон ашиглахыг хориглоно.

ББСМО	НЭГ МАЯГИЙН ЗУРАГ СЭЛБЭ ДЭД ТӨВИЙН БАРИЛГАЖИЛТЫН ТӨСӨЛ 9 ДАВХАР 70 АЙЛЫН ОРОН СУУЦНЫ БАРИЛГА				
	9-р давхрын хучилтын дээд үеийн арматурчлал				
	Захирал	Б.Сүнжидмаа		ЕГ Шифр: ББ-17/2024	Масштаб: М1: 100	Огноо: 2024
	Шалгасан	Б.Сүнжидмаа				
	Инженер	Б.Ганзориг		ТГ Шифр: -	Зургийн дугаар: ББ-93	Хуудас: 115
	Гүйцэтгэсэн	З.Батхишиг				

Хаяг: БЗД, 30-р хороо "ББСМО" ХХК-н байр
Утас: 77116139, 99116139, 95103339,
И-мэйл:bbsmo08@gmail.com, Вэб:BBSMO.mn

9-р давхрын хучилтанд гарах нарны зайн хураагуурын суурийн байгуулалт

M1:150

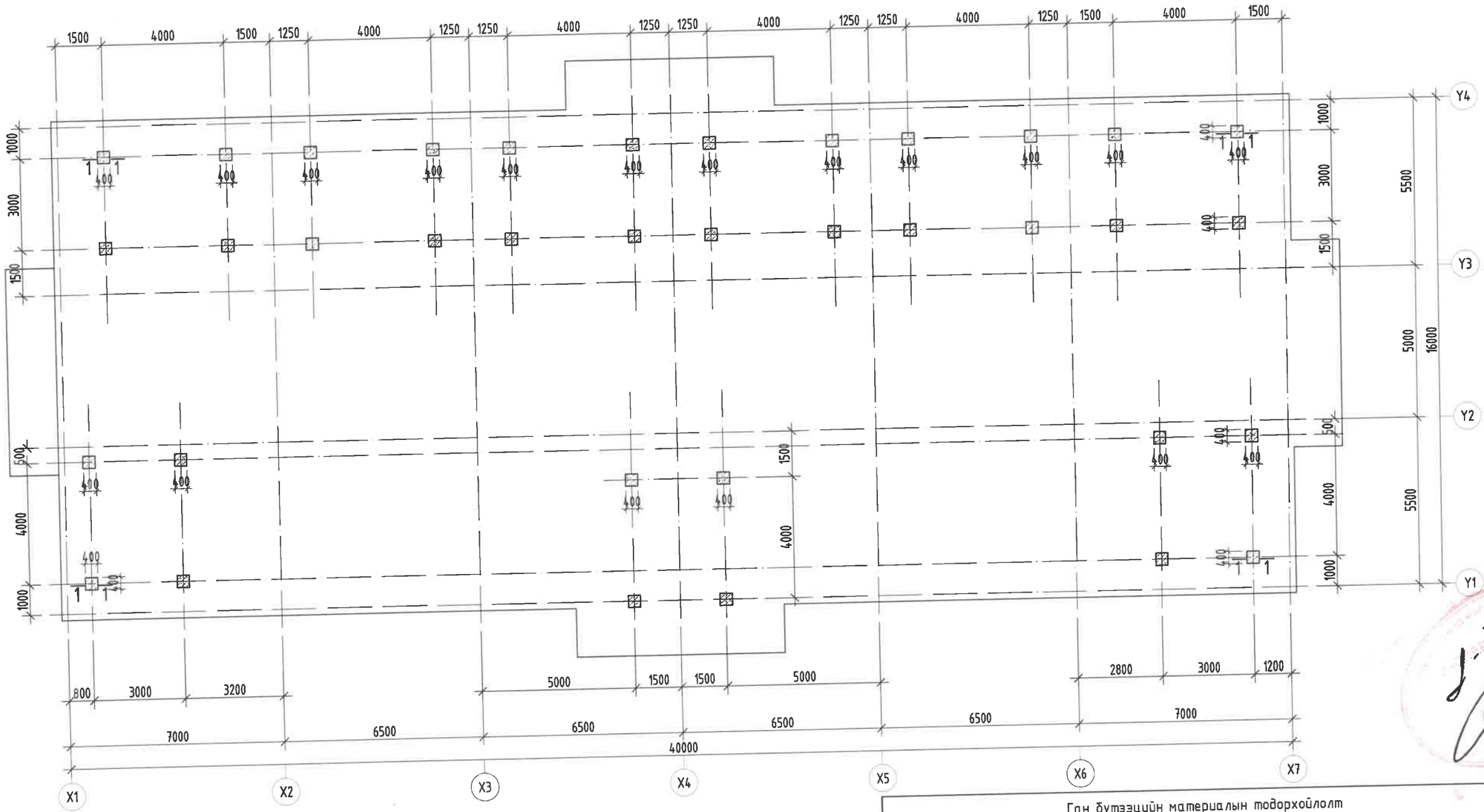

ОГТЛОЛ 1-1 M1:20

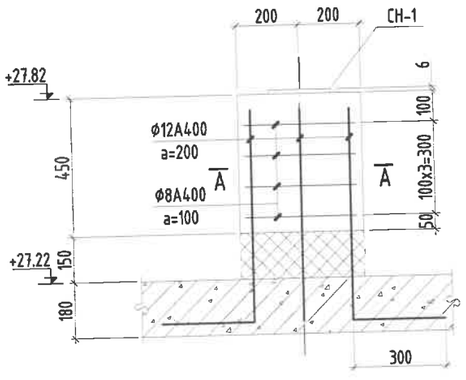

ОГТЛОЛ А-А M1:20

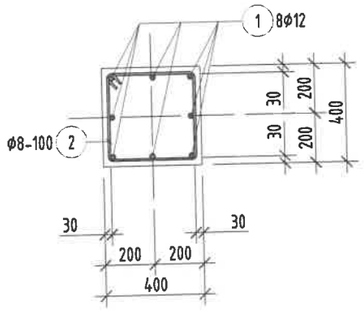

СН-1 M1:20

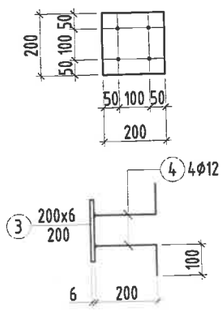

Хэсгийн тодорхойлолт

Поз	2
Загвар	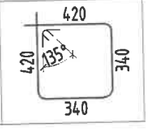

Ган бүтээцийн материалын тодорхойлолт

Поз	Тэмдэглэгээ	Нэр				Тоо	Жин /кг/	
						шир	Нэгж	Нийт
		Материалын түүвэр				36	11.4	409.9
1		ϕ	12	ГОСТ 5781-82* /A400/ L=	850	8	0.755	6.037
2		ϕ	8	ГОСТ 5781-82* /A240/ L=	1520	4	0.600	2.399
3	Лист	200x6			200	1	1.884	1.884
4		ϕ	12	ГОСТ 5781-82* /A400/ L=	300	4	0.266	1.065
		Бетон орц, B20				V=2.60м3		

Энэхүү зураг нь "ББСМО"ХХК-ийн ОЮУНЫ ӨМЧ тул зохиогчийн эвшөөрөлгүйгээр өөрчлөх болон ашиглахыг хориглоно.

ББСМО
Хаяг: БЭД, 30-р хороо "ББСМО" ХХК-н байр
Утас: 77116139, 99116139, 95103339.
И-мэйл:bbsmo08@gmail.com, Вэб:BBSMO.mn

НЭГ МАЯГИЙН ЗУРАГ

СЭЛБЭ ДЭД ТӨВИЙН БАРИЛГАЖИЛТЫН ТӨСӨЛ 9 ДАВХАР 70 АЙЛЫН ОРОН СУУЦНЫ БАРИЛГА

9-р давхрын хучилтанд гарах нарны зайн хураагуурын суурийн байгуулалт, арматурчлал, түүвэр

Захирал	Б.Сүнжидмаа		ЕГ Шифр: ББ-17/2024	Масштаб: M1: 100	Огноо: 2024
Шалгасан	Б.Сүнжидмаа				
Инженер	Б.Ганзориг		ТГ Шифр:	Зургийн дугаар: ББ-94	Хуудас: 115
Гүйцэтгэсэн	Э.Батхишиг				

Хэсгийн тодорхойлолт

Поз	1	2	3	4	5	6
Загвар	400 1900 140	140 3500 140	140 2050 200	140 5100 400	400 2900 140	140 3650 140

Поз	7	8	9	10	11	2*	11*
Загвар	140 1550 400	140 2900 140	140 1500 400	200 3950 140	140 3150 140	140 6680 140	140 6700 140

Цутгамал төмөр бетон бүтээцийн материалын тодорхойлолт

Поз	Тэмдэглэгээ	Нэр				Тоо ширхэг	Жин /кг/ Нэгж	Жин /кг/ Нийт
		9-р давхрын хучилтын арматур				1	10382	10382
		Хучилтын доод үеийн арматур				1	5756	5756
1		ф	12	ГОСТ 5781-82* /А400/ L=	7300	30	6.48104	194.431
2		ф	12	ГОСТ 5781-82* /А400/ L=	7350	126	6.52543	822.205
3		ф	12	ГОСТ 5781-82* /А400/ L=	3400	24	3.01857	72.4456
4		ф	12	ГОСТ 5781-82* /А400/ L=	6900	258	6.12592	1580.49
5		ф	12	ГОСТ 5781-82* /А400/ L=	1350	24	1.19855	28.7652
6		ф	12	ГОСТ 5781-82* /А400/ L=	8950	64	7.94594	508.54
7		ф	12	ГОСТ 5781-82* /А400/ L=	5850	170	5.19371	882.931
8		ф	12	ГОСТ 5781-82* /А400/ L=	5400	194	4.7942	930.074
9		ф	12	ГОСТ 5781-82* /А400/ L=	2800	40	2.48588	99.4352
10		ф	12	ГОСТ 5781-82* /А400/ L=	7400	68	6.56982	446.748
11		ф	12	ГОСТ 5781-82* /А400/ L=	6700	14	5.94835	83.277
12		ф	12	ГОСТ 5781-82* /А400/ L=	6680	18	5.9306	106.751
		Хучилтын дээд үеийн арматур				1	4626	4626
1		ф	12	ГОСТ 5781-82* /А400/ L=	2440	122	2.16627	264.284
2		ф	12	ГОСТ 5781-82* /А400/ L=	3780	262	3.35594	879.256
2*		ф	12	ГОСТ 5781-82* /А400/ L=	6960	18	6.17919	111.225
3		ф	12	ГОСТ 5781-82* /А400/ L=	2390	30	2.12188	63.6563
4		ф	12	ГОСТ 5781-82* /А400/ L=	5640	24	5.00727	120.175
5		ф	12	ГОСТ 5781-82* /А400/ L=	3440	24	3.05408	73.2979
6		ф	12	ГОСТ 5781-82* /А400/ L=	3930	102	3.48911	355.889
7		ф	12	ГОСТ 5781-82* /А400/ L=	2090	170	1.85553	315.44
8		ф	12	ГОСТ 5781-82* /А400/ L=	3180	334	2.82325	942.965
9		ф	12	ГОСТ 5781-82* /А400/ L=	2040	22	1.81114	39.8451
10		ф	12	ГОСТ 5781-82* /А400/ L=	4290	30	3.80872	114.262
11		ф	12	ГОСТ 5781-82* /А400/ L=	3430	68	3.0452	207.074
11*		ф	12	ГОСТ 5781-82* /А400/ L=	6980	14	6.19694	86.7572
12		ф	10	ГОСТ 5781-82* /А240/ L=	4150	80	2.55863	204.69
13		ф	10	ГОСТ 5781-82* /А240/ L=	3800	132	2.34284	309.255
14		ф	10	ГОСТ 5781-82* /А240/ L=	3350	168	2.0654	346.987
15		ф	10	ГОСТ 5781-82* /А240/ L=	3100	100	1.91127	191.127
		Бетон орц, В25					V=101.50м³	

ОГТЛОЛ 1-1 М1:20

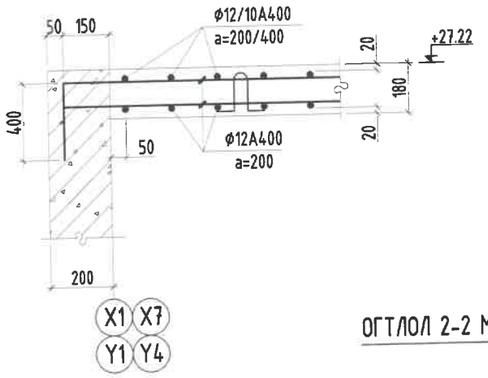

ОГТЛОЛ 4-4 М1:20

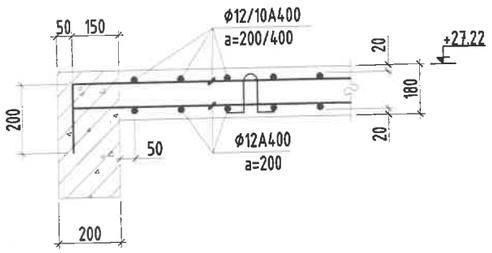

ОГТЛОЛ 2-2 М1:20

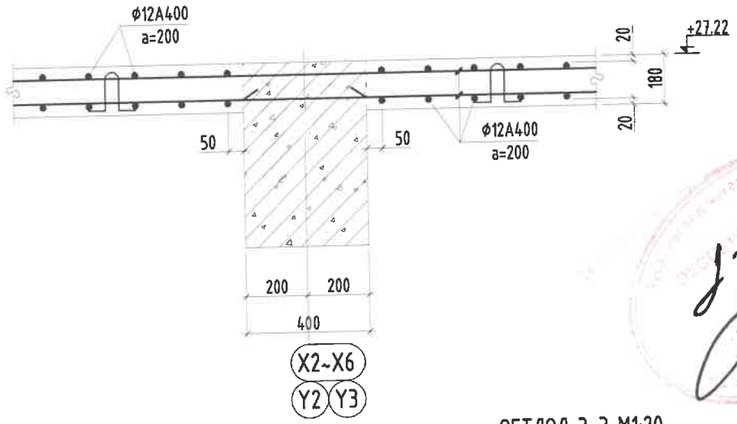

Хучилтан дундах дамнуруу /ХДн-1/-н арматурчлал М1:25

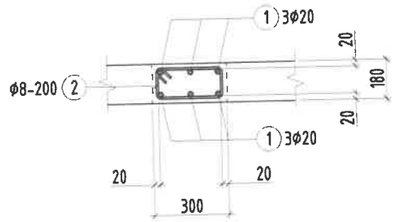

Хэсгийн тодорхойлолт

Поз	2
Загвар	340 220 140 260

Цутгамал төмөр бетон бүтээцийн материалын тодорхойлолт

Поз	Тэмдэглэгээ	Нэр				Тоо ширхэг	Жин /кг/ Нэгж	Жин /кг/ Нийт
		9-р давхрын хучилтан дундах дамнурууны арматур				10	87.51	875.1
1		ф	20	ГОСТ 5781-82* /А400/ L=	5300	6	13.0706	78.4236
2	Хомут	ф	8	ГОСТ 5781-82* /А240/ L=	960	24	0.3788	9.09122

ОГТЛОЛ 3-3 М1:20

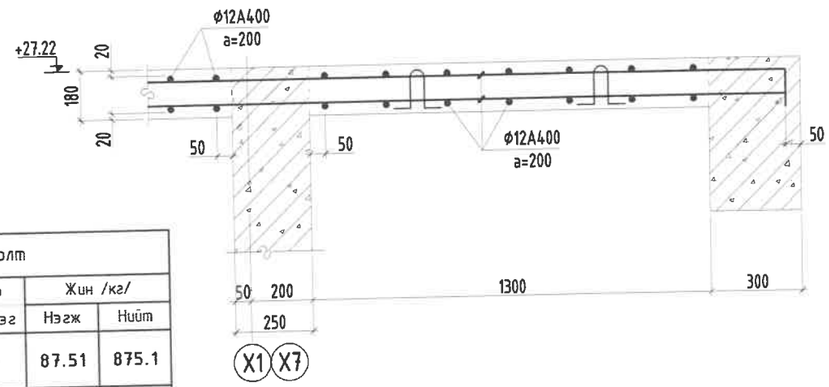

Энэхүү зураг нь "ББСМО"ХХК-ийн ОЮУНЫ ӨМЧ тул зохиогчийн эвшээрэлгүйгээр өөрчлөх болон ашиглахыг хориглоно.

ББСМО
Хаяг: БЗД, 30-р хороо "ББСМО" ХХК-н байр
Утас: 77116139, 99116139, 95103339.
И-мэйл:bbsmo08@gmail.com, Вэб:BBSMO.mn

НЭГ МАЯГИЙН ЗУРАГ
СЭЛБЭ ДЭД ТӨВИЙН БАРИЛГАЖИЛТЫН ТӨСӨЛ 9 ДАВХАР 70 АЙЛЫН ОРОН СУУЦНЫ БАРИЛГА
9-р давхрын хучилтын огтлолууд, материалын түүвэр

Захирал	Б.Сүнжидмаа		ЕГ Шифр: ББ-17/2024	Масштаб: М1: 100	Огноо: 2024
Шалгасан	Б.Сүнжидмаа				
Инженер	Б.Ганзориг		ТГ Шифр:	Зургийн дугаар: ББ-95	Хуудас: 115
Гүйцэтгэсэн	З.Батхишиг				

Техникийн давхрын хучилтын хэвний байгуулалт

М1:150

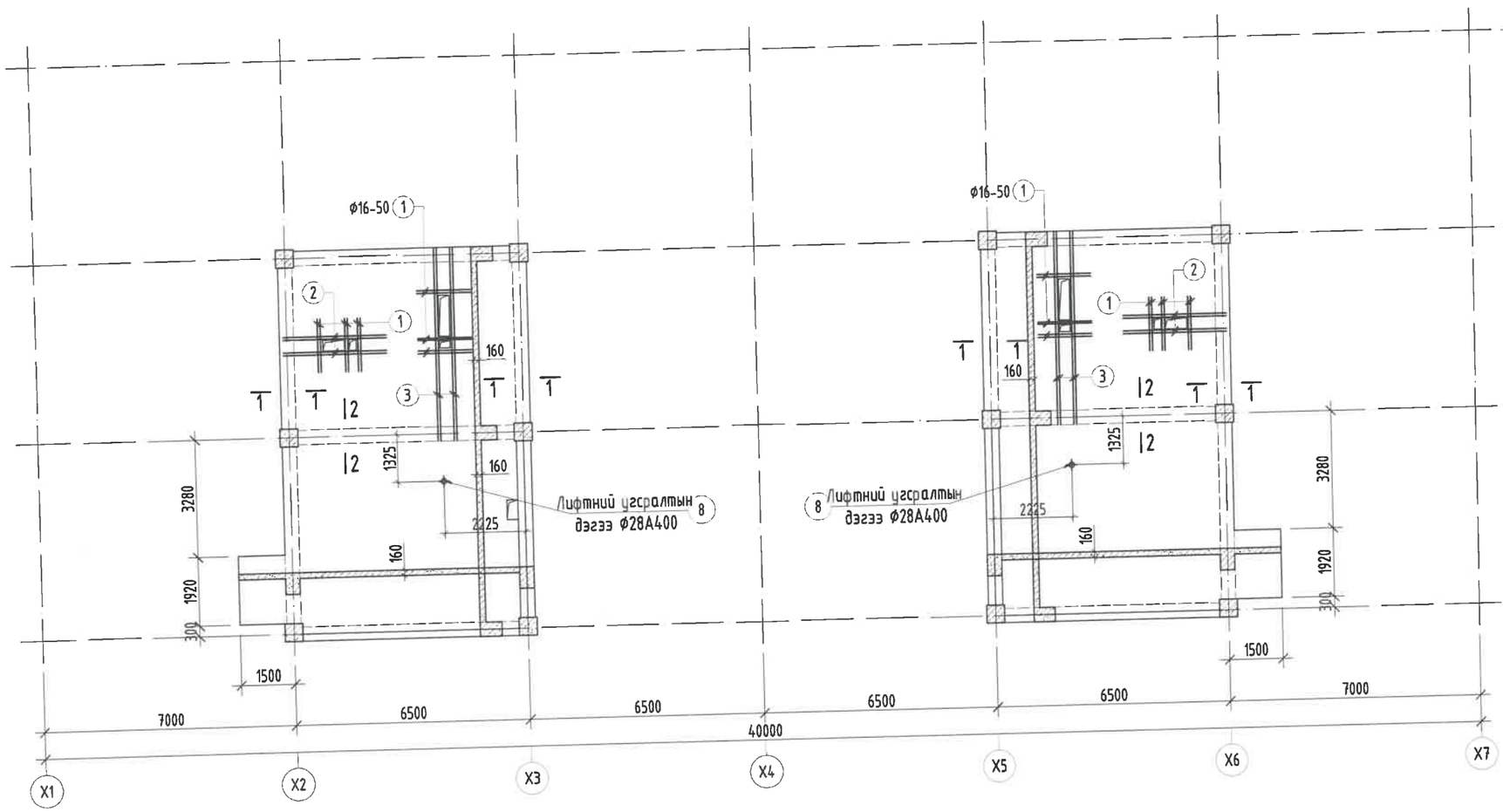

Хүчитгэл арматурчлал М1:25

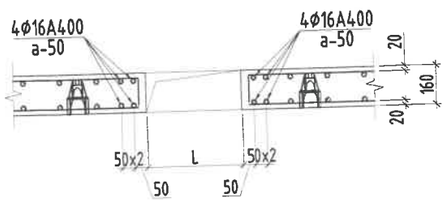

ЛИФТНИЙ УГСРАЛТЫН ДЭГЭЭ АРМАТУРЧЛАЛ М1:25

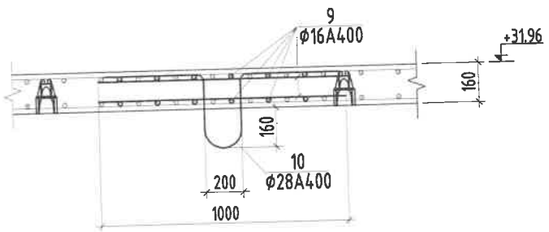

Цутгамал төмөр бетон хийцийн материалын тодорхойлолт						
Поз	Тэмдэглэгээ		Тоо Шир	Жин /Кг/ Нэгж	Нийт
		Техникийн давхрын хүчитгэлийн арматур	1	321	321
1		ф 16 ГОСТ 5781-82* /А400/ L= 1500	48	2.4	113.6
2		ф 16 ГОСТ 5781-82* /А400/ L= 2800	16	4.4	70.7
3		ф 16 ГОСТ 5781-82* /А400/ L= 5400	16	8.5	136.4

Тайлбар:

1. Энэ зургийг ББ-н холбогдох хуудастай хамт узнэ.
2. Ажлын арматурын анги А400, А240.
3. Бүтээцийн бетоны анги В25.
4. Цутгамал төмөр бетон бүтээцийг хэв хашмалд бэлтгэж цутгасны дараагаар бэхжилтийн 70%-д хүрсэний дараа хэв хашмалыг авна.
5. Цутгамал төмөр бетон бүтээцийн хамгаалах үеийн зузаан 20мм байна.
6. Цутгамал бетон, төмөр бетон бүтээцийн ажлыг БНбД 52-02-05-ийн дагуу хийж гүйцэтгэнэ.
7. Цутгамал хучилтанд тусгагдаагүй цахилгаан, зарим нэг салхивч, цэвэр бохирын нүхийг холбогдох зургаас нь харж гаргана.

Энэхүү зураг нь "ББСМО"ХХК-ийн ОЮУНЫ ӨМЧ тул зохиогчийн зөвшөөрөлгүйгээр өөрчлөх болон ашиглахыг хориглоно.

ЗӨВШӨӨРӨЛЦСӨН		
БА		Д.Наранхүү
ЦБҮ		Б.Болор
ХАС		С.Энхдалай
ХТ, ДГ		Б.Эрдэнэчимэг
ХД		Н.Пүрэвжаргал

ББСМО

Хаяг: БЗД, 30-р хороо "ББСМО" ХХК-н байр
Утас: 77116139, 99116139, 95103339.
И-мэйл:bbsmo08@gmail.com, Вэб:BBSMO.mn

НЭГ МАЯГИЙН ЗУРАГ

СЭЛБЭ ДЭД ТӨВИЙН БАРИЛГАЖИЛТЫН ТӨСӨЛ 9 ДАВХАР 70 АЙЛЫН ОРОН СУУЦНЫ БАРИЛГА

Техникийн давхрын хучилтын хэвний байгуулалт

Захирал	Б.Сүнжидмаа		ЕГ Шифр: ББ-17/2024	Масштаб: М1: 100	Огноо: 2024
Шалгасан	Б.Сүнжидмаа		ТГ Шифр:	Зургийн дугаар: ББ-96	Хуудас: 115
Инженер	Б.Ганзориг				
Гүйцэтгэсэн	Э.Батхишиг				

1-р давхрын хучилтын доод үеийн арматурчлал

М1:150

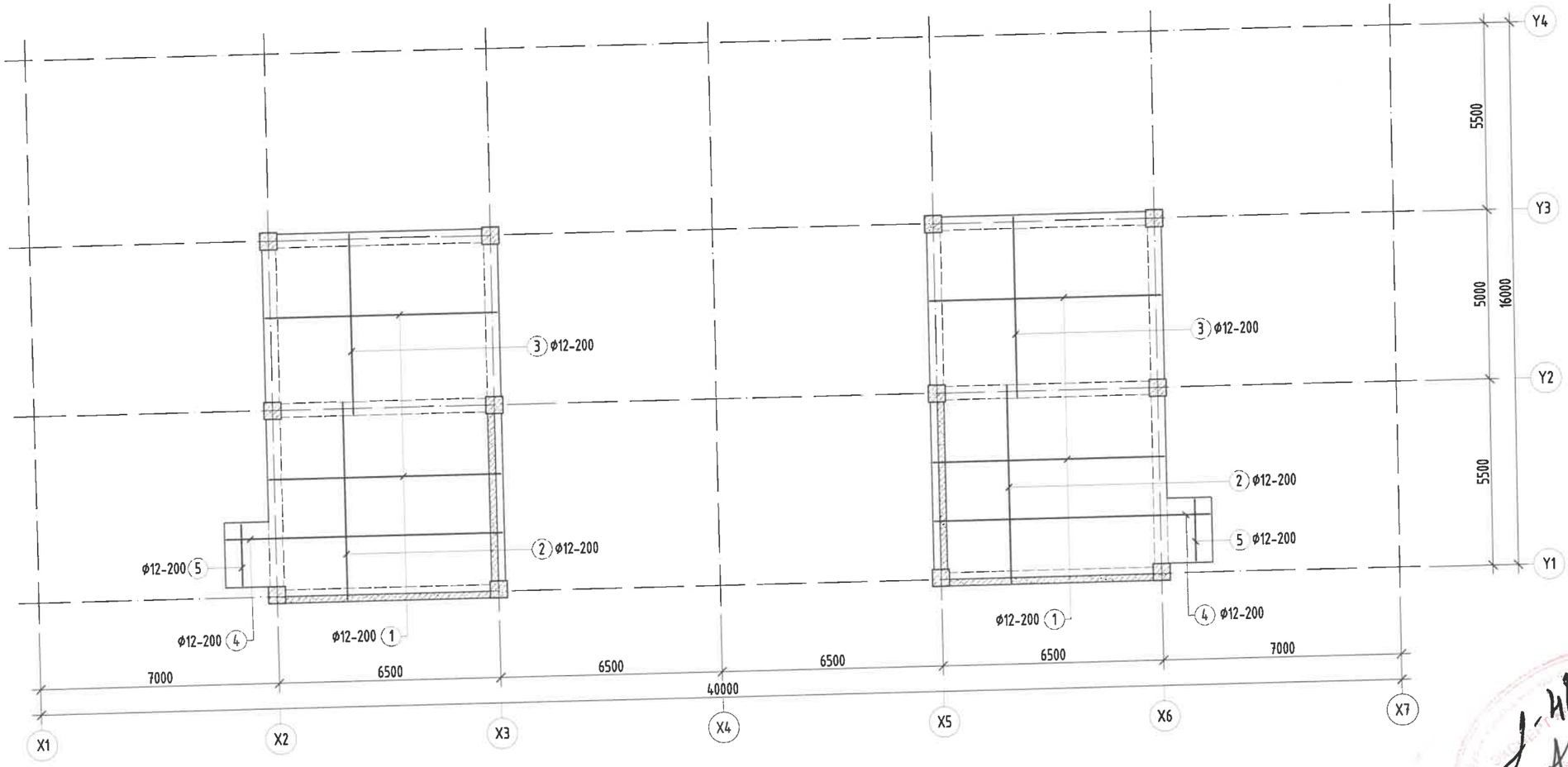

Тайлбар:

1. Энэ зургийг ББ-н холбогдох хуудастай хамт үзнэ.
2. Ажлын арматурын анги А400, А240.
3. Бүтээцийн бетоны анги В25.
4. Цутгамал төмөр бетон бүтээцийг хэв хашмалд бэлтгэж цутгасны дараагаар бэхжилтийн 70%-д хүрсэний дараа хэв хашмалыг авна.
5. Цутгамал төмөр бетон бүтээцийн хамгаалах үеийн зузаан 20мм байна.
6. Цутгамал бетон, төмөр бетон бүтээцийн ажлыг БНбД 52-02-05-ийн дагуу хийж гүйцэтгэнэ.
7. Цутгамал хучилтанд тусгагдаагүй цахилгаан, зарим нэг салхивч, цэвэр бохирын нүхийг холбогдох зургаас нь харж гаргана.

Энэхүү зураг нь "ББСМО"ХХК-ийн ОЮУНЫ ӨМЧ тул зохиогчийн зөвшөөрөлгүйгээр өөрчлөх болон ашиглахыг хориглоно.

ББСМО	НЭГ МАЯГИЙН ЗУРАГ				
	СЭЛБЭ ДЭД ТӨВИЙН БАРИЛГАЖИЛТЫН ТӨСӨЛ 9 ДАВХАР 70 АЙЛЫН ОРОН СУУЦНЫ БАРИЛГА				
	Техникийн давхрын хучилтын доод үеийн арматурчлал				
	Захирал	Б.Сүнжидмаа	ЕГ Шифр: ББ-17/2024	Масштаб: М1: 100	Огноо: 2024
	Шалгасан	Б.Сүнжидмаа			
	Инженер	Б.Ганзориг	ТГ Шифр:	Зургийн дугаар: ББ-97	Хуудас: 115
	Гүйцэтгэсэн	З.Батхишиг			

Хаяг: БЗД, 30-р хороо "ББСМО" ХХК-н байр
Утас: 77116139, 99116139, 95103339,
И-мэйл:bbsmo08@gmail.com, Вэб:BBSMO.mn

1-р давхрын хучилтын дээд үеийн арматурчлал

М1:150

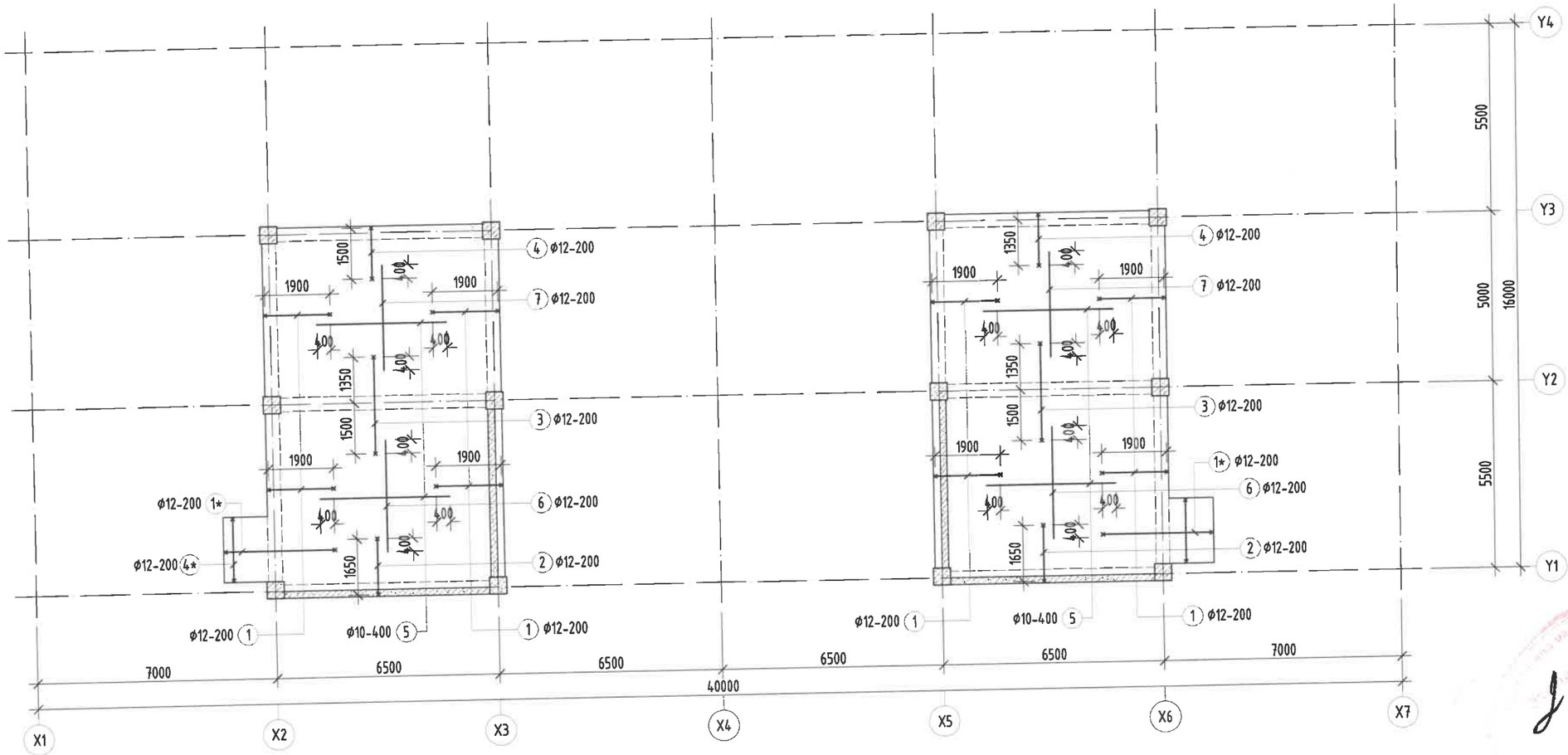

Тайлбар:

1. Энэ зургийг ББ-н холбогдох хуудастай хамт үзнэ.
2. Ажлын арматурын анги А400, А240.
3. Бүтээцийн бетоны анги В25.
4. Цутгамал төмөр бетон бүтээцийг хэв хашмалд бэлтгэж цутгасны дараагаар бэхжилтийн 70%-д хүрсэний дараа хэв хашмалыг авна.
5. Цутгамал төмөр бетон бүтээцийн хамгаалах үеийн зузаан 20мм байна.
6. Цутгамал бетон, төмөр бетон бүтээцийн ажлыг БНбД 52-02-05-ийн дагуу хийж гүйцэтгэнэ.
7. Цутгамал хучилтанд тусгагдаагүй цахилгаан, зарим нэг салхивч, цэвэр бохирын нүхийг холбогдох зургаас нь харж гаргана.

Энэхүү зураг нь "ББСМО"ХХК-ийн ОЮУНЫ ӨМЧ тул зохиогчийн эвшөөрөлгүйгээр өөрчлөх болон ашиглахыг хориглоно.

ББСМО	НЭГ МАЯГИЙН ЗУРАГ				
	СЭЛБЭ ДЭД ТӨВИЙН БАРИЛГАЖИЛТЫН ТӨСӨЛ 9 ДАВХАР 70 АЙЛЫН ОРОН СУУЦНЫ БАРИЛГА				
	Техникийн давхрын хучилтын дээд үеийн арматурчлал				
Захирал	Б.Сүнжидмаа		ЕГ Шифр: ББ-17/2024	Масштаб: М1: 100	Огноо: 2024
Шалгасан	Б.Сүнжидмаа				
Инженер	Б.Ганзориг		ТГ Шифр:	Зургийн дугаар: ББ-98	Хуудас: 115
Гүйцэтгэсэн	Э.Батхишиг				

Хаяг: БЗД, 30-р хороо "ББСМО" ХХК-н байр
Утас: 77115139, 99116139, 95103339.
И-мэйл:bbsmo08@gmail.com, ВэбББSMO.mn

ОГТЛОЛ 1-1 М1:20

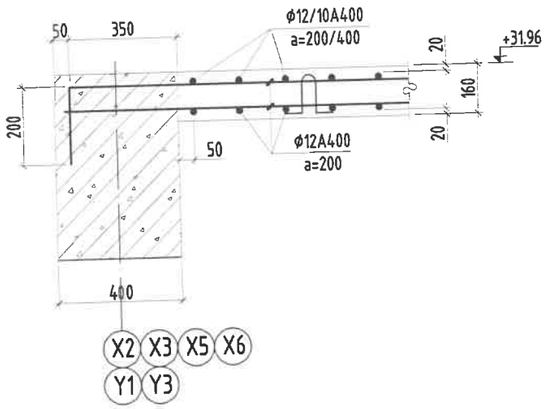

ОГТЛОЛ 2-2 М1:20

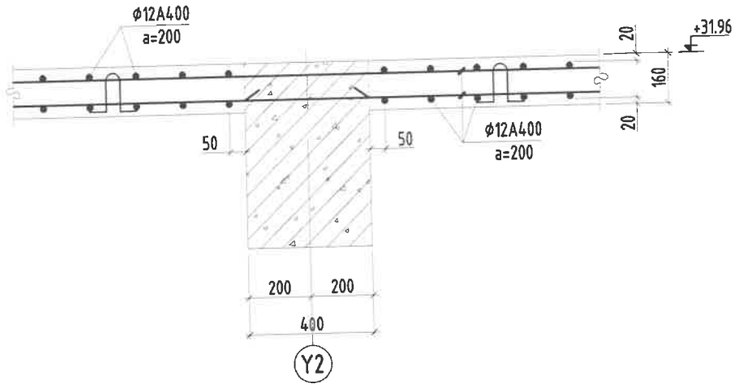

Хэсгийн тодорхойлолт

Поз	1	1*	2	3	4	4*
Загвар	200 1900 120	120 3200 120	200 1650 120	120 2850 120	120 1500 200	120 1820 120

Цутгамал төмөр бетон бүтээцийн материалын тодорхойлолт

Поз	Тэмдэглэгээ	Нэр				Тоо ширхэг	Жин /кг/ Нэгж	Жин /кг/ Нийт
		Техникийн давхрын хучилтын арматур				1	2383	2383
		Хучилтын доод үеийн арматур				1	1266	1266
1		ϕ	12	ГОСТ 5781-82* /А400/ L=	6800	80	6.03714	482.971
2		ϕ	12	ГОСТ 5781-82* /А400/ L=	5850	62	5.19371	322.01
3		ϕ	12	ГОСТ 5781-82* /А400/ L=	5350	62	4.74981	294.488
4		ϕ	12	ГОСТ 5781-82* /А400/ L=	8100	20	7.19129	143.826
5		ϕ	12	ГОСТ 5781-82* /А400/ L=	1820	14	1.61582	22.6215
		Хучилтын дээд үеийн арматур				1	1117	1117
1		ϕ	12	ГОСТ 5781-82* /А400/ L=	2220	180	1.97095	354.771
1*		ϕ	12	ГОСТ 5781-82* /А400/ L=	3440	20	3.05408	61.0816
2		ϕ	12	ГОСТ 5781-82* /А400/ L=	1970	62	1.74899	108.438
3		ϕ	12	ГОСТ 5781-82* /А400/ L=	3090	62	2.74335	170.087
4		ϕ	12	ГОСТ 5781-82* /А400/ L=	1820	62	1.61582	100.181
4*		ϕ	12	ГОСТ 5781-82* /А400/ L=	2060	14	1.8289	25.6046
5		ϕ	10	ГОСТ 5781-82* /А400/ L=	3800	50	2.34284	117.142
6		ϕ	10	ГОСТ 5781-82* /А400/ L=	3300	32	2.03457	65.1064
7		ϕ	10	ГОСТ 5781-82* /А400/ L=	3100	32	1.91127	61.1605
8	Дагаа	ϕ	28	ГОСТ 5781-82* /А400/ L=	1600	2	7.73385	15.4677
9	Хучитгэл	ϕ	16	ГОСТ 5781-82* /А400/ L=	1000	24	1.57834	37.8801
		Бетон орц, В25				V=20.0м³		

Энэхүү зураг нь "ББСМО"ХХК-ийн ОЮУНЫ ӨМЧ тул зохиогчийн эрхшөөрөлгүйгээр өөрчлөх болон ашиглахыг хориглоно.

ББСМО
Хаяг: БЗД, 30-р хороо "ББСМО" ХХК-н байр
Утас: 77116139, 99116139, 95103339.
И-мэйл:ebbsmo08@gmail.com, Вэб:BBSMO.mn

НЭГ МАЯГИЙН ЗУРАГ

СЭЛБЭ ДЭД ТӨВИЙН БАРИЛГАЖИЛТЫН ТӨСӨЛ 9 ДАВХАР 70 АЙЛЫН ОРОН СУУЦНЫ БАРИЛГА

Техникийн давхрын хучилтын огтлолууд, материалын түүвэр

Захирал	Б.Сүнжидмаа		ЕГ Шифр: ББ-17/2024	Масштаб: М1: 100	Огноо: 2024
Шалгасан	Б.Сүнжидмаа				
Инженер	Б.Ганзориг		ТГ Шифр:	Зургийн дугаар: ББ-99	Хуудас: 115
Гүйцэтгэсэн	Э.Батхишиг				

Лифтний хучилтын хэвний байгуулалт

М1:50

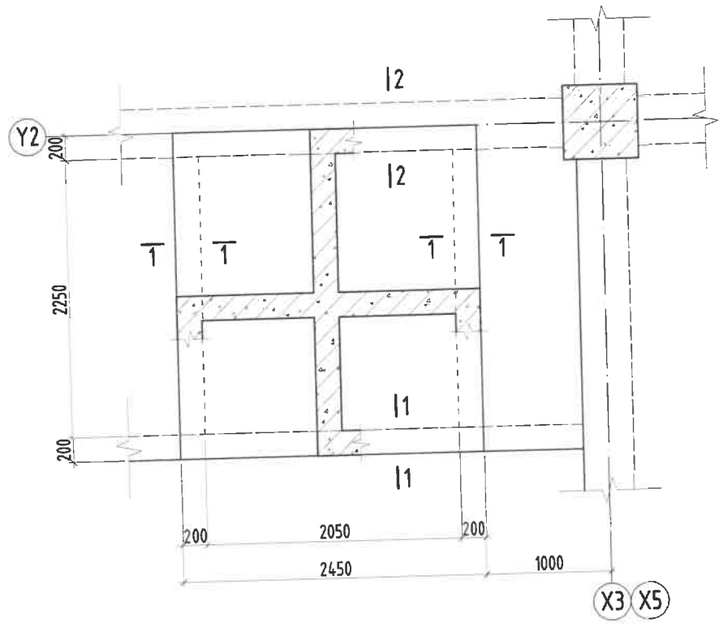

Лифтний хучилтын арматурчлал

М1:50

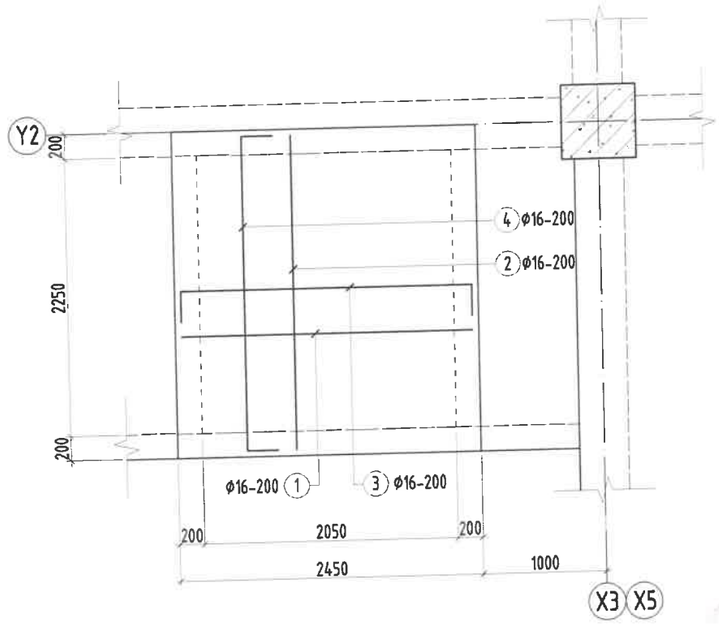

Огтлол 1-1 М1:25

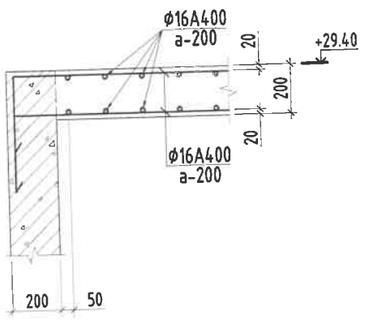

Огтлол 2-2 М1:25

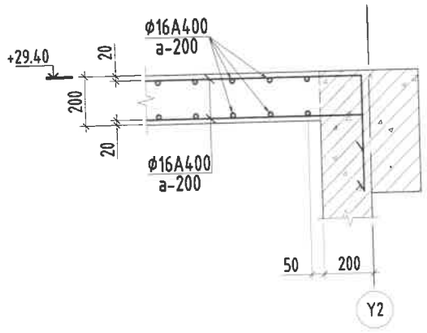

Тайлбар:

1. Энэ зургийг ББ-н холбогдох хуудастай хамт үзнэ.
2. Ажлын арматурын анги А400, А240.
3. Бүтээцийн бетоны анги В25.
4. Цутгамал төмөр бетон бүтээцийг хэв хашмалд бэлтгэж цутгасны дараагаар бэхжилтийн 70%-д хүрсэний дараа хэв хашмалыг авна.
5. Цутгамал төмөр бетон бүтээцийн хамгаалах үеийн зузаан 20мм байна.
6. Цутгамал бетон, төмөр бетон бүтээцийн ажлыг БНбД 52-02-05-ийн дагуу хийж гүйцэтгэнэ.
7. Цутгамал хучилтанд тусгагдаагүй цахилгаан, зарим нэг салхивч, цэвэр бохирын нүхийг холбогдох зургаас нь харж гаргана.

Хэсгийн тодорхойлолт

Поз	3	4
Хучилт	550 2350 550	550 2550 550

Цутгамал төмөр бетон хийцийн материалын тодорхойлолт					
Поз	Тэмдэглэгээ	Нэр	Тоо Шир	Жин /Кг/ Нэгж	Нийт
		Лифтний хучилтын арматур	1	217	217
		Хучилтын доод үеийн арматур	1	89	89
1		ф 16 ГОСТ 5781-82* /А400/ L= 2350	12	3.7	44.5
2		ф 16 ГОСТ 5781-82* /А400/ L= 2550	11	4.0	44.3
		Хучилтын дээд үеийн арматур	1	129	129
3		ф 16 ГОСТ 5781-82* /А400/ L= 3450	12	5.4	65.3
4		ф 16 ГОСТ 5781-82* /А400/ L= 3650	11	5.8	63.4
		Бетоны орц, В25	V=1.30м^3		

Энэхүү зураг нь "ББСМО"ХХК-ийн ОЮУНЫ ӨМЧ тул зохиогчийн эрхээр өөрчлөх болон ашиглахыг хориглоно.

ББСМО
Хаяг: БЗД, 30-р хороо "ББСМО" ХХК-н байр
Утас: 77116139, 99116139, 95103339,
И-мэйл:bbsmo08@gmail.com, Вэб:BBSMO.mn

НЭГ МАЯГИЙН ЗУРАГ

СЭЛБЭ ДЭД ТӨВИЙН БАРИЛГАЖИЛТЫН ТӨСӨЛ 9 ДАВХАР 70 АЙЛЫН ОРОН СУУЦНЫ БАРИЛГА

Техникийн давхрын хучилтын хэвний байгуулалт

			ЕГ Шифр:	Масштаб:	Огноо:
Захирал	Б.Сүнжидмаа		ББ-17/2024	М1: 100	2024
Шалгасан	Б.Сүнжидмаа		ТГ Шифр:	Зургийн дугаар:	Хуудас:
Инженер	Б.Ганзориг			ББ-100	115
Гүйцэтгэсэн	Э.Батхишиг				

Цутгамал төмөр бетон парапетны байгуулалт

М1:150

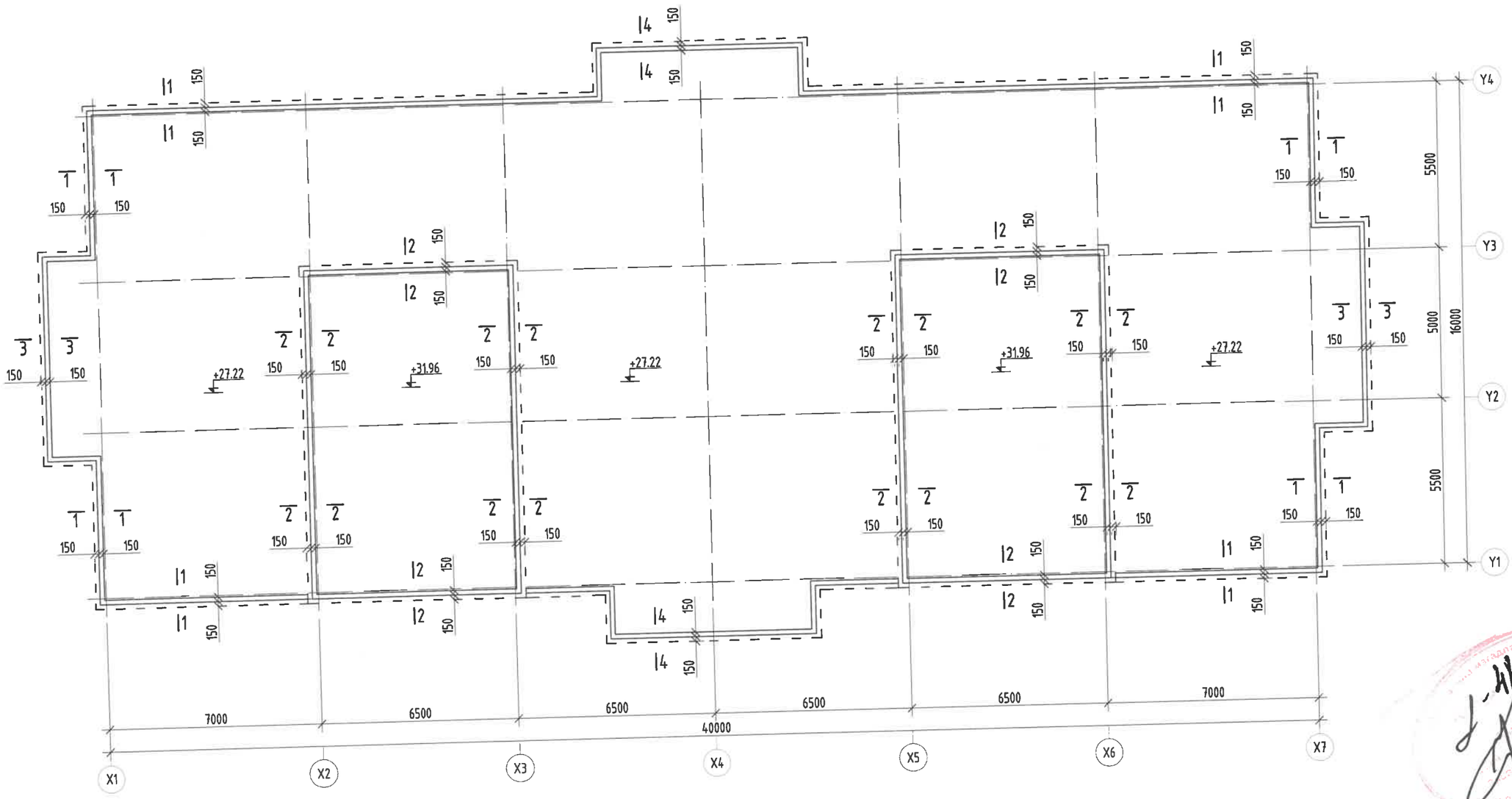

Тайлбар:

1. Энэ зургийг ББ-н холбогдох хуудастай хамт үзнэ.
2. Ажлын арматурын анги А400, А240.
3. Бүтээцийн бетоны анги В25.
4. Цутгамал төмөр бетон бүтээцийг хэв хашмалд бэлтгэж цутгасны дараагаар бэхжилтийн 70%-д хүрсэний дараа хэв хашмалыг авна.
5. Цутгамал төмөр бетон бүтээцийн хамгаалах үеийн зузаан 20мм байна.
6. Цутгамал бетон, төмөр бетон бүтээцийн ажлыг БНбД 52-02-05-ийн дагуу хийж гүйцэтгэнэ.
7. Цутгамал хучилтанд тусгагдаагүй цахилгаан, зарим нэг салхивч, цэвэр бохирын нүхийг холбогдох зургаас нь харж гаргана.

Энэхүү зураг нь "ББСМО"ХХК-ийн ОЮУНЫ ӨМЧ тул зохиогчийн эвөшөөрөлгүйгээр өөрчлөх болон ашиглахыг хориглоно.

ББСМО	НЭГ МАЯГИЙН ЗУРАГ СЭЛБЭ ДЭД ТӨВИЙН БАРИЛГАЖИЛТЫН ТӨСӨЛ 9 ДАВХАР 70 АЙЛЫН ОРОН СУУЦНЫ БАРИЛГА Техникийн давхрын хучилтын хэвний байгуулалт				
Хаяг: БЗД, 30-р хороо "ББСМО" ХХК-н байр Утас: 77116139, 99116139, 95103339. И-мэйл:bbsmo08@gmail.com, Вэб:BBSMO.mn	Захирал	Б.Сүнжидмаа		ЕГ Шифр: ББ-17/2024	Масштаб: М1: 100	Огноо: 2024
	Шалгасан	Б.Сүнжидмаа				
	Инженер	Б.Ганзориг		ТГ Шифр:	Зургийн дугаар: ББ-101	Хуудас: 115
	Гүйцэтгэсэн	Э.Батхишиг				

ОГТЛОЛ 1-1
М1:20

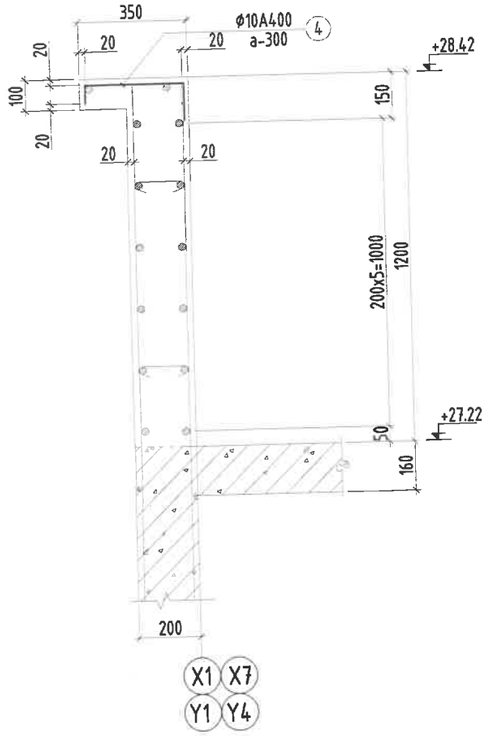

ОГТЛОЛ 2-2
М1:20

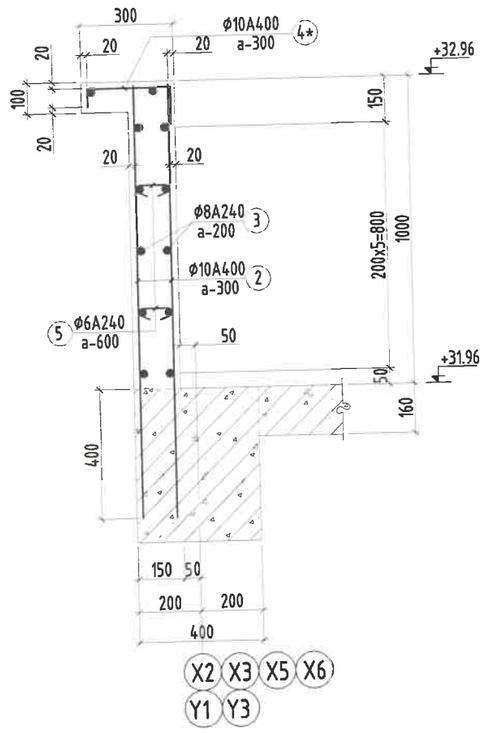

ОГТЛОЛ 3-3
М1:20

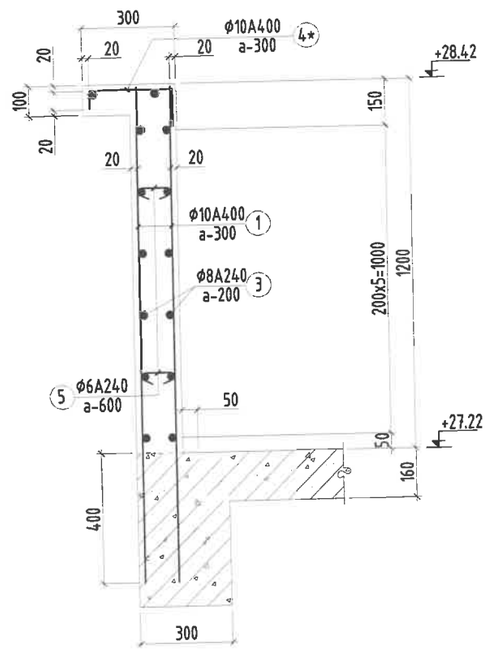

ОГТЛОЛ 4-4
М1:20

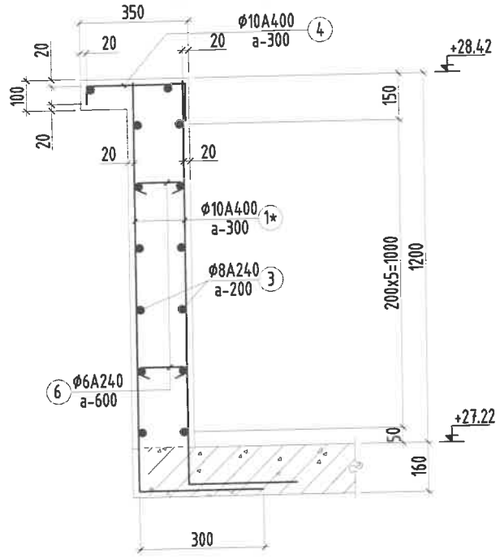

Хэсгийн тодорхойлолт

Поз	1*	4	4*	5	6
Загвар	1300, 300	300, 50, 200	250, 50, 200	110, 60, 60	160, 60, 60

Цутгамал төмөр бетон бүтээцийн материалын тодорхойлолт

Поз	Тэмдэглэгээ	Нэр	Тоо ширхэг	Жин /кг/ Нэгж	Жин /кг/ Нийт
		Парапетны арматур	1	1867	1867
1		Ø 10 ГОСТ 5781-82* /A400/ L= 1550	160	0.95563	152.901
1*		Ø 10 ГОСТ 5781-82* /A400/ L= 1600	140	0.98646	138.104
2		Ø 10 ГОСТ 5781-82* /A400/ L= 1350	480	0.83233	399.516
3	п/м	Ø 8 ГОСТ 5781-82* /A240/ L= 12000	200	4.73501	947.002
4		Ø 10 ГОСТ 5781-82* /A400/ L= 550	370	0.3391	125.465
4*		Ø 10 ГОСТ 5781-82* /A400/ L= 500	230	0.30827	70.9018
5	холбоос	Ø 6 ГОСТ 5781-82* /A240/ L= 230	230	0.05105	11.7413
6	холбоос	Ø 6 ГОСТ 5781-82* /A240/ L= 280	340	0.06215	21.13
		Бетон орц, В15	V=18.0м³		

Энэхүү зураг нь "ББСМО"ХХК-ийн ОЮУНЫ ӨМЧ тул зохиогчийн зөвшөөрөлгүйгээр өөрчлөх болон ашиглахыг хориглоно.

Тайлбар:

1. Энэ зургийг ББ-н холбогдох хуудастай хамт үзнэ.
2. Ажлын арматурын анги А400, А240.
3. Бүтээцийн бетоны анги В25.
4. Цутгамал төмөр бетон бүтээцийг хэв хашмалд бэлтгэж цутгасны дараагаар бэхжилтийн 70%-д хүрсэний дараа хэв хашмалыг авна.
5. Цутгамал төмөр бетон бүтээцийн хамгаалах үеийн зузаан 20мм байна.
6. Цутгамал бетон, төмөр бетон бүтээцийн ажлыг БНбД 52-02-05-ийн дагуу хийж гүйцэтгэнэ.
7. Цутгамал хучилтанд тусгагдаагүй цахилгаан, зарим нэг салхивч, цэвэр бохирын нүхийг холбогдох зургаас нь харж гаргана.

ББСМО
Хаяг: БЭД, 30-р хороо "ББСМО" ХХК-н байр
Утас: 77116139, 99116199, 95103339.
И-мэйл:bbsmo08@gmail.com, Вэб:BBSMO.mn

НЭГ МАЯГИЙН ЗУРАГ
СЭЛБЭ ДЭД ТӨВИЙН БАРИЛГАЖИЛТЫН ТӨСӨЛ 9 ДАВХАР 70 АЙЛЫН ОРОН СУУЦНЫ БАРИЛГА
Техникийн давхрын хучилтын хэвний байгууллал

Захирал	Б.Сүнжидмаа		ЕГ Шифр: ББ-17/2024	Масштаб: М1: 100	Огноо: 2024
Шалгасан	Б.Сүнжидмаа				
Инженер	Б.Ганзориг		ТГ Шифр:	Зургийн дугаар: ББ-102	Хуудас: 115
Гүйцэтгэсэн	Э.Батхишиг				

ОГТЛОЛ 1-1 М1:100

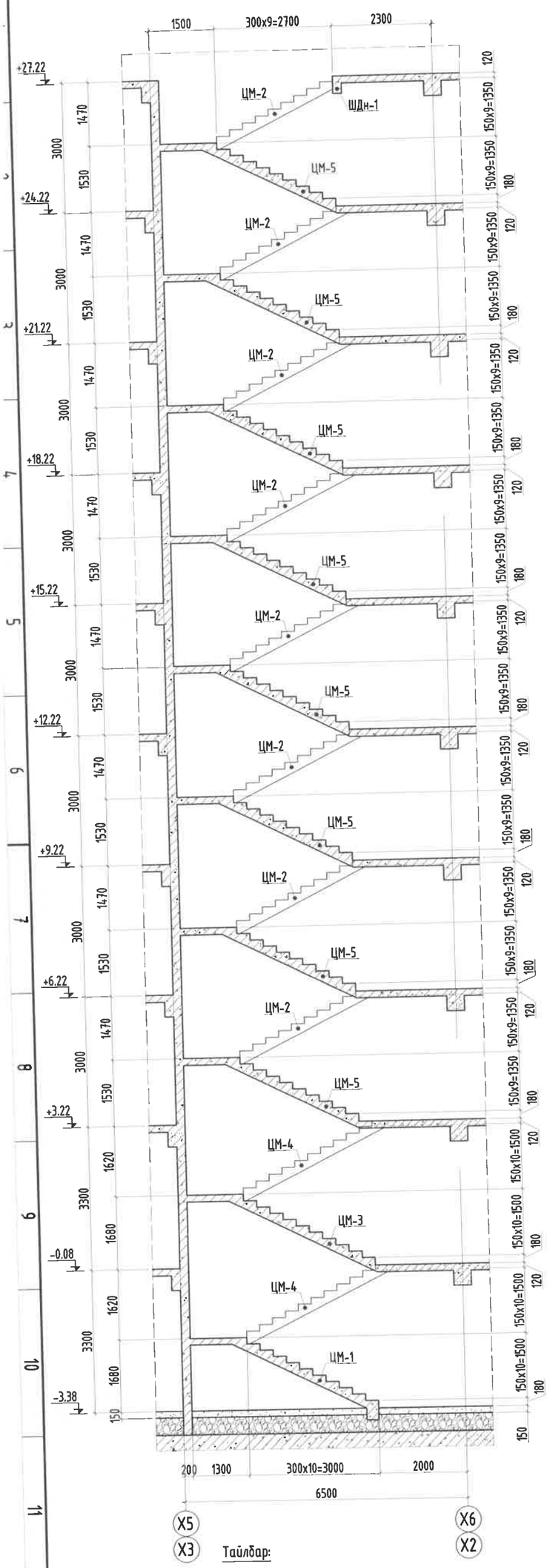

Тайлбар:

1. Энэ зургийг ББ-н бусад хуудастай хамт үзнэ.
2. Цутгамал төмөр бетон шатны ажлын арматурын анги А400.
3. Шатны төмөр бетон бүтээцийн бетоны анги В25.
4. Шатны төмөр бетон бүтээцийн хамгаалах үеийн зузаан 30мм байна.
5. Шатны төмөр бетон бүтээцийн хэв хашмалд бэлтгэж цутгасны дараагаар бээжилтийн бат бэхийн 70%-д хүрсэний дараа хэв хашмалыг авна.
6. Цутгамал төмөр бетон хийцийн ажлын БНбД 52-02-05-ын дагуу хийж гүйцэтгэнэ.

ЗООРИЙН ДАВХРЫН ШАТ-1-Н БАЙГУУЛАЛТ М1:100

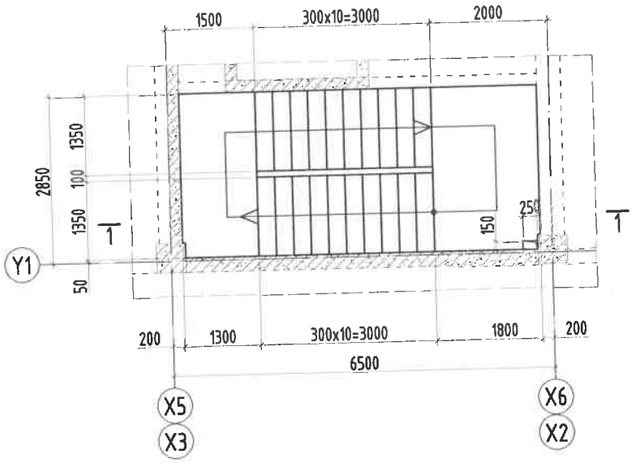

1-Р ДАВХРЫН ШАТ-1-Н БАЙГУУЛАЛТ М1:100

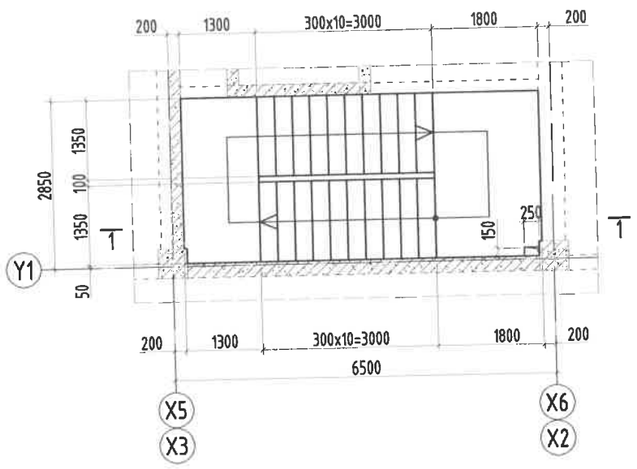

2-9-Р ДАВХРЫН ШАТ-1-Н БАЙГУУЛАЛТ М1:100

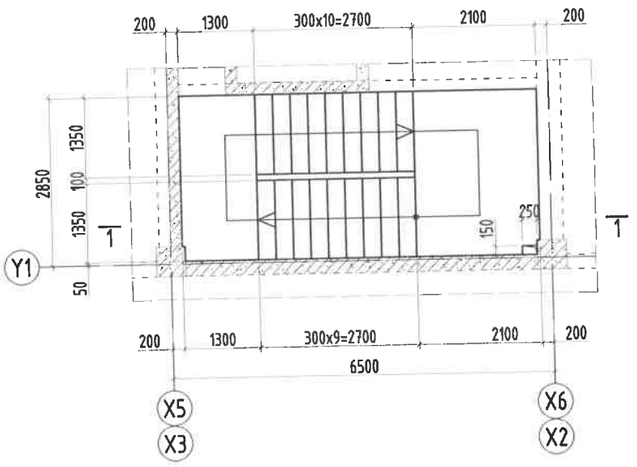

ТЕХНИКИЙН ДАВХРЫН ШАТ-1-Н БАЙГУУЛАЛТ М1:100

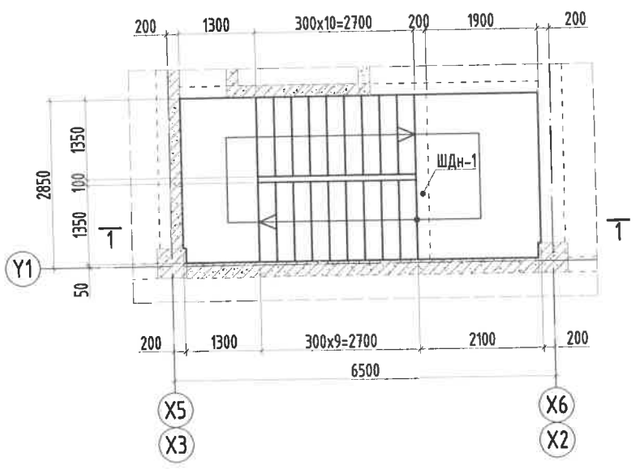

Энэхүү зураг нь "ББСМО"ХХК-ийн ОЮУНЫ ӨМЧ тул зохиогчийн эвшөөрөлгүйгээр өөрчлөх болон ашиглахыг хориглоно.

ББСМО	НЭГ МАЯГИЙН ЗУРАГ				
	СЭЛБЭ ДЭД ТӨВИЙН БАРИЛГАЖИЛТЫН ТӨСӨЛ 9 ДАВХАР 70 АЙЛЫН ОРОН СУУЦНЫ БАРИЛГА				
	Зоорь,1~9,техникийн давхрын шат-1-н байгуулалт, огтлол 1-1				
Хаяг: БЗД, 30-р хороо "ББСМО" ХХК-н Бай	Захирал	Б.Сүнжидмаа		Шифр: ББ-17/2024	Масштаб: М1: 105	Огноо: 2024
Утас: 77116139, 99116139, 95103339.	Шалгасан	Б.Сүнжидмаа				
И-мэйл:bbsmo08@gmail.com, Вэб:BBSMO.mn	Инженер	Б.Ганзориг		ТГ Шифр:	Зургийн дугаар: ББ-103	Хуудас: 115
	Гүйцэтгэсэн	Э.Батхишиг				

ЦУТГАМАЛ МАРШ ЦМ-1-Н АРМАТУРЧЛАЛ М1:50

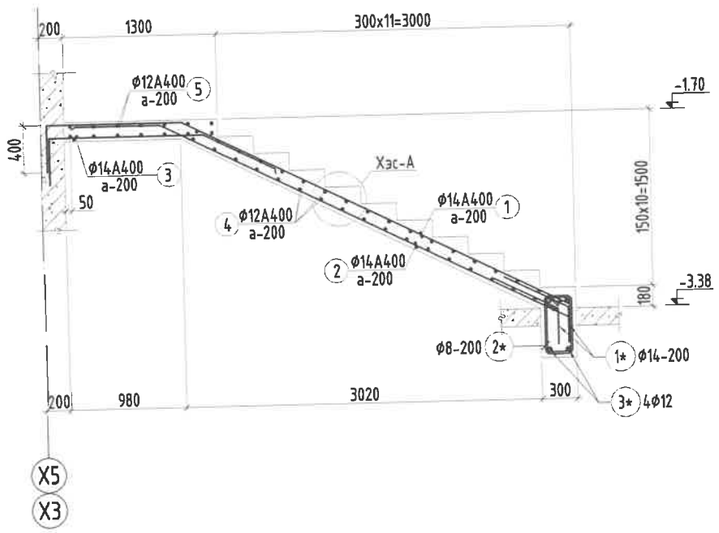

ЦУТГАМАЛ МАРШ ЦМ-2-Н АРМАТУРЧЛАЛ М1:50

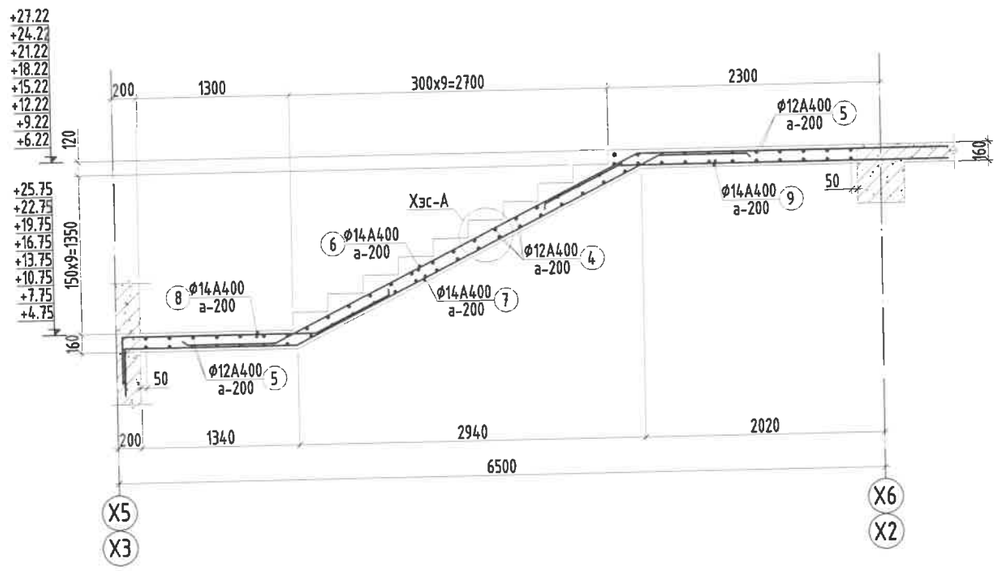

ЦУТГАМАЛ МАРШ ЦМ-3-Н АРМАТУРЧЛАЛ М1:50

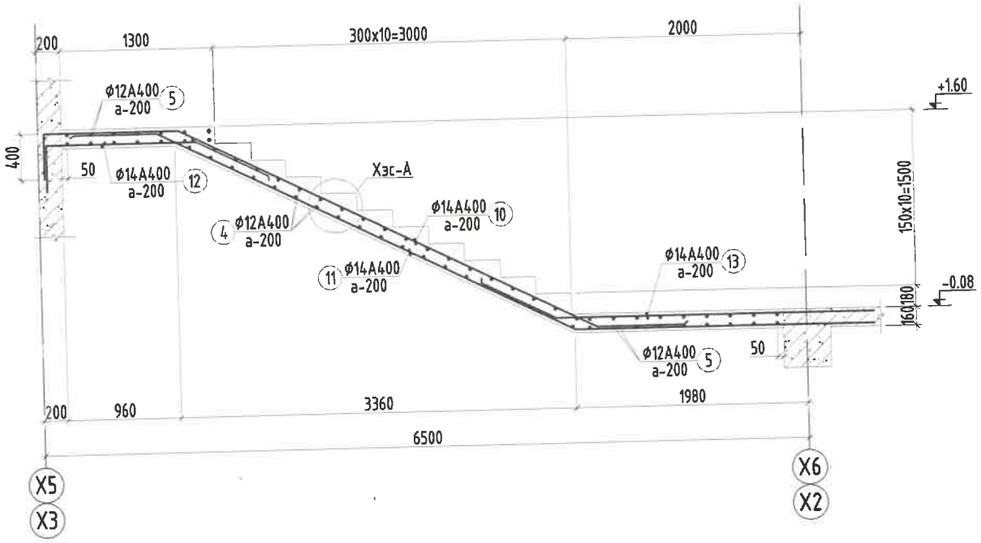

Тайлбар:

1. Энэ зургийг ББ-н бусад хуудастай хамт үзнэ.
2. Цутгамал төмөр бетон шатны ажлын арматурын анги А400.
3. Шатны төмөр бетон бүтээцийн бетоны анги В25.
4. Шатны төмөр бетон бүтээцийн хамгаалах үеийн зузаан 30мм байна.
5. Шатны төмөр бетон бүтээцийн хэв хашмалд бэлтгэж цутгасны дараагаар бэхжилтийн бат бэхийн 70%-д хүрсэний дараа хэв хашмалыг авна.
6. Цутгамал төмөр бетон хийцийн ажлын БНбД 52-02-05-ын дагуу хийж гүйцэтгэнэ.

Энэхүү зураг нь "ББСМО"ХХК-ийн ОЮУНЫ ӨМЧ тул зохиогчийн эвшээрэлгүйгээр өөрчлөх болон ашиглахыг хориглоно.

ББСМО	НЭГ МАЯГИЙН ЗУРАГ СЭЛБЭ ДЭД ТӨВИЙН БАРИЛГАЖИЛТЫН ТӨСӨЛ 9 ДАВХАР 70 АЙЛЫН ОРОН СУУЦНЫ БАРИЛГА Цутгамал марш ЦМ-1-3-н арматурчлал				
	Захирал	Б.Сүнжидмаа		ЕГ Шифр: ББ-17/2024	Масштаб: М1: 100
	Шалгасан	Б.Сүнжидмаа			Огноо: 2024
	Инженер	Б.Ганзориг		ТГ Шифр:	Зургийн дугаар: ББ-104
	Гүйцэтгэсэн	З.Батхишиг			Хуудас: 115

Хаяг: БЗД, 30-р хороо "ББСМО" ХХК-н байр
Утас: 77116139, 99116139, 95103339.
И-мэйл:bbsmo08@gmail.com, Вэб:BBSMO.mn

ЦУТГАМАЛ МАРШ ЦМ-4-Н АРМАТУРЧЛАЛ М1:50

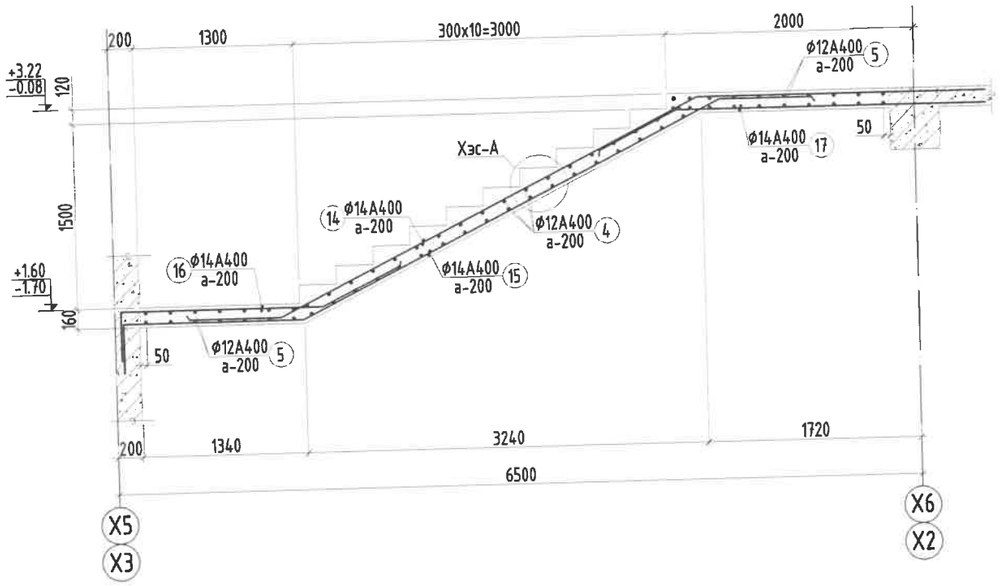

ЦУТГАМАЛ МАРШ ЦМ-5-Н АРМАТУРЧЛАЛ М1:50

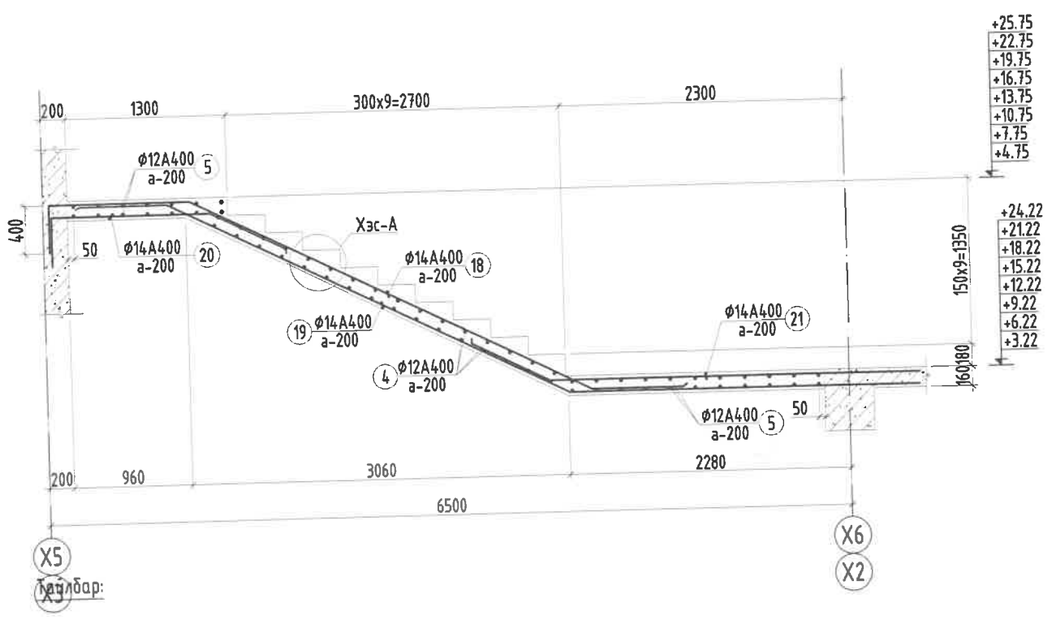

Тэмдэглэгээ:

1. Энэ зургийг ББ-н бусад хуудастай хамт үзнэ.
2. Цутгамал төмөр бетон шатны ажлын арматурын анги А400.
3. Шатны төмөр бетон бүтээцийн бетоны анги В25.
4. Шатны төмөр бетон бүтээцийн хамгаалах үеийн зузаан 30мм байна.
5. Шатны төмөр бетон бүтээцийн хэв хашмалд бэлтгэж цутгасны дараагаар бэхжилтийн бат бэхийн 70%-д хүрсэний дараа хэв хашмалыг авна.
6. Цутгамал төмөр бетон хийцийн ажлын БНбД 52-02-05-ын дагуу хийж гүйцэтгэнэ.

Шатны дамнуруу /ШДн-1/-н арматурчлал

М1:25

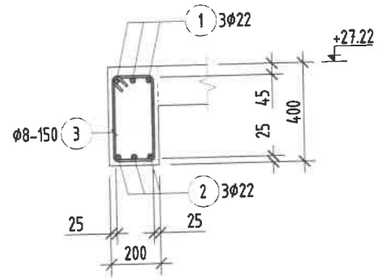

Хэсгийн тодорхойлолт

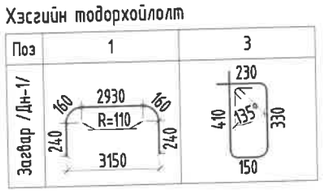

ХЭСЭГЛЭЛ-А М1:25

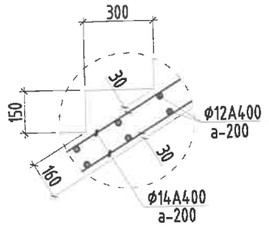

Цутгамал төмөр бетон бүтээцийн материалын тодорхойлолт								
Поз	Тэмдэглэгээ	Нэр				Тоо ширхэг	Жин /кг/ Нэгж	Жин /кг/ Нийт
		Шатны дамнуруу /ШДн-1/-н арматур				2	69.99	140
1		ф	22	ГОСТ 5781-82* /А400/ L=	3730	3	11.1305	33.3914
2		ф	22	ГОСТ 5781-82* /А400/ L=	3150	3	9.39973	28.1992
3	хомут	ф	8	ГОСТ 5781-82* /А240/ L=	1120	19	0.44193	8.39675
		Бетон орц, В25				V=0.225x2=0.50м³		

Энэхүү зураг нь "ББСМО"ХХК-ийн ОЮУНЫ ӨМЧ мул зохиогчийн эрхшөөрөлгүйгээр өөрчлөх болон ашиглахыг хориглоно.

ББСМО
Барилгын дулаан, эрвэлзэл тусгаарлагч
Хаяг: БЗД, 30-р хороо "ББСМО" ХХК-н байр
Утас: 77116139, 99116139, 95103339.
И-мэйл:bbsmo08@gmail.com, Вэб:BBSMO.mn

НЭГ МАЯГИЙН ЗУРАГ

СЭЛБЭ ДЭД ТӨВИЙН БАРИЛГАЖИЛТЫН ТӨСӨЛ 9 ДАВХАР 70 АЙЛЫН ОРОН СУУЦНЫ БАРИЛГА

Цутгамал марш ЦМ-4, 5-н арматурчлал, хэсэглэл-А, Шатны дамнуруу ШДн-1

Захирал	Б.Сүнжидмаа		ЕГ Шифр: ББ-17/2024	Масштаб: М1:50	Огноо: 2024
Шалгасан	Б.Сүнжидмаа				
Инженер	Б.Ганзориг		ТГ Шифр:	Зургийн дугаар: ББ-105	Хуудас: 115
Гүйцэтгэсэн	Э.Батхишиг				

Хэсгийн тодорхойлолт

Поз	ЦМ-1
Загвар	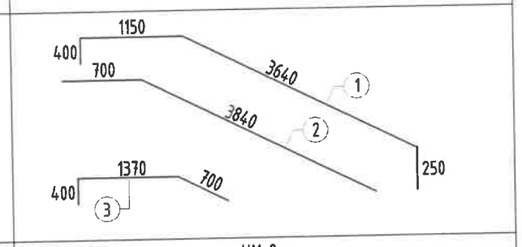
Поз	ЦМ-2
Загвар	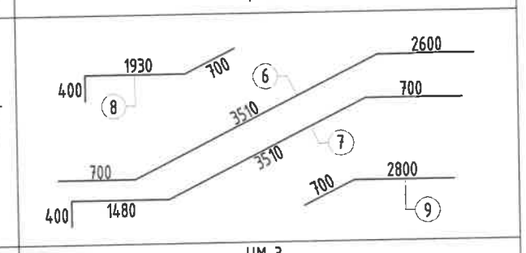
Поз	ЦМ-3
Загвар	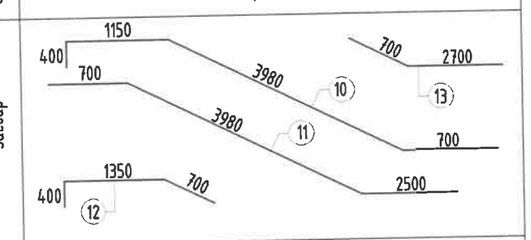
Поз	ЦМ-4
Загвар	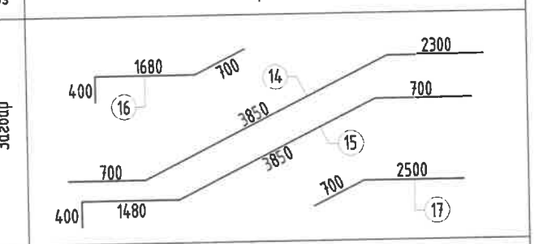
Поз	ЦМ-5
Загвар	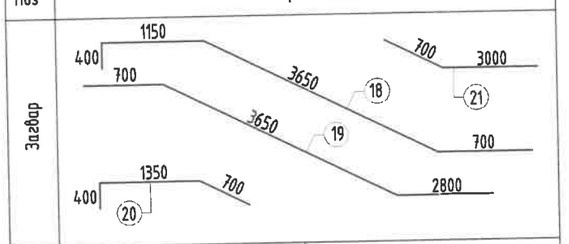
	1* / 2*
Загвар	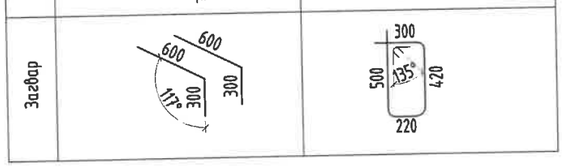

Цутгамал төмөрбетон хийцийн материалын тодорхойлолт

Поз	Тэмдэг-лэгээ	Нэр				Тоо Шир	Жин/кг/ Нэгж	Жин/кг/ Нийт
		Цутгамал төмөр бетон Шат-1-н арматур				**2**	**6309**	**12618**
		Цутгамал марш ЦМ-1				**1**	**2763**	**2763**
1*		ф 14	А400 ГОСТ 5781-82*	L=	900	16	1.1	17.4
2*		ф 8	А240 ГОСТ 5781-82*	L=	1440	14	0.6	8.0
3*		ф 12	А400 ГОСТ 5781-82*	L=	3000	4	2.7	10.7
1		ф 14	А400 ГОСТ 5781-82*	L=	5440	8	6.6	52.6
2		ф 14	А400 ГОСТ 5781-82*	L=	4540	8	5.5	43.9
3		ф 14	А400 ГОСТ 5781-82*	L=	2470	8	3.0	23.9
4		ф 12	А400 ГОСТ 5781-82*	L=	1300	670	1.2	773.3
5		ф 12	А400 ГОСТ 5781-82*	L=	2950	700	2.6	1833.3
		Цутгамал марш ЦМ-2				**8**	**188**	**1503**
6		ф 14	А400 ГОСТ 5781-82*	L=	6810	8	8.2	65.8
7		ф 14	А400 ГОСТ 5781-82*	L=	6090	8	7.4	58.9
8		ф 14	А400 ГОСТ 5781-82*	L=	3030	8	3.7	29.3
9		ф 14	А400 ГОСТ 5781-82*	L=	3500	8	4.2	33.8
		Цутгамал марш ЦМ-3				**1**	**186**	**186**
10		ф 14	А400 ГОСТ 5781-82*	L=	6230	8	7.5	60.2
11		ф 14	А400 ГОСТ 5781-82*	L=	7180	8	8.7	69.4
12		ф 14	А400 ГОСТ 5781-82*	L=	2450	8	3.0	23.7
13		ф 14	А400 ГОСТ 5781-82*	L=	3400	8	4.1	32.9
		Цутгамал марш ЦМ-4				**2**	**186**	**372**
14		ф 14	А400 ГОСТ 5781-82*	L=	6850	8	8.3	66.2
15		ф 14	А400 ГОСТ 5781-82*	L=	6430	8	7.8	62.2
16		ф 14	А400 ГОСТ 5781-82*	L=	2780	8	3.4	26.9
17		ф 14	А400 ГОСТ 5781-82*	L=	3200	8	3.9	30.9
		Цутгамал марш ЦМ-5				**8**	**186**	**1485**
18		ф 14	А400 ГОСТ 5781-82*	L=	5900	8	7.1	57.0
19		ф 14	А400 ГОСТ 5781-82*	L=	7150	8	8.6	69.1
20		ф 14	А400 ГОСТ 5781-82*	L=	2450	8	3.0	23.7
21		ф 14	А400 ГОСТ 5781-82*	L=	3700	8	4.5	35.8
	Шат-1	**Бетон орц, В25**				**V=34x2=68.0м3**		

Тайлбар:

1. Энэ зургийг ББ-н бусад хуудастай хамт үзнэ.
2. Цутгамал төмөр бетон шатны ажлын арматурын анги А400.
3. Шатны төмөр бетон бүтээцийн бетоны анги В25.
4. Шатны төмөр бетон бүтээцийн хамгаалах үеийн зузаан 30мм байна.
5. Шатны төмөр бетон бүтээцийн хэв хашмалд бэлтгэж цутгасны дараагаар бэхжилтийн бат бэхийн 70%-д хүрсэний дараа хэв хашмалыг авна.
6. Цутгамал төмөр бетон хийцийн ажлын БНбД 52-02-05-ын дагуу хийж гүйцэтгэнэ.

Энэхүү зураг нь "ББСМО"ХХК-ийн ОЮУНЫ ӨМЧ тул зохиогчийн зөвшөөрөлгүйгээр өөрчлөх болон ашиглахыг хориглоно.

ББСМО БАРИЛГЫН ЗУРАГ ТОСОЛ, ЗОВЛОХ ҮЙЛЧИЛГЭЭ	НЭГ МАЯГИЙН ЗУРАГ СЭЛБЭ ДЭД ТӨВИЙН БАРИЛГАЖИЛТЫН ТӨСӨЛ 9 ДАВХАР 70 АЙЛЫН ОРОН СУУЦНЫ БАРИЛГА				
	Цутгамал төмөр бетон шатны материалын түүвэр				
Хаяг: БЭД, 30-р хороо "ББСМО" ХХК-н байр Утас: 77116139, 99116139, 95103339. И-мэйл:bbsmo08@gmail.com, Вэб:BBSMO.mn	Захирал	Б.Сүнжидмаа	ЕГ Шифр: ББ-17/2024	Масштаб: М1: 100	Огноо: 2024
	Шалгасан	Б.Сүнжидмаа			
	Инженер	Б.Ганзориг	ТГ Шифр:	Зургийн дугаар: ББ-106	Хуудас: 115
	Гүйцэтгэсэн	Э.Батхишиг			

Хэсгийн тодорхойлолт

Поз	ЦМ-1
Загвар	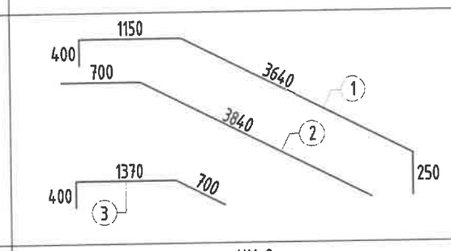

Поз	ЦМ-2
Загвар	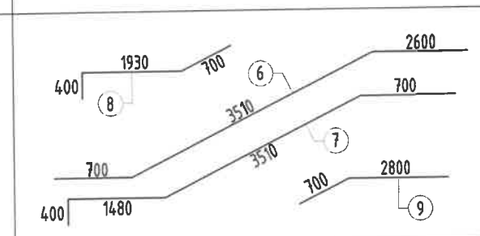

Поз	ЦМ-3
Загвар	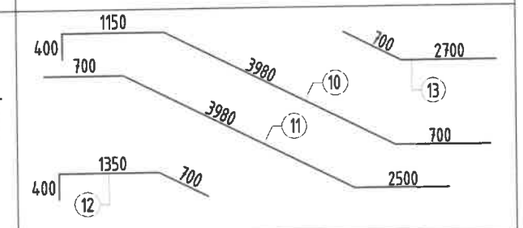

Поз	ЦМ-4
Загвар	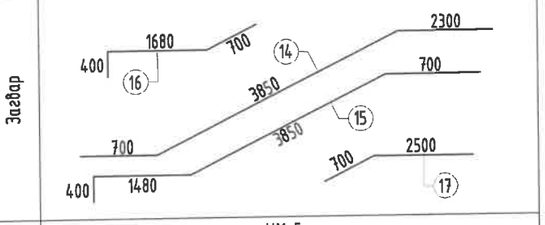

Поз	ЦМ-5
Загвар	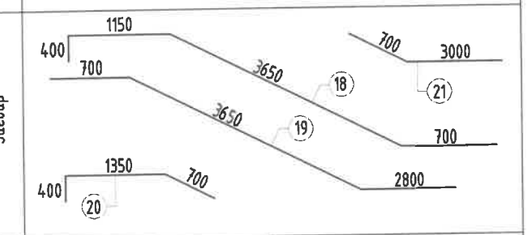

	1*	2*
Загвар	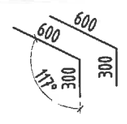	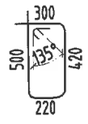

Цутгамал төмөрбетон хийцийн материалын тодорхойлолт

Поз	Тэмдэг-лэгээ	Нэр			Тоо Шир	Жин/кг/ Нэгж	Нийт
		Цутгамал төмөр бетон Шат-1-н арматур			**2**	**6309**	**12618**
		Цутгамал марш ЦМ-1			**1**	**2763**	**2763**
1*		ф 14	A400 ГОСТ 5781-82* L=	900	16	1.1	17.4
2*		ф 8	A240 ГОСТ 5781-82* L=	1440	14	0.6	8.0
3*		ф 12	A400 ГОСТ 5781-82* L=	3000	4	2.7	10.7
1		ф 14	A400 ГОСТ 5781-82* L=	5440	8	6.6	52.6
2		ф 14	A400 ГОСТ 5781-82* L=	4540	8	5.5	43.9
3		ф 14	A400 ГОСТ 5781-82* L=	2470	8	3.0	23.9
4		ф 12	A400 ГОСТ 5781-82* L=	1300	670	1.2	773.3
5		ф 12	A400 ГОСТ 5781-82* L=	2950	700	2.6	1833.3
		Цутгамал марш ЦМ-2			**8**	**188**	**1503**
6		ф 14	A400 ГОСТ 5781-82* L=	6810	8	8.2	65.8
7		ф 14	A400 ГОСТ 5781-82* L=	6090	8	7.4	58.9
8		ф 14	A400 ГОСТ 5781-82* L=	3030	8	3.7	29.3
9		ф 14	A400 ГОСТ 5781-82* L=	3500	8	4.2	33.8
		Цутгамал марш ЦМ-3			**1**	**186**	**186**
10		ф 14	A400 ГОСТ 5781-82* L=	6230	8	7.5	60.2
11		ф 14	A400 ГОСТ 5781-82* L=	7180	8	8.7	69.4
12		ф 14	A400 ГОСТ 5781-82* L=	2450	8	3.0	23.7
13		ф 14	A400 ГОСТ 5781-82* L=	3400	8	4.1	32.9
		Цутгамал марш ЦМ-4			**2**	**186**	**372**
14		ф 14	A400 ГОСТ 5781-82* L=	6850	8	8.3	66.2
15		ф 14	A400 ГОСТ 5781-82* L=	6430	8	7.8	62.2
16		ф 14	A400 ГОСТ 5781-82* L=	2780	8	3.4	26.9
17		ф 14	A400 ГОСТ 5781-82* L=	3200	8	3.9	30.9
		Цутгамал марш ЦМ-5			**8**	**186**	**1485**
18		ф 14	A400 ГОСТ 5781-82* L=	5900	8	7.1	57.0
19		ф 14	A400 ГОСТ 5781-82* L=	7150	8	8.6	69.1
20		ф 14	A400 ГОСТ 5781-82* L=	2450	8	3.0	23.7
21		ф 14	A400 ГОСТ 5781-82* L=	3700	8	4.5	35.8
	Шат-1	Бетон орц, В25			V=34x2=68.0м3		

Тайлбар:

1. Энэ зургийг ББ-н бусад хуудастай хамт үзнэ.
2. Цутгамал төмөр бетон шатны ажлын арматурын анги А400.
3. Шатны төмөр бетон бүтээцийн бетоны анги В25.
4. Шатны төмөр бетон бүтээцийн хамгаалах үеийн зузаан 30мм байна.
5. Шатны төмөр бетон бүтээцийн хэв хашмалд бэлтгэж цутгасны дараагаар бэхжилтийн бат бэхийн 70%-д хүрсэний дараа хэв хашмалыг авна.
6. Цутгамал төмөр бетон хийцийн ажлын БНбД 52-02-05-ын дагуу хийж гүйцэтгэнэ.

Энэхүү зураг нь "ББСМО"ХХК-ийн ОЮУНЫ ӨМЧ тул зохиогчийн зөвшөөрөлгүйгээр өөрчлөх болон ашиглахыг хориглоно.

ББСМО	НЭГ МАЯГИЙН ЗУРАГ				
	СЭЛБЭ ДЭД ТӨВИЙН БАРИЛГАЖИЛТЫН ТӨСӨЛ 9 ДАВХАР 70 АЙЛЫН ОРОН СУУЦНЫ БАРИЛГА				
	Цутгамал төмөр бетон шатны материалын түүвэр				
	Захирал	Б.Сүнжидмаа	ЕГ Шифр: ББ-17/2024	Масштаб: М1: 100	Огноо: 2024
	Шалгасан	Б.Сүнжидмаа			
	Инженер	Б.Ганзориг	ТГ Шифр:	Зургийн дугаар: ББ-106	Хуудас: 115
	Гүйцэтгэсэн	Э.Батхишиг			

Хаяг: БЗД, 30-р хороо "ББСМО" ХХК-н байр
Утас: 77116139, 99116139, 95103339,
И-мэйл:bbsmo08@gmail.com, Вэб:BBSMO.mn

Зоорийн давхрын ханын тор, ялууны байгуулалт М1:150

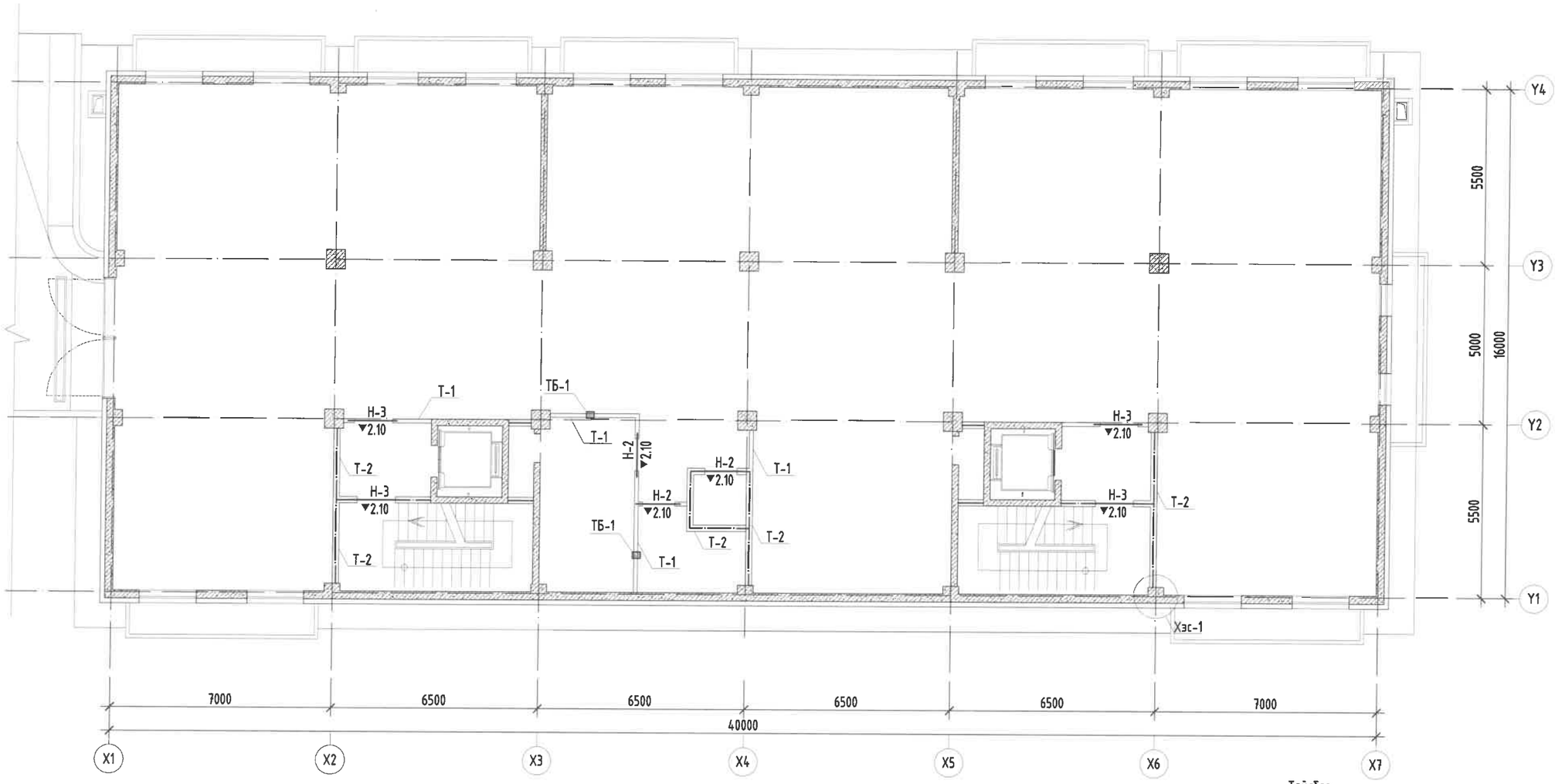

Ханын торны нэгдсэн түүвэр										
Поз	Тэмдэг-лэгээ	Нэр						Тоо	Жин/кг/	
								Шир	Нэгж	Нийт
		Зоорийн давхрын ханын тор						1	76	76
		120мм тоосгон ханын тор /Т-1/						1	20	20
1	П/м	ϕ	5	В500	ГОСТ 5781-93	L=	58500	2	9.0	18.0
2		ϕ	3	В500	ГОСТ 5781-93	L=	120	293	0.0	2.0
		200мм блокон ханын тор /Т-2/						1	56	56
3	П/м	ϕ	5	В500	ГОСТ 5781-93	L=	153900	2	23.7	47.4
4		ϕ	3	В500	ГОСТ 5781-93	L=	200	770	0.0	8.5

Таних тэмдэглэгээ:

Т-2: 200мм-н блокон ханын тор —·—·—

Т-3: 250мм-н блокон ханын тор — — —

▼2.10: Угсармал төмөр бетон ялууны доод түвшин

Тайлбар:

1. Энэ зургийг ББ-н бусад хуудастай хамт үзнэ.
2. 120мм тоосгон ханын өрлөгийг өндрийн дагуу 675мм 9үе тутамд Ф5В500-аар нийт ханын уртын дагуу арматурчлана.
3. 150, 200мм блокон ханын өрлөгийг өндрийн дагуу 500мм 2үе тутамд Ф5В500-аар нийт ханын уртын дагуу арматурчлана.
4. 250 мм блокон ханын өрлөгийг өндрийн дагуу 500мм 2үе тутамд Ф5В500-аар нийт ханын уртын дагуу арматурчлана.
5. ялууг В1.038-1 дэвтэр-1-ээс сонгож авлаа. ялууг 1.5м-ээс бага өргөнтэй нүхэн дээр нэг талд нь 25см, 1.5-ээс дээш өргөнтэй нүхэн дээр нэг талд нь 35см суулгаж өгнө.
6. Угсармал ялууг 1см зузаантай 100 маркийн бэхжээгүй цементэн зуурмаг дээр угсарна.
7. Хаалганы ялууны доод түвшинг тухайн давхрын шалнаас +2.10-аар авав.
8. Дотор ханыг өрөхдөө агааржуулалтын нүхийг зурагт заасны дагуу гаргаж өрнө.
9. Төмөр бэхэлгээний алхам а=1.5~2м

Энэхүү зураг нь "ББСМО"ХХК-ийн ОЮУНЫ ӨМЧ тул зохиогчийн зөвшөөрөлгүйгээр өөрчлөх болон ашиглахыг хориглоно.

ББСМО БАРИЛГЫН ЗУРАГ ТОСОЛ, ЗОВЛОХ УЛАЧНАГАР	НЭГ МАЯГИЙН ЗУРАГ СЭЛБЭ ДЭД ТӨВИЙН БАРИЛГАЖИЛТЫН ТӨСӨЛ 9 ДАВХАР 70 АЙЛЫН ОРОН СУУЦНЫ БАРИЛГА				
	Зоорийн давхрын ханын тор, ялууны байгуулалт, материалын түүвэр				
	Захирал	Б.Сүнжидмаа	ЕГ Шифр: ББ-17/2024	Масштаб: М1: 100	Огноо: 2024
	Шалгасан	Б.Сүнжидмаа			
Хаяг: БЗД, 30-р хороо "ББСМО" ХХК-н байр Утас: 77116139, 99116139, 95103339. И-мэйл:bbsmo08@gmail.com, Вэб:BBSMO.mn	Инженер	Б.Ганзориг	ТГ Шифр:	Зургийн дугаар: ББ-107	Хуудас: 115
	Гүйцэтгэсэн	Э.Батхишиг			

1-р давхрын ханын тор, ялууны байгуулалт М1:150

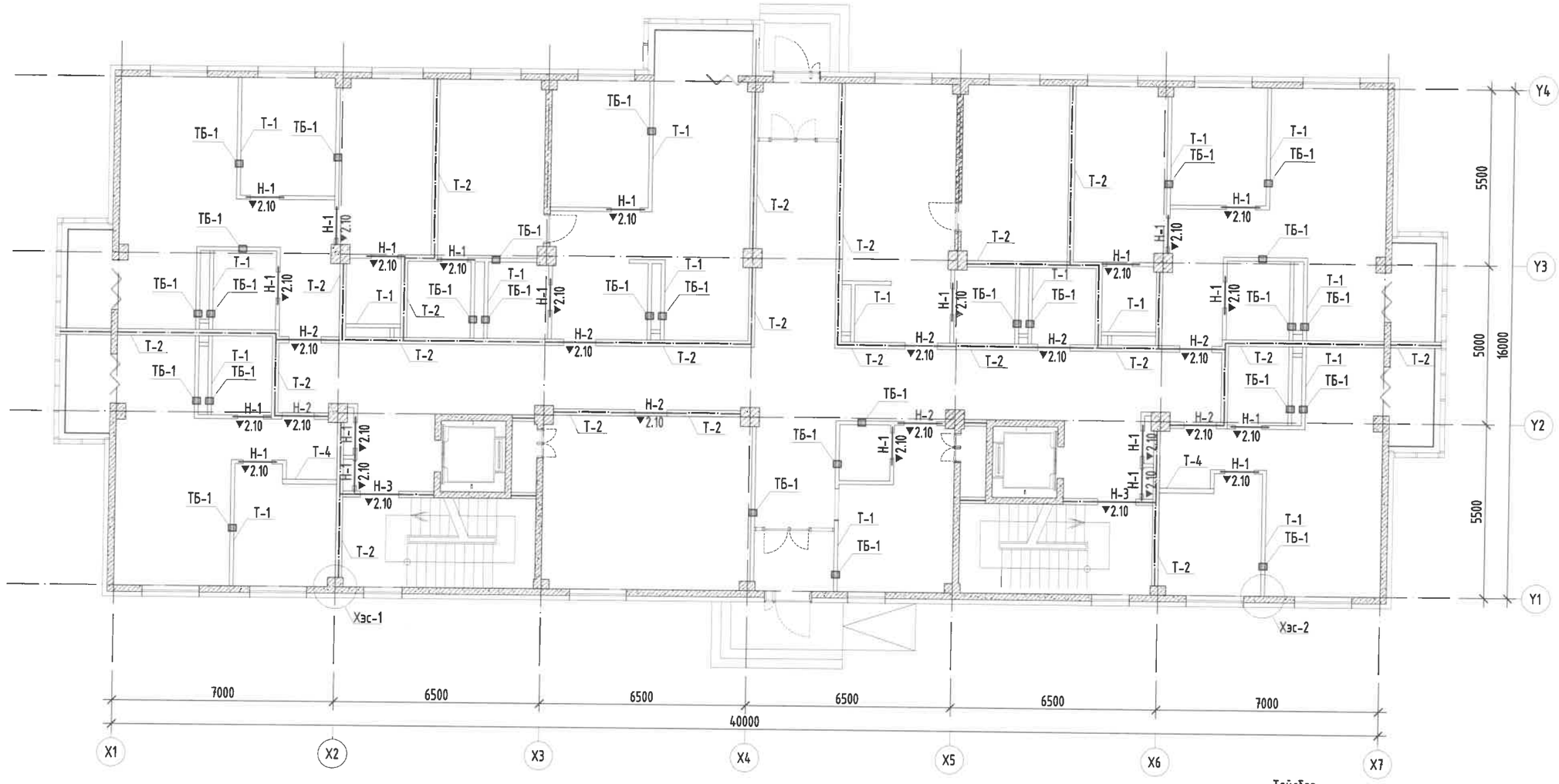

Ханын торны нэгдсэн түүвэр										
Поз	Тэмдэг-лэгээ	Нэр						Тоо	Жин/кг/	
								Шир	Нэгж	Нийт
		1-р давхрын ханын тор						1	357	357
		120мм тоосгон ханын тор /Т-1/						1	162	162
1	П/м	ф	5	В500	ГОСТ 5781-93	L=	474400	2	73.1	146.2
2		ф	3	В500	ГОСТ 5781-93	L=	120	2372	0.0	15.8
		200мм блокон ханын тор /Т-2/						1	188	188
3	П/м	ф	5	В500	ГОСТ 5781-93	L=	518100	2	79.9	159.7
4		ф	3	В500	ГОСТ 5781-93	L=	200	2591	0.0	28.7
		150мм блокон ханын тор /Т-4/						1	6	6
3	П/м	ф	5	В500	ГОСТ 5781-93	L=	17200	2	2.7	5.3
4		ф	3	В500	ГОСТ 5781-93	L=	150	86	0.0	0.7

Таних тэмдэглэгээ:

Т-2: 200мм-н блокон ханын тор

Т-3: 250мм-н блокон ханын тор

▼2.10: Үгсармал төмөр бетон ялууны доод түвшин

Тайлбар:

1. Энэ зургийг ББ-н бусад хуудастай хамт үзнэ.
2. 120мм тоосгон ханын өрлөгийг өндрийн дагуу 675мм 9уе тутамд ф5В500-аар нийт ханын уртын дагуу арматурчлана.
3. 150, 200мм блокон ханын өрлөгийг өндрийн дагуу 500мм 2уе тутамд ф5В500-аар нийт ханын уртын дагуу арматурчлана.
4. 250 мм блокон ханын өрлөгийг өндрийн дагуу 500мм 2уе тутамд ф5В500-аар нийт ханын уртын дагуу арматурчлана.
5. ялууг В1.038-1 дэвтэр-1-ээс сонгож авлаа. ялууг 1.5м-ээс бага өргөнтэй нүхэн дээр нэг талд нь 25см, 1.5-ээс дээш өргөнтэй нүхэн дээр нэг талд нь 35см сунгаж өгнө.
6. Үгсармал ялууг 1см зузаантай 100 маркийн бэхжээгүй цементэн зуурмаг дээр угсарна.
7. Хаалганы ялууны доод түвшинг нүхэн шалнаас +2.10-аар авав.
8. Дотор ханыг өрөхдөө агааржуулалтын нүхийг зураг заасны дагуу гаргаж өгнө.
9. Төмөр бэхэлгээний алхам а=1.5-2м

Энэхүү зураг нь "ББСМО"ХХК-ийн ОЮУНЫ ӨМЧ тул зохиогчийн эрхээр өөрчлөх болон ашиглахыг хориглоно.

ББСМО
Хаяг: БЗД, 30-р хороо "ББСМО" ХХК-н байр
Утас: 77116139, 99116139, 95103339.
И-мэйл:bbsmo08@gmail.com, Вэб:BBSMO.mn

НЭГ МАЯГИЙН ЗУРАГ
СЭЛБЭ ДЭД ТӨВИЙН БАРИЛГАЖИЛТЫН ТӨСӨЛ 9 ДАВХАР 70 АЙЛЫН ОРОН СУУЦНЫ БАРИЛГА
1-р давхрын ханын тор, ялууны байгуулалт, материалын түүвэр

Захирал	Б.Сүнжидмаа		~~ЕГ~~ Шифр: ББ-17/2024	Масштаб: М1: 100	Огноо: 2024
Шалгасан	Б.Сүнжидмаа				
Инженер	Б.Ганзориг		ТГ Шифр:	Зургийн дугаар: ББ-108	Хуудас: 115
Гүйцэтгэсэн	Э.Батхишиг				

2~9-р давхрын ханын тор, ялууны байгуулалт М1:150

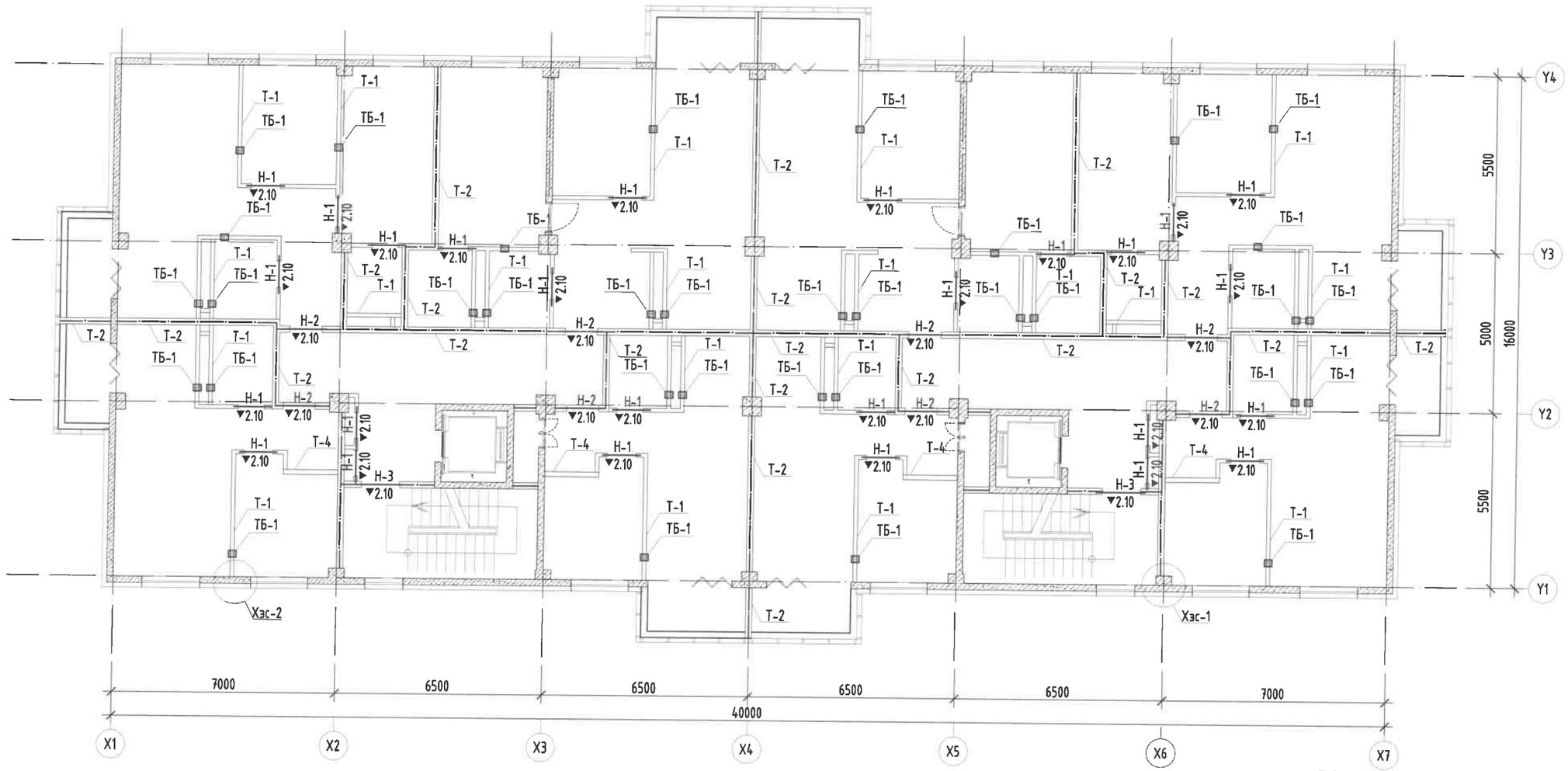

Поз	Тэмдэг-лэгээ	Нэр						Тоо	Жин/кг/	
								Ширх	Нэгж	Нийт
		2~9-р давхрын ханын тор						8	406	3246
		120мм тоосгон ханын тор /Т-1/						1	190	190
1	П/м	ф	5	В500	ГОСТ 5781-93	L=	556520	2	85.8	171.6
2		ф	3	В500	ГОСТ 5781-93	L=	120	2783	0.0	18.5
		150мм блокон ханын тор /Т-4/						1	12	12
7	П/м	ф	5	В500	ГОСТ 5781-93	L=	34400	2	5.3	10.6
8		ф	3	В500	ГОСТ 5781-93	L=	150	172	0.0	1.4
		200мм блокон ханын тор /Т-2/						1	204	204
3	П/м	ф	5	В500	ГОСТ 5781-93	L=	559700	2	86.3	172.5
4		ф	3	В500	ГОСТ 5781-93	L=	200	2799	0.0	31.1

Таних тэмдэглэгээ:

Т-2: 200мм-н блокон ханын тор

Т-3: 250мм-н блокон ханын тор

▼2.10: Угсармал төмөр бетон ялууны доод түвшин

Тайлбар:

1. Энэ зургийг ББ-н бусад хуудастай хамт узнэ.
2. 120мм тоосгон ханын өрлөгийг өндрийн дагуу 675мм 9уе тутамд ф5В500-аар нийт ханын уртын дагуу арматурчлана.
3. 150, 200мм блокон ханын өрлөгийг өндрийн дагуу 500мм 2уе тутамд ф5В500-аар нийт ханын уртын дагуу арматурчлана.
4. 250 мм блокон ханын өрлөгийг өндрийн дагуу 500мм 2уе тутамд ф5В500-аар нийт ханын уртын дагуу арматурчлана.
5. ялууг В1.038-1 дэвтэр-1-ээс сонгож авлаа. ялууг 1.5м-ээс бага өргөнтэй нүхэн дээр нэг талд нь 25см, 1.5-ээс дээш өргөнтэй нүхэн дээр нэг талд нь 35см суулгаж өгнө.
6. Угсармал ялууг 1см зузаантай 100 маркийн бэхжээгүй цементэн зуурмаг дээр угсарна.
7. Хаалганы ялууны доод түвшинг тухайн давхрын шалнаас +2.10-аар авав.
8. Дотор ханыг өрөхдөө агааржуулалтын нүхийг зураг заасны дагуу гаргаж өрнө.
9. Төмөр бэхэлгээний алхам а=1.5~2м

Энэхүү зураг нь "ББСМО"ХХК-ийн ОЮУНЫ ӨМЧ тул зохиогчийн эрхшөөрөлгүйгээр өөрчлөх болон ашиглахыг хориглоно.

ББСМО
Хаяг: БЗД, 30-р хороо "ББСМО" ХХК-н байр
Утас: 77116139, 99116139, 95103339,
И-мэйл:bbsmo08@gmail.com, Вэб:BBSMO.mn

НЭГ МАЯГИЙН ЗУРАГ

СЭЛБЭ ДЭД ТӨВИЙН БАРИЛГАЖИЛТЫН ТӨСӨЛ 9 ДАВХАР 70 АЙЛЫН ОРОН СУУЦНЫ БАРИЛГА

2~9-р давхрын ханын тор, ялууны байгуулалт, материалын түүвэр

Захирал	Б.Сүнжидмаа		ЕГ Шифр: ББ-17/2024	Масштаб: М1: 100	Огноо: 2024
Шалгасан	Б.Сүнжидмаа				
Инженер	Б.Ганзориг		ТГ Шифр:	Зургийн дугаар: ББ-109	Хуудас: 115
Гүйцэтгэсэн	Э.Батхишиг				

Техникийн давхрын ханын тор, ялууны байгуулалт М1:150

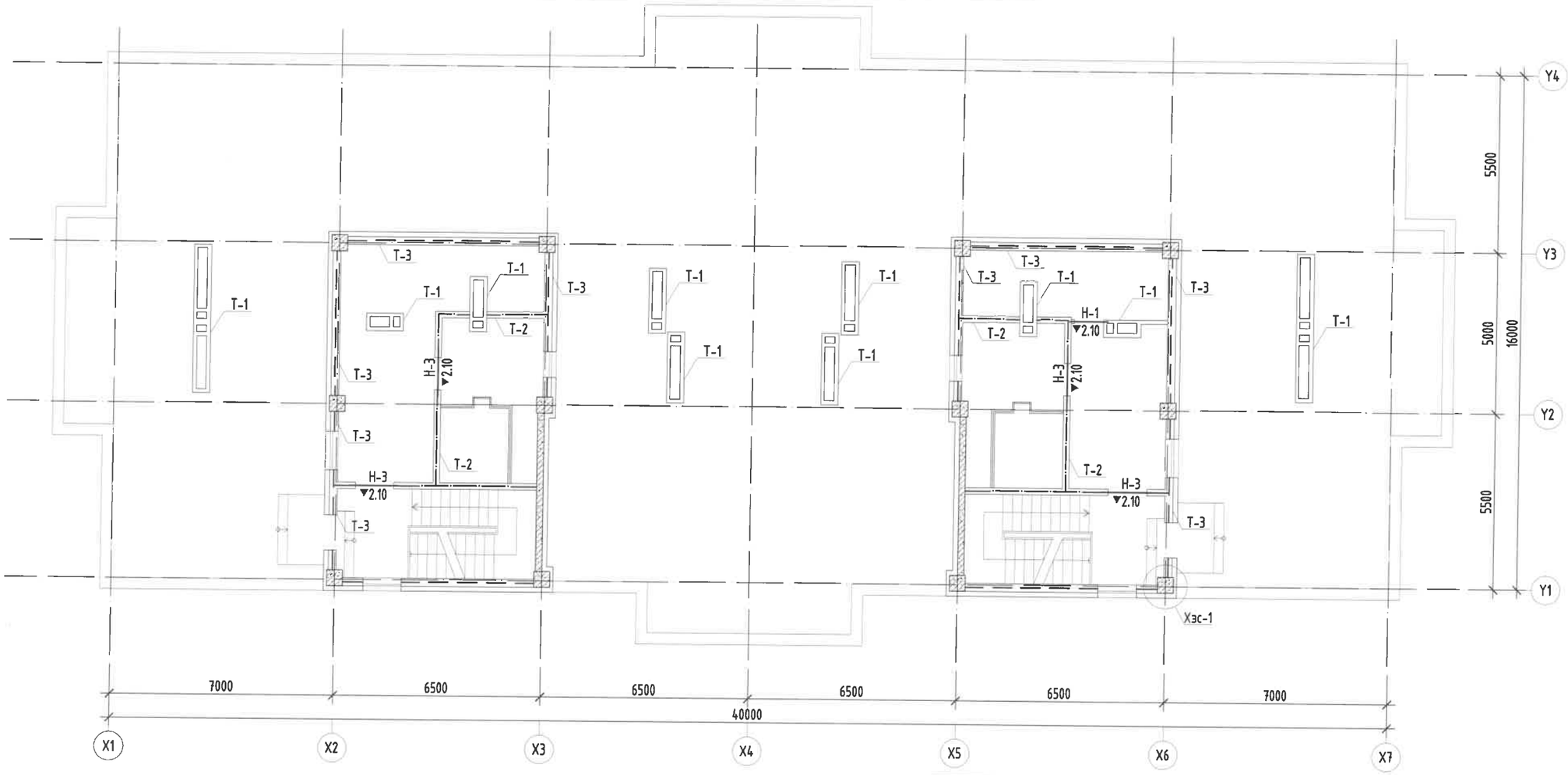

Ялууны түүвэр:

Нүхний марк	Загвар	Ялууны төрөл	Тоо ширхэг				Нийт
			Зоорь	1-давхар	2-9-дав	Тех дав	
Н-1	☒	Я 12.12.8	-	21	27х8=216	1	238
Н-2	☒	Я 15.12.14	3	9	8х8=64	-	76
Н-3	☒	Я 18.12.14	4	2	2х8=16	4	26

Ялууны нэгдсэн түүвэр					
Поз	Тэмдэглэгээ	Нэр	Тоо шир	Жин /кг/ Нэгж	Жин /кг/ Нийт
Ялууны нэгдсэн түүвэр			1	13520	13520
	В.1.038-1.дэвтэр-1	Я 12.12.8	238	30	7140
	В.1.038-1.дэвтэр-1	Я 15.12.14	76	60	4560
	В.1.038-1.дэвтэр-1	Я 18.12.14	26	70	1820

Поз	Тэмдэг-лэгээ	Нэр						Тоо Шир	Жин/кг/ Нэгж	Жин/кг/ Нийт
		Техникийн давхрын ханын тор						5	229	1145
		120мм тоосгон ханын тор /Т-1/						1	81	81
1	П/м	ф	5	В500	ГОСТ 5781-93	L=	237720	2	36.6	73.3
2		ф	3	В500	ГОСТ 5781-93	L=	120	1189	0.0	7.9
		200мм блокон ханын тор /Т-2/						1	50	50
7	П/м	ф	5	В500	ГОСТ 5781-93	L=	142600	2	22.0	44.0
8		ф	3	В500	ГОСТ 5781-93	L=	150	713	0.0	5.9
		250мм блокон ханын тор /Т-3/						1	98	98
3	П/м	ф	5	В500	ГОСТ 5781-93	L=	259500	2	40.0	80.0
4		ф	3	В500	ГОСТ 5781-93	L=	250	1298	0.0	18.0

Энэхүү зураг нь "ББСМО"ХХК-ийн ОЮУНЫ ӨМЧ тул зохиогчийн зөвшөөрөлгүйгээр өөрчлөх болон ашиглахыг хориглоно.

ББСМО
Хаяг: БЗД, 30-р хороо "ББСМО" ХХК-н байр
Утас: 77116139, 99116139, 95103339.
И-мэйл:bbsmo08@gmail.com, Вэб:BBSMO.mn

НЭГ МАЯГИЙН ЗУРАГ
СЭЛБЭ ДЭД ТӨВИЙН БАРИЛГАЖИЛТЫН ТӨСӨЛ 9 ДАВХАР 70 АЙЛЫН ОРОН СУУЦНЫ БАРИЛГА

Техникийн давхрын ханын тор, ялууны байгуулалт, материалын түүвэр

Захирал	Б.Сүнжидмаа	ЕГ Шифр: ББ-17/2024	Масштаб: М1: 100	Огноо: 2024
Шалгасан	Б.Сүнжидмаа			
Инженер	Б.Ганзориг	ТГ Шифр:	Зургийн дугаар: ББ-110	Хуудас: 115
Гүйцэтгэсэн	Э.Батхишиг			

120мм-н булангийн ханын уулзвар /М1:25/

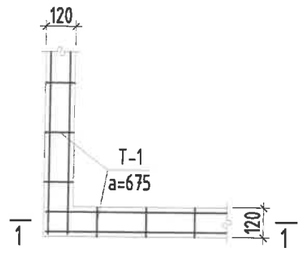

Огтлол 1-1 /М1:10/

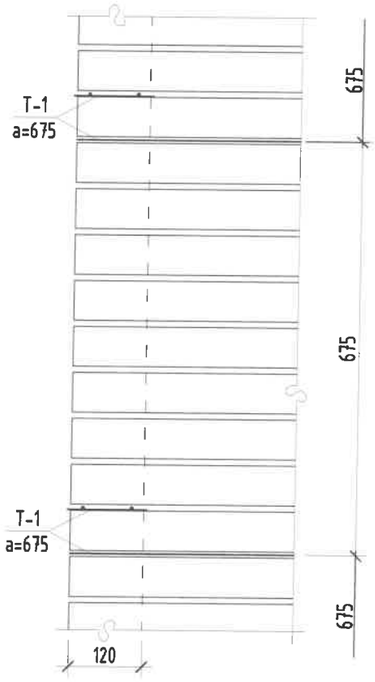

120мм-н голын ханын уулзвар /М1:25/

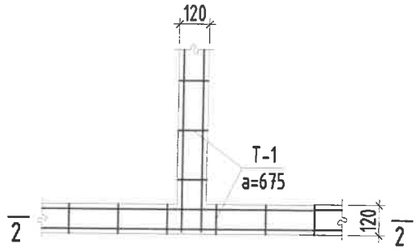

Огтлол 2-2 /М1:10/

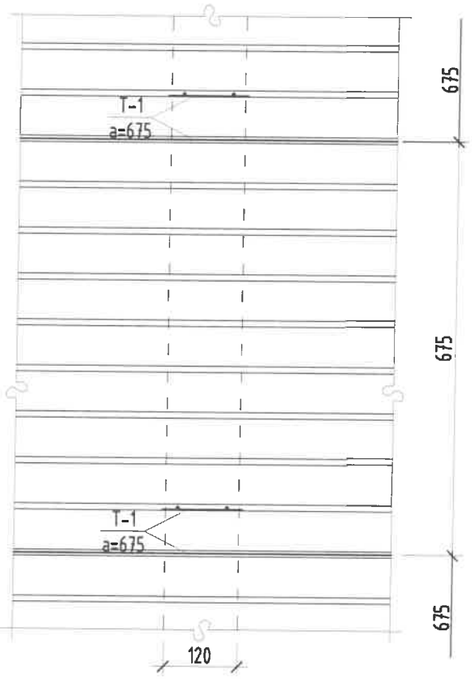

200мм-н голын ханын уулзвар /М1:25/

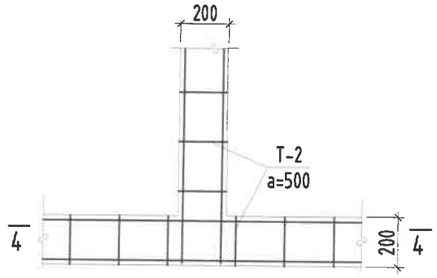

Огтлол 4-4 /М1:10/

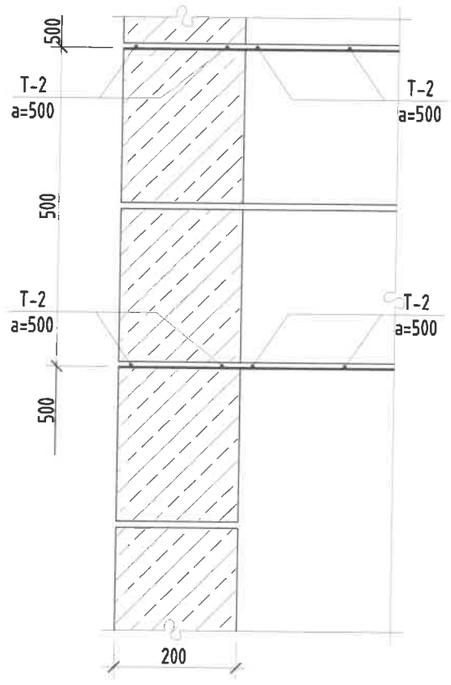

Таних тэмдэглэгээ:

Т-2: 200мм-н блокон ханын тор

Т-3: 250мм-н блокон ханын тор

▼2.10: Угсармал төмөр бетон ялууны доод түвшин

Тайлбар:

1. Энэ зургийг ББ-н бусад хуудастай хамт үзнэ.
2. 120мм тооссон ханын өрлөгийг өндрийн дагуу 675мм 9уе тутамд Ø5В500-аар нийт ханын уртын дагуу арматурчлана.
3. 150, 200мм блокон ханын өрлөгийг өндрийн дагуу 500мм 2уе тутамд Ø5В500-аар нийт ханын уртын дагуу арматурчлана.
4. 250 мм блокон ханын өрлөгийг өндрийн дагуу 500мм 2уе тутамд Ø5В500-аар нийт ханын уртын дагуу арматурчлана.
5. ялууг В1.038-1 дэвтэр-1-ээс сонгож аблаа. ялууг 1.5м-ээс бага өргөнтэй нүхэн дээр нэг талд нь 25см, 1.5-ээс дээш өргөнтэй нүхэн дээр нэг талд нь 35см суулгаж өгнө.
6. Угсармал ялууг 1см зузаантай 100 маркийн бэхжээгүй цементэн зуурмаг дээр угсарна.
7. Хаалганы ялууны доод түвшинг тухайн давхрын шалнаас +2.10-аар авав.
8. Дотор ханыг өрхдөө агаажуулалтын нүхийг зураг заасны дагуу гаргаж өрнө.
9. Төмөр бэхэлгээний алхам а=1.5-2м

Энэхүү зураг нь "ББСМО"ХХК-ийн ОЮУНЫ ӨМЧ тул зохиогчийн зөвшөөрөлгүйгээр өөрчлөх болон ашиглахыг хориглоно.

ББСМО	НЭГ МАЯГИЙН ЗУРАГ СЭЛБЭ ДЭД ТӨВИЙН БАРИЛГАЖИЛТЫН ТӨСӨЛ 9 ДАВХАР 70 АЙЛЫН ОРОН СУУЦНЫ БАРИЛГА Ханын уулзварууд				
Захирал	Б.Сүнжидмаа		ЕГ Шифр: ББ-17/2024	Масштаб: М1: 100	Огноо: 2024
Шалгасан	Б.Сүнжидмаа				
Инженер	Б.Ганзориг		ТГ Шифр:	Зургийн дугаар: ББ-111	Хуудас: 115
Гүйцэтгэсэн	Э.Батхишиг				

Хаяг: БЗД, 30-р хороо "ББСМО" ХХК-н байр
Утас: 77715139, 99116139, 95103339.
И-мэйл:bbsmo08@gmail.com, Вэб:BBSMO.mn

Т-1 М1:10

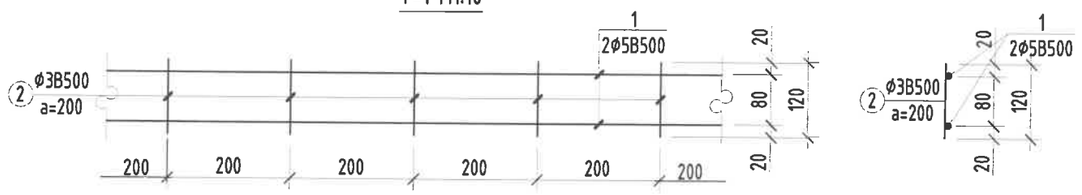

Т-2 М1:10

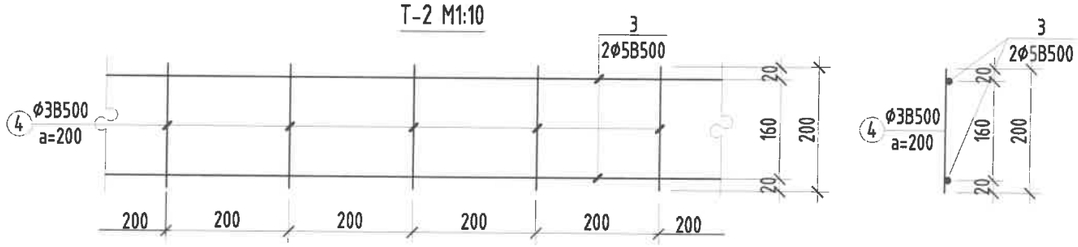

Т-3 М1:10

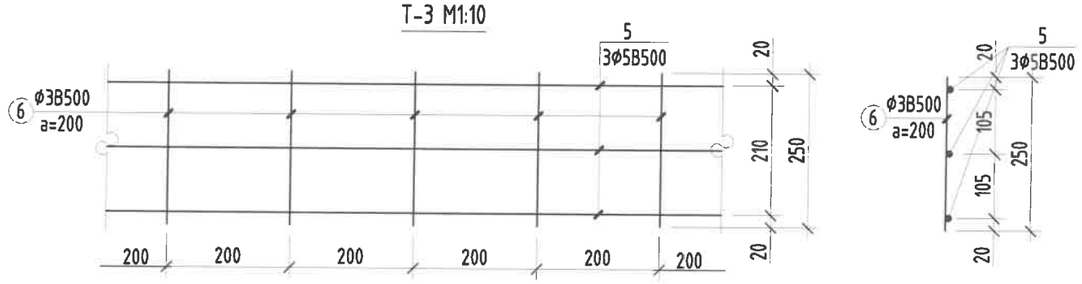

Т-4 М1:10

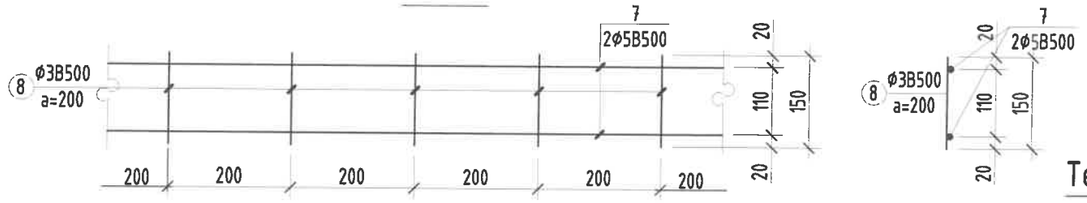

ХЭСЭГЛЭЛ-1 М1:25

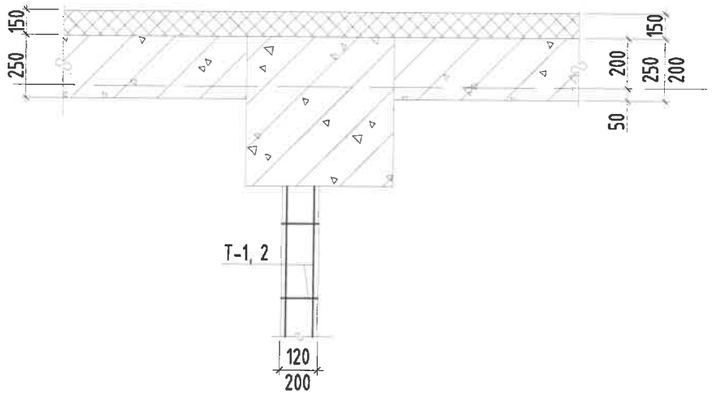

ХЭСЭГЛЭЛ-2 М1:25

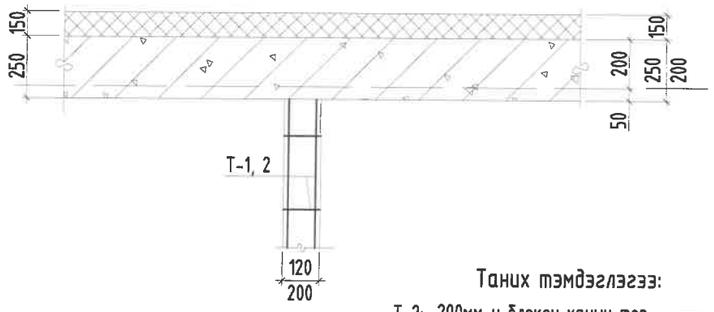

Таних тэмдэглэгээ:

Т-2: 200мм-н блокон ханын мор

Т-3: 250мм-н блокон ханын мор

▾2.10: Үгсармал төмөр бетон ялууны доод түвшин

Төмөр бэхэлгээ ТБ-1
/М1:10/

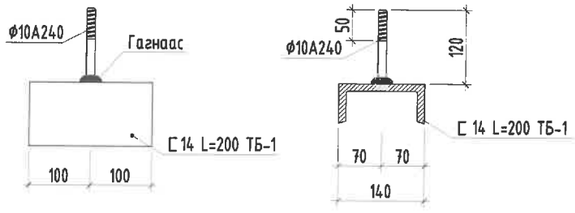

Хучилт, дамнуруунд хамар хана бэхлэх байдал
М1:10

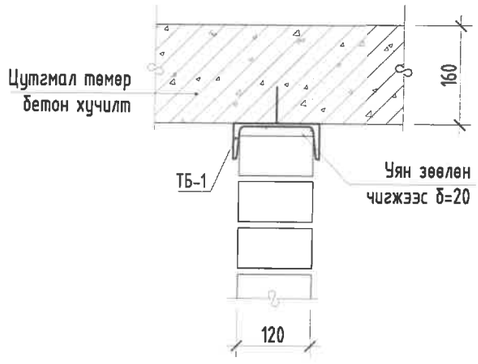

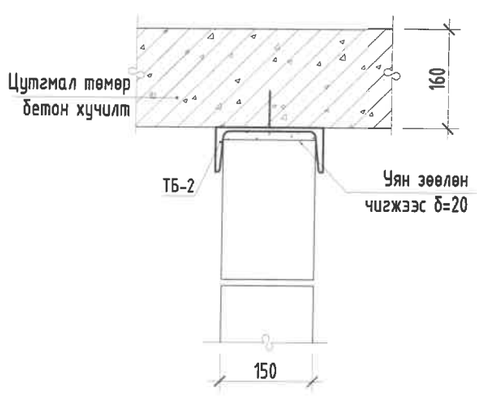

Тайлбар:

1. Энэ зургийг ББ-н бусад хуудастай хамт үзнэ.
2. 120мм тооссон ханын өрлөгийг өндрийн дагуу 675мм 9уе тутамд Ø5B500-аар нийт ханын уртын дагуу арматурчлана.
3. 150, 200мм блокон ханын өрлөгийг өндрийн дагуу 500мм 2уе тутамд Ø5B500-аар нийт ханын уртын дагуу арматурчлана.
4. 250 мм блокон ханын өрлөгийг өндрийн дагуу 500мм 2уе тутамд Ø5B500-аар нийт ханын уртын дагуу арматурчлана.
5. Ялууг B1.038-1 дэвтэр-1-ээс сонгож авлаа. Ялууг 1.5м-ээс бага өргөнтэй нүхэн дээр нэг талд нь 25см, 1.5-ээс дээш өргөнтэй нүхэн дээр нэг талд нь 35см суулгаж өгнө.
6. Үгсармал ялууг 1см зузаантай 100 маркийн бэхжээгүй цементэн зуурмаг дээр үгсарна.
7. Хаалганы ялууны доод түвшинг тухайн давхрын шалнаас +2.10-аар авав.
8. Дотор ханыг өрхдөө агаажуулалтын нүхийг зураг заасны дагуу гаргаж өрнө.
9. Төмөр бэхэлгээний алхам a=1.5~2м

Энэхүү зураг нь "ББСМО"ХХК-ийн ОЮУНЫ ӨМЧ тул зохиогчийн эрхээр өөрчлөх болон ашиглахыг хориглоно.

ББСМО
Хаяг: БЗД, 30-р хороо "ББСМО" ХХК-н байр
Утас: 77116139, 99116139, 95103339.
И-мэйл:bbsmo08@gmail.com, Вэб:BBSMO.mn

НЭГ МАЯГИЙН ЗУРАГ
СЭЛБЭ ДЭД ТӨВИЙН БАРИЛГАЖИЛТЫН ТӨСӨЛ 9 ДАВХАР 70 АЙЛЫН ОРОН СУУЦНЫ БАРИЛГА
Тор 1~4, Төмөр бетон бэхэлгээ ТБ-1, хэсэглэлүүд

Захирал	Б.Сүнжидмаа		ЕГ Шифр: ББ-17/2024	Масштаб: М1: 100	Огноо: 2024
Шалгасан	Б.Сүнжидмаа				
Инженер	Б.Ганзориг		ТГ Шифр:	Зургийн дугаар: ББ-112	Хуудас: 115
Гүйцэтгэсэн	З.Батхишиг				