БАТЛАВ
ЧИНГЭЛТЭЙ ДҮҮРГИЙН ЗАСАГ ДАРГЫН ТАМГЫН
ГАЗРЫН ДАРГА Ө.БАТМӨНХ

2025 оны 06 дугаар сарын 02

ЗАХИАЛАГЧ ЧИНГЭЛТЭЙ ДҮҮРГИЙН ЗАСАГ ДАРГЫН ТАМГЫН ГАЗРААС ДҮҮРГИЙН ХУДАЛДАН АВАХ АЖИЛЛАГААНЫ АЛБААР ГҮЙЦЭТГҮҮЛЭХ БАРАА ХУДАЛДАН АВАЛТЫН ЗАХИАЛГА

2025 оны 05 дугаар сарын 29

Дд	Үзүүлэлт		1	
№	Худалдан авах барааны нэр, зориулалт		ЧИНГЭЛТЭЙ ДҮҮРГИЙН ЖИЖИГ, ДУНД ҮЙЛДВЭРИЙГ ДЭМЖИХ ТӨВИЙН СУРГАЛТЫН ТАНХИМД ШААРДЛАГАТАЙ ТОНОГ ТӨХӨӨРӨМЖ, БАГАЖ ХЭРЭГСЭЛ	
	Хэрэгжих хугацаа		2025	
	Санхүүжилтийн эх үүсвэр		Дүүргийн төсөв	
	Батлагдсан төсөвт өртөг (мян.төг)		73,300,000 төгрөг	
	Барааны нэр төрөл, тоо хэмжээ		24 нэр төрлийн 117 ширхэг бараа	
	Нэр	Үзүүлэлт	Тоо ширхэг	Зураг
1	Бага оврын хавчуур харуул /2тал харуул/	• Харуулдах өргөн 400мм • Зузаан 120мм • Хамгийн бага харуулдах урт 200мм • Хамгийн бага харуулдах 10мм • Хамгийн их харуулдах хэмжээ 4мм • Харуулын диаметр 71мм • Эргэлтийн хурд 4200 эрг/ми • Цахилгаан хэрэглээ 380V • Цахилгаан зарцуулалт 2,2 квт/цаг • Гадна хэмжээ 700мм*650 • Хүндийн жин 160кг	3	

2	Суурин точил, зүлгүүр	• Хөдөлгүүрийн хэлбэр индукцийн мотор 220V/50HZ • Хөдөлгүүрийн чадал 560вт • Эргэлтийн хүрд 2850 эрг/мин • Ажлын систем S2 30мин • Зүлгүүрийн хэмжээ 50м*710 • Зүлгүүрийн стандарт 80 нүд • Зүлгүүрийн эргэх хурд 18м/сек • Зүлгүүрийн өнцөг 0-90 градус • Булны хэмжээ Ф150мм*20мм*, Ф32/12,7мм/ • Булны стандарт 60 нүд • Булны эргэх хурд 35м/сек • Үртэс цуглуулах порт 30мм • Машины хэмжээ 400мм*370мм*390мм • Цэвэр/ бохир жин 10,7кг / 12кг • Хайрцагийн хэмжээ 450мм*415мм*295мм	3	
3	Ухаалаг суурин өрөм	• Өрөмтлөх хийх хамгийн их диаметр 32мм • Өрмийн хошуу суулгах бэхлэгчийн хамгийн их диаметр M16 • Өргөтгөсөн өрөмдлөгийн (face miling) хамгийн их хэмжээ 63мм • Өрмийн хошууны холболт хийх хамгийн их хэмжээ 12мм • Өрмийн хошууны гүйх өндөр 75мм • Өрмийн хошууны голоос төхөөрөмжийн багана хүртлэх зай 214мм • Өрмийн толгойноос ажлын тавцан хүртлэх зай 50-400мм • Эргэлтийн хурд 95-1420 эрг/мин • Ажлын давцангийн хэмжээ 700*190мм • Урагшлах чиглэлийн хөдөлгөөн (Үтэнхлэг) 230мм • Уртрагын дагуу хөдөлгөөн X тэнхлэг 380 мм • Босоо чиглэлийн хөдөлгөөн Z тэнхлэг 350мм • Баруун зүүн чиглэл налах өнцөг +- 90 • Хөдөлгүүрийн чадал 900вт • Цахилгаан хэрэглээ 220-380вт 50HZ	1	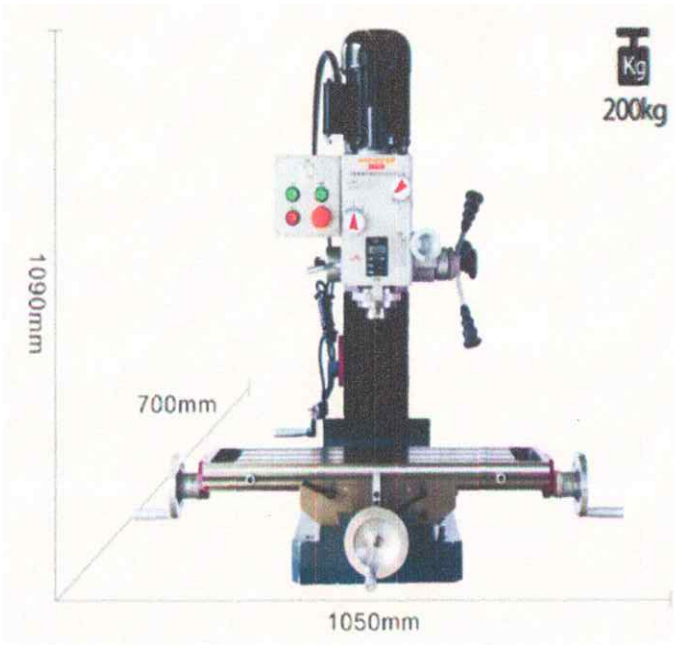

		• Хүндийн жин 200кг • Хэмжээ 1050мм*700мм*1090мм		
4	Налуу таслагч	• Налуу суурь 45^0 , толгой 45^0. • Зүсэлтийн гүн 10-190мм • Хүчдэл 200V 50Hz • Чадал 2200 W • Ирний диаметр 305мм • Эргэх хурд 4500 эрг/мин • Хүндийн жин 13кг	3	
5	Мужааны Багажны ком ширээ	• Түлхүүр, • Дорцов, • Тусгай түлхүү, • Түгжээ авагч • Бахь ком • Хэрээ хошуут • Базагч • Алх • Метр • Төмрийн хөрөө • Бээлий • Тэгш ус • Отерик гэх бүх багажийн багтаасан	2	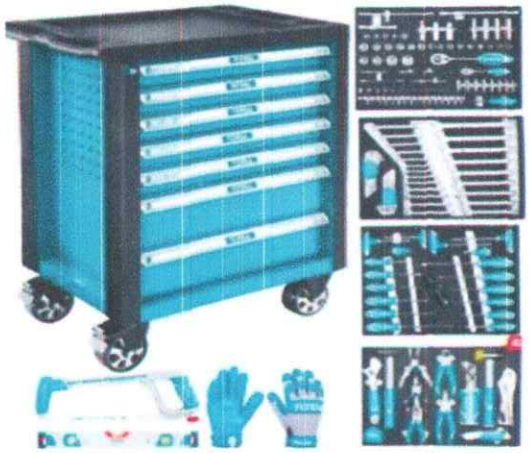

6	Баттерей дрилл	• Төмөр /Steel: 10мм • Мод /Wood: 21мм • Эргэлтийн хурд минутанд /No load • Speed(RPM): • Их/Max: 0-1700 эрг/мин • Бага/Low: 0-450 эрг/мин • Мушгих хүч (хатуу/зөөлөн)/Max lock torque 30/14 н.м • Овор хэмжээ /Dimensions: 153*66*209 мм • Жин /Weight: 0.94 кг	10	
7	Цохилттой дрилл	• Хөдөлгүүрийн чадал/Continuous rating input: 780вт • Хүчин чадал/Capacity: Бетон/Concrete: 24мм • Төмөр/Steel: 13мм Мод/Wood: 32мм • Эргэлтийн тоо минутанд/No load speed (rpm): 0-1200эрг/мин • Цохилтын давтамжийн тоо минутанд/Impacts per minute: 0-4600цох/мин Овор хэмжээ 362*84*214мм	1	
8	Цахилгаан зүлгүүр	• Хөдөлгүүрийн чадал: 300вт • Зүлгүүрийн улны хэмжээ: 123 мм • Зүлгүүрийн цаасны хэмжээ: 125 мм • Чичрэлтийн давтамжын тоо минутанд: 4000-12000чич /мин • Овор хэмжээ:153*123*153мм • Жин: 1.3кг • Тэжээлийн утас: 2.0м	10	

9	Жижиг гар таслагч	• Ирний диаметр /Depressed center/ cut-off wheel diameter: 100мм • Ирний голын диаметр /Diamond wheel diameter: 22.2мм • Эргэлт /No load speed (rpm): 3000-8500 эрг/мин • Овор хэмжээ /Dimensions: 382x117x146мм • Жин /Weight (include battery): 2,9 кг	4	
10	Баттерей түрдэг хөрөө	• Ирний диаметр: 190/185 мм • Зүсэх зузаан / дээд /: 90 градуст: 68.5 мм • 45 градуст: 47.5 мм • 56 градуст: 35.5мм • Эргэлтийн тоо минутанд: 6000эрг/мин • Овор хэмжээ: 331*200*290 мм • Жин: 4.4кг	3	
11	Цахилгаан хадаасны буу F30	• Хүчин чадал: • Диаметр: 0.6мм • хадаасны урт:6, 8, 10, 12, 14 мм /Гоёлын • хадаас/ Сумны савны багтаамж: 100ш • Жин: 2.2кг • Тэжээлийн утас: 2.5м	10	

12	Компресор	• Техникийн үзүүлэлт • Хүчдэл (V/Ph) - 220/1 • Мотор kW/hp - 1.1/1.5 • Даралт (Bar/Psi) - 8/116 • Банк /литр/ - 24 • Бүтээл L/min - 180 • Эргэлт /rpm/ - 3400 • Хэмжээ - 55.5x27.5x40.5 • Жин (кг) - 44	4	
13	Будгын буу	• Стандарт цорго: 1.5 мм • Нэмэлт цорго: 1.0, 1.3, 1.8 мм • Савны багтаамж: 400 мл • Агаарын оролтын: 1/4-PT • Агаарын хоолой: 10 мм • Ажлын даралт: 3.5 Bar	10	
14	Алх төмөр, резин	Чанартай	20	

15	Самурай хөрөө	Чанартай	10	
16	Тэгш ус	Чанартай	10	
17	Үртэс сорогч	• Агаарын багтаамж 7000 м³/цаг, • соролтын хурд 40-45м/сек, • гуурсан хоолойн диаметр 100мм/5шр, • вакум уутны диамерт 630мм/4шр, • овор хэмжээ 226x86x220	2	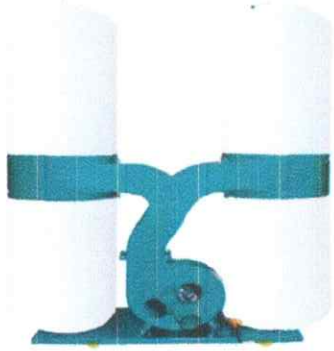

18	Нугас ухахч	• 2.2kw, 220вольт, • Дороос нь ухдаг	1	
19	Суурин туузан хөрөө	• Makita LB1200F • Өндөр ажлын бүтээмжтэй, их, бага эргэлт хийх боломжтой, тавцан 45градус нална,	1	
20	Туузан хөрөө ирлэгч	• Хөрөөний ирний шүдний налуу: 10-25мм • Хөрөөний ирний өргөн: 20-100 мм • Хөрөөний шүдний гүн: 5-15мм • Овор хэмжээ: 50*50*150см • Хөдөлгүүр: 220V/370W • Жин: 80 кг	1	

21	Дарагчтай ууриймн индүү	• Модел.WJ-A • Өнгө Цэнхэр цагаан • Матерал Зэвэрдэггүй ган • Волт 220/380/415/440v • Жин260кг • Хүчин чадал300w • Зориулалт Оёдлын үйлдвэрлэл	1	
22	Товч хадагч машин	• Модел.HIGH-SPEED • Өнгө Хар цагаан • Матерал Зэвэрдэггүй ган • Волт 220/380v • Жин68кг • Хүчин чадал550w • Зориулалт Оёдлын үйлдвэрлэл	3	
23	Карма оёгч автомат машин	• Модел. Flant-bed • Өнгө Хар цагаан • Матерал Зэвэрдэггүй ган • Волт 220/380v • Жин200кг • Хүчин чадал7500w • Зориулалт Оёдлын үйлдвэрлэл • Хэмжээ0.1-12.7мм	2	

24	Гүйцэтгэлийн ууриймн индүү	• Модел SHGRE • Өнгө Ногоог цагаан • Матерал Зэвэрдэггүй ган • Волт 250v • Жин180кг • Хүчин чадал3kw • Зориулалт Оёдлын үйлдвэрлэл • Темпратур151C	2	
	Гэрээний тусгай нөхцөлд тусгах заалт	Төслийн менежер /Захиалагчийн хяналт, гэрээний удирдлагыг хэрэгжүүлэх үүрэг бүхий Захиалагчийн томилсон байгууллага, албан тушаалтан/	Чингэлтэй дүүргийн Жижиг, дунд үйлдвэрийг дэмжих төвийн дарга Ч.Болормаа	
		Гэрээний хугацаа	Гэрээ байгуулснаас хойш хуанлийн 30 хоногийн дотор ажлыг гүйцэтгэнэ.	
		Гэрээт ажил дуусах эцсийн хугацаа	2025 оны .... дугаар сарын .....-ны өдрийн дотор гэрээт ажлыг гүйцэтгэнэ.	
		Чанарын баталгаат хугацааны шаардлага	12 сар	
		Гүйцэтгэлийн төлбөр төлөх хугацаа, хуваарь	Барааг хүлээн авахад төлөх төлбөр: Бараа нийлүүлэх хуваарийн дагуу ирсэн барааны гэрээний үнийн 100 хувьтай тэнцэх дүнг бараа ирснээс хойш нэхэмжлэх болон захиалагчийн хүлээн авсан тухай актыг үндэслэн гүйцэтгэлийн материалыг бүрдүүлэн бүрэн төлнө.	
		Гэрээгээр хүлээсэн хугацааг хоцроосны алданги ногдуулах хувь, хэмжээ /хоног тутамд/	Гэрээний үнийн дүнгийн 0,5%. Нийт алдангийн хэмжээ гэрээний үнийн дүнгийн 10%-с хэтрэхгүй байна.	
		Урьдчилгаа төлбөрийн баталгаа шаардах эсэх	Урьдчилгаа төлбөр олгохгүй	
		Бараа хүлээн авах газар байршил	Чингэлтэй дүүргийн Жижиг, дунд үйлдвэрийг дэмжих төв	
		Захиалагчаас чухал гэж үзсэн бусад зайлшгүй шаардлагын санал. Үүнд :	1. Дүүргийн хөрөнгө оруулалтын ажлыг хүлээн авах, хяналт тавих журмын дагуу захиалагчийн хяналтыг хэрэгжүүлнэ.	

			2. Гэрээ, гэрээний ерөнхий болон тусгай нөхцөлийг зөрчсөн тохиолдолд захиалагч дангаараа гэрээг цуцалж болно. 3. Барааг хүлээн авах байршил дээр хүргэж, суурилуулж өгөх ба тээвэр болон ачих буулгах хөлс үндсэн үнэнд багтсан байх 4. Хүргэлтийн явцад гаргасан эвдрэл гэмтлийг бүрэн хариуцах

ХЯНАСАН:
ДАРГА Ч.БОЛОРМАА

БОЛОВСРУУЛСАН:
МЭДЭЭЛЭЛ, СУРТАЛЧИЛГААНЫ
АЖИЛТАН Э.ЭНХБААТАР