НЭГ ДҮГЭЭР ДАВХРЫН БАЙГУУЛАЛТ М1:100

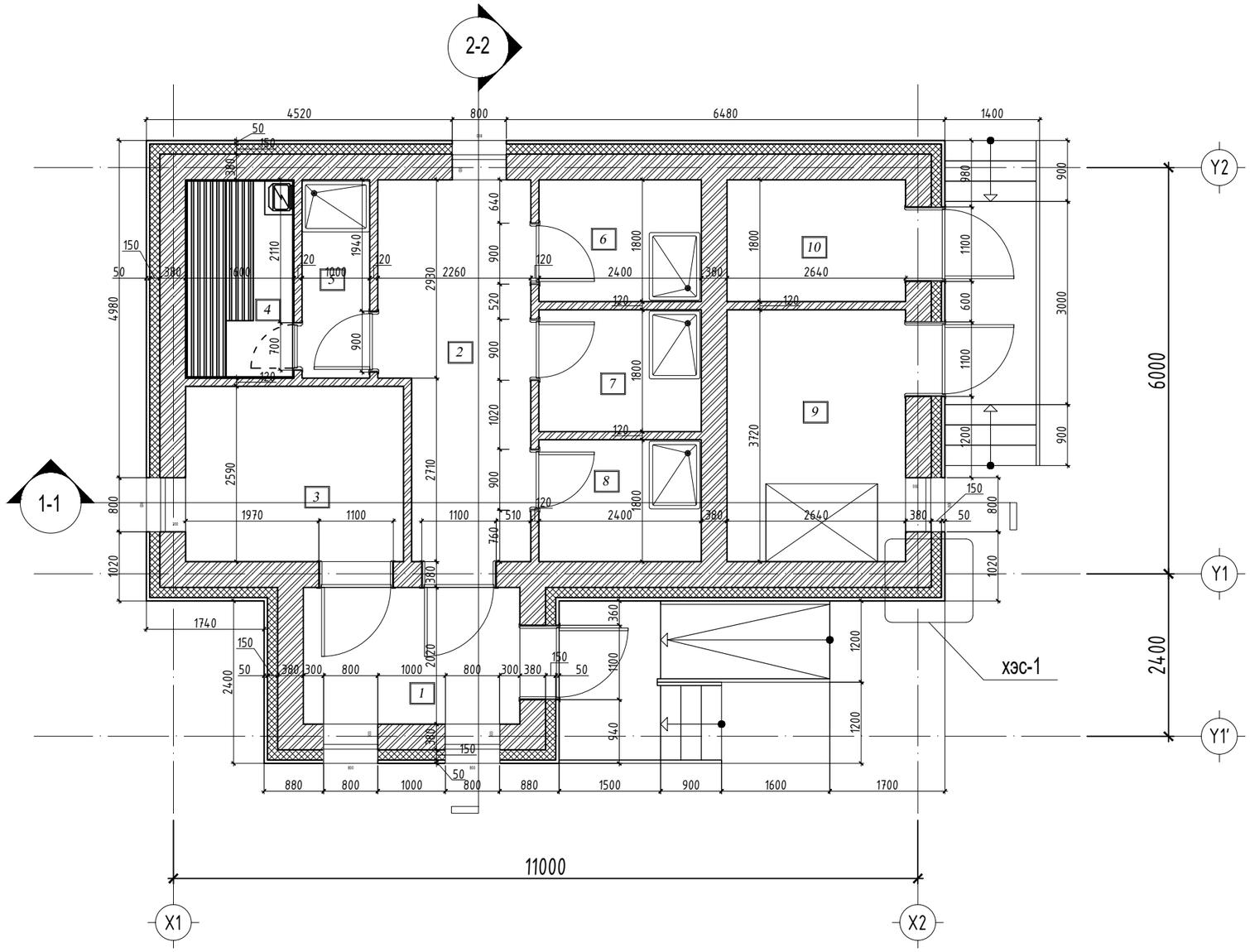

Өрөөний тодорхойлолт			
Д/д	Өрөөний нэр	Талбай мкв	Шалны төрөл
1	Гонх	6.46	Бетон
2	Хүлээн авах хэсэг	10.98	Плита
3	Үсчин	8.11	Плита
4	Сауна	4.57	Плита
5	Сауны душ	2.93	Плита
6	Душ	4.19	Плита
7	Душ	4.19	Плита
8	Душ	4.19	Плита
9	Сантехникийн өрөө	12.97	Бетон
10	Цахилгааны техникийн өрөө	11.30	Бетон
Нийт		58.59	

Материал тэмдэглэгээ;

- Төмөр бетон
- Тоосгон өрлөгө
- Хөнгөн блок
- Эрдэст хөвөн дулаалга
- Хөөсөнцөр дулаалга

	Завхан аймгийн Асгат сум, Нийтийн халуун усны барилга	Нэр	Гарын үсэг	Загвар
Dizkon	"ДИЗКОН" ХХК-ийн захирал	Г.Золжаргал		М1: 100
	Архитектор	Д.Ууганбаяр		
	Захиалагч: Завхан аймгийн Засаг даргын тамгын газар			2025 он

ДЭЭВРИЙН БАЙГУУЛАЛТ М1:100

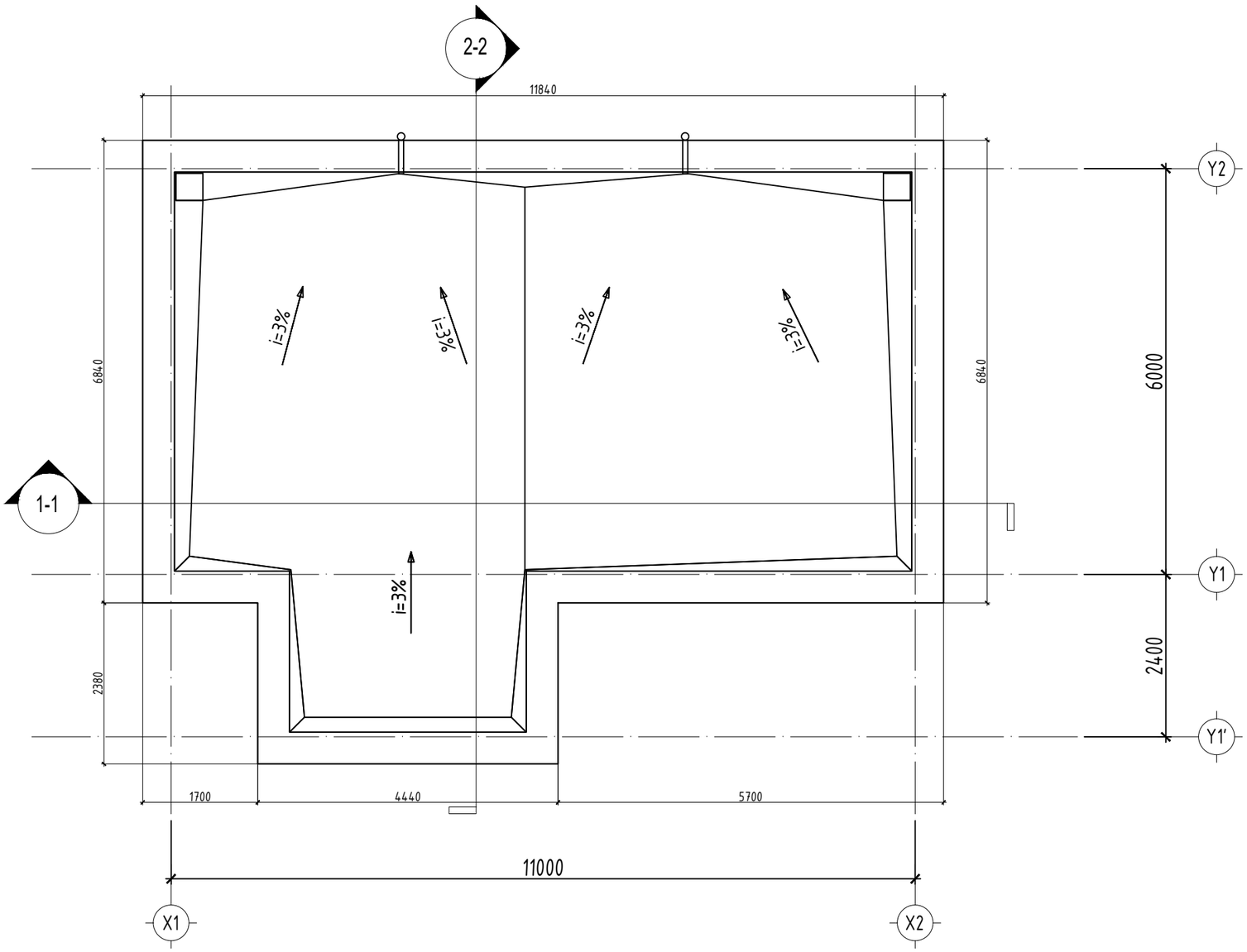

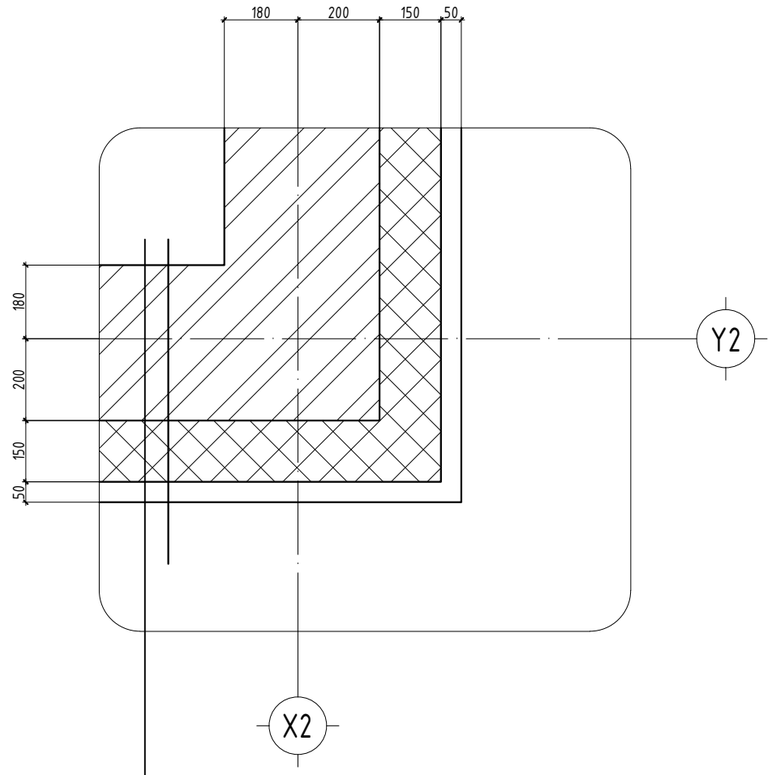

Дотор ханын өнгөлгөө
Цементэн тэгшилгээ В10 δ=80мм
Тоосгон хана δ=380мм
Ус тусгаарлагч 1 үе
Эрдэс хөвөн дулаалга δ=150
Өнгөт металл хавтан δ=50

Материал тэмдэглэгээ;

- Төмөр бетон
- Тоосгон өрлөгө
- Хөнгөн блок
- Эрдэст хөвөн дулаалга
- Хөвсөнцөр дулаалга

Dizkon	Завхан аймгийн Асгат сум, Нийтийн халуун усны барилга	Нэр	Гарын үсэг	Загвар
	"ДИЗКОН" ХХК-ийн захирал	Г.Золжаргал		М1: 100
	Архитектор	Д.Ууганбаяр		
	Захиалагч: Завхан аймгийн Засаг даргын тамгын газар			2025 он

ОГТЛОЛ 1-1 М1:100

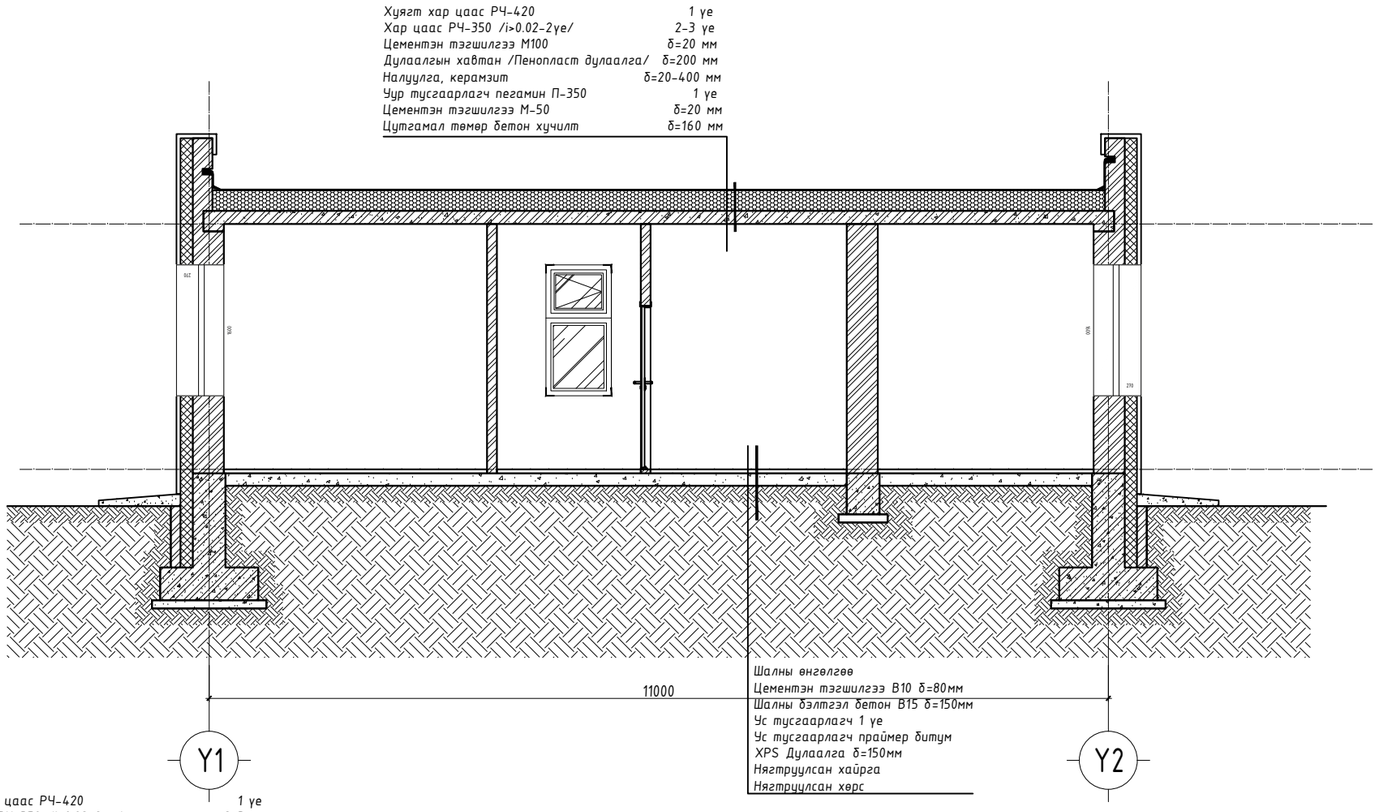

ОГТЛОЛ 2-2 М1:100

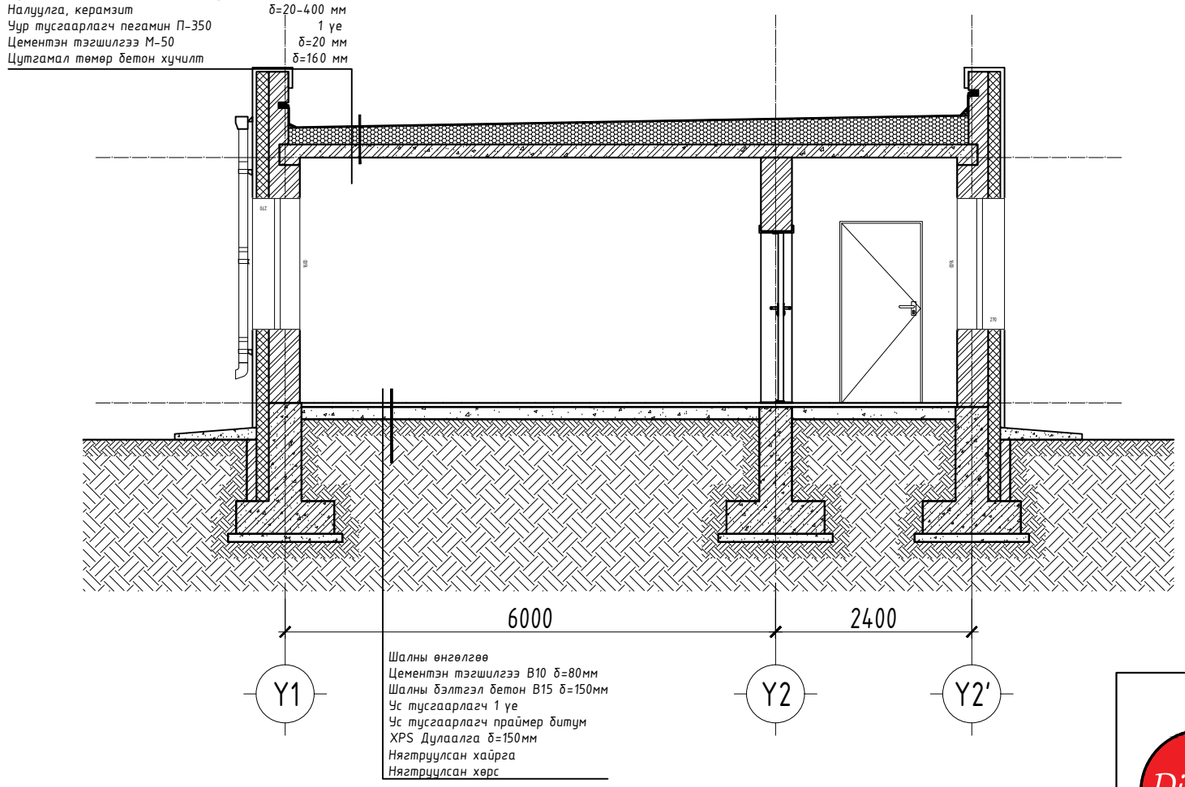

Материал тэмдэглэгээ;

- Төмөр бетон
- Тоосгон өрлөгө
- Хөнгөн блок
- Эрдэст хөвөн дулаалга
- Хөвсөнцөр дулаалга

Dizkon	Завхан аймгийн Асгат сум, Нийтийн халуун усны барилга	Нэр	Гарын үсэг	Загвар
	"ДИЗКОН" ХХК-ийн захирал	Г.Золжаргал		М1: 100
	Архитектор	Д.Ууганбаяр		
	Захиалагч: Завхан аймгийн Засаг даргын тамгын газар			2025 он

НҮҮР ТАЛ X1-X2 M1:100

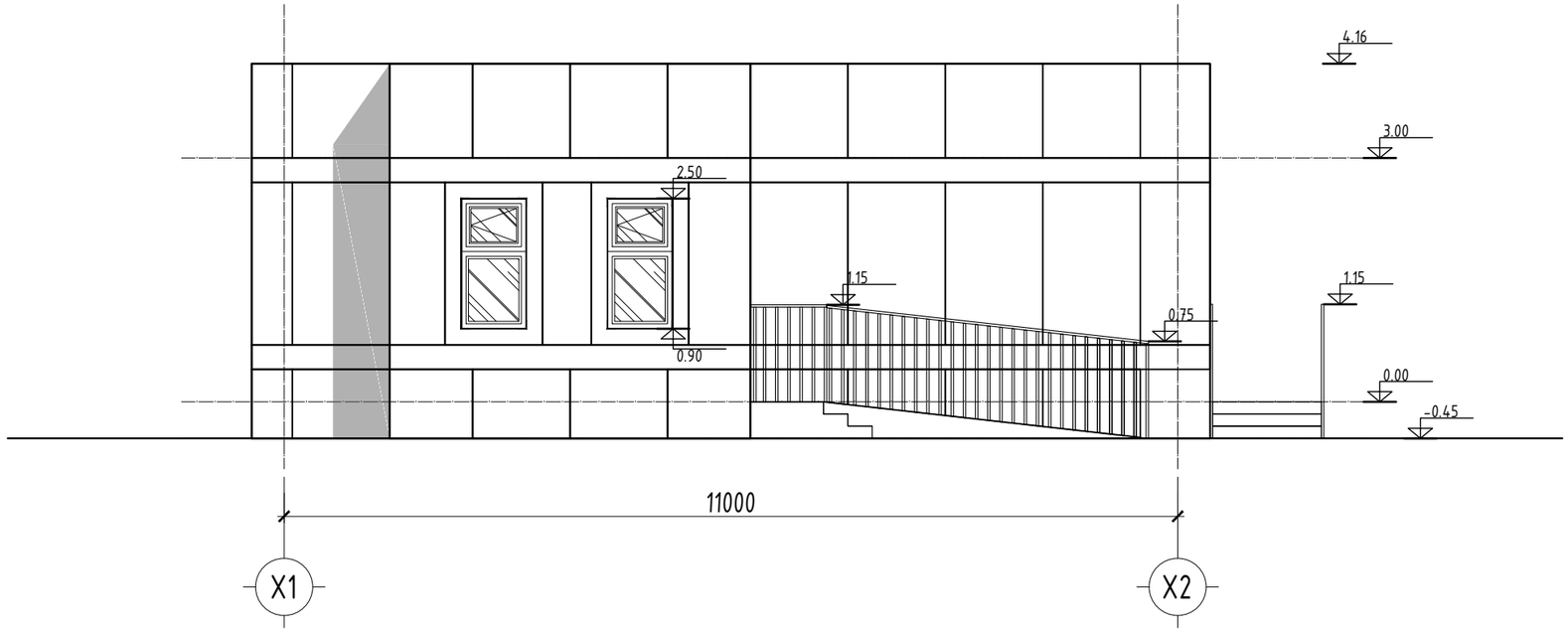

НҮҮР ТАЛ Y1-Y2' M1:100

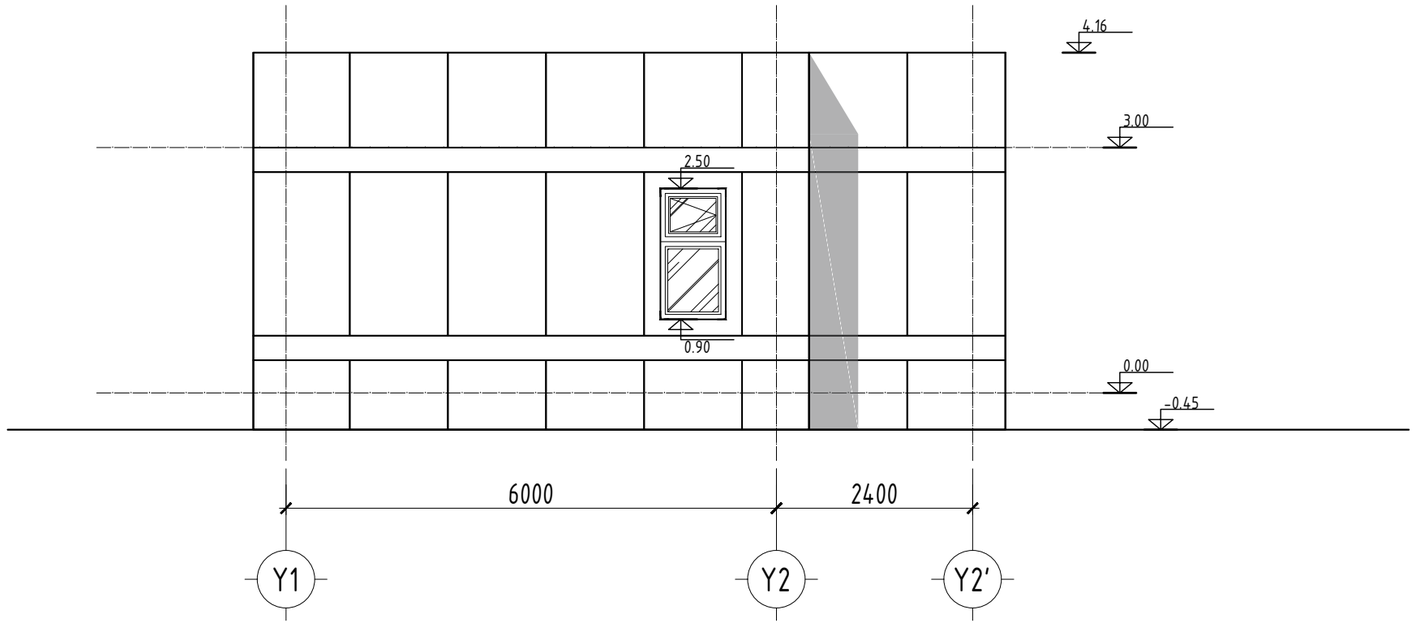

Dizkon	Завхан аймгийн Асгат сум, Нийтийн халуун усны барилга	Нэр	Гарын үсэг	Загвар
	"ДИЗКОН" ХХК-ийн захирал	Г.Золжаргал		M1: 100
	Архитектор	Д.Ууганбаяр		
	Захиалагч: Завхан аймгийн Засаг даргын тамгын газар			2025 он

НҮҮР ТАЛ Y2'-Y1 M1:100

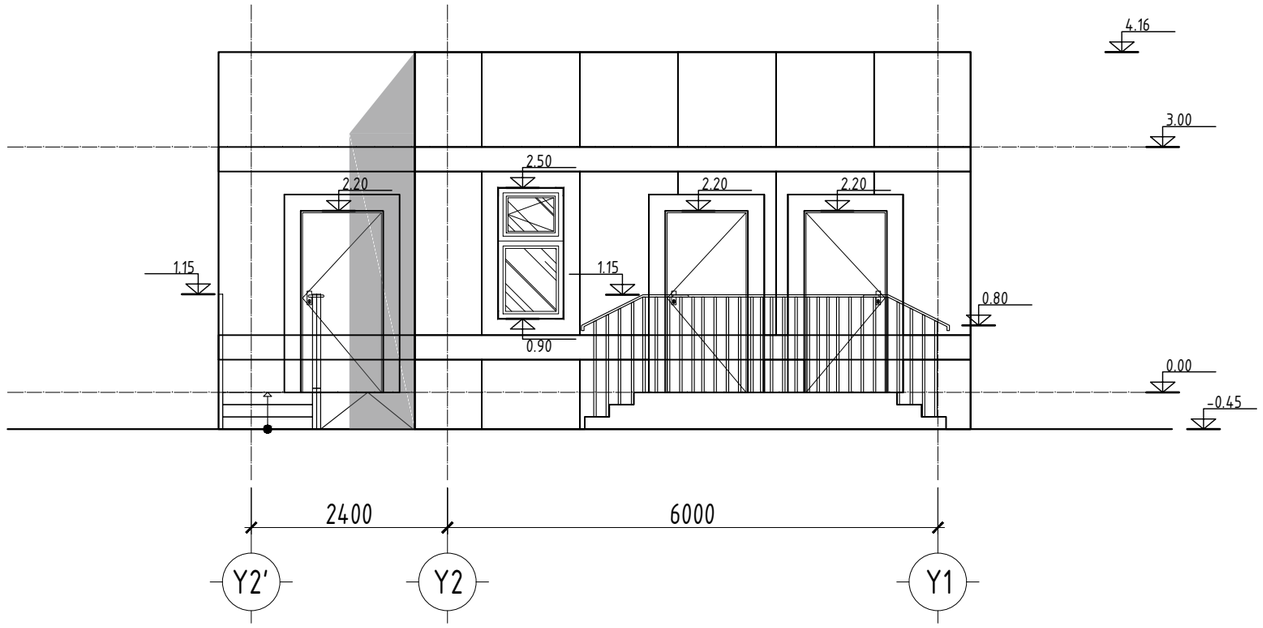

НҮҮР ТАЛ X2-X1 M1:100

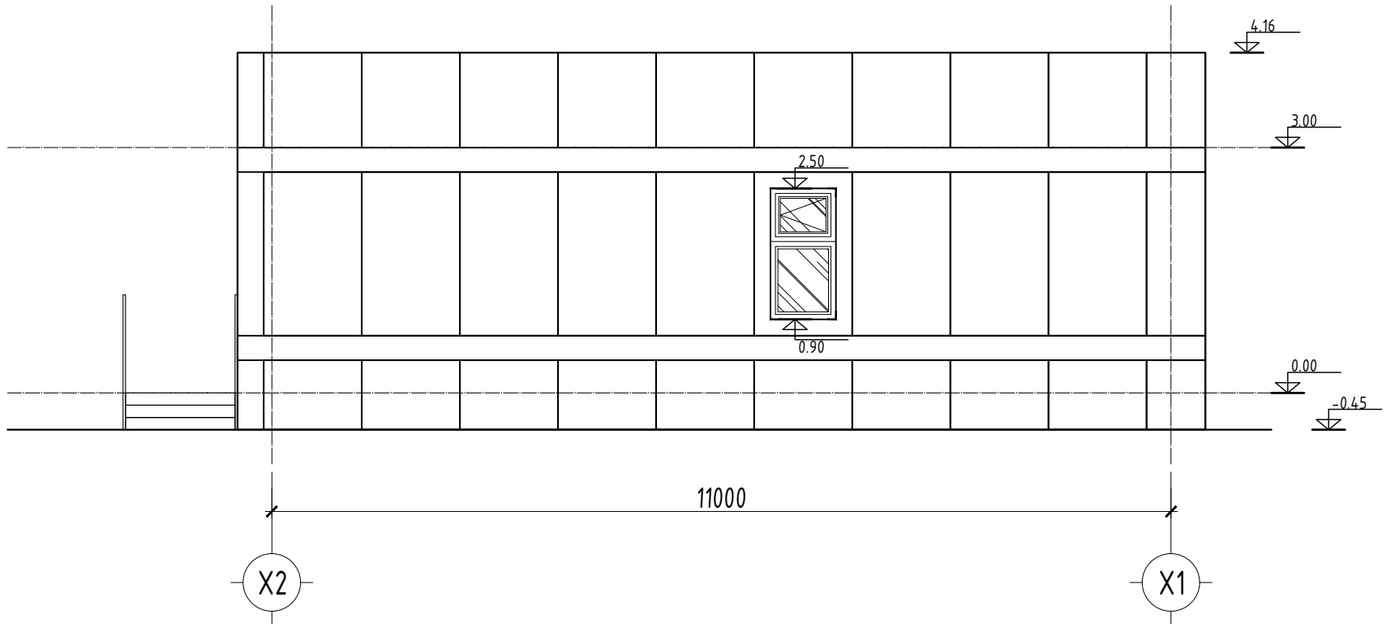

Dizkon	Завхан аймгийн Асгат сум, Нийтийн халуун усны барилга	Нэр	Гарын үсэг	Загвар
	"ДИЗКОН" ХХК-ийн захирал	Г.Золжаргал		М1: 100
	Архитектор	Д.Ууганбаяр		
	Захиалагч: Завхан аймгийн Засаг даргын тамгын газар			2025 он

ХААЛГА ЦОНХНЫ ТҮҮВЭР

Д/д	ХААЛГАНЫ ТҮҮВЭР			
1	Хаалганы марк	ГХ-01	Х-01	Х-02
2	Тоо хэмжээ/ширхэг	5	4	1
3	Барилгын нүхний хэмжээ	1140x2120	940x2120	740x2100
4	Хаалганы өөрийн хэмжээ	1100x2100	900x2100	700x2080
5	Байршил	Гадна хаалга	Хонгилын хаалга	Хонгилын хаалга
6	Загвар	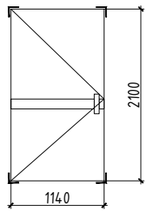	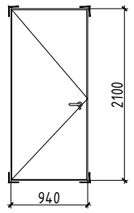	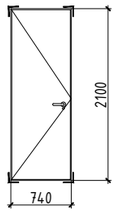
7	Техникийн шаардлага			
8	Хаалганы өнгө/рам	Металл дулаалгатай/саарал	Модон цагаан	Модон цагаан
9	Хавтасны тоо	2 (Цонхтой дулаалгатай)	2 Модон самбар	2 Модон самбар
10	Дулаан тусгаарлалт	δ=70мм, f=2.2(W/m2K)	δ=30мм, f=2.2(W/m2K)	δ=30мм, f=2.2(W/m2K)
11	Нугас	Тайвруулагчтай	2 талруу онгойлттой	Энгийн
12	Дуу чимээ тусгаарлалт	R_w=40db (ISO 140-3:1995)	R_w=20db (ISO 140-3:1995)	R_w=20db (ISO 140-3:1995)

ХААЛГА ЦОНХНЫ ТҮҮВЭР

Д/д	ЦОНХНЫ ТҮҮВЭР М1:50	
1	Цонхны марк	Ц-01
2	Тоо хэмжээ/ширхэг	5
3	Барилгын нүхний хэмжээ	1600x800
4	Цонхны өөрийн хэмжээ	1560x760
5	Байршил	Гадна хананд
6	Загвар	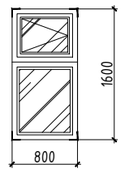
7	Техникийн шаардлага MNS 5802:2007	
8	Цонхны өнгө/рам	PVC δ=75-80мм/энгийн хүрэн
9	Камерын тоо	4 (1 онгойлттой)
10	Шил	3 давхар шилтэй
11	Нугас	Энгийн
12	Жийрэг /резин EPDM/	3-давхар резинтэй, усны хаялагтай
13	Шилэн багц суулгац	36-50 мм

Тайлар:

- Энэ хуудасыг БА-03-08 холбогдох хуудастай хамт үзэх.
- Сайн чанарын хуванцар раммтай, 3 давхар шиллэгээтэй битүүмжтэй шилэн хана схемийн дагуу захиалж угсарна. Завсар зайг шингэн хөөсөөр чигжиж дулаална. Бүх шилэн хананд усны хаялага төмрийг хийнэ.
- Дулааны гүүр бий болохоос сэргийлж хүрээг ханын дулаалгатай давхцуулж суурилуулна.
- Борооны усны тавцанг зориулалтын металл тавцанг захиалж угсарна.
- Шилэн хананы хүрээг борооны усыг шууд гадагш нь угсрах налуутай хийх шаардлагатай.
- Түүвэр нь ерөнхий хэмжээг харуулах тул захиалгыг газар дээрээс нь нарийвчлан тоо, хэмжээг авч хийлгэнэ.
- Теникийн ерөнхий шаардлага MNS 5802:2007, барилгын хуванцар цонх, хаалга техникийн шаардлага MNS 5803:2007, MNS 5874:2008, наамал шилэн багц MNS 4753:2011, MNS 6266:2011 зэрэг стандарт, норм дүрмийг бүрэн хангасан байх шаардлагатай.

	Завхан аймгийн Асгат сум, Нийтийн халуун усны барилга	Нэр	Гарын үсэг	Загвар
Dizkon	"ДИЗКОН" ХХК-ийн захирал	Г.Золжаргал		М1: 100
	Архитектор	Д.Ууганбаяр		
	Захиалагч: Завхан аймгийн Засаг даргын тамгын газар			2025 он

ХАРАГДАХ БАЙДАЛ 1

Diz kon	Завхан аймгийн Асгат сум, Нийтийн халуун усны барилга	Нэр	Гарын үсэг	Загвар
	"ДИЗКОН" ХХК-ийн захирал	Г.Золжаргал		М1: 100
	Архитектор	Д.Ууганбаяр		
	Захиалагч: Завхан аймгийн Засаг даргын тамгын газар			2025 он

Diz kon	Завхан аймгийн Асгат сум, Нийтийн халуун усны барилга	Нэр	Гарын үсэг	Загвар
	"ДИЗКОН" ХХК-ийн захирал	Г.Золжаргал		М1: 100
	Архитектор	Д.Ууганбаяр		
	Захиалагч: Завхан аймгийн Засаг даргын тамгын газар			2025 он

ХАРАГДАХ БАЙДАЛ 3

Diz kon	Завхан аймгийн Асгат сум, Нийтийн халуун усны барилга	Нэр	Гарын үсэг	Загвар
	"ДИЗКОН" ХХК-ийн захирал	Г.Золжаргал		М1: 100
	Архитектор	Д.Ууганбаяр		
	Захиалагч: Завхан аймгийн Засаг даргын тамгын газар			2025 он

Завхан аймаг Асгат сум-Халуун
усны барилга

Барилга угсралт

ГАЗАР ШОРООНЫ АЖИЛ			
Д/Д	Ажлын нэр	Нэгж	Тоо хэмжээ
1	Барилга барих талбайг тэгшлэх	м2	214.4
2	0.5м3 багтаамжтай шанагат экскаватороор 3-р зэргийн хєрсийг ухаж овоолох	м3	67.2
3	Суурийн хєрсийг гараар засаж ухах	м3	5
4	Суурийн хажуугаар механизмаар хєрсийг буцааж булах	м3	52.8
5	Суурийн хажуугаар шороо гараар чигжиж булах	м3	9.5
6	Илїї шороог автосамосвалоор зєєж хаях	м3	9.7
СУУРИЙН АЖИЛ			
Д/Д	Ажлын нэр	Нэгж	Тоо хэмжээ
1	Бетон бэлтгэл хийх	м3	3
2	Тємєр бетон шугаман суурь цутгах В20	м3	9.7
3	Нормоос илїїг арматурчилах	тн	0.1
4	Суурийн гадаргууд ус тусгаарлагчийг битум тїрхлэгээр 2 їе хийх	м2	112
5	Бетон зуурмаг талбайд бэлтгэх	м3	12.7
ТЄМЄР БЕТОН ЦУТГАМАЛ ХИЙЦИЙН АЖИЛ			
Д/Д	Ажлын нэр	Нэгж	Тоо хэмжээ
1	Тємєр бетон зүрхэвч цутгах В20	м3	0.48
2	Тємєр бетон бүс бетон цутгах В20	м3	7.8
3	Тємєр бетон хїчилт цутгах В20	м3	9.5
4	Бетон зуурмаг талбайд бэлтгэх	м3	17.78
ХАНА, ХАМАР ХАНЫН АЖИЛ			
Д/Д	Ажлын нэр	Нэгж	Тоо хэмжээ
1	Гадна 38мм-ийн єргєн ханыг тоосгоор єрєх	м3	50
2	Гадна хана эрдэс хєвєн хавтангаар дулаалах 150мм	м2	177
3	Гадна парапет 240мм-ийн єргєн тоосгоор єрєх	м3	12
4	1\2-ын єргєн ерийн тоосгон хамар хана арматурлаж єрєх	м2	70
5	Тоосгон єрєг бусад хийцийг арматурчлах	тн	0.3
6	Бэхэлгээний тємєр суулгах	тн	0.1
7	0,1тн хїртэл жинтэй ялуу 15.12.14	ш	5
8	0,3-0.7тн хїртэл жинтэй даацын ялуу	ш	10
ГАДНА ШАТ, ДОВЖООНЫ АЖИЛ			
Д/Д	Ажлын нэр	Нэгж	Тоо хэмжээ
1	Довжоо, пандус дор шороо хийж нягтруулах	м3	49.34
2	Пандус, гадна довжоог тємєр бетон гишгїїрийн хамт цутгах	м3	19.43
3	Гадна тємєр хайс хийх	у\м	15
ШАЛНЫ АЖИЛ			
Д/Д	Ажлын нэр	Нэгж	Тоо хэмжээ
1	Шалны доорх хєрсийг нягтруулах	м2	60
2	Шалны дор хайрга дайрга дэвсэн нягтруулах	м2	60
3	Шалны дор XPS хєєсєнцєр хавтанцар дэвсэн дулаалах 150мм	м2	60
4	Уур ус тусгаарлах праймер түрхэх	м2	60
5	Ус чийг тусгаарлагч 1 үе хийх	м2	60
6	Бетон шал цутгах 150мм В15	м3	10
7	Шалны бетон тэгшилгээ 80мм	м2	60
8	20 мм зузаан цементэн тэгшилгээ хийх	м2	60
9	Цементэн тэгшилгээний зузааны єєрчлєгдєх 5мм тутамд нэмэх ба хасах	м2	300
10	Шал бетоны будагаар гар аргаар сайн чанартай будах	м2	24.5
11	Хавтанцарыг /плита/ бетон шаланд цавуугаар наах	м2	35.5
ДЭЭВРИЙН АЖИЛ			
Д/Д	Ажлын нэр	Нэгж	Тоо хэмжээ
1	Дээврийн 15мм зузаан цементэн тэгшилгээ хийх	м2	75.6
2	Дараагийн 1мм зузаан тутамд їнэлгээ 30-д нэмэх	м2	378
3	Дээврийн 1 їе наамал уур тусгаарлагч хийх	м2	95
4	Дээврийн налуулга керамзат тэгшилгээ хийх	м3	16

5	Пенопласт хавтангаар дээврийн налуулга дулаалга хийх 200мм	м2	75.6
6	Дээврийн 15мм зузаан цементэн тэгшилгээ хийх	м2	75.6
7	Дараагийн 1мм зузаан тутамд їнэлгээ 30-д нэмэх	м2	378
8	Дээврийн уур , ус тусгаарлах наадаг хар цаасыг 2-3 їе хийх	м2	95
9	Хуягт хар цаасаар дээврийг бїрэх	м2	95
10	Парапет төмєрлєх	м2	42
11	Барилгын гадна талын төмєр эдлэлїїд ус зайлуулах хоолойн хамт хийх	м2	777.36

ХААЛГА, ЦОНХНЫ АЖИЛ

Д/Д	Ажлын нэр	Нэгж	Тоо хэмжээ
1	2м2 хїртэл талбайтай 3 давхар шилтэй хуванцар рамтай цонх угсрах	м2	6.4
2	Гадна металл дулаалгатай хаалга суулгах 1100*2100мм	ш	5
3	3 м2 хїртэл талбайтай модон хаалга усрах	м2	9.03
4	Цонхны зай завсрыг баллонтой шїршдэг хєєсєєр чигжиж дулаалах	м2	6.4
5	Хаалганы зай завсрыг баллонтой шїршдэг хєєсєєр чигжих	м2	20.58
6	Гадна хаалганд цоож суулгах	ш	5
7	Модон хаалганд цоож суулгах	ш	5
8	Цонхонд тавиур суулгах	м2	2
9	Цонхны усны хаялага хийж угсрах	м2	2

ДОТОР ЗАСЛЫН АЖИЛ

Д/Д	Ажлын нэр	Нэгж	Тоо хэмжээ
1	Бетонон тааз сайн чанартай шавардах	м2	60
2	Таазны гадаргууд цагаан замаска татах	м2	40
3	Тааз эмульсэн будгаар будах	м2	40
4	Душны өрөөнд дүүжин металл тааз хийж	м2	15.4
5	Дотор тоосго ба бетон ханыг шохойн зуурмагаар гараар сайн чанартай шавардах	м2	255
6	Ханын гадаргууд цагаан замаска татах	м2	142
7	Хана эмульсэн будгаар будах	м2	142
8	Сауны өрөөнд рейк модон хана хийх	м2	24.5
9	Сауны өрөөнд рейк модон тааз хийх	м2	4.6
10	Душ сауны єрєєний хананд ус тусгаарлагч хийх	м2	113
11	Душны хананд плита цавуугаар наах	м2	88.5
12	Цонх хаалганы тэгш гадаргуутай амалгаа шавардах	м2	30
13	Цонх хаалганы амалгааны гадаргууд цагаан замаска татах	м2	30
14	Амалгааг тосон будгаар, гар аргаар сайн чанартай будах	м2	30

ГАДНА ЗАСЛАЛ АЖИЛ

Д/Д	Ажлын нэр	Нэгж	Тоо хэмжээ
1	Гадна ханын єргє ба єнгєлгєєний 16 м хїртэл єндєр шат угсрах	м2	177
2	Гадна ханыг өнгөт металл хавтангаар өнгөлөх	м2	177
3	Гадна хаалга цонхны амалгаанд өнгөт металл хавтан хийх	м2	30

БУСАД АЖИЛ

Д/Д	Ажлын нэр	Нэгж	Тоо хэмжээ
1	Хаяавч бетон цутгах В10	м3	3.41
2	Барилгын гадна орчны хог 10м2 зайд зєєж цэвэрлэх, шїїрдэх	м2	60

ЦЭВЭР УС

Д/Д	Ажлын нэр	Нэгж	Тоо хэмжээ
1	Дотор ус хангамжийн хєнгєн цагаан голчтой хуванцар хоолой ф 20 мм PPR /халуун ус/	м	20
2	Дотор ус хангамжийн хєнгєн цагаан голчтой хуванцар хоолой ф 20 мм PPR /хүйтэн ус/	м	15
3	Дотор ус хангамжийн хєнгєн цагаан голчтой хуванцар хоолой ф 25 мм PPR /халуун ус/	м	6
4	Дотор ус хангамжийн хєнгєн цагаан голчтой хуванцар хоолой ф 25 мм PPR /хүйтэн ус/	м	7
5	Дотор ус хангамжийн хєнгєн цагаан голчтой хуванцар хоолой ф 32 мм PPR /халуун ус/	м	7
6	Дотор ус хангамжийн хєнгєн цагаан голчтой хуванцар хоолой ф 32 мм PPR /хүйтэн ус/	м	7
7	Хаалт угсрах ф20мм	ш	4
8	Хаалт угсрах ф25мм	ш	4
9	Хаалт угсрах ф32мм	ш	4
10	Юүлэх хаалт угсрах ф20мм	ш	3
11	Аваарын клапан тавих ф20мм	ш	8
12	Үл буцах хаалт ф32мм	ш	4
13	Үл буцах хаалт ф25мм	ш	2
14	Цэвэр усны нєєцийн сав 2*1.5*2H W=6m3 (шат түвшин заагчийн хамт)	ком	1
15	Цэвэр усны єргєлтийн насос 3м3/цаг H-15м	ш	2
16	Эзэлхүүний ус халаагч V=1000l P=142Вт U=400В	ш	1

БОХИР УСНЫ АЖИЛ

Д/Д	Ажлын нэр	Нэгж	Тоо хэмжээ
1	Бохир усны хуванцар хоолой d-50	м	10
2	Бохир усны хуванцар хоолой d-100	м	15
3	Шугам хоолойг дулаалах	м2	3
4	Трап угсрах ф100мм	ш	1
5	Агааржуулах малгай / голч-100мм/	ш	1
6	Душ угсрах	ш	4
7	Угаалтуур	ш	1
8	Угаалтуурын холигч угсрах	ш	1

ХАЛААЛТЫН СИСТЕМ

Д/Д	Ажлын нэр	Нэгж	Тоо хэмжээ
1	Яндангийн бэлдэц бэлтгэх голч-25мм	м	6
2	D=25 мм голчтой халаалтын ган яндан угсрах	м	6
3	Хөнгөнцагаан голтой пластик хоолой угсрах ф16мм	м	162
4	Яндан хоолойг дулаалах ф16мм-Ф25	м2	9
5	Яндан хоолой гэх мэт гадаргуу 2 удаа будах	м2	1
6	Ган радиатор угсрах VKO22-05-04	ш	2
7	Ган радиатор угсрах VKO22-05-06	ш	2
8	Ган радиатор угсрах VKO22-05-08	ш	2
9	Ган радиатор угсрах VKO22-05-11	ш	2
10	Ган радиатор угсрах VKO22-05-12	ш	1
11	Ган радиатор угсрах VKO22-05-15	ш	1
12	Ган радиатор угсрах VKO22-05-18	ш	1
13	Халаалтын коллектор 5 гаргалгаатай угсрах	ш	2
14	Халаалтын коллектор 6 гаргалгаатай угсрах	ш	2
15	Халаалтын коллектор хайрцаг угсрах	ш	4
16	Бємбєлгєн хаалт голч d=25мм байрлуулах	ш	4
17	Ус буулгагч голч d=15мм байрлуулах	ш	4
18	Автомат хий авагч угсрах Ф15мм	ш	4
19	Манометр угсрах	ш	2
20	Термометр угсрах	ш	2
21	Хог шүүгч угсрах ф25мм	ш	1
22	Шахаж шалгах яндан хоолойн d=15-25мм	м	168

АГААРЫН ХӨШИГ

1	Агаарын хөшиг угсрах	ш	1

АГААР СОРОХ ЕРДИЙН СИСТЕМ EC-1

Д/Д	Ажлын нэр	Нэгж	Тоо хэмжээ
1	Гєлмєн тємрєєр хийсэн агаар дамжуулах тэгш єнцєгт огтлолтой хоолой	м2	2.75
2	Чиг єєрчлєгчийг 90 градустай хийж бэлтгэх,эргэн тойрны урт 1000 мм	ш	2
3	Агаар сэлгэлтийн хоолойг дулаалах	м2	0.75
4	Агаар сорох системийн малгайвч угсрах 100-150мм	ш	1
5	Агаар сорох сараалж суулгах Р150-100	ш	1

АГААР СОРОХ ЕРДИЙН СИСТЕМ EC-2

Д/Д	Ажлын нэр	Нэгж	Тоо хэмжээ
1	Гєлмєн тємрєєр хийсэн агаар дамжуулах тэгш єнцєгт огтлолтой хоолой	м2	2.75
2	Чиг єєрчлєгчийг 90 градустай хийж бэлтгэх,эргэн тойрны урт 1000 мм	ш	1
3	Агаар сэлгэлтийн хоолойг дулаалах	м2	0.75
4	Агаар сорох системийн малгайвч угсрах 100-150мм	ш	1
5	Агаар сорох сараалж суулгах Р150-100	ш	1

АГААР СОРОХ ЕРДИЙН СИСТЕМ EC-3

Д/Д	Ажлын нэр	Нэгж	Тоо хэмжээ
1	Гєлмєн тємрєєр хийсэн агаар дамжуулах тэгш єнцєгт огтлолтой хоолой	м2	1.8
2	Чиг єєрчлєгчийг 90 градустай хийж бэлтгэх,эргэн тойрны урт 1000 мм	ш	1
3	Агаар сэлгэлтийн хоолойг дулаалах	м2	0.9
4	Агаар сорох системийн малгайвч угсрах 150-150мм	ш	1
5	Агаар сорох сараалж суулгах Р150-100	ш	1
6	Агаар сорох сараалж суулгах Р150-150	ш	1

АГААР СОРОХ ЕРДИЙН СИСТЕМ EC-4

Д/Д	Ажлын нэр	Нэгж	Тоо хэмжээ
1	Гєлмєн тємрєєр хийсэн агаар дамжуулах тэгш єнцєгт огтлолтой хоолой	м2	1.8
2	Чиг єєрчлєгчийг 90 градустай хийж бэлтгэх,эргэн тойрны урт 1000 мм	ш	1
3	Агаар сэлгэлтийн хоолойг дулаалах	м2	0.9
4	Агаар сорох системийн малгайвч угсрах 100-150мм	ш	1
5	Агаар сорох сараалж суулгах Р150-100	ш	1

АГААР СОРОХ ЕРДИЙН СИСТЕМ ЕС-5

Д/Д	Ажлын нэр	Нэгж	Тоо хэмжээ
1	Гєлмєн тємрєєр хийсэн агаар дамжуулах тэгш єнцєгт огтлолтой хоолой	м2	2.7
2	Чиг єєрчлєгчийг 90 градустай хийж бэлтгэх,эргэн тойрны урт 1000 мм	ш	3
3	Агаар сэлгэлтийн хоолойг дулаалах	м2	0.9
4	Агаар сорох системийн малгайвч угсрах 150-150мм	ш	1
5	Агаар сорох сараалж суулгах Р150-150	ш	2

ДОТОР ГЭРЭЛТҮҮЛЭГЧИЙН АЖИЛ

Д/Д	Ажлын нэр	Нэгж	Тоо хэмжээ
1	Ерөнхий хүчний хуваарилах самбар угсрах ХС-1	ком	1
2	Халуун усны насосны удирдлагын самбар УС-1	ком	1
3	Хүйтэн усны насосны удирдлагын самбар УС-2	ком	1
4	Хүчдэл салгагч бүхий хайрцаг угсрах	комп	3
5	20вт чадалтай диодон чийдэнтэй таазанд тавих гэрэлтүүлэг угсрах	ш	3
6	25вт чадалтай эрчим хүчний хэмнэлттэй чийдэнтэй таазанд тавих хамгаалагдсан гэрэлтүүлэг угсрах	ш	8
7	25вт чадалтай эрчим хүчний хэмнэлттэй чийдэнтэй таазанд тавих хамгаалагдсан гэрэлтүүлэг угсрах	ш	4
8	Далд угсралтын1 даралтат унтраалга угсрах 250В, 15А	ш	5
9	Далд угсралтын 2 даралтат унтраалга угсрах 250В, 15А	ш	1
10	Далд угсралтын хамгаалагдсан 1 даралтат унтраалга угсрах 250В, 15А	ш	1
11	Далд угсралтын хамгаалагдсан 2 даралтат унтраалга угсрах 250В, 15А	ш	2
12	Далд тавих газардуулгын контакттай розетка угсрах 250В 2*10А	ш	5
13	Розетка унтраалганы хайрцаг тавих	ш	14
14	Далд утас салбарлах хайрцаг тавих	ш	8
15	Зэс голтой пвх тусгаарлагчтай утас татах /1*2.5мм2/	м	160
16	Зэс голтой пвх тусгаарлагчтай утас татах /1*4мм2/	м	85
17	Зэс голтой пвх тусгаарлагчтай утас татах /1*6мм2/	м	140
18	Уян хуванцар хоолой угсрах Ф15	м	55
19	Уян хуванцар хоолой угсрах Ф20	м	30
20	Уян хуванцар хоолой угсрах Ф25	м	30
21	Төмөр хоолой угсрах Ф20	м	16
22	40*4мм туузан төмрөөр газардуулгын шинийг шуудуунд угсрах	м	85
23	25*4мм туузан төмрөөр хийсэн газардуулгын шинийг бэхлэх	м	35
24	8 мм хїртэл голчтой газардуулгын шинийг бэхэлж гагнаж угсрах	м	60
25	12 мм хїртэл голчтой газардуулгын шинийг бэхэлж гагнаж угсрах	м	12
26	50*50*5мм хэмжээтэй булан төмөр газардуулагчыг гар ажилгаагаар зоох	ш	2
27	Тусгаарлагч дэр угсрах	ш	30

ГАДНА ДУЛААНЫ АЖИЛ

Д/Д	Ажлын нэр	Нэгж	Тоо хэмжээ
1	Гадна дулааны шуудууг 0.65м3 шанагат экскаватороор 3-р зэргийн хөрсийг ухаж овоолох	м3	192
2	Гадна дулааны шуудууг гараар засч ухах	м3	13.44
3	Хавтангаар хучигдсан нэг эгнээ дулааны угсармал сувгийг угсрах	м3	24.3
4	Дулааны сувгийн төмөр бетон угсармал сувгийг таг тавих	ш	30
5	Дулааны сувгийн төмөр бетон эргэлтийн өнцгийн тэвш угсрах	ш	2
6	Дулааны сувгийн төмөр бетон эргэлтийн өнцгийн таг тавих	ш	2
7	Сувгийн гадаргууд ус чийг тусгаарлагч битум түрхлэгийг 2 үе хийх	м2	189
8	Дамжуулах хоолойн бетон тулгуур дээр суурилуулах үл хөдлөх тулгуур бэлтгэх	тн	0.01
9	Дамжуулах хоолойн бетон тулгуур дээр суурилуулах гулсах тулгуур бэлтгэх	тн	0.05
10	Гарцгүй сувагт яндан хоолой тавих ф37мм	км	0.07
11	Яндан хоолойд чиг өөрчлөгч тавих Ф37мм	ш	2
12	Яндан хоолойн гадаргууг зэврэлтээс хамгаалах түрхлэгээр будах	м2	16
13	Яндан хоолойг шилэн хавтан хагас дугуй хавтангаар дулаалах	м2	16
14	Хамгаалалтын материалаар гадаргууг ороох	м2	16
15	Механизмаар гадна дулааны шуудууг хөрсөөр түрж булах	м3	133.5
16	Шуудууг гараар эргүүлж булах	м3	23.6
17	Илүү гарсан шороог автосамосвалд ачиж зайлуулах	м3	48.6

ДУЛААНЫ ХУДГИЙН АЖИЛ

Д/Д	Ажлын нэр	Нэгж	Тоо хэмжээ
1	Гадна дулааны шуудууг 0.65м3 шанагат экскаватороор 3-р зэргийн хөрсийг	м3	18
2	Гадна дулааны шуудууг гараар засч ухах	м3	2
3	Цутгамал бетон ханатай угсармал бетон хучилттай худаг, тэгш өнцөгт худаг хуурай хөрсөнд 2,0*2,0м хэмжээтэй	ш	1
4	Ширмэн таг тавих	ш	1
5	Худгийн гадаргууд ус чийг тусгаарлалтыг 2 үе хийх	м2	18.4
6	Дулааны худгийн нүхийг гараар хөрсийг эргүүлж булах	м3	12.06

ДУЛААН МЕХАНИК

Д/Д	Ажлын нэр	Нэгж	Тоо хэмжээ
1	Бөмбөлгөн хаалт угсрах ф32мм	ш	2
2	Ус буулгагч угсрах ф20мм	ш	4

ГАДНА БОХИР УСНЫ АЖИЛ

Д/Д	Ажлын нэр	Нэгж	Тоо хэмжээ
1	Гадна бохирын шуудууг 0.5м3 шанагат эксковатороор хєрсийг ухаж овоолох	м3	120
2	Гадна бохирын шуудууг бэхэлгээгїйгээр гараар ухах	м3	8.4
3	Элсэн дэвсгэр їе хийх	м3	18
4	Дулаалгатай хуванцар хоолойг угсрах ф160	м	15
5	Дулаалгатай хуванцар хоолойг угсрах ф110	м	11
6	Яндан хоолойг шилэн хавтан, хагас дугуй хавтангаар бїрэх	м2	14
7	Бохирын сувгийн шуудууг хєрсєєр эргїїлж булах	м3	93.8
8	Бохирын сувгийн хажуугаар механизмаар хєрсийг буцааж булах	м3	16.5
9	Илїї шороог автосамосвалоор зєєж хаях	м3	18

ТЄМЄР БЕТОН ХУДГИЙН АЖИЛ Ф1000ММ/1Ш/

Д/Д	Ажлын нэр	Нэгж	Тоо хэмжээ
1	Гадна бохирын худгийн нїхийг механизмаар ухаж овоолох	м3	5
2	Гадна бохирын худгийн нїхийг гараар ухах	м3	1
3	Элсэн дэвсгэр їе хийх	м3	1
4	1000 мм угсармал тємєр бетон ариутгах татуургын дугуй худаг угсрах	ш	1
5	Худгийн гадаргууд ус тусгаарлагчийг битум тїрхлэгээр 2 їе хийх	м2	12
6	Худагт бэхэлгээний деталь тємєр суулгах	тн	0.05
7	Худагт шат бэхэлгээ скоб хийх	тн	0.02
8	Бэхэлгээ скоб тосон будгаар 2 удаа будах	тн	0.02
9	Худгийн модон таг угсрах	м2	1
10	Тосон будгаар гар аргаар сайн чанартай будах	м2	1
11	Худгийн хажуугаар хєрсєєр эргїїлж булах	м3	3
12	Илїї шороог автосамосвалоор зєєж хаях	м3	2
13	Бетон зуурмаг бэлтгэх	м3	3

ТЄМЄР БЕТОН ХУДГИЙН АЖИЛ Ф1500ММ/14Ш/

Д/Д	Ажлын нэр	Нэгж	Тоо хэмжээ
1	Гадна бохирын худгийн нїхийг механизмаар ухаж овоолох	м3	12
2	Гадна бохирын худгийн нїхийг гараар ухах	м3	1
3	Элсэн дэвсгэр їе хийх	м3	1
4	1500 мм угсармал тємєр бетон ариутгах татуургын дугуй худаг угсрах	ш	2
5	Худгийн гадаргууд ус тусгаарлагчийг битум тїрхлэгээр 2 їе хийх	м2	24
6	Худагт бэхэлгээний деталь тємєр суулгах	тн	0.1
7	Худагт шат бэхэлгээ скоб хийх	тн	0.04
8	Бэхэлгээ скоб тосон будгаар 2 удаа будах	тн	0.04
9	Худгийн модон таг угсрах	м2	1
10	Тосон будгаар гар аргаар сайн чанартай будах	м2	1
11	Худгийн хажуугаар хєрсєєр эргїїлж булах	м3	6
12	Илїї шороог автосамосвалоор зєєж хаях	м3	5
13	Бетон зуурмаг бэлтгэх	м3	5

ЦЭВЭРЛЭХ БАЙГУУЛАМЖ 20м3

Д/Д	Ажлын нэр	Нэгж	Тоо хэмжээ
1	Цэвэрлэх байгууламж суулгах хєрсийг механизмаар ухаж овоолох	м3	101.2
2	Цэвэрлэх байгууламж суулгах нїхийг гараар ухах	м3	6
3	Элсэн дэвсгэр їе хийх	м3	40
4	20м3 багтаамжтай цэвэрлэх байгууламж зєєх	ш	1
5	Цэвэрлэх байгууламжийн хажуугаар хєрсєєр эргїїлж булах	м3	47.2
6	Илїї шороог автосамосвалоор зєєж хаях	м3	60

ТОНОГ ТЄХЄЄРЄМЖ

Д/Д	Ажлын нэр	Нэгж	Тоо хэмжээ
1	20м3 цэвэрлэх байгууламж угсарч суулгах	ком	1

ГАДНА ЦЭВЭР УСНЫ АЖИЛ

Д/Д	Ажлын нэр	Нэгж	Тоо хэмжээ
1	Гадна цэвэр усны шуудууг 0.5м3 шанагат эксковатороор хєрсийг ухаж овоолох	м3	100
2	Гадна бохирын шуудууг бэхэлгээгїйгээр гараар ухах	м3	7
3	Элсэн дэвсгэр їе хийх	м3	12
4	Цайрдсан ган яндан хоолойu шуудуунд тавьж угсран усаар туршиж шалгах голч-ф45мм	км	0.05
5	Яндан хоолойг шилэн хавтан, хагас дугуй хавтангаар бїрэх	м2	8
6	БӨмбєлгєн хаалт тавих ф40мм	ш	3
7	Ус буулгагч тавих ф20мм	ш	2
8	Ус хэмжигч тавих ф32мм	ш	1
9	Хог шүүгч тавих ф40мм	ш	1
10	Гадна цэвэр усны шуудууг хєрсєєр эргїїлж булах	м3	76.5
11	Гадна цэвэр усны шуудууны хажуугаар механизмаар хєрсийг буцааж булах	м3	13.5
12	Илїї шороог автосамосвалоор зєєж хаях	м3	17

ГАДНА ЦАХИЛГААНЫ АЖИЛ

Д/Д	Ажлын нэр	Нэгж	Тоо хэмжээ
2	Гадна кабелийн шуудууг гараар засч ухах	м3	15
3	Элсэн дэвсгэр кабельд хийх	м	30
4	Хуванцар хоолойн кабелийн сувагчлал байгуулах Ф40мм	100м	0.2
5	Хөнгөн цагаан голтой хүчний хуягласан кабелийг шуудуунд сунгах АВВБ 3*25+1*16мм2	м	30
6	25мм2 кабелийн судсанд төгсгөвч шахах	ш	6
7	16мм2 кабелийн судсанд төгсгөвч шахах	ш	2
8	Тоосгон хучилт кабельд хийх	м	30
9	Кабельд хамгаалалтын тууз дэвсэх	км	0.02
10	Гадна кабелийн шуудууг шороогоор эргүүлж булах	м3	12

1.АВТО ЗОГСООЛЫН ТАЛБАЙН АЖИЛ			
Д/Д	Ажлын нэр	Нэгж	Тоо хэмжээ
1	Хєрсийг ухаж шороог автосамосвалд ачих	м3	55.44
2	0.65м3 багтаамжтай шанагат эксковатороор нэмэх шороог автосамосвалд ачиж авч ирэх	м3	27.72
3	20см зузаан їеэр 8тн-ын жинтэй єндєр бїтээмжтэй хийн доргиурт индїїгээр нэг удаагийн явалтаар нягтруулах	м3	27.72
4	Хєрсийг хайргаар нягтруулж дэвсгэр їе хийх 200мм	м3	27.72
5	Цементбетон хольцоор зам, талбайг гараар хийх б-200мм	1м3	27.72
6	Замын хашлага тавих /1х0.3х0.15м/	1у/м	50.5
2.ЯВГАН ЗАМЫН ХАВТАН ТАЛБАЙН АЖИЛ			
Д/Д	Ажлын нэр	Нэгж	Тоо хэмжээ
1	Хєрсийг ухаж шороог автосамосвалд ачих	м3	15.78
2	0.65м3 багтаамжтай шанагат эксковатороор нэмэх шороог автосамосвалд ачиж авч ирэх	м3	7.89
3	15см зузаан їеэр 8тн-ын жинтэй єндєр бїтээмжтэй хийн доргиурт индїїгээр нэг удаагийн явалтаар нягтруулах	м3	7.89
4	Явган хїний замын суурийг элс-хайрганы хольцоор хийх 150мм	1м3	7.89
5	Явган хїний замын хучилтийг хавтангаар хийх	1м2	52.6
6	Явган хїний замын хашлага тавих	1у/м	60
НОГООН БАЙГУУЛАМЖИЙН АЖИЛ			
Д/Д	Ажлын нэр	Нэгж	Тоо хэмжээ
1	15 см зузаан ургамлын хєрс нэмж гар аргаар зїлэг тарих хєрсийг бэлтгэх	м2	124.8
2	Зїлэг гараар хийх	м2	124.8
ТОНОГЛОЛ			
Д/Д	Ажлын нэр	Нэгж	Тоо хэмжээ
1	Амрах сїїдрэвч байрлуулах	1ш	1
2	Сандал суурилуулах	ш	1
3	Хог ангилан хаях хогийн сав суурилуулах	ш	2
ГАДНА ГЭРЭЛТЇЇЛГИЙН АЖИЛ			
Д/Д	Ажлын нэр	Нэгж	Тоо хэмжээ
1	Шонгийн нїх гараар ухах	м3	2
2	Гадна талбайн нарны зайн тємєр шонтой гэрэлтїїлэгч угсрах Н-4м 90Вт	ком	4
3	Гэрлийн шонгийн суурь чигжиж цутгах	м3	1.4