"УРАНТОД ЦЭГ" ХХК
/Барилгын зураг төслийн тусгай зөвшөөрлийн дугаар ЗТ56-693/19,
Хаяг: Хэнтий аймаг, Хэрлэн сум 1-р баг "Эрдэнэ төв" 2 давхар
Утас: 80006394, 98889300

Зургийн шифт: УТЦ-2024/063

Төв аймаг. Баянцогт сум. 1-баг

БАЯНЦОГТ СУМЫН "ГУНА" 1-Р БАГИЙН СОЁЛЫН ТӨВИЙН БАРИЛГА

/АЖЛЫН ЗУРАГ/

ЗӨВШӨӨРСӨН:

Захиалагч:			
	Төв аймгийн Баянцогт сумын Засаг дарга	Нэр	Гарын үсэг
		Б.Баттүшиг	

БОЛОВСРУУЛСАН:

Гүйцэтгэгч:			
"УРАНТОД ЦЭГ" ХХК	"Урантод цэг" ХХК-ийн Захирал	Нэр	Гарын үсэг
		П.Ганцоож	

ЧИНГИС ХОТ 2024 ОН

ТАЙЛБАР БИЧИГ, ЗУРГИЙН ЖАГСААЛТ

АЖЛЫН ЗУРГИЙН ҮНДСЭН БҮРДЛИЙН ЖАГСААЛТ

Дэс дугаар	Зургийн нэр	Зургийн марк	Хуудасны дугаар
1	Тайлбар бичиг, зургийн жагсаалт	БА-1	1
2	Ерөнхий төлөвлөгөө	БА-2	2
3	Дотор заслалын тодорхойлолт	БА-3	3
4	Байгуулалт	БА-4	4
5	Технологийн байгуулалт	БА-5	5
6	Шалны байгуулалт	БА-6	6
7	Таазны байгуулалт	БА-7	7
8	Огтлол 1-1	БА-8	8
9	Нүүр талууд 1-3	БА-9	9
10	Нүүр талууд 3-1	БА-10	10
11	Нүүр талууд А-Б	БА-11	11
12	Нүүр талууд Б-А	БА-12	12
13	Дээврийн байгуулалт	БА-13	13
14	Хаалга, цонхны нэгдсэн түүвэр	БА-14	14

АНХААРАХ:
Барилгын гүйцэтгэгч байгууллага нь барилга засварлалтын явцад ажлын зургийг чанд баримтлах бөгөөд хэрэв зураг төслийн дагуу гүйцэтгээгүйн улмаас барилгын бат бөх, төлөвлөлт, инженерийн системийн ажиллагаанд өөрчлөлт гарваас зураг төсөл зохиогч хариуцлага хүлээгүй. Энэхүү зураг төслийн баримт бичиг нь Монгол улсын зохиогчийн эрхийн хуулиар хамгаалагдах тул зөвшөөрөлгүйгээр өөр барилгад дахин хэрэглэгдэх, бусдад дамжуулан ашиглуулахыг хориглоно.
Барилга засварлалтын явцад гүйцэтгэгч байгууллага нь зураг төсөл зохиогчтой зохиогчийн хяналтын гэрээний дагуу зураг төслийн болон барилга угсралтын талаар гарсан асуудлыг шийдвэрлэж байвал зохино.

ТЕХНИК ЭДИЙН ЗАСГИЙН ҮЗҮҮЛЭЛТ

Дэс дугаар	Нэр	Хэмжих нэгж	Тоо хэмжээ
1	Ажлын талбай	м2	109.00
2	Ашигтай талбай	м2	97.76
3	Барилгын талбай	м2	109.00
4	Барилгын үзүүлэлт	м3	273.73

ЕРӨНХИЙ ТАЛБАР ХЭСЭГ

ЕРӨНХИЙ ХЭСЭГ:
Төв аймгийн Баянцогт сумын "Гуна" 1-р багийн Соёлын төвийн барилгын ажлын зураг төслийг Төв аймгийн Баянцогт сумын Засаг даргыг Тамгын газартай байгуулсан УТЦ-2024/063 дугаартай гэрээг үндэслэн "Урантод цэг" ХХК-ийн барилгын зураг төслийн газарт боловсруулав.

БАРИЛГЫН БАЙРШИЛ: Төв аймгийн Баянцогт сумын 1-р баг.

АРХИТЕКТУР ТӨЛӨВЛӨЛТ: Уг барилга нь тэнхлэгээрэй 7.0х15.0м хэмжээтэй 1 давхар евро бетон блок бүтээцтэй барилга байна. Гол нэг орцтой урд зүгт харж байрлана.

Багийн соёлын төвийн барилгад танхим, эмчийн өрөө, багийн даргын өрөө болон тамбуртай байна.

Барилгын гадна хана захиалагаас иргүүлсэн санал, зургийн даалгаварын дагуу евро бетон блок 37.5см-ийн ханатай, шувуу нуруу дээвэртэй /ферм/ дээвэртэй байна.

ДОТОР ЗАСАЛ: Заалны дотор хананы засалд өнгө шавар, замаска үе 2, цайвар өнгийн дотор хананы тосон будгаар 2 удаа будна. Тааз цагаан өнгийн дүүжин таазтай, шаланд бэлтгэл бетон, цемент тэгшилгээ хийж ламинат шал хийнэ.

Дотор заслалын ажлыг БА-2 зургаас үзнэ.

ГАДНА ЗАСАЛ: Барилгын гадна ханыг 37.5см-ийн евро бетон блок профиль рам эрдэс хөвөн дулаалгатай гадна талдаа металл сайдинг хавтангаар өнгөлнө. Цонхонд борооны ус зайлуулах цайрдсан төмөр хийж, шилийг хагарч эвдэрхээс хамгааж төмөр сараалжин хамгаалалт хийхээр төлөвлөв.
Мөн гадна талын фасадын архитектур элементийг БА-8-11 гадна фасадны зурагтай хамт зургийн дагуу хийж гүйцэтгэх шаардлагатай.

ДЭЭВЭР: Барилгын дээвэр нь шувуу нуруу дээвэртэй. Дээврийн дулаалга нь эрдэс хөвөн байна. Дээврийн долгионтой төмрийг 0,3мм-ээс багагүй зузаантай байхаар төлөвлөв.

ХААЛГА: Гадна төмөр хаалгыг нэг маягийн альбомын хэмжээ маркийн дагуу тусгай захиалгаар үйлдвэрийн чанар стандартын шаардлага хангасан хаалга сонгож, технологийн дагуу угсарна.

ЦОНХ: Бүх цонх шилэн хана, хаалгыг зурагт үзүүлсэн схемийн дагуу тусгай захиалгаар үйлдвэрийн стандартаар пластик раммтай хийж шинэчлэн угсархаар тусгав. Цонхны марк PVS цонх MNS 5874:2008 стандарттай байна. Мөн цонхонд борооны ус зайлуулах цайрдсан төмөр хийж, шилийг хагарч эвдэрхээс хамгааж төмөр сараалжин хамгаалалт хийхээр төлөвлөв.

ХАЯАВЧ: Барилгын төлөвлөлтийн түвшинд хүртэл шороо хийж тэгшилсэний дараа зургийн дагуу ус оруулахгүй хаяавчийг цутгаж өгсөн байх шаардлагатай.

ГАДНА ДОВЖОО: Гадна довжоонуудыг сайтар нягтруулсан хөрсөн дээр зургийн дагуу В15 бетоноор цутгаж хийнэ.

ХАЛААЛТ: Тус объектыг цахилгаан халаагуур 200м2 талбайг халаах чадалтай сайн чанарын халаагуур төлөвлөв. Мөн галлагааны янданг байршуулж өгөх ба барилгын дээврийн гаргалгаанаас дээш 1м-ээс намгүй байхаар гүйцэтгэх. Яндангийн халалтаас сэргийлж голчоос бүх талруу 50см дулаан тусгаарлагч хийж галын аюулгүй байдлыг хангаж дээврийн ажлыг гүйцэтгэнэ.

"УРАНТОД ЦЭГ" ХХК	Төв аймаг. Баянцогт сум БАЯНЦОГТ СУМЫН "ГУНА" 1-Р БАГИЙН СОЁЛЫН ТӨВИЙН БАРИЛГА	
Захирал	*П.Ганцоож*	
Архитектор	*Т.Бариашир*	
Гүйцэтгэсэн	*Т.Бариашир*	
Шалгасан	*С.Баасандагва*	
Зургийн нэр: *Тайлбар бичиг, зургийн жагсаалт*	*БА-01*	
	Масштаб: -	
	Үе шат / *Хуудас* / *Бүх хуудас*	
ЕГ шифр: УТЦ-2024/063	*АЗ* / *01* / *14*	
ТГ шифр:	*2024 он 12 сар*	

A3

ЕРӨНХИЙ ТӨЛӨВЛӨГӨӨ Масштаб М1:250

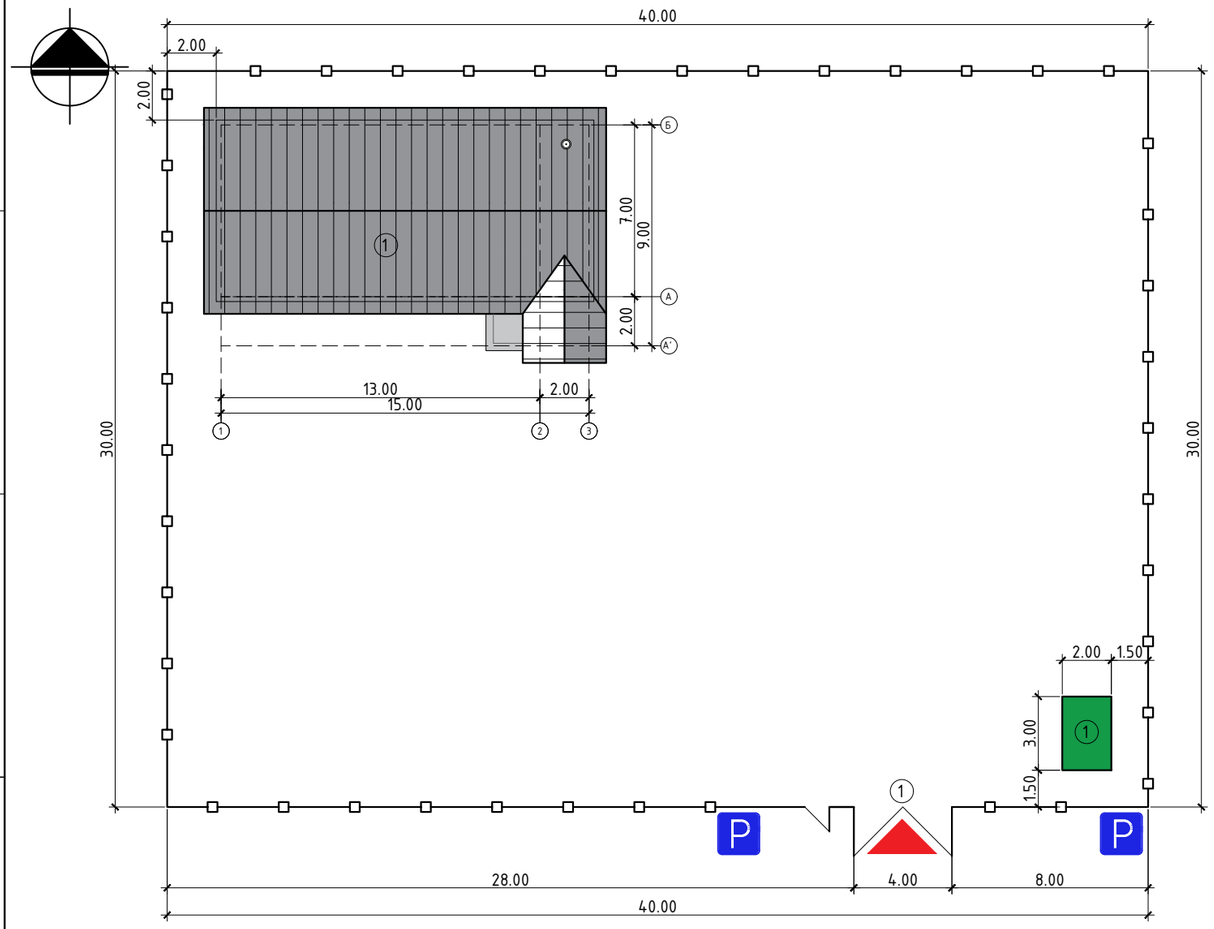

НЭГ БАЙР ХАШААНЫ МАТЕРИАЛЫН ТҮҮВЭР

ПОЗИЦ	ТЭМДЭГЛЭГЭЭ	НЭР		Тоо /ш/	Жин /кг/	Нийт жин /кг/
	1 байр хашаа					17.83
1	Хөл	Кв 50*50*2,5	L=1500	1	5.46	5.46
2	Хөндөл	Кв 20*40*2.0	L=1940	2	2.50	5.00
3	Босоо сараалж	Кв 20*20*1.5	L=820	11	0.67	7.37
4	Оройвч	Ф50 хуванцар оройвч		1ш		
	Суурийн бетон В7.5			0.02м3		

67 БАЙР ХАШААНЫ МАТЕРИАЛЫН ТҮҮВЭР

ПОЗИЦ	ТЭМДЭГЛЭГЭЭ	НЭР		Тоо /ш/	Жин /кг/	Нийт жин /кг/
	67 байр хашаа					1194.61
1	Хөл	Кв 50*50*2,5	L=1500	67	5.46	365.82
2	Хөндөл	Кв 20*40*2.0	L=1940	134	2.50	335
3	Босоо сараалж	Кв 20*20*1.5	L=820	737	0.67	493.79
4	Оройвч	Ф50 хуванцар оройвч		67ш		
	Суурийн бетон В7.5			1.34м3		

ТАНИХ ТЭМДЭГ

Д/Д	ТОДОРХОЙЛОЛТ	ТАЙЛБАР
1.	Багийн төвийн барилга /15.0х7.0м/	Төлөвлөж буй
2.	Нийтийн ариун цэврийн байгууламж	Төлөвлөж буй

ТАНИХ ТЭМДЭГ

- Багийн төвийн барилга
- Ариун цэврийн байгууламж
- Төмөр сараалжин хашаа /h=1.0м/-134м
- Төмөр хаалга /L=4.0м, L=1.0м/-2ш

ХЭСЭГЛЭЛ М1:25

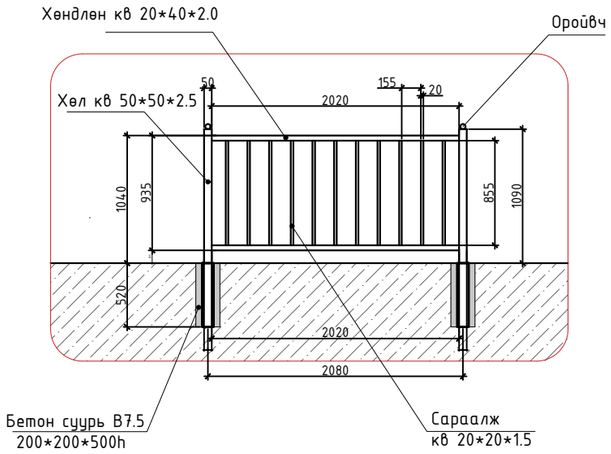

ПЕРСПЕКТИВ

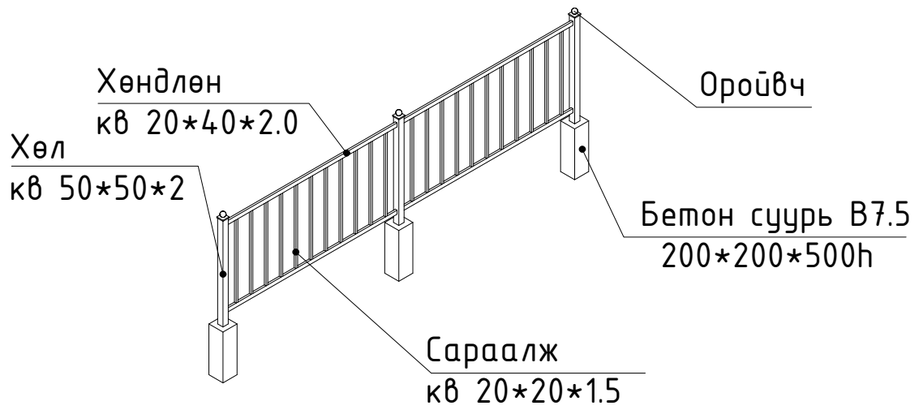

"УРАН ТОД ЦЭГ" ХХК

БАЯНЦОГТ СУМЫН "ГУНА" 1-Р БАГИЙН СОЁЛЫН ТӨВИЙН БАРИЛГА

Захирал	П.Ганцоож	
Архитектор	Т.Бариашир	
Гүйцэтгэсэн	Т.Бариашир	
Инженер	С.Баасандагва	
Зургийн нэр: ЕРӨНХИЙ ТӨЛӨВЛӨГӨӨ	БА-02	
	Масштаб 1:200	
	Үе шат	Хуудас / Бүх хуудас
ЕГ шифр: УТЦ-2024/063	А3	02 / 14
ТГ шифр:	2024 он 12 сар	

А3

ДОТОР ЗАСЛАЛЫН ТОДОРХОЙЛОЛТ

ӨРӨӨНИЙ ДОТОР ЗАСЛАЛЫН ТОДОРХОЙЛОЛТ

Өрөөний дугаар	Өрөөний нэр	Тааз	Хана, хамар хана Доод хэсэг	Хана, хамар ханын Дээд хэсэг	Шал	Өндөр /м/	Хаалга, цонх
1	Багийн хөгжлийн танхим	- Ам дарагч төмөр 1 ує - Дүүжин тааз 60х60см 1 ує - Гэрэлтүүлгийн байгуулалтын дагуу LED панель /60х60см/ гэрэлтүүлэг суурьлуулна.	Өнгө шавардлага хийж замаска тэгшилгээ хийсний дараа 1.6м хүртэл цайвар шаргал өнгийн тосон будгаар 2 удаа будна.	Өнгө шавардлага хийж замаска тэгшилгээ 2 ує хийсний дараа Цагаан өнгийн эмульсэн будгаар мөн 2 ує будна.	Паркет шал δ=10мм Цемент тэгшилгээ В12.5 δ=50мм Ус тусгаарлагч түрхлэг 1-2 ує Цутгамал төмөр бетон шал δ=150мм Нягтруулсан хөрс	2.8	Хаалга, цонхыг үйлдвэрлэхдээ барилга дээрээ ирж дахин хэмжилт хийн үйлдвэрлэлийн шаманд хийх хэрэгтэй. Онгойлтыг захиалагчтай зөвшилцөнө. Цонхнууд нь 3-н давхар шилтэй сайн чанарын вакум цонх байх ба цонхны технологийн дагуу угсарч ЭМБД 23-02-05 MNS 6266:2011 стандартын дагуу гүйцэтгэл зохино. Цонхонд борооны ус зайлуулах цайрдсан төмөр хийж, шилийг хагарч эвдэрхээс хамгаалж төмөр сараалжин хамгаалалт хийх Хаалганууд нь сайн чанарын төмөр хаалга байх ба завсар зайг нь зориулалтын шахдаг дулаалга болон дуу чимээ тусгаарлах зориулалттай хөөс шахаж өгнө.
2	Тамбур	- Ам дарагч төмөр 1 ує - Дүүжин тааз 60х60см 1 ує - Гэрэлтүүлгийн байгуулалтын дагуу улаасан чийдэнтай патрон суурьлуулж хамгаалалтын бүрхүүл хийж суурьлуулна.			Цемент тэгшилгээ В12.5 δ=50мм Ус тусгаарлагч түрхлэг 1-2 ує Цутгамал төмөр бетон шал δ=150мм Нягтруулсан хөрс	2.8	
3	Багийн эмчийн өрөө	- Ам дарагч төмөр 1 ує - Дүүжин тааз 60х60см 1 ує - Гэрэлтүүлгийн байгуулалтын дагуу LED панель /60х60см/ гэрэлтүүлэг суурьлуулна.	Өнгө шавардлага хийж замаска тэгшилгээ хийсний дараа 1.6м хүртэл цайвар шаргал өнгийн тосон будгаар 2 удаа будна.	Өнгө шавардлага хийж замаска тэгшилгээ 2 ує хийсний дараа Цагаан өнгийн эмульсэн будгаар мөн 2 ує будна.	Паркет шал δ=10мм Цемент тэгшилгээ В12.5 δ=50мм Ус тусгаарлагч түрхлэг 1-2 ує Цутгамал төмөр бетон шал δ=150мм Нягтруулсан хөрс	2.8	
4	Багийн даргын өрөө	- Ам дарагч төмөр 1 ує - Дүүжин тааз 60х60см 1 ує - Гэрэлтүүлгийн байгуулалтын дагуу LED панель /60х60см/ гэрэлтүүлэг суурьлуулна.	Өнгө шавардлага хийж замаска тэгшилгээ хийсний дараа 1.6м хүртэл цайвар шаргал өнгийн тосон будгаар 2 удаа будна.	Өнгө шавардлага хийж замаска тэгшилгээ 2 ує хийсний дараа Цагаан өнгийн эмульсэн будгаар мөн 2 ує будна.	Паркет шал δ=10мм Цемент тэгшилгээ В12.5 δ=50мм Ус тусгаарлагч түрхлэг 1-2 ує Цутгамал төмөр бетон шал δ=150мм Нягтруулсан хөрс	2.8	

Засварын тодорхойлолтыг зургийн хамт үзэх

"УРАНТОД ЦЭГ" ХХК	Төв аймаг. Баянцогт сум БАЯНЦОГТ СУМЫН "ГУНА" 1-Р БАГИЙН СОЁЛЫН ТӨВИЙН БАРИЛГА	
Захирал	П.Ганцоож	
Архитектор	Т.Бариашир	
Гүйцэтгэсэн	Т.Бариашир	
Шалгасан	С.Баасандагва	
Зургийн нэр: Дотор заслалын тодорхойлолт	БА-03	
	Масштаб -	
	Үе шат / Хуудас / Бүх хуудас	
ЕГ шифр: УТЦ-2024/063	А3 / 03 / 14	
ТГ шифр:	2024 он 12 сар	

БАЙГУУЛАЛТ Масштаб М1:75

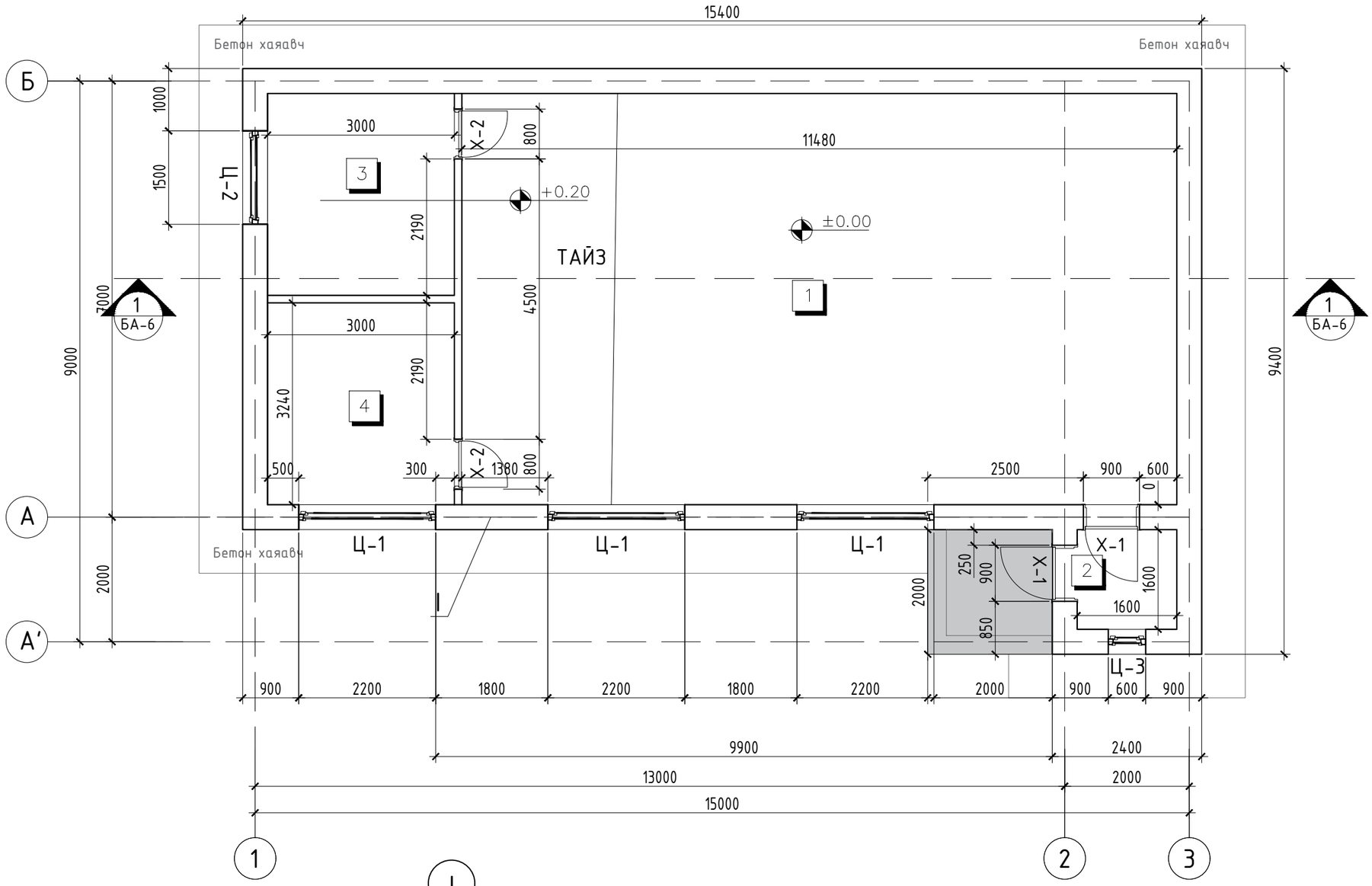

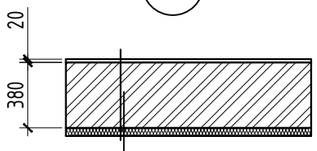

Эмульс 2 уе
Замаска 2 уе
Шавардлага 15мм
Евро бетон блок 375мм
Профиль рам
Эрдэс хөвөн дулаалга δ=50мм
Металл сайдинг

ТОДОРХОЙЛОЛТ

№	Өрөөний тодорхойлолт	Талбай/м2/	Шалны төрөл
1	Багийн хөгжлийн танхим	75.76	Паркет
2	Тамбур	2.56	Баржгар гантиг
3	Багийн эмчийн өрөө	9.72	Баржгар гантиг
4	Багийн даргын өрөө	9.72	Баржгар гантиг
	АШИГЛАЛТЫН ТАЛБАЙ	97.76	
	БАРИЛГЫН ТАЛБАЙ	109.00	

ХААЛГА, ХААЛТ, ЦОНХНЫ ТҮҮВЭР

№	Нэр	Хэмжээ	Хэмжих нэгж	Тоо	Тайлбар
	ЦОНХ				
1	Ц-1	2200х1500h	ш	3	Вакум цонх
2	Ц-2	600х1500h	ш	1	Вакум цонх
3	Ц-3	600х1500h	ш	1	Вакум цонх
	ХААЛГА				
1	Х-1	900х2100h	ш	2	Төмөр хаалга
2	Х-1	800х2100h	ш	2	Модон хаалга

ТАЙЛБАР:

- Хаалга, цонхыг үйлдвэрлэхдээ барилга дээрээ ирж дахин хэмжилт хийн үйлдвэрлэлийн шатанд хийх хэрэгтэй. Онгойлтыг захиалагчтай зөвшилцөнө.
- Цонхнууд нь 2-н давхар шилтэй сайн чанарын вакум цонх байх ба зөвсөр зайг угсарч ЭМБД 23-02-05 MNS 6266:2011 стандартын дагуу гүйцэтгэл зохино.
- Цонхонд борооны ус зайлуулах цайрдсан төмөр хийж, шилийг хагарч эвдэрхээс хамгаалж төмөр сараалжин хамгаалалт хийх
- Хаалгануудыг сайн чанарын төмөр хаалга байх ба зөвсөр зайг нь зориулалтын шахдаг дулаалга болон дуу чимээ тусгаарлах зориулалттай хөөс шахаж өгнө.

Төв аймаг. Баянцогт сум

БАЯНЦОГТ СУМЫН "ГУНА" 1-Р БАГИЙН СОЁЛЫН ТӨВИЙН БАРИЛГА

"УРАНТОД ЦЭГ" ХХК

Захирал	П.Ганцоож	
Архитектор	Т.Бариашир	
Гүйцэтгэсэн	Т.Бариашир	
Шалгасан	С.Баасандагва	
Зургийн нэр: Байгуулалт	БА-04	
	Масштаб 1:75	
	Үе шат / Хуудас / Бүх хуудас	
ЕГ шифр: УТЦ-2024/063	А3 / 04 / 14	
ТГ шифр:	2024 он 12 сар	

ТЕХНОЛОГИЙН БАЙГУУЛАЛТ Масштаб М1:75

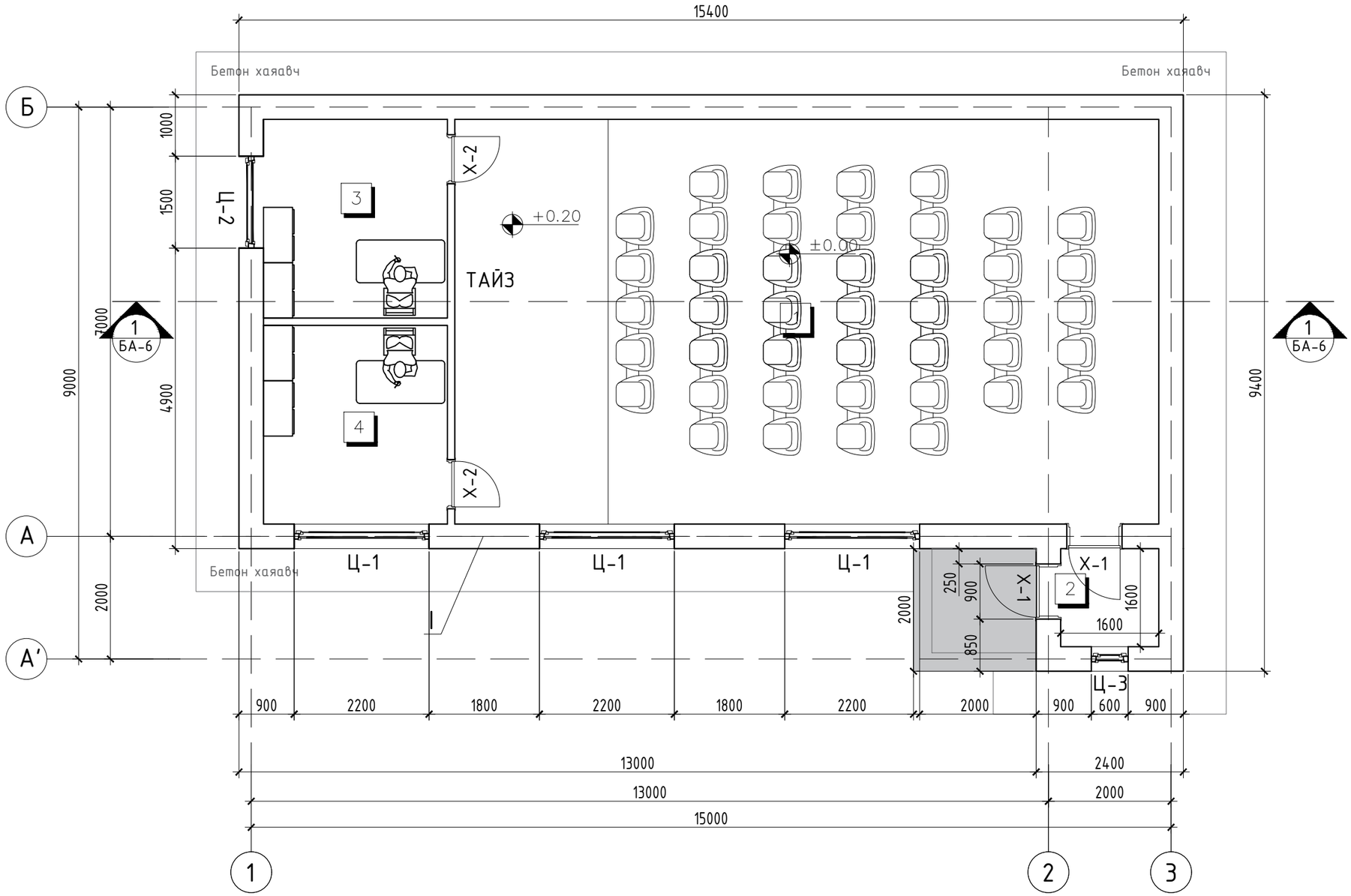

ТОДОРХОЙЛОЛТ

№	Өрөөний тодорхойлолт	Талбай/м2/	Шалны төрөл
1	Багийн хөгжлийн танхим	75.76	Паркет
2	Тамбур	2.56	Баржгар гантиг
3	Багийн эмчийн өрөө	9.72	Баржгар гантиг
4	Багийн даргын өрөө	9.72	Баржгар гантиг
	АШИГЛАЛТЫН ТАЛБАЙ	97.76	
	БАРИЛГЫН ТАЛБАЙ	109.00	

"УРАНТОД ЦЗГ" ХХК

Төв аймаг. Баянцогт сум

БАЯНЦОГТ СУМЫН "ГУНА" 1-Р БАГИЙН СОЁЛЫН ТӨВИЙН БАРИЛГА

Захирал	П.Ганцоож	
Архитектор	Т.Бариашир	
Гүйцэтгэсэн	Т.Бариашир	
Шалгасан	С.Баасандагва	
Зургийн нэр: Технологийн байгуулалт	БА-05	
	Масштаб 1:75	
	Үе шат / Хуудас / Бүх хуудас	
ЕГ шифр: УТЦ-2024/063	А3 / 05 / 14	
ТГ шифр:	2024 он 12 сар	

ШАЛНЫ БАЙГУУЛАЛТ Масштаб М1:75

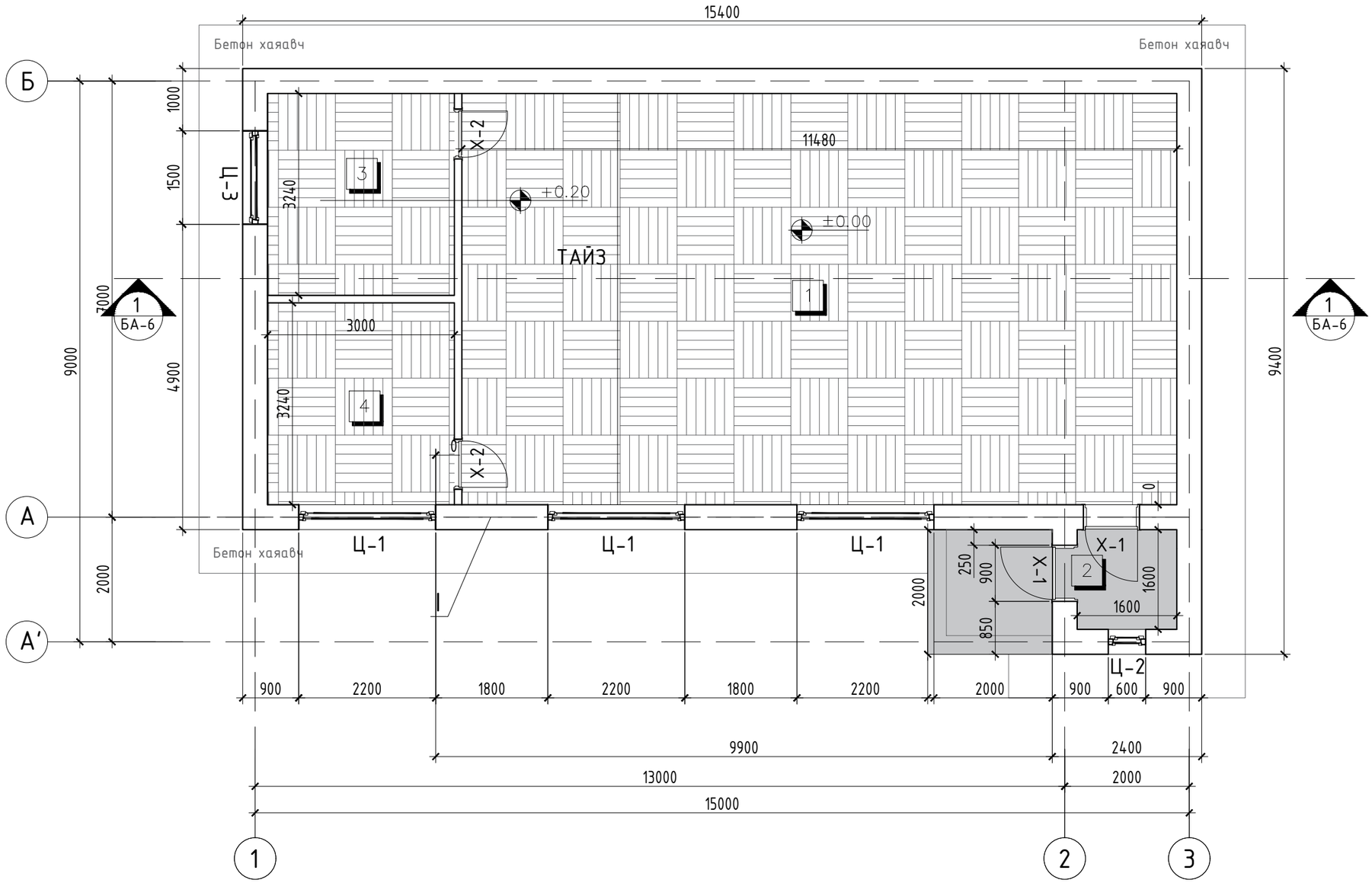

ТОДОРХОЙЛОЛТ

№	Өрөөний тодорхойлолт	Талбай/м2/	Шалны төрөл
1	Багийн хөгжлийн танхим	75.76	Паркет
2	Тамбур	2.56	Баржгар гантиг
3	Багийн эмчийн өрөө	9.72	Баржгар гантиг
4	Багийн даргын өрөө	9.72	Баржгар гантиг
	АШИГЛАЛТЫН ТАЛБАЙ	97.76	
	БАРИЛГЫН ТАЛБАЙ	109.00	

ТАНИХ ТЭМДЭГ

- Паркет - 95.20м2
- Бетон шал - 2.56м2
- Бетон довжоо- 4.0м2

ШАЛНЫ БҮТЭЦ	БҮТЭЦ	
ПАРКЕТ	Паркет	δ=10мм
	Цемент тэгшилгээ B12.5	δ=50мм
	Ус тусгаарлагч түрхлэг	1-2 үе
	Цутгамал төмөр бетон шал	δ=150мм
	Чулуугүй хар цаас	3 үе
	Дулаалга керамзит	δ=150мм
	Хар тосон түрхлэг /уур тусгаарлагч пергамин П-350/	2 үе
	Бетон бэлтгэл B15	δ=50мм
	Нягтруулсан хөрс	

ШАЛНЫ ХЭСЭГЛЭЛ	БҮТЭЦ
БЕТОН	Цемент тэгшилгээ Бетон B15 Нягтруулсан хайрга Нягтруулсан хөрс

Төв аймаг. Баянцогт сум

БАЯНЦОГТ СУМЫН "ГУНА" 1-Р БАГИЙН СОЁЛЫН ТӨВИЙН БАРИЛГА

"УРАНТОД ЦЭГ" ХХК

Захирал	П.Ганцоож	
Архитектор	Т.Бариашир	
Гүйцэтгэсэн	Т.Бариашир	
Шалгасан	С.Баасандагва	
Зургийн нэр: Шалны байгуулалт	БА-06	
	Масштаб 1:75	
	Үе шат / Хуудас / Бүх хуудас	
ЕГ шифр: УТЦ-2024/063	А3 / 06 / 14	
ТГ шифр:	2024 он 12 сар	

ТААЗНЫ БАЙГУУЛАЛТ Масштаб М1:75

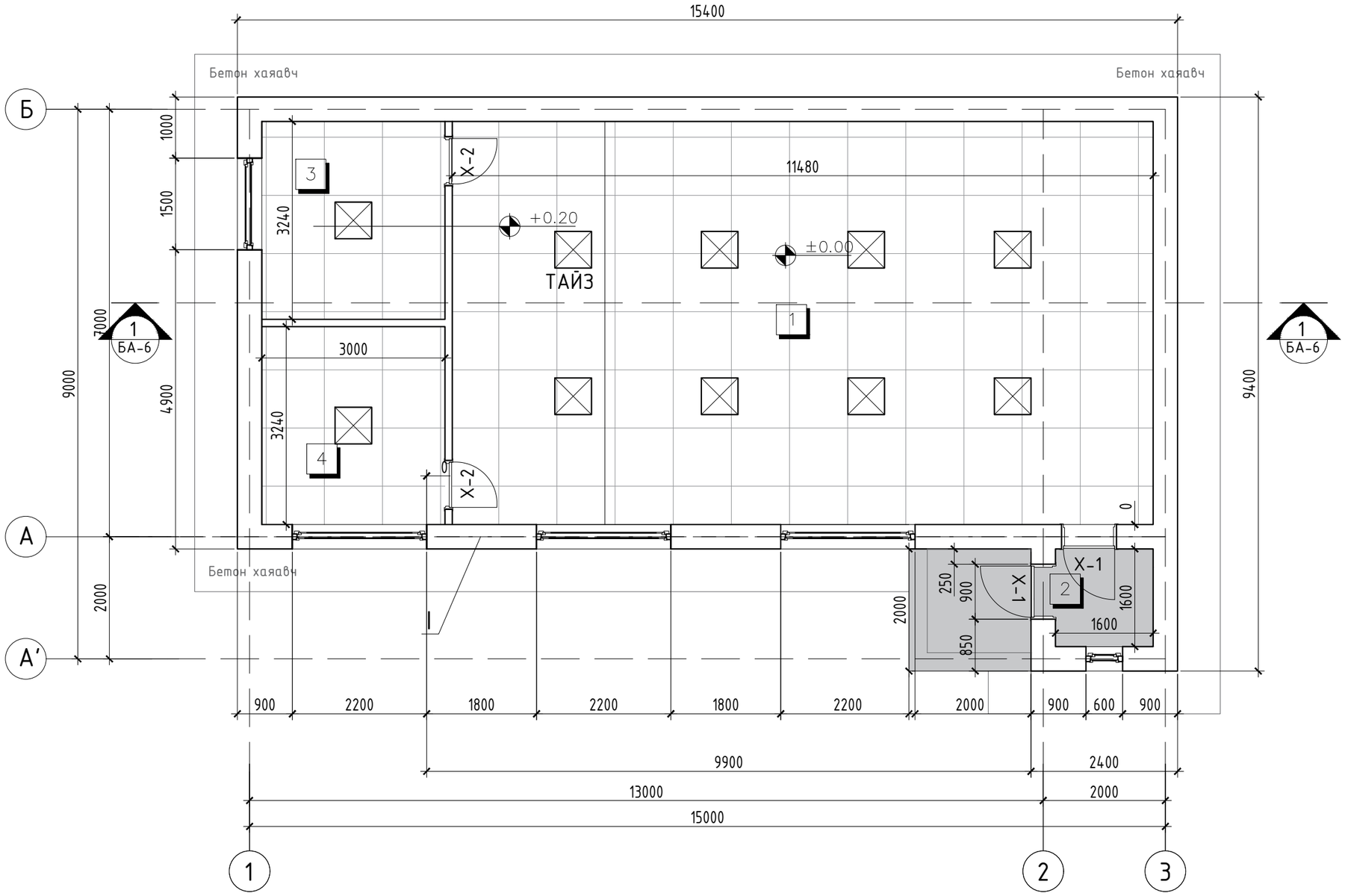

ТОДОРХОЙЛОЛТ

№	Өрөөний тодорхойлолт	Талбай/м2/	Шалны төрөл
1	Багийн хөгжлийн танхим	75.76	Паркет
2	Тамбур	2.56	Баржгар гантиг
3	Багийн эмчийн өрөө	9.72	Баржгар гантиг
4	Багийн даргын өрөө	9.72	Баржгар гантиг
	АШИГЛАЛТЫН ТАЛБАЙ	97.76	
	БАРИЛГЫН ТАЛБАЙ	109.00	

ТАНИХ ТЭМДЭГ

- Хавтгай LED гэрэлтүүлэг 60х60см -- 10 ширхэг
- Улаасан чийдэнтай патрон суурьлуулж хамгаалалтын бүрхүүл -1ш
- Дүүжин тааз -- 95.20м2

"УРАНТОД ЦЗГ" ХХК

Төв аймаг. Баянцогт сум

БАЯНЦОГТ СУМЫН "ГУНА" 1-Р БАГИЙН СОЁЛЫН ТӨВИЙН БАРИЛГА

Захирал	П.Ганцоож	
Архитектор	Т.Бариашир	
Гүйцэтгэсэн	Т.Бариашир	
Шалгасан	С.Баасандагва	
Зургийн нэр: Таазны байгуулалт	БА-07	
	Масштаб 1:75	
	Үе шат / Хуудас / Бүх хуудас	
ЕГ шифр: УТЦ-2024/063	А3 / 07 / 14	
ТГ шифр:	2024 он 12 сар	

А3

ОГТЛОЛ 1-1 Масштаб М1:75

Адрын хөндий	
Зулхай чийг гадагшлуулагч	1 үе
Эрдэс хөвөн дулаалга	δ=200мм
Уур ус тусгаарлагч хар цаас	1 үе
Модон дам нуруу	δ=200мм
Модон бамбай	δ=50мм
Ус уур тусгаарлагч геомембран	1 үе
Ам дарагч төмөр	1 үе
Дүүжин тааз	1 үе

Дээврийн долгионтой төмөр	0,3мм
Зөөлөвч давхарга	δ=5мм
Банзан дэвсгэр	δ=30мм
Ферм шувуу нуруу	δ=50x150h

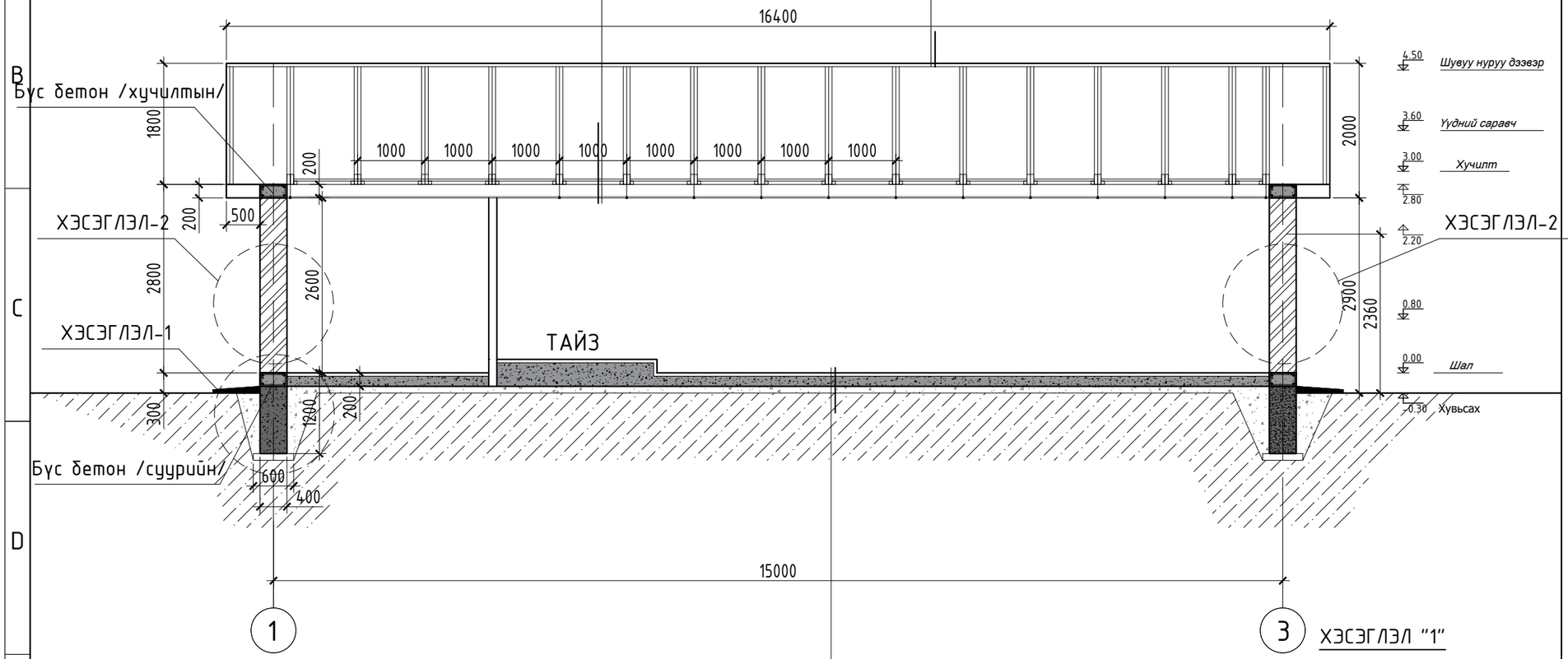

ХЭСЭГЛЭЛ "1"

Паркет	δ=10мм
Цемент тэгшилгээ В12.5	δ=50мм
Ус тусгаарлагч түрхлэг	1-2 үе
Цутгамал төмөр бетон шал	δ=150мм
Чулуугүй хар цаас	3 үе
Дулаалга керамзит	δ=150мм
Хар тосон түрхлэг /уур тусгаарлагч пергамин П-350/	2 үе
Бетон бэлтгэл В15	δ=50мм
Нягтруулсан хөрс	

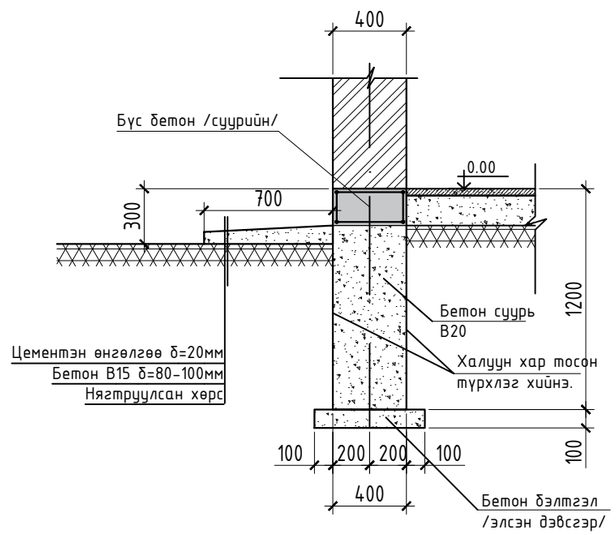

ХЭСЭГЛЭЛ -2

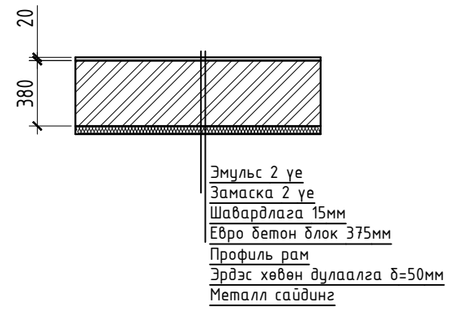

УСНЫ ХАЯЛАГА ТӨМӨР

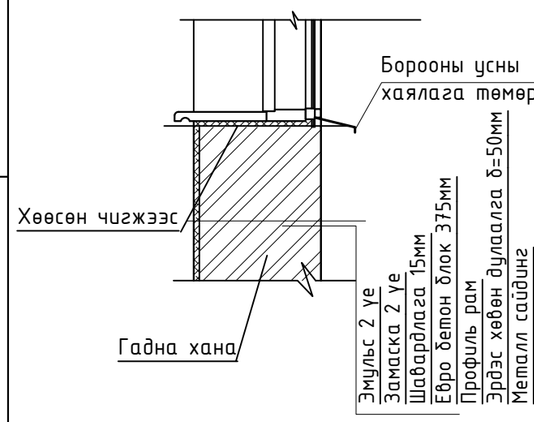

Төв аймаг. Баянцогт сум

БАЯНЦОГТ СУМЫН "ГУНА"
1-Р БАГИЙН СОЁЛЫН ТӨВИЙН
БАРИЛГА

"УРАНТОД ЦЗГ" ХХК

Захирал	П.Ганцоож	
Архитектор	Т.Бариашир	
Гүйцэтгэсэн	Т.Бариашир	
Шалгасан	С.Баасандагва	

Зургийн нэр: Огтлол 1-1

БА-08

Масштаб 1:75

Үе шат	Хуудас	Бүх хуудас
АЗ	08	14

ЕГ шифр: УТЦ-2024/063

ТГ шифр:

2024 он 12 сар

НҮҮР ТАЛ 1-3 Масштаб М1:75

Адрын хөндий	
Зулхай чийг гадагшлуулагч	1 ує
Эрдэс хөвөн дулаалга	δ=200мм
Уур ус тусгаарлагч хар цаас	1 ує
Модон дам нуруу	δ=200мм
Модон бамбай	δ=50мм
Ус уур тусгаарлагч геомембран	1 ує
Ам дарагч төмөр	1 ує
Дүүжин тааз	1 ує

Дээврийн долгионтой төмөр	0,3мм
Зөөлөвч давхарга	δ=5мм
Банзан дэвсгэр	δ=30мм
Ферм шувуу нуруу	δ=50х150h

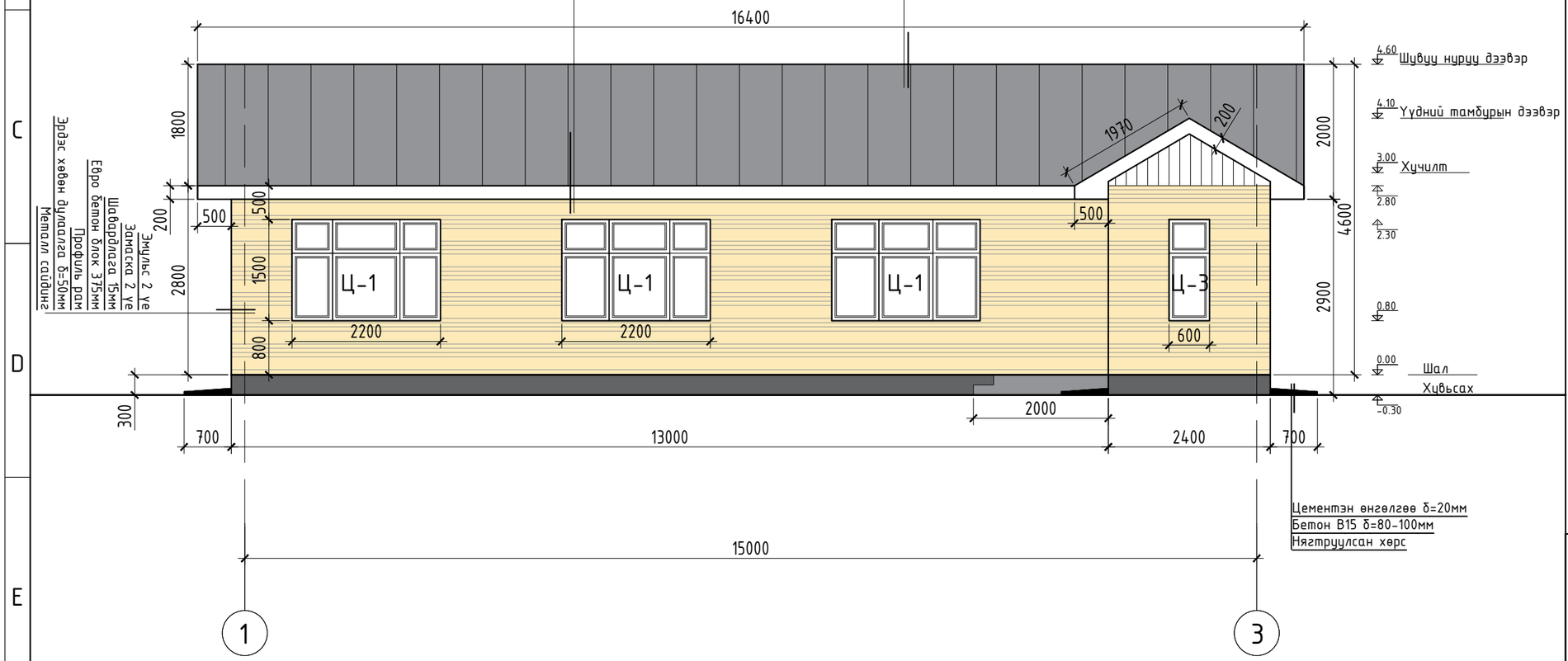

ТАЙЛБАР

ГАДНА ЗАСАЛ:

Барилгын гадна ханыг 37.5см-ийн евро бетон блок ханатай, цонхонд борооны ус зайлуулах цайрдсан төмөр хийж, шилийг хагарч эвдэрхээс хамгааж төмөр сараалжин хамгаалалт хийхээр төлөвлөв.

ДЭЭВЭР:

Барилгын дээвэр нь шувуу нуруу дээвэртэй. Дээврийн дулаалга нь эрдэс хөвөн байна. Дээврийн долгионтой төмрийг 0,3мм-ээс багагүй зузаантай байхаар төлөвлөв.

ХААЛГА:

Гадна төмөр хаалгыг нэг маягийн альбомын хэмжээ маркийн дагуу тусгай захиалгаар үйлдвэрийн чанар стандартын шаардлага хангасан хаалга сонгож, технологийн дагуу угсарна.

ЦОНХ:

Бүх цонх шилэн хана, хаалгыг зураг үзүүлсэн схемийн дагуу тусгай захиалгаар үйлдвэрийн стандартаар пластик раммтай хийж шинэчлэн угсархаар тусгав. Цонхны марк PVS цонх MNS 5874:2008 стандарттай байна. Мөн цонхонд борооны ус зайлуулах цайрдсан төмөр хийж, шилийг хагарч эвдэрхээс хамгааж төмөр сараалжин хамгаалалт хийхээр төлөвлөв.

ХАЯАВЧ:

Барилгын төлөвлөлтийн түвшинд хүртэл шороо хийж нягтруулсны дараа зургийн дагуу ус оруулахгүй хаяавчийг цутгаж өгсөн байх шаардлагатай.

"УРАНТОД ЦЗГ" ХХК

Төв аймаг. Баянцогт сум

БАЯНЦОГТ СУМЫН "ГУНА" 1-Р БАГИЙН СОЁЛЫН ТӨВИЙН БАРИЛГА

Захирал	П.Ганцоож	
Архитектор	Т.Бариашир	
Гүйцэтгэсэн	Т.Бариашир	
Шалгасан	С.Баасандагва	

Зургийн нэр: НҮҮР ТАЛ 1-3

БА-09

Масштаб 1:75

Үе шат	Хуудас	Бүх хуудас
АЗ	09	14

ЕГ шифр: УТЦ-2024/063

ТГ шифр:

2024 он 12 сар

АЗ

НҮҮР ТАЛ 3-1 Масштаб М1:75

Адрын хөндий	
Зулхай чийг гадагшлуулагч	1 үе
Эрдэс хөвөн дулаалга	δ=200мм
Уур ус тусгаарлагч хар цаас	1 үе
Модон дам нуруу	δ=200мм
Модон бамбай	δ=50мм
Ус уур тусгаарлагч геомембран	1 үе
Ам дарагч төмөр	1 үе
Дүүжин тааз	1 үе

Дээврийн долгионтой төмөр	0,3мм
Зөөлөвч давхарга	δ=5мм
Банзан дэвсгэр	δ=30мм
Ферм шувуу нуруу	δ=50х150h

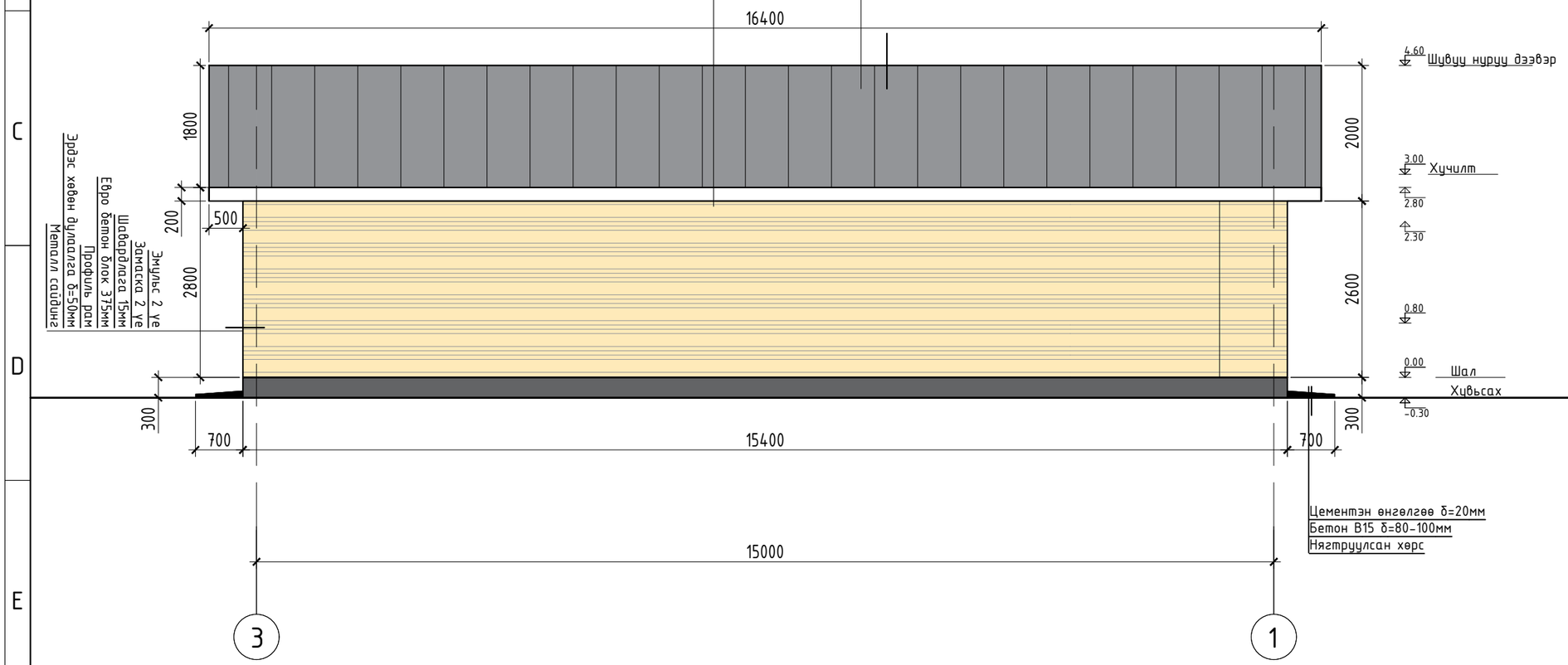

ТАЙЛБАР

Төв аймаг. Баянцогт сум

БАЯНЦОГТ СУМЫН "ГУНА" 1-Р БАГИЙН СОЁЛЫН ТӨВИЙН БАРИЛГА

"УРАНТОД ЦЗГ" ХХК

Захирал	П.Ганцоож	
Архитектор	Т.Бариашир	
Гүйцэтгэсэн	Т.Бариашир	
Шалгасан	С.Баасандагва	

Зургийн нэр: НҮҮР ТАЛ 3-1

БА-10

Масштаб 1:75

Үе шат	Хуудас	Бүх хуудас
АЗ	10	14

ЕГ шифр: УТЦ-2024/063

ТГ шифр:

2024 он 12 сар

АЗ

НҮҮР ТАЛ А-Б Масштаб М1:75

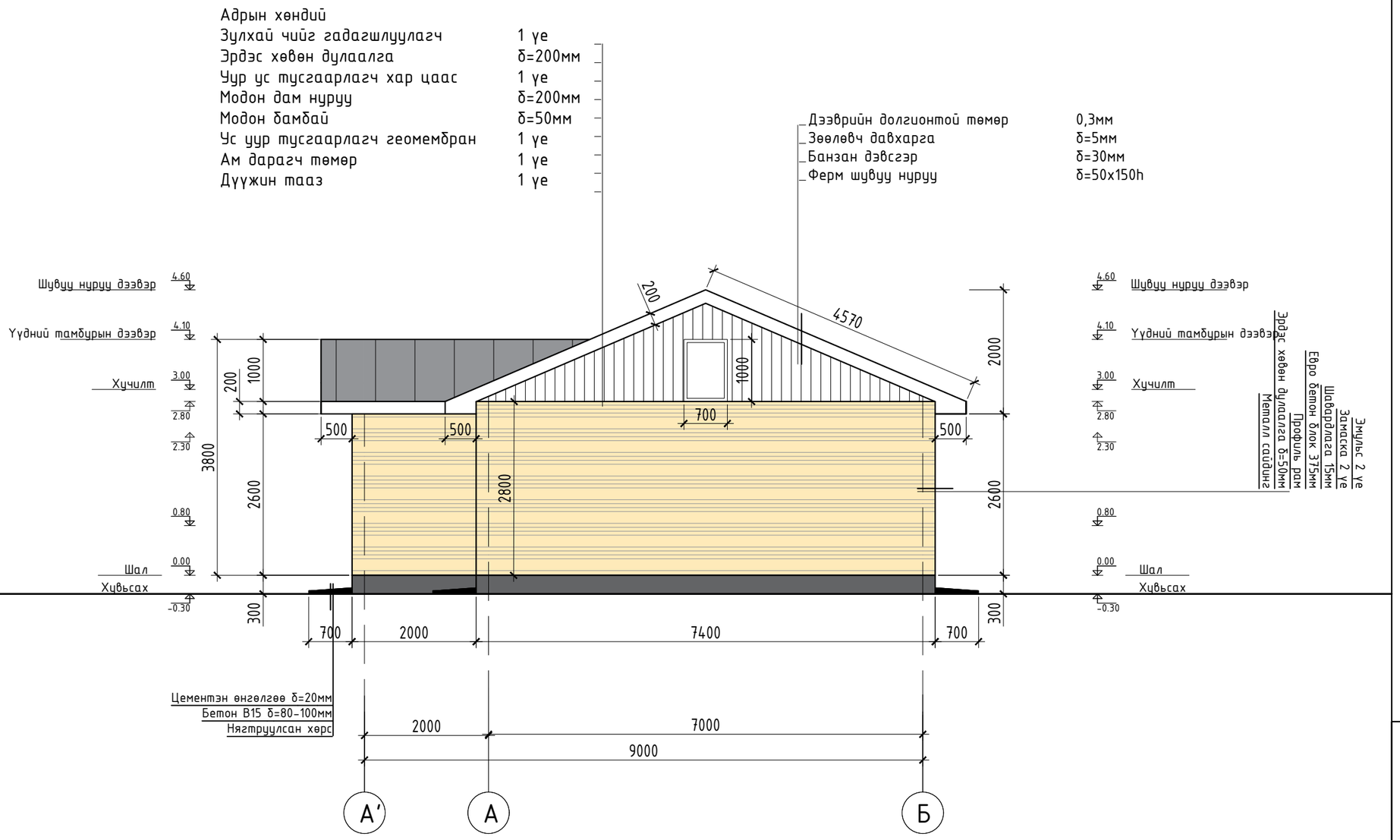

ТАЙЛБАР

Төв аймаг. Баянцогт сум

БАЯНЦОГТ СУМЫН "ГУНА" 1-Р БАГИЙН СОЁЛЫН ТӨВИЙН БАРИЛГА

"УРАНТОД ЦЭГ" ХХК

Захирал	П.Ганцоож	
Архитектор	Т.Бариашир	
Гүйцэтгэсэн	Т.Бариашир	
Шалгасан	С.Баасандагва	
Зургийн нэр: НҮҮР ТАЛ А-Б	БА-11	
	Масштаб 1:75	
	Үе шат / Хуудас / Бүх хуудас	
ЕГ шифр: УТЦ-2024/063	А3 / 11 / 14	
ТГ шифр:	2024 он 12 сар	

НҮҮР ТАЛ Б-А Масштаб М1:75

Адрын хөндий	
Зулхай чийг гадагшлуулагч	1 үе
Эрдэс хөвөн дулаалга	δ=200мм
Уур ус тусгаарлагч хар цаас	1 үе
Модон дам нуруу	δ=200мм
Модон бамбай	δ=50мм
Ус уур тусгаарлагч геомембран	1 үе
Ам дарагч төмөр	1 үе
Дүүжин тааз	1 үе

Дээврийн долгионтой төмөр	0,3мм
Зөөлөвч давхарга	δ=5мм
Банзан дэвсгэр	δ=30мм
Ферм шувуу нуруу	δ=50х150h

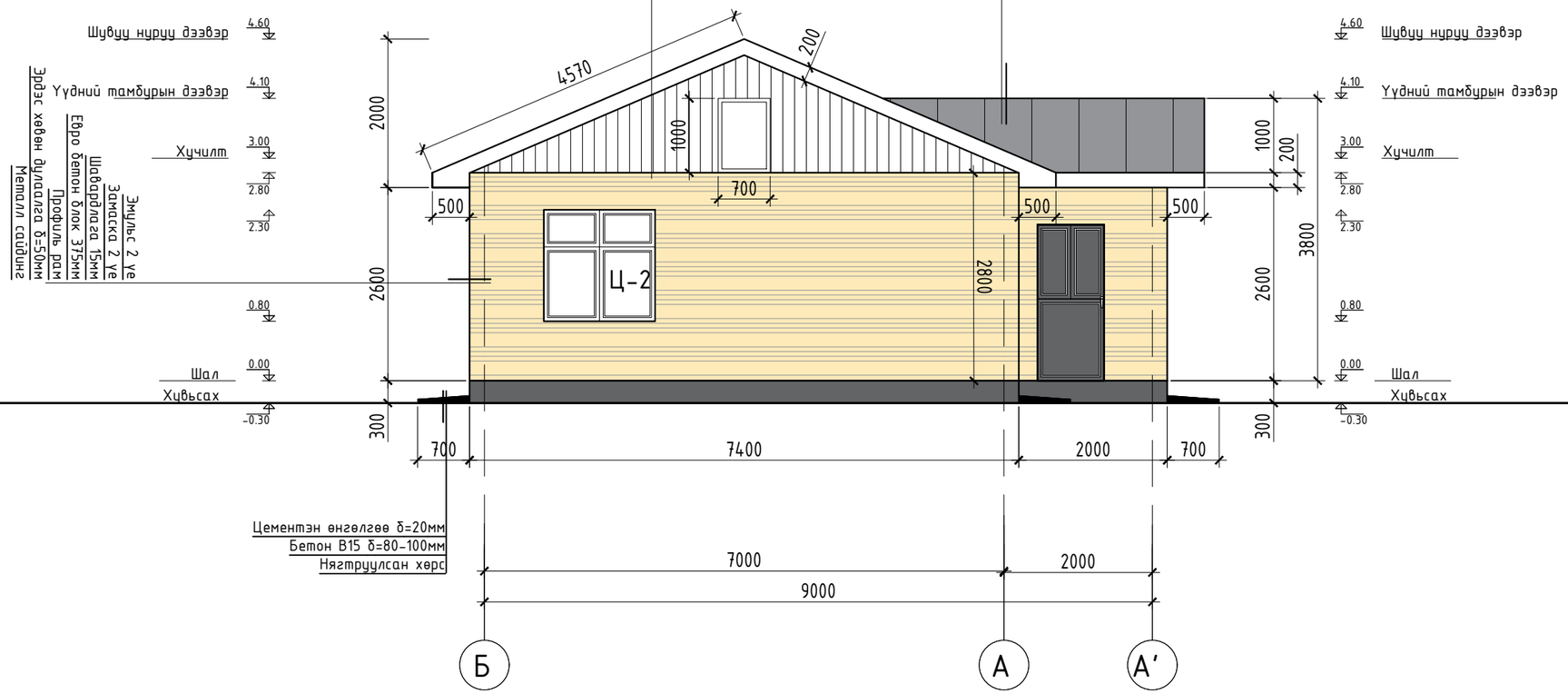

ТАЙЛБАР

"УРАНТОД ЦЗГ" ХХК	Төв аймаг. Баянцогт сум БАЯНЦОГТ СУМЫН "ГУНА" 1-Р БАГИЙН СОЁЛЫН ТӨВИЙН БАРИЛГА	
Захирал	П.Ганцоож	
Архитектор	Т.Бариашир	
Гүйцэтгэсэн	Т.Бариашир	
Шалгасан	С.Баасандагва	
Зургийн нэр: НҮҮР ТАЛ Б-А	БА-12	
	Масштаб 1:75	
	Үе шат / Хуудас / Бүх хуудас	
ЕГ шифр: УТЦ-2024/063	А3 / 12 / 14	
ТГ шифр:	2024 он 12 сар	

А3

ДЭЭВРИЙН БАЙГУУЛАЛТ Масштаб М1:75

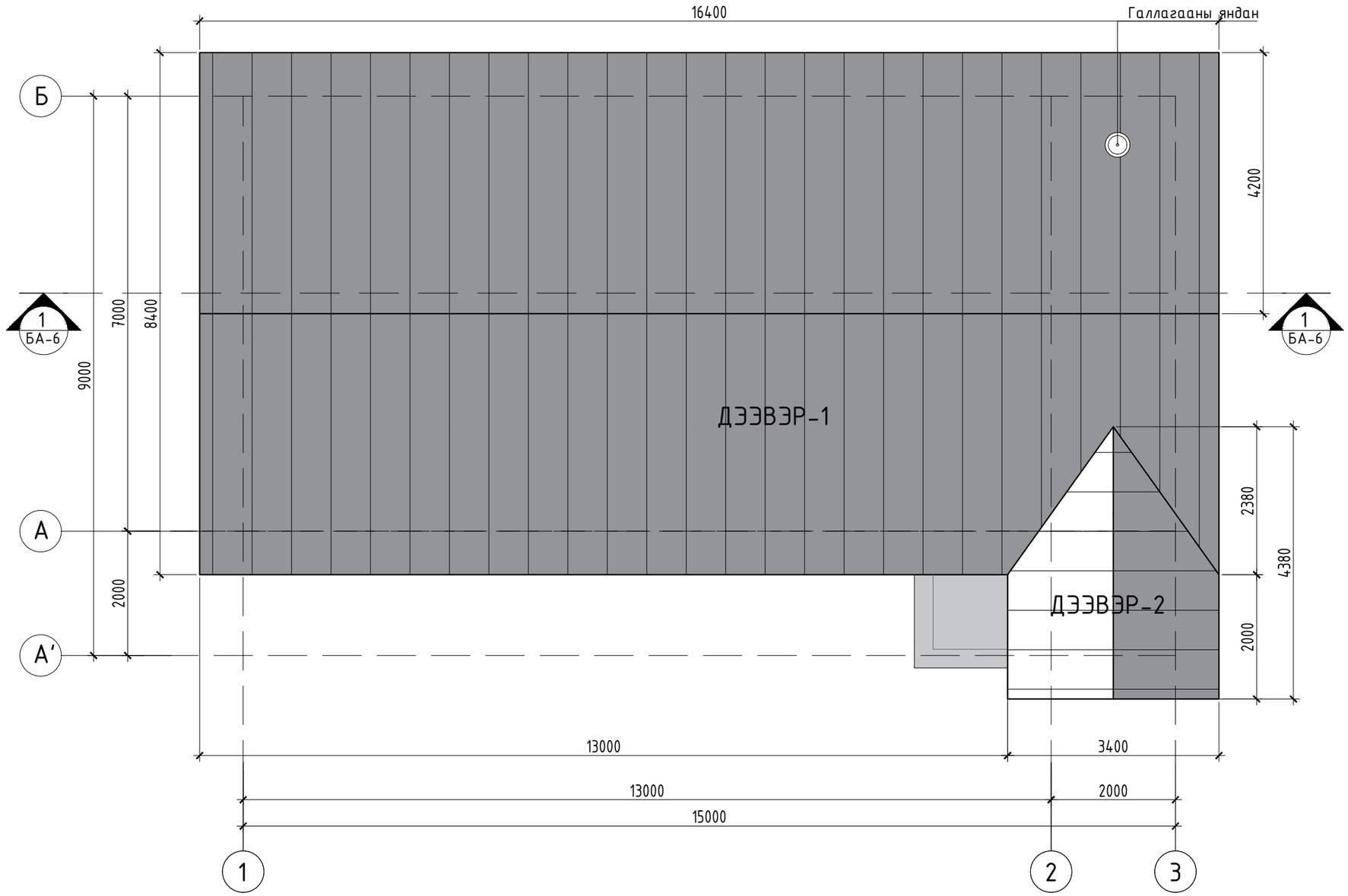

ДЭЭВЭР -1

№	Нэр	Хэмжих нэгж	Тоо	Тайлбар
	Төмөр			
1	Дээврийн төмөр	м2	149.90	0.3мм зузаантай
	Шувуу нуруу			
2	Шувуу нуруу дээвэр хийх	м2	149.90	Модон рам угсрах
3	Дээврийн дулаалга	м2	109.00	Эрдэс хөвөн, уур ус тусгаарлагч

ДЭЭВЭР -2

№	Нэр	Хэмжих нэгж	Тоо	Тайлбар
	Төмөр			
1	Дээврийн төмөр	м2	12.8	0.3мм зузаантай
	Шувуу нуруу			
2	Шувуу нуруу дээвэр хийх	м2	12.8	Модон рам угсрах
3	Дээврийн дулаалга	м2	4.0	Эрдэс хөвөн, уур ус тусгаарлагч

ДЭЭВЭР:

Дээврийн долгионтой төмөр	0,3мм
Зөөлөвч давхарга	δ=5мм
Банзан дэвсгэр	δ=30мм
Диагональ шувуу нуруу	δ=50x150h

АДРЫН ХӨНДИЙ:

Зулхай чийг гадагшлуулагч	1 үе
Эрдэс хөвөн дулаалга	δ=200мм
Уур ус тусгаарлагч хар цаас	1 үе
Модон дам нуруу	δ=200мм
Модон бамбай	δ=50мм
Ус уур тусгаарлагч геомембран	1 үе
Ам дарагч төмөр	1 үе
Лампер	1 үе

Төв аймаг. Баянцогт сум

БАЯНЦОГТ СУМЫН "ГУНА" 1-Р БАГИЙН СОЁЛЫН ТӨВИЙН БАРИЛГА

"УРАНТОД ЦЗГ" ХХК

Захирал	П.Ганцоож	
Архитектор	Т.Бариашир	
Гүйцэтгэсэн	Т.Бариашир	
Шалгасан	С.Баасандагва	
Зургийн нэр: Дээврийн байгуулалт	БА-13	
	Масштаб 1:75	
	Үе шат	Хуудас / Бүх хуудас
ЕГ шифр: УТЦ-2024/063	А3	13 / 14
ТГ шифр:	2024 он 12 сар	

ХААЛГА, ЦОНХНЫ ТҮҮВЭР

Ц-1

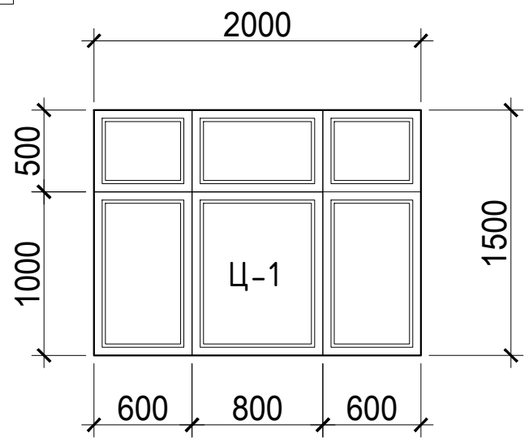

Ц-2

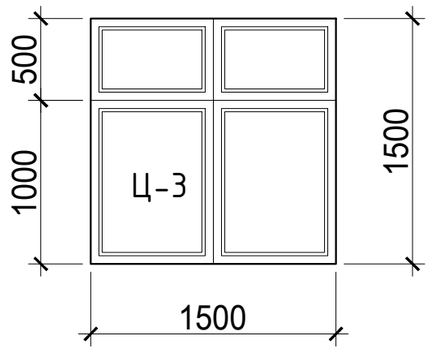

Ц-3

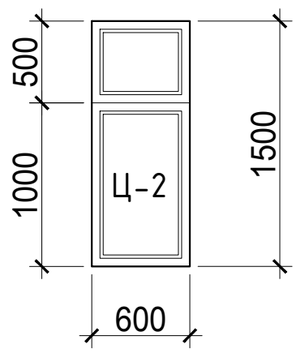

Х-1

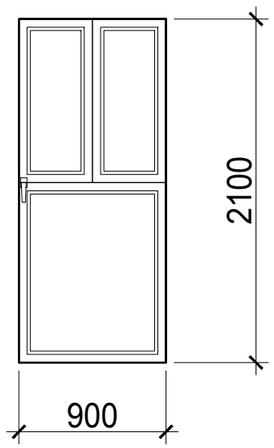

Х-2

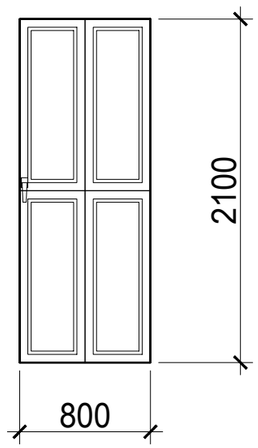

ХААЛГА, ХААЛТ, ЦОНХНЫ ТҮҮВЭР

№	Марк	Хэмжээ	Хэмжих нэгж	Тоо	Төрөл
	ЦОНХ				
1	Ц-1	2000x1500h	ш	3	Вакум цонх
2	Ц-2	600x1500h	ш	1	Вакум цонх
2	Ц-3	1500x1500h	ш	1	Вакум цонх
	ХААЛГА				
1	Х-1	900x2100h	ш	2	Төмөр хаалга
2	Х-2	800x2100h	ш	2	Модон хаалга

ТАЙЛБАР БИЧИГ

- Хаалга, цонхыг үйлдвэрлэхдээ барилга дээрээ ирж дахин хэмжилт хийн үйлдвэрлэлийн шаманд хийх хэрэгтэй. Онгойлтыг захиалагчтай зөвшилцөнө.
- Цонхнууд нь 3-н давхар шилтэй сайн чанарын вакум цонх байх ба завсар зайг угсарч ЭМБД 23-02-05 MNS 6266:2011 стандартын дагуу гүйцэтгэл зохино.
- Цонхонд борооны ус зайлуулах цайрдсан төмөр хийж, шилийг хагарч эвдэрхээс хамгааж төмөр сараалжин хамгаалалт хийх
- Хаалгануудь нь сайн чанарын төмөр хаалга байх ба завсар зайг нь зориулалтын шахдаг дулаалга болон дуу чимээ тусгаарлах зориулалттай хөөс шахаж өгнө.

"УРАНТОД ЦЗГ" ХХК

Төв аймаг. Баянцогт сум

БАЯНЦОГТ СУМЫН "ГУНА" 1-Р БАГИЙН СОЁЛЫН ТӨВИЙН БАРИЛГА

Захирал	П.Ганцоож	
Архитектор	Т.Бариашир	
Гүйцэтгэсэн	Т.Бариашир	
Шалгасан	С.Баасандагва	

Зургийн нэр: Хаалга, цонхны түүвэр

БА-14

Масштаб М1:50

Үе шат	Хуудас	Бүх хуудас
А3	14	14

ЕГ шифр: УТЦ-2024/063

ТГ шифр:

2024 он 12 сар

БАРИЛГА БҮТЭЭЦИЙН ЗУРГИЙН БҮРДЭЛ, ТАЙЛБАР БИЧИГ

ББ МАРКИЙН ЗУРГИЙН ЖАГСААЛТ

№	Зургийн нэр	Хуудасны марк
1	Зургийн жагсаалт, тайлбар бичиг	ББ-1
2	Суурийн байгуулалт	ББ-2
3	Бүс бетоны байгуулалт, арматурчлал	ББ-3
4	Хучилтын байгуулалт, огтлол "1-1" а-а	ББ-4
5	Шувуу нурууны байгуулалт	ББ-5
6	Ялууны байгуулалт	ББ-6

БАРИЛГА БАРИХ ГАЗРЫН ҮНДСЭН ТОДОРХОЙЛОЛТ:

БУУРЬ:
Буурь хөрсийг элсээр чигчигдсэн хайрган хөрс байхаар тооцох бөгөөд хөрсний тооцооны эсэргүүцлийг Ro=2,5кг/см2-с багагүй байхаар тооцож авсан болно. Үүнээс өөр төрлийн хөрсөнд суух үед хөрсний үзүүлэлтүүдийг үндэслэн тооцоог дахин хийж өгөх.

СУУРЬ:
Барилгын суурыг цутгамал шугаман суурьтайгаар хийхээр төлөвлөсөн бөгөөд В10 ангийн бетоноор цутгана. Суурийн дээд хэсгээр бүс бетон цутгах бөгөөд арматурын анга нь SD390 AIIIФ16, AIФ8 байна. Шал довжоон дор хийгдэх шороог у=1,8г/см3 болтол 10 см тутамд нягтруулсны дараа бетоны ажлыг гүйцэтгэх бөгөөд буцааж чигчих хөрсөнд овойлт үүсгэдэггүй элс хайрган хөрс хэрэглэнэ. Ус зайлуулах бетон манаасыг 10см-ийн зузаантай 2%-ийн налуутайгаар В7,5 ангийн бетоноор хийж 2см зузаантай В10 маркийн цементэн зуурмагаар өнгөлж өгөх бөгөөд бетон манаасын доорхи хөрсийг дээрхи байдлаар нягтруулсан байх шаардлагатай.

Суурийн зургийг тэгш гадаргуутай ердийн хөрсөнд байхаар тооцож төлөвлөсөн тул барилга барих талбайтай уялдуулан холболтыг тухайн үед нь шийдэх шаардлагатай.
Буурь суурийн ажлыг гүйцэтгэх үед зургаас зөрүүтэй зүйл илэрсэн тохиолдолд зургийн зохиогчид үзүүлж шийдэл гаргуулах нь зүйтэй.

ХАНА:
Барилгын гадна зузаан 37.5см-ийн евро бетон блок профиль рам эрдэс хөвөн дулаалгатай гадна талдаа металл сайдинг хавтан бүтээцтэй байна. 2.6м-ийн түвшинд 200х400h-ийн хучилтын бүс бетон цутгана.

ХУЧИЛТ:
Модон дам нуруун дээр чих мод хадаж банзан бамбайгаар хучина. Даацанд хэрэглэх модны чийглэл 15%-иас ихгүй байх ба 1-р зэргийн зүсмэл мод хэрэглэнэ.
Үүнээс их чийглэгтэй мод хэрэглэх тохиолдолд урьдчилж хатаах арга хэмжээг авсан байх шаардлагатай.
Даацанд хэрэглэх модонд хагарч цуурсан, ямтай, хорхой идсэн мод хэрэглэхийг хориглоно.

ГАЛЫН ЯНДАН: Тус объектыг хатуу түлшний сайжруулсан 100м2 талбайг халаах чадалтхй төслийн зуух сонгон авч суурьлуулахаар төлөвлөв. Төслийн зуухны янданг барилгын гаргалгаанаас дээш 1м-ээс намгүй байхаар гүйцэтгэх. Яндангийн халалтаас сэргийлж голчоос бүх талруу 50см дулаан тусгаарлагч хийж галын аюулгүй байдлыг хангаж дээврийн ажлыг гүйцэтгэнэ.

ЯЛУУ:
Гадна хананд гаргах цонх, хаалганы нүх ба хамар хананд гаргах нүхнүүд дээр угсармал төмөр бетон ялуу тавина. Угсармал төмөр бетон ялууг цуврал В1.038-1-ийн дэвтэрээс сонгов. Ялууны суулт нь 1,5м-ээс илүү өргөнтэй нүхний дээр 25см-ээс багагүй, 1.5м хүртлэх нүхэнд дээр 20см-ээс багагүй дэрлүүлж суулгана.
Угсармал төмөр бетон ялууг 100 маркын жигд тараасан бэхжээгүй шинэхэн зуурмаг дээр суулгана.

ШУВУУ НУРУУ:
Дээврийн шувуу нурууг зурагт үзүүлсэн хийцлэл ба налуутайгаар модоор хийх ба хэрэглэх мод нь дээрхи даацын хийцэд тавьсан шаардлагуудыг хангасан байна. Дээврийг өнгөлж будсан хэвэлмэл төмрөөр хийж зориулалтын резинэн жийргэвчтэй шурупээр боож бэхэлнэ. Шууд хадаж тогтоох, төмрийг цоолж гэмтээхийг хориглоно. Дээврийн модон хийцлэлийг альбом цув Г1,040-2г дэв-2-ийн адилаар хийж гүйцэтгэх хэрэгтэй. Модон материалын чийглэл 15%-иас ихгүй байна. Модон хийцийг өмхөрч ялзарсан хагарч цуурсан модоор хийхийг хатуу хориглоно.

ХАЯАВЧ:
Барилгын суурь өргийн ажил хийсний дараа төлөвлөлтийн түвшинд хүртэл шороо хийж нягтруулсны дараа зургийн дагуу ус орууулахгүй хаяавчийг цутгаж өгсөн байх шаардлагатай.

ГАДНА ДОВЖОО:
Гадна довжоонуудыг сайтар нягтруулсан хөрсөн дээр зургийн дагуу В7,5 бетоноор цутгаж хийнэ.

"УРАН ТОД ЦЭГ" ХХК	Төв аймаг. Баянцогт сум БАЯНЦОГТ СУМЫН "ГУНА" 1-Р БАГИЙН СОЁЛЫН ТӨВИЙН БАРИЛГА	
Захирал	П.Ганцоож	
Инженер	Ц.Цэрэнчимэд	
Гүйцэтгэсэн	Ц.Цэрэнчимэд	
Шалгасан	А.Ганбат	
Зургийн нэр: Дотор заслалын тодорхойлолт	ББ-01	
	Масштаб -	
	Үе шат / Хуудас / Бүх хуудас	
ЕГ шифр: УТЦ-2024/063	А3 / 01 / 06	
ТГ шифр:	2024 он 12 сар	

А3

СУУРИЙН БАЙГУУЛАЛТ, МАТЕРИАЛЫН ТҮҮВЭР Масштаб М1:75

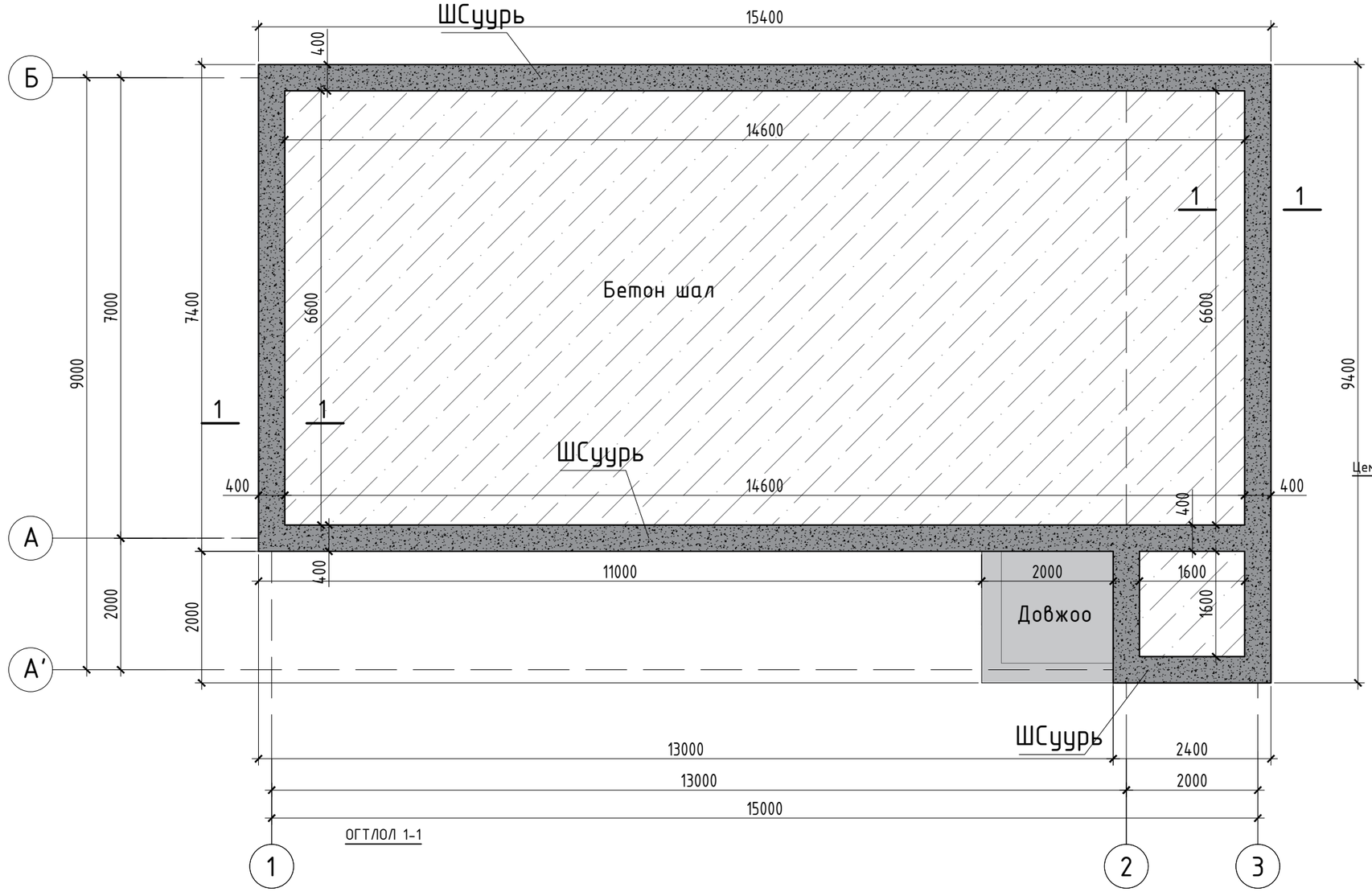

ОГТЛОЛ 1-1

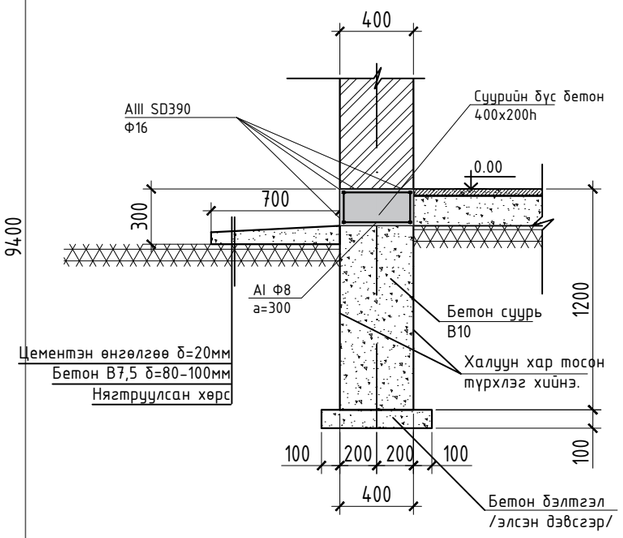

СУУРИЙН ТҮҮВЭР

№	Нэр	Хэмжээ	Хэмжих нэгж	Тоо	Тайлбар
	БЕТОН ДОВЖОО				
1	Довжоо	2000x2000x300	ш	1	Бетон B10
	ШУГАМАН СУУРЬ				
1	ШСуурь	400x1000	м3	19.84	Бетон B15
2	Бүс бетон	400x200h	м3	3.968	Бетон B20
3	Бетон шал	150mm	м2	98.92	Бетон B15
4	Хаяавч		м3	3.968	Бетон B10

"УРАН ТОД ЦЭГ" ХХК

Төв аймаг. Баянцогт сум

БАЯНЦОГТ СУМЫН "ГУНА"
1-Р БАГИЙН СОЁЛЫН ТӨВИЙН
БАРИЛГА

Захирал	Л.Ганцоож	
Инженер	Ц.Цэрэнчимэд	
Гүйцэтгэсэн	Ц.Цэрэнчимэд	
Шалгасан	А.Ганбат	
Зургийн нэр: Суурийн байгуулалт, материалын түүвэр	ББ-02	
	Масштаб 1:75	
	Үе шат / Хуудас / Бүх хуудас	
ЕГ шифр: УТЦ-2024/063	А3 / 02 / 06	
ТГ шифр:	2024 он 12 сар	

БҮС БЕТОНЫ БАЙГУУЛАЛТ, МАТЕРИАЛЫН ТҮҮВЭР

Масштаб М1:75

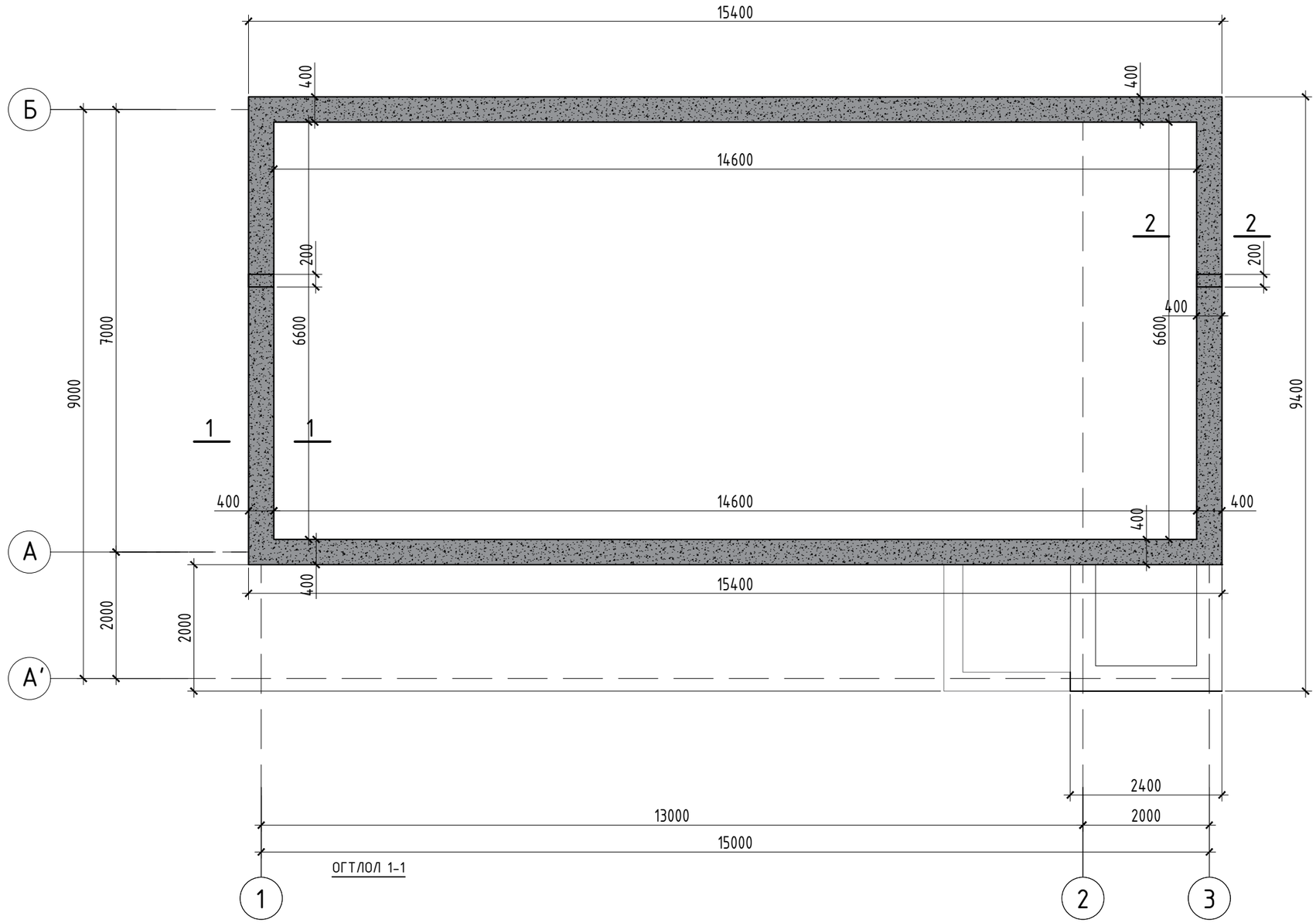

ОГТЛОЛ 1-1 М1:25

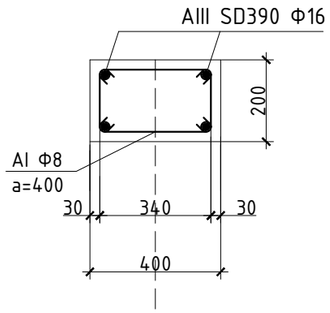

ОГТЛОЛ 2-2 М1:25

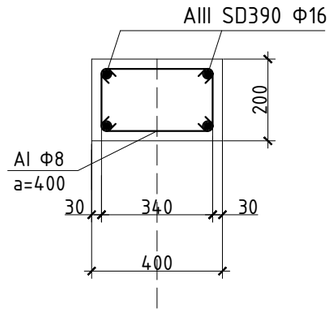

ТАЙЛБАР

1. Суурийн байгуулалттай хамт ББ-2 үз.
2. Төмөр бетон хийцийг дулаан улиралд цутгана.
3. Төмөр бетон хийцийг хүйтэний улиралд цутгаж хөлдөөж бэхжүүлэхийг хориглоно.
4. Бүс бетоныг В20 маркийн бетоноор цутгана. Цутгахдаа БНбД 52-02-05-ийн холбогдох заалтуудыг баримтлах шаардлагатай.

ЦУТГАМАЛ ТӨМӨР БЕТОН ХИЙЦИЙН МАТЕРИАЛЫН ТҮҮВЭР

ДУГААР	БАЙРЛАЛ	ПОЗИЦ	ТЭМДЭГЛЭГЭЭ	НЭР	ТОО /Ш/	ЖИН /КГ/	НИЙТ ЖИН /КГ/
			БҮС БЕТОН /Суурийн, Хучилтын/		1		337.88
1		1		16 SD390 L=45600	4	63.38	253.52
2		2		8 AI L=1600	114	0.74	84.36
			B20	V=3.648м3			

№	НЭР	AI ГОСТ 5781-82"			Бүгд /кг/	SD390 MNS JIC G3112:2002					Бүгд /кг/	Нийт /кг/
		Ф6	Ф8	Ф10		Ф13	Ф16	Ф22	Ф29	Ф32		
1	БҮС БЕТОН	--	84.36	--	84.36	--	253.52	--	--	--	253.52	337.88
x2			168.72		168.72		507.04				507.04	675.76
B20x2 V=7.296м3												

Төв аймаг. Баянцогт сум

БАЯНЦОГТ СУМЫН "ГУНА" 1-Р БАГИЙН СОЁЛЫН ТӨВИЙН БАРИЛГА

"УРАН ТОД ЦЭГ" ХХК

Захирал	Л.Ганцоож	
Инженер	Ц.Цэрэнчимэд	
Гүйцэтгэсэн	Ц.Цэрэнчимэд	
Шалгасан	А.Ганбат	
Зургийн нэр: Бүс бетоны байгуулалт, материалын түүвэр	ББ-03	
	Масштаб 1:75	
	Үе шат	Хуудас / Бүх хуудас
ЕГ шифр: УТЦ-2024/063	АЗ	03 / 06
ТГ шифр:	2024 он 12 сар	

ХУЧИЛТЫН БАЙГУУЛАЛТ, МАТЕРИАЛЫН ТҮҮВЭР Масштаб М1:75

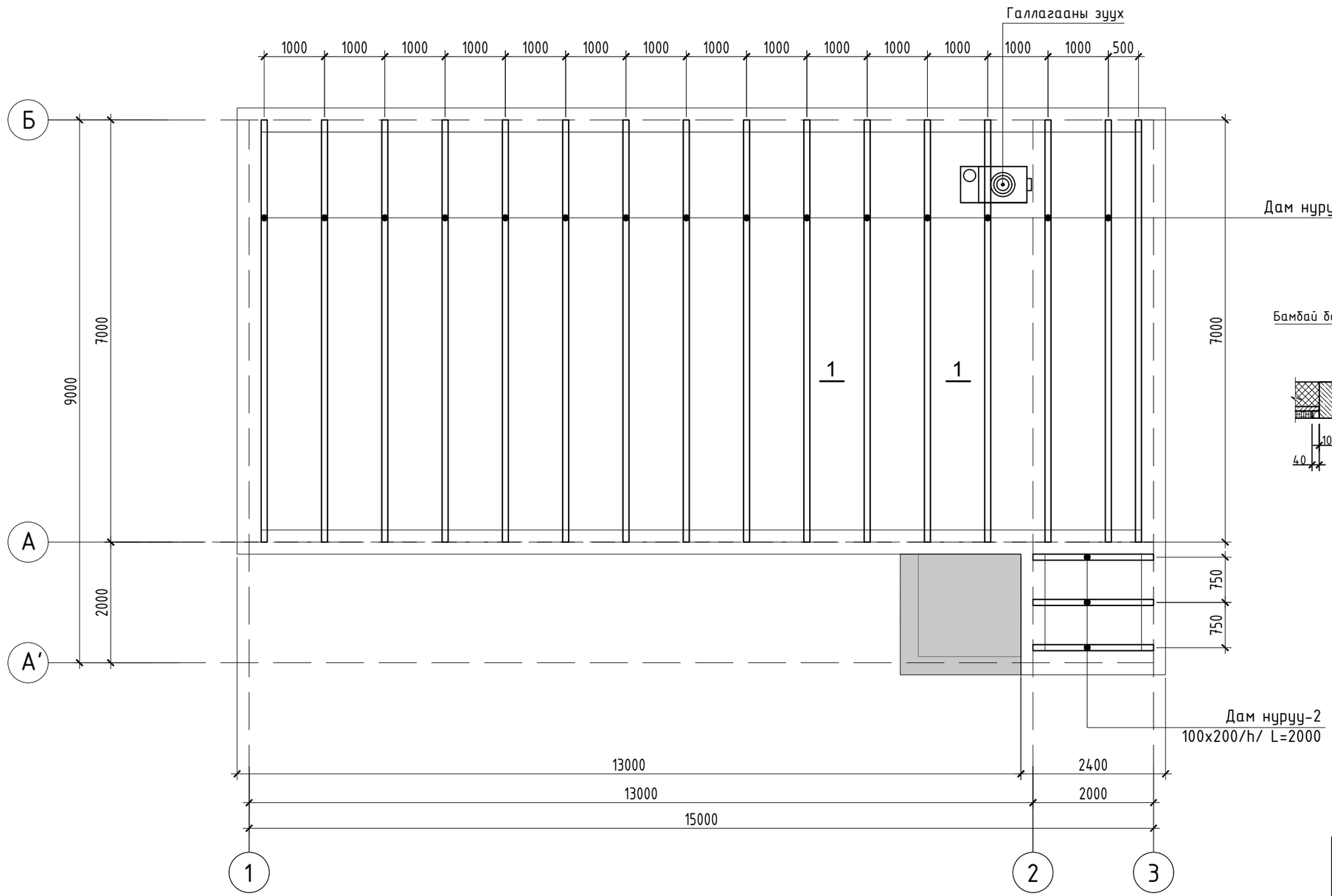

ОГТЛОЛ "1-1"

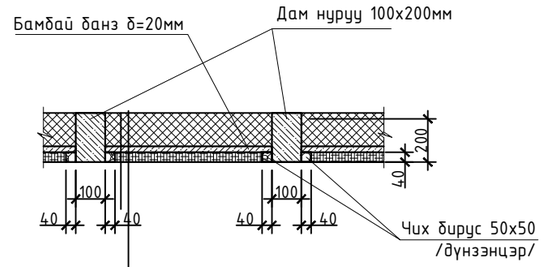

Адрын хөндий	
Зулхай чийг гадагшлуулагч	1 ує
Эрдэс хөвөн дулаалга	δ=200мм
Үүр ус тусгаарлагч хар цаас	1 ує
Модон дам нуруу	δ=200мм
Модон бамбай	δ=50мм
Ус уур тусгаарлагч геомембран	1 ує
Ам дарагч төмөр	1 ує
Лампер	1 ує

МОДОН МАТЕРИАЛЫН ТОДОРХОЙЛОЛТ

№	Тэмдэглэгээ	Нэр	Огтлол /мм/	Тоо /ш/	Урт /мм/	Эзэлхүүн /м3/	
						Нэгж	Бүгд
Хучилт							
1	УСТ391-82	Дам нуруу-1	100x200/h/	16	7000	0.14	2.24
2	УСТ391-82	Дам нуруу-2	100x200/h/	3	2000	0.04	0.12
2	УСТ391-82	Чих мод	50x50				0.12
3	УСТ391-82	Бамбайн банз	δ=30мм				2.56
4	УСТ391-82	Нийт					5.04

ХУЧИЛТЫН МАТЕРИАЛЫН ТОДОРХОЙЛОЛТ

№	Нэр	Хэмжих нэгж	Тоо	Тайлбар
1	Зулхай чийг гадагшлуулагч	м2	105.0	1ує
2	Эрдэс хөвөн дулаалга	м2	105.0	δ=200мм
3	Үүр ус тусгаарлагч хар цаас	м2	105.0	1ує
4	Модон дам нуруу	м2	105.0	δ=150мм
5	Модон бамбай	м2	105.0	δ=30мм
6	Ус уур тусгаарлагч геомембран	м2	105.0	1 ує
7	Ам дарагч төмөр	м2	105.0	1ує
8	Лампер	м2	105.0	1ує

"УРАН ТОД ЦЭГ" ХХК

Төв аймаг. Баянцогт сум

БАЯНЦОГТ СУМЫН "ГУНА" 1-Р БАГИЙН СОЁЛЫН ТӨВИЙН БАРИЛГА

Захирал	Л.Ганцоож	
Инженер	Ц.Цэрэнчимэд	
Гүйцэтгэсэн	Ц.Цэрэнчимэд	
Шалгасан	А.Ганбат	
Зургийн нэр: Хучилтын байгуулалт, материалын түүвэр	ББ-04	
	Масштаб 1:75	
	Үе шат / Хуудас / Бүх хуудас	
ЕГ шифр: УТЦ-2024/063	А3 / 04 / 06	
ТГ шифр:	2024 он 12 сар	

А3

ШУВУУ НУРУУНЫ БАЙГУУЛАЛТ, МАТЕРИАЛЫН ТҮҮВЭР Масштаб М1:75

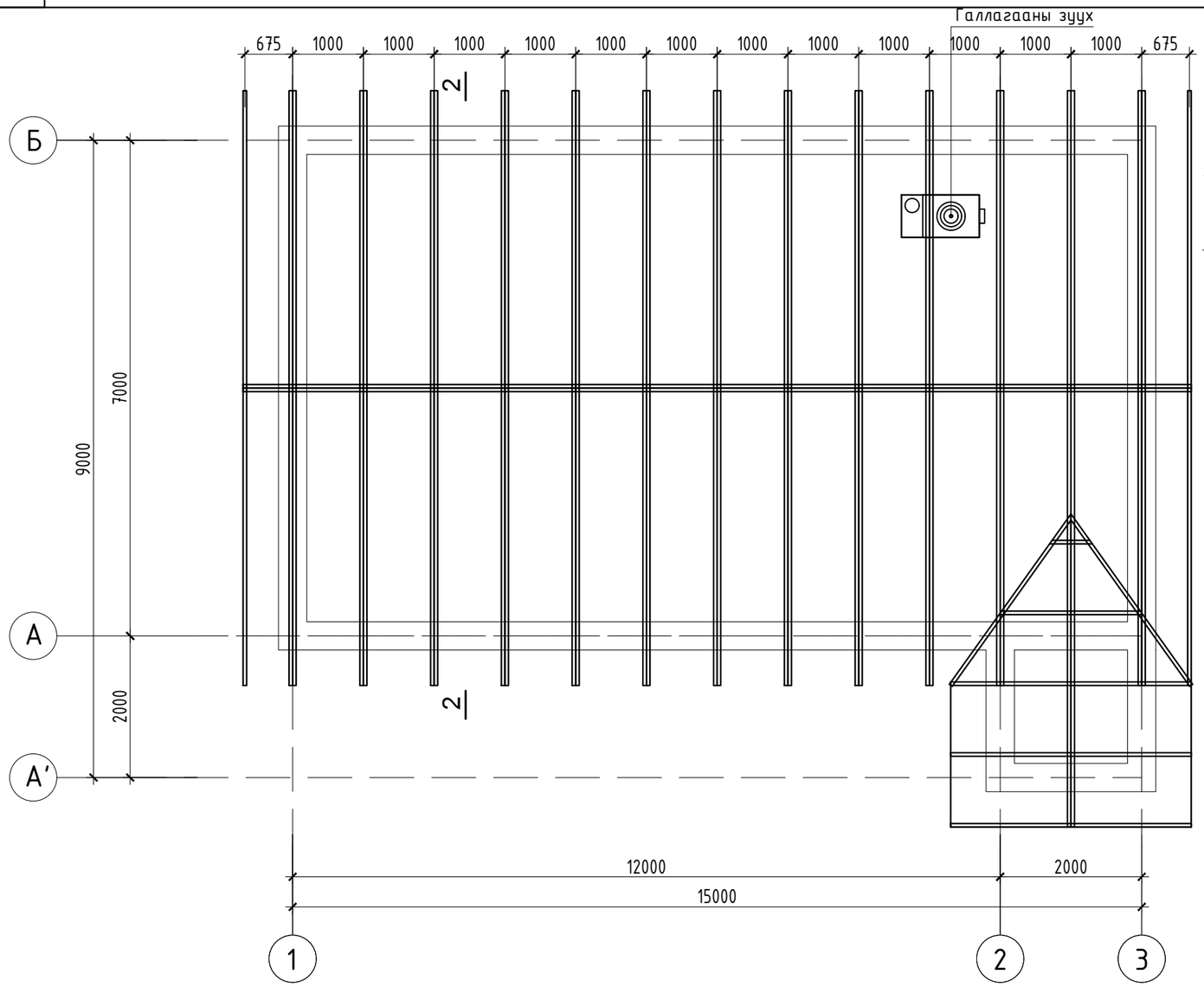

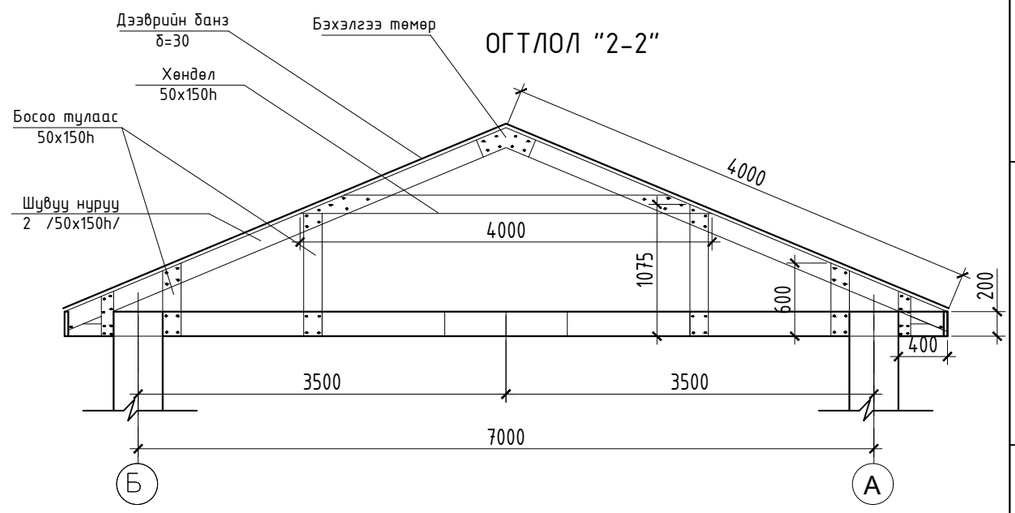

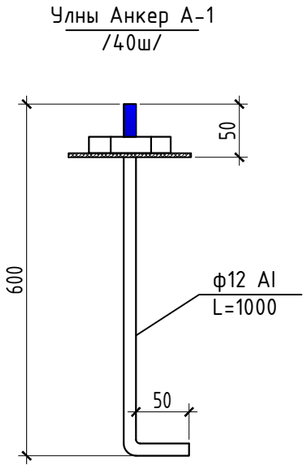

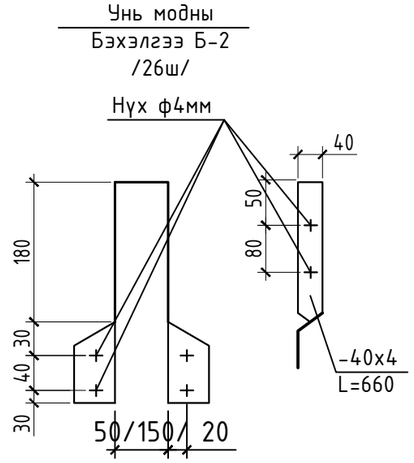

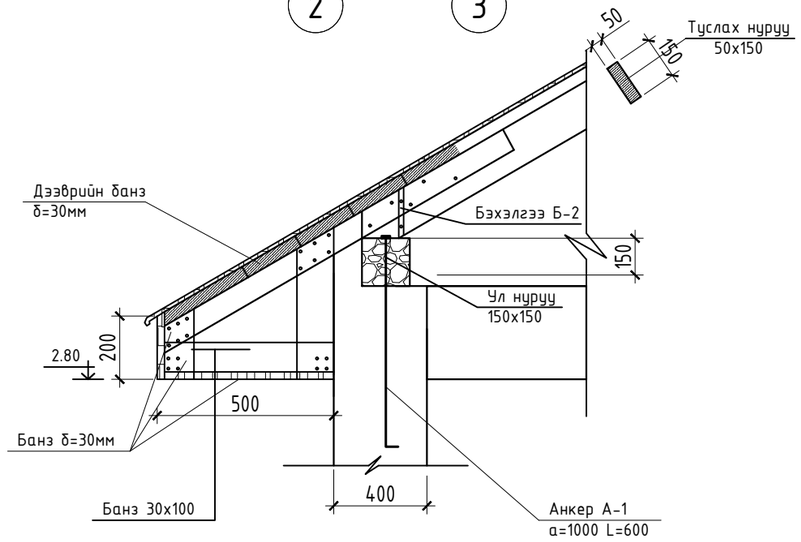

МОДОН МАТЕРИАЛЫН ТОДОРХОЙЛОЛТ

№	Тэмдэглэгээ	Нэр	Огтлол /мм/	Тоо /ш/	Урт /мм/	Зэлхүүн /м3/	
						Нэгж	Бүгд
		Дээвэр					
1	УСТ391-82	Диагональ шувуу нуруу-1	2 /50x150h/	36	4000	0.07	2.52
2	УСТ391-82	Диагональ шувуу нуруу-2	/50x150h/	14	2000	0.015	0.21
3	УСТ391-82	Босоо тулаас-1	50x150	32	1100	0.058	1.856
4	УСТ391-82	Босоо тулаас-2	50x150	14	600	0.048	0.672
5	УСТ391-82	Дээврийн банз	δ=30				3.16
6	УСТ391-82	Карнизний банз	δ=30				0.256
7	УСТ391-82	Үүдний саравчны банз	δ=30				0.8
8	УСТ391-82	Хөндлөн холбоос	50x150	13	4000	0.03	0.39
		ДҮН					9.864

"УРАН ТОД ЦЭГ" ХХК

Төв аймаг. Баянцогт сум

БАЯНЦОГТ СУМЫН "ГУНА" 1-Р БАГИЙН СОЁЛЫН ТӨВИЙН БАРИЛГА

Захирал	П.Ганцоож	
Инженер	Ц.Цэрэнчимэд	
Гүйцэтгэсэн	Ц.Цэрэнчимэд	
Шалгасан	А.Ганбат	
Зургийн нэр: Шувуу нурууны байгуулалт, материалын түүвэр	ББ-05	
	Масштаб 1:75	
	Үе шат	Хуудас / Бүх хуудас
ЕГ шифр: УТЦ-2024/063	А3	05 / 06
ТГ шифр:	2024 он 12 сар	

ЯЛУУНЫ БАЙГУУЛАЛТ Масштаб М1:75

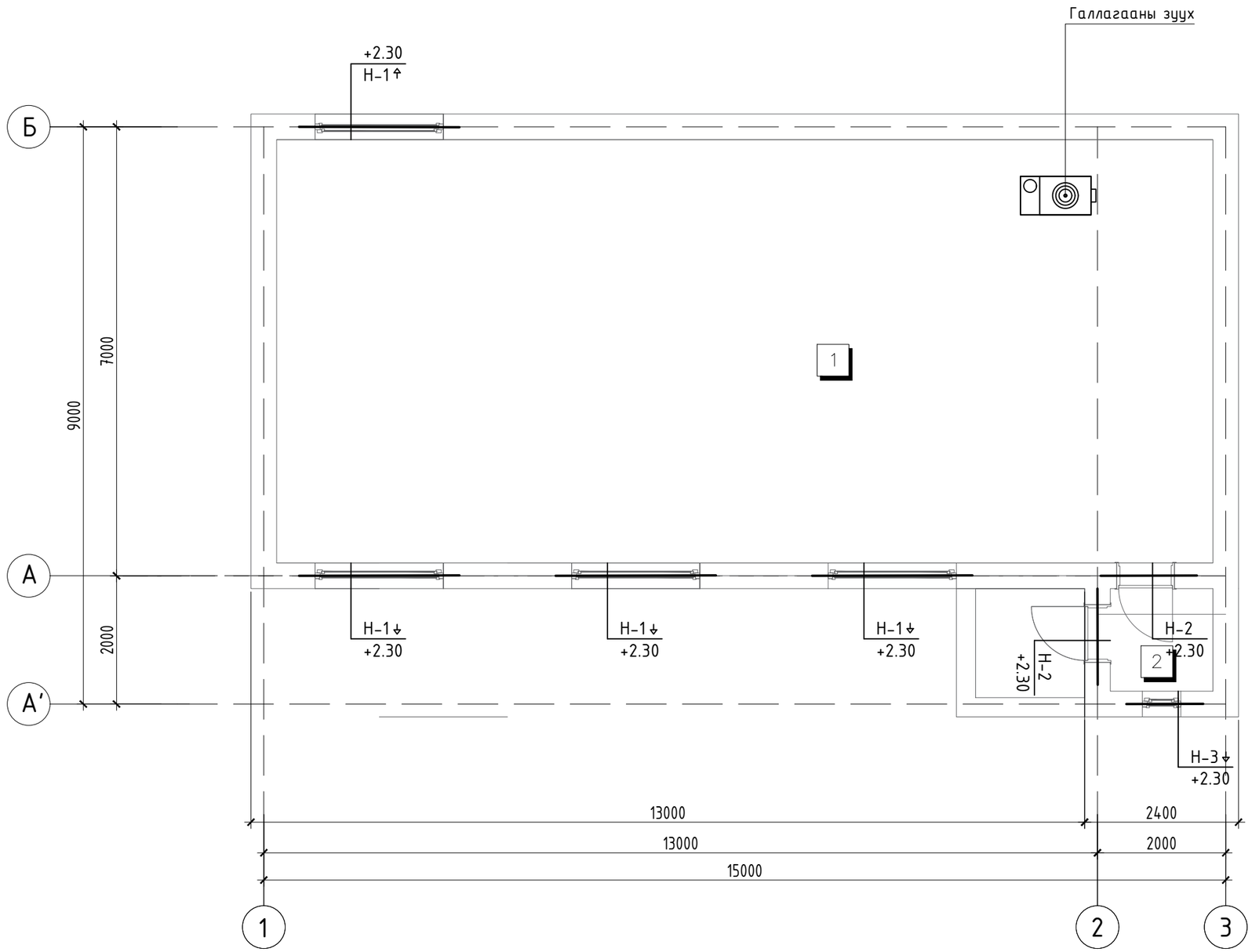

ӨРӨӨНИЙ ТОДОРХОЙЛОЛТ

Нухний төрөл	Загвар	Ялууны марк	Тоо
Н-1	ЗЯ	Я25.38.14	4
Н-2	ЗЯ	Я15.38.14	2
Н-3	ЗЯ	Я12.38.14	1

"УРАНТОД ЦЗГ" ХХК

Төв аймаг. Баянцогт сум
БАЯНЦОГТ СУМЫН "ГУНА"
1-Р БАГИЙН СОЁЛЫН ТӨВИЙН
БАРИЛГА

Захирал	П.Ганцоож	
Инженер	Ц.Цэрэнчимэд	
Гүйцэтгэсэн	Ц.Цэрэнчимэд	
Шалгасан	А.Ганбат	
Зургийн нэр: Ялууны байгуулалт	ББ-06	
	Масштаб 1:75	
	Үе шат	Хуудас / Бүх хуудас
ЕГ шифр: УТЦ-2024/063	А3	06 / 06
ТГ шифр:	2024 он 12 сар	

ГЭРЭЛТҮҮЛЭГ, ҮНТРААЛГА, ЗАЛГУУРЫН ҮЗҮҮЛЭЛТ, ТАНИХ ТЭМДЭГ, МАТЕРИАЛЫН ТҮҮВЭР

Д/Д NO.	ТАНИХ ТЭМДЭГ	НЭР	УГСРАЛТ	ЧИЙДЭН	ХҮЧДЭЛ	ХАМГААЛАЛТЫН ЗЭРЭГ
ДГ1	EXIT	ФЛЮОРЕСЦЕНТ ЧИЙДЭНТЭЙ ГЭРЭЛТҮҮЛЭГЧ "EXIT"	ХАНАНД 2200ММ	1*8Вт	250В	IP20
ДГ2	EXIT	ФЛЮОРЕСЦЕНТ ЧИЙДЭНТЭЙ ГЭРЭЛТҮҮЛЭГЧ	ХАНАНД 2200ММ	2*8Вт	250В	IP20
ФГ1		ФЛЮОРЕСЦЕНТ ЧИЙДЭНТЭЙ ГЭРЭЛТҮҮЛЭГЧ	ТААЗАНД	1*36Вт	250В	IP20
ФГ2		ФЛЮОРЕСЦЕНТ ЧИЙДЭНТЭЙ ГЭРЭЛТҮҮЛЭГЧ	ТААЗАНД	1*36Вт	250В	IP20
L1		LED ПАНЕЛЬ ГЭРЭЛТҮҮЛЭГЧ	ТААЗАНД	1*36Вт	250В	IP20
L2		LED НҮДЭН ГЭРЭЛТҮҮЛЭГЧ	ТААЗАНД	1*36Вт	250В	IP20
ФГ5		ФЛЮОРЕСЦЕНТ ЧИЙДЭНТЭЙ ГЭРЭЛТҮҮЛЭГЧ	ХАНАНД	1*18Вт	250В	IP44
УГ1		УЛАЙСАХ ЧИЙДЭНТЭЙ ГЭРЭЛТҮҮЛЭГЧ	ТААЗАНД	1*60Вт	250В	IP44
УГ2		УЛАЙСАХ ЧИЙДЭНТЭЙ ГЭРЭЛТҮҮЛЭГЧ	ХАНА ТААЗАНД	1*60Вт	220V	IP20
ГГ1		ГАЛЛОГЕН ЧИЙДЭНТЭЙ ГЭРЭЛТҮҮЛЭГЧ (төмөр торон хаалттай)	ТААЗНААС ДҮҮЖЛЭХ	1*100Вт	250В	IP54
У1		1 ДАРАЛТАТ ЕРДИЙН УНТРААЛГА /ДАЛД/	ХАНАНД 1.0-1.5 М	15А	250В	IP20
У9		УС ЧИЙГНЭЭС ХАМГААЛАГДСАН /ПАКЕТНИК/ /ИЛ/	ХАНАНД 1200ММ	25А	250В	IP44
Р1		ГАЗАРДУУЛГЫН КОНТАКТТАЙ ШТЕПСЕЛЬ ЗАЛГУУР	ХАНАНД 0.3 М	15А	250В	IP20
Р2		ГАЗАРДУУЛГЫН КОНТАКТТАЙ ШТЕПСЕЛЬ ЗАЛГУУР	ХАНАНД 0.3 М	2*10А	250В	IP20

ÒÝÌÄÝÄÉÝÄÝÝ	ÍÝÐ
	ÃÐ"ÍÕÈÉ ÁÍÉÌÍ ÕÝ-ÌÈÉ ÕÓÄÄÄÐÈÉÄÕ ÑÀÍÁÄÐ
	ÄÝÐÝÉÒ??ÉÄÈÉÍ ÕÓÄÄÄÐÈÉÄÕ ÑÀÍÁÄÐ
	ÍÑÉÓÍ ÄÝÐÝÉÒ??ÉÄÈÉÍ ÕÓÄÄÄÐÈÉÄÕ ÑÀÍÁÄÐ
	ÑÀÉÕÉÄ-ÈÉÍ ÑÉÑÒÀÌ, ÑÀÍÒÀÕÍÉÉ, ÕÄÕÉÉÄÄÀÍ ØÀÒ ÁÍÉÌÍ ÓÐÑÄÄÄ ØÀÒÍÓ ÓÄÈÐÉÄÄÓÓÍ ÑÀÍÁÄÐ
	ÕÄÕÈÉÄÄÀÍ ØÀÒÍÓ Ó??ÄÝÉ ÒÄÑÉÄÄ?
	ÁÓÓÄÉÓÍ "Ð"ÍÈÉ ÓÄÈÐÄÉÄÄÓÓÍ ÑÀÍÁÄÐ
	Ó"ÐÄ"ÉÒÈÉÍ ÑÉÑÒÀÌÈÉÍ ÓÄÈÐÄÉÄÄÓÓÍ ÒÍÄ?ÉÓÓÐ
	ÓÄÈÐÄÉÄÄÓÓÍ ÒÍÄ?ÉÓÓÐ
	ÁÓÓÄÉÓÍ "Ð"ÍÈÉ Ó??ÄÝÉ ÒÄÑÉÄÄ?
2Wh	Wh: ÈÄÝÄÕÈÒ ÇÄÄÉÓÍ ÝÉÄÉÐÐÍÍ ÒÍÍÉÓÓÐ
	ÒTN: ÄÝÉÄÉÈÉÍ ÐÐÄÍÑÒÍÐÍÀÒÍÐ
	ÄÄÇÀÐÄÓÓÉÄÓÍ ÄÝÉÄÝÉ ÈÉÝÐÝÉÝÄ-ÇÓÝÉ ÀÄÒÍÍÀÒ
	ÁÐÄÈÉÍ 1Ó, 3Ó-ÓÍ ÄÄÒÍÍÀÐ
	ÁÐÄÈÉÍ 1Ó-ÓÍ ÄÄÒÍÍÀÐ
	ÍÍ : ÍÀÁÄÈÉÍ ÄÄÉ ÕÀÍÄÄÄÉÄÄ-Ч
V	AMÍÄÐMETÐ
A	ÄÍÉÜÒÍÀÒÐ
	ÕÀÓÈÉÄÄÀÍ Ó"Ä"ÉÄÝÝÐ
	ÍÑ1-Ä/4 ÍÁÄÈÉÍ ÖÝÍÝÄ ØÀÄÓÀÄ-Ч
	ÒÀÍÓÉÝÄÈÉÍ ÑÝÍÑ 35Àð, 80Àð
	ÉÄÄÄÉÈÉÍ ÒÀÄÉÓÐ
	Ö"ÐÄ"ÉÒÈÉÍ ÑÝÍÑ
	ÄÀÍÆÓÓÉÄÄ?ÈÉÍ ÒÍ
	ÓÄÈÐÄÉÄÄÓÓÍ ÒÍÄ?ÉÓÓÐ

ТОНОГ ТӨХӨӨРӨМЖИЙН ТҮҮВЭР

№	Материалын нэр	Маягт	Хэмжих нэгж	Тоо	Тайлбар
1	Хувиарлах самбар IP>30 300*250*110мм б/ ВА88-50	Еп-меко	Ком	1	АХ. 1-АХ.4
2	10Вт LED 60х60 panel гэрэлтүүлэгч	Е1	Ком	8	
3	Нүдэн гэрэлтүүлэгч		ш		
4	Хамгаалагдсан нэг туйлт унтраалга 250В 16А		ш	1	
5	2 байртай газардуулгын контакттай розетка 250В 2*10А хананд		ш	2	
6	2.5кВмм хөндлөн огтлолтой зэс голтой утас хүчний утас	ПВ-660	м	60	
7	Мөн 4кВмм хөндлөн огтлолтой зэс голтой утас	ПВ-660	м	6	
8	Пласмассан хоолой ф25		м	30	
9	Пласмассан хоолойн холбох муфт ф20		ш	6	
10	Пласмассан хоолойн холбох муфт ф25		ш	6	
11	Пласмассан хоолойн салаалагч		ш	1	

Төв аймаг. Баянцогт сум

БАЯНЦОГТ СУМЫН "ГУНА" 1-Р БАГИЙН СОЁЛЫН ТӨВИЙН БАРИЛГА

"УРАН ТОД ЦЭГ" ХХК

Захирал	П.Ганцоож	
Инженер	М.Жансерик	
Гүйцэтгэсэн	М.Жансерик	
Шалгасан	Г.Золбоо	
Зургийн нэр: Гэрэлтүүлэг, унтраалга, залгуурын үзүүлэлт, таних тэмдэг, материалын түүвэр	ХТ-02	
	Масштаб :-гүй	
	Үе шат	Хуудас / Бүх хуудас
ЕГ шифр: УТЦ-2024/063	А3	02 / 05
ТГ шифр:	2024 он 12 сар	

РОЗЕТКИЙН БАЙГУУЛАЛТ Масштаб М1:75

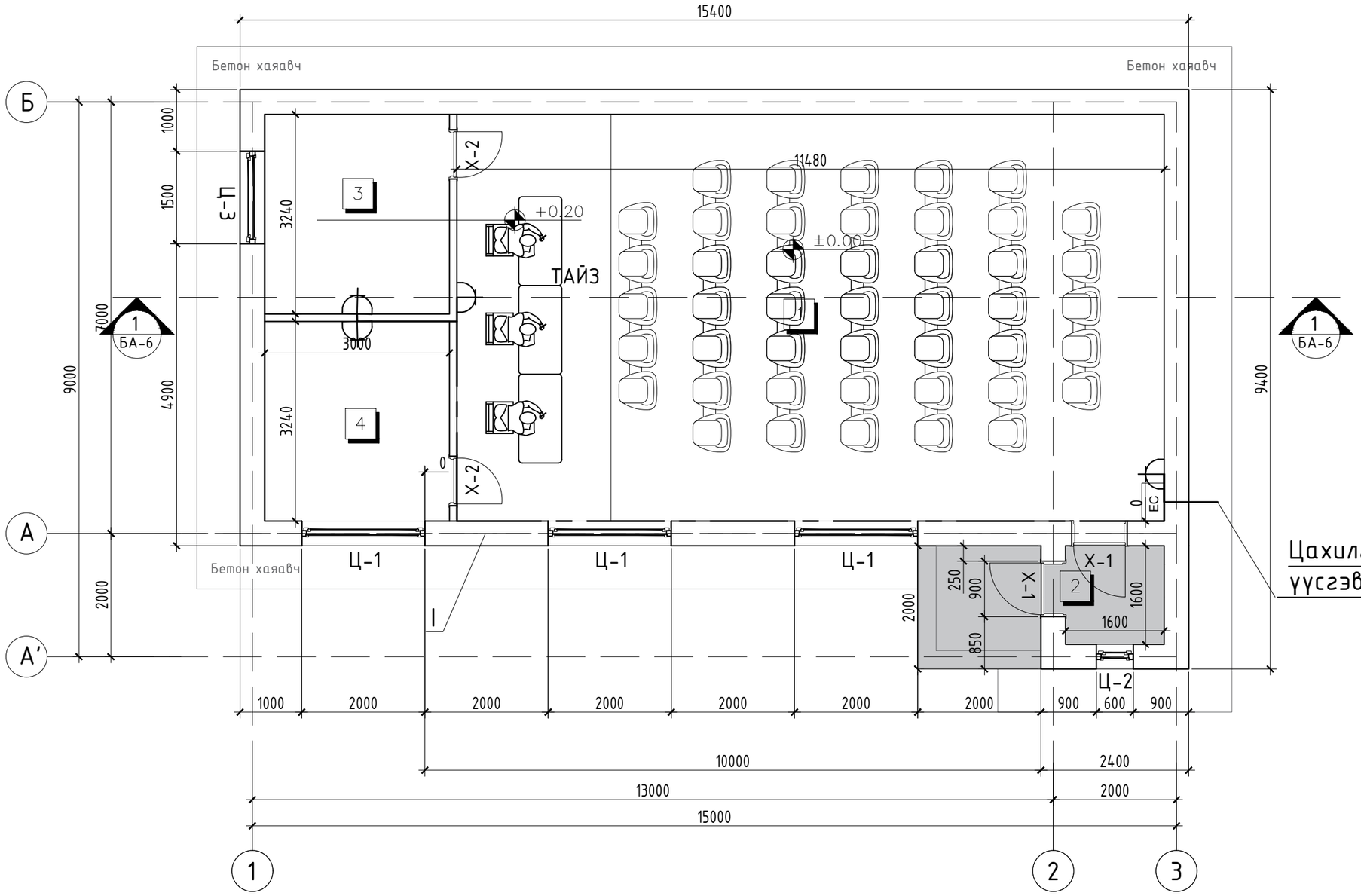

ТОДОРХОЙЛОЛТ

№	Өрөөний тодорхойлолт	Талбай/м2/	Шалны төрөл
1	Багийн хөгжлийн танхим	76.56	Паркет
2	Тамбур	2.56	Бетон шал
	АШИГЛАЛТЫН ТАЛБАЙ	79.12	
	БАРИЛГЫН ТАЛБАЙ	96.56	

ТАНИХ ТЭМДЭГ

- Цахилгааны кабель
- Розетка -- 4ш
- EC — Ерөнхий самбар, Гадна гэрлийн самбар

Төв аймаг. Баянцогт сум

БАЯНЦОГТ СУМЫН "ГУНА" 1-Р БАГИЙН СОЁЛЫН ТӨВИЙН БАРИЛГА

"УРАН ТОД ЦЭГ" ХХК

Захирал	П.Ганцоож	
Инженер	М.Жансерик	
Гүйцэтгэсэн	М.Жансерик	
Шалгасан	Г.Золбоо	
Зургийн нэр: Розеткийн байгуулалт		ХТ-03
		Масштаб 1:100
ЕГ шифр: УТЦ-2024/063		Үе шат: АЗ; Хуудас: 03; Бүх хуудас: 05
ТГ шифр:		2024 он 12 сар

A3

ДОТОР ГЭРЭЛТҮҮЛГИЙН БАЙГУУЛАЛТ

Масштаб М1:75

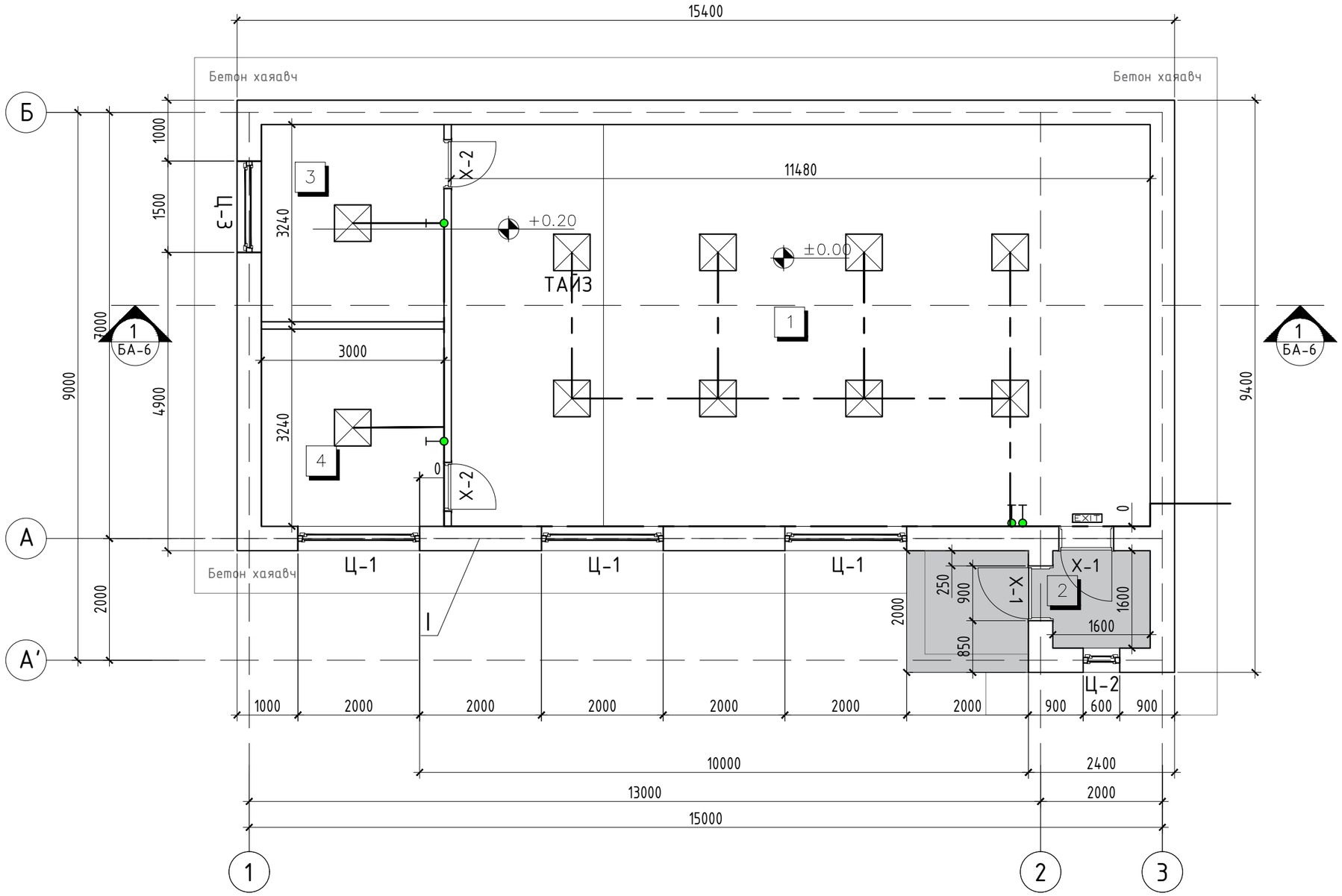

ТОДОРХОЙЛОЛТ

№	Өрөөний тодорхойлолт	Талбай/м2/	Шалны төрөл
1	Багийн хөгжлийн танхим	76.56	Паркет
2	Тамбур	2.56	Бетон шал
	АШИГЛАЛТЫН ТАЛБАЙ	79.12	
	БАРИЛГЫН ТАЛБАЙ	96.56	

ТАНИХ ТЭМДЭГ

- Цахилгааны кабель
- Хавтгай LED гэрэлтүүлэг 60х60см -- 10 ширхэг
- Хамгаалагдсан нэг даралтат унтраалга -- 4ш
- Улаасан чийдэнтай патрон суурьлуулж хамгаалалтын бүрхүүл -1ш
- Ослын гэрэлтүүлэгч -- 1 ширхэг

"УРАН ТОД ЦЭГ" ХХК

Төв аймаг. Баянцогт сум

БАЯНЦОГТ СУМЫН "ГУНА" 1-Р БАГИЙН СОЁЛЫН ТӨВИЙН БАРИЛГА

Захирал	П.Ганцоож	
Инженер	М.Жансерик	
Гүйцэтгэсэн	М.Жансерик	
Шалгасан	Г.Золбоо	
Зургийн нэр: Дотор гэрэлтүүлгийн байгуулалт		ХТ-04
		Масштаб 1:100

Үе шат	Хуудас	Бүх хуудас
АЗ	04	05

ЕГ шифр: УТЦ-2024/063

ТГ шифр: 2024 он 12 сар

АЗ

АЯНГА ХАМГААЛАЛТ, ГАЗАРДУУЛГИЙН БАЙГУУЛАЛТ Масштаб М1:75

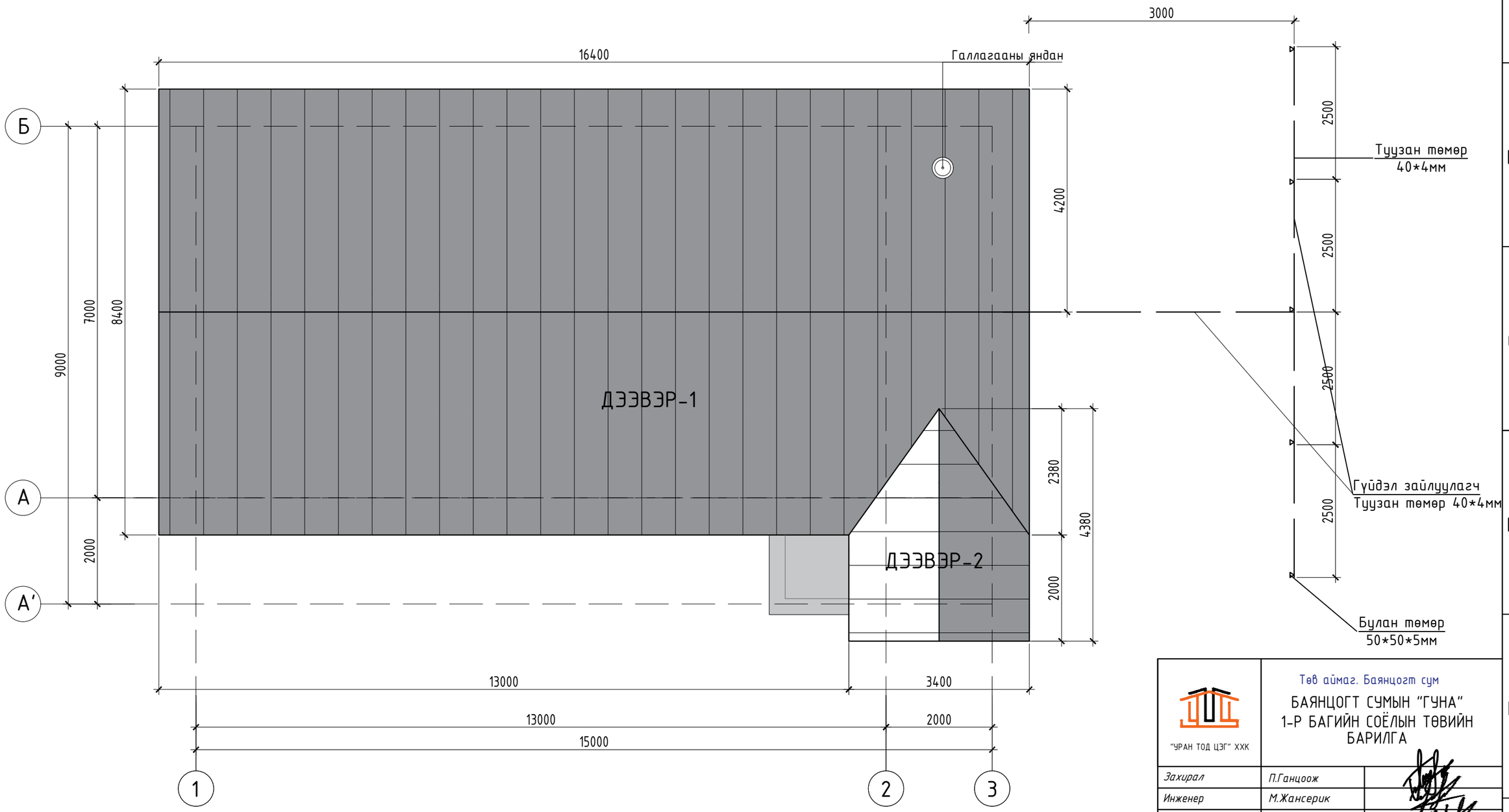

Төв аймаг. Баянцогт сум

БАЯНЦОГТ СУМЫН "ГУНА" 1-Р БАГИЙН СОЁЛЫН ТӨВИЙН БАРИЛГА

"УРАН ТОД ЦЭГ" ХХК

Захирал	П.Ганцоож	
Инженер	М.Жансерик	
Гүйцэтгэсэн	М.Жансерик	
Шалгасан	Г.Золбоо	

Зургийн нэр: Аянга хамгаалалт, газардуулгийн байгуулалт

ХТ-05

Масштаб 1:100

Үе шат	Хуудас	Бүх хуудас
АЗ	05	05

ЕГ шифр: УТЦ-2024/063

ТГ шифр:

2024 он 12 сар