ЗУРАГ ТӨСЛИЙН ЧУЛУУТЫН БАГШ ХХК

ЕГ ШИФР: ЧБ-03/2025

ДУНДГОВЬ АЙМАГ, ДЭЛГЭРЦОГТ СУМ

ХАЛУУН ҮС, ОЛОН НИЙТ АЖ АХУЙН ЗОРИУЛАЛТТАЙ БАРИЛГЫН ГАДНА АРИУТГАХ ТАТУУРГА

/ Ажлын зураг /

БОЛОВСРУУЛСАН:

"ЧУЛУУТЫН БАГШ" ХХК-ИЙ ЗАХИРАЛ

Ж.МӨНХ-ОЧИР

ЗАХИАЛАГЧ:

ДУНДГОВЬ АЙМГИЙН ДЭЛГЭРЦОГТ СУМЫН ЗАСАГ ДАРГА

М. БАЯРСҮХ

УЛААНБААТАР

2025 он

Тайлбар бичиг

Дундговь аймгийн Дэлгэрцогт суманд баригдсан "Халуун ус,олон нийт аж ахуйн зориулалттай барилгын гадна бохир усны шугам сүлжээний зураг төслийг гүйцэтгэхдээ барилгын ерөнхий төлөвлөгөө болон захиалагчийн даалгаварыг үндэслэн боловсруулав. Үүнд:

1. Ерөнхий төлөвлөгөө, геодиз, өндөржилтийн зураг.
2. Зурагт мөрдсөн барилгын норм ба дүрмүүд:

- Ариутгах татуурга, Гадна сүлжээ ба байгууламж БНбД 40-01-14
- Усан хангамж гадна сүлжээ ба байгууламж БНбД 40-02-16
- Усан хангамж ариутгахын гадна сүлжээ барилга байгууламж БНбД 40-04-16

БОХИР УС:

Бохир ус нь зургийн даалгварын дагуу өөрийн урсгалаар барилгаас 3м зайд шинээр төлөвлөж байгаа "Эколос" ХХ-ий Топас 15Пр бага оворын бохирын септик төхөөрөмжинд холбогдоно.

Газар шорооны ажил хийх үед зохих мэргэжилийн байгуулагаас мэргэжилийн хүн заавал байлгах, ХХААжиллагааны дүрмийг чанд сахиж ажиллах. Барилга угсаралтын ажилд мөрдөх хөдөлмөр хамгаалалын БД 12-101-05 дүрмийг мөрдөж ажиллах. Системийг угсрах, угаах, турших ажлыг гүйцэтгэхдээ БНбаД 40-06-16-ыг баримтлан гүйцэтгэвэл зохино. й.

Зургийн бүрдэл

Д/Д	Нэр	Хуудас
1	Зургийн бүрдэл, тайлбар бичиг	ГУХАТ-1
2	Геологийн товч дүгнэлт, материалын түүвэр	ГУХАТ-2
3	Гадна бохир усны шугамын байгуулалт	ГУХАТ-3
4	Гадна ариутгах татуургын шугамын дагуугийн зүсэлт	ГУХАТ-4
5		ГУХАТ-5

"ЧУЛУУТЫН БАГШ" ХХК	ДУНДГОВЬ АЙМАГ, ДЭЛГЭРЦОГТ СУМ ХАЛУУН УС, ОЛОН НИЙТ АЖ АХУЙН ЗОРИУЛАЛТТАЙ БАРИЛГЫН ГАДНА АРИУТГАХ ТАТУУРГА Зургийн бүрдэл, тайлбар бичиг					
	Инженер		С.Уранцэцэг	ЕГ Шифр: ЧБ-07/2025	Масштаб: М1:100	Огноо: 2025
	Гүйцэтгэсэн		С.Уранцэцэг	ТГ Шифр:	Зургийн дугаар: АТГ-01	Хуудас: 04
	Шалгасан		М. Хайрош			

A3

Инженер геологийн дүгнэлт

Дундговь аймгийн Дэлгэрцогт сумын халуун усны барилгад уг баригдах барилгын урд баригдсан цэцэрлэгийн барилгын геологийг ашиглав. Геологийг "Ленд тест" ХХЗ-ий 2021 оны 03-р сарын 30-наас 04-р сарын 25-ны хооронд хийгдсэн.

1. 1. Ургамалын үндэс бүхий өнгөн хөрс 0.00-0.20/0.20м
   2. Дунд дөрөвдөгчийн настай, делюи-пролювийн гарал үүсэлтэй хатуугаас хагас хатуу консистенитэй бор хүрэн бор саарал өнгийн шавар ул хөрс 0.20-3.5/3.3м
   3. Дунд Пермийн настай интрузив гарал үүсэлтэй цайвар саарал бор саарал өнгийн өгөршсөн боржин хөрс 3.3-6.0/2.7м

   Ул хөрсний ус илрээгүй.
2. Улиралын хөлдөлтийн гүнийг тооцвол:
   1. Шавар ул хөрс - 2.34м
3. Шавар ул хөрс нь Rf=0.45 байгаа тул улирлын хөлдөлтийн бүсэд дунд зэрэг овойлт үүсгэнэ.

4. Ул хөрсний газар шорооны ажлын зэргийн гэсгэлэн нөхцөлд гар аргаар ухахаар тооцвол:
   1. Шавар ул хөрс II
   2. Хүчтэй өгөршсөн боржин хөрс VI

Судалгааны талбай нь газар хөдлөлтийн бичил мужлалын зургаар 7 баллд хамрагдана.
Суурийн котлаваныг нээсний дараа хяналт хийлгэх шаардлагатай.

МАТЕРИАЛЫН ТҮҮВЭР

Д/Д	Тэмдэглэгээ	Нэр	Хэмжих нэгж	Тоо	Нэгжин кг	Тайлбар
1	2	3	4	5	6	7
		Бохир ус				
1		Ф1500/135 кольцо	ком	1		
2	Гадна бохирын PVC	Хуванцар хоолой Ф100мм	у.м	4.0	3.1	
3		Хуванцар хоолойн дулаалга Ф100мм	у.м	4.0	4.2	
4		Хуванцар хоолой Ф32мм	у.м	2.0		
5		Хуванцар хоолойн дулаалга Ф32мм	у.м	2.0		
6		Төхөрөмж дулаалга XPS	боодол	4.0		
7		Хэлтгий таг	ш	1		
8		Битүү таг	ш	1		
9		Халдаг кабель	у.м	15		
10		Удирдлага	у.м	1		
11		Цахилгааны утас	у.м	35		
12		Цахилгааны утасны хамгаалалт	у.м	35		
13		Топас 15Пр	ком	1		

"ЧУЛУУТЫН БАГШ" ХХК	ДУНДГОВЬ АЙМАГ, ДЭЛГЭРЦОГТ СУМ ХАЛУУН УС, ОЛОН НИЙТ АЖ АХУЙН ЗОРИУЛАЛТТАЙ БАРИЛГЫН ГАДНА АРИУТГАХ ТАТУУРГА Геологийн товч дүгнэлт, материалын түүвэр				
	Инженер	С.Уранцэцэг	ЕГ Шифр: ЧБ-07/2025	Масштаб: М1:100	Огноо: 2025
	Гүйцэтгэсэн	С.Уранцэцэг	ТГ Шифр:	Зургийн дугаар: АТГ-02	Хуудас: 10
	Шалгасан	М. Хайрош			

A3

Гадна бохир усны шугамын байгуулалт М1:500

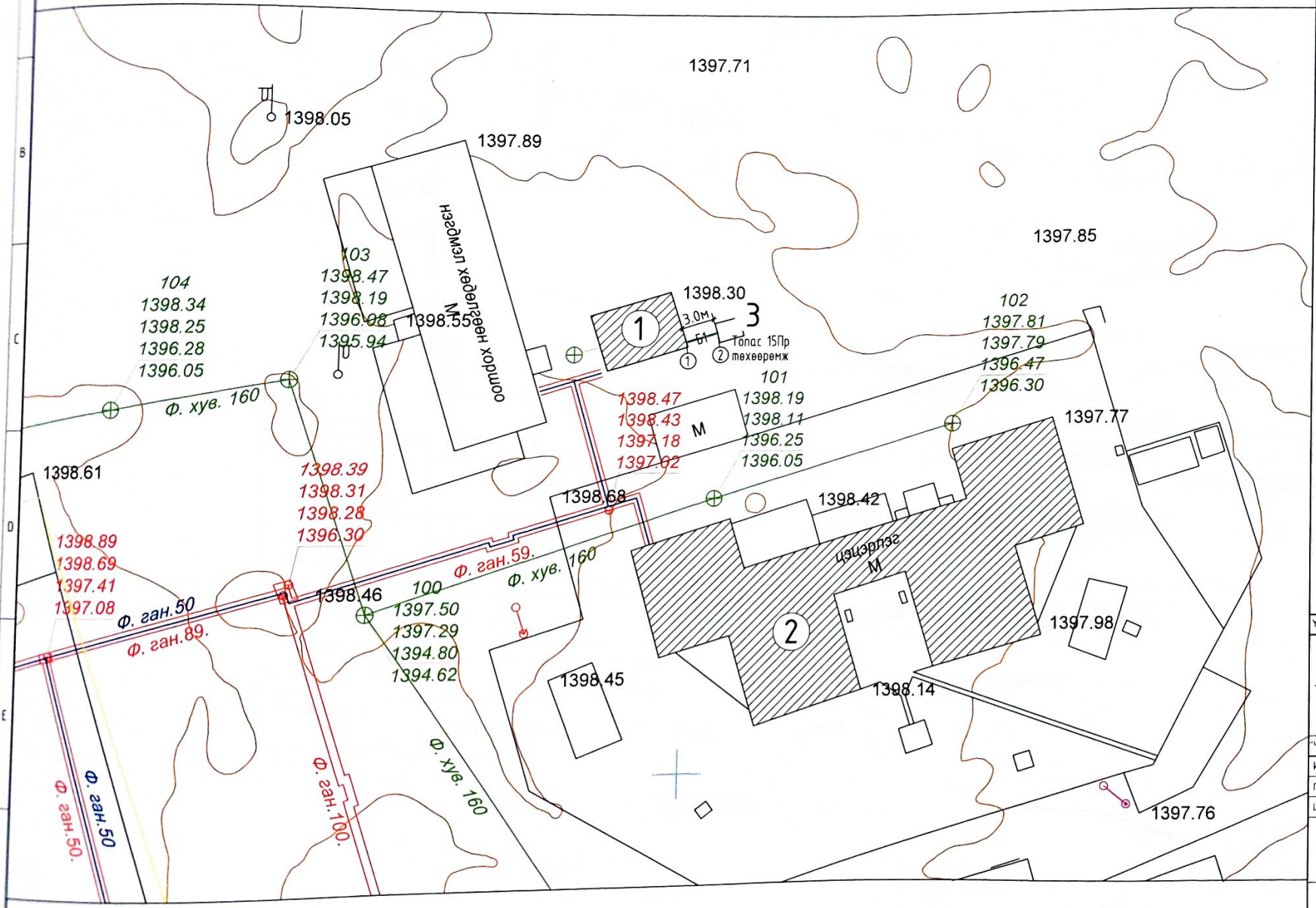

ТАЙЛБАР:

1	Халуун ус, олон нийтийн аж ахуйн зориулалтын барилга	Одоо байгаа
2	Цэцэрлэг	Одоо байгаа
3	Топас Пр15 тэмдэгтэй	Төлөвлөж байгаа

ТАНИХ ТЭМДЭГЛЭГЭЭ:

- Одоо байгаа барилга
- Бохир усны шугам
- Дулааны шугам
- Цахилгааны шугам
- Цэвэр усны шугам

- Одоо байгаа дулааны шугам
- Одоо байгаа дулааны худаг
- Одоо байгаа цахилгааны шугам
- АТХ — Шинээр хийгдэх бохирын худаг
- Б1 — Шинээр хийгдэх бохир усны шугам

Ує шат:/ АЖЛЫН ЗУРАГ

"ЧУЛУУТЫН БАГШ" ХХК

Улаанбаатар хот, Баянзүрх дүүрэг, 15 хороо, 5-р байр, 101 тоот.
И-мэйл: chuluutiinbagsh@gmail.com
Утас: 99046516, 99176111

Инженер		С.Ураншэцэг
Гүйцэтгэсэн		С.Ураншэцэг
Шалгасан		М.Хайрош

ДУНДГОВЬ АЙМАГ, ДЭЛГЭРЦОГТ СУМ

ХАЛУУН УС, ОЛОН НИЙТ АЖ АХУЙН ЗОРИУЛАЛТТАЙ БАРИЛГЫН ГАДНА АРИУТГАХ ТАТУУРГА

Гадна бохир усны шугамын байгуулалт

Масштаб: М1:500	Зургийн дугаар: АТГ-03	Хуудас: 04
Е.Г.Шифр: ЧБ-07/2025	Т.Г.Шифр:/№:	Огноо: 2025он

А3

Бохир усны шугамын дагуугийн зүсэлт, огтлол

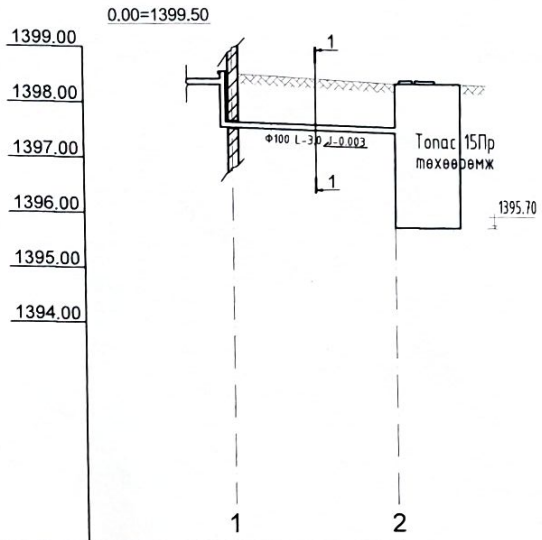

	1	2
Хоолойн ёроолын болон ховилын тэмдэгт	1398.00	1397.75
Газрын хөрсний төслийн тэмдэгт	1398.50	1398.30
Газрын хөрсний одоогийн тэмдэгт	1398.50	1398.30
Хоолойн материал ба тусгаарлагчийн хийц	KG- Трубы SN8 Хуванцар хоолой Ф160мм	
Буурь	Байгалийн хөрс, элсэн дэвсгэр δ=10см	
Налуу / Урт м	3.0	0.03
Онцлог цэг / Худаг / Эргэлтийн дугаар	Барилгаас Б Б	Топас 15Пр техөөремж

ХӨНДЛӨН ОГТЛОЛ 1-1

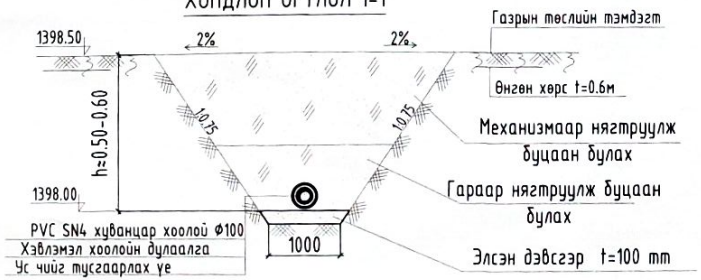

ДУНДГОВЬ АЙМАГ, ДЭЛГЭРЦОГТ СУМ					
ХАЛУУН УС, ОЛОН НИЙТ АЖ АХУЙН ЗОРИУЛАЛТТАЙ БАРИЛГЫН ГАДНА АРИУТГАХ ТАТУУРГА					
Гадна бохир усны шугамын дагуугийн зүсэлт, огтлол					
Инженер		С.Уранцэцэг	ЕГ Шифр: ЧБ-07/2025	Масштаб: М1:100	Огноо: 2025
Гүйцэтгэсэн		С.Уранцэцэг	ТГ Шифр:	Зургийн дугаар: АТГ-04	Хуудас: 04
"ЧУЛУУТЫН БАГШ" ХХК	Шалгасан	М. Хайрош			

A3