ТАЙЛБАР БИЧИГ /үргэлжлэл/

БАРИЛГЫН ТАЛБАЙ, СУУРИЙН АЖИЛ:

1. Барилгын талбайг талбайн зохион байгуулалтын зургийн дагуу бэлтгэнэ.
2. Котловани ухах үед геологийн дүгнэлтэд зааснаас өөр илэрвэл зураг төслийн болон геологийн шинжилгээ хийсэн байгууллагад мэдэгдэж асуудлыг шийдвэрлүүлнэ.
3. Котловани ухаж дуусахаад суурийн ажил эхлэхийн өмнө геологийн шинжилгээ хийсэн байгууллагын инженер геологичид хөрсийг үзүүлж, далд ажлын акт гаргуулан бичиг баримтад хавсаргана.
4. Барилгын талбайн борооны ус зайлуулалтыг өндөржилтийн зураг төслийн дагуу гүйцэтгэнэ.
5. Барилгын котлованаас гарсан шороог /барилгад хэрэглэхээс бусад/ зөөвөрлөн эвшөөрөгдөх газарт хаяна.

ДЭЭВРИЙН УС ЗАЙЛУУЛАЛТ:

1. Барилгын дээврийн, ус тусгаарлагч, дулаалга зэрэг материалуул нь 20 жилээс багагүй баталгаатай байна.
2. Барилгын гүйцэтгэгч дээврийн ажлыг дууссаны дараа барилгын зохиогч болон хөрөнгө оруулагчийн төлөөлөгчийг байцуулан шалгуулж бариптжуулна.
3. Парпетний дээд ирмэгийг хананд угсарч байгаа өнгөлгөөний металл хавтангаар үргэлжлүүлэн давуулж бэхэлхээр зурагт тусгасан бөгөөд 10 градусын налуугаар дээвэр талруу чиглэсэн налуутай байна.
4. Барилгын дээврийн ус зайлуулалтыг дотуур болон гадуур ус зайлуулалттай байхаар тусгасан ба ус зайлуулах ган хоолойнуудын залгаасыг ус алдахгүйгээр зориулалтын резинэн жийргэвчтэй хийж өгнө.
5. Дээвэрт гарах салхивч, сантехникийн хоолойнуудын дээвэртэй уулзах уулзвариг зургийн дагуу ус нэвчихгүйгээр чанартай гүйцэтгэнэ.
6. Дээврийн бүтэц нь ус нэвтрэхээс бүрэн хамгаалагдсан байх шаардлагатай бөгөөд ашиглалтын үед ус чийг нэвтрэх, өвлийн улиралд цанталт үүсэх тохиолдолд /хуулийн хугацаанд/ зураг төслийн байгууллагад мэдэгдэн нэмэлт арга хэмжээ авч гарах хөрөнгийн асуудлыг гүйцэтгэгч байгууллага хариуцна.

ДУЛААЛГА:

1. Дээврийг зурагт үзүүлснийн дагуу Монгол Улсын стандартыг хангасан дулаалгын материал хэрэглэнэ.
2. Бүх цонх, хаалга нь Монгол Улсын стандартыг хангасан материалаар хийх бөгөөд гадна хаалга, цонхны эргэн тойронд шингэн хөөс шахаж бэхэжсэний дараа амалгаа шаардлагийг дулаан алдахгүйгээр хийх хэрэгтэй.

ХААЛГА, ЦОНХ:

- Барилгын цонхыг цонх үйлдвэрлэх эрх бүхий үйлдвэрийн хуванцар /PVC/ рамтай Монгол улсад мөрдөж буй норм MNS-5830:2007 стандартын дулаан техникийн шаардлага хангасан 3 давхар шилэлгээтэй вакум цонх хийлгэнэ.

Цонхны угсралтыг гүйцэтгэхдээ барилга угсралтын ажлын явцад гарсан цонхны нүх, проемийг мэргэжлийн байгууллага болон хүмүүсээр газар дээр нь дахин хэмжээ авч цонхыг захиалан MNS-6266:2011 "Барилгын хана цонхны уулзварын угсралтын заадал техникийн ерөнхий шаардлага"-ын дагуу цонхны суулгалтын угсралтыг гүйцэтгэх шаардлагатай.

Захиалагч тал нь цонхны рамны төрлийг сайжруулан сайн чанарын модон болон металл рамыг сонгох боломжтой. Цонх заавал салхижуулалтын гээгээвчтэй байх шаардлагатай.

-Тусгай хаалга нь металл рам болон металл самбартай байх ба металл самбар нь хөнгөн чанарын байх болон дулаан тусгаарлагчтай шаардлагатай Бусад холбогдох тайлбарыг тус тусын хуудсанд үз.

1. Цонх, хаалгыг захиалахын өмнө тухайн үйлдвэрийн үзүүлэлтийг зураг төслийн байгууллагатай зөвшилцөнө.
2. Барилгын будагтай хаалга, цонхыг цэвэр нямбай суулгаж гадаргууг гэмтэхээс хамгаалсан байна.
3. Төмөр хаалга 4 хос нугастай, гадна хаалганы цоож, нугас, бариулууд нь гуулин төмрөөр хийгдсэн, ус, дулаан алдахгүй зөөлөвчтэй байна.
4. Хаалганы нугасыг гадна талаас нь задалж болохоор суулгах бөгөөд хаалга цонхны онгойлтуудыг зургийн дагуу хийх ба саваллттай хаалганд хязгаарлагч өгнө.
5. Бүх цонхны тавцанг 2 см зузаантай чулуун хавтангаар хийх ба цонхны дотор талд бариул бүхий цоож суулгана.

ШАЛ:

1. Барилгын Бетон /Зориулалтын будаг/ шалыг зурагт үзүүлсэнний дагуу гүйцэтгэнэ.
2. Шалыг гүйцэтгэхдээ зургийн дагуу дуу тусгаарлагчийг орхигдуулахгүй хийх хэрэгтэй.

ШАВАРДЛАГА:

1. Барилгын зарим гадна талд хөөсөнцөр дулаалган дээр зориулалтын тор татаж 2 см-ийн сайжруулсан шавардлага хийнэ.
2. Хаалга цонхнуудын амалгаа шавардлагыг хийхийн өмнө гажилтаас хамгаалж нэмэлт хөндлөн бэхэлгээ хийж өгнө.
3. Шавардлагын гадаргуу тэгш, цууралтгүй байх ёстой.
4. Барилгын гадна, дотор өрөө тасалгааны ханын ирмэг уулзварын шавардлагыг тэгш хийх хэрэгтэй.

ГАДНА ЗАСЛАЛ:

1. Барилгын гадна заслал өнгө будгийг зурагт үзүүлснийн дагуу /хуудас БА-04, 05, 06, 07/ гүйцэтгэнэ.
2. Гүйцэтгэгч нь гадна заслалын өнгө заслалын материалийн өнгө, үзүүлэлтүүдийг зургийн автор архитектор, захиалагч нартай зөвшилцсөний үндсэн дээр хэрэглэнэ. Гадна заслалын ажлыг хийхээс өмнө ханын нийт гадаргуугийн нүх сүвийг бөглөж цэвэрлэж бэлтгэх шаардлагатай. Барилгын фасадыг гадна фасадны өнгөлгөөний чулуун будаг, цоколын давхрын хэсгийг өнгөлгөөний хиймэл чулуун хавтангаар өнгөлөхөөр зурагт тусгав. Хүйтний улиралд гадна заслалын ажлыг хийхийг хориглоно.

ДОТОР ЗАСЛАЛ:

Гүйцэтгэгч нь дотор заслалын өнгө заслалын материалийн өнгө, үзүүлэлтүүдийг зургийн автор архитектор, захиалагч нартай зөвшилцөнө үндсэн дээр хэрэглэнэ. Дотор заслалын ажлыг хийхээс өмнө барилгын дотор гадаргууг бүрэн тэгшилсэн байх .Агуулах болон гараж-д +2.70 түвшинд тосон будаг хийж үлдэх хэсэгт арчиж цэвэрлэж болдог эмульсэн будгаар өнгөлгөж гүйцэтгэнэ.

Дотор заслын ажлын тодорхойлолтыг БА-09-д үз.

БУСАД ТАВИГДАХ ШААРДЛАГА:

Барилгад хэрэглэх төмөр болон модон материалыг зөвлөлт, шаталт, өмхрөлт, ялзралт, мөөгөнцөрөхөөс хамгаалах арга хэмжээг норм дүрэмд заасны дагуу авна. Зураг төсөлд барилга угсралтын ажлыг дулааны улиралд гүйцэтгэхээр тусгасан бөгөөд хэрэв хүйтний улиралд гүйцэтгэхээр болвол холбогдох норм дүрмийн заалтыг мөрдлөг болгон ажиллах нь зүйтэй.

ГАЛ БОЛОН ОНЦГОЙ БАЙДЛЫН АРГА ХЭМЖЭЭ:

1. Гол болон туслах хаалга, шилэн хануud нь галд тэсвэртэй металл рам, самбартай, нуухандаа жийрэгтэй нягт хаагддаг тоноглоотой байх бөгөөд аврах замд байрласан бүх хаалганууд барилгаас гарах чиглэлийн дагуу онгойдог байх шаардлагатай. /БНбД 21-01-02-ийн 6.17, 6.18/
2. Дулаалгын бүх хөөсөнцөр хавтан нь гал дэмждэггүй байх шаардлагатай.

өвс, тэжээл тээвэрлэх норм, дүрэм

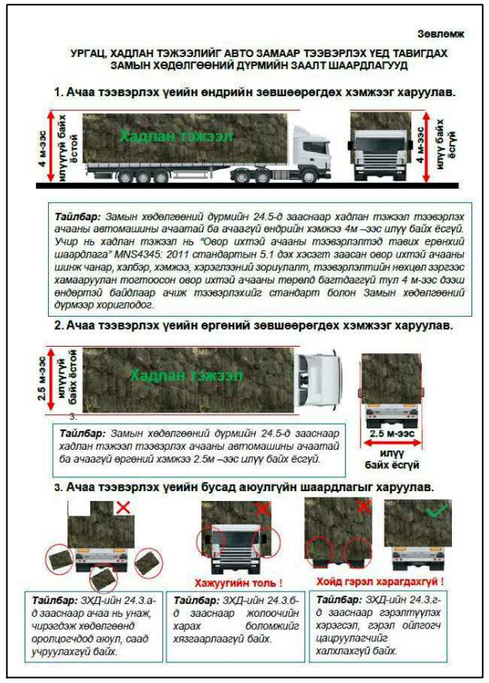

Энэхүү зураг төсөл нь "ЦЭСДА" ХХКомпаний ОЮУНЫ ӨМЧ тул зөвшөөрөлгүйгээр өөрчлөх болон ашиглахыг хориглоно.

ТАЙЛБАР

АНХААР

Энэхүү зураг төсөл нь "ЦЭСДА" ХХКомпаний ОЮУНЫ ӨМЧ бөгөөд тухайн компаний албан ёсны зөвшөөрөлгүйгээр дахин хуулбарлах болон ашиглахыг хатуу хориглоно.

Барилгын гүйцэтгэгч байгууллага нь барилга угсралтын явцад ажлын зураг төслийг чанд баримтлах бөгөөд хэрэв зураг төслийн дагуу гүйцэтгэхгүйн улмаас барилгын төлөвлөлт, бат бэх, инженерийн системийн ажиллагаанд өөрчлөлт, алдаа гарваас зураг төслийн зохиогч хариуцлага хүлээхгүй.

Барилга угсралтын явцад гүйцэтгэгч байгууллага нь зураг төсөл зохиогчтой зохиогчийн хяналтын гэрээний дагуу барилга угсралтын болоод зураг төслийн талаар гарсан асуудлыг зөвшилцөн шийдэж байвал зохино.

Үе шат:	БА-Н АЖЛЫН ЗУРАГ	
tel:976-88889927	ЗУРАГ ТӨСЛИЙН "ЦЭСДА" ХХК	
Архитектор		Г.Болор-Эрдэнэ
Гүйцэтгэсэн		Г.Болор-Эрдэнэ
Шалгасан		Г.Болорчулуун

БАЯНХОНГОР АЙМАГ. БАЯН-ӨНДӨР СУМ.
ӨВС, ТЭЖЭЭЛИЙН АГУУЛАХЫН БАРИЛГА

Тайлбар бичиг /үргэлжлэл/

Масштаб:	Зургийн дугаар: БА-03	Хуудас: БА-13
ЕГ Шифр: ЦЭ-11-06-09-09/25	ТГ Шифр: -	Огноо: 2025 он

НҮҮР ТАЛ /тэнхлэг Х1-Х5/ М1:125

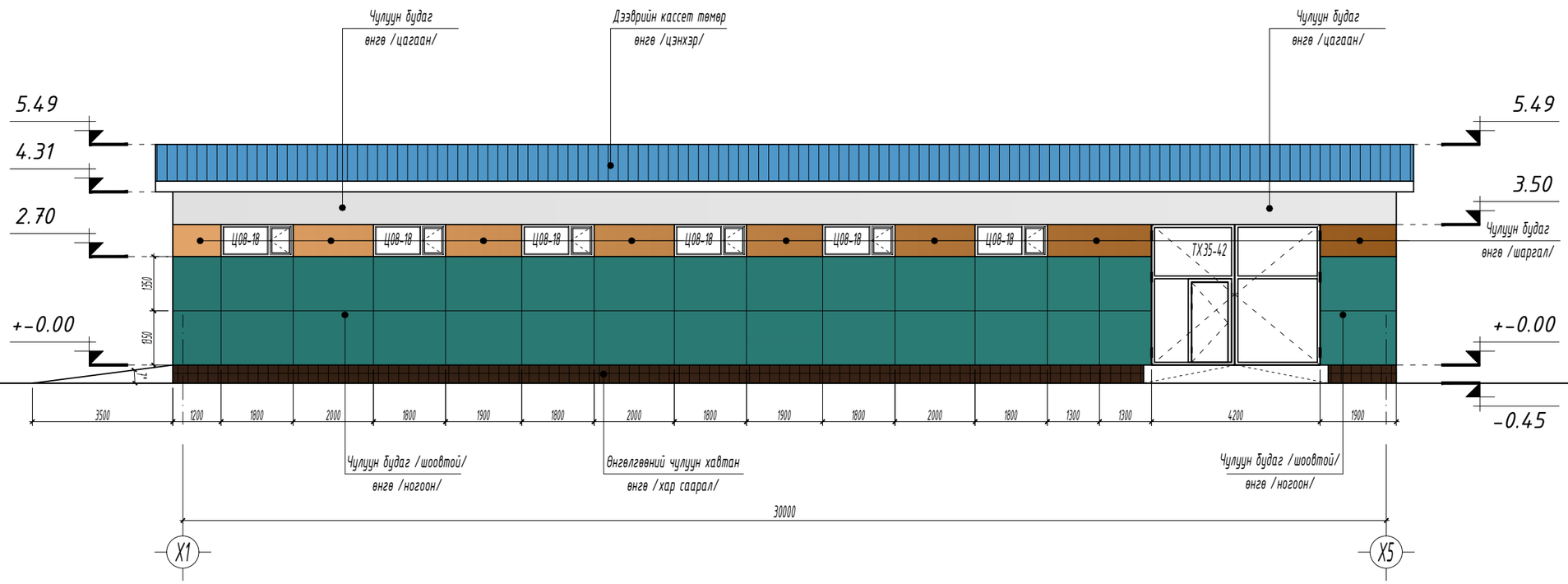

Таних тэмдэг

- Чулуун будаг /шоовтой/ өнгө /ногоон/ 71.00 м2 (R16-G76-B57, C79-M0-Y25-K70)
- Чулуун будаг өнгө /цагаан/ 24.50 м2 (R244-G243-B239, C4-M4-Y6-K0)
- Чулуун будаг өнгө /шаргал/ 12.50 м2 (R198-G145-B77, C0-M27-Y61-K22)
- Өнгөлгөөний чулуун хавтан өнгө /хар саарал/ 12.00 м2 (R57-G54-B51, C0-M5-Y11-K78)

ТАЙЛБАР:

- Гадна заслалын ажлыг хийхээс өмнө ханын нийт гадаргуугийн нүх сүвийг бөглөж цэвэрлэж бэлтгэх шаардлагатай.
- Барилгын гадна засал /фасад/-нд гадна фасадны чулуун будаг өнгөлгөө, цоколын хэсгийг хиймэл чулуун хавтангаар өнгөлхөөр зурагт тусгав.
- Гадна заслалыг тодорхойлолтонд заасны дагуу хийх шаардлагатай.
- Гадна заслалын өнгөний шийдлийг гаргахдаа зургийн зохиогчтой хамтран шийдлийг гаргах зүйтэй.
- Хүйтний улиралд гадна заслалын ажлыг хийхийг хориглоно.

- Цонх /Ц/, хаалга /ХТ,/ загвар хэмжээ, нэгдсэн түүврийг БА-12-д үз.
- Цонх, хаалганы угсралтыг гүйцэтгэхдээ барилга угсралтын ажлын явцад гарсан цонх, хаалганы нүх, проемийг мэргэжлийн байгууллага болон хүмүүсээр газар дээр нь дахин хэмжээ авч захиалан угсралтыг гүйцэтгэх шаардлагатай.

-Тусгай хаалга нь металл рам болон металл самбартай байх ба металл самбар нь хөнгөн чанарын байх болон дулаан тусгаарлагчтай шаардлагатай.

- Гадна фасадны өнгөний сонголтыг эх загвар зурагны ерөнхий харагдах байдлын зурагт давхар үзэж захиалан ажлыг гүйцэтгэх шаардлагатай.

- Уг зургийг бусад холбогдох зургуудтай хамттатган үзэж ажлыг гүйцэтгэнэ.

Үе шат:	БА-Н АЖЛЫН ЗУРАГ
tel:976-88889927	ЗУРАГ ТӨСЛИЙН "ЦЭСДА" ХХК

Архитектор		Г.Болор-Эрдэнэ
Гүйцэтгэсэн		Г.Болор-Эрдэнэ
Шалгасан		Г.Болорчулуун

БАЯНХОНГОР АЙМАГ. БАЯН-ӨНДӨР СУМ.

ӨВС, ТЭЖЭЭЛИЙН АГУУЛАХЫН БАРИЛГА

НҮҮР ТАЛ /тэнхлэг Х1-Х5/

Масштаб: М1:125	Зургийн дугаар: БА-04	Хуудас: БА-13
ЕГ Шифр: ЦЭ-11-06-09-09/25	ТГ Шифр: -	Огноо: 2025 он

НҮҮР ТАЛ /тэнхлэг Х5-Х1/ М1:125

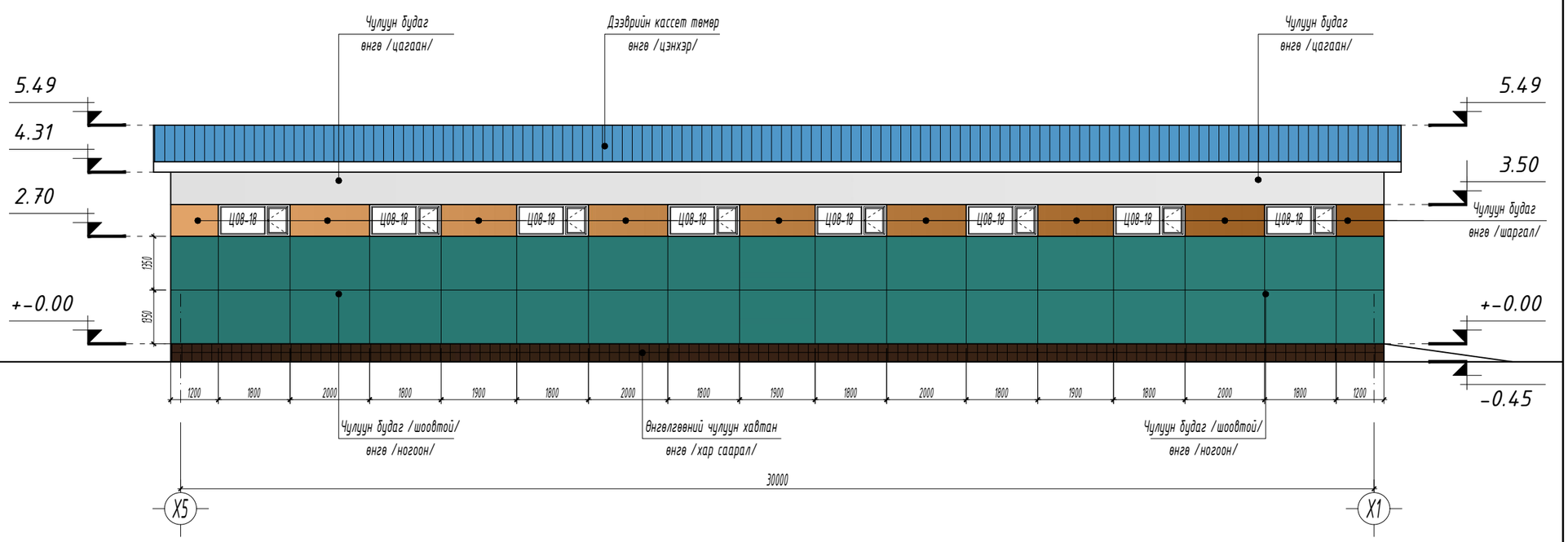

Таних тэмдэг

- Чулуун будаг /шоовтой/ өнгө /ногоон/ 82.50 м2 (R16-G76-B57, C79-M0-Y25-K70)
- Чулуун будаг өнгө /цагаан/ 25.00 м2 (R244-G243-B239, C4-M4-Y6-K0)
- Чулуун будаг өнгө /шаргал/ 13.00 м2 (R198-G145-B77, C0-M27-Y61-K22)
- Өнгөлгөөний чулуун хавтан өнгө /хар саарал/ 14.00 м2 (R57-G54-B51, C0-M5-Y11-K78)

ТАЙЛБАР:

- Гадна заслалын ажлыг хийхээс өмнө ханын нийт гадаргуугийн нүх сүвийг бөглөж цэвэрлэж бэлтгэх шаардлагатай.
- Барилгын гадна засал /фасад/-нд гадна фасадны чулуун будаг өнгөлгөө, цоколын хэсгийг хиймэл чулуун хавтангаар өнгөлхөөр зурагт тусгав.
- Гадна заслалыг тодорхойлолтонд заасны дагуу хийх шаардлагатай.
- Гадна заслалын өнгөний шийдлийг гаргахдаа зургийн зохиогчтой хамтран шийдлийг гаргах зүйтэй.
- Хүйтний улиралд гадна заслалын ажлыг хийхийг хориглоно.

- Цонх /Ц/, хаалга /ХТ,/ загвар хэмжээ, нэгдсэн түүврийг БА-12-д үз.
- Цонх, хаалганы угсралтыг гүйцэтгэхдээ барилга угсралтын ажлын явцад гарсан цонх, хаалганы нүх, проемийг мэргэжлийн байгууллага болон хүмүүсээр газар дээр нь дахин хэмжээ авч захиалан угсралтыг гүйцэтгэх шаардлагатай.

-Тусгай хаалга нь металл рам болон металл самбартай байх ба металл самбар нь хөнгөн чанарын байх болон дулаан тусгаарлагчтай шаардлагатай.

- Гадна фасадны өнгөний сонголтыг эх загвар зурагны ерөнхий харагдах байдлын зурагт давхар үзэж захиалан ажлыг гүйцэтгэх шаардлагатай.

- Уг зургийг бусад холбогдох зургуудтай хамттатган үзэж ажлыг гүйцэтгэнэ.

Үе шат:	БА-Н АЖЛЫН ЗУРАГ
tel:976-88889927	ЗУРАГ ТӨСЛИЙН "ЦЭСДА" ХХК

Архитектор		Г.Болор-Эрдэнэ
Гүйцэтгэсэн		Г.Болор-Эрдэнэ
Шалгасан		Г.Болорчулуун

БАЯНХОНГОР АЙМАГ. БАЯН-ӨНДӨР СУМ.
ӨВС, ТЭЖЭЭЛИЙН АГУУЛАХЫН БАРИЛГА

НҮҮР ТАЛ /тэнхлэг Х5-Х1/

Масштаб: М1:125	Зургийн дугаар: БА-05	Хуудас: БА-13
ЕГ Шифр: ЦЭ-11-06-09-09/25	ТГ Шифр: -	Огноо: 2025 он

НҮҮР ТАЛ /тэнхлэг Y1-Y3/ М1:100

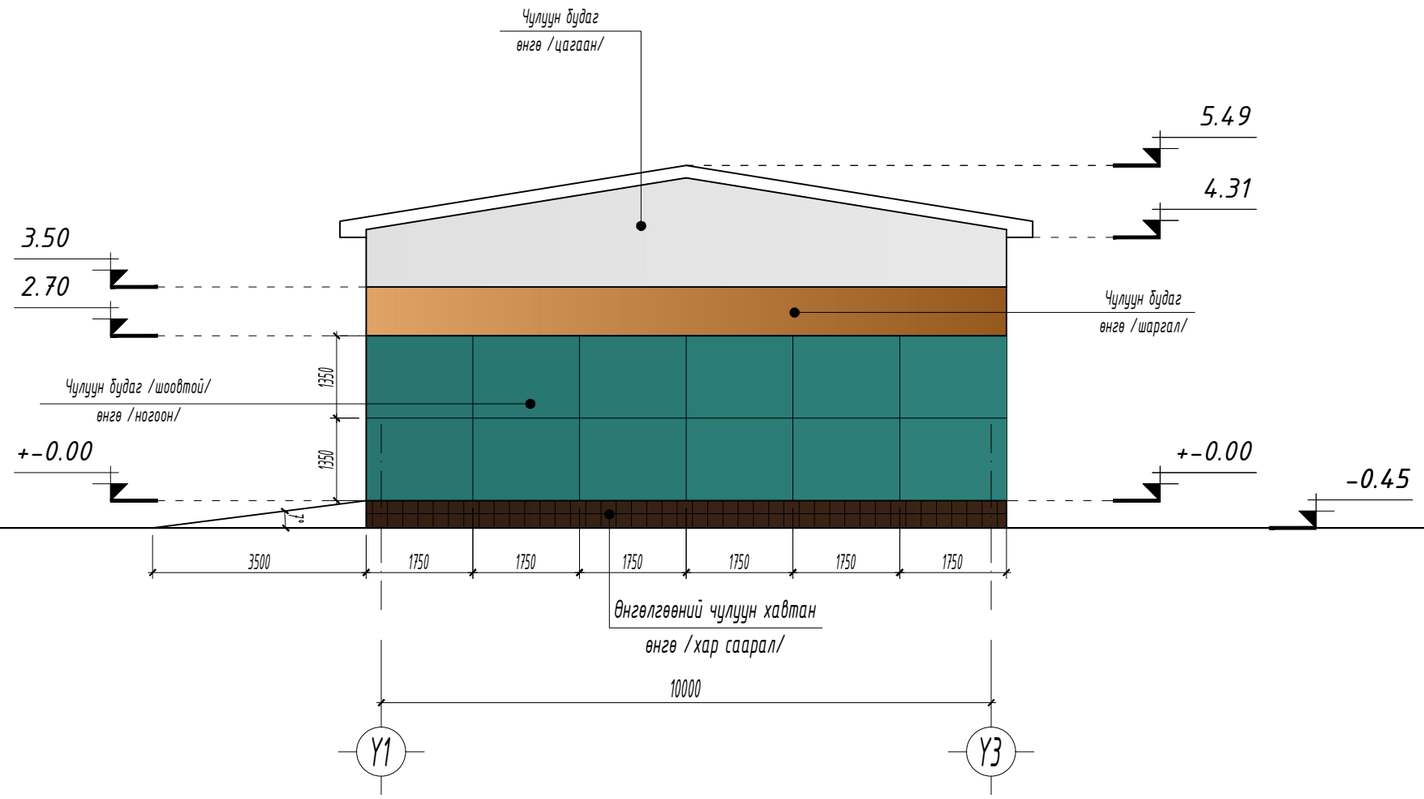

Таних тэмдэг

- Чулуун будаг /шоовтой/ өнгө /ногоон/ 28.50 м2 (R16-G76-B57, C79-M0-Y25-K70)
- Чулуун будаг өнгө /цагаан/ 14.50 м2 (R244-G243-B239, C4-M4-Y6-K0)
- Чулуун будаг өнгө /шаргал/ 8.50 м2 (R198-G145-B77, C0-M27-Y61-K22)
- Өнгөлгөөний чулуун хавтан өнгө /хар саарал/ 5.00 м2 (R57-G54-B51, C0-M5-Y11-K78)

ТАЙЛБАР:

- Гадна заслалын ажлыг хийхээс өмнө ханын нийт гадаргуугийн нүх сүвийг бөглөж цэвэрлэж бэлтгэх шаардлагатай.
- Барилгын гадна засал /фасад/-нд гадна фасадны чулуун будаг өнгөлгөө, цоколын хэсгийг хиймэл чулуун хавтангаар өнгөлхөөр зураг тусгав.
- Гадна заслалыг тодорхойлолтонд заасны дагуу хийх шаардлагатай.
- Гадна заслалын өнгөний шийдлийг гаргахдаа зургийн зохиогчтой хамтран шийдлийг гаргах зүйтэй.
- Хүйтний улиралд гадна заслалын ажлыг хийхийг хориглоно.

- Цонх /Ц/, хаалга /ХТ,/ загвар хэмжээ, нэгдсэн түүврийг БА-12-д үз.
- Цонх, хаалганы угсралтыг гүйцэтгэхдээ барилга угсралтын ажлын явцад гарсан цонх, хаалганы нүх, проемийг мэргэжлийн байгууллага болон хүмүүсээр газар дээр нь дахин хэмжээ авч захиалан угсралтыг гүйцэтгэх шаардлагатай.

-Тусгай хаалга нь металл рам болон металл самбартай байх ба металл самбар нь хөнгөн чанарын байх болон булаан тусгаарлагчтай шаардлагатай.

- Гадна фасадны өнгөний сонголтыг эх загвар зурагны ерөнхий харагдах байдлын зураг давхар үзэж захиалан ажлыг гүйцэтгэх шаардлагатай.

- Уг зургийг бусад холбогдох зургуудтай хамтатган үзэж ажлыг гүйцэтгэнэ.

Ye шат:	БА-Н АЖЛЫН ЗУРАГ
ЗУРАГ ТӨСЛИЙН "ЦЭСДА" ХХК	
tel:976-88889927	
Архитектор	Г.Болор-Эрдэнэ
Гүйцэтгэсэн	Г.Болор-Эрдэнэ
Шалгасан	Г.Болорчулуун

БАЯНХОНГОР АЙМАГ. БАЯН-ӨНДӨР СУМ.
ӨВС, ТЭЖЭЭЛИЙН АГУУЛАХЫН БАРИЛГА

НҮҮР ТАЛ /тэнхлэг Y1-Y3/

Масштаб: М1:100	Зургийн дугаар: БА-06	Хуудас: БА-13
ЕГ Шифр: ЦЭ-11-06-09-09/25	ТГ Шифр: -	Огноо: 2025 он

НҮҮР ТАЛ /тэнхлэг Y3-Y1/ М1:100

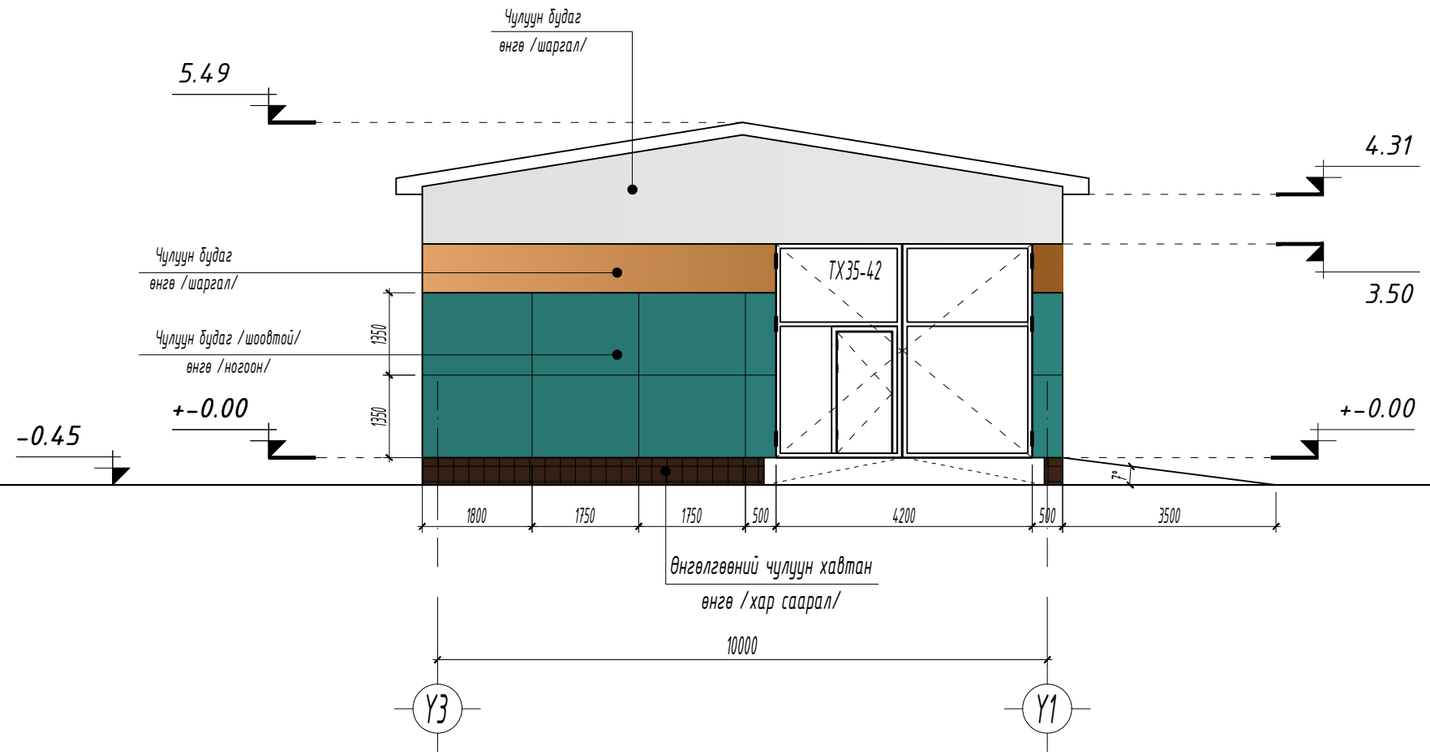

Таних тэмдэг

- Чулуун будаг /шоовтой/ өнгө /ногоон/ 17.00 м2 (R16-G76-B57, C79-M0-Y25-K70)
- Чулуун будаг өнгө /цагаан/ 14.50 м2 (R244-G243-B239, C4-M4-Y6-K0)
- Чулуун будаг өнгө /шаргал/ 5.50 м2 (R198-G145-B77, C0-M27-Y61-K22)
- Өнгөлгөөний чулуун хавтан өнгө /хар саарал/ 3.00 м2 (R57-G54-B51, C0-M5-Y11-K78)

ТАЙЛБАР:

- Гадна заслалын ажлыг хийхээс өмнө ханын нийт гадаргуугийн нүх сүвийг бөглөж цэвэрлэж бэлтгэх шаардлагатай.
- Барилгын гадна засал /фасад/-нд гадна фасадны чулуун будаг өнгөлгөө, цоколын хэсгийг хиймэл чулуун хавтангаар өнгөлхөөр зураг тусгав.
- Гадна заслалыг тодорхойлолтонд заасны дагуу хийх шаардлагатай.
- Гадна заслалын өнгөний шийдлийг гаргахдаа зургийн зохиогчтой хамтран шийдлийг гаргах зүйтэй.
- Хүйтний улиралд гадна заслалын ажлыг хийхийг хориглоно.

- Цонх /Ц/, хаалга /ХТ,/ загвар хэмжээ, нэгдсэн түүврийг БА-12-д үз.
- Цонх, хаалганы угсралтыг гүйцэтгэхдээ барилга угсралтын ажлын явцад гарсан цонх, хаалганы нүх, проемийг мэргэжлийн байгууллага болон хүмүүсээр газар дээр нь дахин хэмжээ авч захиалан угсралтыг гүйцэтгэх шаардлагатай.

-Тусгай хаалга нь металл рам болон металл самбартай байх ба металл самбар нь хөнгөн чанарын байх болон дулаан тусгаарлагчтай шаардлагатай.

- Гадна фасадны өнгөний сонголтыг эх загвар зурагны ерөнхий харагдах байдлын зураг давхар үзэж захиалан ажлыг гүйцэтгэх шаардлагатай.

- Уг зургийг бусад холбогдох зургуудтай хамттаган үзэж ажлыг гүйцэтгэнэ.

Ye шат: БА-Н АЖЛЫН ЗУРАГ

ЗУРАГ ТӨСЛИЙН "ЦЭСДА" ХХК

tel:976-88889927

Архитектор		Г.Болор-Эрдэнэ
Гүйцэтгэсэн		Г.Болор-Эрдэнэ
Шалгасан		Г.Болорчулуун

БАЯНХОНГОР АЙМАГ. БАЯН-ӨНДӨР СУМ.

ӨВС, ТЭЖЭЭЛИЙН АГУУЛАХЫН БАРИЛГА

НҮҮР ТАЛ /тэнхлэг Y3-Y1/

Масштаб:	Зургийн дугаар:	Хуудас:
М1:100	БА-07	БА-13
ЕГ Шифр: ЦЭ-11-06-09-09/25	ТГ Шифр: -	Огноо: 2025 он

БАЙГУУЛАЛТ М1:125

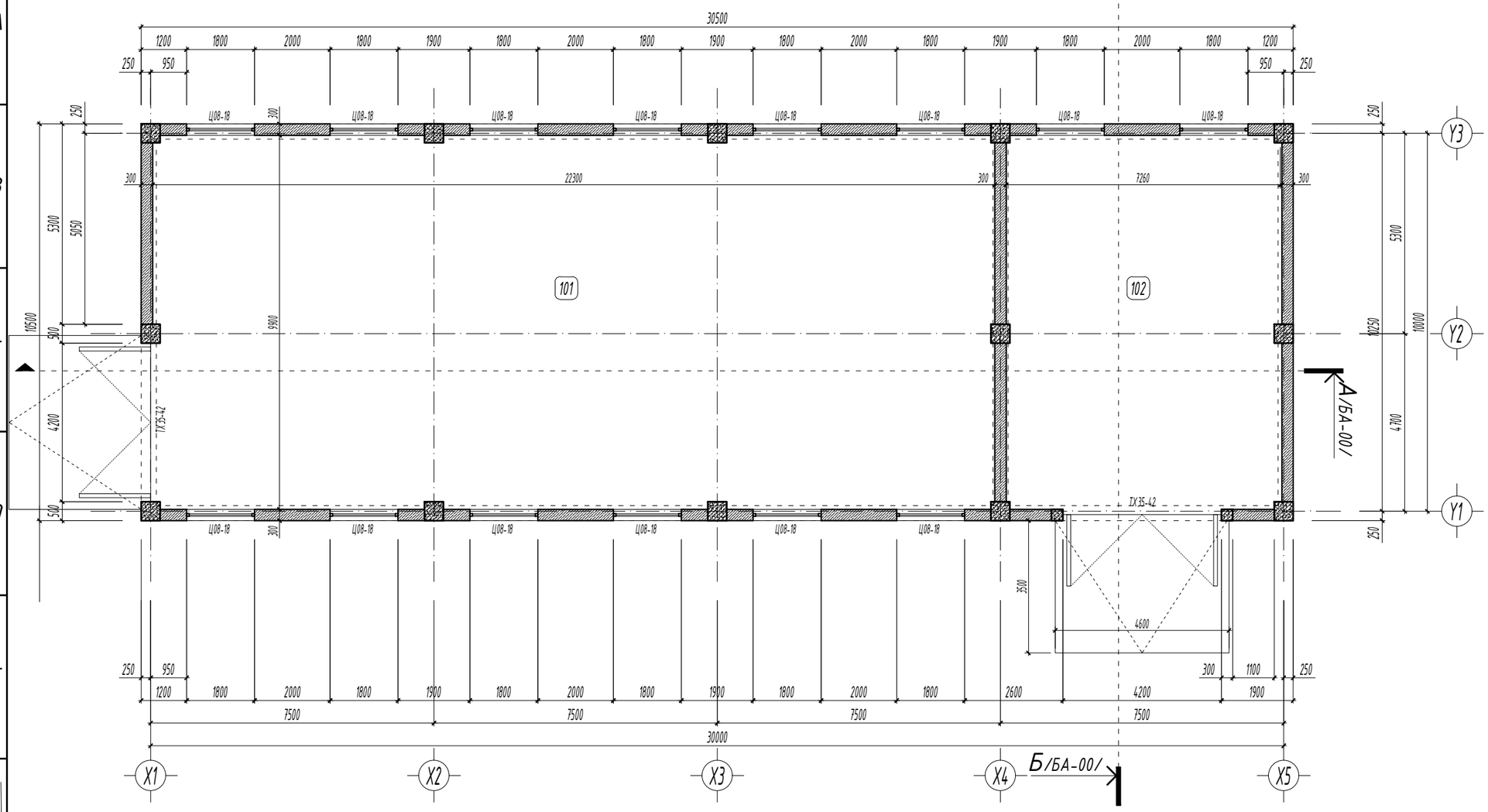

ТАЙЛБАР

- Хэмжээнд шаварлагыг оруулаагүй болно.
- Тусгаарлах 300 мм МАК ЕВРО блок /Зш "MNS EN" стандарт/ хана байна.
- Огтлол А-А, Б-Б-г БА-09, 10-д үз.
- Шаланд хальтиргаа үүсэх материал хийхийг хориглоно.
- Цонх /Ц/ хаалга /ХТ/-ын загвар хэмжээ, нэгдсэн түүврийг БА-12-д үз.
- Уг зургийг бусад холбогдох зургуудтай хамтатган үзэж ажлыг гүйцэтгэнэ.

ГАДНА ХАНЫН ХЭСЭГЛЭЛ М1:25

- Гадна засал /өнгөлгөөний чулуун хавтан/
- МАК ЕВРО БЛОК - 300мм /Зш "MNS EN" стандарт/
- Дотор засал

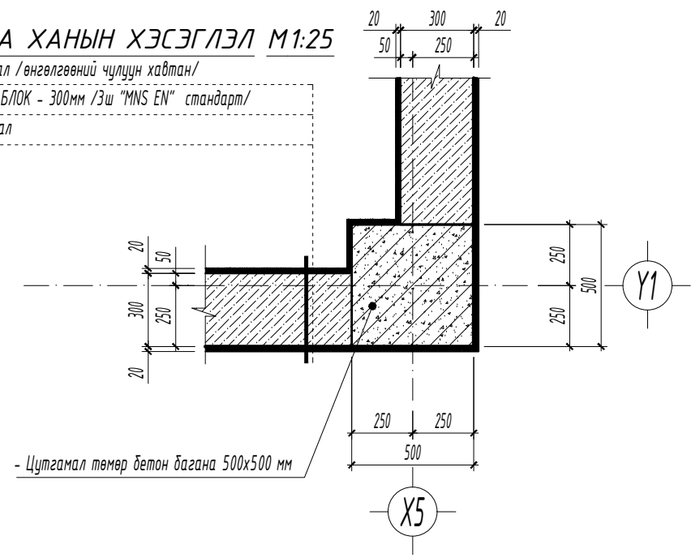

- Цутгамал төмөр бетон багана 500х500 мм

Өрөөний тодорхойлолт

Өрөөний дугаар	Өрөөний нэр	Талбай м2	Шал
001	Өвс тэжээлийн агуулах	219.95	Бетон /зориулалтын будаг/
002	Гараж	72.23	Бетон /зориулалтын будаг/

Энэхүү зураг төсөл нь "ЦЭСДА" ХХК-ий ОЮУНЫ ӨМЧ тул зохиогчийн эвдшгүй эрхийг хуулиар хамгаалах ба ашиглахыг хориглоно.

ТҮЛХҮҮР ҮГ

- ХТ Хаалга төмөр /металл самбартай/
- Ц Цонх

ТАНИХ ТЭМДЭГ

- Цутгамал төмөр бетон
- Цутгамал бетон
- Дулаалга /Сэндвич/
- МАК Евро блок
- Нягтруулсан хөрс

ЗӨВШӨӨРӨЛЦСӨН

	Гарын үсэг	Нэр
ББ	Н.Цэрэнцогцол	Н.Цэрэнцогцол

Ye шат: БА-Н АЖЛЫН ЗУРАГ

ЗУРАГ ТӨСЛИЙН "ЦЭСДА" ХХК

tel:976-88889927

Архитектор		Г.Болор-Эрдэнэ
Гүйцэтгэсэн		Г.Болор-Эрдэнэ
Шалгасан		Г.Болорчулуун

БАЯНХОНГОР АЙМАГ. БАЯН-ӨНДӨР СУМ.

ӨВС, ТЭЖЭЭЛИЙН АГУУЛАХЫН БАРИЛГА

Байгуулалт, гадна ханын хэсэглэл

Масштаб:	Зургийн дугаар:	Хуудас:
М1:125, 25	БА-08	БА-13
ЕГ Шифр: ЦЭ-11-06-09-09/25	ТГ Шифр: -	Огноо: 2025 он

ОГТЛОЛ А-А М1:125

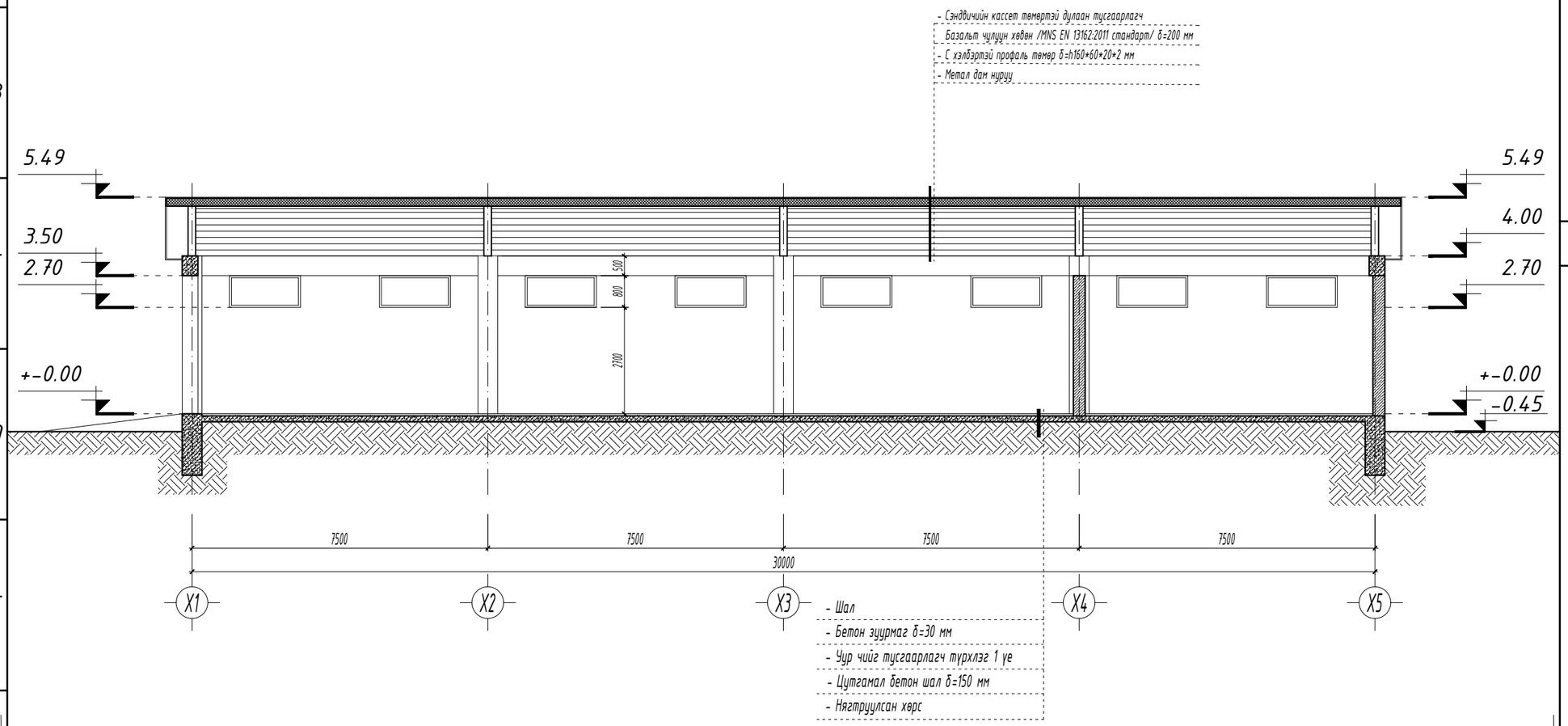

Энэхүү зураг төсөл нь "ЦЭСДА" ХХК-ий ОЮУНЫ ӨМЧ тул зохиогчийн зөвшөөрөлгүйгээр өөрчлөх болон ашиглахыг хориглоно.

ТҮЛХҮҮР ҮГ

- ХТ Хаалга төмөр /металл самбартай/
- Ц Цонх

ТАНИХ ТЭМДЭГ

- Цутгамал төмөр бетон
- Цутгамал бетон
- Дулаалга /Сэндвич/
- МАК Евро блок
- Нягтруулсан хөрс

ДОТОР ЗАСЛЫН АЖЛЫН ТОДОРХОЙЛОЛТ

ТАЙЛБАР
- Хэмжээнд шаварлагыг оруулаагүй болно.
- Тусгаарлах 300 мм МАК ЕВРО блок /Зш "MNS EN" стандарт/ хана байна.
- Байгуулалт-г БА-08-д үз.
- Шаланд хальтиргаа үүсэх материал хийхийг хориглоно.
- Цонх /Ц/ хаалга /ХТ/-ын загвар хэмжээ, нэгдсэн түүврийг БА-12-д үз.
- Уг зургийг бусад холбогдох зургуудтай хамтатган үзэж ажлыг гүйцэтгэнэ.

Өрөөний дугаар	ШАЛ	Нэмэлт	ХАНА	Нэмэлт	ТААЗ	Нэмэлт
101 102	- Зориулалтын резинэн будаг - Бетон тэгшилгээ б=30 мм - Ус чийг тусгаарлагч турхлэг 1уе - Цутгамал бетон шал б=100 мм - Нягтруулсан хөрс		- Сайжруулсан шавардлага 20 мм - Замаск 2 уе - Тосон будаг h=2700 мм, ханын үлдэх хэсэг нь цагаан өнгийн эмульс 2 уе хийх		- Металл дам нуруунд төмрийн будаг 2 уе хийх	

Уе шат: БА-Н АЖЛЫН ЗУРАГ

ЗУРАГ ТӨСЛИЙН "ЦЭСДА" ХХК

tel:976-88889927

Архитектор		Г.Болор-Эрдэнэ
Гүйцэтгэсэн		Г.Болор-Эрдэнэ
Шалгасан		Г.Болорчулуун

БАЯНХОНГОР АЙМАГ. БАЯН-ӨНДӨР СУМ.
ӨВС, ТЭЖЭЭЛИЙН АГУУЛАХЫН БАРИЛГА

Огтлол А-А, Дотор заслын ажлын тодорхойлолт

Масштаб:	Зургийн дугаар:	Хуудас:
М1:125	БА-09	БА-13
ЕГ Шифр: ЦЭ-11-06-09-09/25	ТГ Шифр: -	Огноо: 2025 он

ОГТЛОЛ Б-Б М1:100

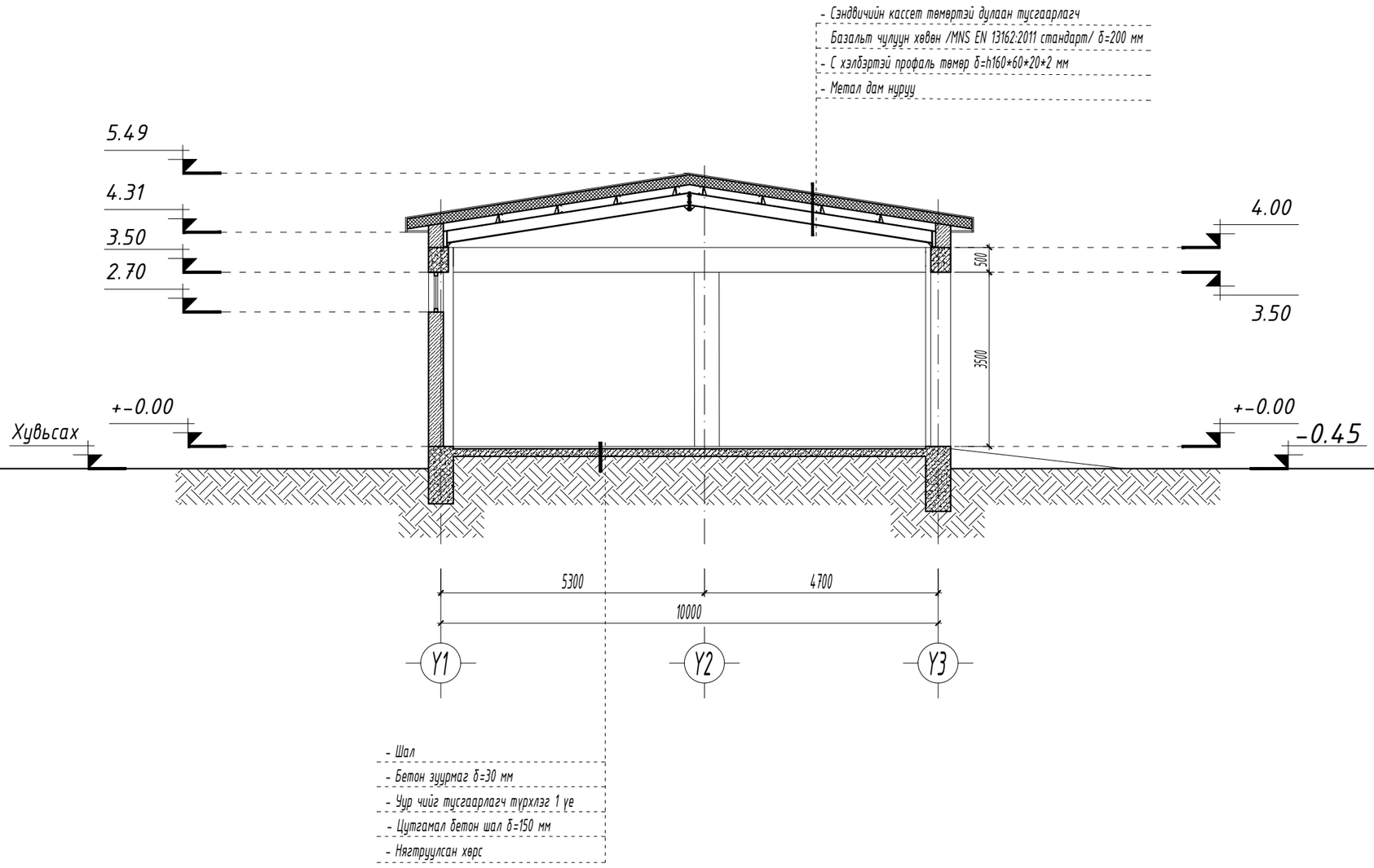

ТАЙЛБАР
- Хэмжээнд шаварлагыг оруулаагүй болно.
- Тусгаарлах 300 мм МАК ЕВРО блок /Зш "MNS EN" стандарт/ хана байна.
- Байгуулалт-г БА-08-д үз.
- Шаланд хальтиргаа үүсэх материал хийхийг хориглоно.
- Цонх /Ц/ хаалга /ХТ/-ын загвар хэмжээ, нэгдсэн түүврийг БА-12-д үз.
- Уг зургийг бусад холбогдох зургуудтай хамтатган үзэж ажлыг гүйцэтгэнэ.

Шалны хийц бүтэц

Бетон шал /зориулалтын будаг/	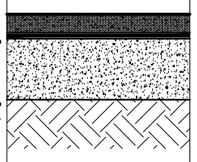	- Бетон тэгшилгээ б=30 мм - Ус чийг тусгаарлагч түрхлэг 1үе - Цутгамал бетон шал б=150 мм - Нягтруулсан хөрс	291.23

Энэхүү зураг төсөл нь "ЦЭСДА" ХХК-ий ОЮУНЫ ӨМЧ тул зохиогчийн эвдшгүй эрхийг хуулиар хамгаалагдсан болон ашиглахыг хориглоно.

ТҮЛХҮҮР ҮГ

- ХТ Хаалга төмөр /металл самбартай/
- Ц Цонх

ТАНИХ ТЭМДЭГ

- Цутгамал төмөр бетон
- Цутгамал бетон
- Дулаалга /Сэндвич/
- МАК Евро блок
- Нягтруулсан хөрс

Ye шат: БА-Н АЖЛЫН ЗУРАГ

ЗУРАГ ТӨСЛИЙН "ЦЭСДА" ХХК

tel:976-88889927

Архитектор		Г.Болор-Эрдэнэ
Гүйцэтгэсэн		Г.Болор-Эрдэнэ
Шалгасан		Г.Болорчулуун

БАЯНХОНГОР АЙМАГ. БАЯН-ӨНДӨР СУМ.
ӨВС, ТЭЖЭЭЛИЙН АГУУЛАХЫН БАРИЛГА

Огтлол Б-Б, Шалны хийц бүтэц

Масштаб:	Зургийн дугаар:	Хуудас:
М1:100	БА-10	БА-13
ЕГ Шифр: ЦЭ-11-06-09-09/25	ТГ Шифр: -	Огноо: 2025 он

ДЭЭВРИЙН БАЙГУУЛАЛТ М1:125

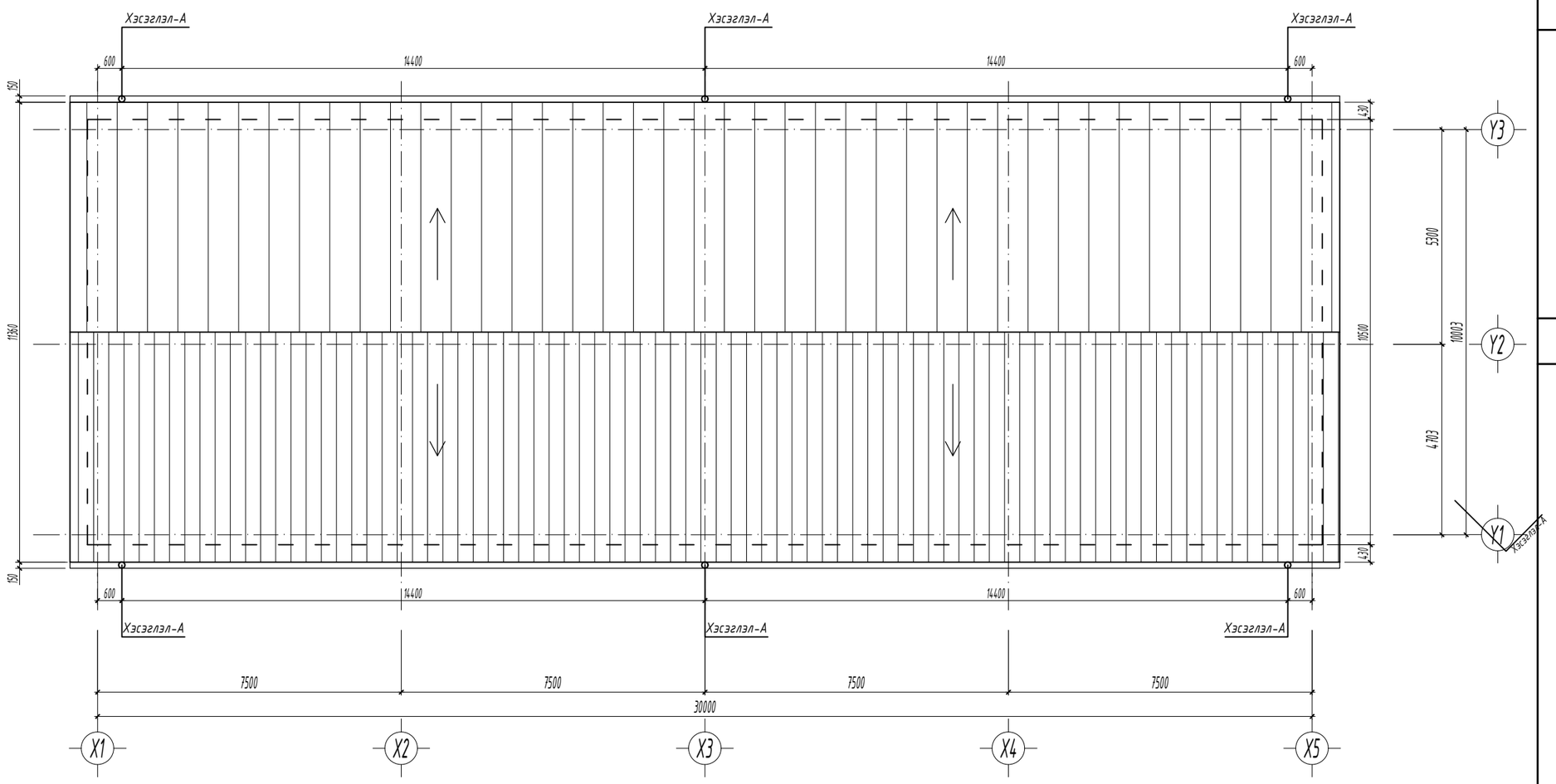

ХЭСЭГЛЭЛ-А /үндсэн дээвэр/

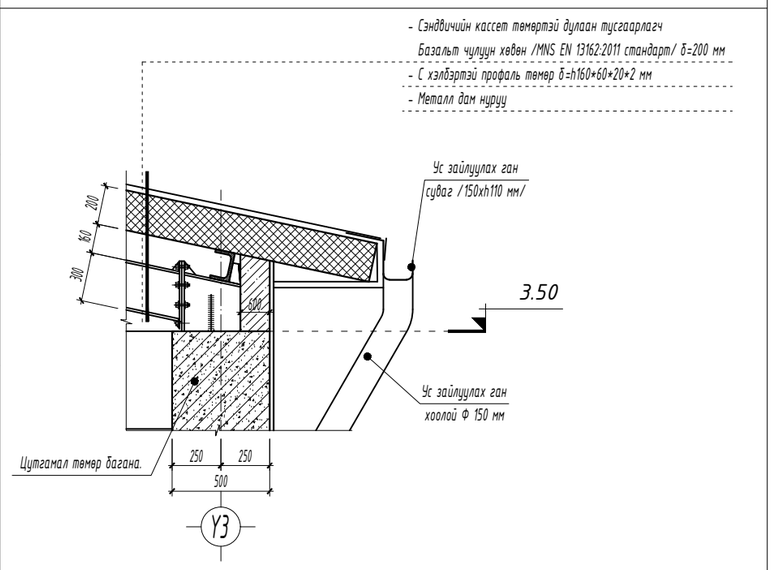

- Барилгын дээвэрийг Сэндвичэн дулаан тусгаарлагч кассет төмөр, 200 мм Базальт чулуун хөвөн /MNS EN 13162:2011 стандарт/-ын дээвэр байхаар зураг тусгав.
- Барилгын дээвэрийн борооны усыг гадуур ус зайлуулах системтэйгээр төлөвлөсөн бөгөөд зураг үзүүлсний дагуу сувгаар дамжин Ф150 мм хоолойгоор гадагшлуулна.

- Уг зургийг бусад холбогдох зургуудтай хамтатган үзэж ажлыг гүйцэтгэнэ.

Энэхүү зураг төсөл нь "ЦЭСДА" ХХК-ий ОЮУНЫ ӨМЧ тул зохиогчийн эвдшөөрөлгүйгээр өөрчлөх болон ашиглахыг хориглоно.

ТҮЛХҮҮР ҮГ

- ХТ Хаалга төмөр /металл самбартай/
- Ц Цонх

ТАНИХ ТЭМДЭГ

- Цутгамал төмөр бетон
- Цутгамал бетон
- Дулаалга /Сэндвич/
- МАК Евро блок
- Нягтруулсан хөрс

Сэндвичийн кассет төмөр- 360.00 м2

Ye шат:	БА-Н АЖЛЫН ЗУРАГ

ЗУРАГ ТӨСЛИЙН "ЦЭСДА" ХХК

tel:976-88889927

Архитектор		Г.Болор-Эрдэнэ
Гүйцэтгэсэн		Г.Болор-Эрдэнэ
Шалгасан		Г.Болорчулуун

БАЯНХОНГОР АЙМАГ. БАЯН-ӨНДӨР СУМ.

ӨВС, ТЭЖЭЭЛИЙН АГУУЛАХЫН БАРИЛГА

Дээвэрийн байгуулалт, дээвэрийн хэсэглэл

Масштаб: М1:125, 25	Зургийн дугаар: БА-11	Хуудас: БА-13
ЕГ Шифр: ЦЭ-11-06-09-09/25	ТГ Шифр: -	Огноо: 2025 он

ЦОНХ, ХААЛГАНЫ ЗАГВАР ХЭМЖЭЭ, НЭГДСЭН ТҮҮВЭР М1:50

ТХ35-42	Тусгай хаалга	
		нийт
Тоо ширхэг		2
хаалганы хэмжээ	3470(h) x 4170мм	
самбарын төрөл	металл рам самбартай	

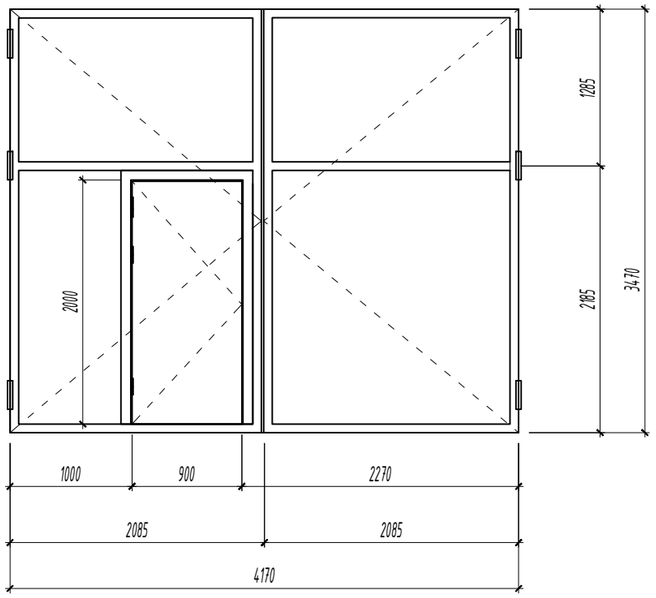

Ус чийгэнд тэсвэртэй, гажилт өгдөггүй байна.

Дулаан, дуу тусгаарлалтай сайн чанарын металл рамтай, хөнгөн чанарын металл дулаалгатай самбартай хаалга байна.

Ц08-18	Цонх	
		нийт
Тоо ширхэг		14
цонхны хэмжээ	770(h) x 1770мм	
рамны төрөл	хуванцар рамтай /PVC/	

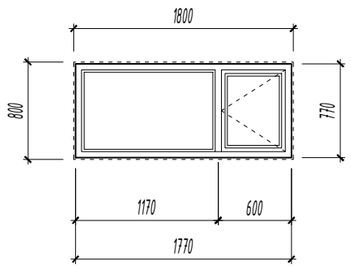

- Хуванцар /PVC/ цонх нь монгол улсад мөрдөж буй норм, MNS-5830:2007 стандартын дулаан техникийн шаардлага хангасан 3 давхар шилэлгээтэй вакум цонх байх шаардлагатай. Цонх заавал салхижуулалтын гэгээвчтэй байна.

ТАЙЛБАР:

- Барилгын цонхыг цонх үйлдвэрлэх эрх бүхий үйлдвэрийн хуванцар /PVC/ рамтай Монгол улсад мөрдөж буй норм MNS-5830:2007 стандартын дулаан техникийн шаардлага хангасан 3 давхар шилэлгээтэй вакум цонх хийлгэнэ.

- Цонхны угсралтыг гүйцэтгэхдээ барилга угсралтын ажлын явцад гарсан цонхны нүх, проемийг мэргэжлийн байгууллага болон хүмүүсээр газар дээр нь дахин хэмжээ авч цонхыг захиалан MNS-6266:2011 "Барилгын хана цонхны уулзварын угсралтын заадал-Техникийн ерөнхий шаардлага"-ын дагуу цонхны суулгалтын угсралтыг гүйцэтгэх шаардлагатай.

- Захиалагч тал нь цонхны рамны төрлийг сайжруулан сайн чанарын модон болон металл рамыг сонгох боломжтой.
- Цонх заавал салхижуулалтын гэгээвчтэй байх шаардлагатай.

-Тусгай хаалга нь металл рам болон металл самбартай байх ба металл самбар нь хөнгөн чанарын байх болон дулаан тусгаарлагчтай шаардлагатай.

- Уг зургийг бусад холбогдох хуудастай хамтатган үзэж ажлыг гүйцэтгэнэ.

Ye шат:	БА-Н АЖЛЫН ЗУРАГ	
tel:976-88889927	ЗУРАГ ТӨСЛИЙН "ЦЭСДА" ХХК	
Архитектор		Г.Болор-Эрдэнэ
Гүйцэтгэсэн		Г.Болор-Эрдэнэ
Шалгасан		Г.Болорчулуун

БАЯНХОНГОР АЙМАГ. БАЯН-ӨНДӨР СУМ.

ӨВС, ТЭЖЭЭЛИЙН АГУУЛАХЫН БАРИЛГА

Цонх, хаалганы загвар хэмжээ, нэгдсэн түүвэр

Масштаб: М1:50	Зургийн дугаар: БА-12	Хуудас: БА-13
ЕГ Шифр: ЦЭ-11-06-09-09/25	ТГ Шифр: -	Огноо: 2025 он

ТЕХНОЛОГИЙН БАЙГУУЛАЛТ М1:125

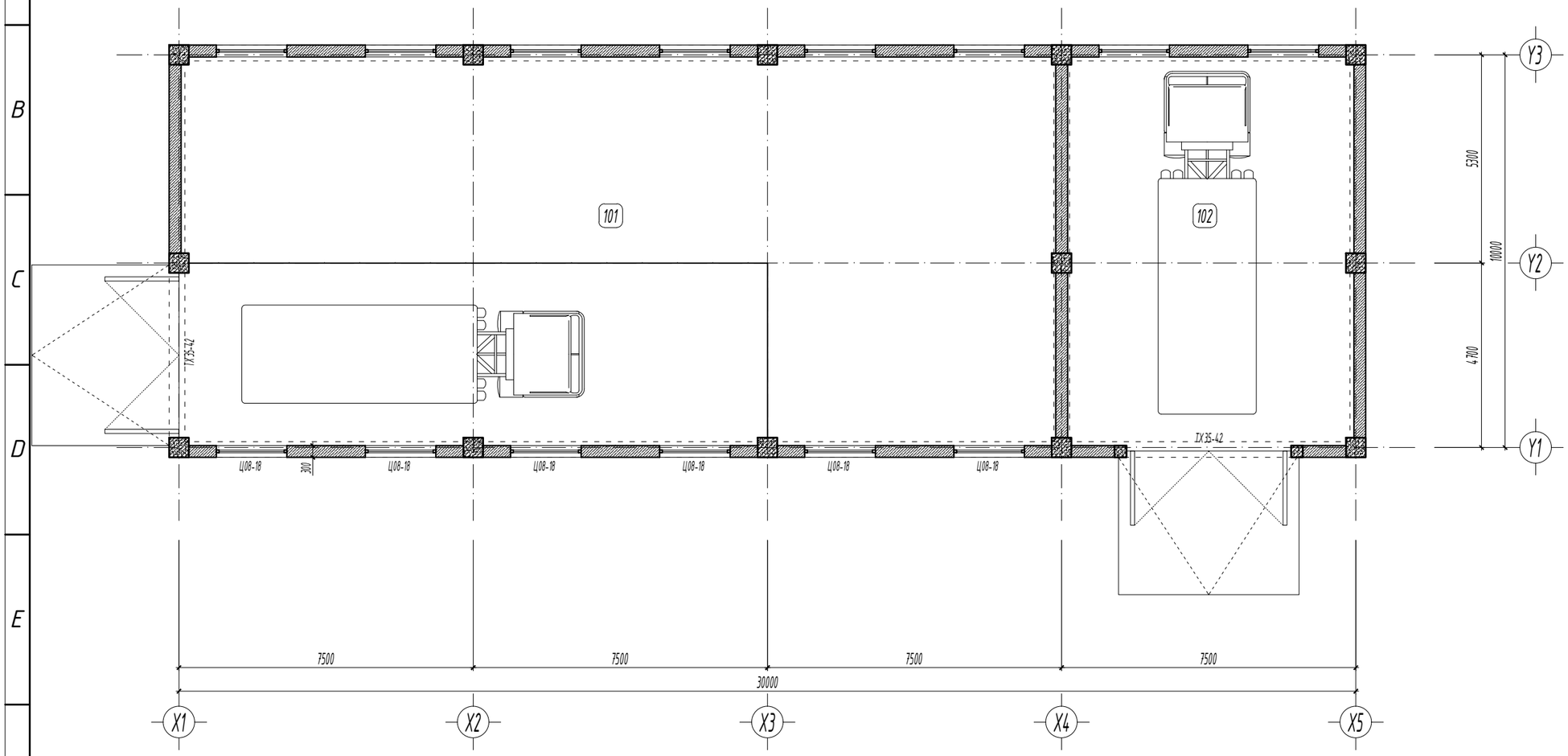

Өрөөний тодорхойлолт

Өрөөний дугаар	Өрөөний нэр	Талбай м2	Шал
001	Өвс тэжээлийн агуулах	219.95	Бетон /зориулалтын будаг/
002	Гараж	72.23	Бетон /зориулалтын будаг/

ТАЙЛБАР:

- Уг зургийг бусад холбогдох хуудастай хамтатган үзэж ажлыг гүйцэтгэнэ.

ЗӨВШӨӨРӨЛЦСӨН

	Гарын үсэг	Нэр
ББ	Н.Цэрэнцогцол	Н.Цэрэнцогцол

Ye шат: БА-Н АЖЛЫН ЗУРАГ

ЗУРАГ ТӨСЛИЙН "ЦЭСДА" ХХК

tel:976-88889927

Архитектор		Г.Болор-Эрдэнэ
Гүйцэтгэсэн		Г.Болор-Эрдэнэ
Шалгасан		Г.Болорчулуун

БАЯНХОНГОР АЙМАГ. БАЯН-ӨНДӨР СУМ.

ӨВС, ТЭЖЭЭЛИЙН АГУУЛАХЫН БАРИЛГА

Технологийн байгуулалт

Масштаб:	Зургийн дугаар:	Хуудас:
М1:125	БА-13	БА-13
ЕГ Шифр: ЦЭ-11-06-09-09/25	ТГ Шифр: -	Огноо: 2025 он

Д/д	Зургийн нэр	Хуудас
1	Зургийн жагсаалт, тайлбар бичиг	ББ-01
2	Суурийн байгуулалт	ББ-02
3	Суурийн дамнуруу СДН-1	ББ-03
4	Баганын суурь БС-1	ББ-04
5	Баганын суурь БС-2	ББ-05
6	+5.00, +7.00 түвшний багана, дамнурууны байгуулалт	ББ-06
7	Огтлол 1-1, 2-2	ББ-07
8	Багана Б-1	ББ-08
9	Багана Б-2	ББ-09
10	Багана Б-3	ББ-10
11	Багана Б-4	ББ-11
12	Дамнуруу ДН-1	ББ-12
13	Дамнуруу ДН-2	ББ-13
14	Дээврийн төмөр дамнуруу, холбоосын байгуулалт	ББ-14
15	Хэсэглэл, огтлол материалын түүвэр	ББ-15
16	Дээврийн "С" төмрийн байгуулалт	ББ-16

ТАЙЛБАР БИЧИГ:

Баянхонгор аймаг, Баян-Өндөр сум, ӨВС, тэжээлийн агуулахын барилгын барилга бүтээцийн ажлын зургийг Барилга архитектур болон бусад хэсгийн зургийн даалгаврыг үндэслэн 2025 оны 3 сард боловсруулав. Уг барилга нь төмөр бетон каркасан барилга болно.

СУУРЬ:

Барилгын суурийг цутгамал төмөрбетон баганан суурьтайгаар төлөвлөв. Суурийн бетоны анги /В20/ , бетоны хүйтэн тэсвэрлэлтийн марк F75, бетоны ус үл нэвчүүлэлтийн марк-W6, ажлын арматур А400 ГОСТ 5781-82 марк байхаар зураг төсөл тусгасан болно. Цутгамал төмөрбетон суурийн доор 10 см зузаан В10 ангийн бетон бэлтгэл хийнэ. Төмөр бетон суурийн ажлыг гүйцэтгэхдээ БНбД 52-02-05 "Цутгамал бетон, төмөрбетон бүтээц", БД 52-102-04 "Цутгамал төмөрбетоны ажил гүйцэтгэх заавар"-ийн холбогдох заалтуудын дагуу гүйцэтгэнэ. Суурийн хөрстэй харьцах хэсэгт босоо ус тусгаарлагчийг 3 үе ус тусгаарлах түрхлэгийг/лакан түрхлэг, настика болон түүнтэй дүйцэх өөр материал/ хийх ба хэвтээ ус тусгаарлагчийг шингэн шилтэй цементэн зуурмагаар БНбД 83-3а-01 нормд заасны дагуу хийнэ. Суурийг хөрсөөр бүцаан булалт хийхдээ овойлт үүсэхгүй хөрсөөр 1.80 г/см^3 хүртэл үечлэн нягтруулж чигжинэ. Бүцаан дүүргэлтийн ажлыг хөрсний хөлдөлт эхлэхээс өмнө гүйцэтгэнэ. Буурь, суурийн ажлыг гүйцэтгэхдээ БНбД3.02.01-90 "Барилгын газар шороо ба буурь суурийн ажил" стандартыг баримталбал зохино.

ТӨМӨРБЕТОН РАМ:

Барилгын даацын үндсэн бүтээц нь төмөрбетон каркас байна. Каркасын багана 500х500 үндсэн дамнуруу 400х500h хэмжээтэй байна. Төлөвлөж буй барилгын бетон анги /В20/, ажлын арматурыг А400 ГОСТ 5781-82 марк байхаар зураг төсөлд тусгасан болно.

Арматурчлалий ажлын явцад уг рамтай холбогдох цутгамал дам нуруу, хучилт, гаргалгаа арматуруудыг холбогдох зургуудад үзүүлсний дагуу хийж гүйцэтгэнэ. Бетоны далд ажлын актыг үйлдэхдээ зохиогчийг заавал байлцуулах шаардлагатай. Бетоны бэхжмлтийн 70%-ийг авсны дараа хэв хашмалыг авна. Төмөр бетон бүтээцийн цутгалтын ажлыг гүйцэтгэхдээ БНбД 52-02-05 "Цутгамал бетон, төмөр бетон бүтээц", БД52-102-04 "Цутгамал төмөр бетоны ажил гүйцэтгэх заавар"-ын холбогдох заалтуудын дагуу гүйцэтгэнэ.

ГАН ХИЙЦ:

Спорт заалны хучилтын үндсэн хийцийг ГОСТ 27772-88 стандартын С245 ангийн ган болон түүнтэй дүйцхүйц гангаар хийнэ. Барилгын талбай дээр ган хийц эдлэлүүдийг механик гэмтэл авахаргүйгээр мөн элдэв физик болон химийн нөлөөнд гэмтэхгүйгээр хадгалж хураах ёстой. Ямар ч хийц эдлэлүүдийг чирч зөөхийг хориглоно. Ган бүтээцийн угсралтыг "БНбД 53-02-05" дагуу гүйцэтгэнэ. Ган бүтээцийг гал болон зэврэлтээс хамгаалах будгаар 2 үе будах шаардлагатай.

ДАМНУРУУ: Метал дамнуруу 10м-ийн алслатай хэсэгт 250х125х6х9 двутавр огтлолтай ГОСТ 27772-88 стандартын С245 ангийн гангаар хийнэ.

ХОЛБООС: Холбоосыг 80х4 труба болон Ф20 ган туйван огтлолтай ГОСТ 27772-88 стандартын С245 ангийн гангаар хийнэ.

ЭРЭГ БООЛТ: Дамнурууны холбоосонд хэрэглэх болт нь ГОСТ 4543-77 стандартын М20 40Х "селект" өндөр бат бэхтэй болт байна. ГОСТ 5915-70 стандартын 8 ангилалын эрэг тус тус хэрэглэнэ.

ГАГНААС: Үндсэн хийцийн гагнаасан хоболсонд ГОСТ 9467-70 стандартын Э46 электрод, холбоос татлагад ГОСТ 9467-70 стандартын Э46 электрод хэрэглэнэ. Гагнуурийг зураг төсөлд үзүүлээгүй бол харьцаж буй гадаргууны нимгэн хэсэгийн зузаантай тэнцүү катетаар гагнаж холбоно.

ХАЯАВЧ:

Барилгын хаяавчийг гадна ханын нийт периметрийн дагуу 1 метрийн өргөнтэй 5см~10см зузаантай хийнэ. Хаяавчийн бетоны анги В10 байна. Мөн 2см зузаантай цементэн өнгөлгөөг хаяавчийн нийт гадаргууд хийнэ.

АНХААРУУЛГА:

1. Барилгын үе шатны ажлын зохион байгуулалтын болон зэргэлдээх барилга байгууламжийн аюулгүй байдлыг хангах зорилгоор эрх бүхий мэргэжлийн байгуулллагаар хөдөлмөр хамгаалал, аюулгүй ажиллагааны шаардлагыг тусгасан зураг төсөл хийлгэсний дараа уг зураг төслийг мөрдөж БУ ажлыг гүйцэтгэх шаардлагатай.
2. Сонгогдсон барилга угсралтын гүйцэтгэгч нь барилга угсралтын ажил эхлэхээс өмнө ажлын зураг төсөлтэй сайтар танилцсан байх шаардлагатай. Ажлын зураг төслөөс асууж тодруулах зүйл гарвал угсралтын ажил эхлэхээс өмнө зураг төсөл зохиогчтой зөвшилцөнө үү.
3. Барилгын цутгалтын ажлыг хийхдээ бусад хорших хэсгүүдийн ажлын зурагтай уялдуулан үзэж шаардлагатай нүх, ховил зэргийг гаргасны дараа цутгалтын ажлыг хийнэ. Цутгамал багана, дамнуруу, хана, хучилтын бетон бэхжилтээ авсны дараа нэмж нүх гаргахыг хориглоно.
4. Далд ажлын актыг бүх материалын тохирлын гэрчилгээ болон фото зураг, хэмжилтийн зургаар баталгаажуулах.

Зураг төслийн "ЦЭСДА" ХХК tel:976-88889927	Баянхонгор аймаг, Баян-Өндөр сум ӨВС, ТЭЖЭЭЛИЙН АГУУЛАХЫН БАРИЛГА				
	ЗУРГИЙН ЖАГСААЛТ, ТАЙЛБАР БИЧИГ				
Инженер	Н.Цэрэнцогзол	Е.Г.Шифр: ЦЭ-11-06-09-09/25	Масштаб: М1:-	Огноо: 2025	
Гүйцэтгэсэн	Н.Цэрэнцогзол	Т.Г.Шифр:	Зургийн дугаар: ББ-01	Хуудас: ББ-16	
Шалгасан	Ц.Тэргэл				

А3

СУУРИЙН БАЙГУУЛАЛТ М1:100

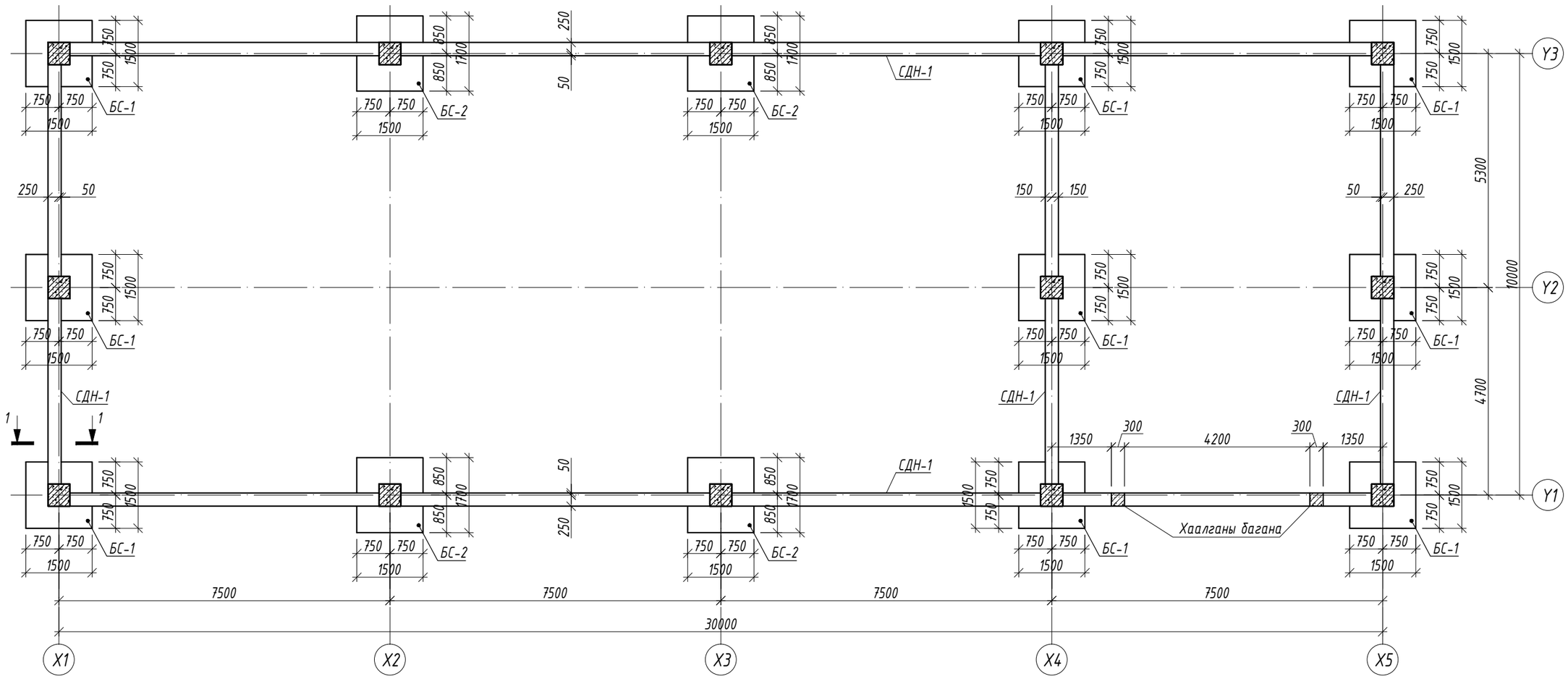

БЕТОН ШАЛ М1:20

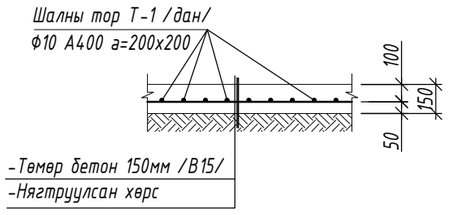

Марк позиц	Тэмдэглэгээ	Нэр	Тоо шир	Жин /кг/ нэгж	Жин /кг/ нийт
		Шал, шат	1	1404.00	1404.00
	Тор Т-1	Ф 10 А240 ГОСТ 5781-82 L= м2	300	4.68	1404.00
		Материал бетон В15 V=45м3			

ТАЙЛБАР

1. Суурийн нүхийг ухсаны дараа геологичид үзүүлж техникийн дүгнэлт гаргуулах шаардлагатай. Суурийг хөлдүү хөрсөн дээр цутгах болон хөлдөөж бэхжүүлэхийг хориглоно.
2. Суурийн нүхийг механизмаар ухахдаа суурь суулгах төслийн түвшингээс дээш 20-30см дутуу ухаж түүнээс доош төслийн түвшин хүртэл гараар ухах хэрэгтэй.
3. Суурийн хажуугаар овойлт суулт үүсгэхгүй хайрган хөрсөөр 20см үе тутамд γ_u>1.80 т/м^3 болтол сайтар нягтруулж чигжинэ.
4. Суурийн хөрстэй харьцах гадаргууд ус тусгаарлах будаг, лакан түрхлэг /настика түрхлэг эсвэл дүйцэх өөр материал/ 2-үе зузаантай түрхэнэ.

Зураг төслийн "ЦЭСДА" ХХК tel:976-88889927	Баянхонгор аймаг, Баян-Өндөр сум ӨВС, ТЭЖЭЭЛИЙН АГУУЛАХЫН БАРИЛГА				
	СУУРИЙН БАЙГУУЛАЛТ, ОГТЛОЛ				
	Инженер	Н.Цэрэнцогзол	Е.Г.Шифр: ЦЭ-11-06-09-09/25	Масштаб: М1:100	Огноо: 2025
	Гүйцэтгэсэн	Н.Цэрэнцогзол	Т.Г.Шифр:	Зургийн дугаар: ББ-02	Хуудас: ББ-16
	Шалгасан	Ц.Тэргэл			

А3

ОГТЛОЛ 1-1 М1:50

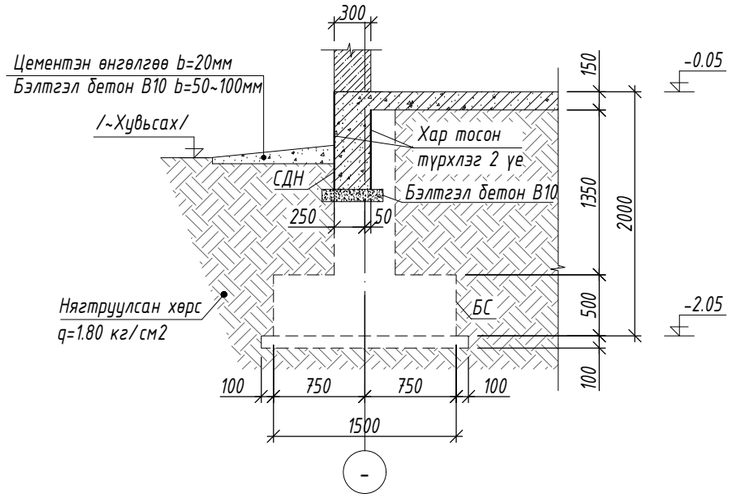

СУУРИЙН ДАМНУРУУ СДН-1 М1:50

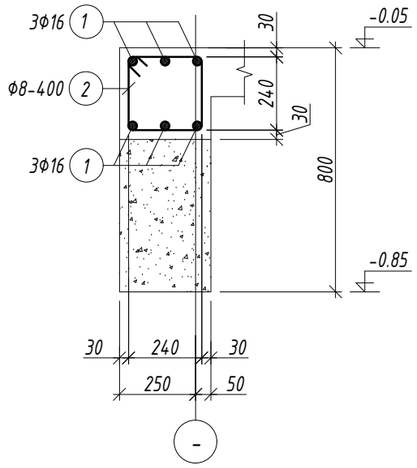

ХААЛГАНЫ БАГАНЫН ГАРГАЛГАА М1:50

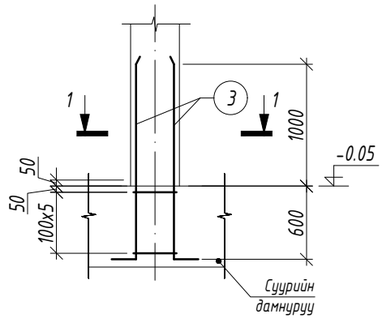

ОГТЛОЛ 1-1 М1:20

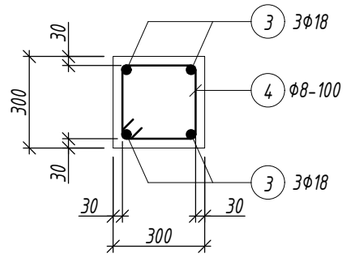

Хэсгийн тодорхойлолт

Поз.	Загвар	Поз.	Загвар	Поз.	Загвар
2	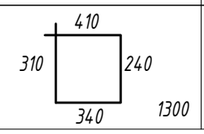	3	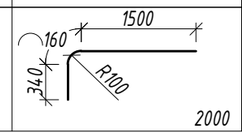	4	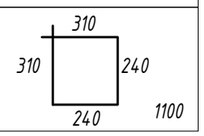

Марк позиц	Тэмдэглэгээ	Нэр						Тоо шир	Жин /кг/ нэгж	Жин /кг/ нийт
Суурийн дамнуруу СДН-1								1	1011.68	1011.68
1		Ф	16	А400	ГОСТ 5781-82	L=	12000	48	18.94	909.09
2		Ф	8	А240	ГОСТ 5781-82	L=	1300	200	0.51	102.59
3		Ф	18	А400	ГОСТ 5781-82	L=	2000	8	4.00	31.96
4		Ф	8	А240	ГОСТ 5781-82	L=	1100	6	0.43	2.60
Материал бетон В20 V=19.2м3										
Материал бетон В10 V=4м3										

ТАЙЛБАР

1. Суурийн нүхийг ухсаны дараа геологичид үзүүлж техникийн дүгнэлт гаргуулах шаардлагатай. Суурийг хөлдүү хөрсөн дээр цутгах болон хөлдөвж бэхжүүлэхийг хориглоно.
2. Суурийн нүхийг механизмаар ухахдаа суурь суулгах төслийн түвшингээс дээш 20-30см дутуу ухаж түүнээс доош төслийн түвшин хүртэл гараар ухах хэрэгтэй.
3. Суурийн хажуугаар овойлт суулт үүсгэхгүй хайрган хөрсөөр 20см үе тутамд $\gamma_ц$>1.80 т/м^3 болтол сайтар нягтруулж чигжинэ.
4. Суурийн хөрстэй харьцах гадаргууд ус тусгаарлах будаг, лакан түрхлэг /настика түрхлэг эсвэл дүйцэх өөр материал/ 2-үе зузаантай түрхэнэ.

Зураг төслийн
"ЦЭСДА" ХХК
tel:976-88889927

Баянхонгор аймаг, Баян-Өндөр сум
ӨВС, ТЭЖЭЭЛИЙН АГУУЛАХЫН БАРИЛГА

СУУРИЙН ДАМНУРУУ СДН-1

Инженер	Н.Цэрэнцогзол	Е.Г.Шифр: ЦЭ-11-06-09-09/25	Масштаб: М1:50	Огноо: 2025
Гүйцэтгэсэн	Н.Цэрэнцогзол	Т.Г.Шифр:	Зургийн дугаар: ББ-03	Хуудас: ББ-16
Шалгасан	Ц.Тэргэл			

А3

БАГАНЫН СУУРЬ БС-1 М1:50

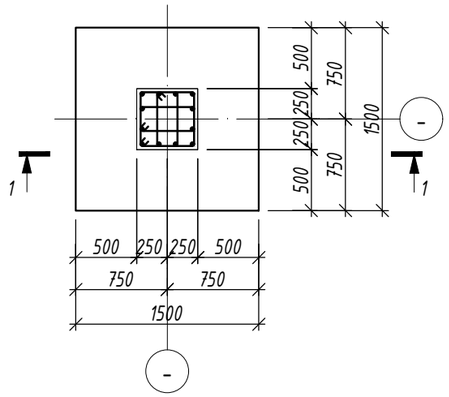

ОГТЛОЛ 2-2 М1:20

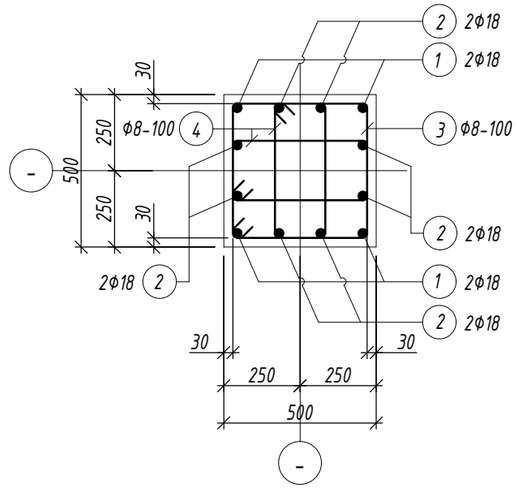

Хэсгийн тодорхойлолт

Поз.	Загвар	Поз.	Загвар
1	160, 3800, 440, R100, 4400	3	510, 510, 440, 440, 1900
2	160, 2800, 440, R100, 3400	4	230, 510, 440, 160, 1340

ОГТЛОЛ 1-1 М1:50

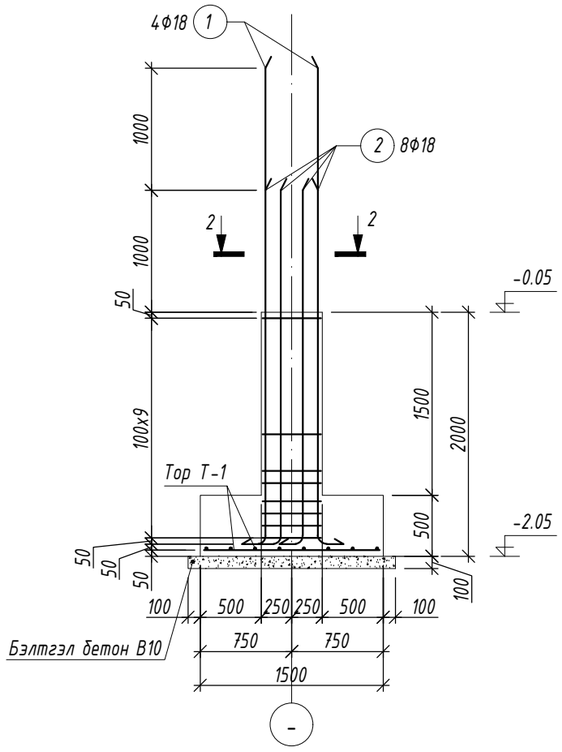

ТОР Т-1 М1:50

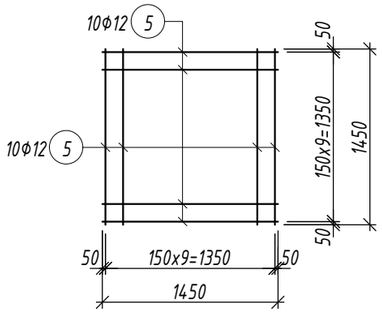

ТАЙЛБАР

1. Энэ хуудсыг холбогдох ББ зургуудтай хамт үз.
2. Суурийг цутгахдаа үндсэн гаргалгааг гаргаж бусад хийц эдлэхүүний зургийг үзэж уялдуулж цутгана.
3. Баганын суурь болон холбоос дамнурууны босоо гадаргууд 2 үе тосон түрхлэг хийнэ.
4. Цутгамал төмөр бетоны ажлыг БНбД 52-02-05 "Цутгамал бетон, төмөр бетон бүтээц"-н дагуу хийнэ.
5. Суурийн хажуугаар буцааж чигжих хөрсийг 1.60г/см³ хүртэл нягтруулна. Уг хөрс овойлт үүсгэхгүй хөрс байна.

Марк позиц	Тэмдэглэгээ	Нэр	Тоо шир	Жин /кг/ нэгж	Жин /кг/ нийт
Баганын суурь БС-1			9	133.31	1199.76
1		Φ 18 А400 ГОСТ 5781-82 L= 4400	4	8.79	35.16
2		Φ 18 А400 ГОСТ 5781-82 L= 3400	8	6.79	54.33
3		Φ 8 А240 ГОСТ 5781-82 L= 1900	10	0.75	7.50
4		Φ 8 А240 ГОСТ 5781-82 L= 1340	20	0.53	10.57
5		Φ 12 А400 ГОСТ 5781-82 L= 1450	20	1.29	25.75
Материал бетон В20 V=1.5x9=13.5м3					
Материал бетон В10 V=0.225x9=2м3					

Зураг төслийн "ЦЭСДА" ХХК tel:976-88889927

Баянхонгор аймаг, Баян-Өндөр сум
ӨВС, ТЭЖЭЭЛИЙН АГУУЛАХЫН БАРИЛГА

БАГАНЫН СУУРЬ БС-1

Инженер	Н.Цэрэнцогзол	Е.Г.Шифр: ЦЭ-11-06-09-09/25	Масштаб: М1:50	Огноо: 2025
Гүйцэтгэсэн	Н.Цэрэнцогзол	Т.Г.Шифр:	Зургийн дугаар: ББ-04	Хуудас: ББ-16
Шалгасан	Ц.Тэргэл			

А3

БАГАНЫН СУУРЬ БС-2 М1:50

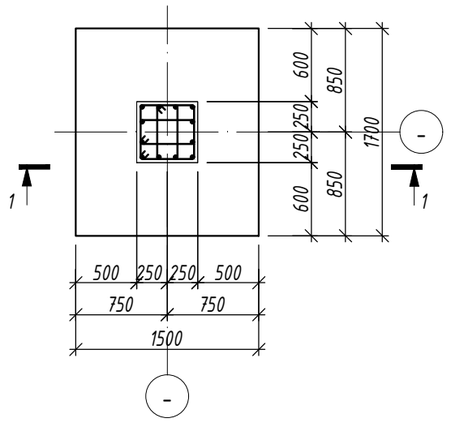

ОГТЛОЛ 2-2 М1:20

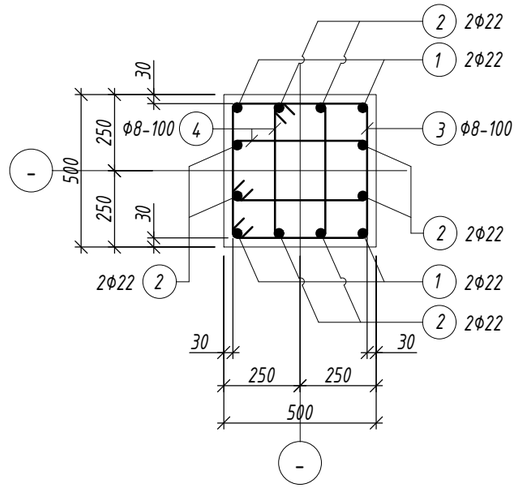

Хэсгийн тодорхойлолт

Поз.	Загвар	Поз.	Загвар
1	3800; 160; 440; R100; 4400	3	510; 510; 440; 440; 1900
2	2800; 160; 440; R100; 3400	4	230; 510; 440; 160; 1340

ОГТЛОЛ 1-1 М1:50

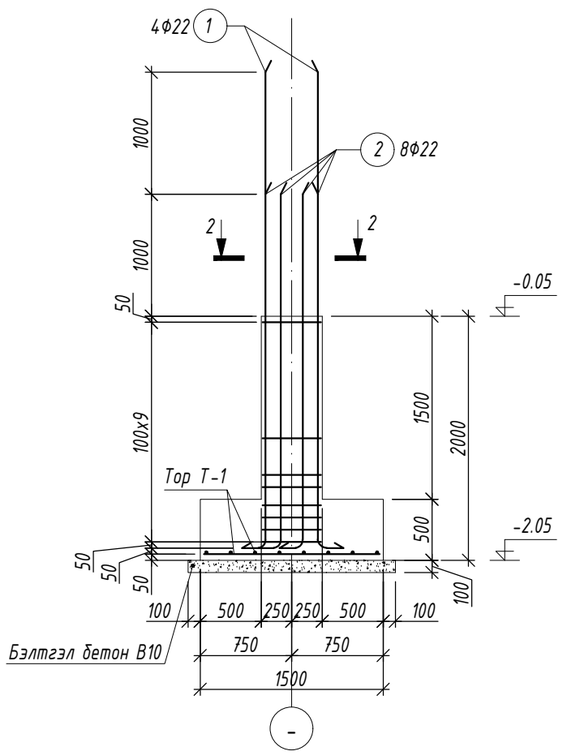

ТОР Т-1 М1:50

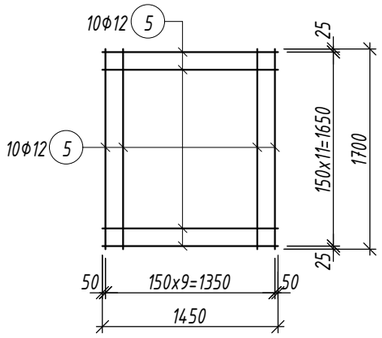

ТАЙЛБАР

1. Энэ хуудсыг холбогдох ББ зургуудтай хамт үз.
2. Суурийг цутгахдаа үндсэн гаргалгааг гаргаж бусад хийц эдлэхүүний зургийг үзэж уялдуулж цутгана.
3. Баганын суурь болон холбоос дамнурууны босоо гадаргууд 2 үе тосон түрхлэг хийнэ.
4. Цутгамал төмөр бетоны ажлыг БНбД 52-02-05 "Цутгамал бетон, төмөр бетон бүтээц"-н дагуу хийнэ.
5. Суурийн хажуугаар буцааж чигжих хөрсийг 1.60г/см^3 хүртэл нягтруулна. Уг хөрс овойлт үүсгэхгүй хөрс байна.

Марк позиц	Тэмдэглэгээ	Нэр						Тоо шир	Жин /кг/ нэгж	Жин /кг/ нийт
Баганын суурь БС-2								4	164.63	658.50
1		Ф	22	А400	ГОСТ 5781-82	L=	4400	4	13.13	52.52
2		Ф	22	А400	ГОСТ 5781-82	L=	3400	8	10.15	81.16
3		Ф	8	А240	ГОСТ 5781-82	L=	1900	10	0.75	7.50
4		Ф	8	А240	ГОСТ 5781-82	L=	1340	20	0.53	10.57
5		Ф	12	А400	ГОСТ 5781-82	L=	1450	10	1.29	12.87
6		Ф	12	А400	ГОСТ 5781-82	L=	1700	10	1.51	15.09
Материал бетон В20 V=1.6x4=6.4м3										
Материал бетон В10 V=0.225x4=0.9м3										

Зураг төслийн "ЦЭСДА" ХХК tel:976-88889927

Баянхонгор аймаг, Баян-Өндөр сум
ӨВС, ТЭЖЭЭЛИЙН АГУУЛАХЫН БАРИЛГА
БАГАНЫН СУУРЬ БС-2

Инженер	Н.Цэрэнцогзол	Е.Г.Шифр: ЦЭ-11-06-09-09/25	Масштаб: М1:50	Огноо: 2025
Гүйцэтгэсэн	Н.Цэрэнцогзол	Т.Г.Шифр:	Зургийн дугаар: ББ-05	Хуудас: ББ-16
Шалгасан	Ц.Тэргэл			

А3

+5.00, +7.00 ТҮВШНИЙ БАГАНА, ДАМНУРУУНЫ БАЙГУУЛАЛТ М1:100

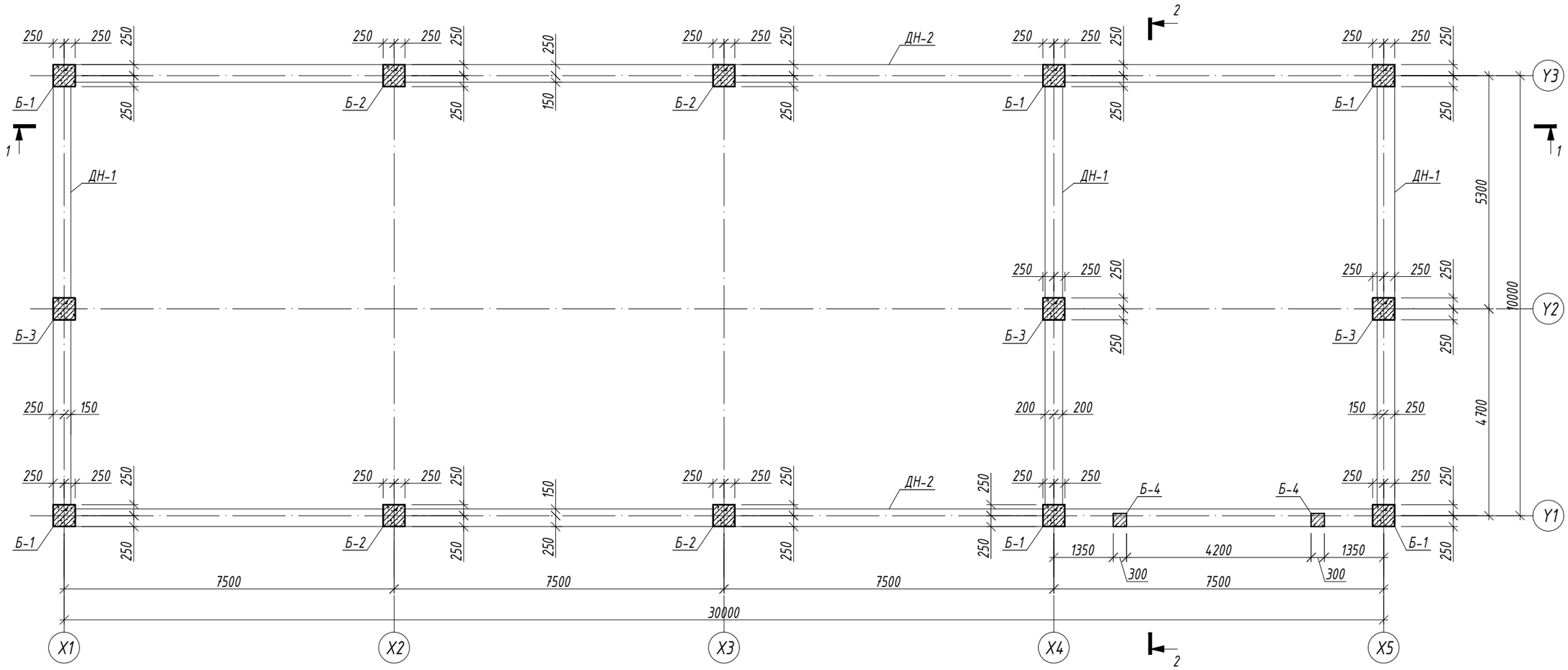

ТАЙЛБАР

1. Энэ хуудсыг холбогдох хуудсуудтай хамтатган үзнэ үү.
2. Цутгалтыг гүйцэтгэхдээ холбогдох багана, дамнуруу, хана, хучилтыг хамтад нь цутгана.
3. Цутгамал төмөрбетоны ажлыг БНБД 52-02-05 "Цутгамал бетон, төмөрбетон бүтээц"-ийн заалтуудын дагуу хийнэ.
4. Төмөрбетон раманд зэвэрч муудсан, буруу хадгалсан арматур ашиглах, багана дамнурууны огтлолыг зураг төсөлд зааснаас өөрөөр цутгах, бетон цутгах ажлын технологийн горим зөрчих зэргийг хатуу хориглоно.
5. Багана болон дамнуруг цутгахдаа бусад хийц эдлэхүүний зургийг үзэж шаардлагатай хэсэгт гаргалгаа арматуруудыг гаргаж цутгана.
6. Цутгамал төмөр бетоныг өвөл хөлдөөж бэхжүүлэхийг хатуу хориглоно.

Зураг төслийн "ЦЭСДА" ХХК tel:976-88889927	Баянхонгор аймаг, Баян-Өндөр сум ӨВС, ТЭЖЭЭЛИЙН АГУУЛАХЫН БАРИЛГА				
	+5.00, +7.00 ТҮВШНИЙ БАГАНА, ДАМНУРУУНЫ БАЙГУУЛАЛТ				
Инженер	Н.Цэрэнцогзол	Н.Цэрэнцогзол	Е.Г.Шифр: ЦЭ-11-06-09-09/25	Масштаб: М1:100	Огноо: 2025
Гүйцэтгэсэн	Н.Цэрэнцогзол	Н.Цэрэнцогзол	Т.Г.Шифр:	Зургийн дугаар: ББ-06	Хуудас: ББ-16
Шалгасан		Ц.Тэргэл			

А3

ОГТЛОЛ 1-1 М1:100

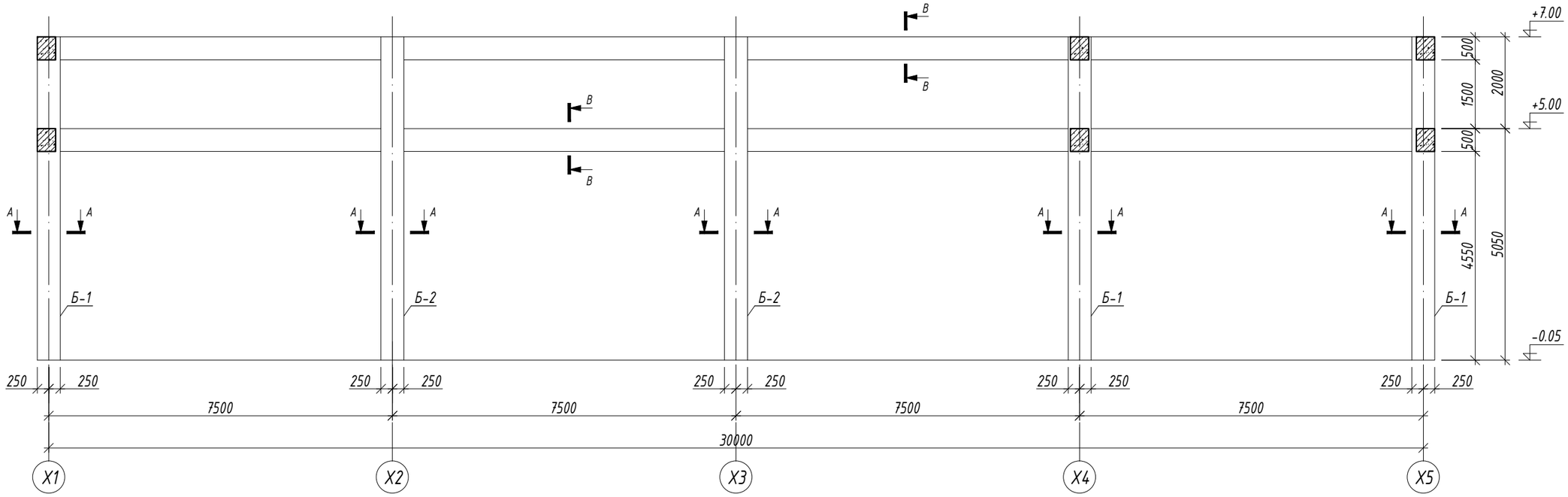

ОГТЛОЛ 2-2 М1:100

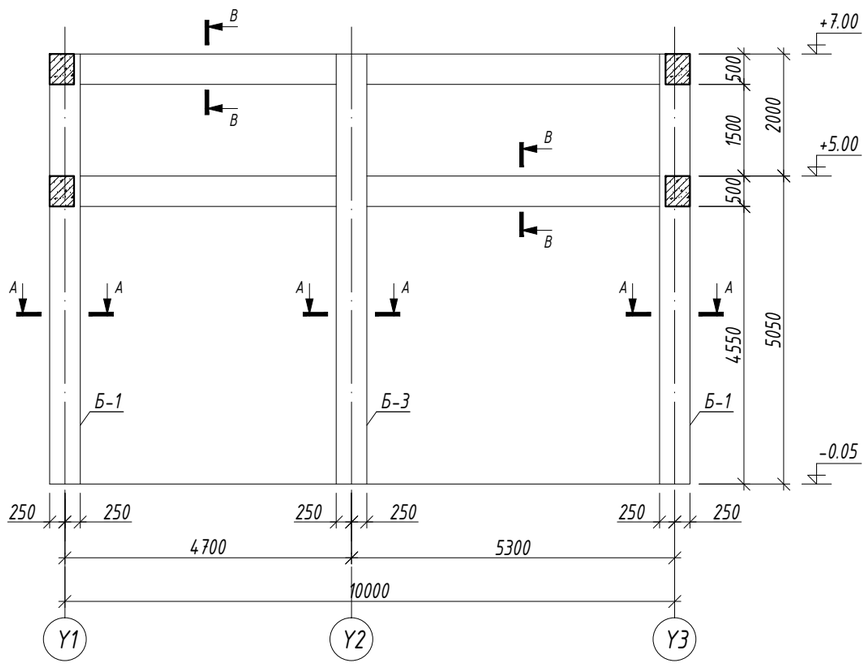

ОГТЛОЛ А-А М1:20

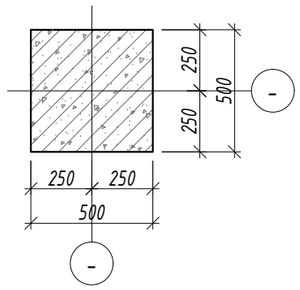

ОГТЛОЛ В-В М1:20

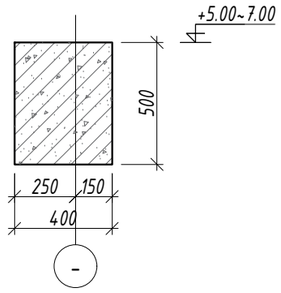

Зураг төслийн "ЦЭСДА" ХХК tel:976-88889927	Баянхонгор аймаг, Баян-Өндөр сум ӨВС, ТЭЖЭЭЛИЙН АГУУЛАХЫН БАРИЛГА				
	ОГТЛОЛ 1-1, 2-2				
Инженер	Н.Цэрэнцогзол	Н.Цэрэнцогзол	Е.Г.Шифр: ЦЭ-11-06-09-09/25	Масштаб: М1:100	Огноо: 2025
Гүйцэтгэсэн	Н.Цэрэнцогзол	Н.Цэрэнцогзол	Т.Г.Шифр:	Зургийн дугаар: ББ-07	Хуудас: ББ-16
Шалгасан		Ц.Тэргэл			

A3

БАГАНА Б-1 М1:50

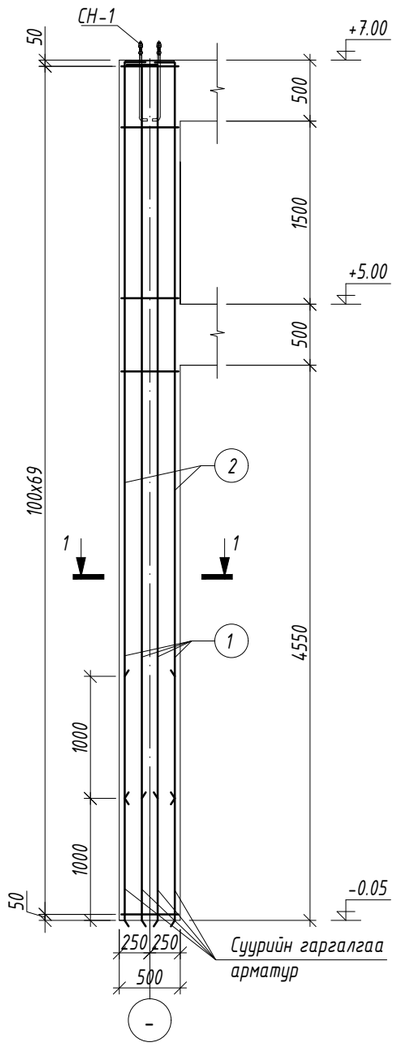

ОГТЛОЛ 1-1 М1:20

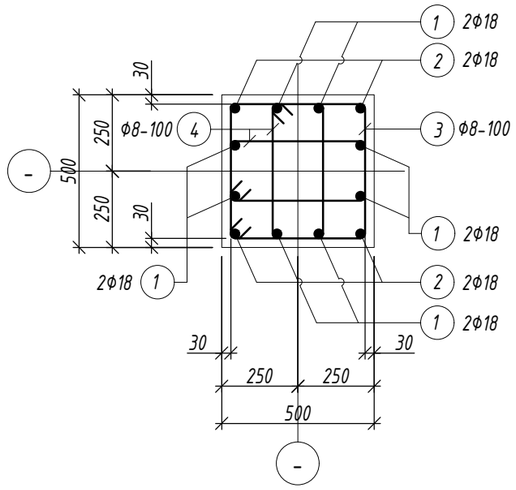

СУУЛГАХ НАРИЙВЧ СН-1 М1:20

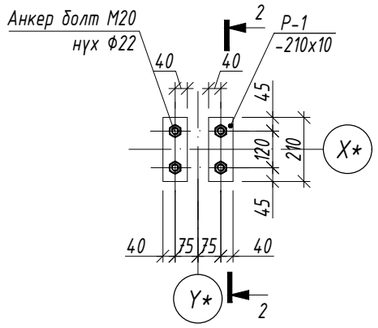

ОГТЛОЛ 2-2 М1:20

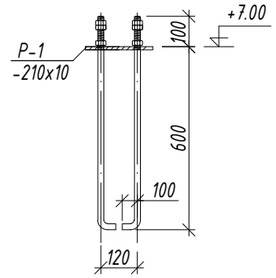

Хэсгийн тодорхойлолт

Поз.	Загвар	Поз.	Загвар
1	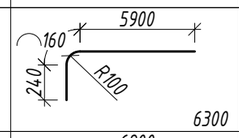	3	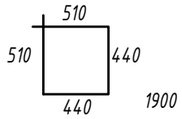
2	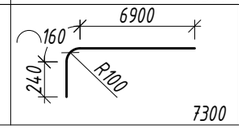	4	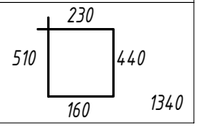

Марк позиц	Тэмдэглэгээ	Нэр	Тоо шир	Жин /кг/ нэгж	Жин /кг/ нийт
		Багана Б-1	6	285.50	1713.02
1		Φ 18 А400 ГОСТ 5781-82 L= 6300	8	12.58	100.68
2		Φ 18 А400 ГОСТ 5781-82 L= 7300	4	14.58	58.33
3		Φ 8 А240 ГОСТ 5781-82 L= 1900	70	0.75	52.48
4		Φ 8 А240 ГОСТ 5781-82 L= 1340	140	0.53	74.02
		Материал бетон В20 V=1.75x6=10.5м3			
		Суулгах нарийвч СН-1	6	28.98	173.88
1	Анкер болт М20	ГОСТ 4543-77 40Х "селект" L=800	4	1.85	7.40
2	Р-1	ГОСТ 27772-88 С255 Φ210x80x10	2	10.79	21.58

ТАЙЛБАР

1. Энэ хуудсыг холбогдох хуудсуудтай хамтатган үзнэ үү.
2. Цутгалтыг гүйцэтгэхдээ холбогдох багана, дамнуруу, хана, хучилтыг хамтад нь цутгана.
3. Цутгамал төмөрбетоны ажлыг БНБД 52-02-05 "Цутгамал бетон, төмөрбетон бүтээц"-ийн заалтуудын дагуу хийнэ.
4. Төмөрбетон раманд зэвэрч муудсан, буруу хадгалсан арматур ашиглах, багана дамнурууны огтлолыг зураг төсөлд зааснаас өөрөөр цутгах, бетон цутгах ажлын технологийн горим зөрчих зэргийг хатуу хориглоно.
5. Багана болон дамнуруг цутгахдаа бусад хийц эдлэхүүний зургийг үзэж шаардлагатай хэсэгт гаргалгаа арматуруудыг гаргаж цутгана.
6. Цутгамал төмөр бетоныг өвөл хөлдөөж бэхжүүлэхийг хатуу хориглоно.

Зураг төслийн
"ЦЭСДА" ХХК
tel:976-88889927

Баянхонгор аймаг, Баян-Өндөр сум
ӨВС, ТЭЖЭЭЛИЙН АГУУЛАХЫН БАРИЛГА

БАГАНА Б-1

Инженер	Н.Цэрэнцогзол	Е.Г.Шифр: ЦЭ-11-06-09-09/25	Масштаб: М1:50	Огноо: 2025
Гүйцэтгэсэн	Н.Цэрэнцогзол	Т.Г.Шифр:	Зургийн дугаар: ББ-08	Хуудас: ББ-16
Шалгасан	Ц.Тэргэл			

АЗ

БАГАНА Б-2 М1:50

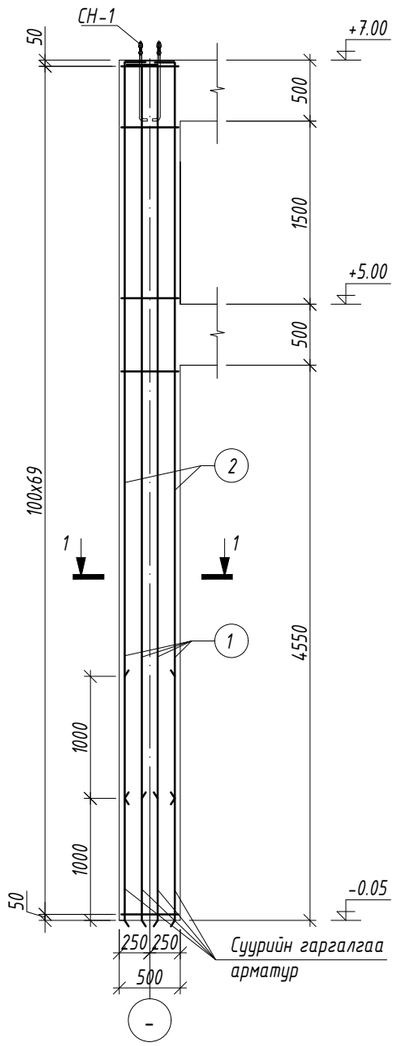

ОГТЛОЛ 1-1 М1:20

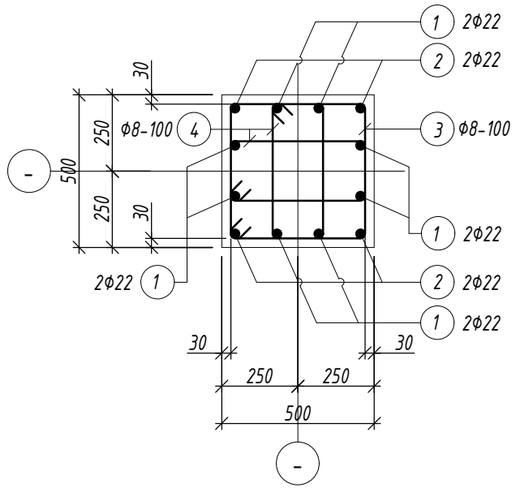

СУУЛГАХ НАРИЙВЧ СН-1 М1:20

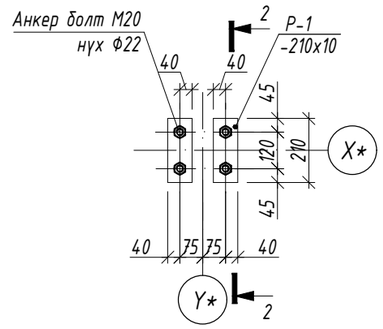

ОГТЛОЛ 2-2 М1:20

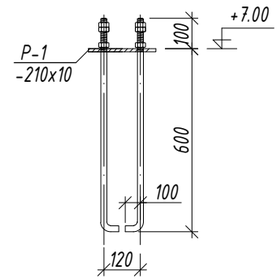

Хэсгийн тодорхойлолт

Поз.	Загвар	Поз.	Загвар
1	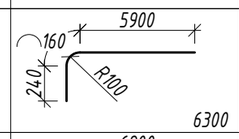	3	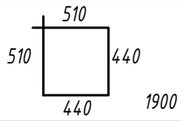
2	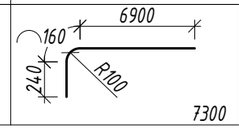	4	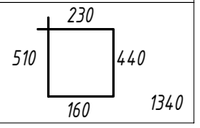

Марк позиц	Тэмдэглэгээ	Нэр	Тоо шир	Жин /кг/ нэгж	Жин /кг/ нийт
		Багана Б-2	4	364.02	1456.09
1		Ф 22 А400 ГОСТ 5781-82 L= 6300	8	18.80	150.39
2		Ф 22 А400 ГОСТ 5781-82 L= 7300	4	21.78	87.13
3		Ф 8 А240 ГОСТ 5781-82 L= 1900	70	0.75	52.48
4		Ф 8 А240 ГОСТ 5781-82 L= 1340	140	0.53	74.02
		Материал бетон В20 V=1.75x4=7м3			
		Суулгах нарийвч СН-1	4	28.98	115.92
1	Анкер болт М20	ГОСТ 4543-77 40Х "селект" L=800	4	1.85	7.40
2	Р-1	ГОСТ 27772-88 С255 Ф210x80x10	2	10.79	21.58

ТАЙЛБАР

1. Энэ хуудсыг холбогдох хуудсуудтай хамтатган үзнэ үү.
2. Цутгалтыг гүйцэтгэхдээ холбогдох багана, дамнуруу, хана, хучилтыг хамтад нь цутгана.
3. Цутгамал төмөрбетоны ажлыг БНБД 52-02-05 "Цутгамал бетон, төмөрбетон бүтээц"-ийн заалтуудын дагуу хийнэ.
4. Төмөрбетон раманд зэвэрч муудсан, буруу хадгалсан арматур ашиглах, багана дамнурууны огтлолыг зураг төсөлд зааснаас өөрөөр цутгах, бетон цутгах ажлын технологийн горим зөрчих зэргийг хатуу хориглоно.
5. Багана болон дамнуруг цутгахдаа бусад хийц эдлэхүүний зургийг үзэж шаардлагатай хэсэгт гаргалгаа арматуруудыг гаргаж цутгана.
6. Цутгамал төмөр бетоныг өвөл хөлдөөж бэхжүүлэхийг хатуу хориглоно.

Зураг төслийн "ЦЭСДА" ХХК tel:976-88889927

Баянхонгор аймаг, Баян-Өндөр сум
ӨВС, ТЭЖЭЭЛИЙН АГУУЛАХЫН БАРИЛГА

БАГАНА Б-2

Инженер	Н.Цэрэнцогзол	Е.Г.Шифр: ЦЭ-11-06-09-09/25	Масштаб: М1:50	Огноо: 2025
Гүйцэтгэсэн	Н.Цэрэнцогзол	Т.Г.Шифр:	Зургийн дугаар: ББ-09	Хуудас: ББ-16
Шалгасан	Ц.Тэргэл			

А3

БАГАНА Б-3 М1:50

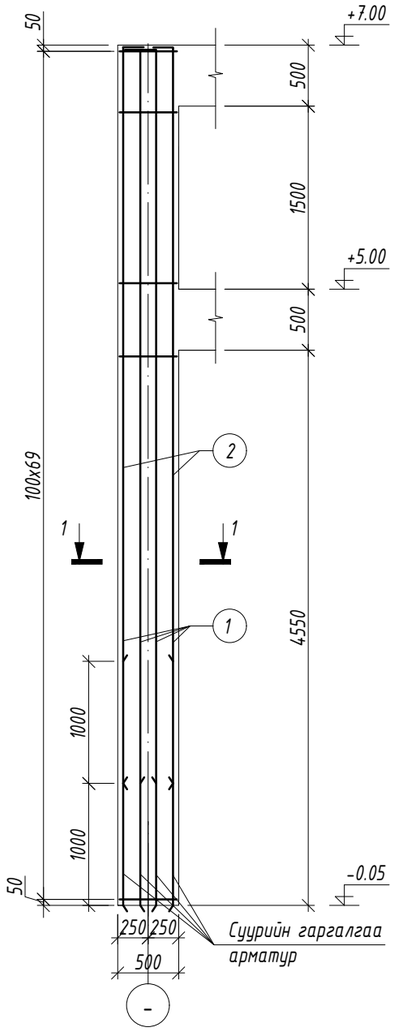

ОГТЛОЛ 1-1 М1:20

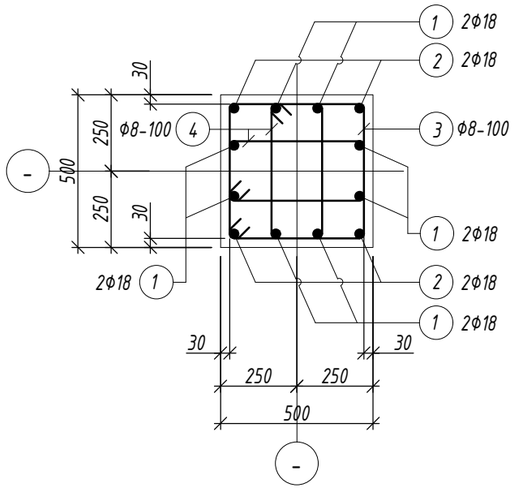

Хэсгийн тодорхойлолт

Поз.	Загвар	Поз.	Загвар
1	160, 5900, 240, R100, 6300	3	510, 510, 440, 440, 1900
2	160, 6900, 240, R100, 7300	4	230, 510, 440, 160, 1340

Марк позиц	Тэмдэглэгээ	Нэр	Тоо шир	Жин /кг/ нэгж	Жин /кг/ нийт
		Багана Б-3	3	285.50	856.51
1		Φ 18 A400 ГОСТ 5781-82 L= 6300	8	12.58	100.68
2		Φ 18 A400 ГОСТ 5781-82 L= 7300	4	14.58	58.33
3		Φ 8 A240 ГОСТ 5781-82 L= 1900	70	0.75	52.48
4		Φ 8 A240 ГОСТ 5781-82 L= 1340	140	0.53	74.02
Материал бетон B20 V=1.75x3=5.25м3					

ТАЙЛБАР

1. Энэ хуудсыг холбогдох хуудсуудтай хамтатган үзнэ үү.
2. Цутгалтыг гүйцэтгэхдээ холбогдох багана, дамнуруу, хана, хучилтыг хамтад нь цутгана.
3. Цутгамал төмөрбетоны ажлыг БНБД 52-02-05 "Цутгамал бетон, төмөрбетон бүтээц"-ийн заалтуудын дагуу хийнэ.
4. Төмөрбетон раманд зэвэрч муудсан, буруу хадгалсан арматур ашиглах, багана дамнурууны огтлолыг зураг төсөлд зааснаас өөрөөр цутгах, бетон цутгах ажлын технологийн горим зөрчих зэргийг хатуу хориглоно.
5. Багана болон дамнурууг цутгахдаа бусад хийц эдлэхүүний зургийг үзэж шаардлагатай хэсэгт гаргалгаа арматуруудыг гаргаж цутгана.
6. Цутгамал төмөр бетоныг өвөл хөлдөөж бэхжүүлэхийг хатуу хориглоно.

Зураг төслийн "ЦЭСДА" ХХК tel:976-88889927

Баянхонгор аймаг, Баян-Өндөр сум
ӨВС, ТЭЖЭЭЛИЙН АГУУЛАХЫН БАРИЛГА

БАГАНА Б-3

Инженер	Н.Цэрэнцогзол	Е.Г.Шифр: ЦЭ-11-06-09-09/25	Масштаб: М1:50	Огноо: 2025
Гүйцэтгэсэн	Н.Цэрэнцогзол	Т.Г.Шифр:	Зургийн дугаар: ББ-10	Хуудас: ББ-16
Шалгасан	Ц.Тэргэл			

А3

БАГАНА Б-4 М1:50

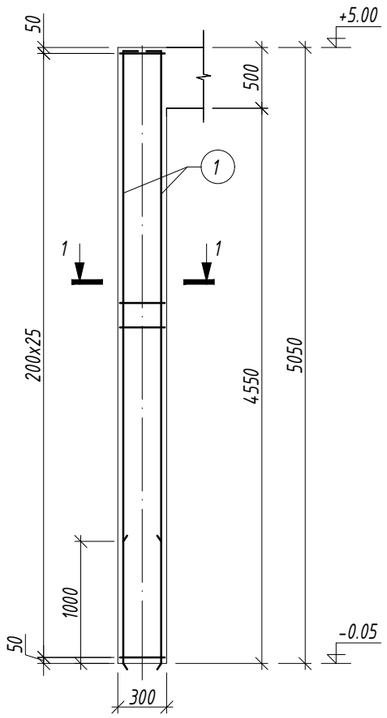

ОГТЛОЛ 1-1 М1:20

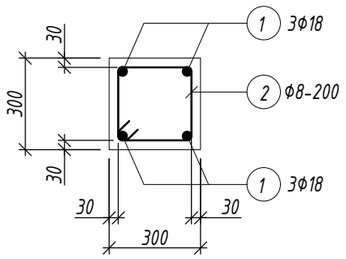

Хэсгийн тодорхойлолт

Поз.	Загвар	Поз.	Загвар
1	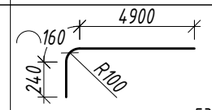	2	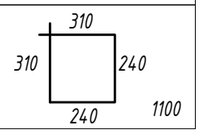

Марк позиц	Тэмдэглэгээ	Нэр					Тоо шир	Жин /кг/ нэгж	Жин /кг/ нийт
Багана Б-4							2	53.63	107.26
1		Ф	18	А400	ГОСТ 5781-82	L= 5300	4	10.59	42.35
2		Ф	8	А240	ГОСТ 5781-82	L= 1100	26	0.43	11.28
Материал бетон В20 V=0.76x2=1.52м3									

ТАЙЛБАР

1. Энэ хуудсыг холбогдох хуудсуудтай хамтатган үзнэ үү.
2. Цутгалтыг гүйцэтгэхдээ холбогдох багана, дамнуруу, хана, хучилтыг хамтад нь цутгана.
3. Цутгамал төмөрбетоны ажлыг БНБД 52-02-05 "Цутгамал бетон, төмөрбетон бүтээц"-ийн заалтуудын дагуу хийнэ.
4. Төмөрбетон раманд зэвэрч муудсан, буруу хадгалсан арматур ашиглах, багана дамнурууны огтлолыг зураг төсөлд зааснаас өөрөөр цутгах, бетон цутгах ажлын технологийн горим зөрчих зэргийг хатуу хориглоно.
5. Багана болон дамнуруг цутгахдаа бусад хийц эдлэхүүний зургийг үзэж шаардлагатай хэсэгт гаргалгаа арматуруудыг гаргаж цутгана.
6. Цутгамал төмөр бетоныг өвөл хөлдөөж бэхжүүлэхийг хатуу хориглоно.

Зураг төслийн "ЦЭСДА" ХХК tel:976-88889927	Баянхонгор аймаг, Баян-Өндөр сум ӨВС, ТЭЖЭЭЛИЙН АГУУЛАХЫН БАРИЛГА				
	БАГАНА Б-4				
	Инженер	Н.Цэрэнцогзол	Е.Г.Шифр: ЦЭ-11-06-09-09/25	Масштаб: М1:50	Огноо: 2025
	Гүйцэтгэсэн	Н.Цэрэнцогзол	Т.Г.Шифр:	Зургийн дугаар: ББ-11	Хуудас: ББ-16
	Шалгасан	Ц.Тэргэл			

А3

ДАМНУРУУ ДН-1 М1:50

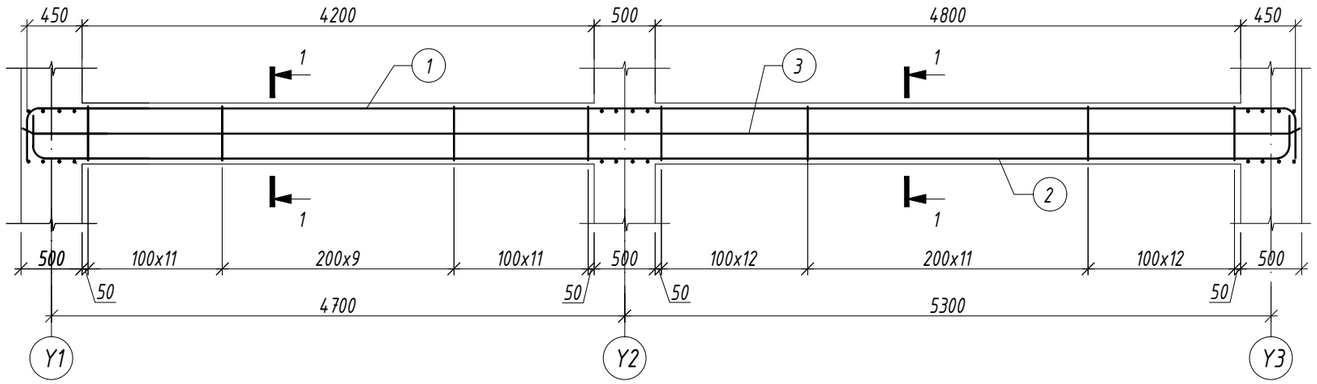

ОГТЛОЛ 1-1 М1:20

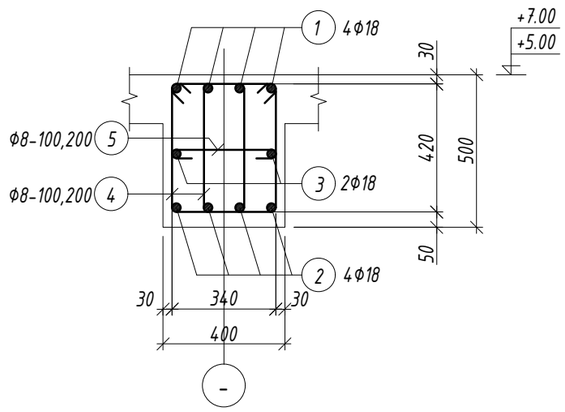

Хэсгийн тодорхойлолт

Поз.	Загвар	Поз.	Загвар
1	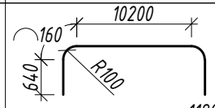	3	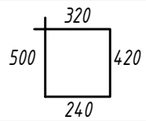
2	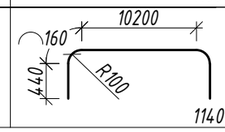	4	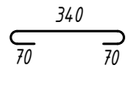

Марк позиц	Тэмдэглэгээ	Нэр					Тоо шир	Жин /кг/ нэгж	Жин /кг/ нийт
Дамнуруу ДН-1							6	319.22	1915.30
1		Ф	18	А400	ГОСТ 5781-82	L= 11800	4	23.57	94.28
2		Ф	18	А400	ГОСТ 5781-82	L= 11400	4	22.77	91.09
3		Ф	18	А400	ГОСТ 5781-82	L= 10400	2	20.77	41.55
4		Ф	8	А240	ГОСТ 5781-82	L= 1480	136	0.58	79.42
5		Ф	8	А240	ГОСТ 5781-82	L= 480	68	0.19	12.88
Материал бетон В20 V=1.8x6=10.8м3									

ТАЙЛБАР

1. Энэ хуудсыг холбогдох хуудсуудтай хамтатган үзнэ үү.
2. Цутгалтыг гүйцэтгэхдээ холбогдох багана, дамнуруу, хана, хучилтыг хамтад нь цутгана.
3. Цутгамал төмөрбетоны ажлыг БНБД 52-02-05 "Цутгамал бетон, төмөрбетон бүтээц"-ийн заалтуудын дагуу хийнэ.
4. Төмөрбетон раманд зэвэрч муудсан, буруу хадгалсан арматур ашиглах, багана дамнурууны огтлолыг зураг төсөлд зааснаас өөрөөр цутгах, бетон цутгах ажлын технологийн горим зөрчих зэргийг хатуу хориглоно.
5. Багана болон дамнурууг цутгахдаа бусад хийц эдлэхүүний зургийг үзэж шаардлагатай хэсэгт гаргалгаа арматуруудыг гаргаж цутгана.
6. Цутгамал төмөр бетоныг өвөл хөлдөөж бэхжүүлэхийг хатуу хориглоно.

Зураг төслийн "ЦЭСДА" ХХК tel:976-88889927	Баянхонгор аймаг, Баян-Өндөр сум ӨВС, ТЭЖЭЭЛИЙН АГУУЛАХЫН БАРИЛГА					
	ДАМНУРУУ ДН-1					
	Инженер	Н.Цэрэнцогзол	Н.Цэрэнцогзол	Е.Г.Шифр: ЦЭ-11-06-09-09/25	Масштаб: М1:50	Огноо: 2025
	Гүйцэтгэсэн	Н.Цэрэнцогзол	Н.Цэрэнцогзол	Т.Г.Шифр:	Зургийн дугаар: ББ-12	Хуудас: ББ-16
	Шалгасан		Ц.Тэргэл			

А3

ДАМНУРУУ ДН-2 М1:50

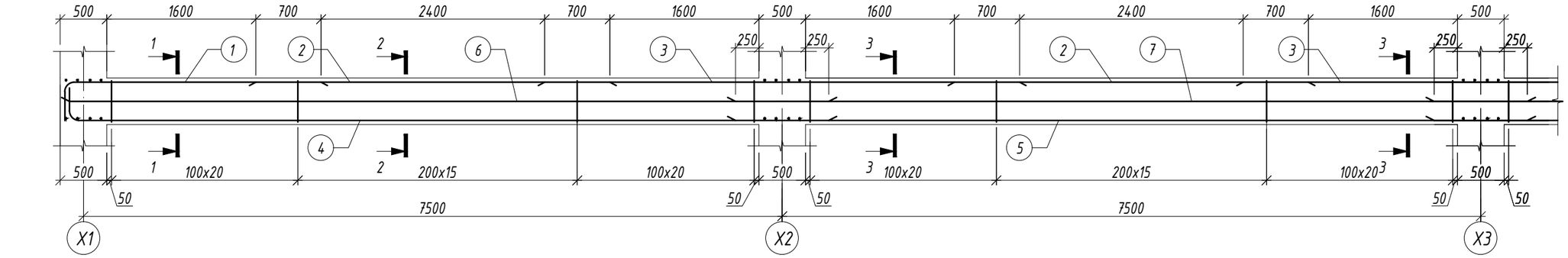

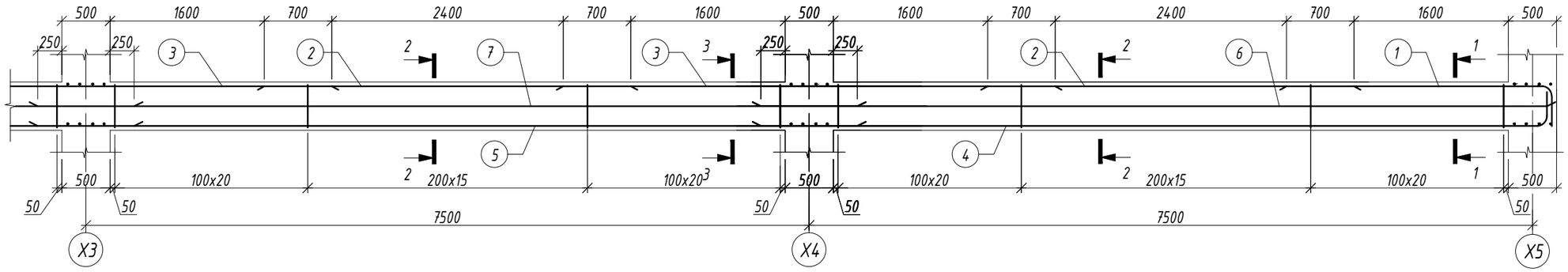

ОГТЛОЛ 1-1 М1:20

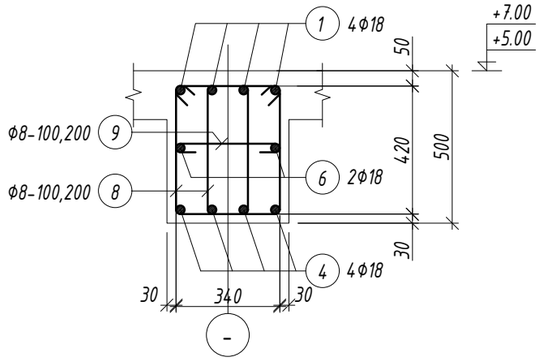

ОГТЛОЛ 2-2 М1:20

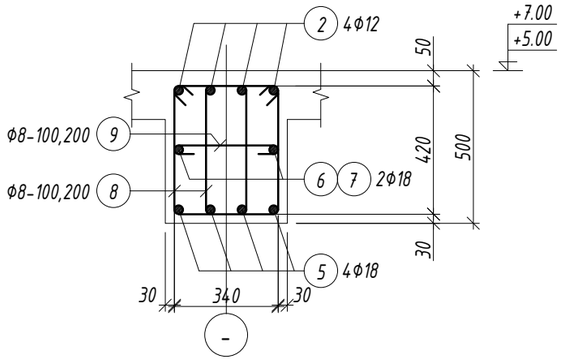

ОГТЛОЛ 3-3 М1:20

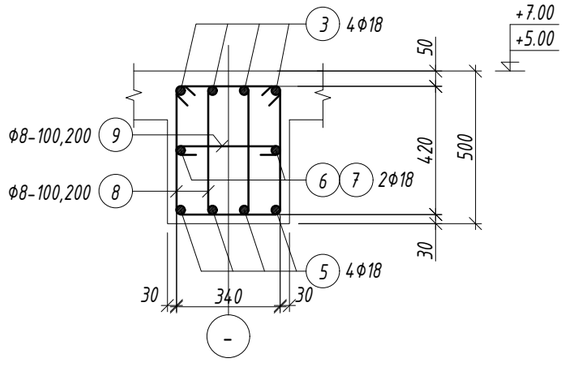

Хэсгийн тодорхойлолт

Поз.	Загвар	Поз.	Загвар
1	160, 2700, 640, R100, 3500	8	310, 500, 420, 240, 1480
4	160, 8200, 440, R100, 8800	9	340, 70, 70, 480

Марк позиц	Тэмдэглэгээ	Нэр						Тоо шир	Жин /кг/ нэгж	Жин /кг/ нийт
Дамнуруу ДН-2								4	999.25	3997.01
1		Φ	18	A400	ГОСТ 5781-82	L=	3500	8	6.99	55.93
2		Φ	12	A400	ГОСТ 5781-82	L=	3900	16	3.46	55.40
3		Φ	18	A400	ГОСТ 5781-82	L=	5100	12	10.19	122.25
4		Φ	18	A400	ГОСТ 5781-82	L=	8800	8	17.58	140.63
5		Φ	18	A400	ГОСТ 5781-82	L=	8700	8	17.38	139.03
6		Φ	18	A400	ГОСТ 5781-82	L=	8300	4	16.58	66.32
7		Φ	18	A400	ГОСТ 5781-82	L=	8700	4	17.38	69.51
8		Φ	8	A240	ГОСТ 5781-82	L=	1480	516	0.58	301.33
9		Φ	8	A240	ГОСТ 5781-82	L=	480	258	0.19	48.86
Материал бетон B25 V=8.16x8=65.28м3										

Зураг төслийн "ЦЭСДА" ХХК tel:976-88889927

Баянхонгор аймаг, Баян-Өндөр сум
ӨВС, ТЭЖЭЭЛИЙН АГУУЛАХЫН БАРИЛГА

ДАМНУРУУ ДН-2

Инженер	Н.Цэрэнцогзол	Е.Г.Шифр: ЦЭ-11-06-09-09/25	Масштаб: М1:50	Огноо: 2025
Гүйцэтгэсэн	Н.Цэрэнцогзол	Т.Г.Шифр:	Зургийн дугаар: ББ-13	Хуудас: ББ-16
Шалгасан	Ц.Тэргэл			

А3

ДЭЭВРИЙН ТӨМӨР ДАМНУРУУ, ХОЛБООСЫН БАЙГУУЛАЛТ М1:100

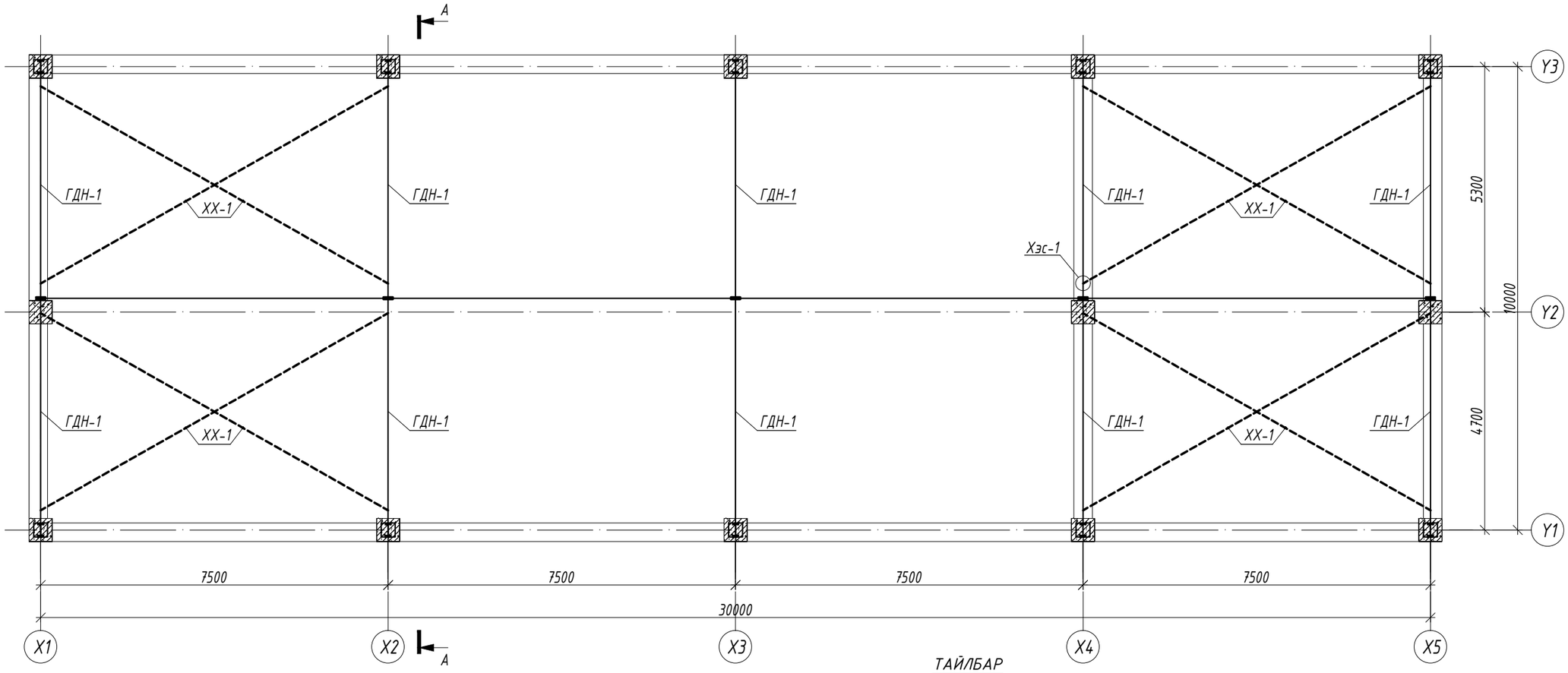

ХЭСЭГЛЭЛ-1 М1:10

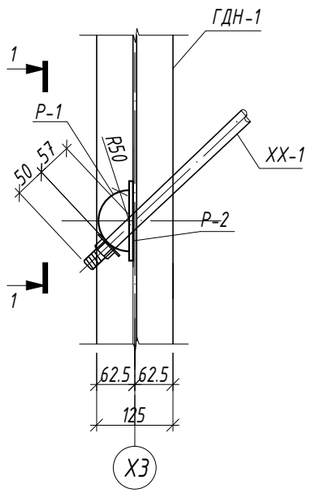

ОГТЛОЛ 1-1 М1:10

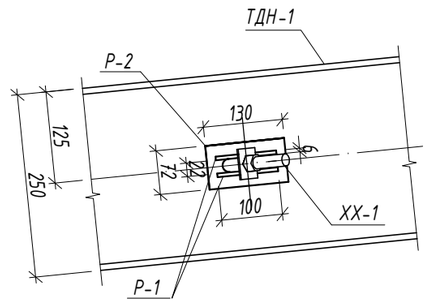

ТАЙЛБАР

1. Ган бүтээцийг гал болон зэврэлтээс хамгаалсан түрхлэг хийж өгнө.
2. Фланец холбоосын гадаргууг ган сойзоор сайтар цэвэрлэсний дараа дамнуруг болтон холбоосоор боож бэхэлнэ.
3. Материалын түүвэрт элементийн уртыг нарийвчилж аваагүй болно. Үйлдвэрийн КДМ турхайлсан уртууд тодорхойлогдоно.
4. Үндсэн хийцийн гагнаас, холбоос, татлагад ГОСТ 9467-75 стандартын Э46 электрод хэрэглэнэ. Ширээлтийн өндөр "kf"-ийг харьцаж буй метал эдэлхүүнүүдийн хамгийн бага зузаантай тэнцүү буюу ихгүй байна.
5. Холбоосонд хэрэглэх болт нь ГОСТ 4543-77 стандартын М16,М20 40Х "Селект" өндөр бат бэхтэй болт байна. ГОСТ 5915-70 стандартын 8 ангилалын эрэг тус тус хэрэглэнэ.

Марк позиц	Тэмдэглэгээ	Ганги йн анги	Хөндлөн огтлол /мм2/			Тоо шир	Жин /кг/ нэгж	Жин /кг/ нийт
Хэвтээ холбоос XX-1						4	47.16	188.65
XX-1	ГОСТ 3063-80	C245	Ф20	L=	8800	2	21.70	43.40
1	ГОСТ 27772-88	C245	- 100x6	L=	50	8	0.25	2.00
2	ГОСТ 27772-88	C245	- 72x6	L=	130	4	0.44	1.76

Зураг төслийн "ЦЭСДА" ХХК tel:976-88889927	Баянхонгор аймаг, Баян-Өндөр сум ӨВС, ТЭЖЭЭЛИЙН АГУУЛАХЫН БАРИЛГА				
	ДЭЭВРИЙН ТӨМӨР ДАМНУРУУ, ХОЛБООСЫН БАЙГУУЛАЛТ				
	Инженер	Н.Цэрэнцогзол	Е.Г.Шифр: ЦЭ-11-06-09-09/25	Масштаб: М1:100	Огноо: 2025
	Гүйцэтгэсэн	Н.Цэрэнцогзол			
	Шалгасан	Ц.Тэргэл	Т.Г.Шифр:	Зургийн дугаар: ББ-14	Хуудас: ББ-16

А3

ОГТЛОЛ А-А М1:100

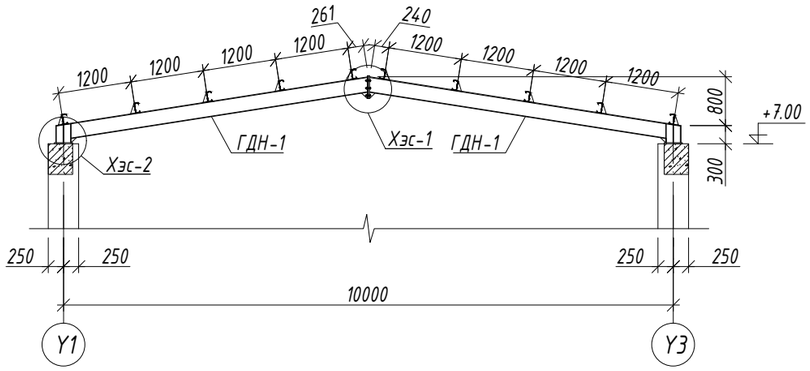

ХЭСЭГЛЭЛ-1 М1:10

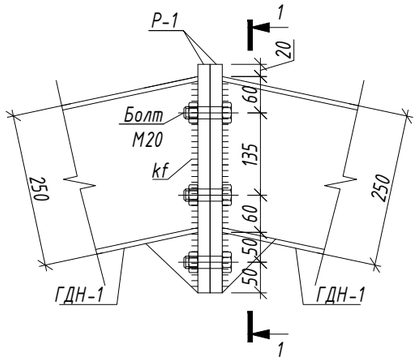

ХЭСЭГЛЭЛ-2 М1:10

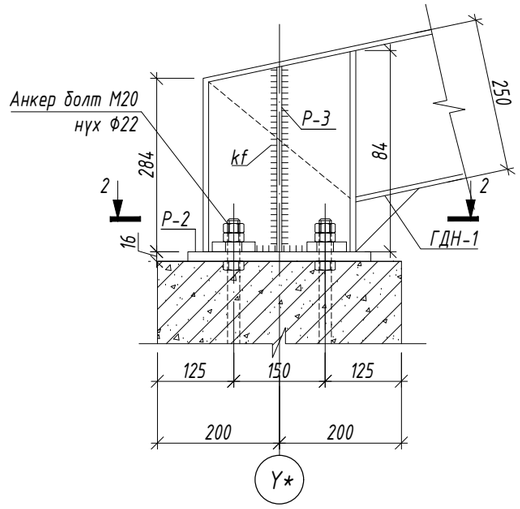

ОГТЛОЛ 1-1 М1:10

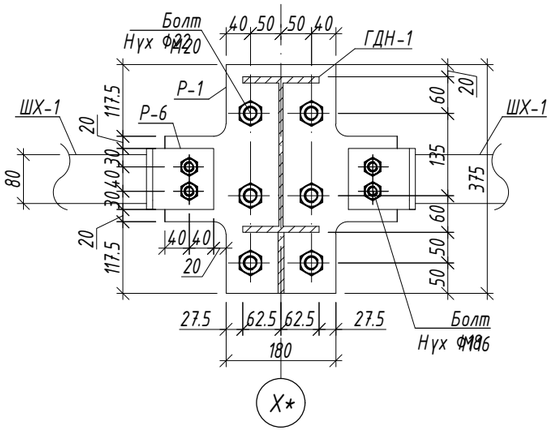

ОГТЛОЛ 2-2 М1:10

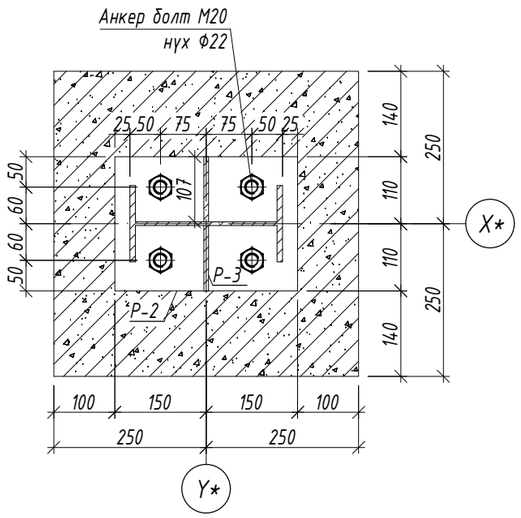

ГОЛ ДАМНУРУУ ГДН-1 М1:50

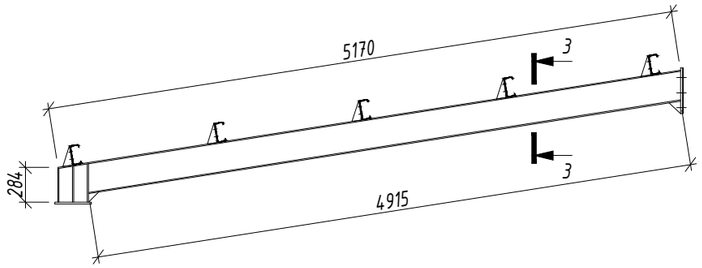

ОГТЛОЛ 3-3 М1:10

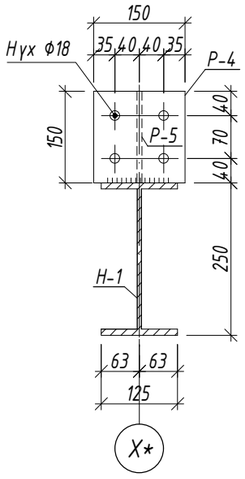

ТАЙЛБАР

1. Ган бүтээцийг гал болон зэврэлтээс хамгаалсан түрхлэг хийж өгнө.
2. Фланец холбоосын гадаргууг ган сойзоор сайтар цэвэрлэсний дараа дамнуруг болтон холбоосоор боож бэхэлнэ.
3. Материалын түүвэрт элементийн уртыг нарийвчилж аваагүй болно. Үйлдвэрийн КДМ турхайлсан уртууд тодорхойлогдоно.
4. Үндсэн хийцийн гагнаас, холбоос, татлагад ГОСТ 9467-75 стандартын Э46 электрод хэрэглэнэ. Ширээлтийн өндөр "kf"-ийг харьцаж буй метал эдэлхүүнүүдийн хамгийн бага зузаантай тэнцүү буюу ихгүй байна.
5. Холбоосонд хэрэглэх болт нь ГОСТ 4543-77 стандартын М16,М20 40Х "Селект" өндөр бат бэхтэй болт байна. ГОСТ 5915-70 стандартын 8 ангилалын эрэг тус тус хэрэглэнэ.

Марк позиц	Тэмдэглэгээ	Гангийн анги	Хөндлөн огтлол /мм2/			Тоо шир	Жин /кг/ нэгж	Жин /кг/ нийт
Гол дамнуруу ГДН-1						8	207.83	1662.66
ГДН-1	ГОСТ 27772-88	С245	Н 250х125х6х9	L=	5455	1	161.20	161.20
Р-1	ГОСТ 27772-88	С245	- 380х16	L=	375	1	17.90	17.90
Р-2	ГОСТ 27772-88	С245	- 300х16	L=	220	1	8.29	8.29
Р-3	ГОСТ 27772-88	С245	- 300х8	L=	100	2	1.88	3.77
Р-4	ГОСТ 27772-88	С245	- 150х8	L=	150	5	1.77	8.83
Р-5	ГОСТ 27772-88	С245	- 150х8	L=	100	5	1.57	7.85
Шулуун холбоос ШХ-1						4	82.98	331.91
ШХ-1	ГОСТ 27772-88	С245	Ф80х4	L=	7060	1	61.00	61.00
Р-6	ГОСТ 27772-88	С245	- 100х10	L=	100	2	10.99	21.98

Баянхонгор аймаг, Баян-Өндөр сум
ӨВС, ТЭЖЭЭЛИЙН АГУУЛАХЫН БАРИЛГА
ХЭСЭГЛЭЛ, ОГТЛОЛ МАТЕРИАЛЫН ТҮҮВЭР

Зураг төслийн "ЦЭСДА" ХХК
tel:976-88889927

Инженер	Н.Цэрэнцогзол	Н.Цэрэнцогзол	Е.Г.Шифр: ЦЭ-11-06-09-09/25	Масштаб: М1:100	Огноо: 2025
Гүйцэтгэсэн	Н.Цэрэнцогзол	Н.Цэрэнцогзол	Т.Г.Шифр:	Зургийн дугаар: ББ-15	Хуудас: ББ-16
Шалгасан		Ц.Тэргэл			

А3

ДЭЭВРИЙН "С" ТӨМРИЙН БАЙГУУЛАЛТ М1:150

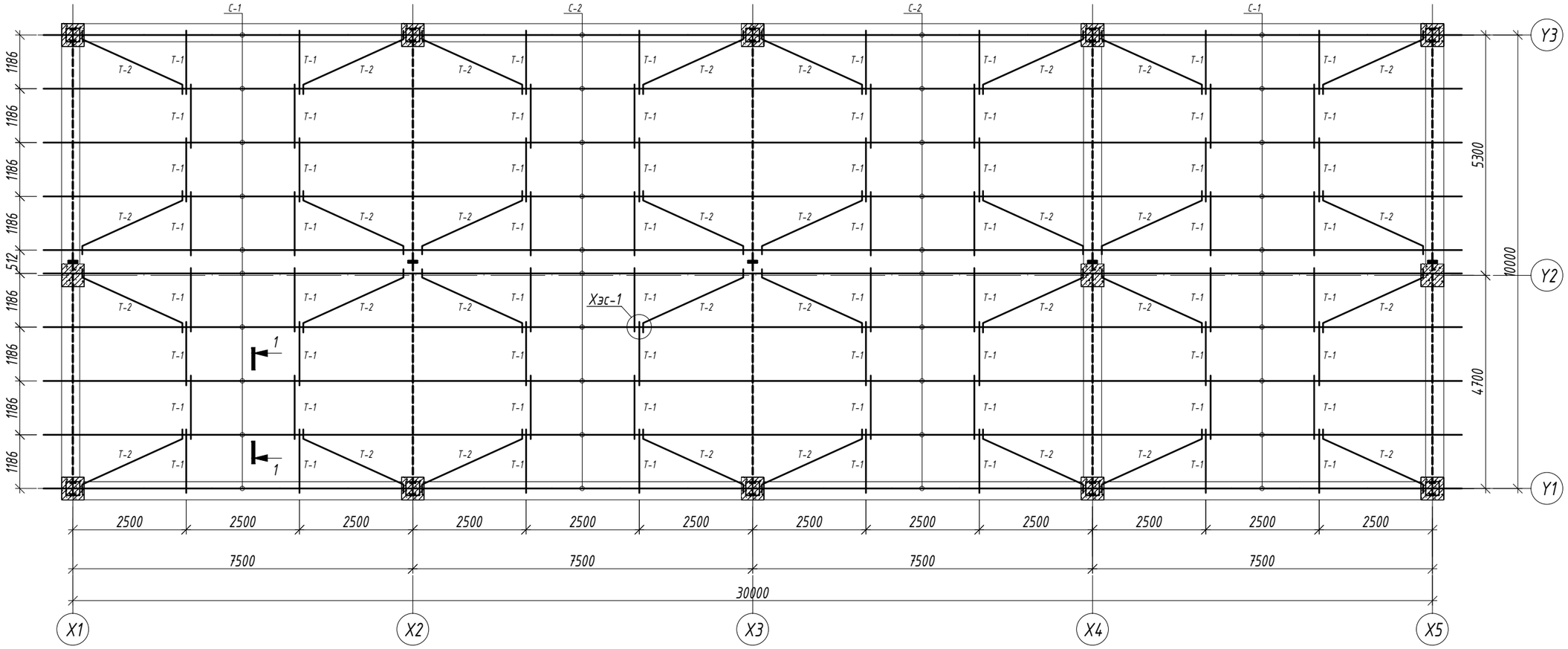

ОГТЛОЛ 1-1 М1:10

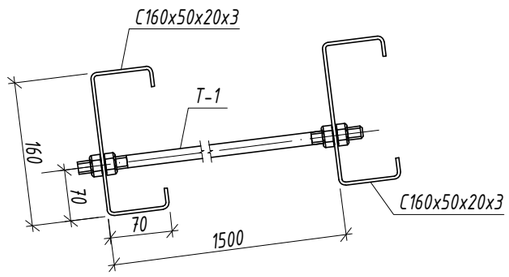

ХЭСЭГЛЭЛ-1 М1:10

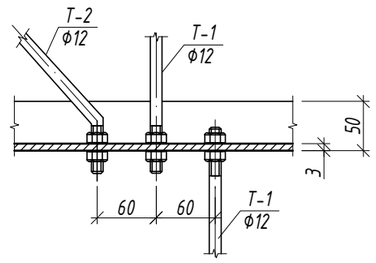

Марк позиц	Тэмдэглэгээ	Гангийн анги	Хөндлөн огтлол /мм2/			Тоо шир	Жин /кг/	
							нэгж	нийт
Дээврийн "С" төмөр						1	2201.38	2201.38
С-1	ГОСТ 8278-83	С235	С160х50х20х3	L=	8150	20	53.46	1069.28
С-2	ГОСТ 8278-83	С235	С160х50х20х3	L=	7500	20	49.20	984.00
Т-1	ГОСТ 3063-80	С235	Ф 12	L=	1300	64	1.16	74.05
Т-2	ГОСТ 3063-80	С235	Ф 12	L=	2600	32	2.31	74.05

ТАЙЛБАР

3. Дээврийн хучилтанд С 160х50х20х3мм хэмжээтэй, алхам нь 1200мм,1500мм байна.
4. " С " төмрийг татангын үйлдвэрт гагнаж бэлтгэсэн чихэнд 2М16 Grade 5.6 ангийн болтоор боож өгнө.
5. " С " төмрийг хооронд Ф12мм диаметртэй ган татлагаар татаж холбож өгнө.
6. Метал хийц эдлэхүүнийг зэврэлтээс хамгаалсан будгаар 2 үе будаж өгнө.

Зураг төслийн "ЦЭСДА" ХХК tel:976-88889927

Баянхонгор аймаг, Баян-Өндөр сум
ӨВС, ТЭЖЭЭЛИЙН АГУУЛАХЫН БАРИЛГА
ДЭЭВРИЙН "С" ТӨМРИЙН БАЙГУУЛАЛТ

Инженер	Н.Цэрэнцогзол	Е.Г.Шифр: ЦЭ-11-06-09-09/25	Масштаб: М1:100	Огноо: 2025
Гүйцэтгэсэн	Н.Цэрэнцогзол	Т.Г.Шифр:	Зургийн дугаар: ББ-16	Хуудас: ББ-16
Шалгасан	Ц.Тэргэл			

А3