БА- МАРКИЙН ЗУРГИЙН ЖАГСААЛТ

#	Зургийн нэр	Тайлбар
1	Зургийн жагсаалт, Тайлбар бичиг	БА-01
2	Тайлбар бичиг	БА-02
3	Нүүр тал /тэнхлэг X1-X4, X4-X1/	БА-03
4	Нүүр тал /тэнхлэг Y1-Y3/	БА-04
5	Байгуулалт	БА-05
6	Огтлол А-А	БА-06
7	Огтлол Б-Б, В-В	БА-07
8	Дээврийн байгуулалт	БА-08
9	Дээврийн хэсэглэлүүд	БА-09
10	Хаалга, цонхны загвар хэмжээ, нэгдсэн түүвэр Дотор заслын ажлын тодорхойлолт	БА-10
11	Тавилгын байгуулалт	БА-11

ТЕХНИК ЭДИЙН ЗАСГИЙН ҮЗҮҮЛЭЛТ		
1	Барилгажилтын талбай	333.75 м2
2	Барилгын эзэлхүүн	996.84 м3
3	Ашигтай талбай	189.48 м2
4	Ажлын талбай	165.64 м2
5	K_1 = 0.87	
6	K_2= 5.26	

БАРИЛГА БАРИГДАХ ТАЛБАЙН ЦАГ УУРЫН ҮНДСЭН ҮЗҮҮЛЭЛТ		
Д.Д	Үзүүлэлтийн нэр	Үзүүлэлт
1	Гадна агаарын тооцооны температур	-29.6С
2	Салхины ачаалал	35кг/м3
3	Цасны ачаалал	50кг/м3
4	Газар чичирхийлэл	8 балл
5	Гал тэсвэрлэлтийн зэрэг	II
6	Галын категори	В

Барилгын схем М1:500

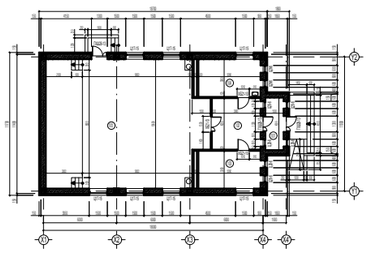

Огтлол А-А М1:500

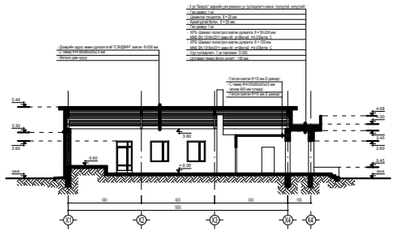

ТАЙЛБАР БИЧИГ

ҮНДЭСЛЭЛ:

Баянхонгор аймгийн Баян-Өндөр сумын Идрэн 3-р багийн нутаг дэвсгэрт баригдах "**БАГИЙН ТӨВИЙН БАРИЛГЫН"** зураг төслийг **Баян-Өндөр сумын** Засаг даргын 2025 оны 01-р сард өгсөн албан тоот, Баянхонгор аймгийн ерөнхий архитекторын 2015 оны 03-р сарын 12-ны өдөр баталсан №21/15 тоот архитектур төлөвлөлтийн даалгавараар батлагдсан эскиз, нэг маягийн зургийн холболтоор аж ахуйн гэрээг үндэслэн барилгын зураг төслийн "ЦЭСДА" ХХК -д 2025 онд боловсруулав.

БАЙРШИЛ:

Уг Багийн төвийн барилга нь Баянхонгор аймгийн Баян-Өндөр сумын 3-р багийн төвийн нутаг дэвсгэрт байрлана.

АРХИТЕКТУР ТӨЛӨВЛӨЛТ

Барилгын төлөвлөлтийг Олон нийт иргэний барилга БНбД31-03-03 норм дүрэм, стандартын шаардлагын заалтуудыг баримтлан захиалагч,ашиглагч талтай санал солилцсоны үндсэн дээр гүйцэтгэсэн болно.
Барилгын дотор орон зайн төлөвлөлт, ашиглалтын тохиромжтой байдлыг хангах үүднээс гонхыг барилгын гадна талд гарган төлөвлөсөн бөгөөд норм дүрмийн дагуу нэмж туслах орцтой байхаар төлөвлөсөн болно.
Барилга нь тэнхлэгээрээ 18.00м х 11.00м хэмжээтэй, даацын евро блокон өрөгтэй, цутгамал төмөр бетон зүрхэвч болон бүстэй бүтээц бүхий 1 давхар металл дам нуруутай сэндвичэн хавтан хучилттай барилга байна.

Барилгын төлөвлөлтөнд:

Гонх, вестибюль, багийн даргын өрөө, эмчийн өрөө, хурлын заал зэргийг төлөвлөсөн.

Уг барилга нь 1 гол орц, 1 туслах орцтой байхаар зурагт тусгав.

ТАЙЛБАР:

ЗӨВШӨӨРӨЛЦСӨН

	Гарын үсэг	Нэр
ББ		Н.Цэрэнцогзол
ХАС		Ц.Уганбаатар
ХТ,ДГ		Ч.Баярмаа

Үе шат: БА-Н АЖЛЫН ЗУРАГ

ЗУРАГ ТӨСЛИЙН "ЦЭСДА" ХХК

tel:976-88889927

Архитектор		Г.Болор-Эрдэнэ
Гүйцэтгэсэн		Г.Болор-Эрдэнэ
Шалгасан		Г.Болорчулуун

Баянхонгор аймаг. Баян-Өндөр сум
"ИДРЭН" 3-Р БАГИЙН ТӨВИЙН БАРИЛГА

Зургийн жагсаалт, Тайлбар бичиг

Масштаб:	Зургийн дугаар: БА-01	Хуудас: БА-11
ЕГ Шифр: ЦЭ-11-06-09-22/25	ТГ Шифр: -	Огноо: 2025он

БАРИЛГЫН ТАЛБАЙ, СУУРИЙН АЖИЛ:

1. Барилгын талбайг талбайн зохион байгуулалтын зургийн дагуу бэлтгэнэ.
2. Котлованыг ухах үед геологийн дүгнэлтэнд зааснаас өөр хөрс илэрвэл зураг төслийн болон геологийн шинжилгээ хийсэн байгууллагад мэдэгдэж асуудлыг шийдвэрлүүлнэ.
3. Котлованыг ухаж дуусаад суурийн ажил эхлэхийн өмнө геологийн шинжилгээ хийсэн байгууллагын инженер геологичид хөрсийг үзүүлж, далд ажлын акт гаргуулан бичиг баримтанд хавсаргана.
4. Барилгын талбайн борооны ус зайлуулалтыг өндөржилтийн зураг төслийн дагуу гүйцэтгэнэ.
5. Барилгын котлованаас гарсан шороог /барилгад эргэж хэрэглэхээс бусад/ зөөвөрлөн зөвшөөрөгдөх газарт хаяна.

ДЭЭВЭР, ДЭЭВРИЙН УС ЗАЙЛУУЛАЛТ:

1. Барилга нь сэндвичэн хавтан дээвэр болон хавтгай дээвэртэй байх ба 2 үе "Бикрос" маркийн уян резин, ус тусгаарлагч, дулаалга зэрэг материалууд нь 20 жилээс багагүй баталгаатай байна. /дээврийг төслийн дагуу/ Дээврийн ажлыг хийхээс өмнө дээвэрт гарах сантехник, салхивчийн яндан хоолой болон телерадио антенн, аянга зайлуулагчийн угсралтын ажлыг ХС, ЦБУ. ЦХ, ХД маркийн ажлын зурагт заасны дагуу хийж гүйцэтгэсэн байх шаардлагатай.
2. Барилгын гүйцэтгэгч дээврийн ажлыг дуусаны дараа барилгын зохиогч болон хөрөнгө оруулагчийн төлөөлөгчийг байлцуулан шалгуулж баримтжуулна.
3. Барилгын дээврийн ус зайлуулалтыг дотуур ус зайлуулалттай байхаар тусгасан. ЦБУ маркын зурагтай уялдуулан гүйцэтгэнэ.
4. Дээвэрт гарах салхивчийн нүхний узель, деталийг БА-08, 09-д үзүүлсний дагуу чанарын өндөр түвшинд хийж гүйцэтгэх ба салхивчийн хоолой, хаалт ханын хоорондох завсар зайг хөөсөнцөрөөр дүүргэж өгөх шаардлагатай.

ХААЛГА, ЦОНХ:

Барилгын хуванцар /PVC/ цонх нь Монгол улсад мөрдөж буй норм, MNS-5830:2007 стандарт дулаан техникийн шаардлага хангасан 3 давхар шилэлгээтэй, сайн чанарын хуванцар рамтай вакум цонх байх шаардлагатай. Барилгын дотор хаалгыг стандартын сайн чанарын модон хаалга хийлгэх бөгөөд гадна хаалгыг шаардлагыг бүрэн хангах металл рамтай хаалгыг загварын дагуу захиалан угсарна. Цонх нь заавал салхижуулалтын гэгээвчтэй байна.
Хаалга цонхыг суулгахдаа мэргэжлийн байгууллагаар газар дээр дахин хэмжээ авч угсралтыг гүйцэтгэх шаардлагатай.
Хаалга цонх, шилэн ханын загвар хэмжээ, нэгдсэн түүврийг хуудас БА-10-д үз.
1. Цонх, хаалгыг захиалахын өмнө тухайн үйлдвэрийн үзүүлэлтийг зураг төслийн байгууллагатай зөвшилцөнө.
2. Барилгын будагтай хаалга, цонхыг цэвэр нямбай суулгаж гадаргууг гэмтэхээс хамгаалсан байна.
3. Шилэн хаалга, ханын доод хэсэг буюу хүний хөлөөр хагарч болзошгүй /ойролцоо өндөр 60см/ хэсэгт цохилтонд тэсвэртэй стандартын шил байна.
4. Бүх гадна, дотор хаалгууд 3 хос нугастай, гадна хаалганы цоож, нугас, бариулууд нь гуулин төмрөөр хийгдсэн, ус, дулаан алдахгүй зөөлөвчтэй байна.
5. Гадна хаалга нь гадна талаас түлхүүрээр онгойдог, дотор талаасаа түлхүүргүй онгойх боломжтой байна.
6. Цоожны гол нь хаалганы гадаргуутай адил түвшинд гэхдээ онгойлгогч тусгай багаж ашиглаж болохоор байна.
7. Бүх цонхны тавцанг 2см зузаантай чулуун хавтангаар хийх ба цонхны дотор талд бариул бүхий цоож суулгана.

ШАЛ:

Шалны ажлыг хийж гүйцэтгэхийн өмнө сантехник, цахилгаан зэрэг ажлын угсралтыг хийж гүйцэтгэсэн байх шаардлагатай. Шалны хийц бүтэц ба түүний зузааныг хуудас БА-05-д үз.
1. Барилгын гол болон туслах орцны довжоог барзгар гадаргуутай боржин чулуун хавтангаар өнгөлнө.
2. Барилгын давхар хоорондын хучилтан дээр тэгшилгээ хийсний дараа шалны ажлыг гүйцэтгэнэ.
3. Паркет - чулуун хавтан шалыг нэг түвшинд хийж уулзварыг нь зориулалтын уулзвар дарагчаар сайтар бэхлэж өгнө.
4. Шалыг гүйцэтгэхдээ зургийн дагуу дуу тусгаарлагчийг орхигдуулахгүй хийх хэрэгтэй.

ШАВАРДЛАГА:

1. Барилгын гадна ханын дулаалга хөөсөнцөрийн гадна талд тортой хар шавардлагыг технологийн дагуу чанарын өндөр түвшинд гүйцэтгэх шаардлагатай. Шавардлагын гадаргуу тэгш, цууралтгүй байх ёстой.
2. Хаалга цонхнуудын амалгаа шавардлагыг хийхийн өмнө гажилтаас хамгаалж нэмэлт хөндлөн бэхэлгээ хийж өгнө.
3. Барилгын гадна, дотор өрөө тасалгааны ханын ирмэг уулзварын шавардлагыг тэгш хийх хэрэгтэй.

ГАДНА ЗАСЛАЛ:

1. Барилгын гадна заслал өнгө будгийг БА-03, 04-д хуудсанд үзүүлсний дагуу гүйцэтгэнэ.
2. Гүйцэтгэгч нь гадна заслалын материалын өнгө, үзүүлэлтүүдийг зургийн автор архитектор, захиалагч нартай зөвшилцсөний үндсэн дээр хэрэглэнэ. Гадна заслалын ажлыг хийхээс өмнө ханын нийт гадаргуугийн нүх сүвийг бөглөж цэвэрлэж бэлтгэх шаардлагатай. Барилгын фасадыг өнгөлгөөний тортой хар шавардлага, чулуун будаг, сэндвичэн хавтан, цоколын давхрыг хиймэл чулуугаар өнгөлөхөөр зурагт тусгав. Хүйтний улиралд гадна заслалын ажлыг хийхийг хориглоно. Гадна шатны өнгөлгөөнд хальтиргаа үүсгэхгүй барзгар гадаргуутай боржин чулуун хавтан ашиглана.

а. Хиймэл чулуун өнгөлгөө:
1.Чулуун хавтангийн бэхэлгээ болон тогтоох аргачлалыг зургийн дагуу гүйцэтгэнэ.
2.Хавтан хоорондын завсар 2мм-ээс багагүй байна.
3.Хавтан наах цавууг хавтангийн бүх гадаргууд 6мм-ийн зузаантай жигд түрхэж наана.
б. Чулуун будаг:
1.Гадна тортой шавардлагыг бүрэн хатсаны дараа тэгшилгээ шавардлага хийнэ.
2.Гадна чулуун будгийг 2 үе будна.

ДОТОР ЗАСЛАЛ:

1. Гүйцэтгэгч нь гадна, дотор заслалын материалын өнгө, үзүүлэлтүүдийг зургийн автор архитектор, захиалагч нартай зөвшилцсөний үндсэн дээр хэрэглэнэ.
Дотор заслалын ажлыг хийхээс өмнө барилгын нийт дотор гадаргууг бүрэн тэгшилсэн байх ба сантехник, цахилгаан, холбоо, дохиоллын шугам хоолойг далдлах хаалт ханыг технологийн дагуу угсарсан байна.

Дотор заслын ажлын тодорхойлолтыг БА-10-д үз.

Будаг:
1.Дотор шавардлагыг бүрэн хатсаны дараа тэгшилгээ замаска хийнэ.
2.Дотор өнгө будгийн ажил эхлэхийн өмнө тэгшилгээ замаскийг зүлгүүрдэж хуурай тоосонцоргүй сайтар цэвэрлэх хэрэгтэй.
3.Модон эдлэхүүнийг будахын өмнө гадаргууг зүлгэж тоосонцоргүй цэвэрлэсний дараа будах бөгөөд будгийн үеүүдэд /будаг бүрэн хатсаны дараа/ бага зэрэг усан зүлгүүр хийнэ.
4.Дотор эмульсэн будгийг 2 үе, модон эдлэхүүний тосон будгийг 3 үе будна.
5.Хаалганы хавтасны дээд доод талыг орхигдуулахгүй сайтар зүлгэж будна.
6.Будгийн ажил хийхдээ үл будах хэсгүүдийг будахаас сэргийлж зориулалтын наалтыг хэрэглэнэ.
7.Эдэлхүүний будах шаардлагагүй тоноглол /цоож, бариул гэх мэт/-ийг будсаны дараа суулгана.
8.Будаг, эмульсүүдийн сав баглаа боодол нь бүтэн битүүмжлэлтэй, үйлдвэрлэсэн нь газар тодорхой, чанарын тэмдэгтэй байх ёстой.
9.Будаг нь будах гадаргууг бүрэн хамарсан байх ёстой бөгөөд хэрэв тийм биш бол дахин будах шаардлагатай.

ЦАХИЛГААН ТОНОГ ТӨХӨӨРӨМЖ:

1. Зайлшгүй шаардлага гарсан тохиолдолд архитектор, цахилгааны автор инженерүүдтэй зөвшилцсөний үндсэн дээр розетка, унтраалга зэргийн байрлалыг өөрчилж болно.

САНАМЖ:

Энэхүү зураг төсөл нь "ЦЭСДА" ХХКомпаний оюуны өмч бөгөөд тухайн компаний албан ёсны зөвшөөрөлгүйгээр дахин хуулбарлах болон ашиглахыг хориглоно. Зураг төсөл дээрхи хэмжээг барилгын талбай дээр нягтлан шалгана. Хэрэв хэмжээний зөрүү гарсан тохиолдолд зураг төслийн байгууллагад мэдэгдэнэ.

БУСАД ТАВИГДАХ ШААРДЛАГА:

Барилгад хэрэглэх төмөр болон модон материалыг зэврэлт, шаталт, өмхрөлт, ялзралт, мөөгөнцөрөхөөс хамгаалах арга хэмжээг норм дүрэмд заасны дагуу авна.Зураг төсөлд барилга угсралтын ажлыг дулааны улиралд гүйцэтгэхээр тусгасан бөгөөд хэрэв хүйтний улиралд гүйцэтгэхээр болвол холбогдох норм дүрмийн заалтыг мөрдлөг болгон ажиллах нь зүйтэй.

ТАЙЛБАР:

ЗӨВШӨӨРӨЛЦСӨН

	Гарын үсэг	Нэр
ББ		Н.Цэрэнцогзол
ХАС		Ц.Уганбаатар
ХТ,ДГ		Ч.Баярмаа

Үе шат: БА-Н АЖЛЫН ЗУРАГ

tel:976-88889927

ЗУРАГ ТӨСЛИЙН "ЦЭСДА" ХХК

Архитектор		Г.Болор-Эрдэнэ
Гүйцэтгэсэн		Г.Болор-Эрдэнэ
Шалгасан		Г.Болорчулуун

Баянхонгор аймаг. Баян-Өндөр сум
"ИДРЭН" 3-Р БАГИЙН ТӨВИЙН БАРИЛГА

Тайлбар бичиг

Масштаб:	Зургийн дугаар:	Хуудас:
	БА-02	БА-11
ЕГ Шифр: ЦЭ-11-06-09-22/25	ТГ Шифр: -	Огноо: 2025он

НҮҮР ТАЛ /тэнхлэг Х1-Х4/

1 : 100

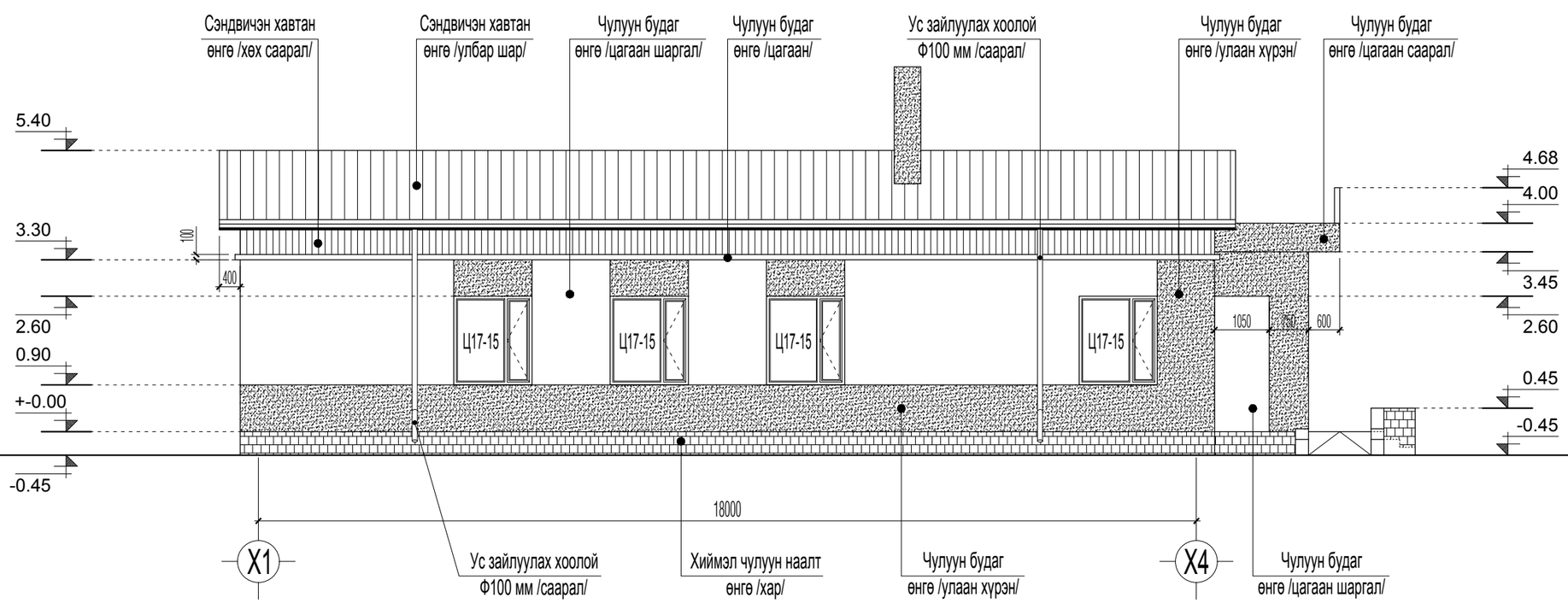

НҮҮР ТАЛ /тэнхлэг Х4-Х1/

1 : 100

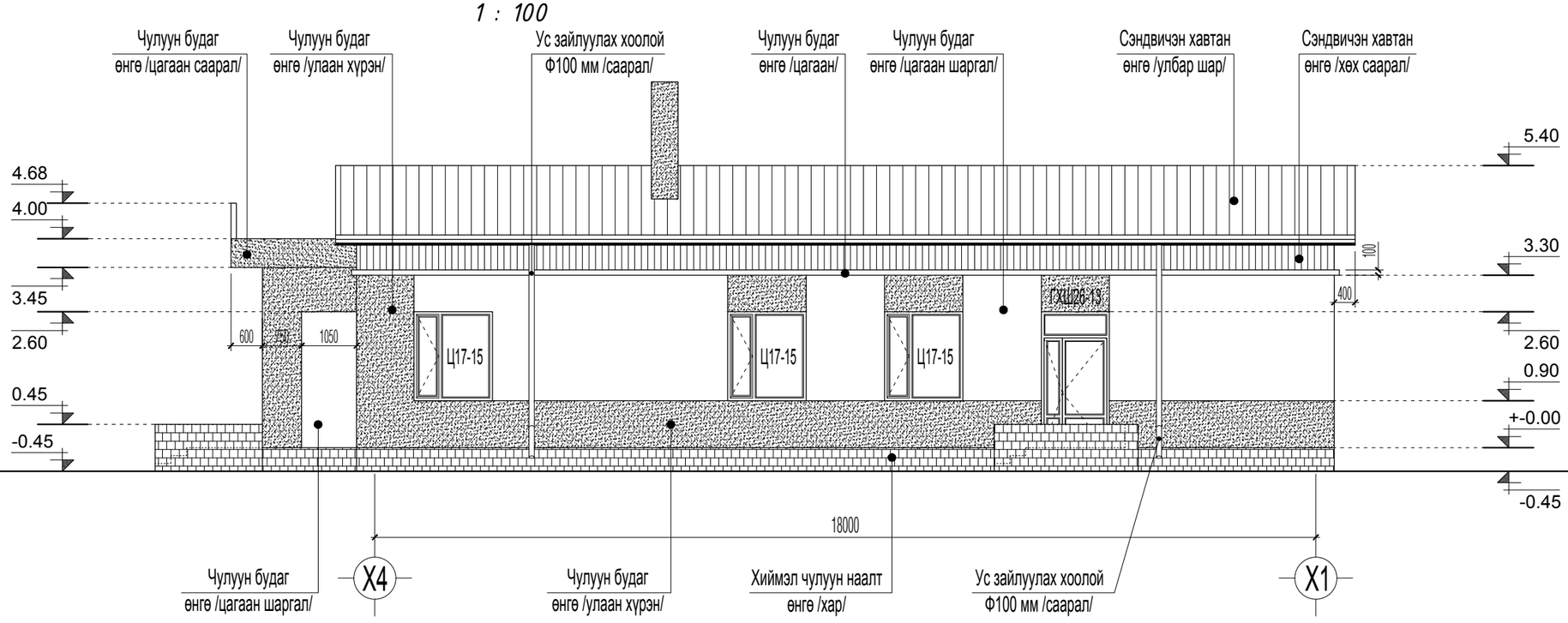

ТАЙЛБАР:

- Гадна заслын өнгө будгийг эскиз төслийн ерөнхий харагдах байдлын зурагнаас үз.
- Гадна заслалын ажлыг хийхээс өмнө ханын нийт гадаргуугийн нүх сүвийг бөглөж цэвэрлэж бэлтгэх шаардлагатай.
- Барилгын гадна засал /фасад/-нд чулуун будаг, сэндвичэн хавтан, цоколын давхрын хэсэгт хиймэл чулуугаар өнгөлхөөр зураг тусгав.
- Гадна заслалыг тодорхойлолтонд заасны дагуу хийх шаардлагатай.
- Гадна заслалын өнгөний шийдлийг гаргахдаа зургийн зохиогчтой хамтран шийдлийг гаргах зүйтэй.
- Хүйтний улиралд гадна заслалын ажлыг хийхийг хориглоно.
- Цонх /Ц/, хаалга /ХБ, ГХШ/-ын загвар хэмжээ, нэгдсэн түүврийг БА-10-д үз.
- Цонх хаалганы үгсралтыг гүйцэтгэхдээ мэргэжлийн байгууллагаар газар дээр нь дахин хэмжээ авч үгсралтыг гүйцэтгэх шаардлагатай.
- Гадны шатны өнгөлгөөнд хальтиргаа үүсгэх материалаар хийхийг хориглох ба барзгар гадаргуутай зорилгалтын хавтан ашиглана.
- Уг зургийг бусад холбогдох зургуудтай хамтатган үзэж ажлыг гүйцэтгэнэ.

ЗӨВШӨӨРӨЛЦСӨН

	Гарын үсэг	Нэр
ББ		Н.Цэрэнцогзол
ХАС		Ц.Уганбаатар
ХТ,ДГ		Ч.Баярмаа

Үе шат: БА-Н АЖЛЫН ЗУРАГ

ЗУРАГ ТӨСЛИЙН "ЦЭСДА" ХХК

tel:976-88889927

Архитектор		Г.Болор-Эрдэнэ
Гүйцэтгэсэн		Г.Болор-Эрдэнэ
Шалгасан		Г.Болорчулуун

Баянхонгор аймаг. Баян-Өндөр сум
"ИДРЭН" 3-Р БАГИЙН ТӨВИЙН БАРИЛГА

НҮҮР ТАЛ Х1-Х4, Х4-Х1

Масштаб:	Зургийн дугаар:	Хуудас:
М1:100	БА-03	БА-11
ЕГ Шифр: ЦЭ-11-06-09-22/25	ТГ Шифр: -	Огноо: 2025он

НҮҮР ТАЛ /тэнхлэг Y1-Y2/

1 : 100

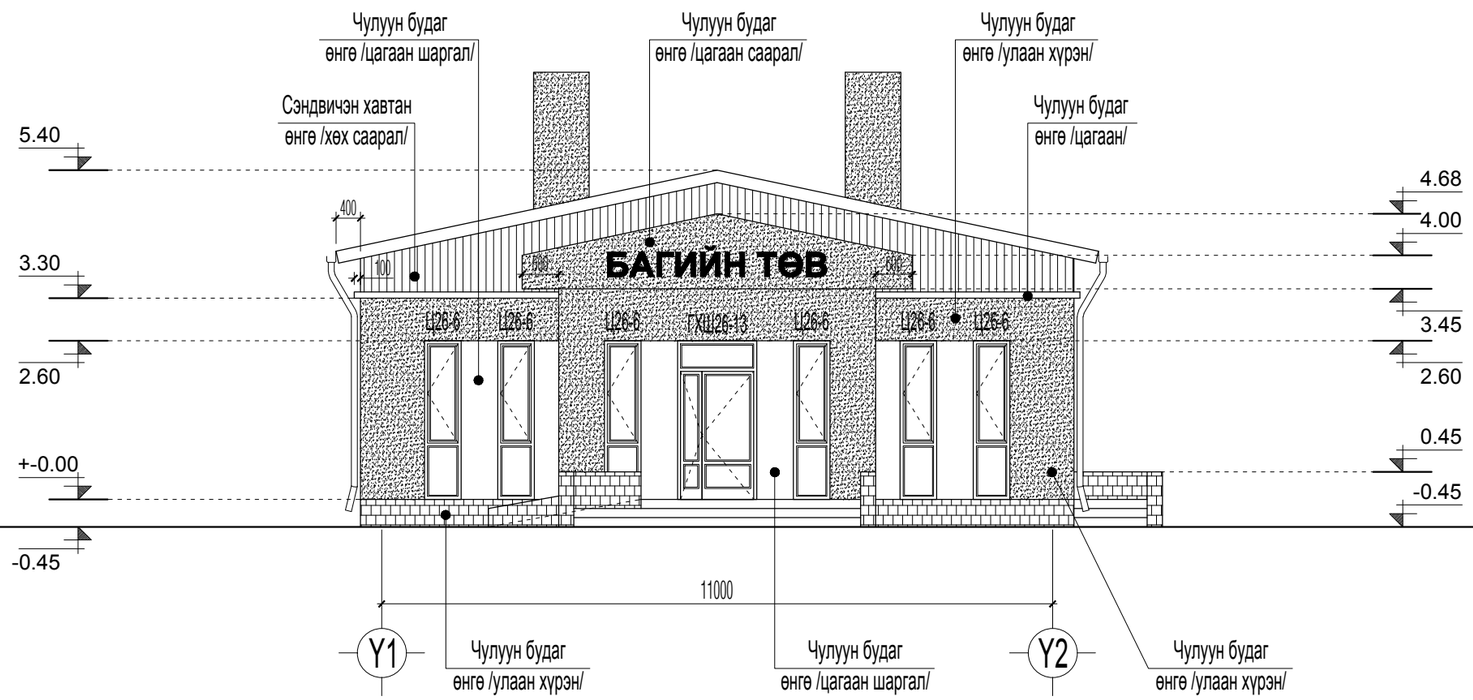

НҮҮР ТАЛ /тэнхлэг Y2-Y1/

1 : 100

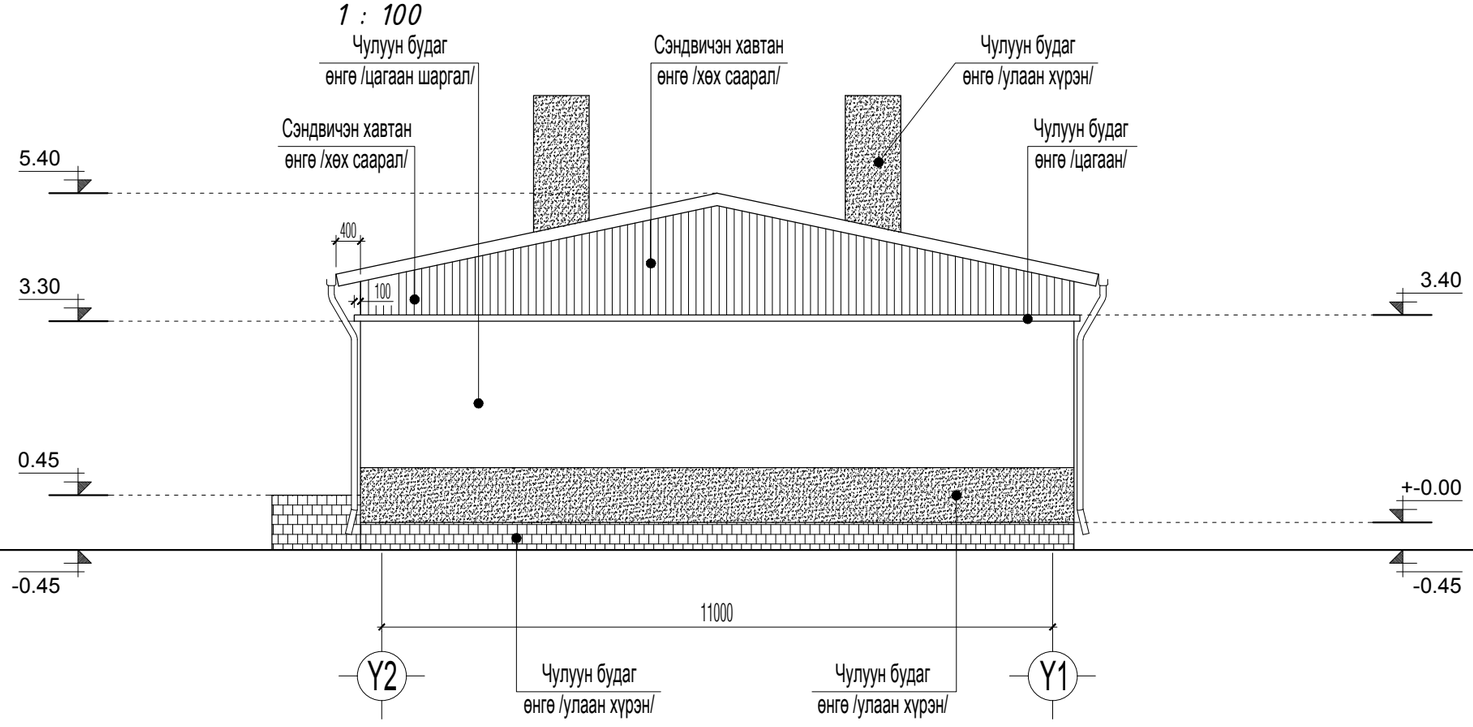

ТАЙЛБАР:

- Гадна заслын өнгө будгийг эскиз төслийн ерөнхий харагдах байдлын зураглаас үз.
- Гадна заслалын ажлыг хийхээс өмнө ханын нийт гадаргуугийн нүх сүвийг бөглөж цэвэрлэж бэлтгэх шаардлагатай.
- Барилгын гадна засал /фасад/-нд чулуун будаг, сэндвичэн хавтан, цоколын давхрын хэсэгт хиймэл чулуугаар өнгөлхөөр зураг тусгав.
- Гадна заслалыг тодорхойлолтонд заасны дагуу хийх шаардлагатай.
- Гадна заслалын өнгөний шийдлийг гаргахдаа зургийн зохиогчтой хамтран шийдлийг гаргах зүйтэй.
- Хүйтний улиралд гадна заслалын ажлыг хийхийг хориглоно.
- Цонх /Ц/, хаалга /ХБ, ГХШ/-ын загвар хэмжээ, нэгдсэн түүврийг БА-10-д үз.
- Цонх хаалганы угсралтыг гүйцэтгэхдээ мэргэжлийн байгууллагаар газар дээр нь дахин хэмжээ авч угсралтыг гүйцэтгэх шаардлагатай.
- Гадны шатны өнгөлгөөнд хальтиргаа үүсгэх материалаар хийхийг хориглох ба барзгар гадаргуутай зориулалтын хавтан ашиглана.
- Уг зургийг бусад холбогдох зургуудтай хамтатган үзэж ажлыг гүйцэтгэнэ.

ЗӨВШӨӨРӨЛЦСӨН

	Гарын үсэг	Нэр
ББ		Н.Цэрэнцогзол
ХАС		Ц.Уганбаатар
ХТ,ДГ		Ч.Баярмаа

Үе шат: БА-Н АЖЛЫН ЗУРАГ

ЗУРАГ ТӨСЛИЙН "ЦЭСДА" ХХК

tel:976-88889927

Архитектор		Г.Болор-Эрдэнэ
Гүйцэтгэсэн		Г.Болор-Эрдэнэ
Шалгасан		Г.Болорчулуун

Баянхонгор аймаг. Баян-Өндөр сум
"ИДРЭН" 3-Р БАГИЙН ТӨВИЙН БАРИЛГА

НҮҮР ТАЛ Y1-Y2, Y2-Y1

Масштаб:	Зургийн дугаар:	Хуудас:
М1:100	БА-04	БА-11
ЕГ Шифр: ЦЭ-11-06-09-22/25	ТГ Шифр: -	Огноо: 2025он

БАЙГУУЛАЛТ

1 : 100

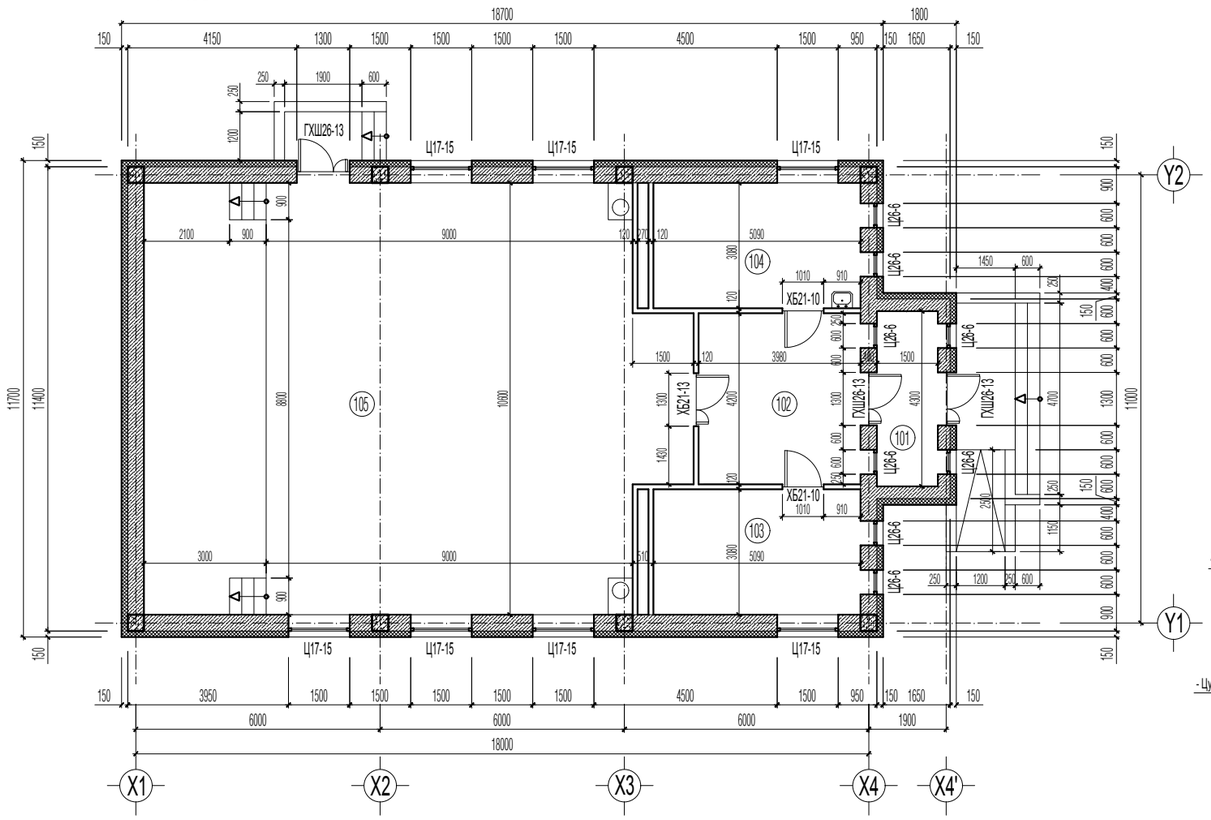

ГАДНЫ ХАНЫН ХЭСЭГЛЭЛ-1

1 : 25

- Гадна засал
- Тортой шаардлага - 20мм
- Хөвсөн полистирол (EPS) хавтан - 150 мм 35кг/м3 /MNS ISO 13163:2011 стандарт/
- Ханатай барьцалдуулагч хөвс наах цавуун үе
- Даацын евро блокон хана /МАК/ - 400мм
- Дотор засал

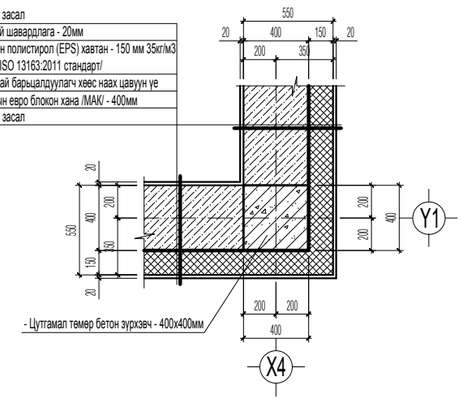

ГАДНЫ ХАНЫН ХЭСЭГЛЭЛ-2

1 : 25

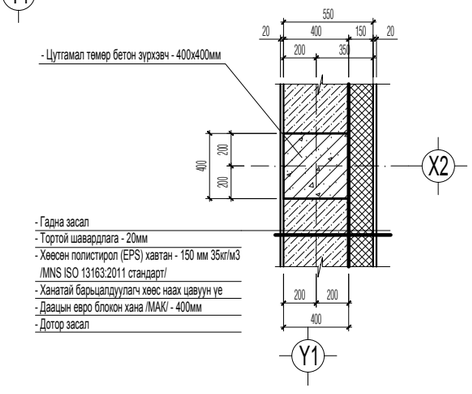

Өрөөний тодорхойлолт

Өрөөний дугаар	Өрөөний нэр	Талбай м2	Шал
101	Гонх	6.73	Хөймэл чулуун хавтан
102	Вестибюль	17.11	Хөймэл чулуун хавтан
103	Багийн даргын өрөө	16.07	Паркет
104	Эмчийн өрөө	16.07	Цул бүтээгдэхүүнтэй
105	Хүрлэн заал	133.50	Цул бүтээгдэхүүнтэй

ТАЙЛБАР:

- Хэмжээнд шаардлагыг оруулаагүй болно.
- Өрөө хоорондын тусгаарлах хана 120 мм тоосгон өрөөт хана.
- Огтлол А-А, Б-Б-г БА-06, 07-д үз.
- Шал болон дотор заслалын ажлыг хийхээс өмнө сантехник, цахилгааны угсралтын ажлыг хийж дуусгасан байх шаардлагатай.
- Шаланд хальтиргаа үүсэх материал хийхийг хориглоно.
- Цонх /Ц/, хаалга /ХБ, ГХШ/-ын загвар хэмжээ, нэгдсэн түүврийг БА-10-д үз.
- Уг зургийг бусад холбогдох зургуудтай хамтатган уншиж ажлыг гүйцэтгэнэ.

ШАЛНЫ ХИЙЦ БҮТЭЦ

1 : 10

1	Плинтус ±0.00	- Хөймэл чулуун хавтан - Цементэн зуурмаг. БМ-150 - Дэвсгэр бетон. БМ-100 - Элс хайрган дэвсгэр - Нягтруулсан хөрс
2	Плинтус ±0.00	- Паркет - Цементэн зуурмаг. БМ-150 - Дэвсгэр бетон. БМ-100 - Элс хайрган дэвсгэр - Нягтруулсан хөрс
3	Плинтус ±0.00	- Цул бүтээгдэхүүнтэй хулдаас - Цементэн зуурмаг. БМ-150 - Дэвсгэр бетон. БМ-100 - Элс хайрган дэвсгэр - Нягтруулсан хөрс

Д/д	Огноо	Засвар верчлэлт

ЗӨВШӨӨРӨӨЛЦСӨН

	Гарын үсэг	Нэр
ББ		Н.Цэрэнцогзол
ХАС		Ц.Чуганбаатар
ХТ,ДГ		Ч.Баярмаа

Үе шат: БА-Н АЖЛЫН ЗУРАГ

ЗУРАГ ТӨСЛИЙН "ЦЭСДА" ХХК

tel:976-88889927

Архитектор		Г.Болор-Эрдэнэ
Гүйцэтгэсэн		Г.Болор-Эрдэнэ
Шалгасан		Г.Болорчулуун

Баянхонгор аймаг. Баян-Өндөр сум
"ИДРЭН" 3-Р БАГИЙН ТӨВИЙН БАРИЛГА

Байгуулалт

Масштаб:	Зургийн дугаар:	Хуудас:
М1:10/25/100	БА-05	БА-11
ЕТ Шифр: ЦЭ-11-06-09-22/25	ТГ Шифр: -	Огноо: 2025он

ОГТЛОЛ А-А

1 : 100

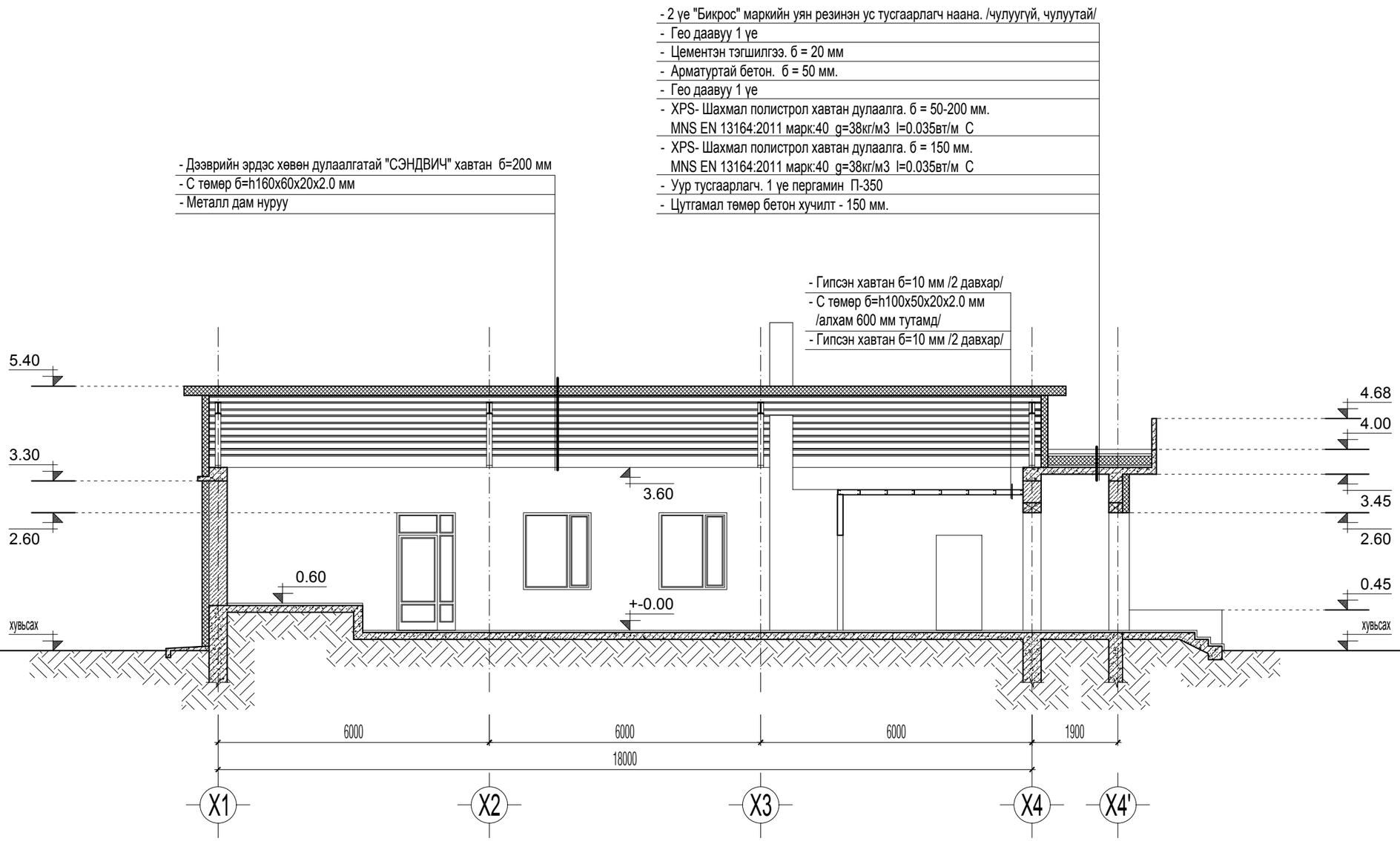

ТАЙЛБАР:

- 1-давхрын шатны түвшин +-0,00-ийг харьцангуй өндөр 0000.00-тай тэнцүү гэж авав.
- Шал болон дотор заслын ажлыг хийхээс өмнө сантехник, цахилгааны угсралтын ажлыг хийж дуусгасан байх шаардлагатай.
- Цонх /Ц/, хаалга /ХБ, ГХШ/, шилэн хана /ГШХ/-ын загвар хэмжээ, нэгдсэн түүврийг БА-10-д үз.
- Гадна хана болон цонх, хаалганы угсралтыг гүйцэтгэхдээ мэргэжлийн байгууллагаар газар дээр нь дахин хэмжээ авч захиалж угсралтыг гүйцэтгэх шаардалагтай.
- Уг зургийг бусад бусад холбогдох зургуудтай хамтатган үзэж ажлыг гүйцэтгэнэ.

ЗӨВШӨӨРӨЛЦСӨН

	Гарын үсэг	Нэр
ББ		Н.Цэрэнцогзол
ХАС		Ц.Уганбаатар
ХТ,ДГ		Ч.Баярмаа

Үе шат: БА-Н АЖЛЫН ЗУРАГ

tel:976-88889927

ЗУРАГ ТӨСЛИЙН "ЦЭСДА" ХХК

Архитектор		Г.Болор-Эрдэнэ
Гүйцэтгэсэн		Г.Болор-Эрдэнэ
Шалгасан		Г.Болорчулуун

Баянхонгор аймаг. Баян-Өндөр сум
"ИДРЭН" 3-Р БАГИЙН ТӨВИЙН БАРИЛГА

Огтлол А-А

Масштаб:	Зургийн дугаар:	Хуудас:
М1:100	БА-06	БА-11
ЕГ Шифр: ЦЭ-11-06-09-22/25	ТГ Шифр: -	Огноо: 2025он

ОГТЛОЛ Б-Б

1 : 100

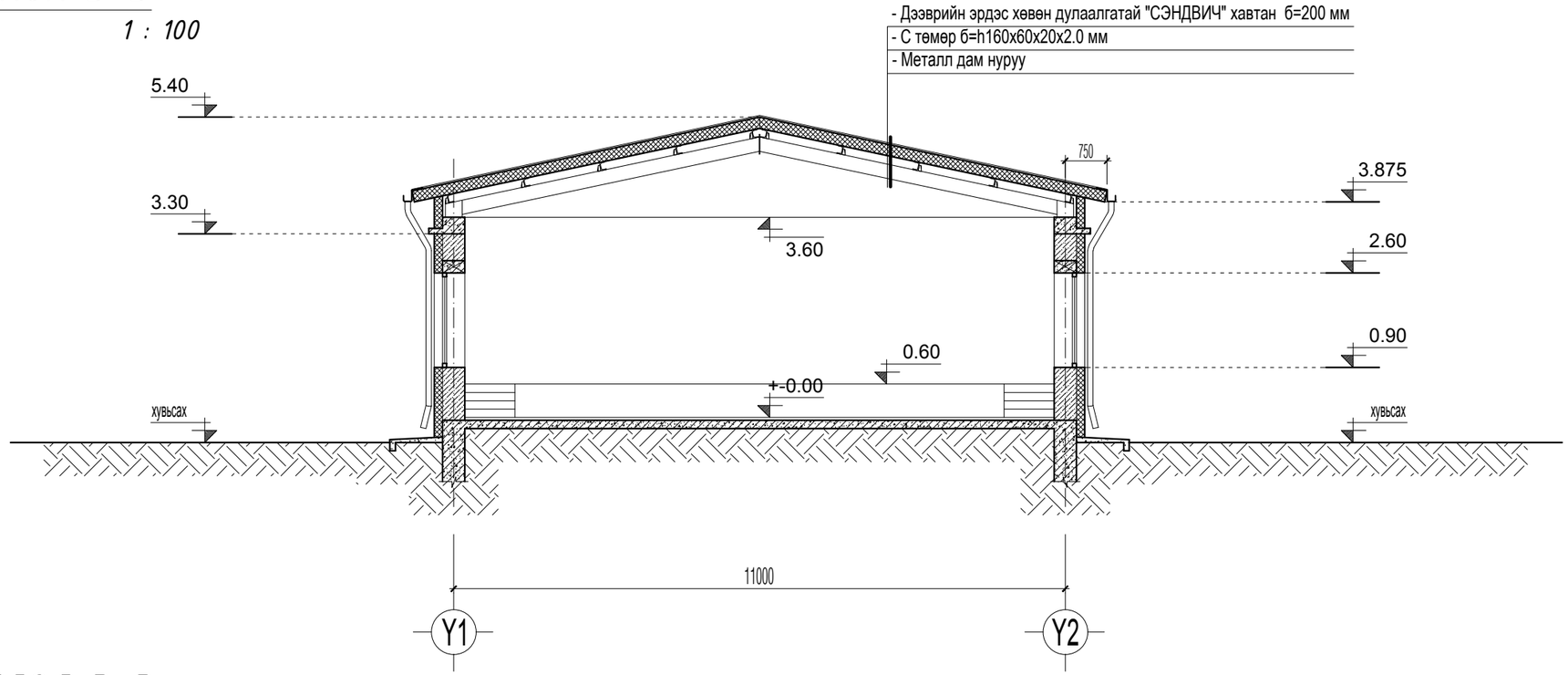

ОГТЛОЛ В-В

1 : 100

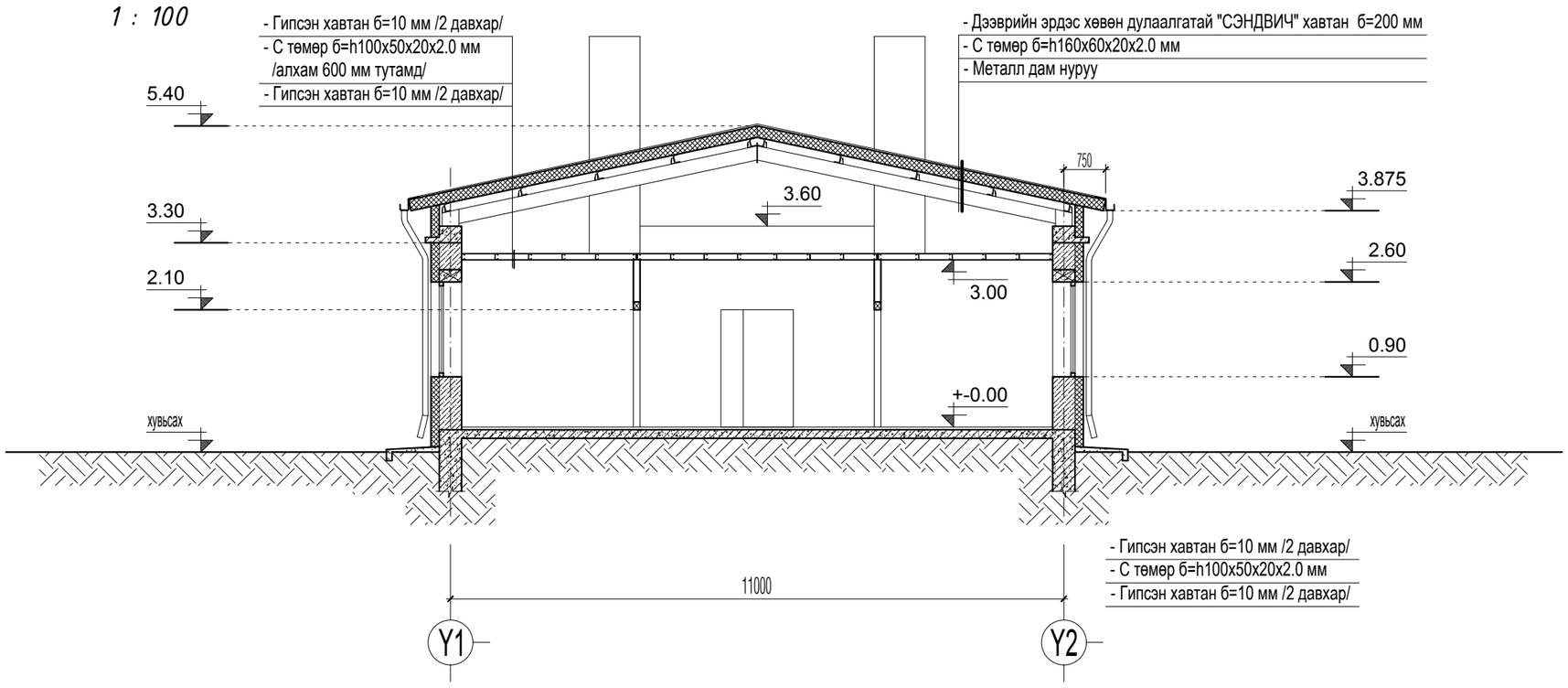

ТАЙЛБАР:

- 1-давхрын шатны түвшин +-0,00-ийг харьцангуй өндөр 0000.00-тай тэнцүү гэж авав.
- Шал болон дотор заслын ажлыг хийхээс өмнө сантехник, цахилгааны угсралтын ажлыг хийж дуусгасан байх шаардлагатай.
- Цонх /Ц/, хаалга /ХБ, ГХШ/, шилэн хана /ГШХ/-ын загвар хэмжээ, нэгдсэн түгврийг БА-10-д үз.
- Гадна хана болон цонх, хаалганы угсралтыг гүйцэтгэхдээ мэргэжлийн байгууллагаар газар дээр нь дахин хэмжээ авч захиалж угсралтыг гүйцэтгэх шаардалагтай.
- Уг зургийг бусад бусад холбогдох зургуудтай хамтатган үзэж ажлыг гүйцэтгэнэ.

ЗӨВШӨӨРӨЛЦСӨН

	Гарын үсэг	Нэр
ББ		Н.Цэрэнцогзол
ХАС		Ц.Уганбаатар
ХТ,ДГ		Ч.Баярмаа

Ye шат: БА-Н АЖЛЫН ЗУРАГ

ЗУРАГ ТӨСЛИЙН "ЦЭСДА" ХХК

tel:976-88889927

Архитектор		Г.Болор-Эрдэнэ
Гүйцэтгэсэн		Г.Болор-Эрдэнэ
Шалгасан		Г.Болорчулуун

Баянхонгор аймаг. Баян-өндөр сум "ИДРЭН" 3-Р БАГИЙН ТӨВИЙН БАРИЛГА

Огтлол Б-Б, В-В

Масштаб:	Зургийн дугаар:	Хуудас:
М1:100	БА-07	БА-11
ЕГ Шифр: ЦЭ-11-06-09-22/25	ТГ Шифр: -	Огноо: 2025он

ДЭЭВРИЙН БАЙГУУЛАЛТ

1 : 100

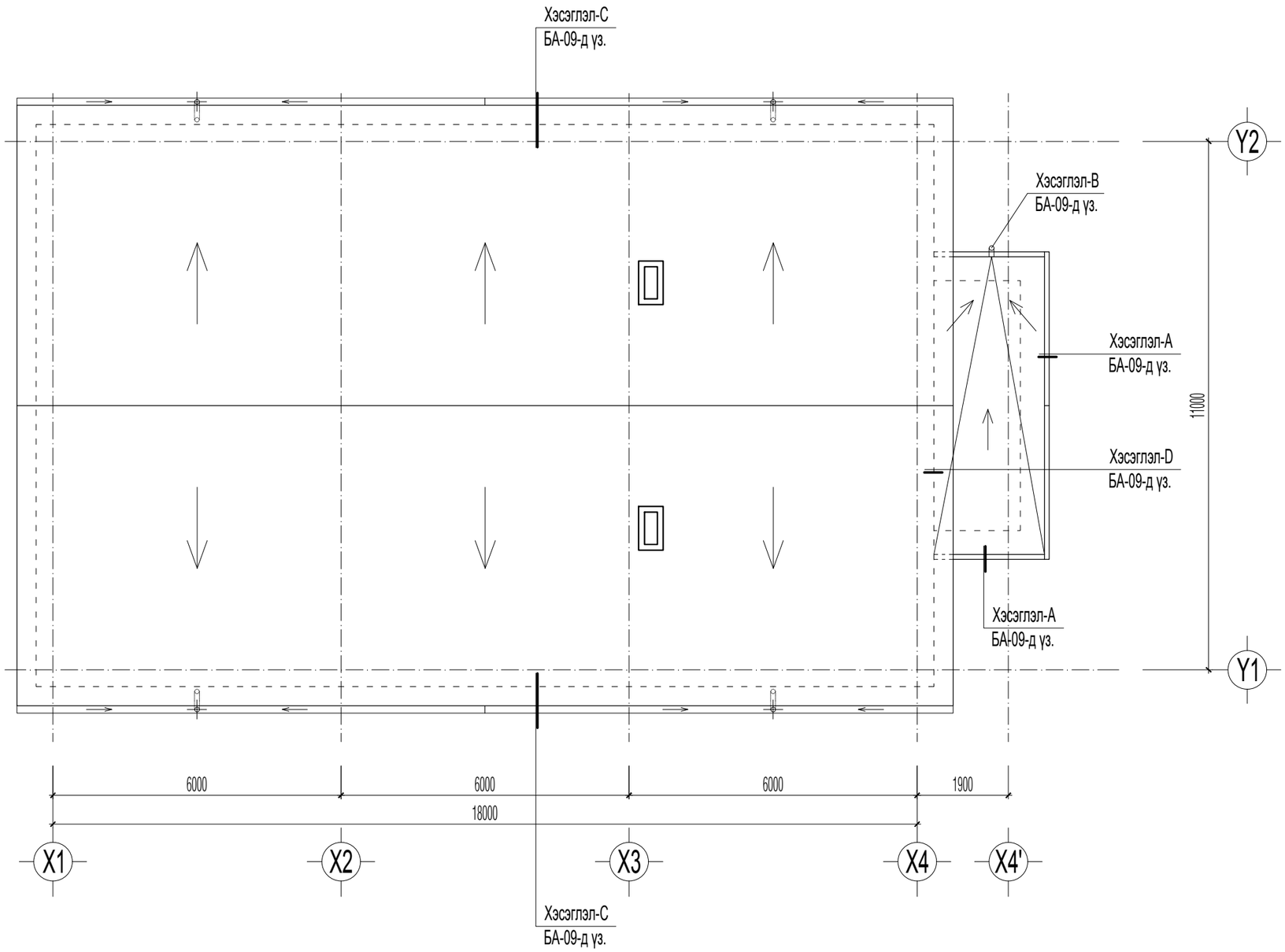

ТАЙЛБАР:

ТАЙЛБАР

- Дээврийн ажлыг хийхээс өмнө дээвэрт гарах сантехник, салхивчийн яндан хоолой болон телерадио антенн, аянга зайлуулагчийн угсралтын ажлыг ХАС, ЦБУ, ХТ, ХД маркын зурагт заасны дагуу хийж гүйцэтгэсэн байх шаардлагатай.
- Барилгын дээврийн борооны усыг гадуур ус зайлуулах системтэйгээр төлөвлөсөн бөгөөд зурагт үзүүлсний дагуу барилгын дээд парпет ханыг нүхэлж гадагшлуулна.
- Дээврийн хийц бүтэцийг сэндвичэн шувуу нуруу дээвэр болон "Салхижуулалтгүй хавтгай дээврийн хэсэглэл" Сери. Г.264-1. хэвлэл. 1, СНиП II - 26 - 76 "Кровли"-д заасны дагуу төлөвлөв.
- Дээвэрт гарах салхивчийн нүхний узель, деталийг зурагт үзүүлсний дагуу чанарын өндөр түвшинд хийж гүйцэтгэх ба салхивчийн хоолой, хаалт ханын хоорондох завсар зайг хөвсөнцөрөөр дүүргэж дулаалж өгөх шаардлагатай.
- Дээврийн хэсэглэлүүдийг БА-09-д үз.
- Уг зургийг бусад холбогдох зургуудтай хамтатган үзэж ажлыг гүйцэтгэнэ.

ЗӨВШӨӨРӨЛЦСӨН

	Гарын үсэг	Нэр
ББ		Н.Цэрэнцогзол
ХАС		Ц.Уганбаатар
ХТ,ДГ		Ч.Баярмаа

Үе шат: БА-Н АЖЛЫН ЗУРАГ

ЗУРАГ ТӨСЛИЙН "ЦЭСДА" ХХК

tel:976-88889927

Архитектор		Г.Болор-Эрдэнэ
Гүйцэтгэсэн		Г.Болор-Эрдэнэ
Шалгасан		Г.Болорчулуун

Баянхонгор аймаг. Баян-Өндөр сум
"ИДРЭН" 3-Р БАГИЙН ТӨВИЙН БАРИЛГА

Дээврийн байгуулалт

Масштаб:	Зургийн дугаар:	Хуудас:
М1:100	БА-08	БА-11
ЕГ Шифр: ЦЭ-11-06-09-22/25	ТГ Шифр: -	Огноо: 2025он

ДЭЭВРИЙН ХЭСЭГЛЭЛҮҮД

1 : 25

ХЭСЭГЛЭЛ-А

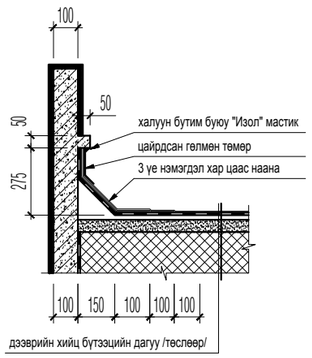

ХЭСЭГЛЭЛ-В

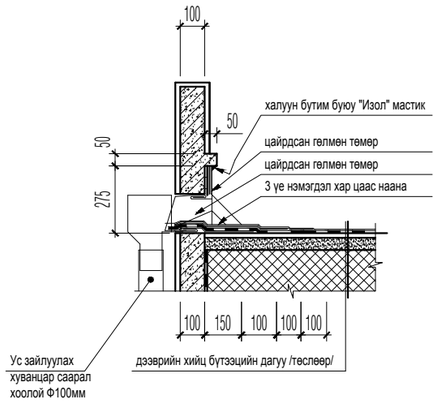

ХЭСЭГЛЭЛ-С

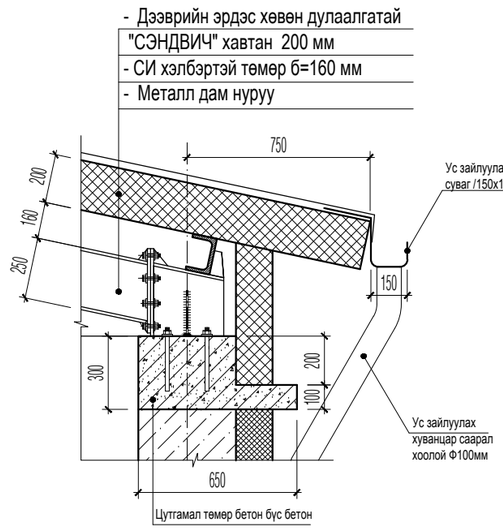

ХЭСЭГЛЭЛ-D

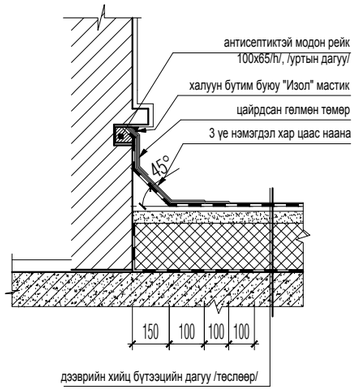

- Эмчийн өрөө болон хурлын заалны шалны хулдаасанд тавигдах шаардлага:
  - Цахилгааножилтын эсрэг, тоосжилт үүсдэггүй, элэгдэл бага, даац авах чадвартай бактер үржих боломжгүй, галд тэсвэртэй, цэвэрлэхэд хялбар, эмнэлгийн зориулалтын цул бүтэцтэй хулдаас байх.

Цул бүтэц бүхий шалны хулдаас Mipolam 150 загвар нь нэг төрлийн үет нягтаршуулсан PUR гадаргуугийн боловсруулалттай, арчилж цэвэрлэхэд хялбар.
Цул бүтэцтэй шалны хулдаас нь EN 649 [34-43] бүхий Европ стандартад нийцдэг бөгөөд P[K5] бүлгийн элэгдлийн зэрэгтэй.

ДОТОР ЗАСЛЫН АЖЛЫН ТОДОРХОЙЛОЛТ

Өрөөний нэр	ШАЛ	нэмэлт	ХАНА	нэмэлт	ТААЗ	нэмэлт
1-р давхар						
Гонх. Вестибюль	Хиймэл чулуу 1см, багсармал 5см		сайжруулсан шавардлага 2см, замаска 2 үе, эмульс		сайжруулсан шавардлага 2см, замаска 2 үе, эмульс 2 үе хийх	
Багийн даргын өрөө	паркет 1см, зөөлөвч 2 үе, бетон тэгшилгээ 5см		сайжруулсан шавардлага 2см, замаска 2 үе, эмульс		сайжруулсан шавардлага 2см, замаска 2 үе, эмульс 2 үе хийх	
Эмчийн өрөө, Хурлын заал	цул бүтэцтэй хулдаас, ус уур тусгаарлагч, бетон тэгшилгээ 5см		сайжруулсан шавардлага 2см, замаска 2 үе, эмульс		сайжруулсан шавардлага 2см, замаска 2 үе, эмульс 2 үе хийх	

ТАЙЛБАР:

ТАЙЛБАР
- Дээврийн ажлыг хийхээс өмнө дээвэрт гарах сантехник, салхивчийн яндан хоолой болон телерадио антенн, аянга зайлуулагчийн угсралтын ажлыг ХАС, ЦБУ, ХТ, ХД маркын зурагт заасны дагуу хийж гүйцэтгэсэн байх шаардлагатай.
- Барилгын дээврийн борооны усыг гадуур ус зайлуулах системтэйгээр төлөвлөсөн бөгөөд зурагт үзүүлсний дагуу барилгын дээд парпет ханыг нүхэлж гадагшлуулна.
- Дээврийн хийц бүтэцийг сэндвичэн шувуу нуруу дээвэр болон "Салхижуулалтгүй хавтгай дээврийн хэсэглэл" Сери. Г.264-1. хэвлэл. 1, СНиП II - 26 - 76 "Кровли"-д заасны дагуу төлөвлөв.
- Дээвэрт гарах салхивчийн нүхний узель, деталийг зурагт үзүүлсний дагуу чанарын өндөр түвшинд хийж гүйцэтгэх ба салхивчийн хоолой, хаалт ханын хоорондох завсар зайг хөвөнцөрөөр дүүргэж дулаалж өгөх шаардлагатай.
- Дээврийн байгуулалтыг БА-08-д үз.
- Уг зургийг бусад холбогдох зургуудтай хамтатган үзэж ажлыг гүйцэтгэнэ.

ЗӨВШӨӨРӨЛЦСӨН

	Гарын үсэг	Нэр
ББ		Н.Цэрэнцогзол
ХАС		Ц.Уганбаатар
ХТ,ДГ		Ч.Баярмаа

Үе шат: БА-Н АЖЛЫН ЗУРАГ

ЗУРАГ ТӨСЛИЙН "ЦЭСДА" ХХК

tel:976-88889927

Архитектор		Г.Болор-Эрдэнэ
Гүйцэтгэсэн		Г.Болор-Эрдэнэ
Шалгасан		Г.Болорчулуун

Баянхонгор аймаг. Баян-Өндөр сум
"ИДРЭН" 3-Р БАГИЙН ТӨВИЙН БАРИЛГА

Дээврийн хэсэглэлүүд

Масштаб:	Зургийн дугаар:	Хуудас:
М1:100	БА-09	БА-11
ЕГ Шифр: ЦЭ-11-06-09-22/25	ТГ Шифр: -	Огноо: 2025он

ХААЛГА, ЦОНХНЫ ЗАГВАР ХЭМЖЭЭ, НЭГДСЭН ТҮҮВЭР

1 : 50

ХБ21-10	Дотор хаалга		
			нийт
Тоо ширхэг	баруун	1	2
	зүүн	1	
хаалганы хэмжээ	2070(h) x 980мм		
самбарын төрөл	шахмал самбартай		

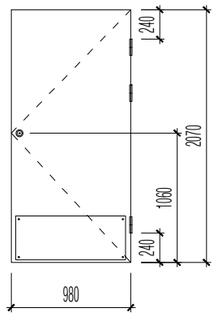

Ус чийгэнд тэсвэртэй, гажилт өгдөггүй байна.

ХБ21-13	Дотор хаалга		
			нийт
Тоо ширхэг	баруун	1	1
	зүүн	-	
хаалганы хэмжээ	2070(h) x 1270мм		
самбарын төрөл	шахмал самбартай		

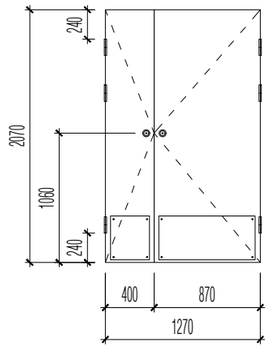

Ус чийгэнд тэсвэртэй, гажилт өгдөггүй байна.

ГХШ26-13	Дотор хаалга		
			нийт
Тоо ширхэг	баруун	3	3
	зүүн	-	
хаалганы хэмжээ	2070(h) x 1270мм		
самбарын төрөл	металл самбартай		

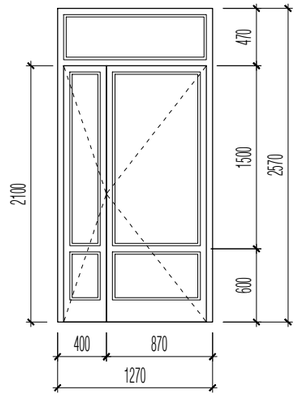

- Металл рамтай гадна шилэн хаалга нь монгол улсад мөрдөж буй норм, MNS-5802:2007 стандартын дуу чимээ дулаан техникийн шаардлага хангасан 3 давхар шилэлгээтэй вакум шилэн хааалга байх шаардлагатай.

ГХШ26-13	Дотор хаалга		
			нийт
Тоо ширхэг	баруун	3	3
	зүүн	-	
хаалганы хэмжээ	2070(h) x 1270мм		
самбарын төрөл	металл самбартай		

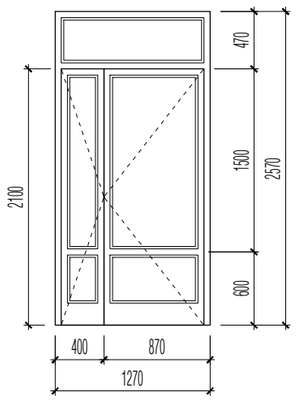

- Металл рамтай гадна шилэн хаалга нь монгол улсад мөрдөж буй норм, стандартын дуу чимээ дулаан техникийн шаардлага хангасан 3 давхар шилэлгээтэй вакум шилэн хааалга байх шаардлагатай.

Ц26-6	Цонх	
		нийт
Тоо ширхэг		8
цонхны хэмжээ	2570(h) x 570мм	
рамны төрөл	хуванцар рамтай	

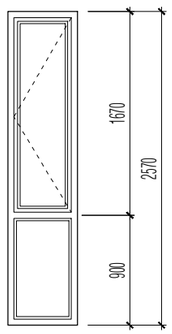

- Хуванцар /PVC/ цонх нь монгол улсад мөрдөж буй норм, MNS-5830:2007 стандартын дулаан техникийн шаардлага хангасан 3 давхар шилэлгээтэй вакум цонх байх шаардлагатай. Цонх заавал салхижуулалтын гэгээвчтэй байна.

Ц17-15	Цонх	
		нийт
Тоо ширхэг		7
цонхны хэмжээ	1670(h) x 1470мм	
рамны төрөл	хуванцар рамтай	

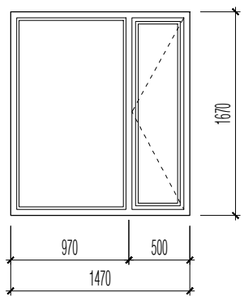

- Хуванцар /PVC/ цонх нь монгол улсад мөрдөж буй норм, MNS-5830:2007 стандартын дулаан техникийн шаардлага хангасан 3 давхар шилэлгээтэй вакум цонх байх шаардлагатай. Цонх заавал салхижуулалтын гэгээвчтэй байна.

ТАЙЛБАР:

- Барилгын дотор гадна хаалгыг хаалга үйлдвэрлэх эрх бүхий үйлдвэрийн стандартын сайн чанарын шахмал болон металл самбартай хаалга хийлгэнэ.
- Цонх үйлдвэрлэх эрх бүхий үйлдвэрийн хуванцар /PVC/ рамтай Монгол улсад мөрдөж буй норм MNS-5830:2007 стандартын дулаан техникийн шаардлага хангасан 3 давхар шилэлгээтэй вакум цонх хийлгэнэ.
- Хаалга, цонхны угсралтыг гүйцэтгэхдээ мэргэжлийн бөйгууллага болон хүмүүсээр газар дээр нь дахин хэмжээ авч захиалан угсралтыг гүйцэтгэх шаардлагатай.
- Уг зургийг бусад холбогдох хуудастай хамтатган үзэж ажлыг гүйцэтгэнэ.

ЗӨВШӨӨРӨЛЦСӨН

	Гарын үсэг	Нэр
ББ		Н.Цэрэнцогзол
ХАС		Ц.Уганбаатар
ХТ,ДГ		Ч.Баярмаа

Үе шат: БА-Н АЖЛЫН ЗУРАГ

ЗУРАГ ТӨСЛИЙН "ЦЭСДА" ХХК

tel:976-88889927

Архитектор		Г.Болор-Эрдэнэ
Гүйцэтгэсэн		Г.Болор-Эрдэнэ
Шалгасан		Г.Болорчулуун

Баянхонгор аймаг. Баян-Өндөр сум
"ИДРЭН" 3-Р БАГИЙН ТӨВИЙН БАРИЛГА

Хаалга, цонхны загвар хэмжээ, нэгдсэн түүвэр

Масштаб:	Зургийн дугаар:	Хуудас:
М1:50	БА-10	БА-11
ЕГ Шифр: ЦЭ-11-06-09-22/25	ТГ Шифр: -	Огноо: 2025он

ТАВИЛГЫН БАЙГУУЛАЛТ

1 : 100

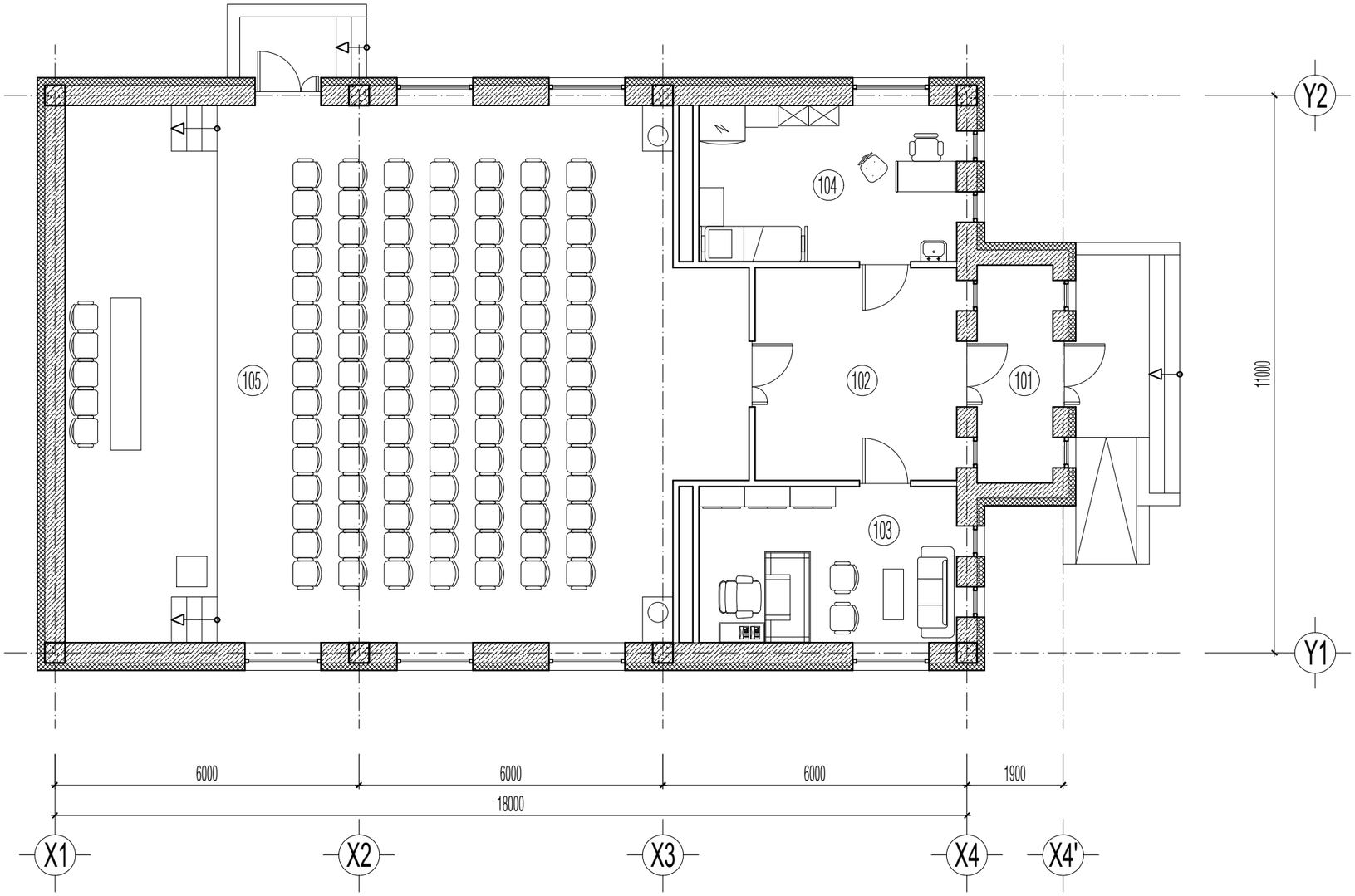

Өрөөний тодорхойлолт			
Өрөөний дугаар	Өрөөний нэр	Талбай м2	Шал
101	Гонх	6.73	Хиймэл чулуун хавтан
102	Вестибюль	17.11	Хиймэл чулуун хавтан
103	Багийн даргын өрөө	16.07	Паркет
104	Эмчийн өрөө	16.07	Цул бүтэцтэй хуйдаас
105	Хурлын заал	133.50	Цул бүтэцтэй хуйдаас

ТАЙЛБАР:

- Уг зургийг бусад холбогдох зургуудтай хамтатган үзэж ажлыг гүйцэтгэнэ.

ЗӨВШӨӨРӨЛЦСӨН

	Гарын үсэг	Нэр
ББ		Н.Цэрэнцогзол
ХАС		Ц.Уганбаатар
ХТ,ДГ		Ч.Баярмаа

Үе шат: БА-Н АЖЛЫН ЗУРАГ

ЗУРАГ ТӨСЛИЙН "ЦЭСДА" ХХК

tel:976-88889927

Архитектор		Г.Болор-Эрдэнэ
Гүйцэтгэсэн		Г.Болор-Эрдэнэ
Шалгасан		Г.Болорчулуун

Баянхонгор аймаг. Баян-Өндөр сум "ИДРЭН" 3-Р БАГИЙН ТӨВИЙН БАРИЛГА

Тавилгын байгуулалт

Масштаб:	Зургийн дугаар:	Хуудас:
М1:100	БА-11	БА-11
ЕГ Шифр: ЦЭ-11-06-09-22/25	ТГ Шифр: -	Огноо: 2025он

Д/Д	Зургийн жагсаалт	Хуудас
1	Тайлбар бичиг, зургийн жагсаалт	ББ-01
2	Суурийн байгуулалт	ББ-02
3	Баганан суурь БС-1	ББ-03
4	Шугаман суурь	ББ-04
5	Шалны байгуулалт	ББ-05
6	Ханын тор, ялууны байгуулалт	ББ-06
7	Төмөрбетон бүс, зүрхэвчний байгуулалт	ББ-07
8	Зүрхэвч, цутгамал хучилтын арматурчлал	ББ-08
9	Металл рамын байгуулалт	ББ-09
10	Металл дамнуруу Б-1	ББ-10
11	Металл дамнуруу Б-2	ББ-11
12	Дээврийн хучилтын дамнурууны байгуулалт	ББ-12
13	Гадна довжоо	ББ-13

ТАЙЛБАР БИЧИГ

Ерөнхий хэсэг

Баянхонгор аймгийн Баян-Өндөр сумын 3-р багийн нутаг дэвсгэрт баригдах "Багийн төв"-н барилга нь өрөгт бүтээц даацын ханатай метал дамнуруу сэндвич хучилттай дан барилга юм.
Барилга бүтээцийн тооцоонд ашигласан норм дүрэм, материал:

1. Барилгын бүтээц ба бууриийн найдваршил. Ерөнхий шаардлага "БНбД 20-01-11"
2. Ачаа ба үйлчлэл "БНбД 20-04-16"
3. Барилгын байгууламжийн буурь, суурийн төсөл зохиох "БНбД 50-01-16"
4. Барилгад хэрэглэгдэх уурь амьсгал, геофизикийн үзүүлэлт "БНбД 23-01-09"
5. Газар хөдлөлтийн бүс нутагт барилга төлөвлөх "БНбД 22.1.01*/2006"
6. Бетон ба урьдчилан хүчитгээгүй арматуртай төмөрбетон бүтээц "БНбД 52-105-10"
7. Бетон ба төмөрбетон бүтээц "БНбД 52-01-10"
8. Өрөгт ба арматурласан өрөгт бүтээц БНбД 2.03.02-90

Барилгын хариуцлагын зэрэг: 2
Барилга баригдах газрын цаг уурын үзүүлэлт:

Гадна агаарын тооцоот температур	-31.2
Цасны ачаалал	50кг/м2
Салхины ачаалал	35кг/м2
Газар хөдлөлийн тооцоот балл	8 балл

Буурь:

Барилгын суурь суух буурь хөрсийг овойлтгүй, суулт үзүүлэхгүй R=300кПа-с багагүй эсэргүүцэлтэй байхаар тооцов. Суурийн котлаваныг нээсний дараа мэргэжлийн байгууллагаар дүгнэлт гаргуулах шаардлагатай. Суурь суух буурь хөрс нь зурагт зааснаас шинж үзүүлэлтээр зөрүүтэй өөр төрлийн хөрс болон асгаас хөрс, нүх, одоо байгаа шугам сүлжээ зэрэг зүйл илэрвэл холбогдох хүмүүст мэдэгдэж, техникийн шийдэл гаргуулах хэрэгтэй. Барилгын талбайг хур борооны болон гадаргуугын уснаас хамгаалах шаардлагатай. Суурийн котлованийг механизмаар ухахдаа суурь суулгах төслийн түвшингээс дээш 20-30см дутуу ухаж, түүнээс доош төслийн түвшинд хүртэл гараар ухах хэрэгтэй.
Хөлдүү хөрсөнд суурийн ажил гүйцэтгэхийг хориглоно.

СУУРЬ.

Барилгыг цутгамал төмөр бетон шугаман сууртайгаар төлөвлөв.
Суурийн бетоны анги В20 (марк М250), арматур нь ГОСТ 5781-82 стандартын А400, А240 (MNS JIS 3112:2002 стандартын SD390, SR235) арматур байна. Суурийн котлованыг механикмаар ухахдаа суурийн улны түвшнээс дээш 30см дутуу ухаж, түүнээс доош гараар ухна.
Бетоны ажлыг гүйцэтгэхдээ "Цутгамал төмөр бетон бүтээц" БНбД 52-02-05, "Цутгамал төмөр бетоны ажил гүйцэтгэх заавар" БД 52-102.04-ийн заалтуудыг баримталбал зохино.
Цутгамал төмөр бетон суурийн доор 10см зузаан В15 ангийн бетон бэлтгэл хийнэ. Суурийн хөрстэй харьцах босоо гадаргууд хар тосон түрхлэг хоёр дахин хийнэ. Суурийн ажлыг гүйцэтгэсний дараа котлованын эргэн тойрон овойлт, суулт үүсгэхгүй хөрсөөр эргүүлж чигжинэ.

ЦУТГАМАЛ ТӨМӨР БЕТОН БҮТЭЭЦ.

Цутгамал төмөрбетон бүтээцийн ажлыг гүйцэтгэхдээ БНбД 52-02-05 буюу "Цутгамал бетон, төмөр бетон бүтээц"-ийн ажлыг гүйцэтгэх заалтуудыг нарийн баримталбал зохино.
Бетоны анги В20 (марк М250), В15 (марк М200), арматур нь ГОСТ 5781-82 стандартын А400, А240 (MNS JIS 3112:2002 стандартын SD390, SR235) арматур байна. Арматурчлалын ажлын явцад багана, зүрхэвч, цутгамал дам нуруу, хучилт, цутгамал хана зэрэгт бэхэлгээний суулгах нарийвч төмрүүд, гаргалгаа арматуруудыг хэвний зурагт үзүүлсний дагуу байрлуулах шаардлагатай. Бетоны далдлагдах ажлын актыг үйлдэхдээ зохиогчийг заавал байлцуулах шаардлагатай. Бетоны бэхжилтийн 70%-ийг олсны дараа хэв хашмалыг авна.

ГАН БҮТЭЭЦ

Металл рамын гангийн марк С245 байна. Металл рамын дамнурууны ган хэсгүүдийг нийлсэн ирмэгийн дагуу хооронд нь үйлдвэрийн аргаар тасралтгүйгээр ширээнэ. Ширээсийн өндөр ширээгдэж буй хуудасны зузаантай тэнцүү буюу ихгүй байна. Ган элементүүдийг зэврэлтээс хамгаалсан будгаар 2 үе будаж өгнө. Боолтон холбоос нь 8.8 анги бүхий өндөр нарийвчлалтай байна.
Ган бүтээцийн ажлыг гүйцэтгэхдээ БНбД 53-02-05 норм ба дүрмийг шаардлагыг баримтлан гүйцэтгэнэ.

ӨРӨГТ БҮТЭЭЦ.

Өрөгт ханын ажлыг гүйцэтгэхдээ "Өрөгт бүтээц" БНбД 51-02-05-ийн заалтуудыг нарийн баримталбал зохино. Ханын уулзвар болон дөр хануудад тор байрлуулж хүчитгэнэ.
Өрөгт D500 маркын евро блок эсвэл 75 маркын тоосго ашиглах ба өргийн категор II, нормаль барьцалдагч нь 1,8≥Rph≥1.2 кг/см2 байна. Зуурмагт 50 маркын цементэн зуурмаг хэрэглэнэ.

ХАНА, ЯЛУУ.

Барилгын гадна ханын бүтэц нь 400мм зузаан, 8кн/м3 нягттай блок, 150мм зузаан пенополистрол дулаалга байна. Хөөсөн полистрол нь "Барилгад хэрэглэх хөөсөн полистрол хавтан" MNS 4629:2009 стандартад нийцсэн байна.
Ширхэгийн материалаар өрөх хамар хана, гадна хананд гарах нүхний дээр В1.038 цувралын дагуу үйлдвэрлэсэн угсармал төмөрбетон ялууг зуурмаг дээр 2 талыг тэнцүү суулгаж угсарна. Төмөрбетон ялууг дээрхи цувралд заасан арматур, бетоноор барилгын талбайд цутгаж болно.

ХАЯАВЧ.

Барилгын эргэн тойронд 65см өргөнтэй бетон хаяавчийг барилгаас гадагш i=0.04 налуутай хийж өгнө.

Зураг төслийн "ЦЭСДА" ХХК tel:976-88889927	Баянхонгор аймаг. Баян-Өндөр сум. "Идрэн" 3-р баг БАГИЙН ТӨВИЙН БАРИЛГА			ББ БАРИЛГА БҮТЭЭЦ	
			Зургийн жагсаалт, тайлбар бичиг	үе шат	хуудас	бүх хуудас
	инженер	Н.Цэрэнцогзол		А.З.	01	13
	гүйцэтгэсэн	Ц.Тэргэл				
	шалгасан	Н.Цэрэнцогзол	ЕГ шифр:ЦЭ-11-06-09-25/25	2025 он		

СУУРИЙН БАЙГУУЛАЛТ М1:100

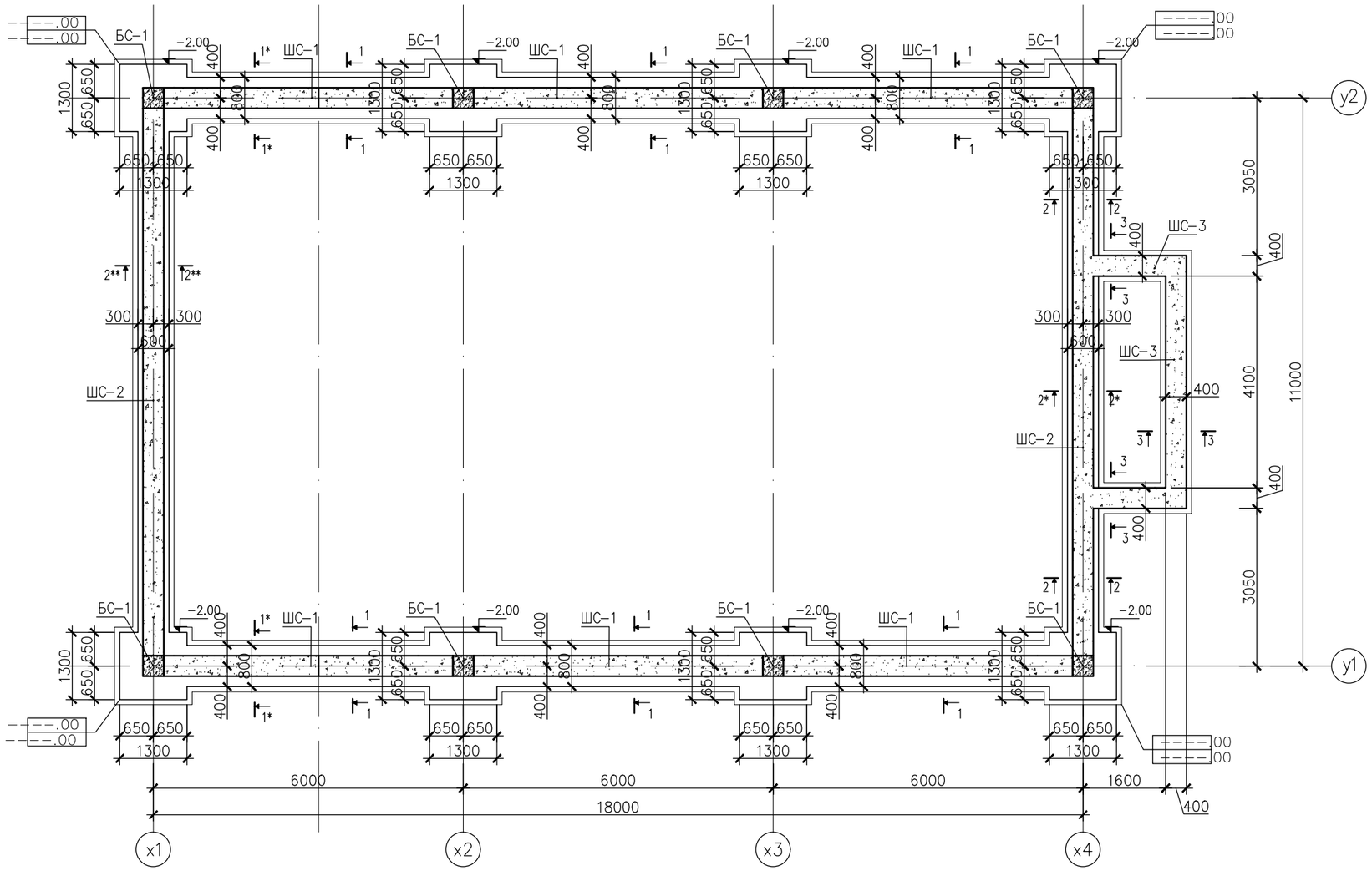

Хийц, эдэлхүүний түүвэр			
№	Нэр	Бетоны анги	Тоо ширхэг
Барилгын суурь			
1	Баганан суурь БС-1	B20	8
2	Шугаман суурь ШС-1	B20	33.6м
3	Шугаман суурь ШС-2	B20	21.2м
4	Шугаман суурь ШС-3	B20	7.7м

Тайлбар

1. Зургийг ББ-,, хуудастай хамтатган үзнэ үү.
2. Суурийн бетоны анги B20, арматурууд нь ГОСТ 5781-82 стандартын A400, A240 эсвэл MNS JISG 3112:2002 стандартын SD390, SR235 ангийн арматур байна.
3. Суурийн зургийг багана, хана, бүс, шатны зурагтай уялдуулан үзнэ үү.
4. Бат бэхийн 70%-ийг авсны дараа хэвийг задлана.
5. Суурийн ухаасыг механизмаар суурь суух түвшнээс 30см дутуу ухаж, түүнээс доош суурь суулгах түвшин хүртэл гараар ухна.
6. Бетон бэлтгэл 10см зузаан, бетоны анги B10 байна.
7. Суурь болон суурийн холбоосын хөрстэй харьцах гадаргууд ус чийгнээс хамгаалсан халуун хар тосон түрхлэг 2 үе жигд цэвэрхэн түрхэж өгнө.

Зураг төслийн "ЦЭСДА" ХХК tel:976-88889927

Баянхонгор аймаг. Баян-Өндөр сум. "Идрэн" 3-р баг

БАГИЙН ТӨВИЙН БАРИЛГА

инженер	Н.Цэрэнцогзол	Н.Цэрэнцогзол	Суурийн байгуулалт	ББ БАРИЛГА БҮТЭЭЦ	
				үе шат	хуудас	бүх хуудас
гүйцэтгэсэн		Ц.Тэргэл		А.З.	02	13
шалгасан	Н.Цэрэнцогзол	Н.Цэрэнцогзол	ЕГ шифр:ЦЭ-11-06-09-25/25	2025 он		

Баганан суурь БС-1 М1:50

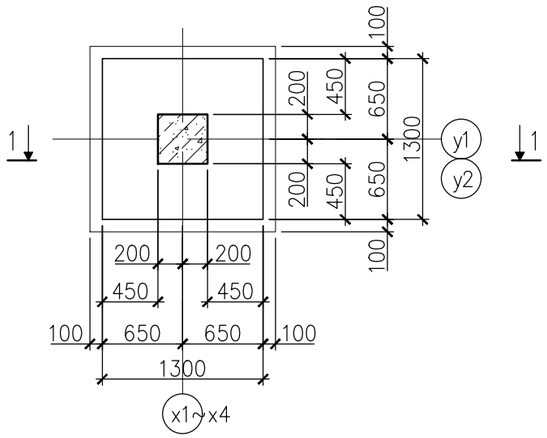

Тор Т-1 М1:50

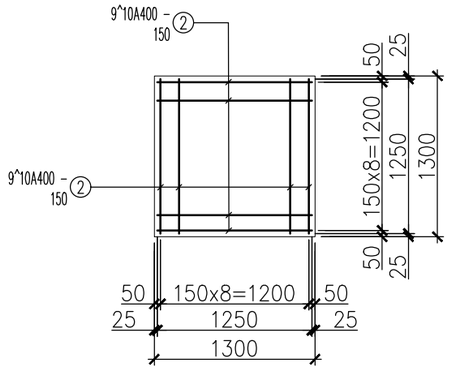

ХЭСГИЙН ТОДОРХОЙЛОЛТ

Позиц	Загвар
1	2600, 200, 2800
3	400, 300, 300, 400, 1400

Огтлол 1-1 М1:50

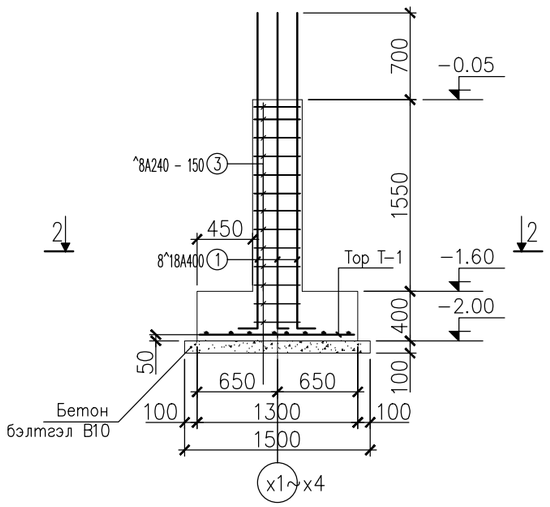

Огтлол 2-2 М1:25

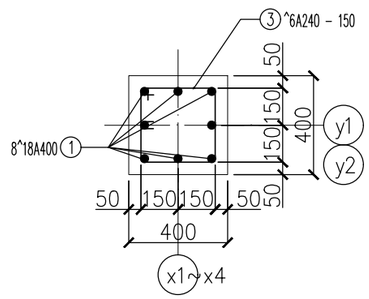

МАТЕРИАЛЫН ТҮҮВЭР

Позиц	Тэмдэглэгээ	Нэр	Тоо	Жин /кг/		Тайлбар
				Нэгж	Нийт	
		Баганан суурь БС-1 арматурчлал	8	62.63	501.01	
1		ø 19 SD390 ; ø 18 A400 ГОСТ 5781-82 L= 2800 мм	8	5.59	44.72	
2		ø 10 SD390 ; ø 10 A400 ГОСТ 5781-82 L= 1250 мм	18	0.77	13.87	
3		ø 6 SR235 ; ø 6 A240 ГОСТ 5781-82 L= 1400 мм	13	0.31	4.04	
		Бетон В20 V=0.93x8=7.44м3				
		Бетон бэлтгэл В10 V=0.225x8=1.8м3				

Тайлбар

1. Энэ хуудсыг хуудас ББ-д хамтатгаж үзнэ.
2. Суурийн ухаасыг механизмаар суурь суух түвшнээс 30см дутуу ухаж, түүнээс доош суурь суулгах түвшин хүртэл гараар ухна.
3. Бетон бэлтгэл 10см зузаан, бетоны анги В10 байна.
4. Суурь болон суурийн холбоосын хөрстэй харьцах гадаргууд ус чийгнээс хамгаалсан халуун хар тосон түрхлэг 2 үе жигд цэвэрхэн түрхэж өгнө.

Зураг төслийн "ЦЭСДА" ХХК tel:976-88889927	Баянхонгор аймаг. Баян-Өндөр сум. "Идрэн" 3-р баг БАГИЙН ТӨВИЙН БАРИЛГА				ББ БАРИЛГА БҮТЭЭЦ	
					үе шат	хуудас	бүх хуудас
	инженер	Н.Цэрэнцогзол	Баганан суурь БС-1		А.З.	03	13
	гүйцэтгэсэн	Ц.Тэргэл					
	шалгасан	Н.Цэрэнцогзол	ЕГ шифр:ЦЭ-11-06-09-25/25		2025 он		

Огтлол 1-1 М1:50
ШС-1

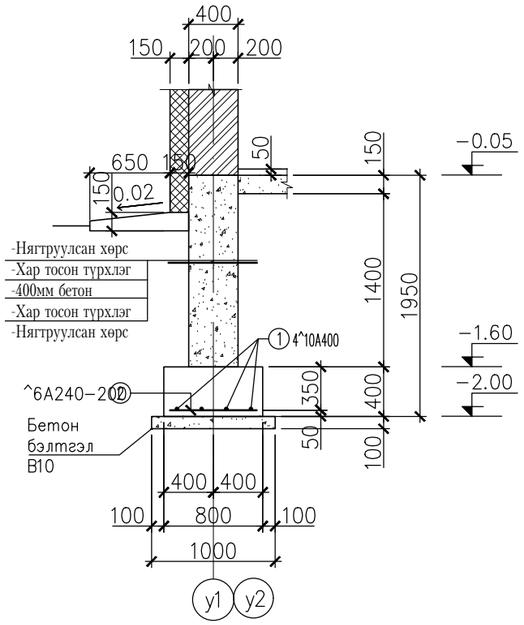

Огтлол 2-2 М1:50
ШС-2

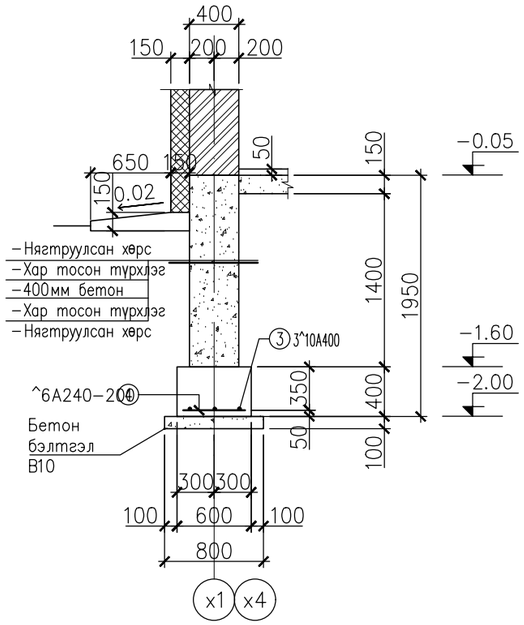

Огтлол 2*-2* М1:50
ШС-2

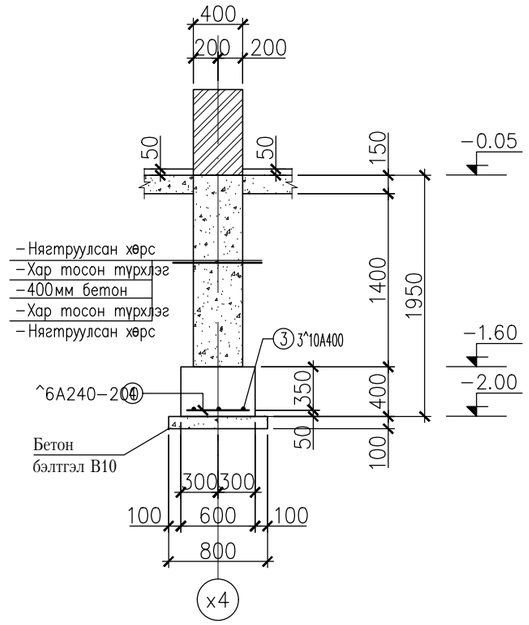

Огтлол 3-3 М1:50
ШС-3

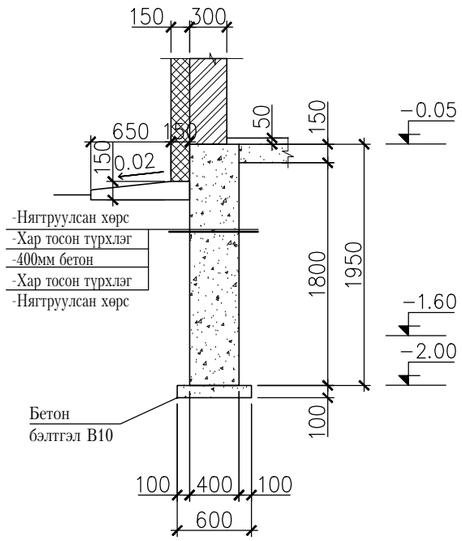

Огтлол 1*-1* М1:50
ШС-1

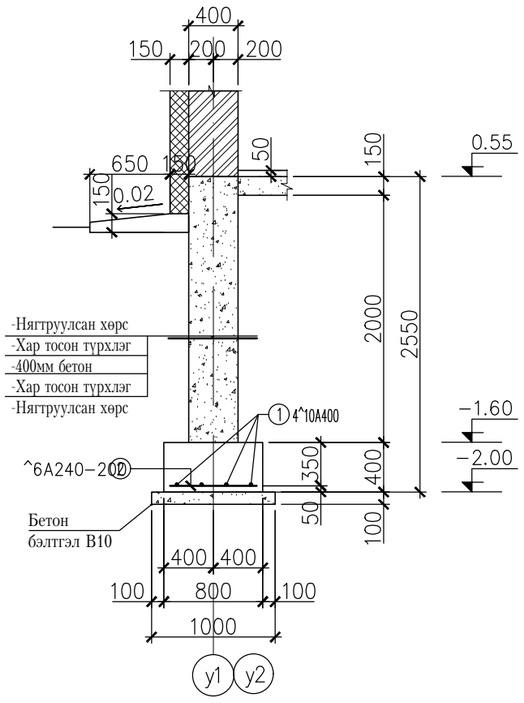

Огтлол 2**-2** М1:50
ШС-2

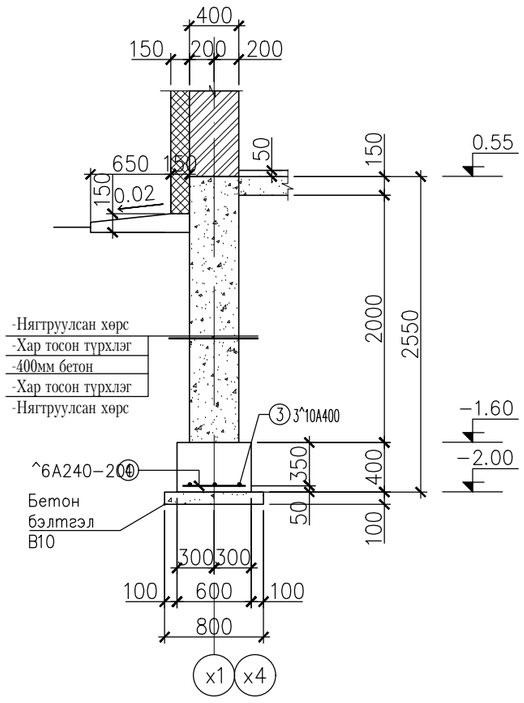

МАТЕРИАЛЫН ТҮҮВЭР

Позиц	Тэмдэглэгээ	Нэр	Тоо	Жин /кг/		Тайлбар
				Нэгж	Нийт	
		Шугаман суурь ШС-1 арматурчлал	1	108.91	108.91	
1		ø 10 SD390 ; ø 10 А400 ГОСТ 5781-82 L= 33600мм	4	20.71	82.82	
2		ø 6 SR235 ; ø 6 А240 ГОСТ 5781-82 L= 700 мм	168	0.16	26.09	
		Бетон В20 V=25.34м3				
		Бетон бэлтгэл В10 V=2.82м3				
		Шугаман суурь ШС-2 арматурчлал	1	50.95	50.95	
3		ø 10 SD390 ; ø 10 А400 ГОСТ 5781-82 L= 21200мм	3	13.06	39.19	
4		ø 6 SR235 ; ø 6 А240 ГОСТ 5781-82 L= 500 мм	106	0.11	11.76	
		Бетон В20 V=16.25м3				
		Бетон бэлтгэл В10 V=0.8м3				
		Шугаман суурь ШС-3 арматурчлал				
		Бетон В20 V=6м3				
		Бетон бэлтгэл В10 V=0.3м3				

Зураг төслийн
"ЦЭСДА" ХХК
tel:976-88889927

Баянхонгор аймаг. Баян-Өндөр сум. "Идрэн" 3-р баг
БАГИЙН ТӨВИЙН БАРИЛГА

БЬ
БАРИЛГА БҮТЭЭЦ

инженер	Н.Цэрэнцогзол	Шугаман суурь	үе шат	хуудас	бүх хуудас
гүйцэтгэсэн	Ц.Тэргэл		А.З.	04	13
шалгасан	Н.Цэрэнцогзол	ЕГ шифр:ЦЭ-11-06-09-25/25	2025 он		

ШАЛНЫ БАЙГУУЛАЛТ М1:100

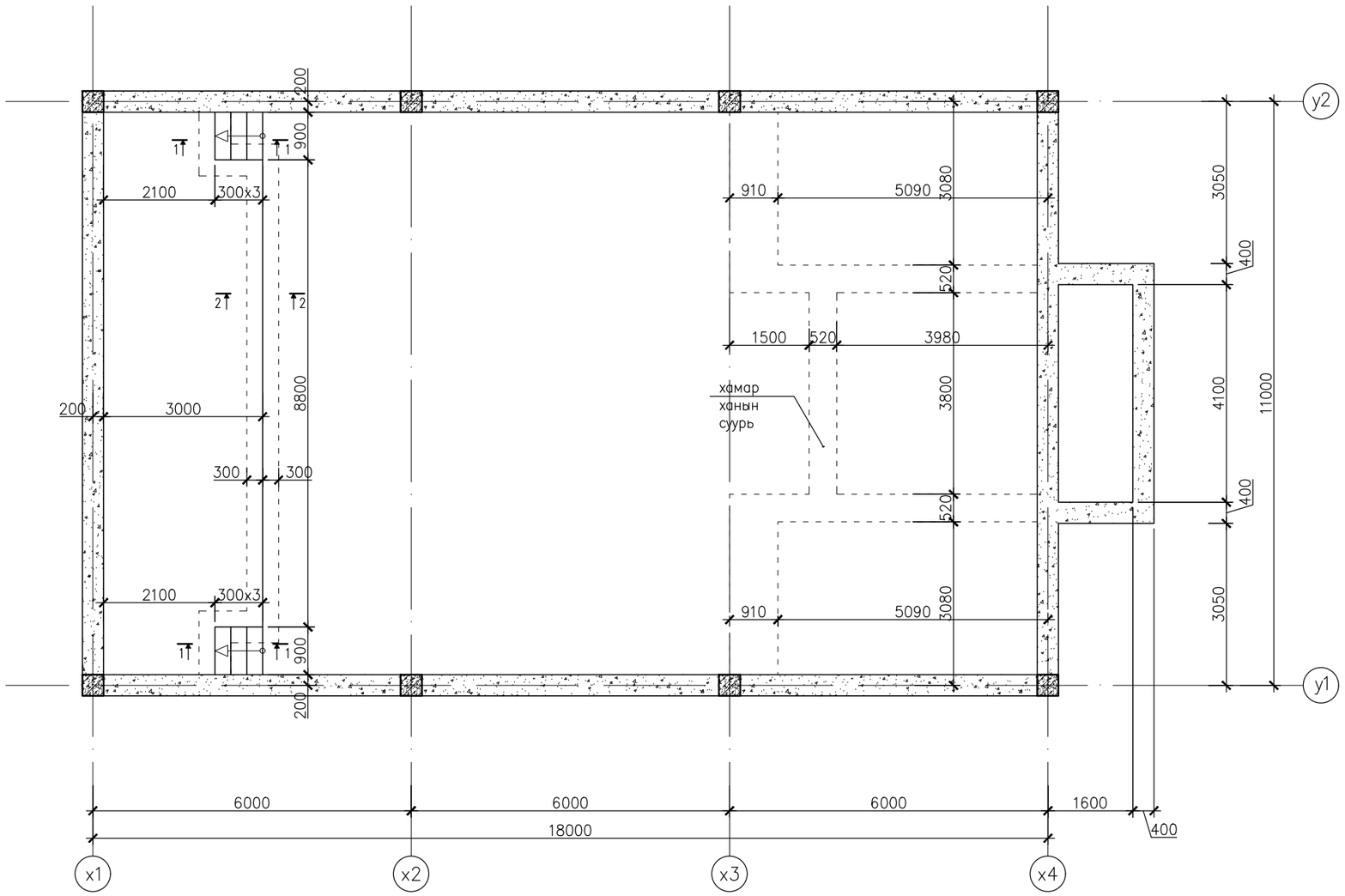

Хаяад
ханын хөндөгдөл

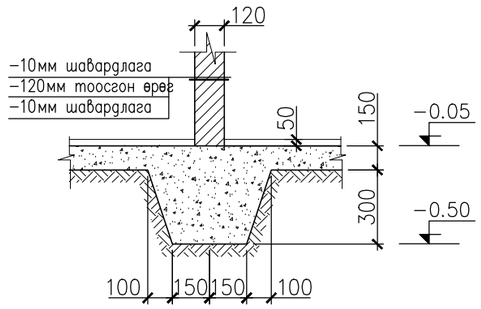

Огтлол 1-1 М1:50

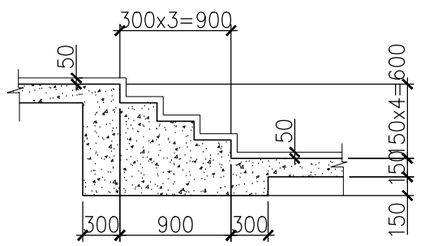

Огтлол 2-2 М1:50

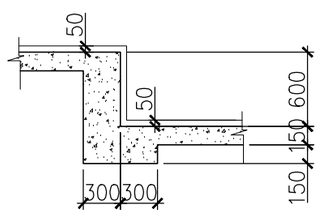

МАТЕРИАЛЫН ТУУВЭР

Позиц	Тэмдэглэгээ	Нэр	Тоо	Жин /кг/		Тайлбар
				Нэгж	Нийт	
		Хамар ханын суурь Бетон В20 V=2.4м3				
		Шал Бетон В20 V=31.2м3				

Зураг төслийн "ЦЭСДА" ХХК tel:976-88889927	Баянхонгор аймаг. Баян-өндөр сум. "Идрэн" 3-р баг БАГИЙН ТӨВИЙН БАРИЛГА			БЛ БАРИЛГА БҮТЭЭЦ	
			Шалны байгуулалт	үе шат	хуудас	бүх хуудас
	инженер	Н.Цэрэнцогзол		А.З.	05	13
	гүйцэтгэсэн	Ц.Тэргэл				
	шалгасан	Н.Цэрэнцогзол	ЕГ шифр:ЦЭ-11-06-09-25/25	2025 он		

ХАНЫН ТОР ЯЛУУНЫ БАЙГУУЛАЛТ М1:100

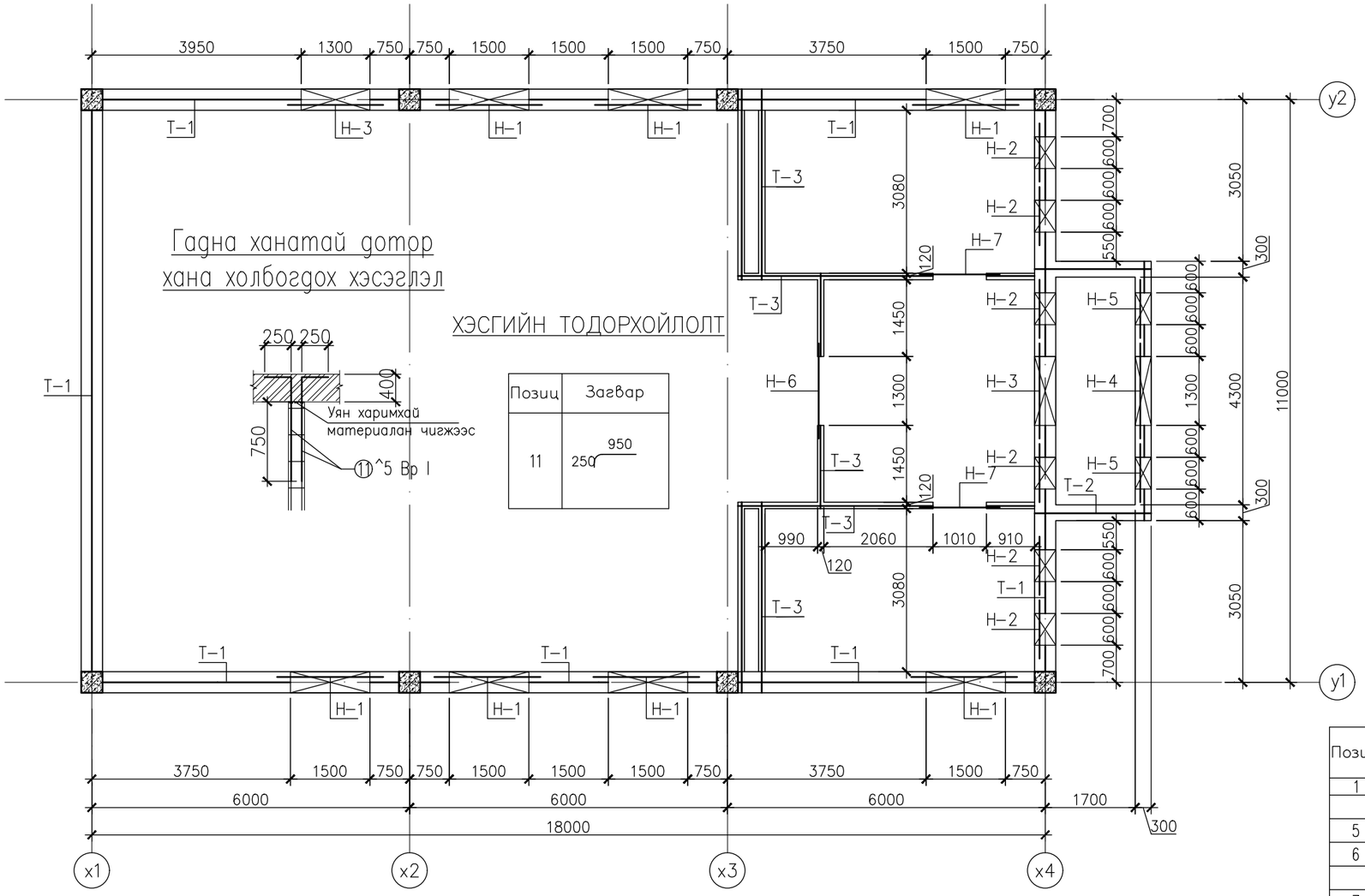

ЯЛУУНЫ ТҮҮВЭР

Позиц	Нүхний өргөн (мм)	Загвар	Нүхний тоо	Ялуу	
				Нэр	Тоо ширхэг
1	2	3	4	5	6
Н-1	1500	2.60	7	ДЯ22-38-22	1
Н-2	600	2.60	6	ДЯ15-38-22	1
Н-3	1300	2.60	2	ДЯ18-38-22	1
Н-4	1300	2.60	1	ДЯ18-25-22	1
Н-5	600	2.60	2	ДЯ15-25-22	1
Н-6	1300	2.10	1	ДЯ18-12-22	1
Н-7	1000	2.10	2	ДЯ15-12-22	1

МАТЕРИАЛЫН ТҮҮВЭР

Позиц	Тэмдэглэгээ	Нэр	Тоо	Жин /кг/		Тайлбар
				Нэгж	Нийт	
1	2	3	4	5	6	7
		Ханын тор Т-1	10	42.29	422.94	
5		ø 5 ВI ГОСТ 6227-80 L= 54800мм	4	8.44	33.77	42.29
6		ø 3 ВI ГОСТ 6227-80 L= 420 мм	366	0.02	8.53	
		Ханын тор Т-2	10	5.40	53.99	
7		ø 5 ВI ГОСТ 6227-80 L= 9300 мм	3	1.43	4.30	5.40
8		ø 3 ВI ГОСТ 6227-80 L= 320 мм	62	0.02	1.10	
		Ханын тор Т-3	9	12.28	110.49	
9		ø 5 ВI ГОСТ 6227-80 L= 28200мм	2	4.34	8.69	12.28
10		ø 3 ВI ГОСТ 6227-80 L= 130 мм	190	0.01	1.37	
11		ø 5 ВI ГОСТ 6227-80 L= 1200 мм	12	0.18	2.22	

ХАНЫН ТОР Т-1

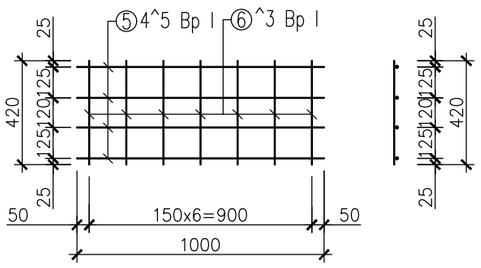

ХАНЫН ТОР Т-2

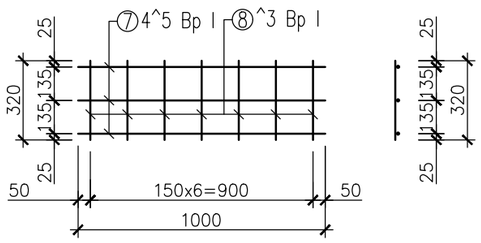

ХАНЫН ТОР Т-3

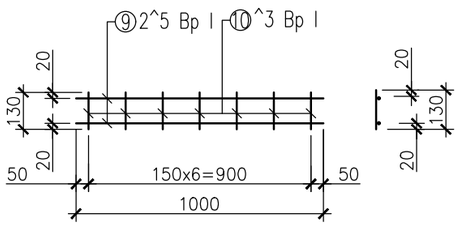

Тайлбар

1. Энэ хуудсыг хуудас ББ- -д хамтатгаж үзнэ.
2. Угсармал ялууг 1см зузаантай, 100 маркын бэхжээгүй цементэн зуурмаг дээр угсарна. Ялууг хананд суулгах нүхний өргөн 1,5 метртэй тэнцүү буюу түүнээс бага байвал 25см-ээс багагүй, 1.5 метрээс их байвал 35см-ээс багагүй байхаар суулгана.
3. Ханын торыг босоо тэнхлэгт 450мм алхамтайгаар тавьж өгнө.

Зураг төслийн "ЦЭСДА" ХХК tel:976-88889927	Баянхонгор аймаг. Баян-Өндөр сум. "Идрэн" 3-р баг БАГИЙН ТӨВИЙН БАРИЛГА			ББ БАРИЛГА БҮТЭЭЦ
				үе шат / хуудас / бүх хуудас
	инженер	Н.Цэрэнцогзол	Ханын тор, ялууны байгуулалт	А.З. / 06 / 13
	гүйцэтгэсэн	Ц.Тэргэл		
	шалгасан	Н.Цэрэнцогзол	ЕГ шифр:ЦЭ-11-06-09-25/25	2025 он

ТӨМӨРБЕТОН БҮС, ЗҮРХЭВЧНИЙ БАЙГУУЛАЛТ
М1:100

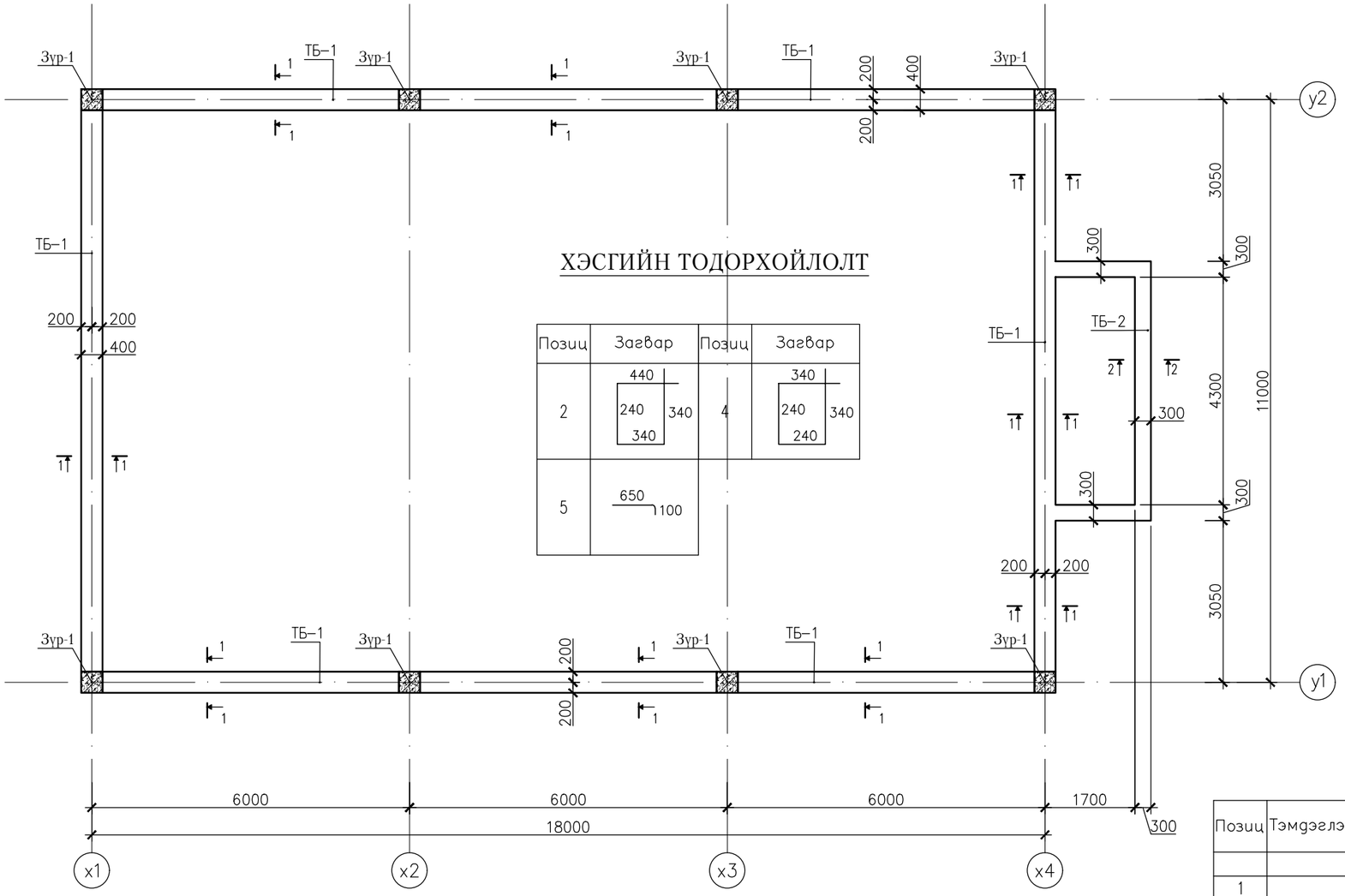

ХЭСГИЙН ТОДОРХОЙЛОЛТ

Позиц	Загвар	Позиц	Загвар
2	440; 240; 340; 340	4	340; 240; 340; 240
5	650; 100		

Төмөрбетон бүсийг ханын өрөгтэй бэхлэх

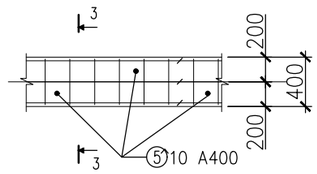

Огтлол 3-3 М1:25

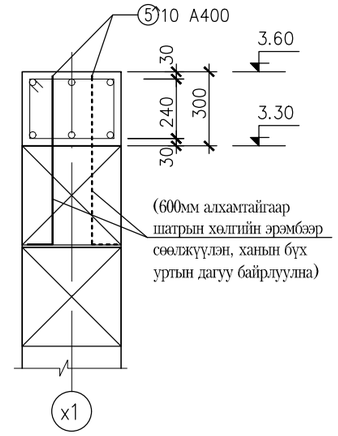

МАТЕРИАЛЫН ТҮҮВЭР

Позиц	Тэмдэглэгээ	Нэр	Тоо	Жин /кг/ Нэгж	Жин /кг/ Нийт	Тайлбар
		Төмөрбетон бүсний арматурчлал	1	443.47	443.47	
1		D10 SD390 ; Ø 10 A400 ГОСТ 5781-82 L= 59600мм	6	36.73	220.36	
2		D 6 SR235 ; Ø 6 A240 ГОСТ 5781-82 L= 1360 мм	398	0.30	120.08	
3		D10 SD390 ; Ø 10 A400 ГОСТ 5781-82 L= 9300 мм	6	5.73	34.39	
4		D 6 SR235 ; Ø 6 A240 ГОСТ 5781-82 L= 1160 мм	62	0.26	15.95	
5		D10 SD390 ; Ø 10 A400 ГОСТ 5781-82 L= 750 мм	114	0.46	52.69	
		Бетон бүс B20 V=10.5м3				

Огтлол 1-1 М1:25
ТБ-1

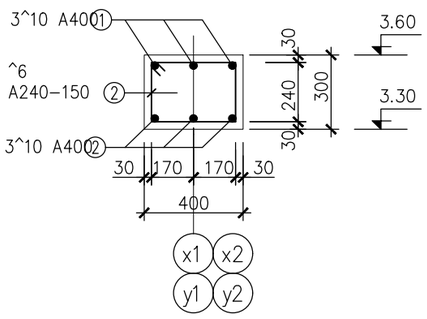

Огтлол 2-2 М1:25
ТБ-2

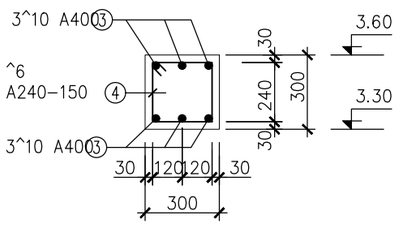

Төмөрбетон бүсний арматурын зөрүүлэг

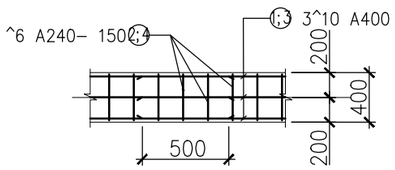

Тайлбар

1. Зургийг ББ-,, хуудастай хамтатган үзнэ үү.
2. Суурийн бетоны анги B20, арматурууд нь ГОСТ 5781-82 стандартын A400, A240 эсвэл MNS JISG 3112:2002 стандартын SD390, SR235 ангийн арматур байна.
3. Бат бэхийн 70%-ийг авсны дараа хэвийг задлана.

Зураг төслийн "ЦЭСДА" ХХК tel:976-88889927	Баянхонгор аймаг. Баян-өндөр сум. "Идрэн" 3-р баг БАГИЙН ТӨВИЙН БАРИЛГА			ББ БАРИЛГА БҮТЭЭЦ		
			Төмөрбетон бүс, зүрхэвчний байгуулалт	үе шат	хуудас	бүх хуудас
	инженер	Н.Цэрэнцогзол		А.З.	07	13
	гүйцэтгэсэн	Ц.Тэргэл				
	шалгасан	Н.Цэрэнцогзол	ЕГ шифр:ЦЭ-11-06-09-25/25	2025 он		

ЗҮРХЭВЧ Зүр-1 М1:50

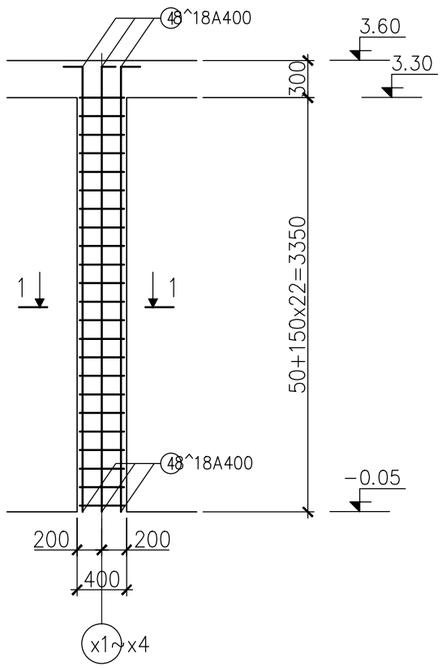

Огтлол 1-1 М1:25

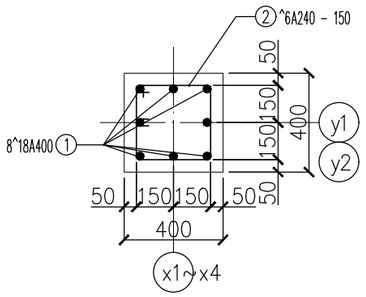

ЦУТГАМАЛ ХУЧИЛТЫН ХЭВ М1:100

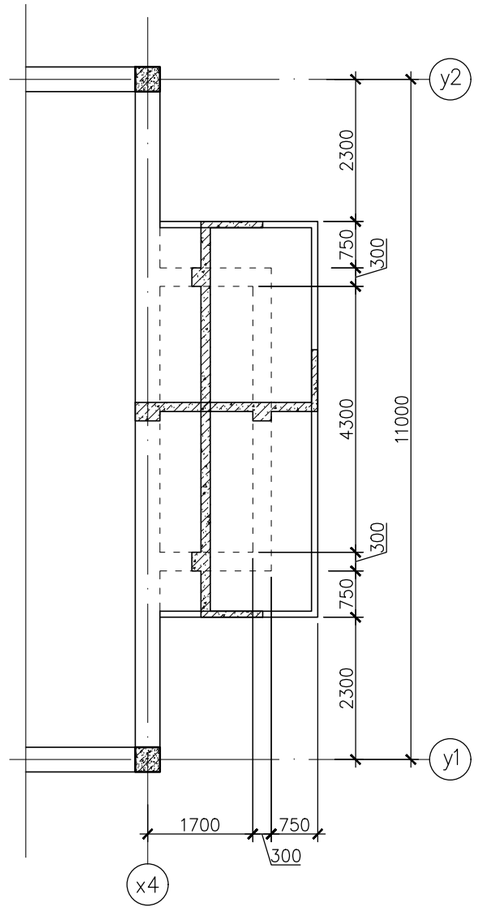

ЦУТГАМАЛ ХУЧИЛТЫН АРМАТУРЧЛАЛ М1:100

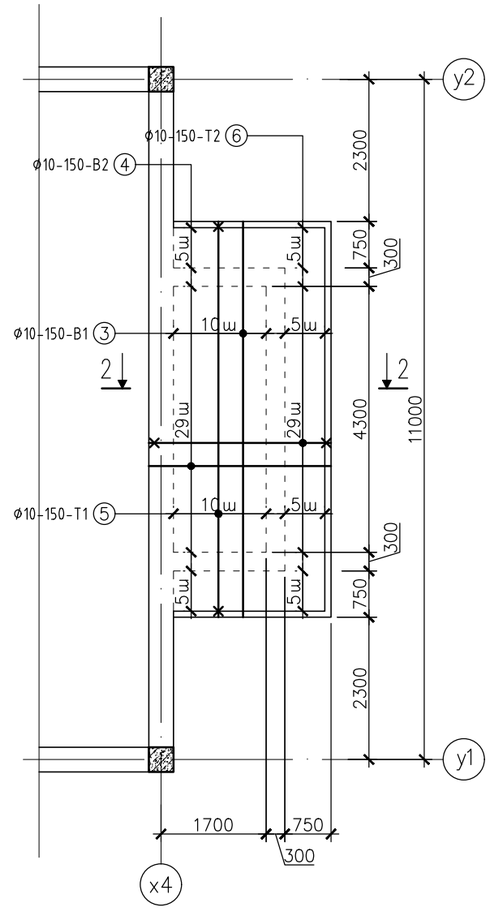

ХЭСГИЙН ТОДОРХОЙЛОЛТ

Позиц	Загвар
1	3600 300 3900
2	400 300 300 400 1400
5	100 6200 100 6400
6	100 2850 100 3050
7	900 400 1300

Огтлол 2-2 М1:25

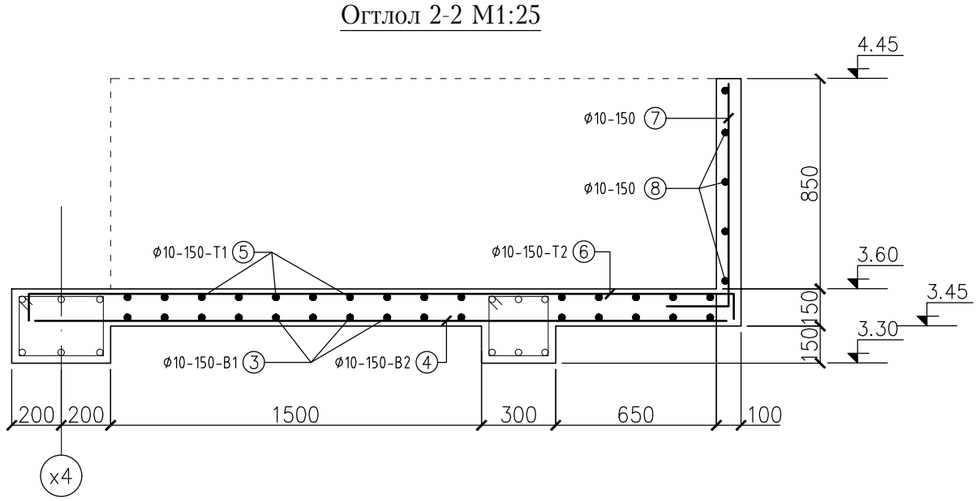

МАТЕРИАЛЫН ТҮҮВЭР

Позиц	Тэмдэглэгээ	Нэр	Тоо	Жин /кг/		Тайлбар
				Нэгж	Нийт	
		Төмөрбетон зүрхэвч зүр-1	8	69.44	555.49	
1		D19 SD390 ; Ø 18 А400 ГОСТ 5781-82 L= 3900 мм	8	7.79	62.29	
2		D 6 SR235 ; Ø 6 А240 ГОСТ 5781-82 L= 1400 мм	23	0.31	7.14	
		Бетон В20 V=0.54x8=4.32м3				
		Цутгамал хучилтын арматурчлал	1	355.38	355.38	
3		D10 SD390 ; Ø 10 А400 ГОСТ 5781-82 L= 6200 мм	15	3.82	57.31	
4		D10 SD390 ; Ø 10 А400 ГОСТ 5781-82 L= 2850 мм	39	1.76	68.49	
5		D10 SD390 ; Ø 10 А400 ГОСТ 5781-82 L= 6400 мм	15	3.94	59.16	
6		D10 SD390 ; Ø 10 А400 ГОСТ 5781-82 L= 3050 мм	39	1.88	73.30	
7		D10 SD390 ; Ø 10 А400 ГОСТ 5781-82 L= 1300 мм	77	0.80	61.68	
8		D10 SD390 ; Ø 10 А400 ГОСТ 5781-82 L= 11500 мм	5	7.09	35.43	
		Бетон В20 V=3.3м3				

Зураг төслийн "ЦЭСДА" ХХК tel:976-88889927

Баянхонгор аймаг. Баян-Өндөр сум. "Идрэн" 3-р баг

БАГИЙН ТӨВИЙН БАРИЛГА

инженер	Н.Цэрэнцогзол	Төмөрбетон зүрхэвч, цутгамал хучилт	ЕГ шифр:ЦЭ-11-06-09-25/25
гүйцэтгэсэн	Ц.Тэргэл		
шалгасан	Н.Цэрэнцогзол		

ББ БАРИЛГА БҮТЭЭЦ

үе шат	хуудас	бүх хуудас
А.З.	08	13

2025 он

МЕТАЛЛ РАМЫН БАЙГУУЛАЛТ М1:100

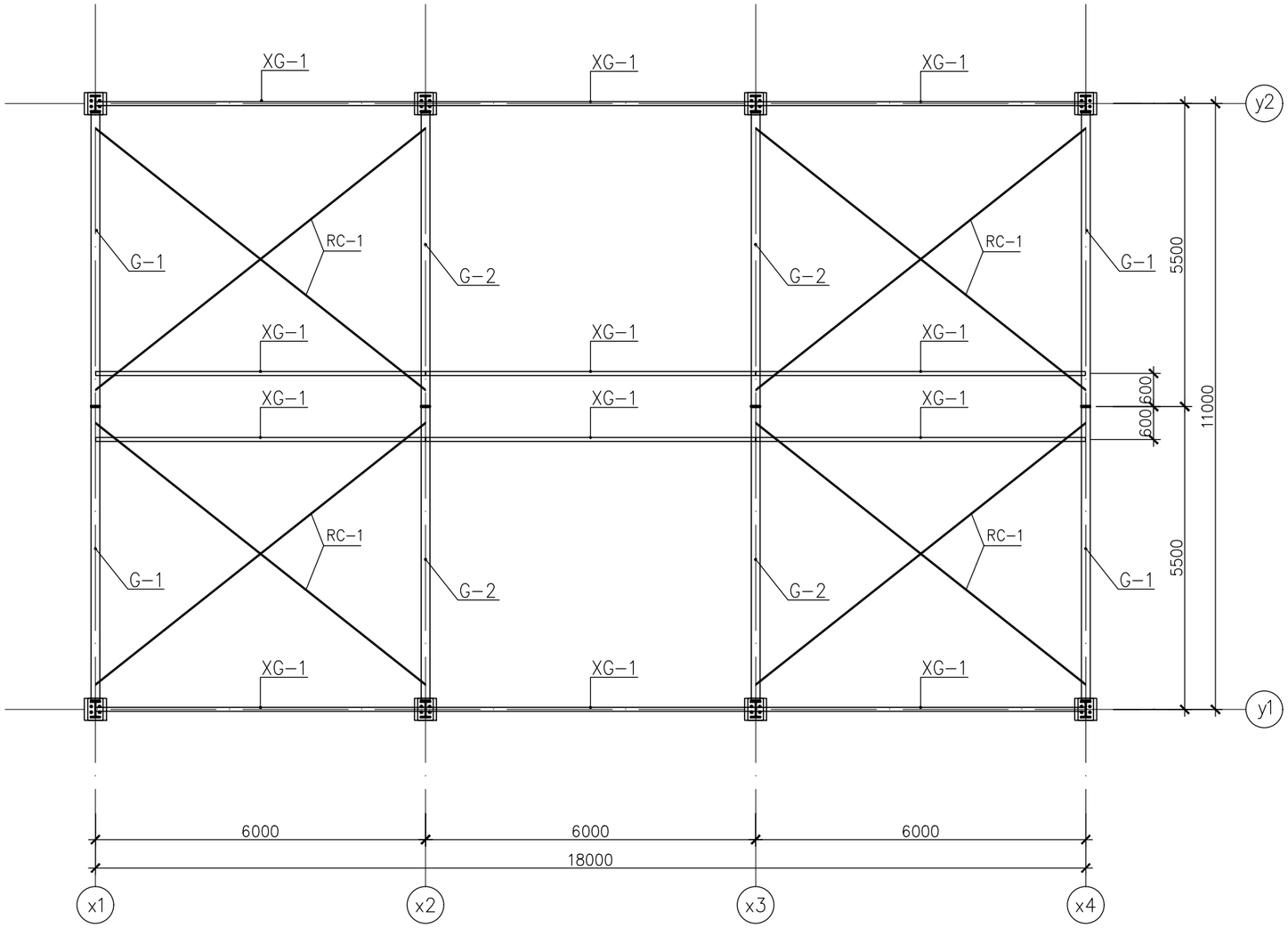

XG дамнуруунд холбогдох хэсэглэл

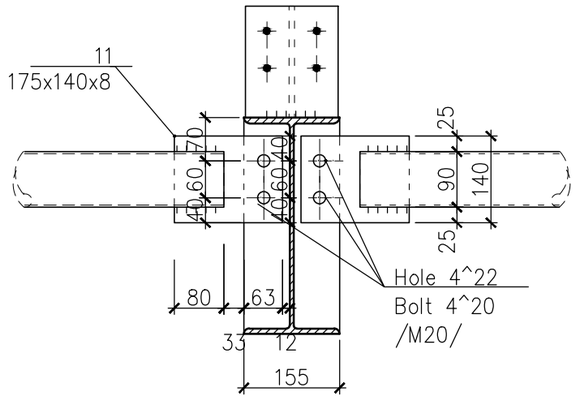

Хийц, эдэлхүүний түүвэр				
№	Нэр / Name	Ган/ Steel	Тоо ширхэг/ Quantity	Хөндлөн огтлол (мм)/ Section properties
Дамнуруу/ Beam				
1	G-1	C245	4	H350x155x6.5x10
2	G-2	C245	4	H350x155x6.5x10
Хэвтээ холбоос/ Connection				
3	RC-1	C245	8	ø25
4	XG-1	C245	12	ø89x4

МАТЕРИАЛЫН ТҮҮВЭР							
Поз	Тэмдэглэгээ / Name	Гангийн анги/ Steel	Хөндлөн огтлол (мм) / Sectoin (mm)	тоо ширхэг / Quantity	Жин/ Weight kg		Тайлбар
					Нэгж/ One	Бүх/ All	
		Хэвтээ холбоос RC-1		8	225.61	1804.87	
	RC-1	C245	^25 L= 7850	1	223.73	223.73	
12		C245	200x100x6 L= 200	2	0.94	1.88	
		Хөндлөн холбоос XG-1		12	531.27	6375.22	
	XG-1	C245	^89x4 L= 5730	11	48.02	528.19	
11		C245	175x140x8 L= 175	2	1.54	3.08	

RC дамнуруунд холбогдох хэсэглэл

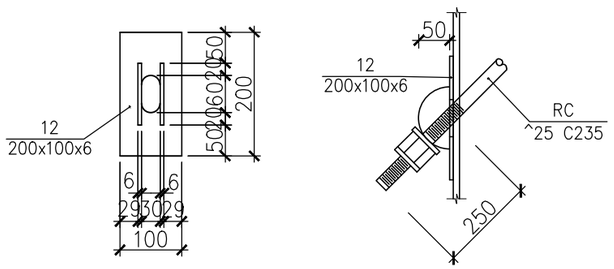

Тайлбар

1. Энэ хуудсыг хуудас ББ-……-д хамтатгаж үзнэ.
2. Ганг зэврэлтээс хамгаалсан будгаар 2 үе будаж өгнө.
2. Ширээлтийн өндөр материалын зузаантай тэнцүү буюу ихгүй байна.
3. Дамнурууны хэсгүүдийг үйлдвэрт тасралтгүй гагнана.

Зураг төслийн "ЦЭСДА" ХХК tel:976-88889927	Баянхонгор аймаг. Баян-Өндөр сум. "Идрэн" 3-р баг БАГИЙН ТӨВИЙН БАРИЛГА			ББ БАРИЛГА БҮТЭЭЦ
	инженер	Н.Цэрэнцогзол	Металл рамын байгуулалт	үе шат: А.З. / хуудас: 09 / бүх хуудас: 13
	гүйцэтгэсэн	Ц.Тэргэл		
	шалгасан	Н.Цэрэнцогзол	ЕГ шифр:ЦЭ-11-06-09-25/25	2025 он

МЕТАЛЛ ДАМНУРУУ G–1 М1:100

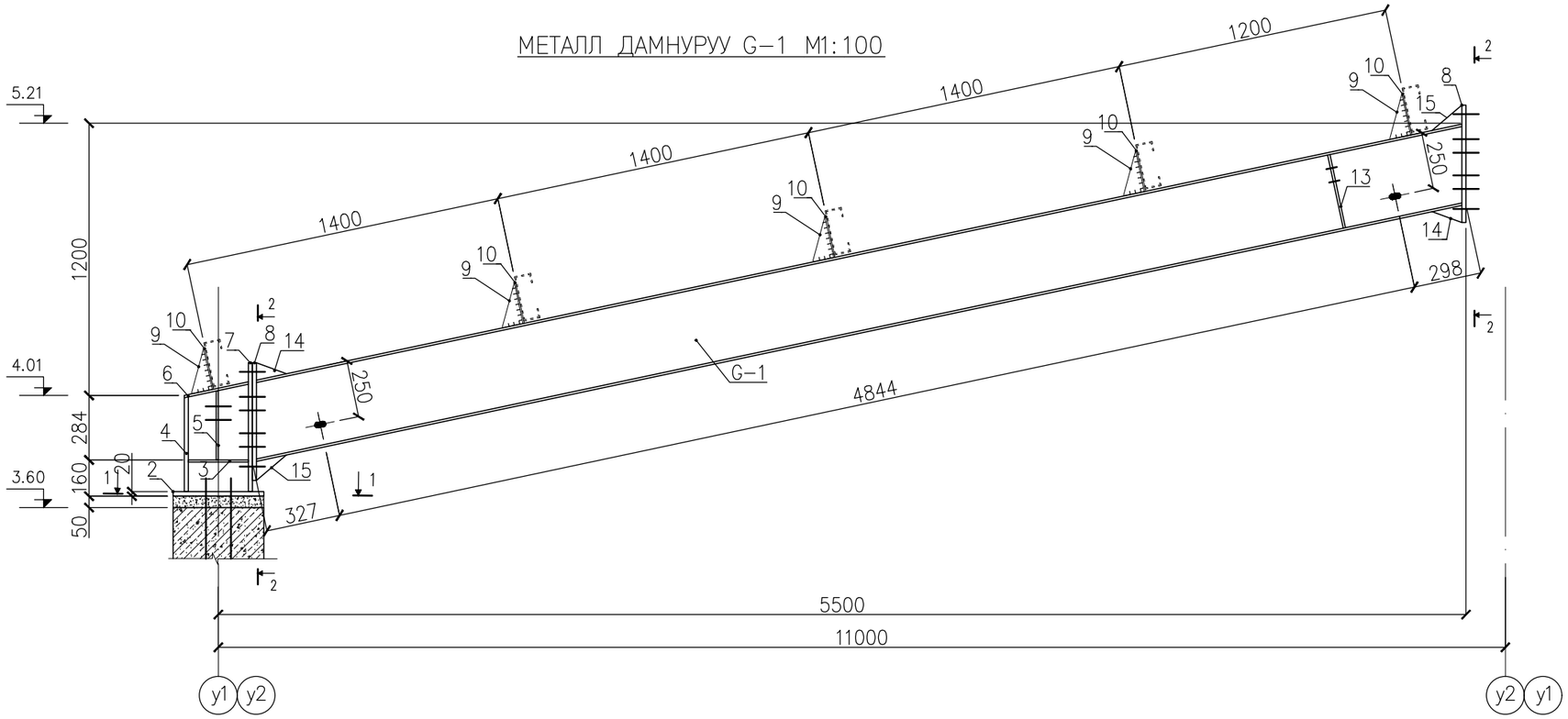

ОГТЛОЛ 3–3 М1:10

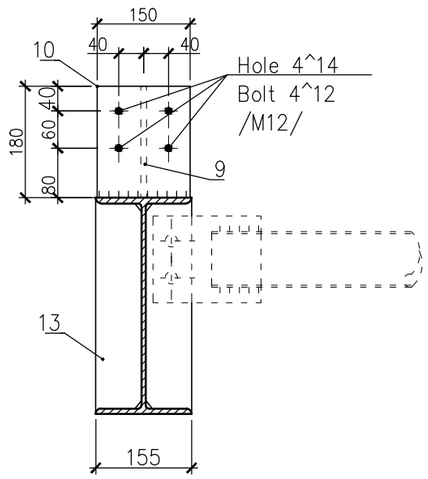

ОГТЛОЛ 2-2 М1:10

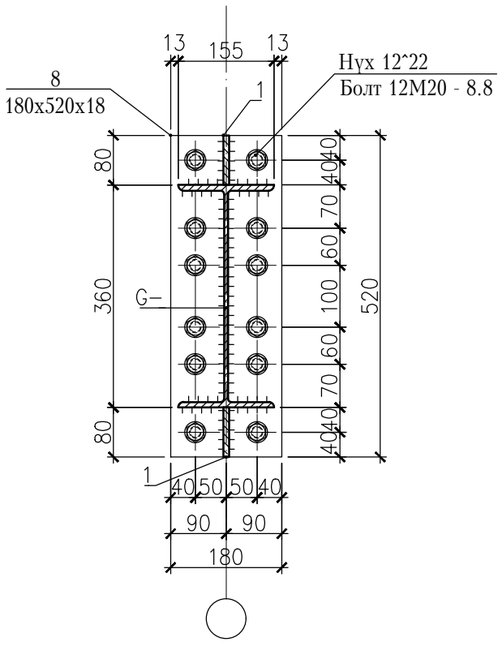

ОГТЛОЛ 1-1 М1:10

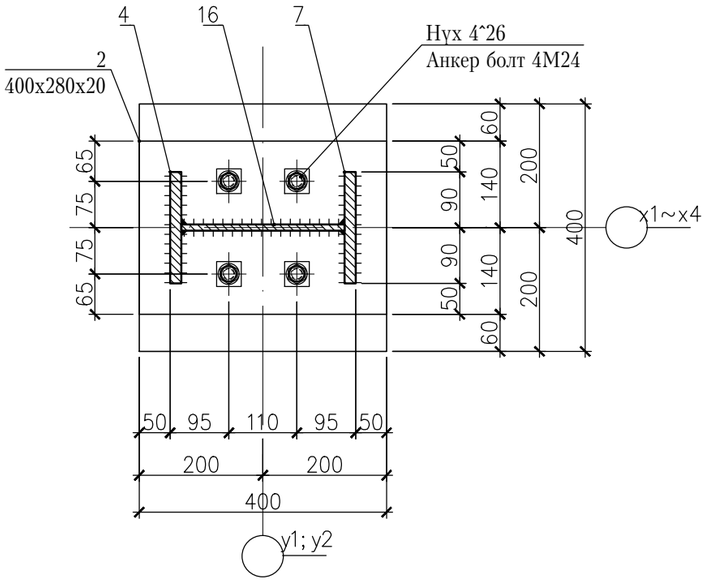

МАТЕРИАЛЫН ТҮҮВЭР

№	Тэмдэглэгээ	Гангийн анги	Хөндлөн огтлол (мм)	тоо ширхэг	Жин/кг/ Нэгж	Жин/кг/ Бүх	Тайлбар
		Дамнуруу G–1		4	424.05	1696.22	
1	G–1	C245	H350x155x6.5x10 L=5510	1	238.58	238.58	
2	D–2	C245	-400x280x20 L=	1	17.58	17.58	
3	D–3	C245	-264x85x10 L=	2	1.76	3.52	
4	D–4	C245	-415x180x18 L=	1	10.56	10.56	
5	D–5	C245	-300x85x8 L=	2	1.60	3.20	
6	D–6	C245	-300x180x10 L=	1	4.24	4.24	
7	D–7	C245	-570x180x18 L=	1	14.50	14.50	
8	D–8	C245	-520x180x18 L=	2	13.23	26.45	
9	D–9	C245	-180x130x6 L=	5	5.51	27.55	
10	D–10	C245	-180x150x6 L=	5	12.72	63.59	
13	D–13	C245	-330x74x8 L=	2	1.53	3.07	
14	D–14	C245	-135x75x8 L=	2	0.32	0.64	
15	D–15	C245	-150x80x8 L=	2	0.38	0.75	
16	D–16	C245	-264x474x10 L=	1	9.82	9.82	

Зураг төслийн "ЦЭСДА" ХХК tel:976-88889927

Баянхонгор аймаг. Баян-өндөр сум. "Идрэн" 3-р баг

БАГИЙН ТӨВИЙН БАРИЛГА

инженер	Н.Цэрэнцогзол	Металл дамнуруу G-1	
гүйцэтгэсэн	Ц.Тэргэл		
шалгасан	Н.Цэрэнцогзол	ЕГ шифр:ЦЭ-11-06-09-25/25	

ББ БАРИЛГА БҮТЭЭЦ

үе шат	хуудас	бүх хуудас
А.З.	10	13

2025 он

МЕТАЛЛ ДАМНУРУУ G–2 М1:100

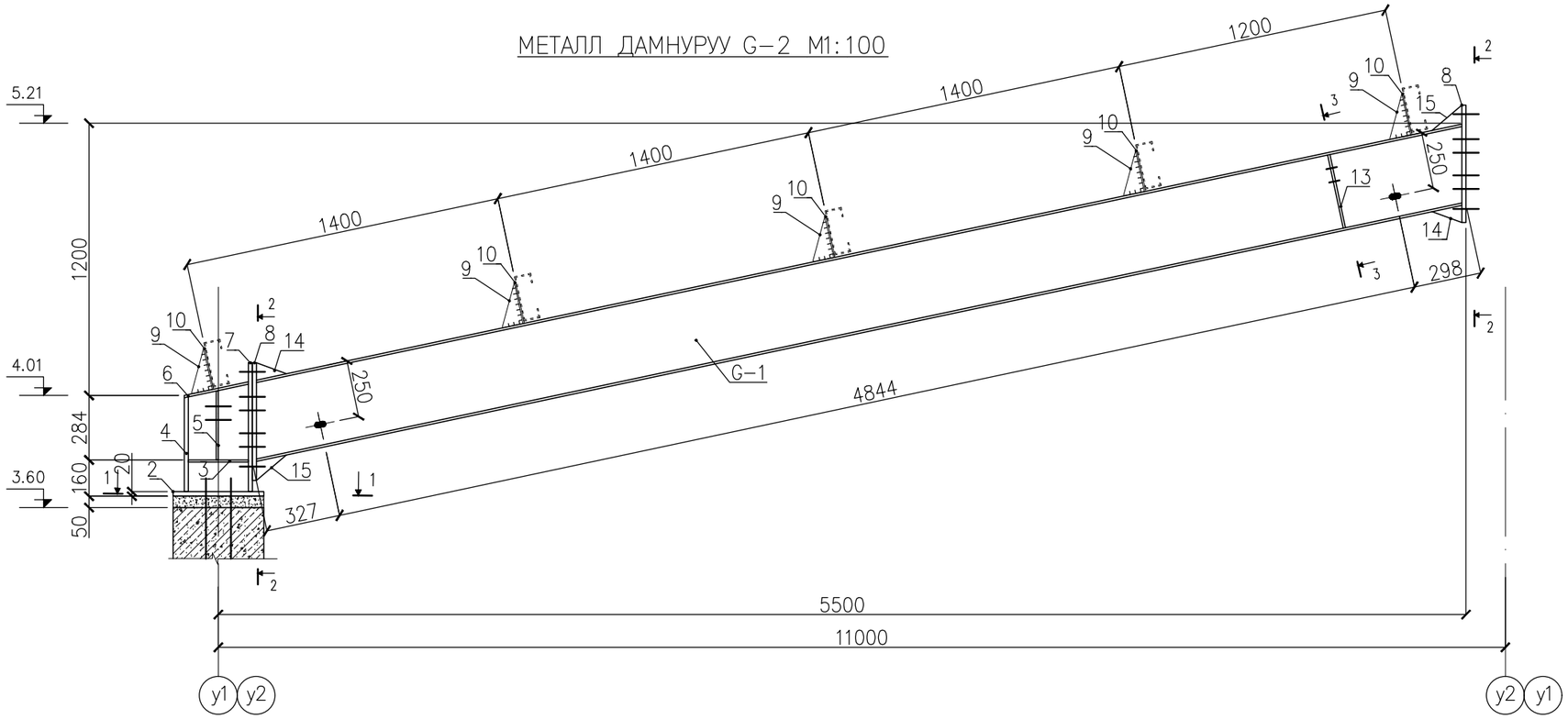

ОГТЛОЛ 3–3 М1:10

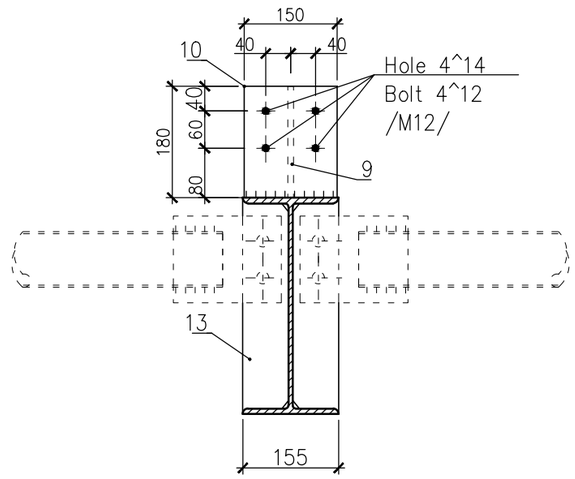

ОГТЛОЛ 2-2 М1:10

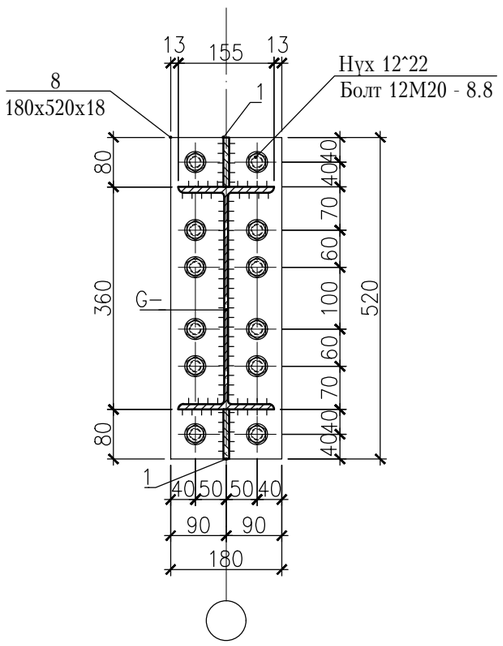

ОГТЛОЛ 1-1 М1:10

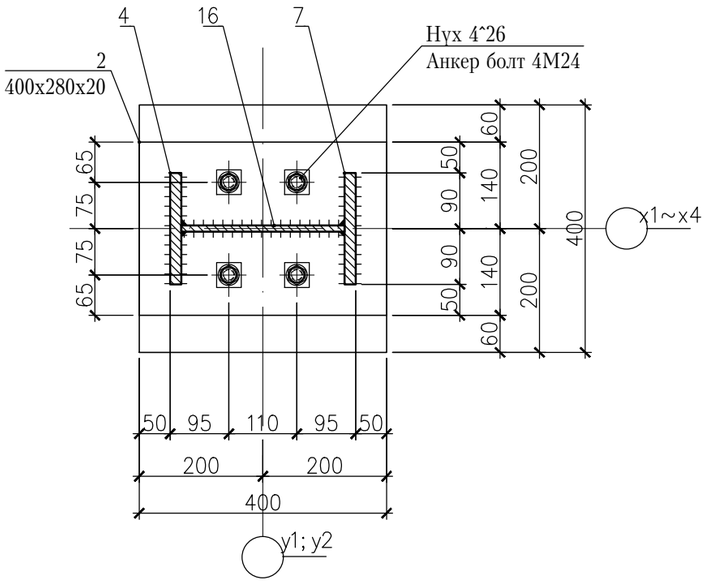

МАТЕРИАЛЫН ТҮҮВЭР

№	Тэмдэглэгээ	Гангийн анги	Хөндлөн огтлол (мм)	тоо ширхэг	Жин/кг/ Нэгж	Жин/кг/ Бүх	Тайлбар
		Дамнуруу G–2		4	424.05	1696.22	
1	G–1	C245	H350x155x6.5x10 L= 5510	1	238.58	238.58	
2	D–2	C245	-400x280x20 L=	1	17.58	17.58	
3	D–3	C245	-264x85x10 L=	2	1.76	3.52	
4	D–4	C245	-415x180x18 L=	1	10.56	10.56	
5	D–5	C245	-300x85x8 L=	2	1.60	3.20	
6	D–6	C245	-300x180x10 L=	1	4.24	4.24	
7	D–7	C245	-570x180x18 L=	1	14.50	14.50	
8	D–8	C245	-520x180x18 L=	2	13.23	26.45	
9	D–9	C245	-180x130x6 L=	5	5.51	27.55	
10	D–10	C245	-180x150x6 L=	5	12.72	63.59	
13	D–13	C245	-330x74x8 L=	2	1.53	3.07	
14	D–14	C245	-135x75x8 L=	2	0.32	0.64	
15	D–15	C245	-150x80x8 L=	2	0.38	0.75	
16	D–16	C245	-264x474x10 L=	1	9.82	9.82	

Зураг төслийн "ЦЭСДА" ХХК tel:976-88889927

Баянхонгор аймаг. Баян-Өндөр сум. "Идрэн" 3-р баг

БАГИЙН ТӨВИЙН БАРИЛГА

инженер	Н.Цэрэнцогзол	Н.Цэрэнцогзол
гүйцэтгэсэн	Ц.Тэргэл	Ц.Тэргэл
шалгасан	Н.Цэрэнцогзол	Н.Цэрэнцогзол

Металл дамнуруу G-2

ЕГ шифр:ЦЭ-11-06-09-25/25

БЛ

БАРИЛГА БҮТЭЭЦ

үе шат	хуудас	бүх хуудас
А.З.	11	13

2025 он

Дээврийн хучилтын дамнурууны байгуулалт M1:100

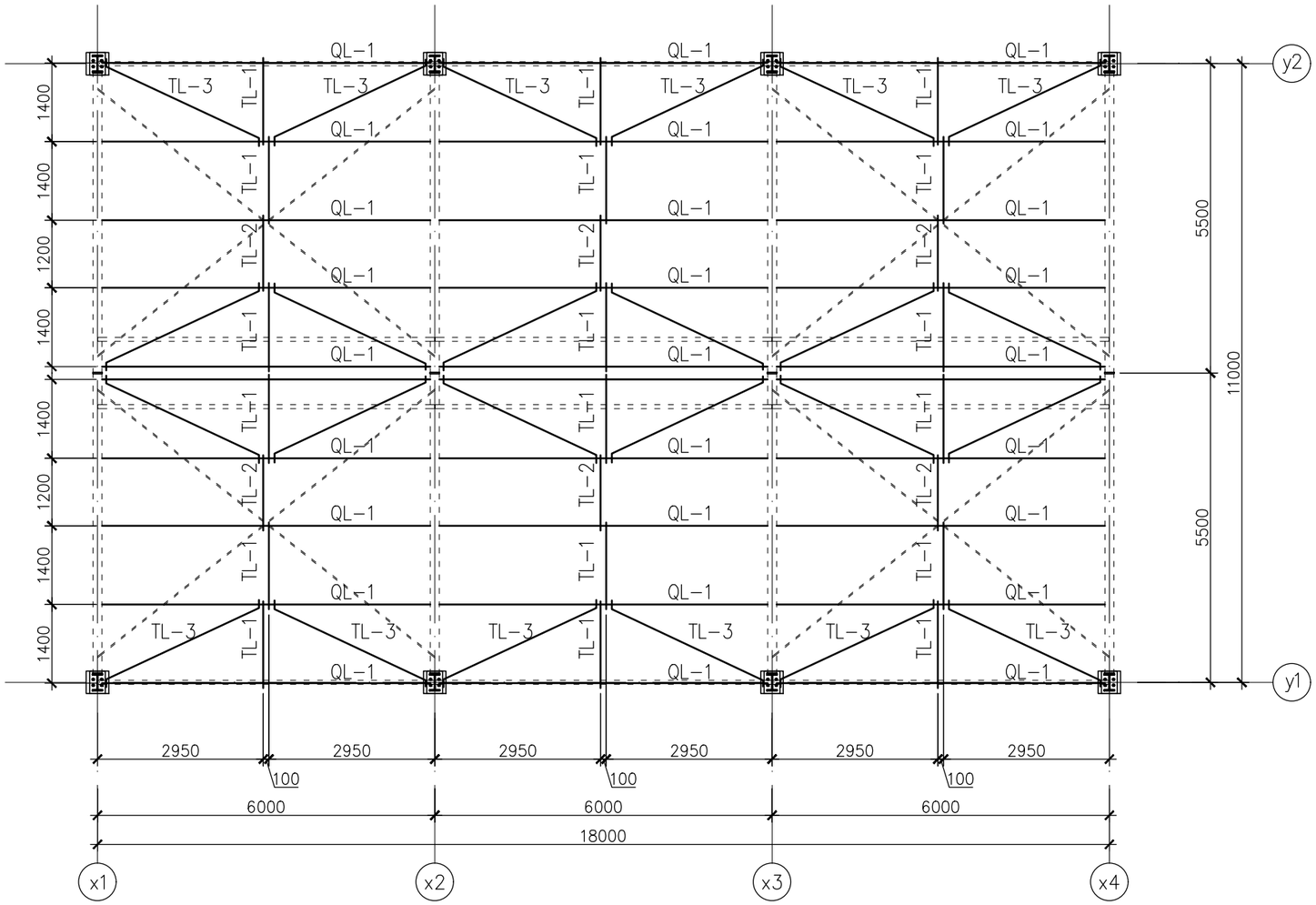

QL холбогдох хэсэглэл

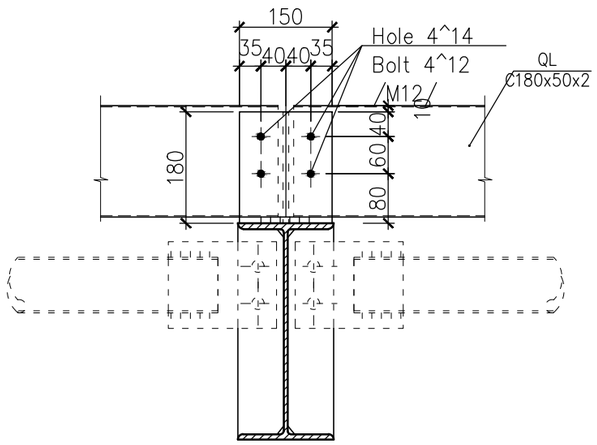

МАТЕРИАЛЫН ТҮҮВЭР							
№	Тэмдэглэгээ	Гангийн анги	Хөндлөн огтлол (мм)	тоо ширхэг	Жин /кг/ Нэгж	Жин /кг/ Бүх	Тайлбар
		Туслах дамнуруу		1	765.40	765.40	
1	QL-1	C245	C180x50x20x2 L=5975	30	25.51	765.40	
		Холбоос шилбэ		1	69.22	69.22	
1	TL-1	C245	^10 L=1600	24	0.90	21.50	
2	TL-2	C245	^10 L=1400	6	0.78	4.70	
3	TL-3	C245	^10 L=3200	24	1.79	43.01	

TL-1 холбогдох хэсэглэл

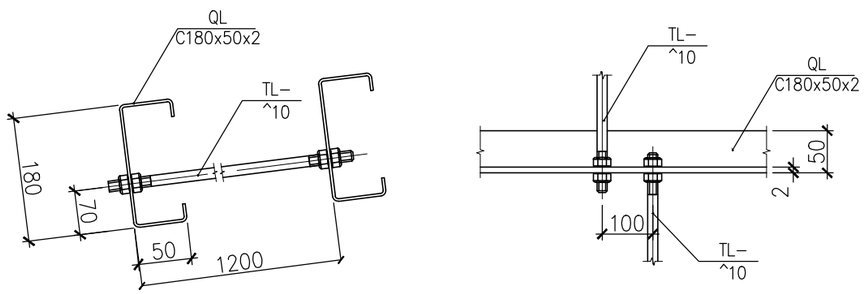

Тайлбар

1. Энэ хуудсыг хуудас ББ-.....-д хамтатгаж үзнэ.
2. Ганг зэврэлтээс хамгаалсан будгаар 2 үе будаж өгнө.
2. Ширээлтийн өндөр материалын зузаантай тэнцүү буюу ихгүй байна.
3. Дамнурууны хэсгүүдийг үйлдвэрт тасралтгүй гагнана.

Зураг төслийн "ЦЭСДА" ХХК tel:976-88889927	Баянхонгор аймаг. Баян-Өндөр сум. "Идрэн" 3-р баг БАГИЙН ТӨВИЙН БАРИЛГА			ББ БАРИЛГА БҮТЭЭЦ		
			Дээврийн хучилтын дамнурууны байгуулалт	үе шат	хуудас	бүх хуудас
	инженер	Н.Цэрэнцогзол		А.З.	12	13
	гүйцэтгэсэн	Ц.Тэргэл				
	шалгасан	Н.Цэрэнцогзол	ЕГ шифр:ЦЭ-11-06-09-25/25	2025 он		

Гадна довжоо -1 М1:100

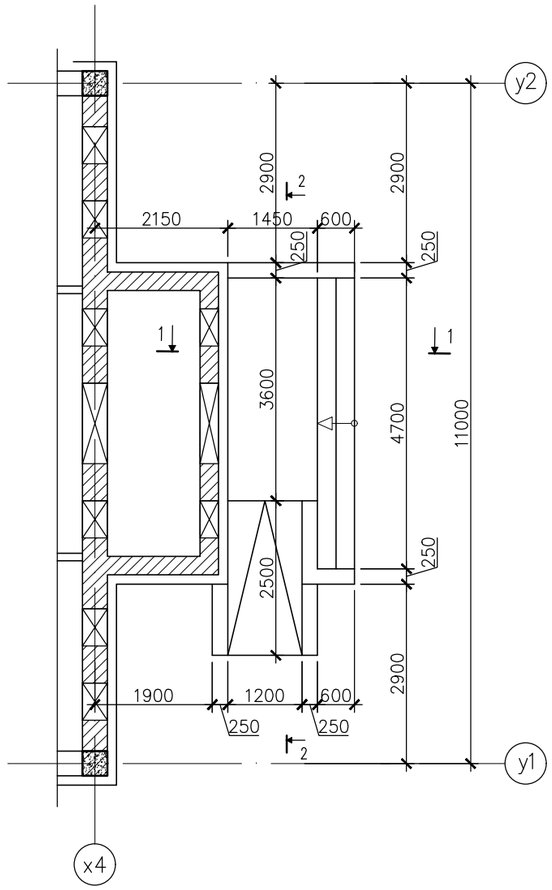

Гадна довжоо -2 М1:100

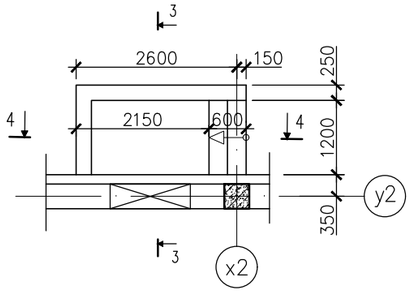

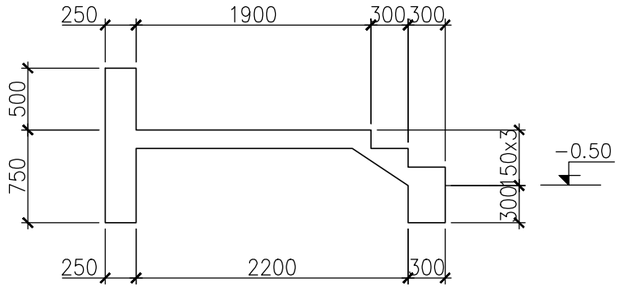

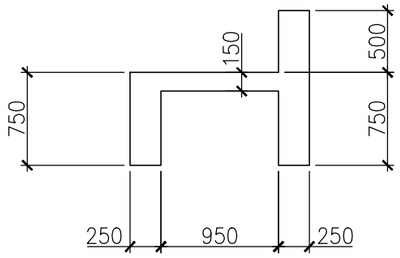

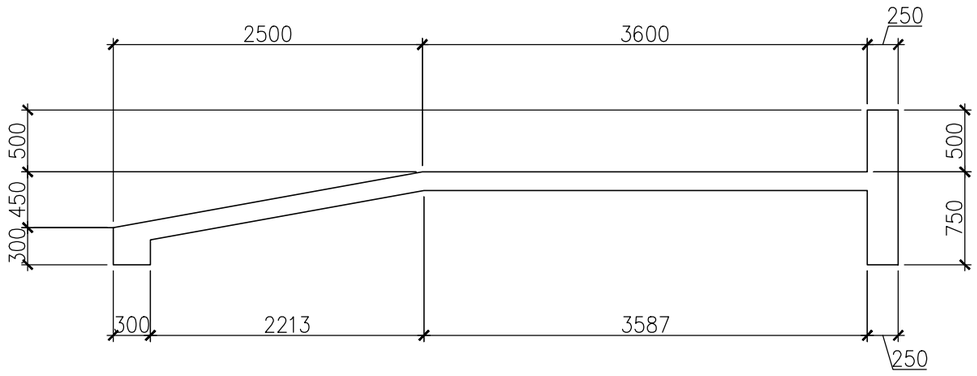

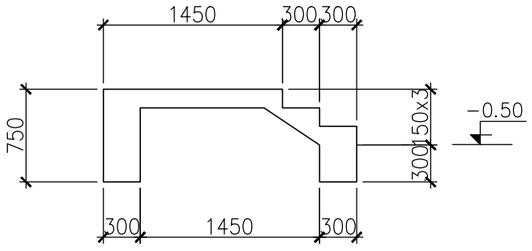

Зураг төслийн "ЦЭСДА" ХХК tel:976-88889927	Баянхонгор аймаг. Баян-Өндөр сум. "Идрэн" 3-р баг БАГИЙН ТӨВИЙН БАРИЛГА			БЬ БАРИЛГА БҮТЭЭЦ		
			Гадна довжоо	үе шат	хуудас	бүх хуудас
	инженер	Н.Цэрэнцогзол		А.З.	13	13
	гүйцэтгэсэн	Ц.Тэргэл				
	шалгасан	Н.Цэрэнцогзол	ЕГ шифр:ЦЭ-11-06-09-25/25	2025 он		

Зургийн жагсаалт

Д/д	Формат	Нэрс	Тайлбар
1	А3	Нүүр хуудас	ХАС-1
2	А3	Материалын түүвэр	ХАС-2
3	А3	Агаар сэлгэлтийн системийн байгуулалт, тойм	ХАС-3

Таних тэмдэг

Д/д	Системийн төрөл	Тэмдэглэгээ
1	Агаар сорох сараалж /байгуулалт дээр/	
	Агаар сорох сараалж /тойм дээр/	
2	Агаар түгээх сараалж /байгуулалт дээр/	
	Агаар түгээх сараалж /тойм дээр/	
3	Агаар сорох сараалж дүүжин таазанд /байгуулалт дээр/	
	Агаар сорох сараалж дүүжин таазанд /тойм дээр/	
4	Агаар түгээх сараалж дүүжин таазанд /байгуулалт дээр/	
	Агаар түгээх сараалж дүүжин таазанд /тойм дээр/	
5	Агаар дамжуулах хоолойн хөндлөн огтлол байгуулалт дээр /өгөх/	
	Агаар дамжуулах хоолойн хөндлөн огтлол байгуулалт дээр /сорох/	
6	Агаар дамжуулах хоолой байгуулалт дээр	
7	Агаар сорох дээврийн сэнс /байгуулалт дээр/	
	Агаар сорох дээврийн сэнс /тойм дээр/	
8	Агаарын дулаан хөшиг	

Тайлбар

Ерөнхий хэсэг:

Баянхонгор аймаг. Баян-Өндөр сумын 3-р багт баригдах "БАГИЙН ТӨВИЙН'' барилгын агаар сэлгэлтийн системийн ажлын зургийг барилга архитектур, зураг төсөл боловсруулах даалгаварыг үндэслэн боловсруулав.

А. Зураг төслийг боловсруулахдаа дараах норм ба дүрмүүдийг мөрдлөг болгон хийлээ.

1. Барилгад хэрэглэх уур амьсгал ба геофикикийн үзүүлэлт БНбД 23.01-09
2. Барилгын дулаан хамгаалалт БНбД 23-02-09
3. Халаалт, агаар сэлгэлт ба кондиционер БНбД 41-01-11
4. Олон нийт иргэний барилга БНбД 31-03-03
5. Халаалт, агаар сэлгэлт, кондиционер, хөргөлтийн системийн таних тэмдэглэгээ MNS 3333:2013
6. Халаалт, агаар сэлгэлт ба кондиционерийн системийн ажлын зураг MNS 3024:2013

Г. Агаар сэлгэлт:

Агаар сэлгэлтийн системийг механик болон ердийн агаар сэлгэлтийн системтэй байхаар зураг төсөлд тусгаж өгөв.

Тойм зурагт үзүүлсэн хоолойн түвшин нь тэгш өнцөгт хоолойн доод түвшнээр өгөгдсөн болно. Агаар дамжуулах хоолойг цайрдсан ган хуудас төмрөөр хийнэ.

Угсралтын ажилыг гүйцэтгэхдээ БНбД 12-03-04 Барилгын үйлдвэрлэлийн хөдөлмөр хамгаалал аюулгүйн ажилгааны дүрэм, БД 12-101-05 Барилга угсралтын ажилд мөрдөх хөдөлмөр хамгаалалын үлгэрчилсэн дүрэмийг баримтлан ажиллах хэрэгтэй.

Ує шат:	ХАС-н АЖЛЫН ЗУРАГ	
tel:976-88889927	ЗУРАГ ТӨСЛИЙН "ЦЭСДА" ХХК	
Инженер		Ц.Уганбаатар
Гүйцэтгэсэн		Ц.Уганбаатар
Шалгасан		Э.Ариунцэцэг
Баянхонгор аймаг. Баян-Өндөр сум "ИДРЭН" 3-Р БАГИЙН ТӨВИЙН БАРИЛГА		
Нүүр хуудас		
Масштаб: М1:100	Зургийн дугаар: ХАС-1	Хуудас: 3
Е.Г.Шифр: ЦЭ-11-06-09-22/25	Т.Г.Шифр:	Огноо: 2025он

Материалын түүвэр

Д/д	Тэмдэглэгээ	Нэрс	Тоо	Жин кг	Тайлбар
1	2	3	4	5	6
		АГААР СЭЛГЭЛТ:			
		С-1 систем:			
1	DVA 355 E4	Сэнсний агрегат			
		L=1500 м³/ц, P=280 Па			
		N=400 Вт, 220V/50Hz	1		комп
2		Агаар дамжуулах системийн			
		гөлмөн төмөр хоолой			
		250x200 мм δ=0.6 мм	10		у/м
		400x200 мм δ=0.7 мм	15		у/м
3		Агаар дамжуулах системийн			
		гөлмөн төмөр хоолойн шилжвэр			
		250x200 - 400x200 мм	1	-	шир
4		Агаар дамжуулах системийн			
		гөлмөн төмөр хоолойн отвод			
		90С 400x200 мм δ=0.7 мм	2	-	шир
5		Агаар сорох тох.сараалж			
		PP200x150 f_0=0.021 м²	1	-	шир
		PP200 f_0=0.028 м²	6	-	шир
		ЕС-1 систем:			
1		Агаар дамжуулах системийн			
		гөлмөн төмөр хоолой			
		200x200 мм δ=0.6 мм	5		у/м
2		Агаар сорох тох.сараалж			
		PP200 f_0=0.028 м²	1	-	шир
3	С1-Е2-150	Агаарын дулаан хөшиг			
		L=1800 м³/ц, N=13.7кВт	1		комп

Үе шат:	ХАС-н АЖЛЫН ЗУРАГ	
tel:976-88889927	ЗУРАГ ТӨСЛИЙН "ЦЭСДА" ХХК	
Инженер		Ц.Уугандаатар
Гүйцэтгэсэн		Ц.Уугандаатар
Шалгасан		Э.Ариунцэцэг
Баянхонгор аймаг. Баян-Өндөр сум "ИДРЭН" 3-Р БАГИЙН ТӨВИЙН БАРИЛГА		
Материалын түүвэр		
Масштаб: М1:100	Зургийн дугаар: ХАС-2	Хуудас: 3
Е.Г.Шифр: ЦЭ-11-06-09-22/25	Т.Г.Шифр:	Огноо: 2025он

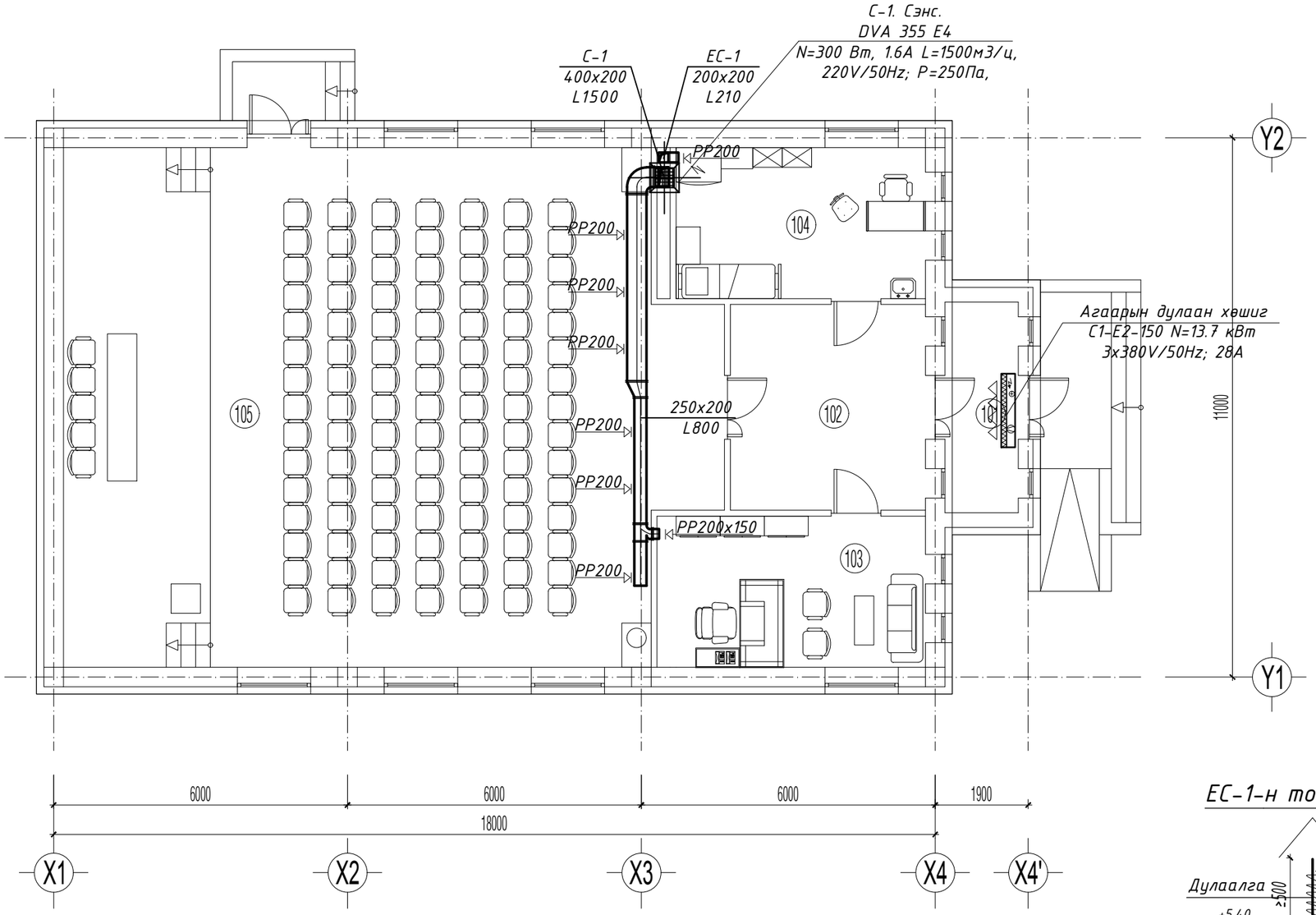

С-1-н тойм

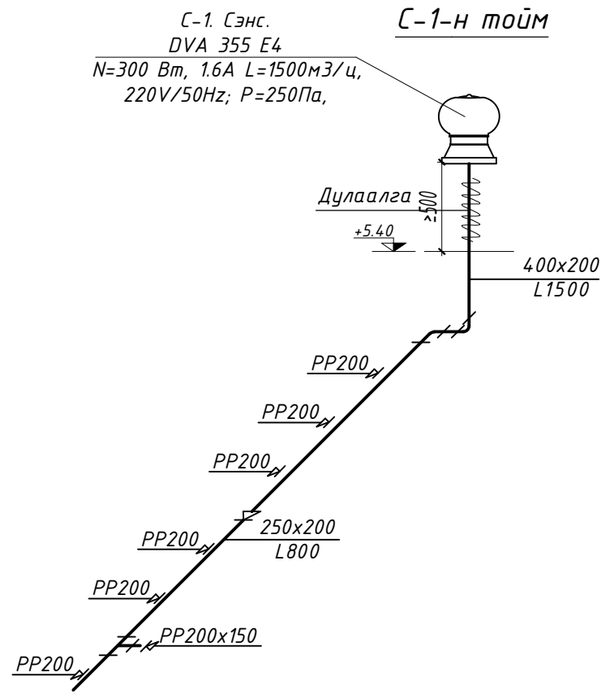

ЕС-1-н тойм

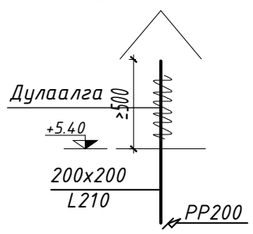

Өрөөний тодорхойлолт

Өрөөний дугаар	Өрөөний нэр	Өрөөний хэм, °С
101	Гонх	-
102	Вестибюль	16
103	Багийн даргын өрөө	18
104	Эмчийн өрөө	20
105	Хурлын заал	18

ЗӨВШӨӨРӨЛЦСӨН		
	Гарын үсэг	Нэр
БА		Г.Болор-Эрдэнэ
ББ		Н.Цэрэнцогзол
ХТ,ДГ		Ч.Баярмаа

Үе шат: ХАС-н АЖЛЫН ЗУРАГ

ЗУРАГ ТӨСЛИЙН "ЦЭСДА" ХХК

tel:976-88889927

Инженер		Ц.Уганбаатар
Гүйцэтгэсэн		Ц.Уганбаатар
Шалгасан		Э.Ариунцэцэг

Баянхонгор аймаг. Баян-Өндөр сум
"ИДРЭН" 3-Р БАГИЙН ТӨВИЙН БАРИЛГА

Агаар сэлгэлтийн системийн байгуулалт, тойм

Масштаб:	Зургийн дугаар:	Хуудас:
М1:100	ХАС-3	3
Е.Г.Шифр: ЦЭ-11-06-09-22/25	Т.Г.Шифр:	Огноо: 2025он

Таних тэмдэг

Д/д	Нэр	Таних тэмдэг
1	Хүчний хуваарилах самбар	
2	Гэрэлтүүлгийн хуваарилах самбар	
3	Автомат сэлгэн залгагчын самбар	
4	Хүчний хуваарилах самбар	
5	Ослын гэрэлтүүлгийн хуваарилах самбар	
6	Тоолуур	Wh
7	Ус чийгнээс хамгаалагдсан таазнаас дүүжлэх проектор	
8	Хананд байршуулах гэрэлтүүлэгч	
9	Хананд тоноглох улайсах чийдэн бүхий гэрэлтүүлэгч	
10	Улайсах таазны гэрэлтүүлэгч	
11	Өдрийн чийдэнтэй гэрэлтүүлэгч	
12	Ус чийгнээс хамгаалагдсан таазанд тоноглох гэрэлтүүлэгч	
13	"Гарах" бичигтэй хананд тавих цэнэглэгддэг батарей бүхий гэрэлтүүлэгч	ГАРАХ
14	Хананд тавих цэнэглэгддэг батарей бүхий ослын гэрэлтүүлэгч	
15	Ердийн далд тавих унтраалга	
16	Ердийн далд тавих хоёрлосон унтраалга	
17	Ус чийгнээс хамгаалагдсан далд тоноглох нэг түйлт унтраалга	
18	Утас салбарлах хайрцаг	
19	Газардуулагч контакттай далд хоёрлосон розетка	
20	Газардуулагч контакттай далд шалны розетка	
21	Газардуулгын гүйдэл илрүүлэгчтэй автомат	
22	Ердийн 1Ф, 3Ф-ын автомат	
23	Цэнэг шавхагч ОПС1-В/4, ОПС1-С/4, ОПС1-D/2,	
24	Гал хамгаалагч	
25	Гүйдэл хэмжигч (Амперметр)	A
26	Хүчдэл хэмжигч (Вольтметр)	V
27	Дамжуулагчийн давхар хоорондын шилжвэр	
28	Дамжуулагч утас	
29	Ослын гэрлийн дамжуулагч утас	
30	Босоо электрод	
31	Тусгаарлагч дэр	
32	Гадна газардуулгын хүрээ	
33	Аянгын хүлээн авагч тор	

Зургийн жагсаалт

Хуудас	Нэр	Тайлбар
01	Зургийн жагсаалт, үндсэн үзүүлэлт, Таних тэмдэг	ХТ-1
02	Тайлбар	ХТ-2
03	Материалын түүвэр	ХТ-3
04	Төхөөрөмжийн самбарын зарчмын бүдүүвч (ТС-1)	ХТ-4
05	Хүчит төхөөрөмжийн байгуулалт	ХТ-5
06	Аянга хамгаалалт газардуулгын байгуулалт	ХТ-6
07	Гэрэлтүүлгийн байгуулалт	ДГ-1

Үндсэн үзүүлэлт

Д/Д	Үзүүлэлтийн нэр	Хэмжих нэгж	Тоон утга
1	Сүлжээний хүчдэл	Вольт	400/230
2	Суурилагдсан ачаалал	кВт	18.9
3	Тооцооны ачаалал	кВт	15.1
4	Тооцооны гүйдэл	А	27.0

Ye шат: ХТ,ДГ-Н АЖЛЫН ЗУРАГ

ЗУРАГ ТӨСЛИЙН "ЦЭСДА" ХХК

tel:976-88889927

Инженер	Баярмаа	Ч. Баярмаа
Гүйцэтгэсэн		Э.Зоригтбаатар
Шалгасан	Баярмаа	Ч. Баярмаа

Баянхонгор аймаг. Баян-Өндөр сум
"ИДРЭН" 3-Р БАГИЙН ТӨВИЙН БАРИЛГА

Зургийн жагсаалт, Таних тэмдэг, Үндсэн үзүүлэлт

Масштаб:	Зургийн дугаар:	Хуудас:
М1:100	ХТ-1	ХТ-07
ЕГ Шифр: ЦЭ-11-06-09-22/25	ТГ Шифр: -	Огноо: 2025он

1. Ерөнхий өгөгдөл

Энэхүү барилгын дотор цахилгаан хангамжийн зураг төслийг БА болон ББ зургийн даалгаварыг үндэслэн технологийн байгуулалт дээр хүчин төгөлдөр мөрдөж буй доорхи стандартуудыг
баримтлан гүйцэтгэв. Үүнд:

-БД 43-102-07 Орон сууц, олон нийтийн барилгын цахилгаан тоног төхөөрөмж төлөвлөх ба угсрах,
-БНбД 23-0208 Байгалийн да зохиомол гэрэлтүүлэг,
-БД 43-103-08 Барилга байгууламжийн аянга хамгаалалтын зураг төсөл зохиох заавар,
-БД 43-101-03 Цахилгаан байгууламжийн дүрэм.

2. Оролтын ба хуваарилалтын самбарууд, давхрын хуваарилах самбарууд.

Барилгын дотор сүлжээг TNS (5-утаст: нойлийн (N) ба хамгаалалтын нойлийн (PE) дамжуулагчууд нь бүх системд тусдаа 3 фаз +N+PE.) системээр гүйцэтгэхээр тусгасан.

Цахилгаан сүлжээг доорхи байдлаар гүйцэтгэнэ. Үүнд:

1.1 хаалганы бариул талын хананд шалнаас 1,2м өндөрт тоноглох унтраалгануд руу ППВ - 3х2.5 мм2 ба ПВ - 3(1х2.5) мм2 утсыг хуванцар хоолойд сүвлэн сувагт шавардлаган дор.

1.2 хананд 0.3м өндөрт далд угсрах розеткнууд руу ПВ-3х4 мм2 утсаар пластмассан хоолойд сүвлэн шавардлаган дор,

1.3 ажлын болон ослын гэрэлтүүлэгчүүд рүү ППВ - 3х2.5 мм2 утсаар пластмассан хоолойд сүвлэн хана да таазаар шавардлаган дор эсвэл дүүжин таазны дээгүүр ил,

3. Цахилгааны дотоод сүлжээний байгуулалт.

Цахилгаан сүлжээний байгуулалтыг <БД 43-101-03 Цахилгаан байгууламжийн дүрэм>-д заасан шаардлагуудын дагуу зэс голтой утас, кабелиар гүйцэтгэнэ.

Нэг фазын хэрэглэгчдийг 3-утаст, 3 фазын хэрэглэгчийг нойлийн утас нь фазын утастай ижил голчтой 5-утаст дамжуулагчаар тэжээнэ.

Хамгаалалтын (PE) дамжуулагчийн хөндлөн огтлол нь фазын утас нь 16 мм2 хүртэл бол ижил, түүнээс дээш бол фазын утасны хөндлөн огтлолын 50%-тай тэнцүү байхаар сонгоно.

Хүчин төгөлдөр мөрдөгдөж буй норм, стандартын дагуу цахилгаан дамжуулах утас, кабелийг хана да хучилтаар пластмассан хоолойд сүвлэн далд буюу илээр, барилгын босоо сувагт кабелийн тавиур дээр ВВГ кабелиар ил татна.

5. Цахилгааны аюулгүй байдлыг хангах арга хэмжээ. Потенциал тэгшитгэх.

Цахилгаан төхөөрөмжүүдийн гүйдэл үл дамжуулах их биеийг тэглэх ба үүнд: ОХС, ХС, ГС, УС самбаруудын их бие, гэрэлтүүлэгчийн их бие, цахилгаан дамжуулагч сүвлэх ган хоолой зэрэг орно. Цахилгаан хэрэглэгчдийн их биеийг тэглэхдээ тухайн хэрэглэгчийг тэжээсэн ОХС, ХС, ГС-с татсан хамгаалалтын газардуулгын тусгай дамжуулагч (PE) буюу 3 фазын ~400/230В хүчдэлтэй сүлжээний 5 дах утас, 1 фазынх- 3 дах утсыг тус тус ашиглана. Энэ зорилгоор ажлын тэг (N) дамжуулагч ашиглахыг хориглоно. Розетк, гэрэлтүүлэгчийн төмөр их биеийг тэглэх 3 дах бие даасан дамжуулагчийг гагнаас, тусгай хавчаар ашиглан холбоно. 2-р зэргийн хамгаалалтын ангилалд багтах гэрэлтүүлэгчдийн сүлжээг 2-утаст буюу фазын болон ажлын тэг (N) дамжуулагчуудаар гүйцэтгэнэ.

ОС-ын оролтонд, ХС, ГС самбаруудын розеткны сүлжээний группт ХТТ бүхий автомат тоноглоно.

Дараах дамжуулах хэсгүүдийг хоорондоо нь холбож потенциал тэгшитгэх төв системийг гүйцэтгэнэ. Үүнд: хуваарилах болон группийн шугамуудын хамгаалалтын тэг дамжуулагч (PE), кабелийн тавиур, газардуулгын хүрээнд холбогдсон газардуулгын дамжуулагч, барилгын инженерийн шугам сүлжээний ган хоолойнууд багтана. Агаар сэлгэлтийн төмөр хоолойг ХС-уудын (PE) шинд холбоно.

Металл ванн угаалтуурыг тусгай дамжуулагчаар төмөр хоолойд холбоно.

Барилгын инженерийн шугам сүлжээний оролтын төмөр хоолойнууд, кабелийн тавиур, барилгын төмөр хийцүүд, аянга хамгаалалт, газардуулгын төмөр хийц, хамгаалалтын тэг (PE) дамжуулагч зэргийг хоорондоо нь холбосноор барилгын потенциал тэгшитгэх системийг бүрдүүлнэ.

Эдгээр холболтыг ОС дотор эзсэзр хийсэн ГЕШ буюу газардуулгын ерөнхий шин дээр гүйцэтгэнэ.

ОС-ын оролт дээр ГЕШ-ийг давтан газардуулах ба газардуулгын эсэргүүцэл 4 Ом-с ихгүй байна.

ГЕШ-ийн дамжуулах чадвар нь PE дамжуулагчийнхтай ижил байх ёстой ба 2 төгсгөлдөө шар-ногоон туузан тэмдэглэгээтэй байна.

Хуваарилах болон группийн сүлжээний PE дамжуулагчийг ОС доторхи ГЕШ-д холбоно.Потенциал тэгшитгэх нэмэлт арга хэмжээ болгон халаалтын болон сантехникийн бүх ган шугам хоолойг PE хамгаалалтын тэг дамжуулагчаар (ВВГ-1х6мм2) ХС, ГС самбруудын PE шинтэй холбоно.

6. Аянга хамгаалалт.

Аянга хамгаалалтын зураг төслийг БД 43-103-08 Барилга байгууламжийн аянга хамгаалалтын зураг төсөл зохиох заавын дагуу гүйцэтгэнэ.

6.1 Уг барилга нь аянга хамгаалалтын 2-р зэрэгт хамрагдана.

6.2 Барилгын дээвэр дээр 12мм голчтой арматурын бөөрөнхий цайрдсан гангаар 6*6м нүдтэй аянга хүлээн авах торыг 1м алхамтайгаар тусгай хөндийрүүлэгч дэрэн дээр гүйцэтгэнэ.

6.3 Уг торноос гүйдэл зайлуулагчийг 40х4мм цайрдсан гангаар гүйцэтгэх ба барилгын хананаас 100мм зайд хөндий татаж буулт хийнэ.

6.4 Барилгын периметрийн дагуу хананаас 3м зайд 0,7м гүнд тавих туузан цайрдсан гангаар газардуулагч хүрээг гүйцэтгэнэ. Гүйдэл зайлуулагчтай холбох хэсэгт 3.0м урттай 50*50*5мм булан ган гагнаж холбоно.

6.5 Барилгын суурийн арматурыг газардуулагчтай 10 мм бөөрөнхий гангаар 5м тутамд холбоно.

6.6 Аянга хамгаалалт, газардуулгыг барилгын угсралтын явцад хийх ба бүх холболтыг гагнаж гүйцэтгэнэ.

6.7 Хэмжилт хийн газардуулгын эсэргүүцэл 4-Ом-с их гарвал геологийн дүгнэлтэн дээр үндэслэн газардуулгын тооцоог
дахин хийж нэмэлт электродуудыг зоож өгнө.

7. Цахилгаан байгууламжийн угсралт.

Бүх угсралтыг цахилгаан угсралтын тусгай зөвшөөрөл бүхий мэргэжлийн байгууллагаар хүчин төгөлдөр мөрдөгдөж буй норм, стандартын дагуу гүйцэтгүүлэх шаардлагатай.

Ye шат:	ХТ,ДГ-Н АЖЛЫН ЗУРАГ		
tel:976-88889927	ЗУРАГ ТӨСЛИЙН "ЦЭСДА" ХХК		
Инженер		Ч. Баярмаа	
Гүйцэтгэсэн		Э.Зоригтбаатар	
Шалгасан		Ч. Баярмаа	
Баянхонгор аймаг. Баян-Өндөр сум "ИДРЭН" 3-Р БАГИЙН ТӨВИЙН БАРИЛГА			
Тайлбар			
Масштаб: М1:100	Зургийн дугаар: ХТ-2	Хуудас: ХТ-07	
ЕГ Шифр: ЦЭ-11-06-09-22/25	ТГ Шифр: -	Огноо: 2025он	

Материалын түүвэр

1	Төхөөрөмжийн самбар. IP31	650x500x220	ком	1	ТС.1
1.1	Оролт: ВА47-100/3/40А х-ка.С- Автомат таслуур		ш	1	
1.2	ОПС1-С/4- Цэнэг шавхагч		ш	1	
1.3	ППНИ-33-40А-Гал хамгаалагч		ш	3	
1.4	Электрон тоолуур 380В		ш	1	
1.5	ВН-32.3р 50А-ачаалал таслагч		ш	1	
1.6	Группт: ВА47-100/3/32А х-ка.D- Автомат таслуур		ш	1	
1.7	ВА47-100/2/16А х-ка.D- Автомат таслуур		ш	1	
1.8	ВА47-29/1/16А х-ка.В- Автомат таслуур		ш	5	
1.9	АД-12.2Р/25/30мА-УЗО-то Автомат таслуур		ш	2	
1.10	КМИ-10960 9А 220В - Соронзон залгуур		ш	1	
2	Улайсах чийдэнтэй, ус чийгнээс хамгаалагдсан хананы гэрэлтүүлэгч, 230В, 60Вт, IP65		ш	2	
3	"Гарах" бичигтэй хананд тавих цэнэглэгддэг батарей бүхий гэрэлтүүлэгч, 230В, 2х8Вт, IP20	ГАРАХ	ш	3	
4	Ус чийгнээс хамгаалагдсан хананд тоноглох улайсах чийдэн бүхий гэрэлтүүлэгч 220В, 1х60Вт - IP44		ш	1	
5	Дүүжин таазанд тоноглох led чийдэн бүхий гэрэлтүүлэгч 220В, 40Вт - IP44		ш	48	
6	Далд тавих, гурван туйлт унтраалга, 230В, 16А, IP20		ш	2	
7	Далд тавих, хоёр туйлт унтраалга, 230В, 16А, IP20		ш	2	
8	Далд тавих, нэг туйлт унтраалга, 230В, 16А, IP20		ш	1	
9	Ус чийгнээс хамгаалагдсан далд тоноглох хоёр туйлт унтраалга, 230В, 10А, IP44		ш	1	
10	Далд тавих, газардуулагч контакттай хоёрлосон розетк, 230В, 25А, IP20		ш	9	
11	Унтраалга, розетк угсрах хайрцаг		ш	15	
12	Утас салбарлах хайрцаг		ш	8	
13	Зэс голтой, ПВХ тусгаарлагчтай утас, 1х2.5мм2	ПВ-660	м	600	
14	Зэс голтой, ПВХ тусгаарлагчтай утас, 1х4мм2	ПВ-660	м	170	
15	Зэс голтой, ПВХ тусгаарлагчтай утас, 1х6мм2	ПВ-660	м	50	
16	Гал дэмждэггүй ПВХ-хуванцар хоолой, Ф20мм		м	260	
17	Гал дэмждэггүй ПВХ-хуванцар хоолой, Ф26мм		м	10	
18	Гал дэмждэггүй ПВХ-хуванцар хоолойн муфт Ф20мм		ш	195	
19	Гуравлагч холбогч Ф20мм		ш	65	
20	90° өнцгийн холбогч Ф20мм		ш	65	
21	Цайрдсан туузан ган, 40х4мм		м	115	
22	Цайрдсан бөөрөнхий ган, Ф12мм		м	77	
23	Босоо электрод булан ган L=3м		ш	12	
24	Тусгаарлагч дэр		ш	13	

Ye шат: ХТ,ДГ-Н АЖЛЫН ЗУРАГ

ЗУРАГ ТӨСЛИЙН "ЦЭСДА" ХХК

tel:976-88889927

Инженер		Ч. Баярмаа
Гүйцэтгэсэн		Э.Зоригтбаатар
Шалгасан		Ч. Баярмаа

Баянхонгор аймаг. Баян-Өндөр сум
"ИДРЭН" 3-Р БАГИЙН ТӨВИЙН БАРИЛГА

Материалын түүвэр

Масштаб: М1:100	Зургийн дугаар: ХТ-3	Хуудас: ХТ-07
ЕГ Шифр: ЦЭ-11-06-09-22/25	ТГ Шифр: -	Огноо: 2025он

Төхөөрөмжийн самбарын тооцооны бүдүүвч /ТС.1/

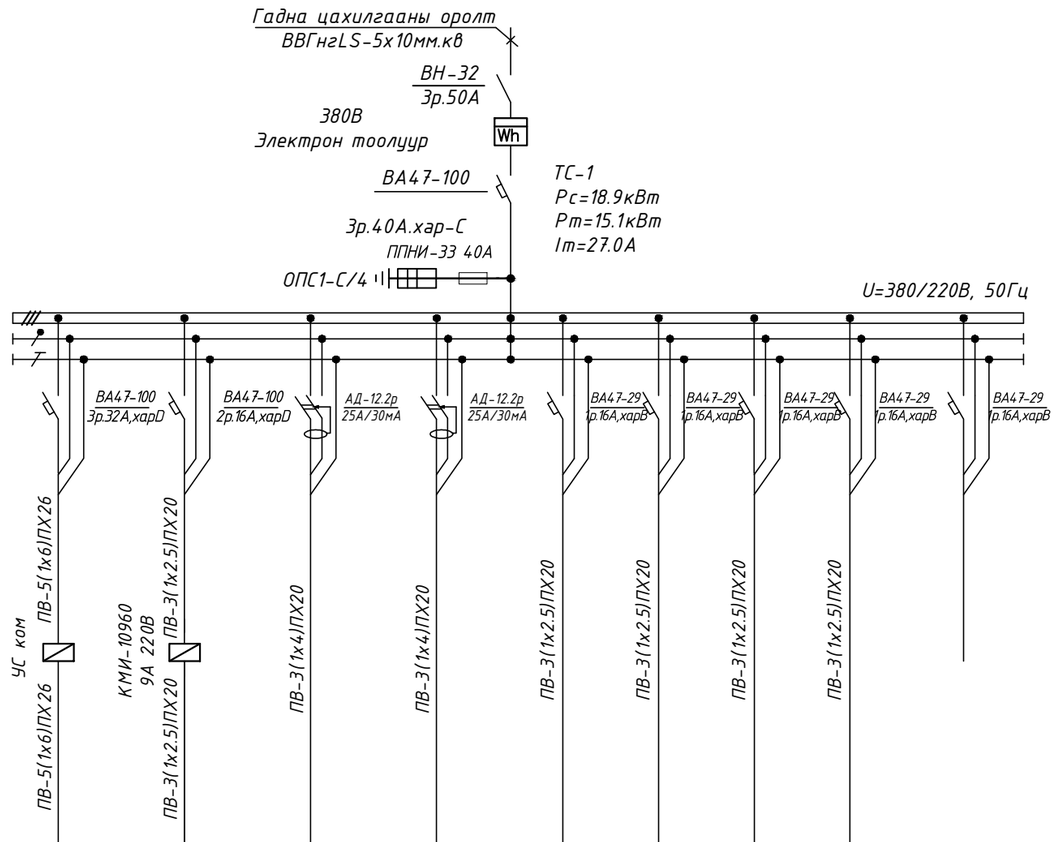

Тухайн тэжээх шугам										
Шин дамжуулахч хувааг. хайрцаг	Оролт дээрхи аппаратын маяг I хэвийн (А) I явуулах (А)									
	Тэмдэглэгээ /маяг/ Хүчдэл, В; Рсуурь, кВт Iтооц, А									
Шугамын гаралтын аппарат	Маяг, I хэвийн, А Салгагч ба хайлах тавьц									
Утасны марк ба хөндлөн огтлол мм.кв	Шугамын тэмдэглэгээ байгуулалт дахь төмөр хоолойн /тэмдэглэгээ/ урт, м									
Явуулах аппарат	Тэмдэглэгээ, маяг I хэвийн, А салгагч дулааны релений тавьц, А									
Утасны марк ба хөндлөн огтлол мм.кв	Шугамын тэмдэглэгээ байгуулалт дахь төмөр хоолойн /тэмдэглэгээ/ урт, м									
Цахилгаан хүлээгчдэд	Таних тэмдэг								ГАРАХ	
	Байгуулалт дахь нэр,№	Гр1	Гр2	Гр3	Гр4	Гр5	Гр6	Гр7	Гр8	
	Хэвийн чадал кВт L1	13.7	0.3			0.72			0.1	
	L2			1.2			0.56			
	L3				1.5			0.82		
	Гүйдэл, А I хэвийн	28.0	1.36	5.4	6.8	3.27	2.54	3.72	0.45	
	I явуулах									
	Нэр	Агаарын дулаан хөшиг АДХ	Сэнс С-1	№105 өрөөний розетка	№103,104 өрөөний розетка	гэрэл--түүлэг	гэрэл--түүлэг	гэрэл--түүлэг	ослын гэрэл--түүлэг	Бэлтгэл
	Технологийн тоног төхөөрөмж	ТС-1								

ЗӨВШӨӨРӨЛЦӨН		
	Гарын үсэг	Нэр
БА		Г.Болор-Эрдэнэ
ББ		Н.Цэрэнцогзол
ХАС		Ц.Уганбаатар
Үе шат:	ХТ,ДГ-Н АЖЛЫН ЗУРАГ	

ЗУРАГ ТӨСЛИЙН "ЦЭСДА" ХХК

tel:976-88889927

Инженер		Ч. Баярмаа
Гүйцэтгэсэн		Э.Зоригбаатар
Шалгасан		Ч. Баярмаа

Баянхонгор аймаг. Баян-Өндөр сум
"ИДРЭН" 3-Р БАГИЙН ТӨВИЙН БАРИЛГА

Төхөөрөмжийн самбарын тооцооны бүдүүвч /ТС.1/

Масштаб:	Зургийн дугаар:	Хуудас:
М1:100	ХТ-4	ХТ-07
ЕГ Шифр: ЦЭ-11-06-09-22/25	ТГ Шифр: -	Огноо: 2025он

Хүчит төхөөрөмжийн байгуулалт

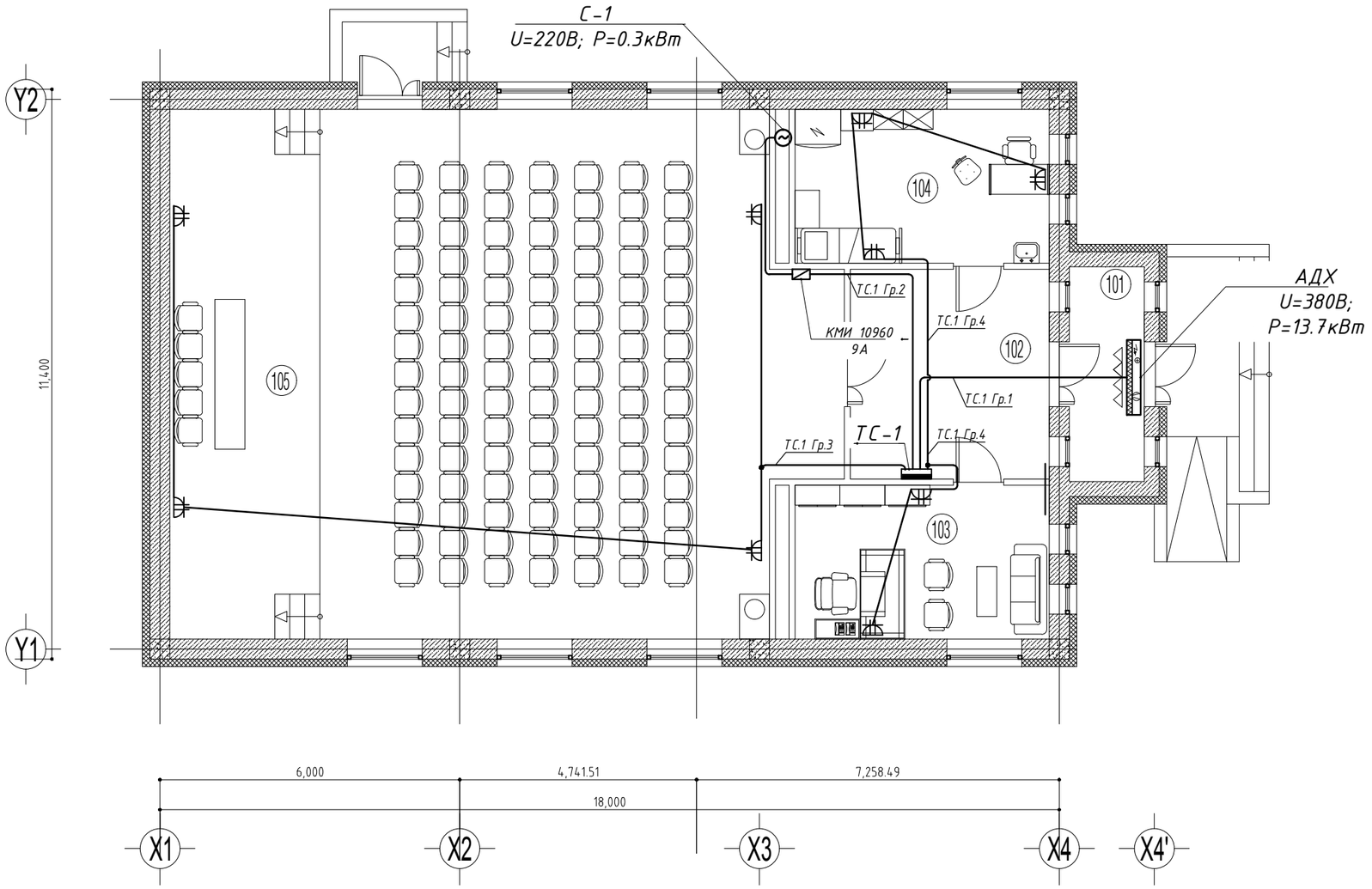

ЗӨВШӨӨРӨЛЦСӨН		
	Гарын үсэг	Нэр
БА		Г.Болор-Эрдэнэ
ББ		Н.Цэрэнцоогол
ХАС		Ц.Чуганбаатар

Үе шат: ХТ,ДГ-Н АЖЛЫН ЗУРАГ

ЗУРАГ ТӨСЛИЙН
"ЦЭСДА" ХХК

tel:976-88889927

Инженер		Ч. Баярмаа
Гүйцэтгэсэн		Э.Зоригтбаатар
Шалгасан		Ч. Баярмаа

Баянхонгор аймаг. Баян-Өндөр сум
"ИДРЭН" 3-Р БАГИЙН ТӨВИЙН БАРИЛГА

Хүчит төхөөрөмжийн байгуулалт

Масштаб:	Зургийн дугаар:	Хуудас:
М1:100	ХТ-5	ХТ-07
ЕГ Шифр: ЦЭ-11-06-09-22/25	ТГ Шифр: -	Огноо: 2025он

Аянга хамгаалалт, газардуулгын байгуулалт

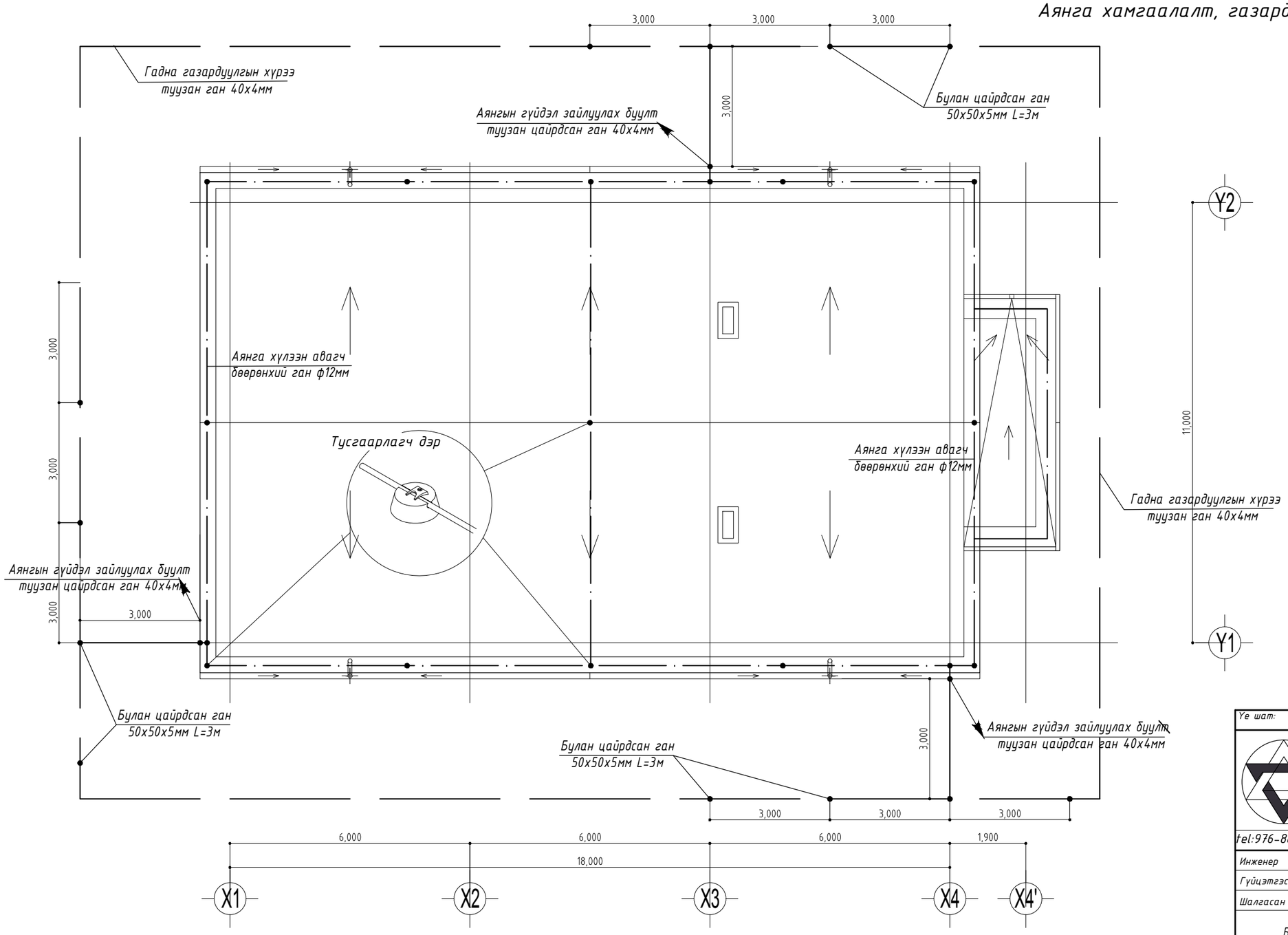

Ye шат:	ХТ,ДГ-Н АЖЛЫН ЗУРАГ	
tel:976-88889927	ЗУРАГ ТӨСЛИЙН "ЦЭСДА" ХХК	
Инженер	Баярмаа	Ч. Баярмаа
Гүйцэтгэсэн		Э.Зоригтбаатар
Шалгасан	Баярмаа	Ч. Баярмаа

Баянхонгор аймаг. Баян-Өндөр сум
"ИДРЭН" 3-Р БАГИЙН ТӨВИЙН БАРИЛГА

Аянга хамгаалалт, газардуулгын байгуулалт

Масштаб: М1:100	Зургийн дугаар: ХТ-6	Хуудас: ХТ-07
ЕГ Шифр: ЦЭ-11-06-09-22/25	ТГ Шифр: -	Огноо: 2025он

Дотор гэрэлтүүлгийн байгуулалт

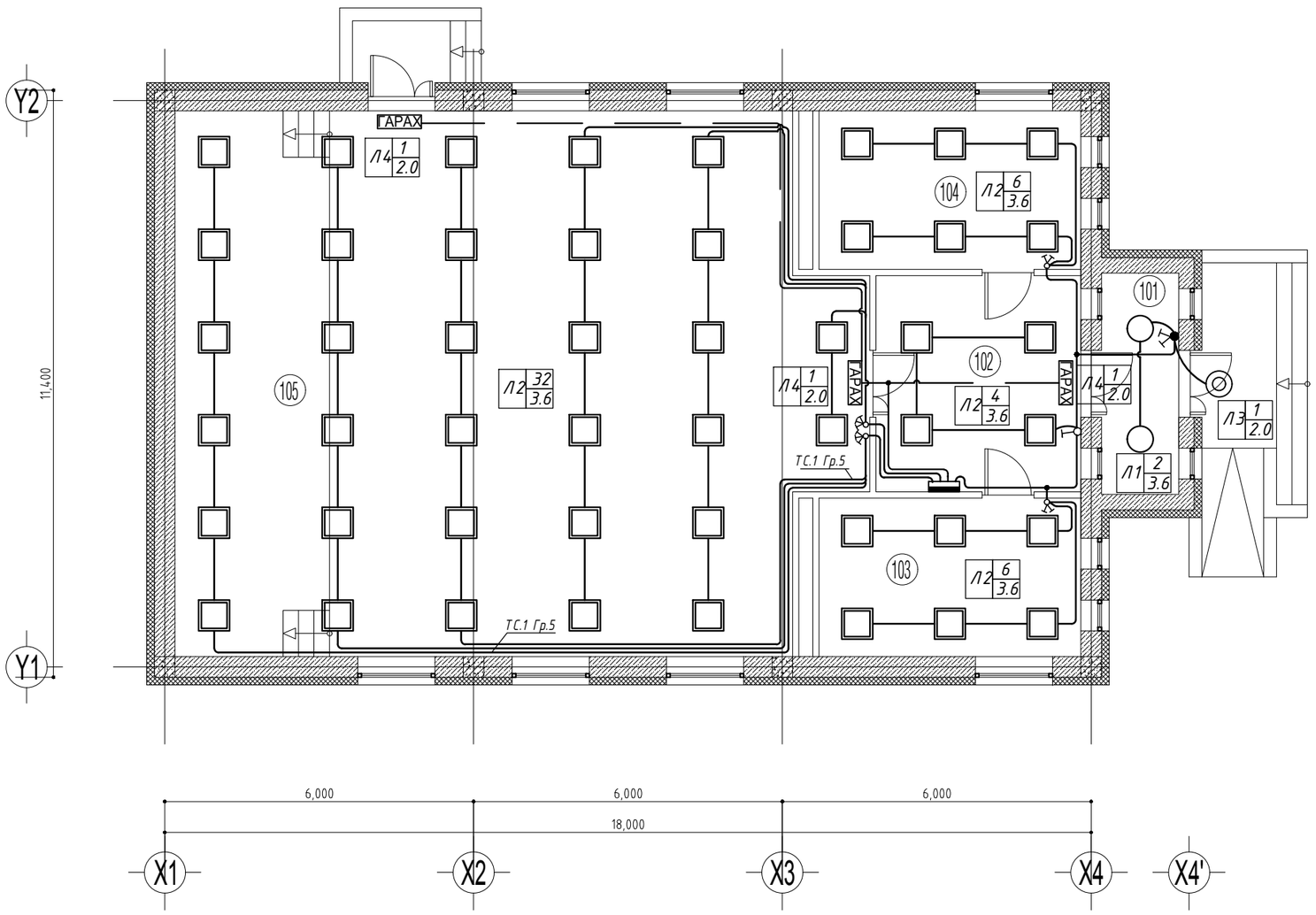

Д/д	Тайлбар	Тэмдэг чадал
1	Улайсах таазны гэрэлтүүлэгч Л1 1/3.4 Гэрэлтүүлэгчийн тоо ширхэг Гэрэлтүүлэгч тоноглох өндөр Гэрэлтүүлэгчийн төрөл	60 Вт
2	Лед гэрэлтүүлэгч Л2 1/3.0 Гэрэлтүүлэгчийн тоо ширхэг Гэрэлтүүлэгч тоноглох өндөр Гэрэлтүүлэгчийн төрөл	40 Вт
3	Улайсах хананы гэрэлтүүлэгч Л3 1/3.4 Гэрэлтүүлэгчийн тоо ширхэг Гэрэлтүүлэгч тоноглох өндөр Гэрэлтүүлэгчийн төрөл	60 Вт
4	Флюрисцент чийдэнтэй гэрэлтүүлэгч Л4 1/2.0 Гэрэлтүүлэгчийн тоо ширхэг Гэрэлтүүлэгч тоноглох өндөр Гэрэлтүүлэгчийн төрөл	ГАРАХ 2x8 Вт

ЗӨВШӨӨРӨЛЦСӨН

	Гарын үсэг	Нэр
БА		Г.Болор-Эрдэнэ
ББ		Н.Цэрэнцогзол
ХАС		Ц.Чуганбаатар

Ге шат: ХТ,ДГ-Н АЖЛЫН ЗУРАГ

ЗУРАГ ТӨСЛИЙН "ЦЭСДА" ХХК

tel:976-88889927

Инженер		Ч. Баярмаа
Гүйцэтгэсэн		Э.Зоригтбаатар
Шалгасан		Ч. Баярмаа

Баянхонгор аймаг. Баян-Өндөр сум
"ИДРЭН" 3-Р БАГИЙН ТӨВИЙН БАРИЛГА

Дотор гэрэлтүүлгийн байгуулалт

Масштаб:	Зургийн дугаар:	Хуудас:
М1:100	ДГ-1	ХТ-07
ЕГ Шифр: ЦЭ-11-06-09-22/25	ТГ Шифр: -	Огноо: 2025он