Барилга байгууламж руу 0.4кВ-ын кабель шугам оруулах хэсэглэл

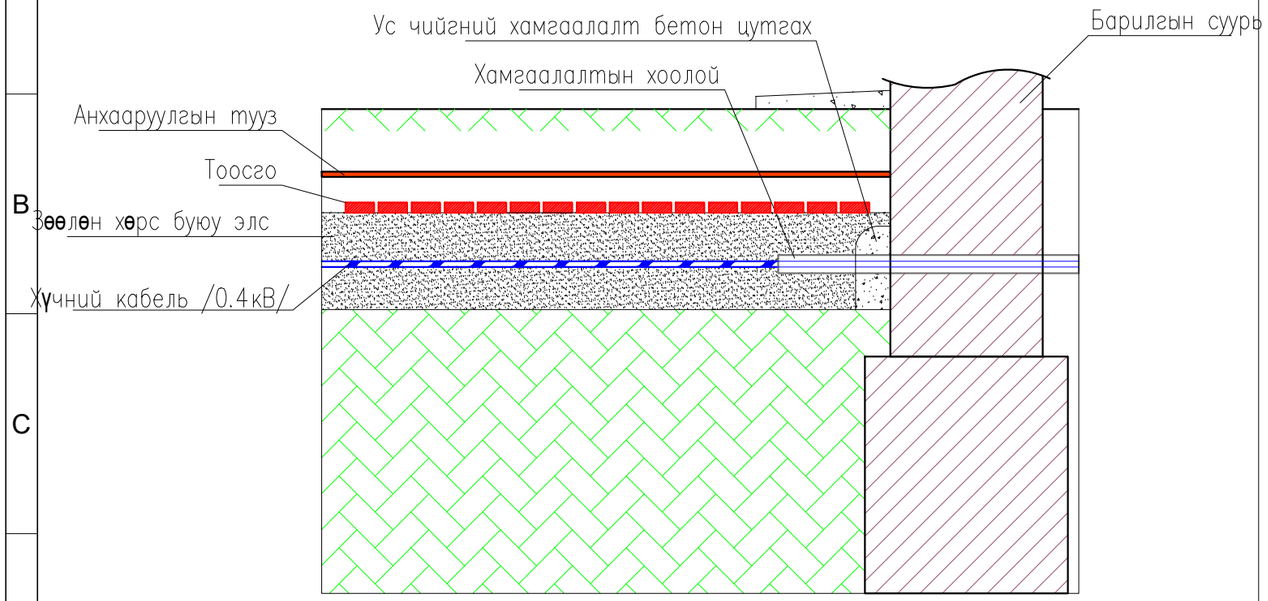

Кабель шугамтай кабелийн суваг огтлолцох хэсэглэл

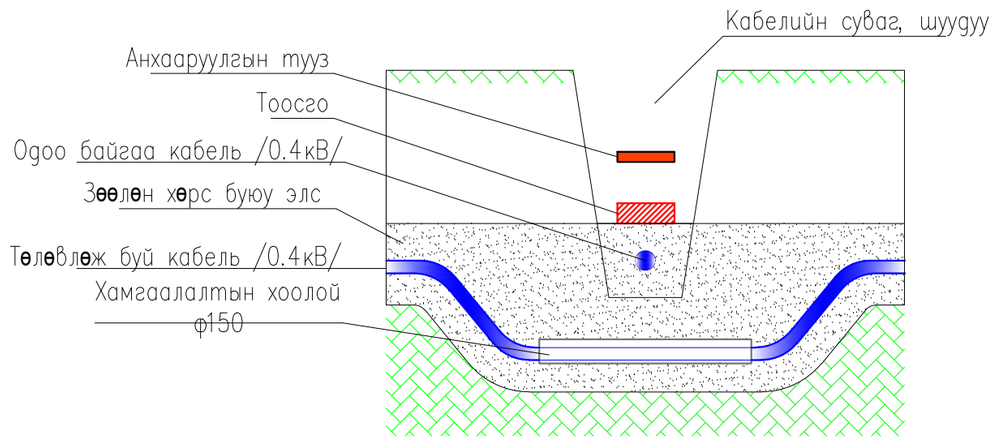

Барилгын суурьтай кабель шугам зэрэгцэн явах хэсэглэл

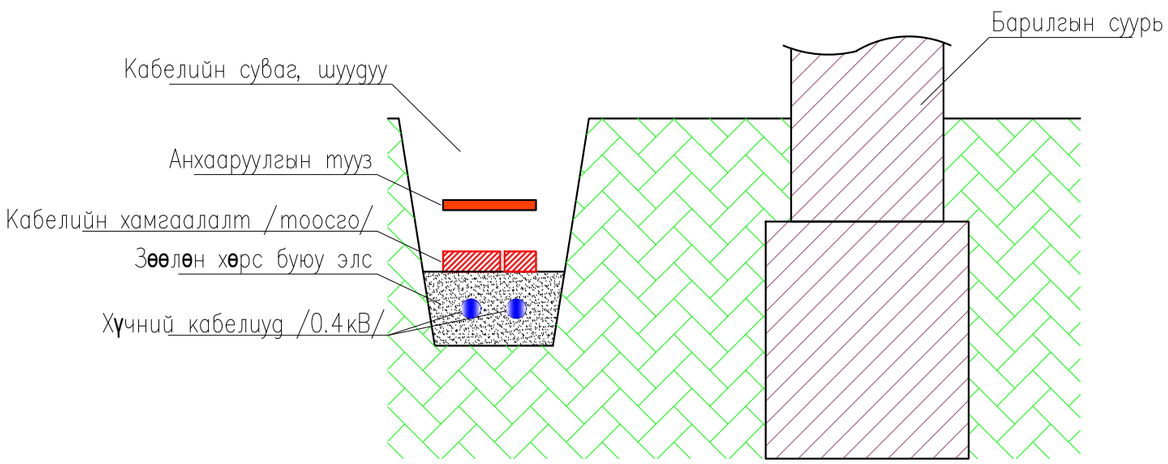

Авто болон явган хүний замтай кабель шугам огтлолцох хэсэглэл

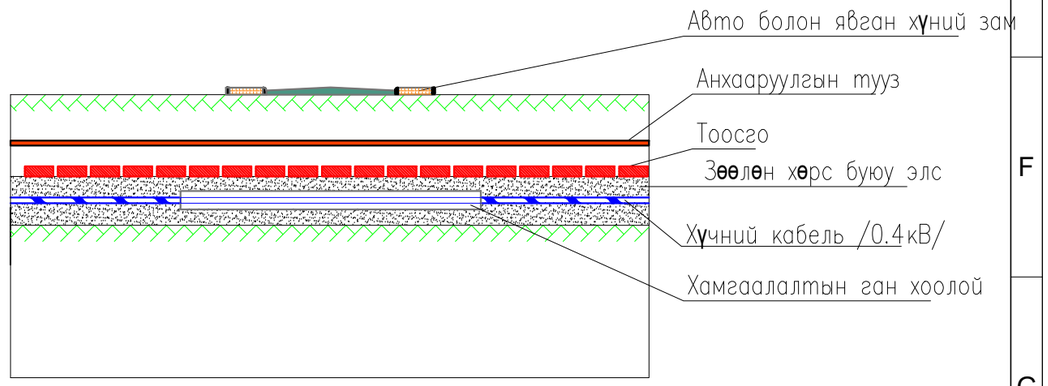

"Гурван Тэрмис" ХХК	УВС АЙМАГ УЛААНГОМ СУМ Ю.ЦЭДЭНБАЛЫН ТАЛБАЙН ЗАСВАР, ТОХИЖИЛТЫН АЖИЛ "Гадна цахилгаан"				ГЦ-10		
	Инженер		Б.Батмөнх	Кабель шугам инженерийн шугам сүлжээтэй огтлолцох хэсэглэл	Масштаб		
	Гүйцэтгэсэн		Б.Батмөнх		Үе шат	Хуудас	Бүх хуудас
Увс аймаг Улаангом сум 1-р баг 18-14 тоот Утас: 99992163	Шалгасан		Ү.Амгалан				
				ЕГ ШИФР: БИ 303/25	А3	10	10
				ТГ ШИФР: ГТ ...../25	2025 он 05 сар		

0.4 кВ-ийн кабелийн сувгийн огтлол 1-1

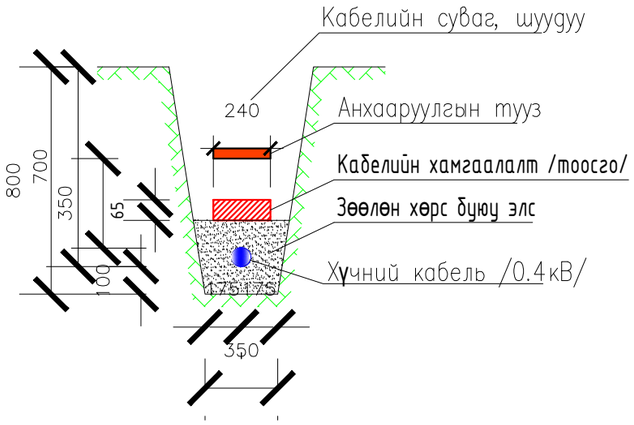

2*0.4 кВ-ийн кабелийн сувгийн огтлол 3-3

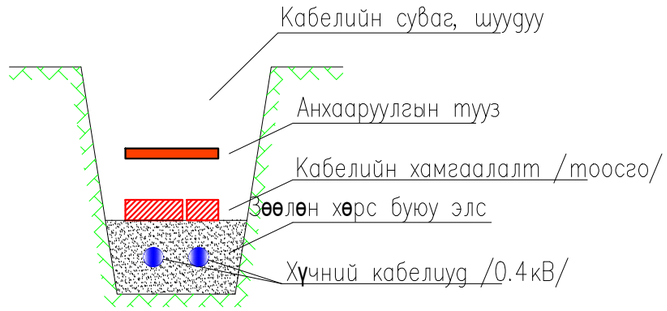

4*0.4 кВ-ийн кабелийн сувгийн огтлол 2-2

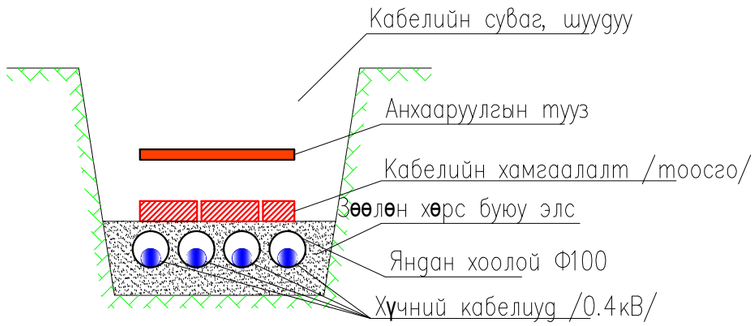

2*0.4 кВ-ийн кабелийг яндан хоолойд сүвлэх огтлол 4-4

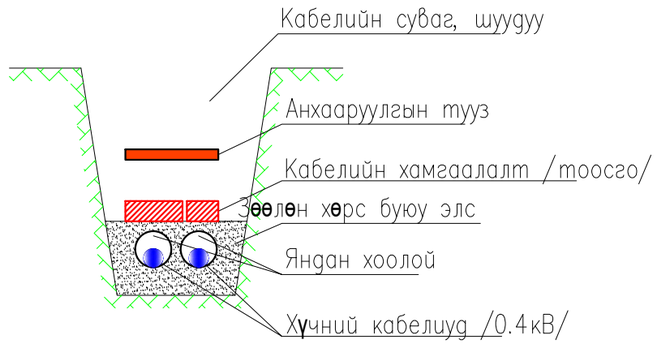

"Гурван Тэрмис" ХХК	УВС АЙМАГ УЛААНГОМ СУМ Ю.ЦЭДЭНБАЛЫН ТАЛБАЙН ЗАСВАР, ТОХИЖИЛТЫН АЖИЛ "Гадна цахилгаан"				ГЦ-9		
	Инженер		Б.Батмөнх	0.4 кВ-ийн кабелийн сувгийн огтлол	Масштаб		
	Гүйцэтгэсэн		Б.Батмөнх		Үе шат	Хуудас	Бүх хуудас
Увс аймаг Улаангом сум 1-р баг 18-14 тоот Утас: 99992163	Шалгасан		Ү.Амгалан				
				ЕГ ШИФР: БИ 303/25	А3	9	10
				ТГ ШИФР: ГТ ...../25	2025 он 05 сар		

СУУРИЙН БАЙГУУЛАЛТ М1:20

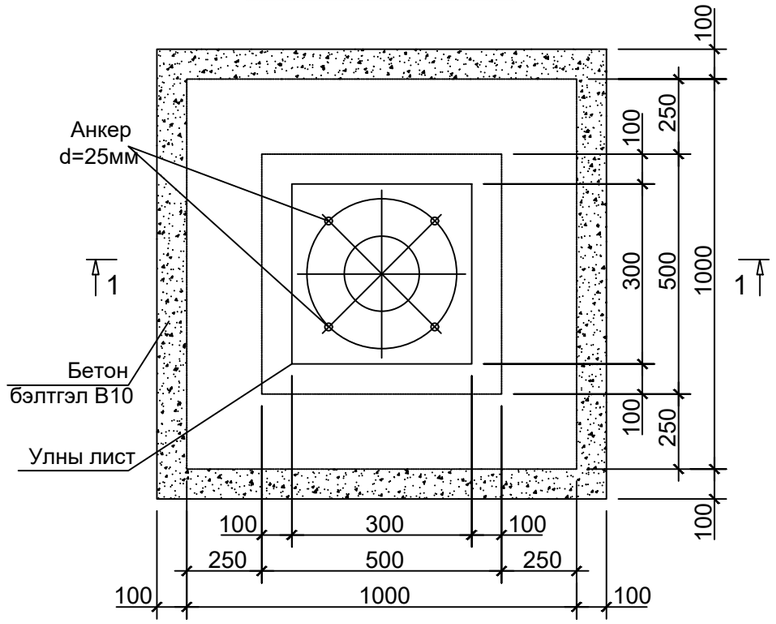

ОГТЛОЛ 1-1 М1:20

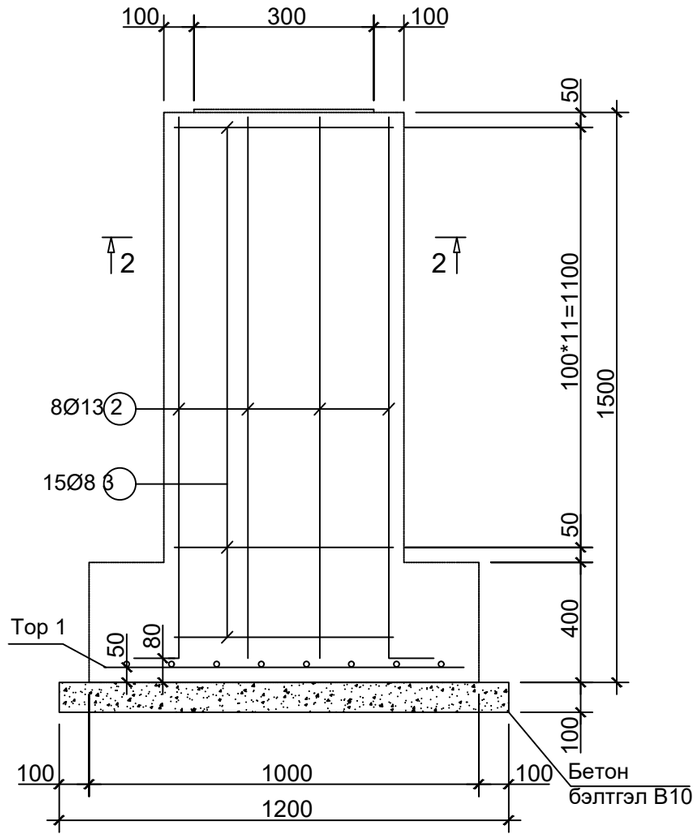

УЛНЫ ЛИСТ М1:20

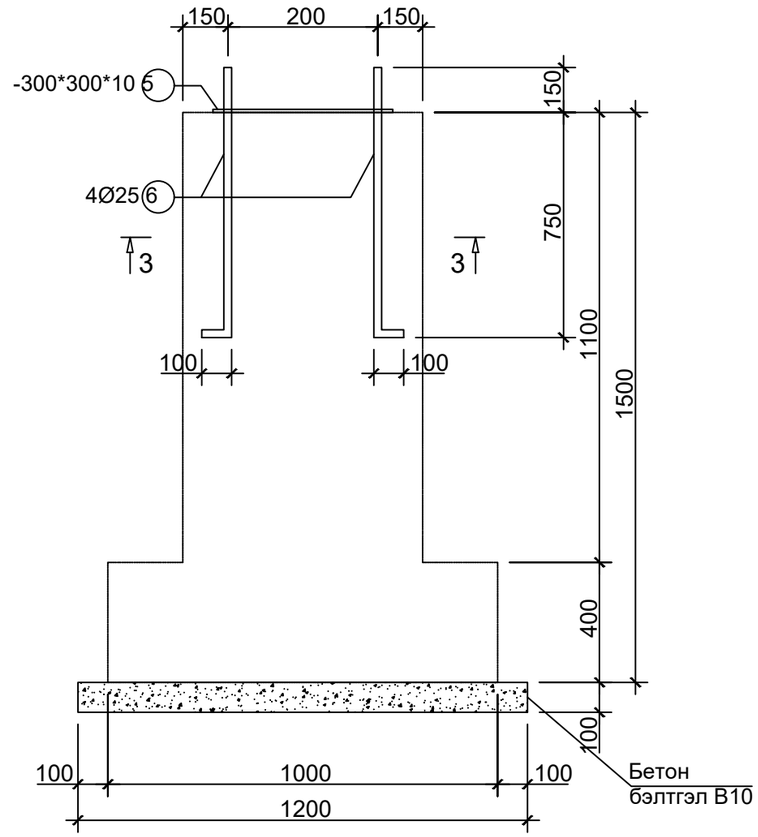

ХЭСГИЙН ТОДОРХОЙЛОЛТ

ПОЗИЦ	ЗАГВАР	ПОЗИЦ	ЗАГВАР	ПОЗИЦ	ЗАГВАР
2	1400, 150 — 1550	3	400, 150, 400, 400, 400 — 1750	4	280, 280, 150, 280, 280 — 1270

ОГТЛОЛ 2-2 М1:20

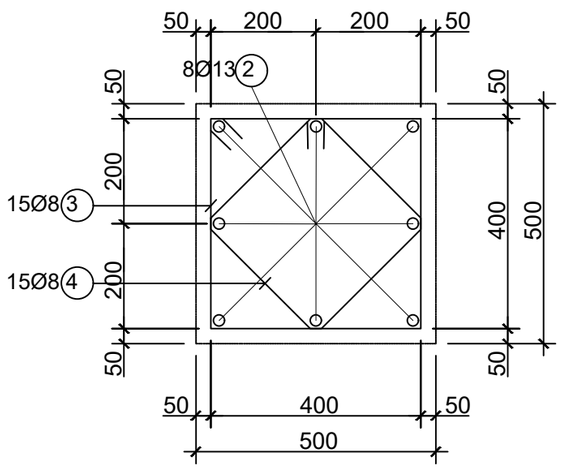

ОГТЛОЛ 3-3 М1:20

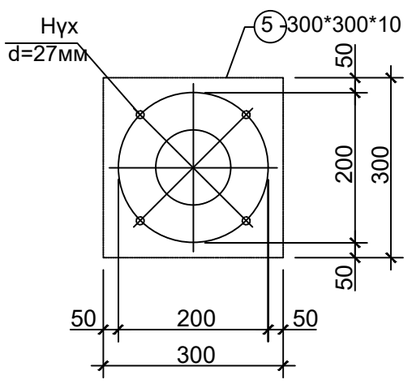

ЦУТГАМАЛ МАТЕРИАЛЫН ТОДОРХОЙЛОЛТ

Позиц	Тэмдэглэгээ	Нэр	Тоо шир	Тоо хэмжээ Нэгж /кг/	Тоо хэмжээ Нийт /кг/
Тор - 1			4	12.46	49.84
1	MNS JIS G 3112:2002	Ø 13 SD390 L= 900	14	0.89	12.46
Суурийн баганын арматур			4	30.17	120.68
2	MNS JIS G 3112:2002	Ø 13 SD390 L= 1550	8	1.54	12.32
3	ГОСТ 5781-82*	Ø 8 A240 L= 1750	15	0.69	10.35
4	ГОСТ 5781-82*	Ø 8 A240 L= 1270	15	0.50	7.5
Улны лист			4	22.99	91.96
5		- 300 *10 L= 300	1	7.07	7.07
6	MNS JIS G 3112:2002	Ø 25 SD390 L= 1000	4	3.98	15.92
Бетон B20 V=м3			4	0.67	2.68
Бетон B10 V=м3			4	0.14	0.56

"Гурван Тэрмис" ХХК	УВС АЙМАГ УЛААНГОМ СУМ Ю.ЦЭДЭНБАЛЫН ТАЛБАЙН ЗАСВАР, ТОХИЖИЛТЫН АЖИЛ "Гадна цахилгаан"				ГЦ-8	
	Инженер		Б.Батмөнх	12м өндөр гэрэлтүүлгийн суурийн байгуулалт, огтлол	Масштаб	
	Гүйцэтгэсэн		Б.Батмөнх		Үе шат / Хуудас / Бүх хуудас	
Увс аймаг Улаангом сум 1-р баг 18-14 тоот Утас: 99992163	Шалгасан		Ү.Амгалан			
				ЕГ ШИФР: БИ 303/25	А3 / 8 / 10	
				ТГ ШИФР: ГТ ...../25	2025 он 05 сар	

12м өндөртэй конус хэлбэрийн цамхагт гэрэлтүүлгийн маяг

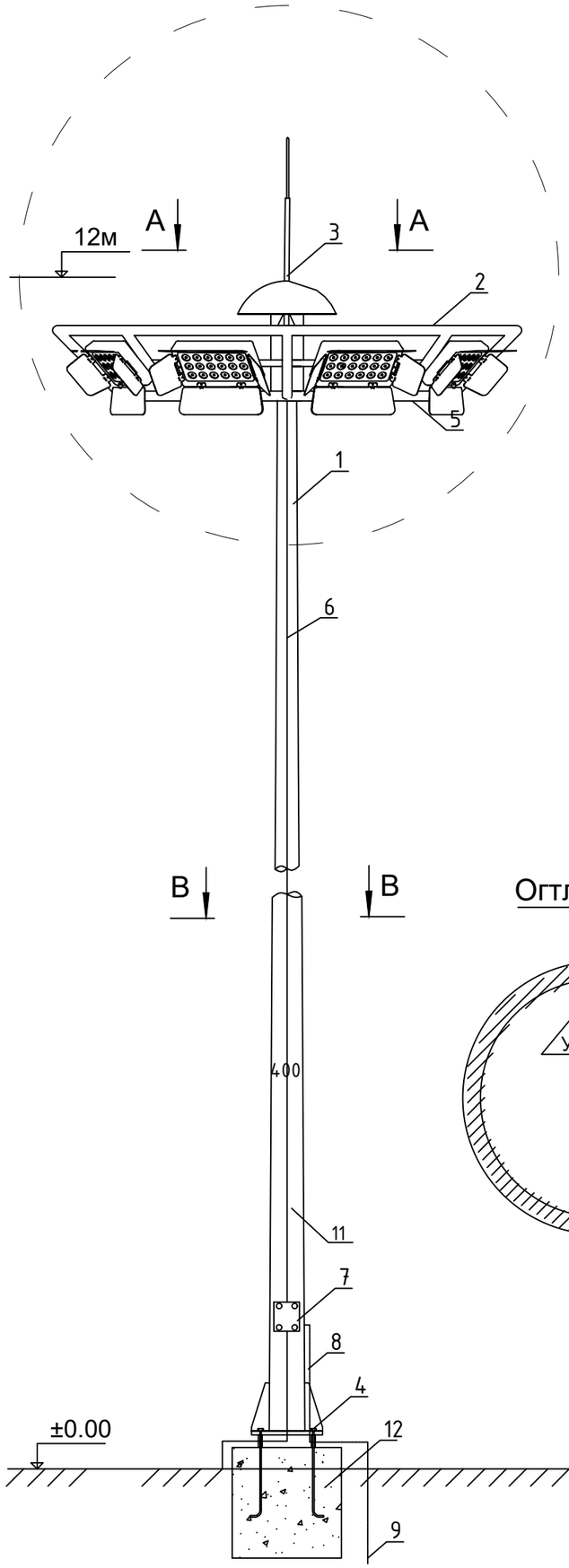

Огтлол А-А М1:40

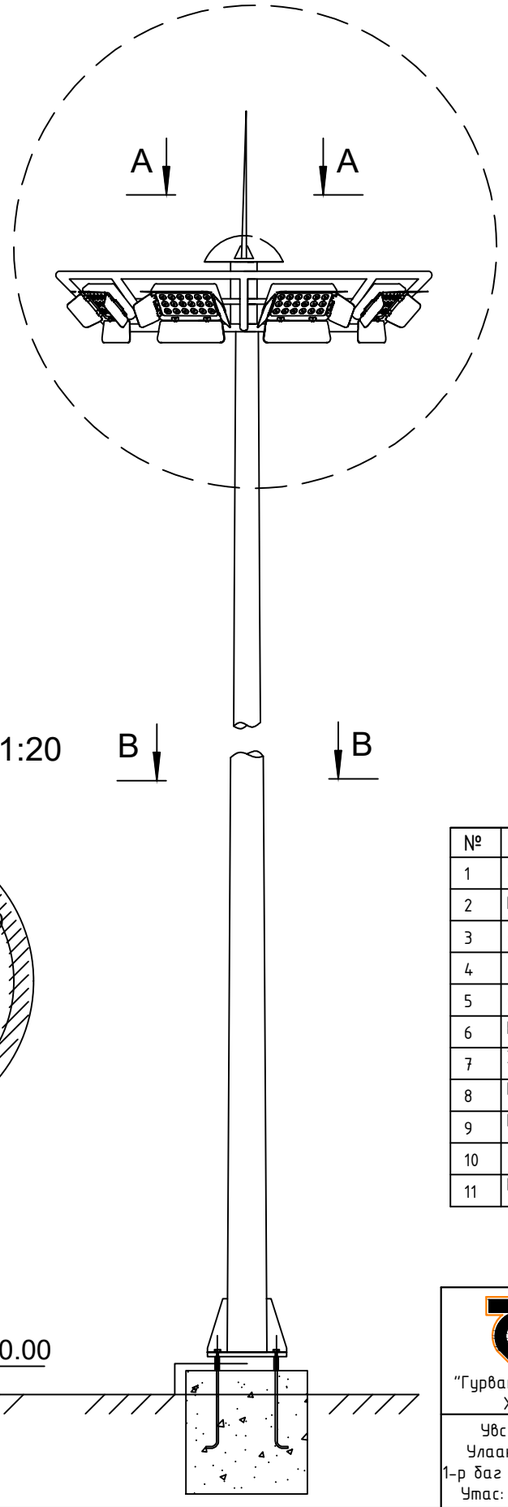

Огтлол В-В М1:20

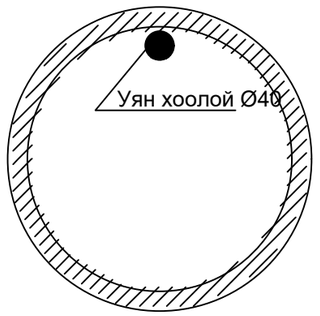

Хэсэглэл 1 М1:40

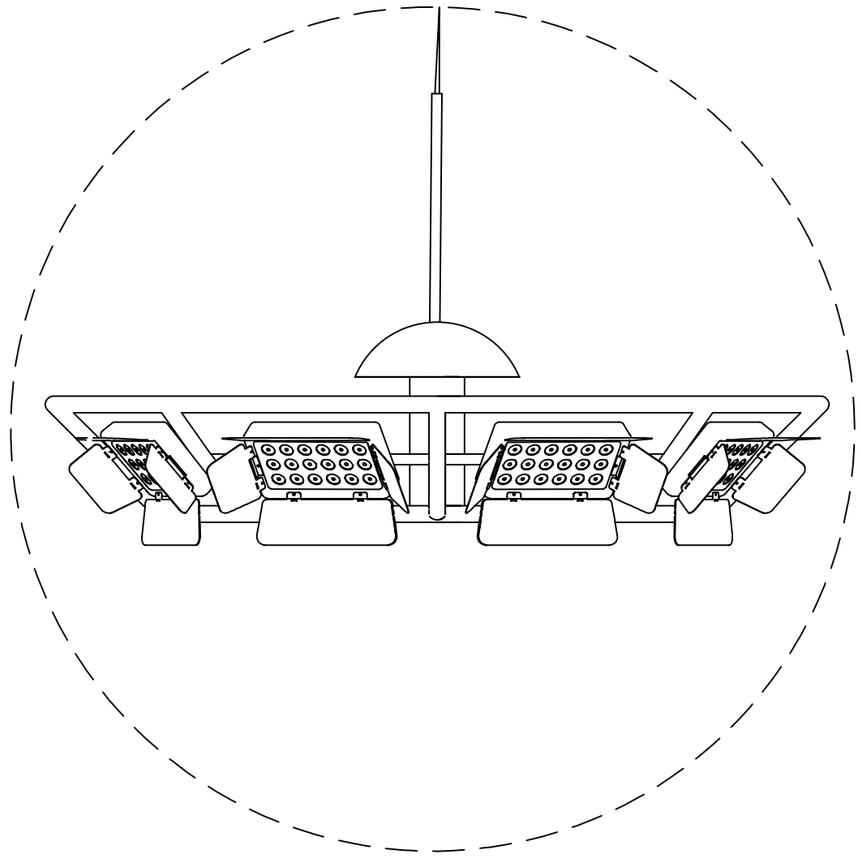

1ш цамхагт гэрэлтүүлэгт орох материалын түүвэр

№	Түүврийн нэр	Маяг	Х.Нэгж	Тоо	Нэг бүрийн жин	Тайлбар
1	Цайрдсан ган конусан тулгуур h=12м 6 талт	МС-12-Т/12-1-II-ц	Ком	1	160	Тухайн гэрлийг Монгол Улсад үйлдвэрлэдэг UB light болон Оджи-Од ХХК-аас нийлүүлэх боломжтой.
2	Гэрэлтүүлэг суурилуулах хөндлөвч					
3	Аянга хүлээн авагч савх ф=10мм L=1м					
4	Болт 6ш, гайк, шайбын хамт М24					
5	Лед чийдэн бүхий гэрэлтүүлэгч толгой	Philips-200	Ш	8		Гэрэлтүүлэх толгой нь Phillips брэндийн тус бүр 200 Вт чадалтай, ус чийгний IP-65 хамгаалалтын зэрэгтэй маш сайн чанарын гэрэл байх ба 3 жилийн баталгаат хугацаатай байна.
6	Кабель /гэрэлтүүлэгч толгой цэнэглэх/	ВВГнгLS-3х6	у/м	20		
7	Холболтын хайрцаг	80х400	Ш			
8	Газардуулгын туузан төмөр	40х4мм	у/м	10		
9	Газардуулгын электрод L=3м	50х5мм	Ш	3		
10	Хамгаалалтын хоолой	Ø32мм	у/м	20		
11	Бетон суурь	В20,В10	Ш	1		

"Гурван Тэрмис" ХХК	УВС АЙМАГ УЛААНГОМ СУМ Ю.ЦЭДЭНБАЛЫН ТАЛБАЙН ЗАСВАР, ТОХИЖИЛТЫН АЖИЛ "Гадна цахилгаан"				ГЦ-7		
	Инженер		Б.Батмөнх	12м өндөртэй конус хэлбэрийн цамхагт гэрэлтүүлгийн маяг	Масштаб		
	Гүйцэтгэсэн		Б.Батмөнх		Ye шат	Хуудас	Бүх хуудас
Увс аймаг Улаангом сум 1-р баг 18-14 тоот Утас: 99992163	Шалгасан		Ү.Амгалан				
				ЕГ ШИФР: БИ 303/25	А3	7	10
				ТГ ШИФР: ГТ ...../25	2025 он 05 сар		

4.0м-ийн өндөртэй шонгийн маяг

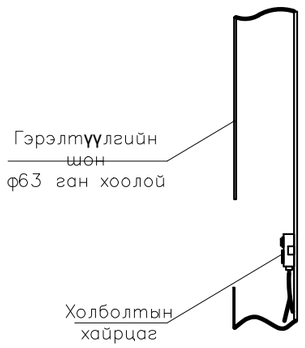

Гэрэлтүүлгийн бетонон суурь

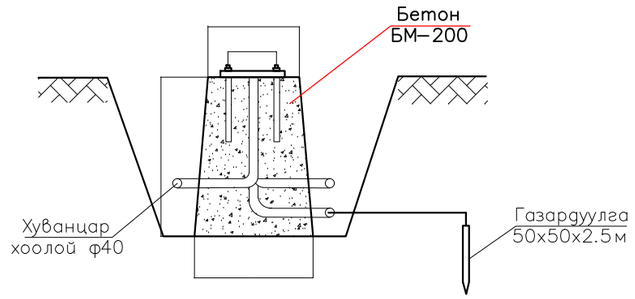

Гэрэлтүүлгийн суурийн арматурчлал

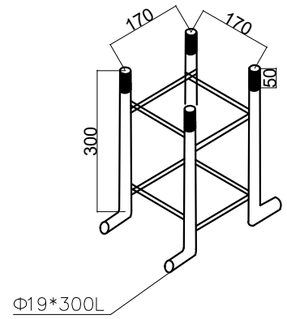

1 шонд орох газардуулах байгууламжийн материалын түүвэр

Д/д	Тэмдэглэгээ	Нэр	Нэгж	Тоо
1	ГОСТ 103-76*	Туузан т?м?р 25х4 /Гэрлийн шонг газардуулгад хэрэглэх/	м	2.0
2	ГОСТ 155227-2004	Булан төмөр ф50х50х5 L=2.5м /Босоо электрод/	ш	1.0

Тайлбар

Газардуулах байгууламжийн эсэргүүцэл жилийн аль ч улиралд 30 ом-оос ихгүй байна.

"Гурван Тэрмис" ХХК	УВС АЙМАГ УЛААНГОМ СУМ Ю.ЦЭДЭНБАЛЫН ТАЛБАЙН ЗАСВАР, ТОХИЖИЛТЫН АЖИЛ "Гадна цахилгаан"				ГЦ-6	
	Инженер		Б.Батмөнх	4.0м-ийн өндөртэй шонгийн маяг	Масштаб	
	Гүйцэтгэсэн		Б.Батмөнх		Үе шат / Хуудас / Бүх хуудас	
Увс аймаг Улаангом сум 1-р баг 18-14 тоот Утас: 99992163	Шалгасан		Ү.Амгалан			
				ЕГ ШИФР: БИ 303/25	А3	6 / 10
				ТГ ШИФР: ГТ ...../25	2025 он 05 сар	

Гадна гэрэлтүүлгийн самбар

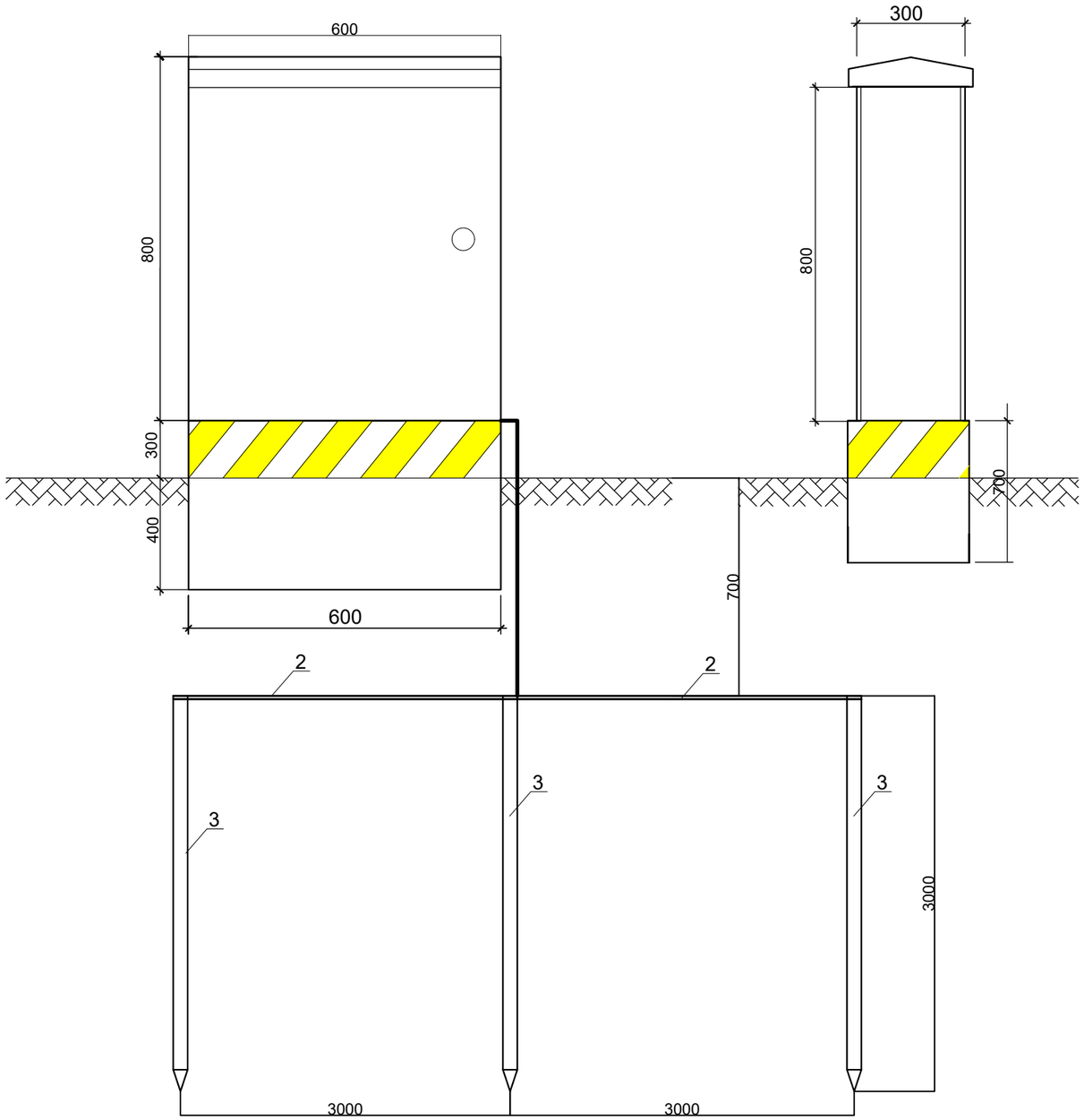

Тайлбар

Самбарын газардуулах байгууламжийн эсэргүүцэл жилийн аль ч улиралд 4 Ом–оос ихгүй байна.

Газардуулах байгууламжийн материалын түүвэр

Д/д	Тэмдэглэгээ	Нэр	Нэгж	Тоо	Ðàéëàðò
1	ГОСТ 103–76*	Туузан т?м?р 40х4 /Гэрлийн самбар газардуулгад холбох/	м	1.0	
2	ГОСТ 103–76*	Туузан т?м?р 40х4 /хэвтээ электрод/	м	9.0	
3	ГОСТ 155227–2004	Бөөрөнхий төмөр ф22 L=3.0м /Босоо электрод/	ш	3.0	

"Гурван Тэрмис" ХХК	УВС АЙМАГ УЛААНГОМ СУМ Ю.ЦЭДЭНБАЛЫН ТАЛБАЙН ЗАСВАР, ТОХИЖИЛТЫН АЖИЛ "Гадна цахилгаан"				ГЦ-5	
	Инженер		Б.Батмөнх	Гадна гэрэлтүүлгийн самбар,	Масштаб	
	Гүйцэтгэсэн		Б.Батмөнх		Үе шат	Хуудас	Бүх хуудас
Увс аймаг Улаангом сум 1-р баг 18-14 тоот Утас: 99992163	Шалгасан		Ү.Амгалан			
				ЕГ ШИФР: БИ 303/25	А3	5	10
				ТГ ШИФР: ГТ ...../25	2025 он 05 сар	

Талбайн гэрэлтүүлгийн байгуулалт М1:500

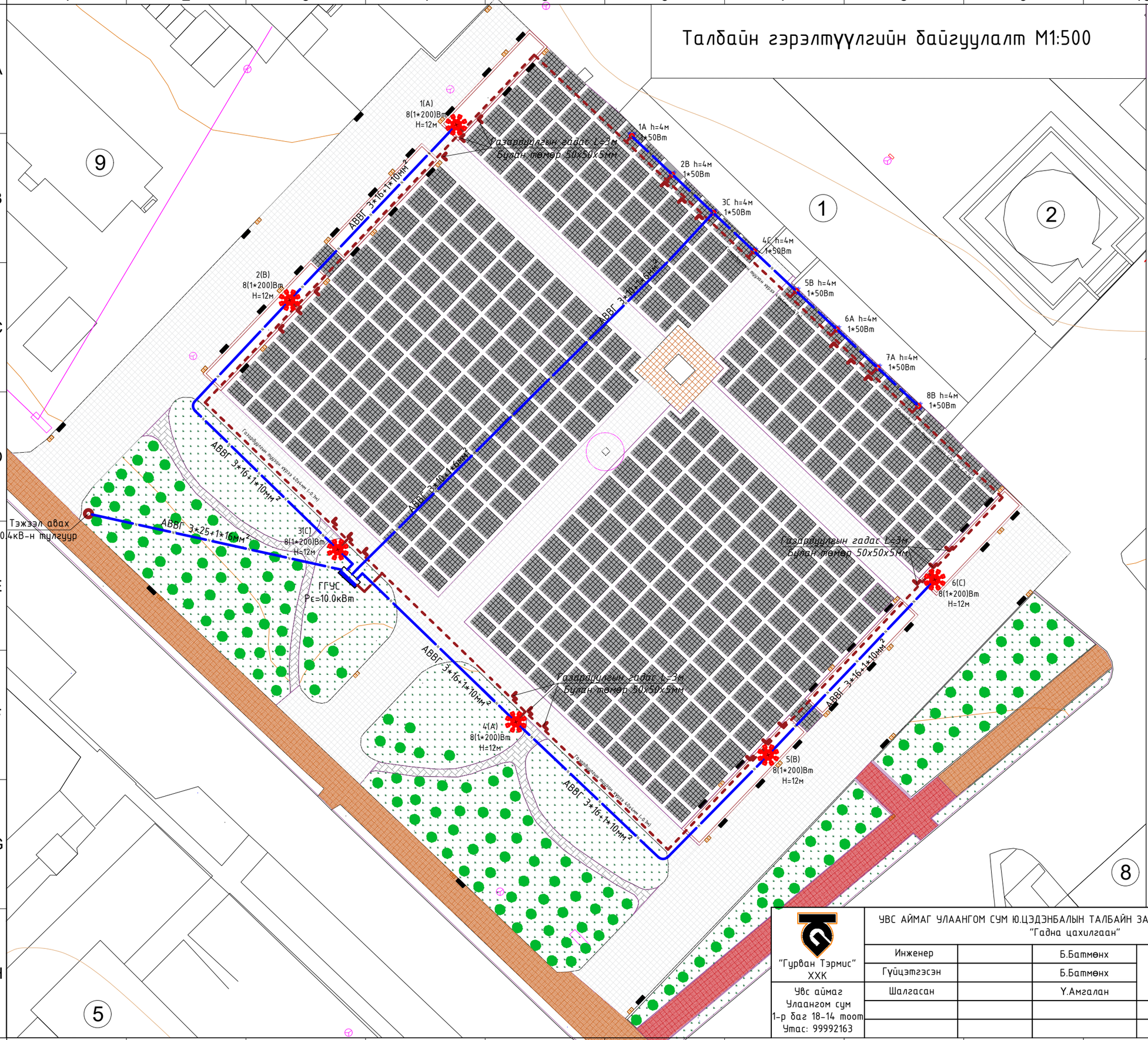

Барилгын тодорхойлолт
1. Увс аймгийн ЗДТГ
2. Галбан бошгит хүндэтгэлийн өргөө
3. Ардчилсан намын байр
4. МХХГ
5. Хөдөлмөрийн дээд сургууль
6. 12 айлын орон сууц
7. Центер хаус
8. Ардын намын байр

ТАНИХ ТЭМДЭГ

- Төлөвлөж буй чулуун талбай 7420м²
- Одоо байгаа чулуун талбай
- Төлөвлөж буй явган зам 138м²
- Одоо байгаа явган зам
- Төлөвлөж буй явган зам 222м²
- Ногоон байгууламж
- Төлөвлөж буй цэцгийн мандал
- Сандал-44ш БА-3 зургаас үз
- Хогийн сав -34ш БА-3 зургаас үз
- Бохирын худаг
- Дулааны худаг
- Цахилгааны шугам
- Төлөвлөж буй 12м өндөр гэрэлтүүлэг
- Төлөвлөж буй 4м өндөр гэрэлтүүлэг
- Төлөвлөж буй 4м өндөр гэрэлтүүлэг
- Газардуулгын хүрээ 40х4мм
- Газардуулгын гадас 50х50х5мм
- Гадна гэрэлтүүлгийн удирдлагын самбар

"Гурван Тэрмис" ХХК	УВС АЙМАГ УЛААНГОМ СУМ Ю.ЦЭДЭНБАЛЫН ТАЛБАЙН ЗАСВАР, ТОХИЖИЛТЫН АЖИЛ "Гадна цахилгаан"				ГЦ-3	
	Инженер		Б.Батмөнх	Талбайн гэрэлтүүлгийн байгуулалт	Масштаб	
	Гүйцэтгэсэн		Б.Батмөнх		Үе шат	Хуудас / Бүх хуудас
Увс аймаг Улаангом сум 1-р баг 18-14 тоот Утас: 99992163	Шалгасан		Ү.Амгалан			
				ЕГ ШИФР: БИ 303/25	АЗ	3 / 10
				ТГ ШИФР: ГТ ...../25	2025 он 05 сар	

Тооцооны бүдүүвч

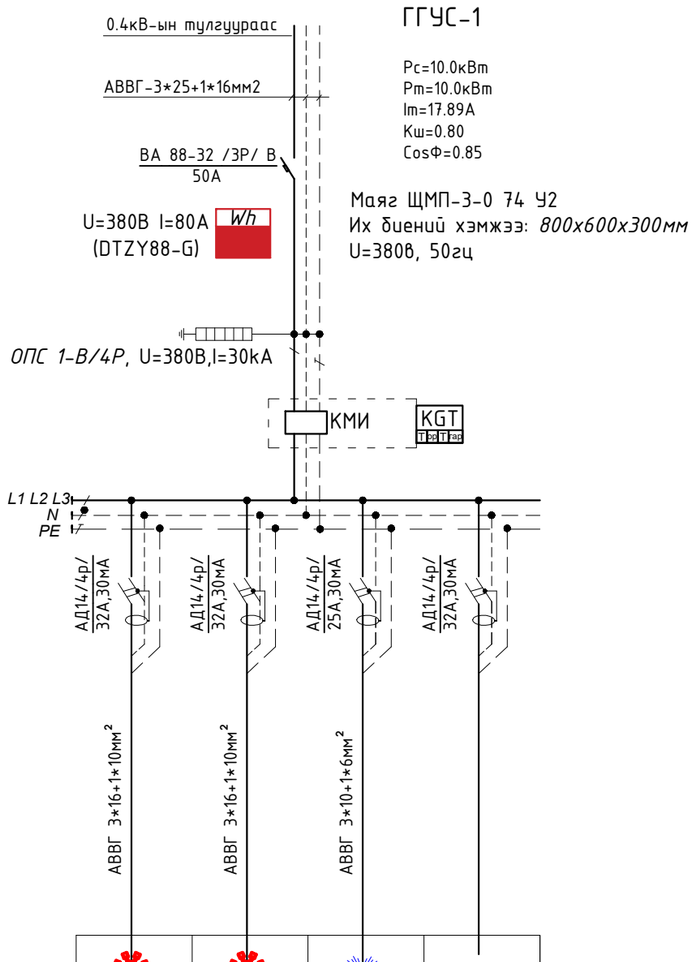

Цахилгааны тэжээл	Шугам				
	Шугамын автомат				
	Кабель утасны марк ба хөндлөн огтлол, сүвлэх хоолой				
Байгуулалт дээрх тэмдэглэгээ					
Байгуулалт дахь нэр, №		Талбайн 12м цамхагт гэрэлтүүлэг	Талбайн 12м цамхагт гэрэлтүүлэг	Талбайн 4.0м гэрэлтүүлэг	Нөөц
Цахилгаан хэрэглэгч	Групп №	1	2	3	4
	Рс, кВт	4.80	4.80	0.40	
	Рт, кВт	4.80	4.80	0.40	
	Іт, А	8.60	8.60	0.80	
	Фаз	L1,L2,L3	L1,L2,L3	L1,L2,L3	L1,L2,L3
	Технологийн òîîíîã òºõººðºìæèéí	ГГУС			

"Гурван Тэрмис" ХХК	УВС АЙМАГ УЛААНГОМ СУМ Ю.ЦЭДЭНБАЛЫН ТАЛБАЙН ЗАСВАР, ТОХИЖИЛТЫН АЖИЛ "Гадна цахилгаан"				ГЦ-4	
	Инженер		Б.Батмөнх	Тооцооны бүдүүвч	Масштаб	
	Гүйцэтгэсэн		Б.Батмөнх		Үе шат	Хуудас	Бүх хуудас
Увс аймаг Улаангом сум 1-р баг 18-14 toom Утас: 99992163	Шалгасан		Ү.Амгалан			
				ЕГ ШИФР: БИ 303/25	А3	4	10
				ТГ ШИФР: ГТ ...../25	2025 он 05 сар	

д/д	Нэр	Маяг, хэмжээ	Нэгж	Тоо	Тайлбар
1	*ГГУС-1: IP>65 800x600x300мм хэмжээтэй* *Оролтонд:* *-3 Фазын ухаалаг тоолуур U=380В I=80А* (DTZY88-G)-1ш *-3 Фазын автомат салгуур ВА 88-32 (3р)In=50А -1ш* *- Дифференциал автомат АД14/4Р In=32А -3ш* *- Дифференциал автомат АД14/4Р In=25А -1ш* *-Цэнэг шавхагч (ОПС 1-В/4Р) -1ш* *-Соронзон пускатель /КМИ (3р)In=50А -1ш* *-Цагийн реле /CHINT KGT (2р)In=16А -1ш* *-00-н зэс шин -1ш* *-Газардуулгын зэс шин -1ш* *-Дохионы гэрэл -3ш*	*800x600x300мм хэмжээтэй*	Ком	1	Газарт бетонон суурин дэхлэх

Материалын түүвэр

1	0.4кВ-ын 3*25+1*16мм² хөндлөн огтлолтой хөнгөнцагаан голтой, пластмассан тусгаарлагчтай, хамгаалалтын хуягтай кабель	АВВГ-1кВ	м	50	
2	0.4кВ-ын 3*16+1*10мм² хөндлөн огтлолтой хөнгөнцагаан голтой, пластмассан тусгаарлагчтай, хамгаалалтын хуягтай хүчний кабель	АВВГ-1кВ	м	220	
3	0.4кВ-ын 3*10+1*6мм² хөндлөн огтлолтой хөнгөнцагаан голтой, пластмассан тусгаарлагчтай, хамгаалалтын хуягтай хүчний кабель	АВВГ-1кВ	м	140	
4	Гэрэлтүүлгийн толгой тэжээх утас 3*2.5мм²	ВВГнгLS	м	150	
5	1 гэрэлтүүлэгчтэй металл шон ф80	H=4.0м	ш	8	
6	Гэрлийн бетонон суурь 300x300x400h		ш	8	
7	Гэрэлтүүлэх толгой U=220В P=50Вт / KEIRA ELLIPS/	LED	ш	8	
8	Хамгаалалтын хуванцар хоолой ф22мм	PVC-22mm	М	150	
9	Газардуулгын гадас булан төмөр	50x50x5мм	М	72	
10	Газардуулгын туузан төмөр	40x4мм	М	330	
11	ГГУС-ын бетон суурь 600x400x700h		ш	1	
12	Газар шорооны ажил /ухах/		м³	118	
13	Газар шорооны ажил /булах/		м³	110	
14	Тоосго		м³	3.5	
15	Элс		м³	7	

Цамхагт гэрэлтүүлэгт орох материалын түүвэр

№	Түүврийн нэр	Маяг	Х.Нэгж	Тоо	Нэг бүрийн жин	Тайлбар
1	Цайрдсан ган конусан тулгуур h=12м 6 талт	МС-12-Т/12-1-II-ц	Ком	6	160	Тухайн гэрлийг Монгол Улсад үйлдвэрлэдэг UB light болон Оджи-Од ХХК-аас нийлүүлэх боломжтой.
2	Гэрэлтүүлэг суурилуулах хөндлөвч					
3	Аянга хүлээн авагч савх ф=10мм L=1м					
4	Болт 6ш, гайк, шайбын хамт М24					
5	Лед чийдэн бүхий гэрэлтүүлэгч толгой	Philips-200	Ш	48		Гэрэлтүүлэх толгой нь Phillips брэндийн тус бүр 200 Вт чадалтай, ус чийгний IP-65 хамгаалалтын зэрэгтэй маш сайн чанарын гэрэл байх ба 3 жилийн баталгаат хугацаатай байна.
6	Кабель /гэрэлтүүлэгч толгой цэнэглэх/	ВВГнгLS-3x6	у/м	120		
7	Холболтын хайрцаг	80x400	Ш			
8	Хамгаалалтын хоолой	Ф32мм	у/м	120		
9	Бетон суурь	В20,В10	Ш	6		
10						

"Гурван Тэрмис" ХХК	УВС АЙМАГ УЛААНГОМ СУМ Ю.ЦЭДЭНБАЛЫН ТАЛБАЙН ЗАСВАР, ТОХИЖИЛТЫН АЖИЛ "Гадна цахилгаан"				ГЦ-2	
	Инженер		Б.Баттөнх	Материалын түүвэр	Масштаб	
	Гүйцэтгэсэн		Б.Баттөнх		Ye шат	Хуудас	Бүх хуудас
Увс аймаг Улаангом сум 1-р баг 18-14 тоот Утас: 99992163	Шалгасан		Ү.Амгалан			
				ЕГ ШИФР: БИ 303/25	А3	2	10
				ТГ ШИФР: ГТ ...../25	2025 он 05 сар	

ТАЙЛБАР

Увс аймаг Улаангом сумын Ю.Цэдэнбалын талбайн гэрэлтүүлгийн цахилгааны хэсгийн ажлын зураг төслийг барилга архитектур, сантехник технологийн даалгаварыг үндэслэн ерөнхий төлөвлөгөө, газар дээр нь хийсэн хэмжилт үндэслэн хийж гүйцэтгэв.

Үүнд:

- Цахилгаан байгууламжийн дүрэм /БД 43-101-03/
- Хот тосгоны төлөвлөлт, барилгажилтын норм да дүрэм /БНбД 30.01.04/
- Барилга байгууламжийн цахилгаан төхөөрөмжийн газардуулгыг тооцоолох аргачлал БД 43-107-19
- Газардуулга да цахилгааны аюулгүй байдлын хамгаалалтын арга хэмжээ БД 43-101-03*/12

Цахилгаан хэрэглэгчид нь цахилгаан хангамжийн найдвартай ажиллагааны 3-р зэрэгт хамаарна.
Цахилгааныг одоо тэжээж байгаа тулгуураас төлөвлөж буй ГГЕС хүртэл АВВГ 3*25+1*16мм^2 огтлолтой хөнгөнцагаан голтой хучний кабелиар тэжээнэ.
Зургийн дагуу тавигдах шугам, тоноглолуд нь өмнө нь ашиглагдаж байгаагүй шинэ байх шаардлагатай.
Талбайд тавигдах 6ш цамхагт гэрэлтүүлэг нь маш сайн чанарын 12м өндөртэй, 6 талт гадаргуутай, конус хэлбэрийн, 8ш гэрэлтүүлэг тогтоох зориулалтын хөндлөвчтэй цайрдсан металл шон байна.
Захиргааны барилгын үүд хэсгээр 4м өндөртэй 8ш гэрэлтүүлгийг хооронд нь 7,5м зайтайгаар угсарч өгнө.
Гэрэлтүүлгийн кабелийг газрын тэгшлэгдсэн түвшнээс доош 0.7м-ийн гүнд, элсэн дэвсгэр хийж, зөөлөн шигшсэн хөрсөөр хучиж тоосгон хамгаалалт хийх да инженерийн шугам сүлжээтэй огтолцсон хэсэг болон авто зам доогуур явах хэсэгт ф32 РУС янданд сүвлэж явуулна. Кабелийн трассын дагуу эвдэгдсэн зам талбайг сэргээн засварлаж өгнө.

Гэрэлтүүлгийн шон:
Төмөр бетон суурин дээр суулгах зориулалттай 12м өндөр ГОСТ 832-78 стандартын шаардлага хангасан ган хоолойнуудыг үйлдвэрийн аргаар холбож гагнасан байна.
Ажиллах цаг уурын нөхцөл: Орчны температур -50*С, +50*С
Газрын түвшнээс 50мм дээш суулгасан төмөр бетон суурийн шпильканд зэврэлтээс хамгаалж халуун аргаар цайрдсан давхар гайкаар бэхэлнэ.
Гэрэлтүүлгийн шонг стандартын саарал RAL 7035 /#c5c7c4/ өнгийн RGB: 197, 199,196 кодтой будгаар будна.
Гэрэлтүүлэгчийн техникийн үзүүлэлт:

- Тэжээлийн хүчдэл- 85-245В
- Давтамж- 50гц
- Чадлын коэффициент- COS ф-0.95
- Хэрэглэх чадал- 200Вт
- Нийт гэрлийн урсгал- 6000лк
- Өнгөний температур урсгал- 4000к /LED/
- Гэрлийн өнгө-цагаан
- Жин- 5.6 кг
- Суурилах орчны температур- -50*С +50*С хүртэл
- Гэрэлт диодын хамгаалалтын зэрэг- IP67
- Ажиллах хугацаа- 50000 цаг
- Стандартын шаардлага- ROHS
- Чип солигддог байна.
-

Хэт хүчдлээс хамгаалах, газардуулах байгууламж:

- Давтан газардуулгын эсэргүүцэл жилийн аль ч улиралд 30 ом-оос ихгүй байна.
- Төмөр шон бүрийг газардуулна.

Шонгийн хөндлөн газардуулгыг газрын түвшнээс 0.7м гүнд байрлуулж 3,0м урттай босоо электродыг холбож гагнана.
ГГУС-ын газардуулах байгууламжийн эсэргүүцлийг хөрсний хувийн цахилгаан эсэргүүцлээс хамааруулан тооцоолов. / ГГУС-ыг газардуулна. /
Самбарын газардуулгын эсэргүүцэл жилийн аль улиралд 4 Ом-оос ихгүй байна.
ГГУС-ын их биеийг газардуулах байгууламжтай боолтон да гагнууран холболтоор холбоно.
Аюулгүй ажиллагааны болон бусад шаардлагууд:

- Барилгын угсралтын ажлын явцад Барилгын тухай хуулийн 4.1.32, 38.1.8-р заалтын дагуу зохиогчийн хяналтыг хийлгэж ажиллах шаардлагатай.
- Гэрэлтүүлгийн ажлыг Цахилгаан байгууламжийн дүрэм /БД 43-101-03/ болон Цахилгаан техникийн ажил /БНбД 3,05,06-09/-ийн дагуу тухайн ажилд зориулсан ажлын багаж, техник тоног төхөөрөмжийг ашиглан хэрэгжүүлэх шаардлагатай.

Зургийн жагсаалт

Д/д	Зургийн нэр	Зургийн дугаар	Хуудас
1	Тайлбар, зургийн жагсаалт, үндсэн үзүүлэлт	ГЦ-1	
2	Материалын түүвэр	ГЦ-2	
3	Талбайн гэрэлтүүлгийн байгуулалт	ГЦ-3	
4	Тооцооны бүдүүвч	ГЦ-4	
5	Гадна гэрэлтүүлгийн самбар, самбарын зарчмын схем	ГЦ-5	
6	4.0м-ийн өндөртэй гэрэлтүүлгийн маяг	ГЦ-6	
7	12.0м-ийн өндөртэй гэрэлтүүлгийн маяг	ГЦ-7	
8	12м өндөр гэрэлтүүлгийн суурийн байгуулалт, огтлол	ГЦ-8	
9	0.4 кВ-ийн кабелийн сувгийн огтлол	ГЦ-9	
10	Кабель шугам инженерийн шугам сүлжээтэй огтолцох хэсэглэл	ГЦ-10	

Үндсэн үзүүлэлт

Д/д	Үзүүлэлтийн нэрс	Хэмжих нэгж	Тоон утга
1	Сүлжээний хүчдэл	Вольт	380/220
2	Суурилагдсан чадал	кВт	10.0
3	Тооцооны чадал	кВт	10.0
4	Тооцооны гүйдэл	Ампер	17.89
5	Хүчдэлийн максимум алдагдал	%	0.50

Кабелийн тэмдэглэгээ	Чиглэл		Кабель		
	Эхлэл	Төгсгөл	Зургаар		
			Маяг	Хөндлөн огтлол	Зай /м/
1	Одоо байгаа тулгуур	ГГУС	АВВГ-1кВ	3*25+1*16мм^2	35

"Гурван Тэрмис" ХХК	УВС АЙМАГ УЛААНГОМ СУМ Ю.ЦЭДЭНБАЛЫН ТАЛБАЙН ЗАСВАР, ТОХИЖИЛТЫН АЖИЛ "Гадна цахилгаан"				ГЦ-1	
	Инженер		Б.Батмөнх	Тайлбар, зургийн жагсаалт, үндсэн үзүүлэлт	Масштаб	
	Гүйцэтгэсэн		Б.Батмөнх		Үе шат / Хуудас / Бүх хуудас	
Увс аймаг Улаангом сум 1-р баг 18-14 тоот Утас: 99992163	Шалгасан		Ү.Амгалан			
				ЕГ ШИФР: БИ 303/25	А3 / 1 / 10	
				ТГ ШИФР: ГТ ...../25	2025 он 05 сар	