Барилгын зураг төслийн "ОЧИРТААБ" ХХК

МОНГОЛ УЛС
ХОТ БАЙГУУЛАЛТ, БАРИЛГА
ОРОН СУУЦЖУУЛАЛТЫН ЯАМ
Магадлалын дүгнэлтийн нэгтгэл
Бүртгэлийн дугаар 0658/2025
МАГАДЛАЛ ХИЙГДСЭН
Магадлал харчуулсан
Хэлтсийн дарга: ...../Гарын үсэг
2025 оны 05 сарын 09 өдөр

Шифр; ОСН-02/2025

Дорноговь аймаг, Мандах сум, 5-р баг.

БОУАӨЯамны УС, ЦАГ УУРЫН ХАРУУЛЫН БАРИЛГА

(Ажлын зураг)

ЗӨВШӨӨРСӨН:

Албан тушаал	Нэр	Гарын үсэг
Дорноговь аймгийн Газрын Харилцаа, Барилга Хот Байгуулалтын Газрын дарга	Л.Олзбаяр	
Дорноговь аймгийн Онцгой Байдлын газрын дарга, дэд хурандаа	И.Идэргарав	
Дорноговь аймгийн Онцгой Байдлын газрын Гал түймрийн улсын хяналтын байцаагч, хошууч	Г.Ганбаяр	
Дорноговь аймгийн Эрүүл мэндийн газрын Хяналт шалгалтын хэлтсийн дарга	Л.Бямбатуяа	

БОЛОВСРУУЛСАН:

Барилгын зураг төслийн "ОЧИРТААБ" ХХК	"Очиртааб" ХХК-ий захирал	Нэр Б.Чанцалмаа	Гарын үсэг
	БОУАӨЯамны Ногоон технологи, Инновацын хэлтсийн дарга	Нэр А.Чинбат	Гарын үсэг
УЦУОШТ	Дорноговь аймгийн УЦУОШТөвийн дарга	Нэр Ш.Амарбилэг	Гарын үсэг

Улаанбаатар хот 2025 он

БАЙРШЛЫН СХЕМ М1:15000

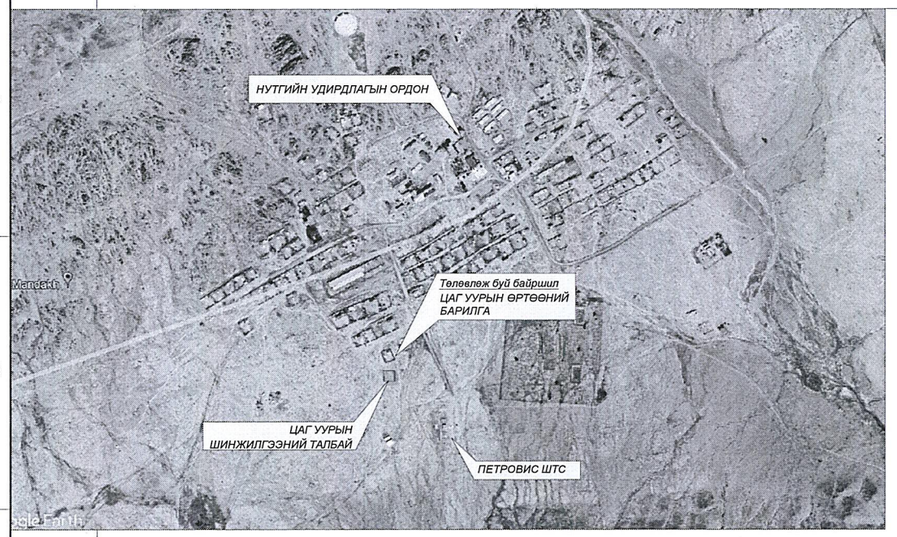

ЕРӨНХИЙ ТӨЛӨВЛӨГӨӨ М1:1500

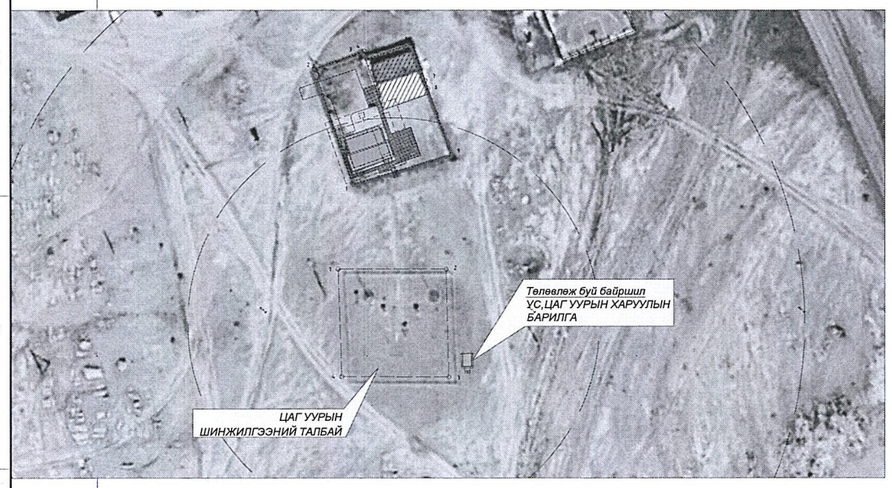

ХАРАГДАХ БАЙДАЛ

ЕРӨНХИЙ ТАЙЛБАР БИЧИГ

Зураг төсөл зохиох үндэслэл: БАЙГАЛЬ ОРЧИН, УУР АМЬСГАЛЫН ӨӨЧЛӨЛТИЙН ЯАМ-ны захиалгаар Дорноговь аймгийн Мандах сумын 5-р багийн нутаг дэвсгэр болон аймгийн Ус, цаг уур, орчны шинжилгээний талбайн газна төлөвлөж буй "УС,ЦАГ УУРЫН ХАРУУЛЫН БАРИЛГА"-ын ажлын зураг төслийг

- Дорноговь аймгийн Мандах сумын Засаг даргын захирамжийн 2015-06-19 №А/60 тоотоор Мандах сумын 5-р багийн нутаг дэвсгэрт "цаг уурын талбай" зорилуулалт бүхий 684 м.кв газар олголт
- Төрийн байгууллагын газар эзэмших эрхийн гэрчилгээ №0000003164, нэгж талбарын 4414003024 дугаартай газрын байршлын кадастрын зураг
- БОУАӨЯамны баталсан 2025-03-06 өдрийн №25/075 тоот Ус, цаг уур, орчны шинжилгээний төвийн "УС,ЦАГ УУРЫН ХАРУУЛЫН БАРИЛГА"-ын нэг маягийн зураг, төсөл боловсруулах даалгавар, барилга байгууламжийн зураг төсөв боловсруулах гэрээгээ үндэслэн барилгын зураг төслийн "ОЧИРТААБ" ХХК-д хийж гүйцэтгэв.

Ерөнхий тайлбар бичиг:

Барилгыг байгаль цаг уурын дараах нөхцөлд тооцов.

Үүнд: Газар чичирхийлэл 6 балл
Гадна агаарын тооцооны хэм -24.4° хэм
Салхины ачаалал 44кг/м2
Цасны ачаалал 30кг/м2

Байршил: Дорноговь аймгийн Мандах сумын 5-р багийн нутаг дэвсгэрт НИК" ХХК-ийн ШТС-ын хойно Ус, цаг уур, орчны шинжилгээний 684 м.кв талбайн газна байрлана.

ЕТ МАРКИЙН ЗУРГИЙН ЖАГСААЛТ

Д/Д	Зургийн нэр	Масштаб	Цаасны хэмжээ	Хуудасны марк
1	Ерөнхий тайлбар бичиг, зургийн жагсаалт	М1:-	А3	ЕТ-1
2	Байршлын схем, орчны тойм	М1:-	А3	ЕТ-2
3	Байр зүйн дэвсгэр зураг	М1:750	А3	ЕТ-3
4	Кадастрын зураг	М1:500	А3	ЕТ-4
5	Одоогийн байдал	М1:-	А3	ЕТ-5
6	Ерөнхий төлөвлөгөө	М1:500	А3	ЕТ-6
7	Зай хэмжээ, өндөржилт	М1:250	А3	ЕТ-7

Зураг төсөлд магадлал хийсэн
ЭКСПЕРТ №
Гарын үсэг
Овог, нэр
Захиартай
ресэк
Албан тушаалтай

Монгол улс, Улаанбаатар хот Энхтайваны өргөн чөлөө 36. "УЖМ" ББН барилга 401 тоот. Утас: 70110623

Барилгын зураг төслийн "ОЧИРТААБ" ХХК

ДОРНОГОВЬ АЙМАГ, МАНДАХ СУМ, 5-Р БАГ
БОУАӨЯамны УС,ЦАГ УУРЫН ХАРУУЛЫН БАРИЛГА
ЕРӨНХИЙ ТАЙЛБАР БИЧИГ, ЗУРГИЙН ЖАГСААЛТ

Архитектор	Д.Энхбулган	ЕГшифр:	Масштаб:	Огноо:
Гүйцэтгэсэн	Д.Энхбулган	ОСН-02/25	М1:1500,15000	2025-01
Шалгасан	Д.Тамир	ТГ шифр:	Зургийн дугаар: ЕТ-1	Хуудас: 7

Мэргэжлийн зөвшөөрөл АТ-2019 Д.Тамир АРХИТЕКТОР

А3

БАЙРШЛЫН СХЕМ, ОРЧНЫ ТОЙМ

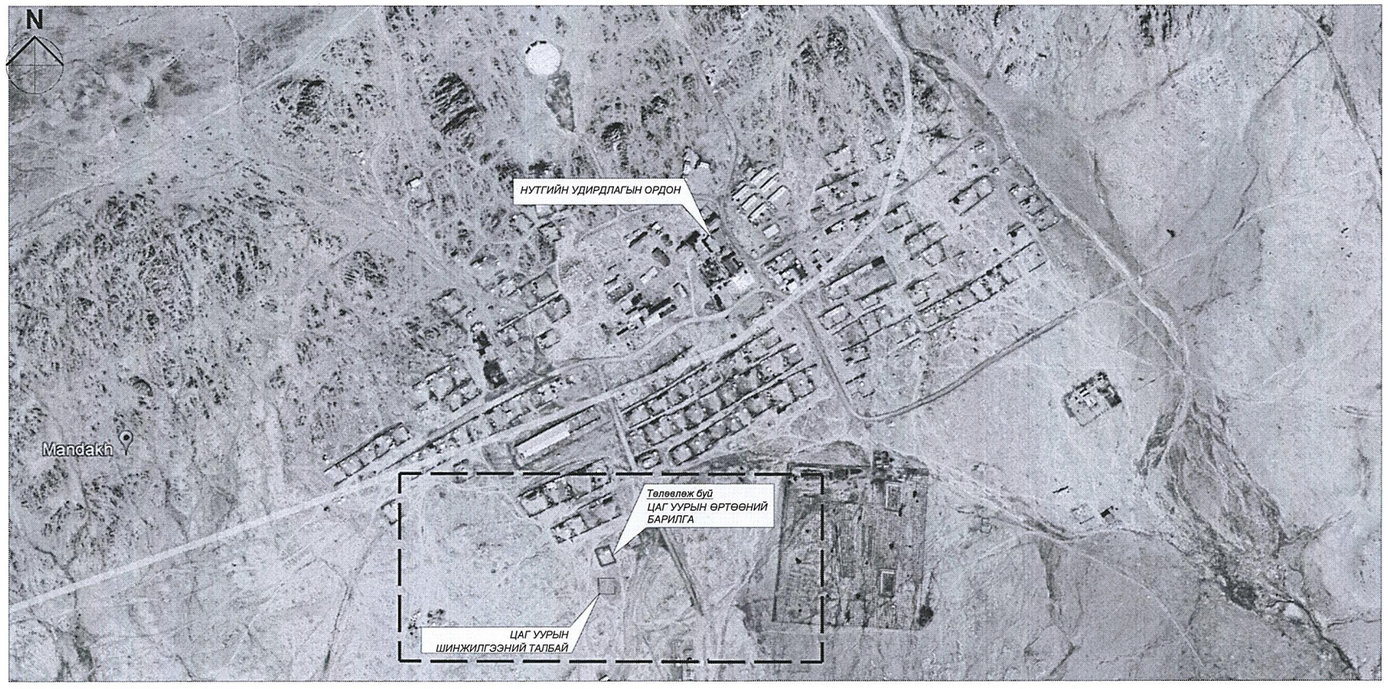

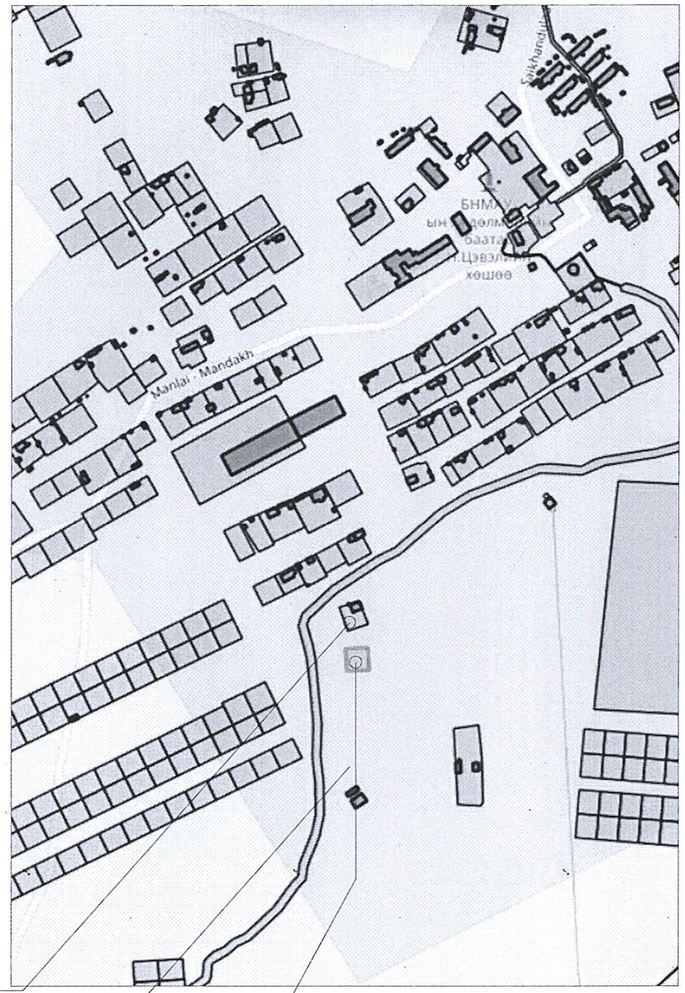

Одоо байгаа
УС, ЦАГ УУР ОРЧНЫ ШИНЖИЛГЭЭНИЙ ТӨВийн барилга

Одоо байгаа
УС, ЦАГ УУР ОРЧНЫ ШИНЖИЛГЭЭНИЙ Талбай

Төлөвлөж буй
УС,ЦАГ УУРЫН ХАРУУЛЫН БАРИЛГА

Зураг төсөлд магадлан хийгдэн
ЭКСПЕРТ №
1-52
Дарын усэг/
Зөвлөх
Зөвлөх
Засмартай
зөвх
БАРИЛГЫН ХӨГЖЛИЙН ТӨВ

Монгол улс, Улаанбаатар хот Энхтайваны өргөн чөлөө 36. "УЖМ" ББН барилга 401 тоот. Утас: 70110623	ДОРНОГОВЬ АЙМАГ, МАНДАХ СУМ, 5-Р БАГ БОУАӨЯамны УС,ЦАГ УУРЫН ХАРУУЛЫН БАРИЛГА БАЙРШЛЫН СХЕМ, ОРЧНЫ ТОЙМ				
	Архитектор	Д.Энхбулган	ЕГшифр: ОСН-02/25	Масштаб: М1:-	Огноо: 2025-01
	Гүйцэтгэсэн	Д.Энхбулган	ТГ шифр:	Зургийн дугаар: ЕТ-2	Хуудас: 7
Барилгын зураг төслийн "ОЧИРТААБ" ХХК	Шалгасан	Д.Тамир			

МОНГОЛ УЛС 22-109 АТУГ ДЭРЭМЯНЫ ТАМИР ЗӨВЛӨХ АРХИТЕКТОР ЗА-БА 2022-2027

А3

БАЙР ЗҮЙН ДЭВСГЭР ЗУРАГ М1:750

N

Солбицлын тогтолцоо: UTM84_49N

ЦАГ УУРЫН АЖИГЛАЛТЫН СТАНЦ

Байршил: Дорноговь аймаг Мандах сум

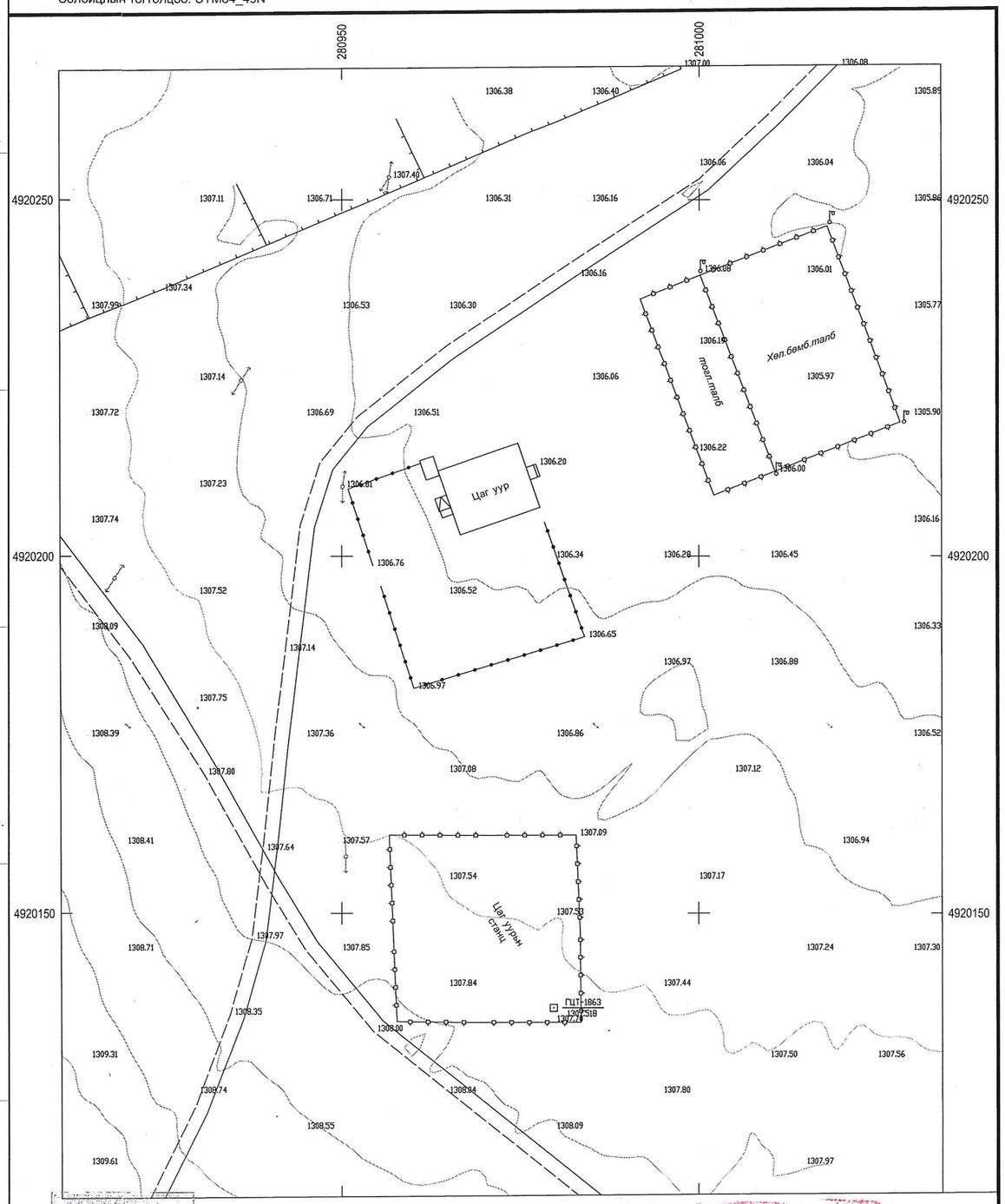

Масштаб 1:500
1 сантиметрт 5 метр багтана.
Үеийн өндөр 0.5 метр

Инженер:. . . . . /Б.Баттүвшин/

"Эн Эс Эй" ХХК-д 2025 оны
3-р сард боловсруулав

Солбицлын тогтолцоо: UTM84_49N

ЦАГ УУРЫН АЖИГЛАЛТЫН СТАНЦ

Байршил: Дорноговь аймаг Мандах сум

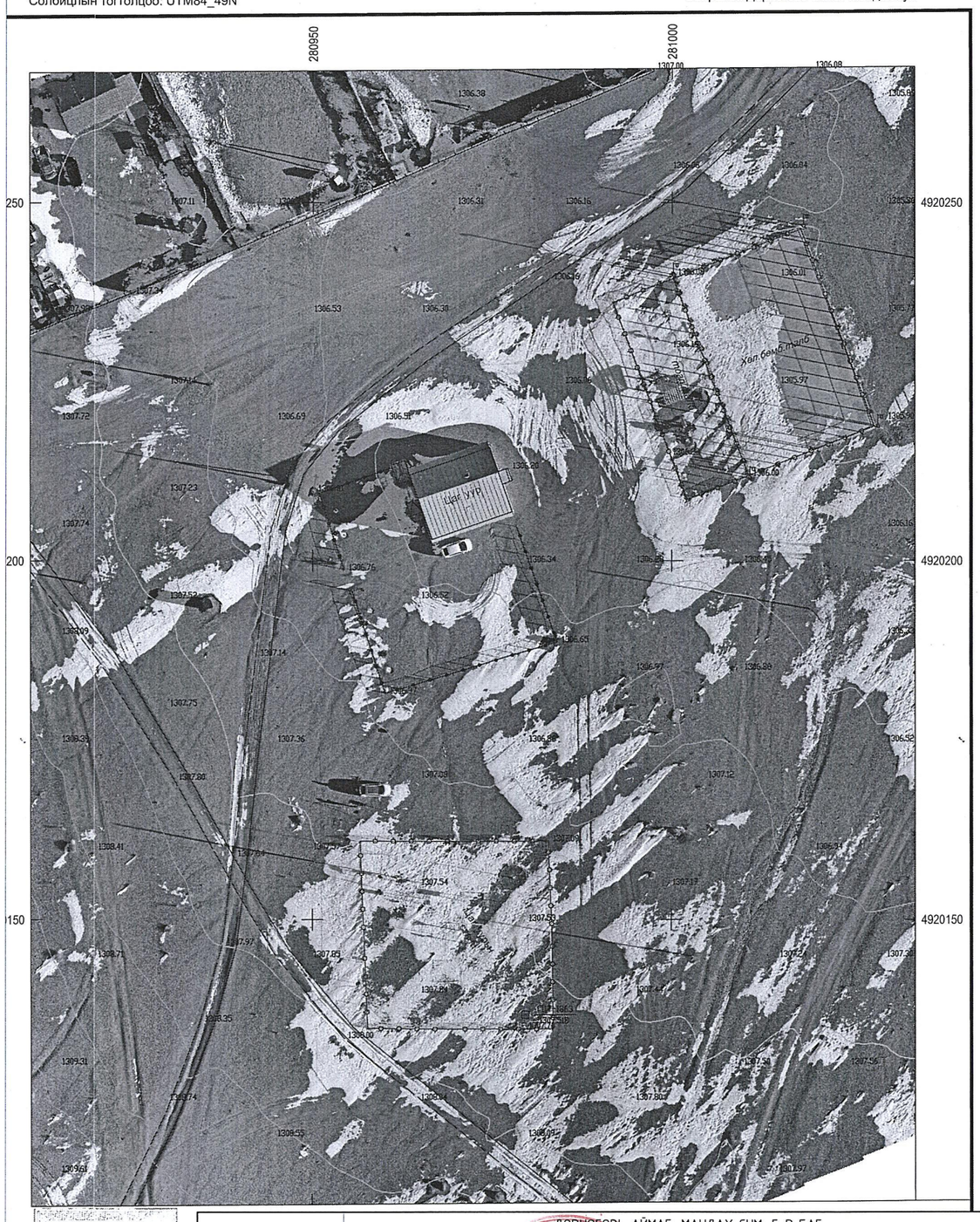

Инженер:. . . . . /Б.Баттүвшин/

Монгол улс, Улаанбаатар хот
Энхтайваны өргөн чөлөө 36.
"УЖМ" ББН барилга 401 тоот.
Утас: 70110623

Барилгын зураг төслийн
"ОЧИРТААБ" ХХК

ДОРНОГОВЬ АЙМАГ, МАНДАХ СУМ, 5-Р БАГ
БОУАӨЯамны УС,ЦАГ УУРЫН ХАРУУЛЫН БАРИЛГА
БАЙР ЗҮЙН ДЭВСГЭР ЗУРАГ

Архитектор	Д.Энхбулган	ЕГшифр:	Масштаб:	Огноо:
Гүйцэтгэсэн	Д.Энхбулган	ОСН-02/25	М1:750	2025-01
Шалгасан	Д.Тамир	ТГ шифр:	Зургийн дугаар: ЕТ-3	Хуудас: 7

А3

КАДАСТРЫН ЗУРАГ М1:500

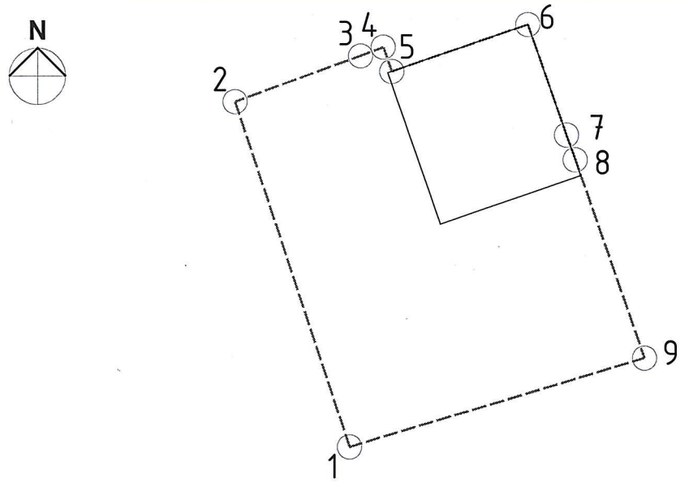

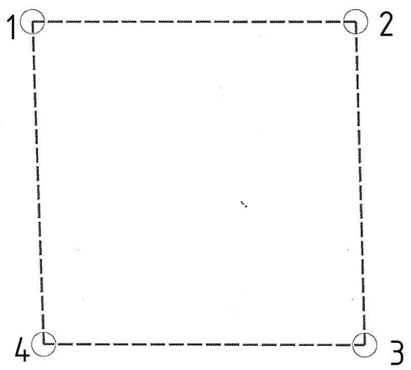

НЭГЖ ТАЛБАР			
№	X	Y	УРТ
1	280957.54	4920134.82	26.21
2	280956.63	4920160.97	26.14
3	280982.82	4920160.95	26.29
4	280983.55	4920134.72	25.97

ДОРНОГОВЬ АЙМАГ
МАНДАХ СУМЫН ЗАСАГ ДАРГЫН
ЗАХИРАМЖ

2015 оны 08 сарын 12 өдөр Дугаар А/60 Дорноговь аймаг, Мандах сум

Газар эзэмшүүлэх тухай

Монгол Улсын Засаг захиргаа, нутаг дэвсгэрийн нэгж, түүний удирдлагын тухай хуулийн 29 дүгээр зүйлийн 29.2, 29.3. Газрын тухай хуулийн 21 дүгээр зүйлийн 21.4.3, 2013 оны төсвийн тухай хуулийн 2 дугаар хавсралтын XXI.1.57 дахь хэсэг, Засгийн газрын 2009 оны 25 дугаар тогтоолыг тус тус үндэслэн ЗАХИРАМЖЛАХ нь:

1. Монгол Улсын 2013 оны төсвийн тухай хуулийн 2 дугаар хавсралтын XXI.1.57-д тусгагдсан "Газрын кадастрын мэдээллийн сан"-г сэлбэцлэн нэгдсэн тогтолцоонд шилжүүлэх ажлын хүрээнд "Газрын кадастрын мэдээллийн сангийн өгөгдлийг засварлах, геодезийн сэлбицол, өндөр, тусгагийн нэгдсэн тогтолцоонд шилжүүлэх, турших, нэгж талбарын хувийн хэргийг шинэчлэн бүрдүүлэх" ажил хүрэгдсэнтэй холбогдуулан 1 дүгээр хавсралтад дурьдагдсан 3 иргэнд 0.0911 га газар, 2 дугаар хавсралтад дурьдагдсан 5 аж ахуйн нэгжид 8.779 га газар, 3 дугаар хавсралтад дурьдагдсан 6 байгууллагад 9.1095 га газрыг тус тус эзэмшүүлсүгэй

2. Захирамж гарсантай холбогдуулан Засаг даргын 2006 оны А/89, 2014 оны А/77, 1999 оны А/48, 1996 оны А/48, 1996 оны А/39, 1998 оны А/58, 2005 оны А/15, тоот захирамжийн холбогдох хэсгийг хүчингүйд тооцсугай.

3. Газар эзэмших иргэн, аж ахуйн нэгж, байгууллагатай гэрээ байгуулж, гэрчилгээ олгох, улсын бүртгэлд бүртгэж, газрыг зориулалтын дагуу эзэмших буй байдлыг нь хянаж ажиллахыг газрын даамал /Ө. Мөнх эрдэ/-д үүрэг болгосугай.

ЗАСАГ ДАРГА Н.ОТГОНБАЯР

05002122
My.doc.zahiramj

МОНГОЛ УЛС

ТОРИЙН БАЙГУУЛЛАГЫН
ГАЗАР ЭЗЭМШИХ ЭРХИЙН

ГЭРЧИЛГЭЭ

Дугаар 000003164

Цаг уурын станц-Мандах / 9027009 /-д
(Газар эзэмшүүлэгчийн нэр) (регистрийн дугаар)

Сумын Засаг даргын захирамж -ын 20 15 оны 06 сарын 19 өдрийн А60 тоот
(захирамжийн гаргасан)

шийдвэрийг үндэслэн Дорноговь Мандах 5-р баг
(аймаг, нийслэл) (сум, дүүрэг) (баг, хороо)

НИК ХХК-н ШТС-ын зүүн хойно хаягт
(Газрын нэр, байршил хаягаар)

байрлах, нэгж талбарын 4414003024 дугаар бүхий 684.0 м.кв /га/ газрыг
/0.0684/

Цаг уурын талбай зорилгоор ашиглахаар

15 жилийн хугацаатай эзэмшүүлж, эрхийн улсын бүртгэлийн Э-0706000007
дугаарт бүртгэж гэрчилгээ олгов.

ГАЗРЫН АСУУДАЛ ЭРХЭЛСЭН
БАЙГУУЛЛАГА ГАЛБАН ТУШААЛТАН

СУМЫН ГАЗРЫН ДААМАЛ

ТАМГА / ТЭМДЭГ / Б.Дүүриймаа /
(албан тушаал) (нэр)

20 19 оны 1 сарын 17 олгов

Дорноговь аймгийн Газрын харилцаа, Барилга хот байгууламжийн газар

Нэгж талбарын дугаар: 4414003024 Эрхийн төрөл: Эзэмших
Регистрийн дугаар: 9027009 Хуулийн этгээдийн нэр: Дорноговь аймгийн ус цаг уур зүй ерөнхий шинжээчийн газар Дарга: Н.Энхмаа

ХАЯГ: Аймаг/Хот: Дорноговь Сум/Дүүрэг: Мандах Баг/Хороо: 5 р баг Кадастрын мужс: 01-00
Гудамж: НИК ХХК-н ШТС-ын зүүн хойно Тоот: НИК ХХК-н ШТС-ын зүүн хойно

Эрхэм тэмдэг

Координатын систем: WGS84 UTM 48N EPSG: 32648

Масштаб 1: 1,000.83

Нэгж талбар

№	X	Y	Урт
1	280957.54	4920134.82	26.21
2	280956.63	4920160.97	26.14
3	280982.82	4920160.95	26.29
4	280983.55	4920134.72	25.97

Зураглал

№	X	Y	Урт	Дугаар	Тайлбар

Талбайн хэмжээ: 684 квадрат метр

Энэхүү кадастрын зургийн мэдээлэл нь газрын эзэмшлийн зааглалтыг тогтоох, газрын эрхийн гэрчилгээ олгох зорилгоор боловсруулагдсан болно. Нарийвчилсан мэдээлэлтэй танилцах бол харилцагчийн төвд хандана уу.

Зургийн масштаб 1:1203 (1 сантиметр 2.03 метр байгаа) Хэвлэсэн огноо: 2022-06-10

ЭКСПЕРТ
1-52
Зөвшөөрсөн
Зөвшөөрөгдсөн
Зөвшөөрөгдөөгүй
Зөвшөөрөгдөөгүй
БАРИЛГЫН ХӨГЖЛИЙН ТӨВ

Монгол улс, Улаанбаатар хот
Энхтайваны өргөн чөлөө 36.
"УЖМ" ББН барилга 401 тоот.
Утас: 70110623

Барилгын зураг төслийн
"ОЧИРТААБ" ХХК

ДОРНОГОВЬ АЙМАГ, МАНДАХ СУМ, 5-Р БАГ
БОУАӨЯамны УС,ЦАГ УУРЫН ХАРУУЛЫН БАРИЛГА
КАДАСТРЫН ЗУРАГ

Архитектор	Д.Энхбулган	ЕГшифр: ОСН-02/25	Масштаб: М1:500	Огноо: 2025-01
Гүйцэтгэсэн	Д.Энхбулган	ТГ шифр:	Зургийн дугаар: ЕТ-4	Хуудас: 7
Шалгасан	Д.Тамир			

МОНГОЛ УЛС ДЭРГЭДИЙН ТАМИР ЗӨВШӨӨРӨГДӨВ АРХИТЕКТОР 2022-2024

А3

ОДООГИЙН БАЙДАЛ

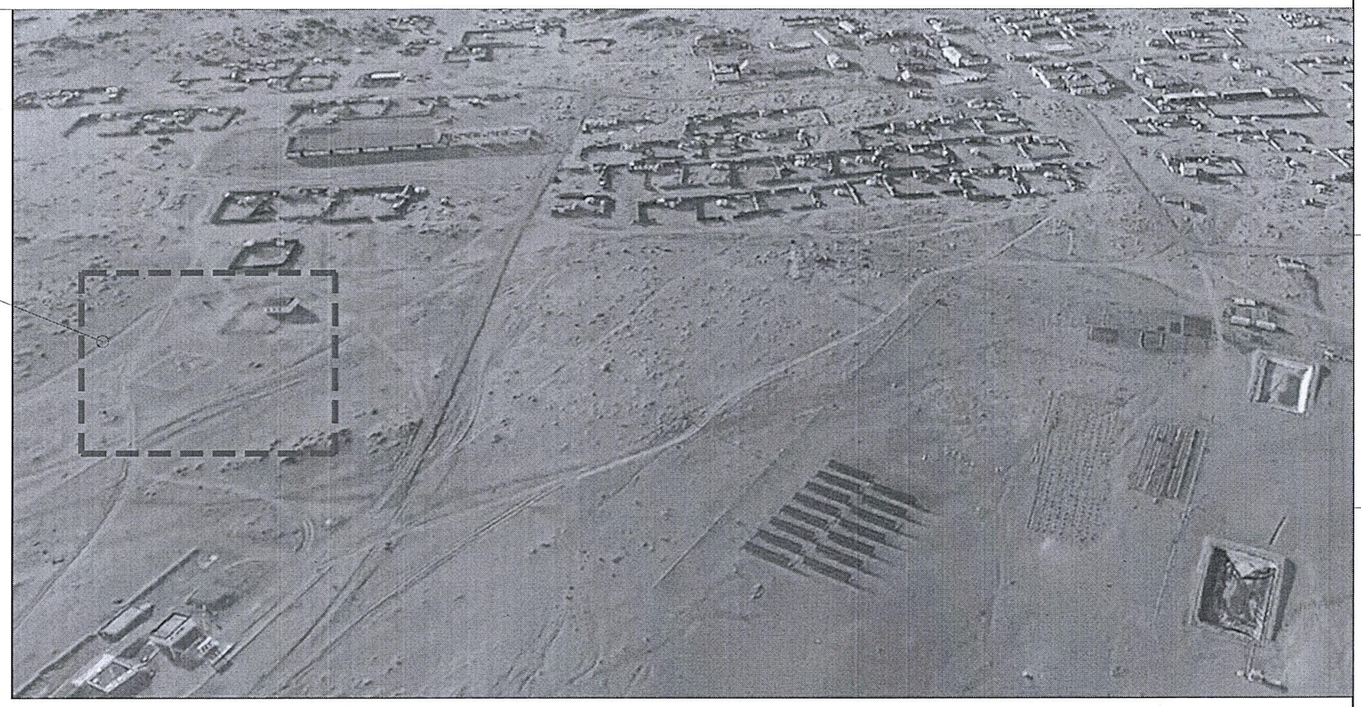

Төлөвлөж буй байршил

УС, ЦАГ УУР, ОРЧНЫ ШИНЖИЛГЭЭНИЙ ТӨВ / ӨРТӨӨНИЙ БАРИЛГА/

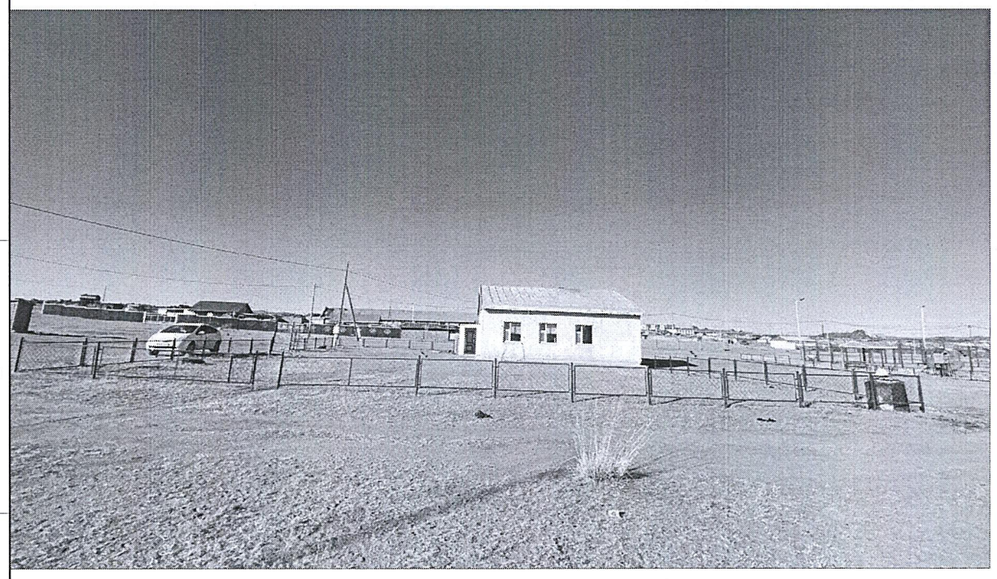

Тайлбар:
Одоо байгаа УЦУОШТөвийн барилга нь 1970 онд баригдсан
9.50 х 11.60м хэмжээтэй нэг давхар барилга нь ашиглах боломжгүй дүгнэлт гарсан. Ажиллах нөхцөлгүй аж ахуйн аргаар баригдсан чулуун барилга болно.

ЦАГ УУРЫН ШИНЖИЛГЭЭНИЙ ТАЛБАЙ

Монгол улс, Улаанбаатар хот Энхтайваны өргөн чөлөө 36. "УЖМ" ББН барилга 401 тоот. Утас: 70110623	ДОРНОГОВЬ АЙМАГ, МАНДАХ СУМ, 5-Р БАГ БОУАӨЯамны ЦС,ЦАГ УУРЫН ХАРУУЛЫН БАРИЛГА			
Барилгын зураг төслийн "ОЧИРТААБ" ХХК	ОДООГИЙН БАЙДАЛ			
Архитектор	Д.Энхбулган	ЕГшифр: ОСН-02/25	Масштаб: М1:-	Огноо: 2025-01
Гүйцэтгэсэн	Д.Энхбулган	ТГ шифр:	Зургийн дугаар: ЕТ-5	Хуудас: 7
Шалгасан	Д.Тамир			

А3

БАТЛАВ:
ДОРНОГОВЬ АЙМГИЙН ЕРӨНХИЙ АРХИТЕКТОР ..... Г.ОЧИРСҮХ

ХЯНАСАН:
Дорноговь аймгийн ОБГазрын дарга, дэд хурандаа ..... Ц.ИИДЭРГАРАВ
Дорноговь аймгийн Газрын харилцаа, барилга хот байгуулалтын газрын дарга ..... Л.ОЛЗБАЯР

20..ОНЫ..Р САРЫН ..НИЙ ӨДӨР
ГАРЫН ҮСЭГ: .....

ҮНДЭСЛЭЛ.

- Дорноговь аймгийн Мандах сумын Засаг даргын 2015 оны 06 сарын 19 -ны өдрийн 04422-а60/2015 тоот шийдвэрээр Мандах сумын 5-р багийн нутаг дэвсгэрт "цаг уурын талбай" зориулалт бүхий 4414003024 нэгж талбарын дугаартай 684.0м.кв /0.0684 га/ газар олголт.
-"Эн Эс Эй " ХХК-д 2025 оны 3-р сард боловсруулсан дэвсгэр зураг.
- Хот тосгоны төлөвлөлт, барилгажилтын норм ба дүрэм БНбД 30.01.04-ийг үндэслэн ерөнхий төлөвлөгөөний зургийг гүйцэтгэв.

ЕРӨНХИЙ ТӨЛӨВЛӨГӨӨ М1:750

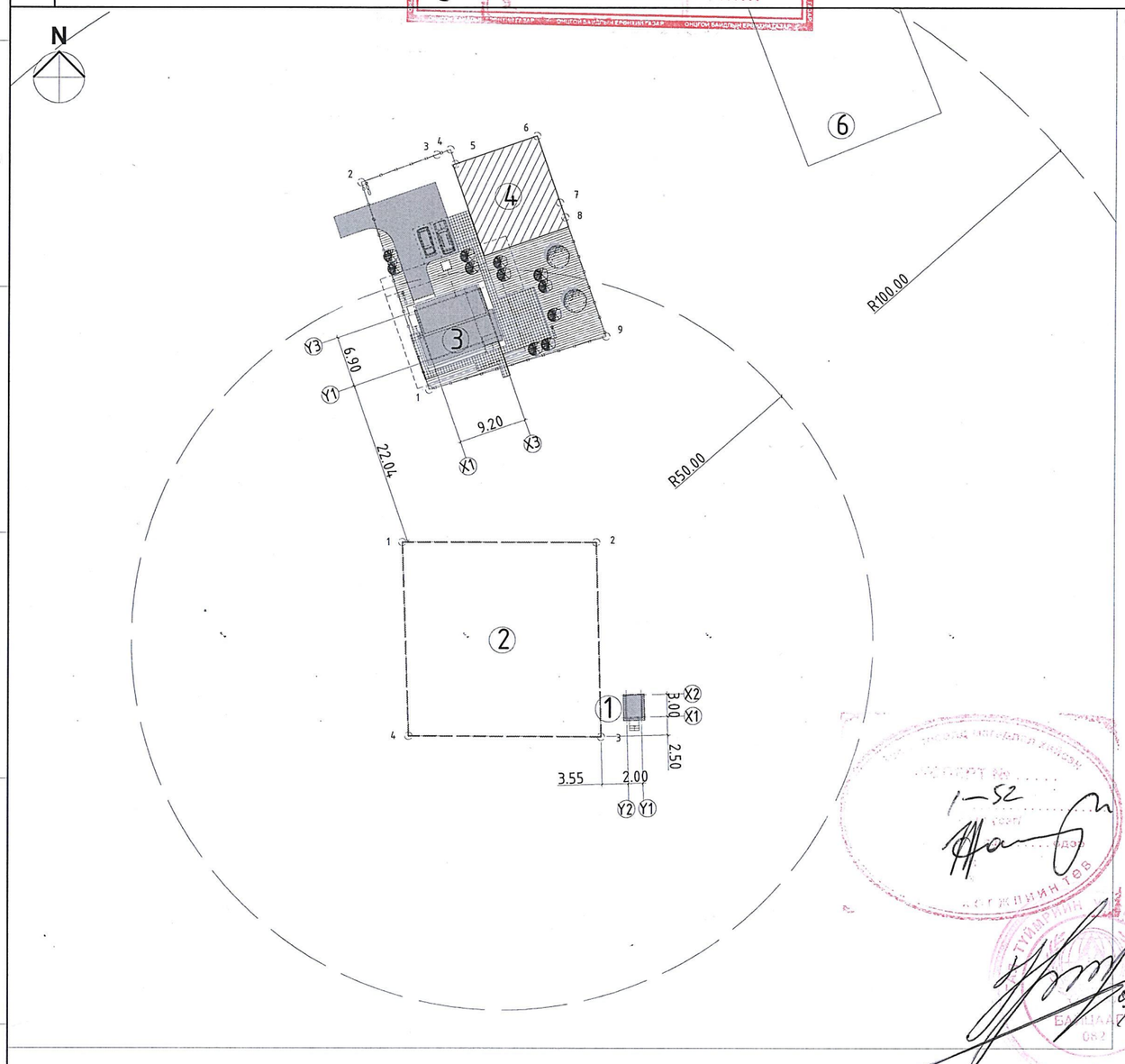

БАЙРШЛЫН СХЕМ

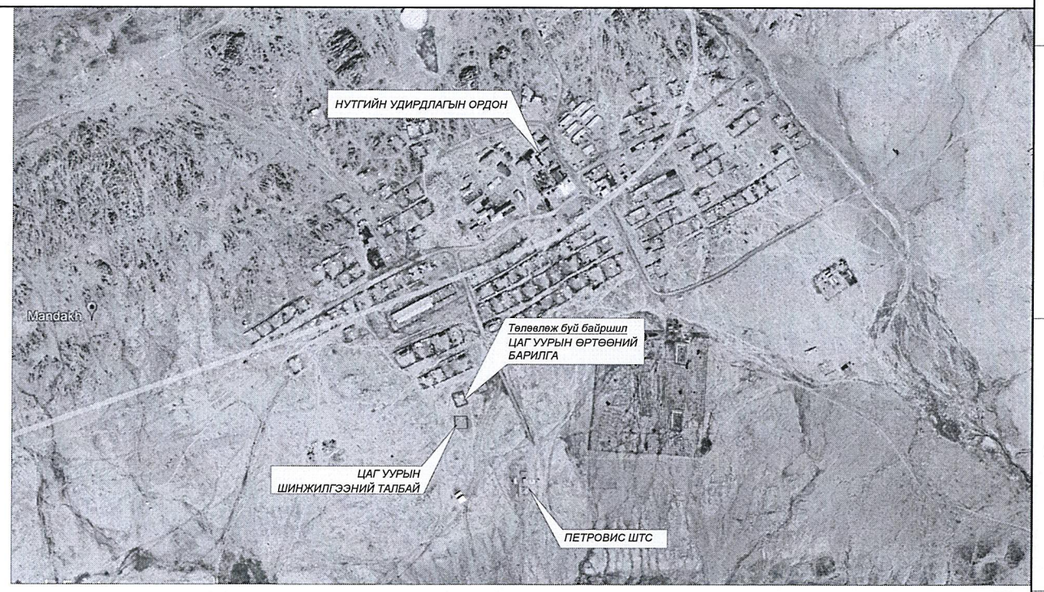

БАРИЛГА БАЙГУУЛАМЖИЙН ТОДОРХОЙЛОЛТ

Д/Д	Барилга байгууламжийн нэр	Хэмжээ м	Тоо ширхэг	Тайлбар
1	УС,ЦАГ УУРЫН ХАРУУЛЫН БАРИЛГА	2.00 x 3.00	1	Төлөвлөж буй
2	Цаг уурын шинжилгээний талбай	26.20 x 26.20	1	Одоо байгаа
3	ЦАГ УУРЫН ӨРТӨӨНИЙ БАРИЛГА шинэ	6.90 x 9.20	1	Төлөвлөж буй
4	Цаг уурын өртөөний барилга одоо байгаа	12.00 x 13.00	1	Одоо байгаа
5	Бага оврын цэвэрлэх байгууламж 1.2м^3	1.50 x 1.50	1	Төлөвлөж буй
6	Спорт талбай	-	1	Одоо байгаа

АЖЛЫН ТАЛБАЙН ТОДОРХОЙЛОЛТ

Д/Д	Талбайн нэр	Хэмжих нэгж	Тоо	Тайлбар
1	ЭДЭЛБЭР ГАЗАР	м^2	684.0	ажиглалтын талбай
2	Барилгажилт	м^2	11.8	төлөвлөж байгаа

ТАНИХ ТЭМДЭГ

- Төлөвлөж буй барилга, байгууламж
- Төлөвлөж буй авто зам, талбай
- Авто зогсоол
- Явган хүний зам
- Төлөвлөгдөж буй ногоон байгууламж
- Төлөвлөж байгаа хашаа, хязгаар
- Одоо байгаа барилга
- Одоо байгаа авто зам, талбай
- Одоо байгаа явган хүний зам

Монгол улс, Улаанбаатар хот Энхтайваны өргөн чөлөө 36, "УЖМ" ББН барилга 401 тоот. Утас: 70110623

Барилгын зураг төслийн "ОЧИРТААБ" ХХК

ДОРНОГОВЬ АЙМАГ, МАНДАХ СУМ, 5-Р БАГ
БОЛОВСРОЛЫН УС,ЦАГ УУРЫН ХАРУУЛЫН БАРИЛГА
ЕРӨНХИЙ ТӨЛӨВЛӨГӨӨ

Архитектор	Д.Энхбулган	ЕГшифр: ОСН-02/25	Масштаб: М1:750	Огноо: 2025-01
Гүйцэтгэсэн	Д.Энхбулган	ТГ шифр:	Зургийн дугаар: ЕТ-5	Хуудас: 5
Шалгасан	Д.Тамир			

22-109 АТХ6414 ЭРХЭМИЙН ЗЭРЭГ ТАМИР ЗӨВЛӨХ АРХИТЕКТОР ЗА-БА 202

А3

БАТЛАВ:
ДОРНОГОВЬ АЙМГИЙН ЕРӨНХИЙ АРХИТЕКТОР . . . . . .Г.ОЧИРСҮХ

ХЯНАСАН:
Дорноговь аймгийн ОБГазрын дарга, дэд хурандаа . . . . . .И.ИДЭРГАРАВ
Дорноговь аймгийн Газрын харилцаа, барилга хот
байгуулалтын газрын дарга . . . . . Л.ОЛЗБАЯР

ҮНДЭСЛЭЛ.

- Дорноговь аймгийн Мандах сумын Засаг даргын 2015 оны 06 сарын 19 -ны өдрийн 04422-а60/2015 тоот шийдвэрээр Мандах сумын 5-р багийн нутаг дэвсгэрт "цаг уурын талбай" зорилгоор 684.0м.кв /0.0684 га/ газар олголт.
-"Эн Эс Эй " ХХК-д 2025 оны 3-р сард боловсруулсан дэвсгэр зураг.
- Хот тосгоны төлөвлөлт, барилгажилтын норм да дүрэм БНбД 30.01.04-ийг үндэслэн ерөнхий төлөвлөгөөний зургийг гүйцэтгэв.

ЕРӨНХИЙ ТӨЛӨВЛӨГӨӨ М1:500

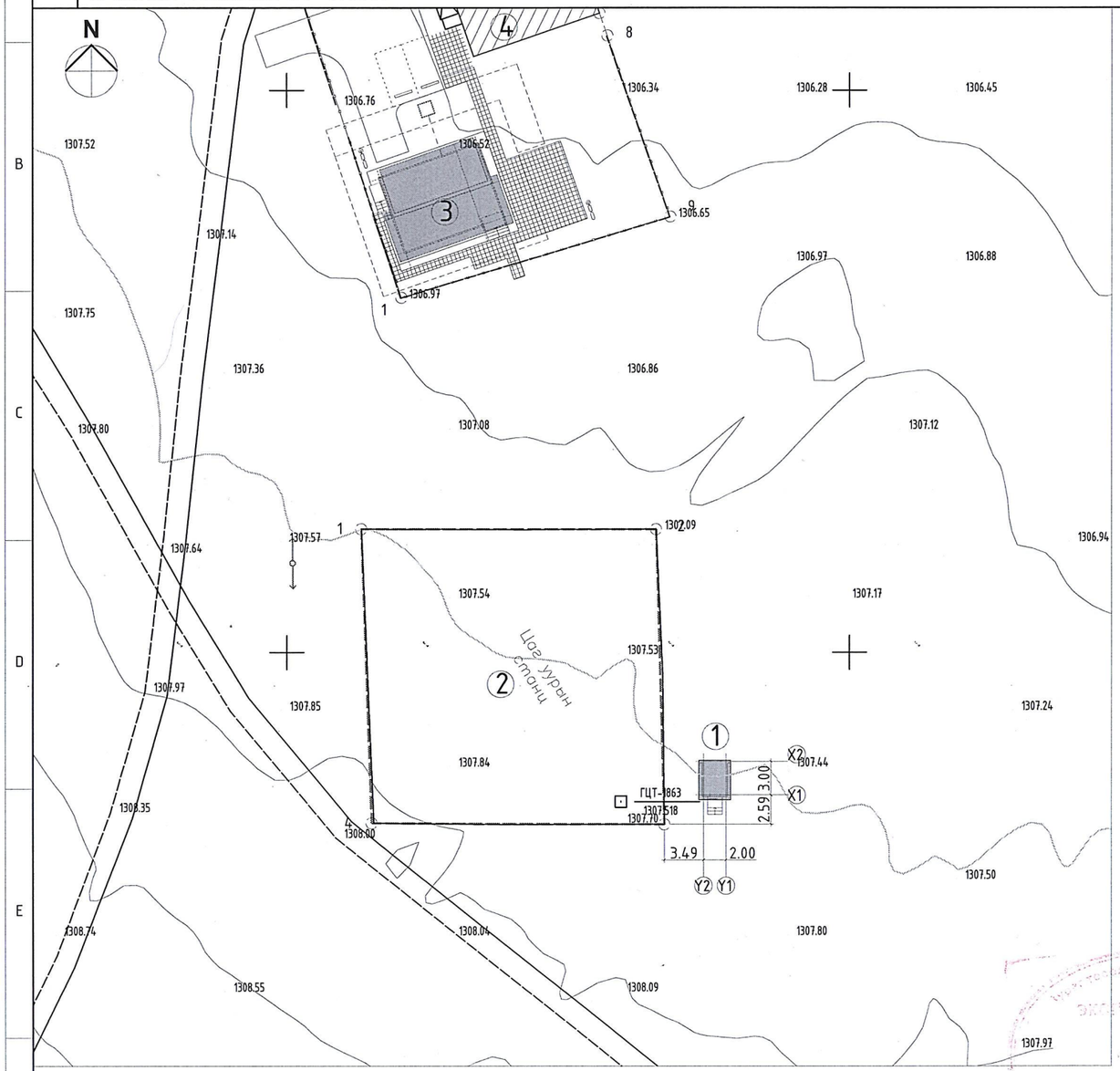

БАЙРШЛЫН СХЕМ

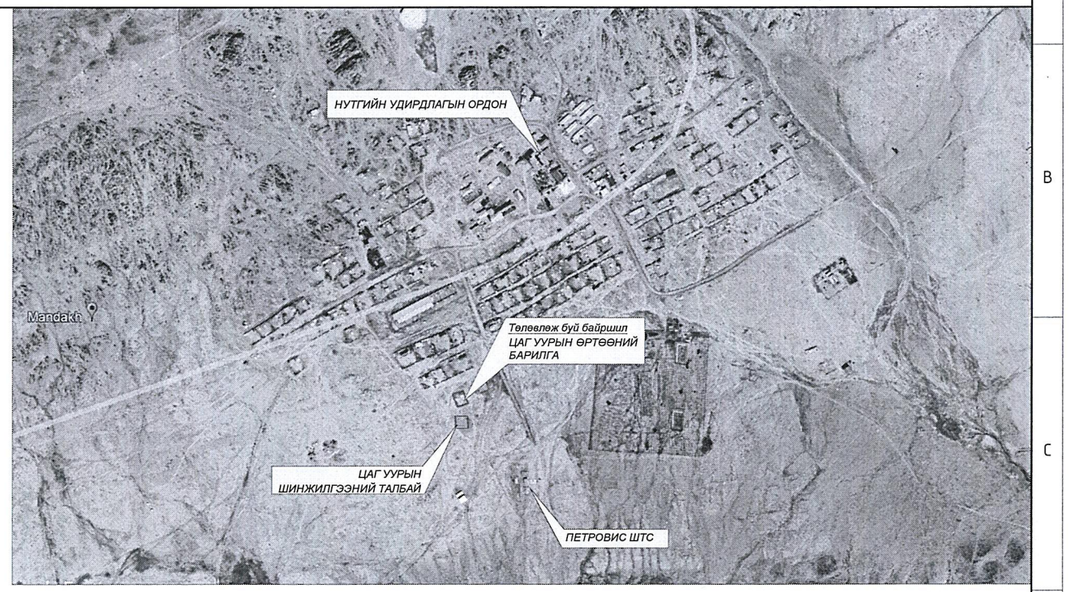

БАРИЛГА БАЙГУУЛАМЖИЙН ТОДОРХОЙЛОЛТ

Д/Д	Барилга байгууламжийн нэр	Хэмжээ м	Тоо ширхэг	Тайлбар
1	УС,ЦАГ УУРЫН ХАРУУЛЫН БАРИЛГА	2.00 x 3.00	1	Төлөвлөж буй
2	Цаг уурын шинжилгээний талбай	26.20 x 26.20	1	Одоо байгаа
3	ЦАГ УУРЫН ӨРТӨӨНИЙ БАРИЛГА шинэ	6.90 x 9.20	1	Төлөвлөж буй
4	Цаг уурын өртөөний барилга одоо байгаа	12.00 x 13.00	1	Одоо байгаа
5	Бага оврын цэвэрлэх байгууламж 1.2м^3	1.50 x 1.50	1	Төлөвлөж буй

АЖЛЫН ТАЛБАЙН ТОДОРХОЙЛОЛТ

Д/Д	Талбайн нэр	Хэмжих нэгж	Тоо	Тайлбар
1	ЭДЭЛБЭР ГАЗАР	м^2	684.0	ажиглалтын талбай
2	Барилгажилт	м^2	11.8	төлөвлөж байгаа

ТАНИХ ТЭМДЭГ

- Төлөвлөж буй барилга, байгууламж
- Төлөвлөж буй авто зам, талбай
- Авто зогсоол
- Явган хүний зам
- Төлөвлөгдөж буй ногоон байгууламж
- Төлөвлөж байгаа хашаа, хязгаар
- Одоо байгаа барилга
- Одоо байгаа авто зам, талбай
- Одоо байгаа явган хүний зам

Монгол улс, Улаанбаатар хот Энхтайваны өргөн чөлөө 36. "УЖМ" ББН барилга 401 тоот. Утас: 70110623
Барилгын зураг төслийн "ОЧИРТААБ" ХХК

ДОРНОГОВЬ АЙМАГ, МАНДАХ СУМ, 5-Р БАГ
БОУАӨЯамны УС,ЦАГ УУРЫН ХАРУУЛЫН БАРИЛГА
ЕРӨНХИЙ ТӨЛӨВЛӨГӨӨ

Архитектор	Д.Энхбулган	ЕГшифр: ОСН-02/25	Масштаб: М1:500	Огноо: 2025-01
Гүйцэтгэсэн	Д.Энхбулган			
Шалгасан	Д.Тамир	ТГ шифр:	Зургийн дугаар: ЕТ-6	Хуудас: 7

А3

ЗАЙ ХЭМЖЭЭ М1:250

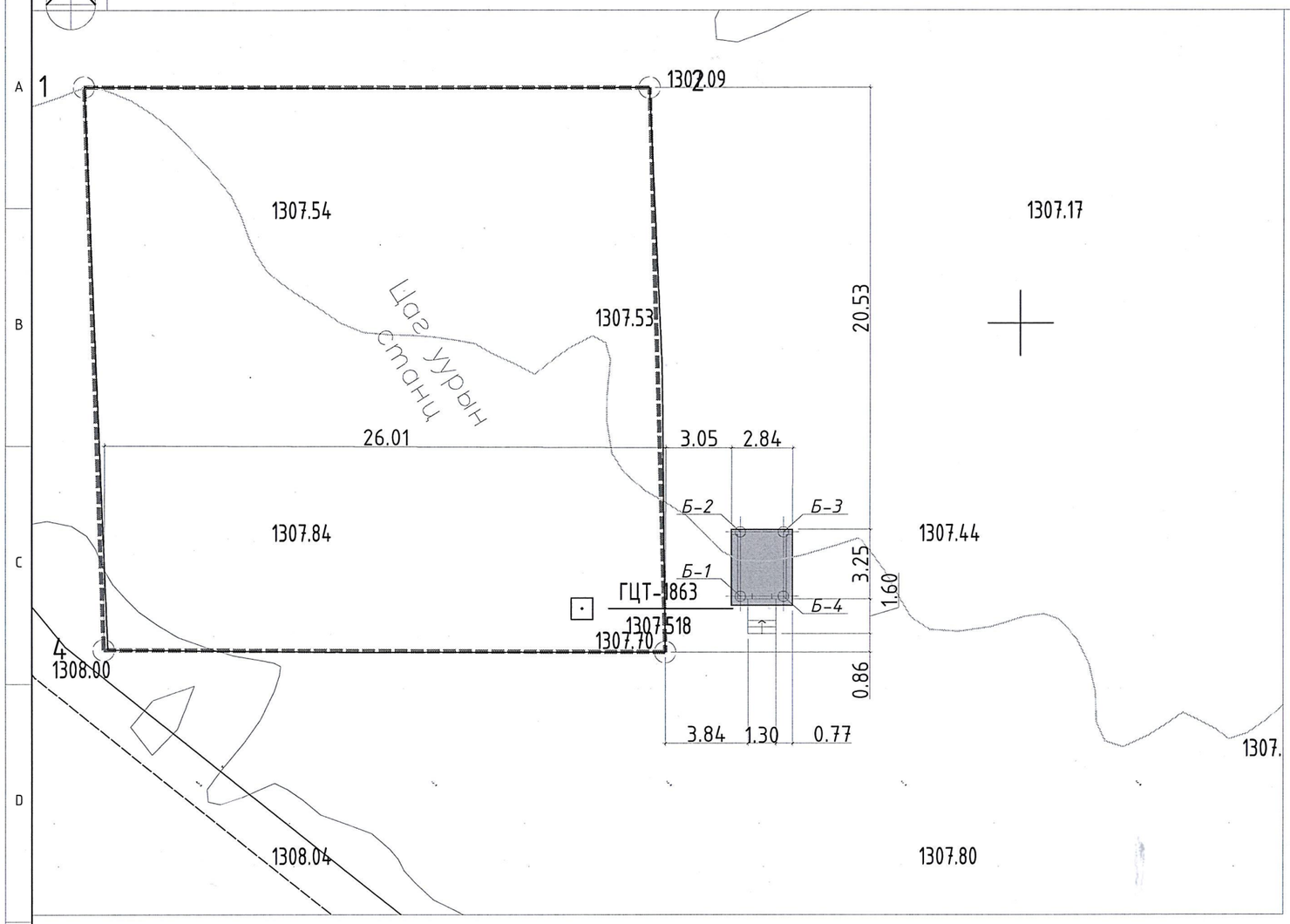

ӨНДӨРЖИЛТ М1:250

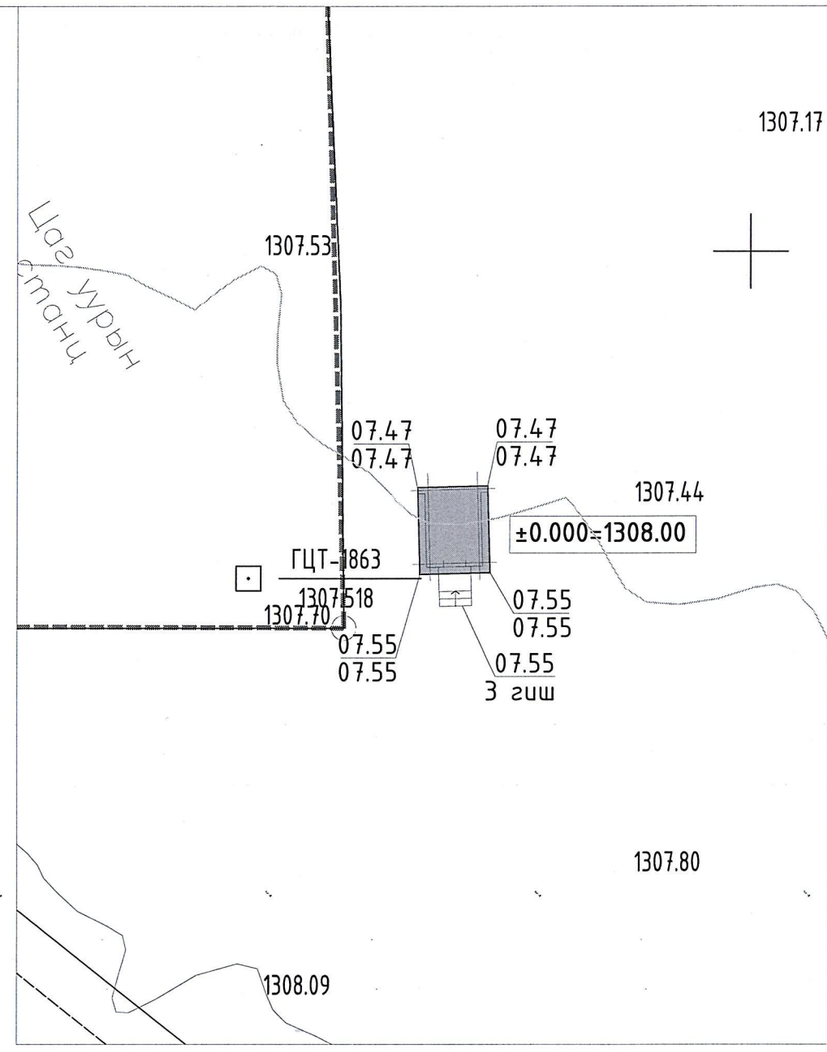

БАРИЛГА				
№	X	Y	Цэг	Зай
Б-1	280987.0409	4920137.3063	1-2	3.00
Б-2	280987.0409	4920140.3021	2-3	2.00
Б-3	280989.0381	4920140.3021	3-4	3.00
Б-4	280989.0381	4920137.3063	4-1	2.00
	ТАЛБАЙН НИЙТ ХЭМЖЭЭ 6.00			

Монгол улс, Улаанбаатар хот Энхтайваны өргөн чөлөө 36. "УЖМ" ББН барилга 401 тоот. Утас: 70110623

Барилгын зураг төслийн "ОЧИРТААБ" ХХК

ДОРНОГОВЬ АЙМАГ, МАНДАХ СУМ, 5-Р БАГ

БОУАӨЯамны УС,ЦАГ УУРЫН ХАРУУЛЫН БАРИЛГА

ЗАЙ, ХЭМЖЭЭ, ӨНДӨРЖИЛТ

Архитектор	Д.Энхбулган	ЕГшифр: ОСН-02/25	Масштаб: М1:250	Огноо: 2025-01
Гүйцэтгэсэн	Д.Энхбулган	ТГ шифр:	Зургийн дугаар: ЕТ-7	Хуудас: 7
Шалгасан	Д.Тамир			

А3

Барилгын зураг төслийн
"ОЧИРТААБ" ХХК

Шифр; ОСН-02/2025

Дорноговь аймаг, Мандах сум, 5-р баг.

БОУАӨЯамны УС, ЦАГ УУРЫН ХАРУУЛЫН БАРИЛГА

(Барилга архитектурын хэсгийн ажлын зураг)

Улаанбаатар хот 2025 он

АЖЛЫН ЗУРГИЙН ҮНДСЭН БҮРДЛИЙН ЖАГСААЛТ

Д/Д	Ажлын зургийн нэр	Зургийн марк	Хуудасны тоо
1	Нүүр хуудас		1
2	Ерөнхий тайлбар бичиг, зургийн үндсэн бүрдлийн жагсаалт, ТЭЗҮ	ЕХ	1
3	Ерөнхий төлөвлөгөө	ЕТ	1
4	Гадна дулаан хангамж	ГДГ	--
5	Гадна цахилгаан	ГЦ	--
6	Барилга архитектур	БА	6
7	Технологи	ТХ	1
8	Барилга бүтээц	ББ	5
9	Халаалт салхивч, дулаан механик	ХС, ДМ	3
10	Цэвэр бохир ус	ЦБУ	--
11	Хүчит төхөөрөмж, дотор гэрэлтүүлэг	ХТ, ДГ	1
12	Холбоо дохиолол	ХД	--

БАРИЛГЫН ТЕХНИК ЭДИЙН ҮЗҮҮЛЭЛТ

Д/Д	Нэрс	Хэмжих нэгж	Хэмжээ
1	Барилгажилтын талбай	м2	9.1
2	Барилгын эзэлхүүн	м3	20.3
3	Ажлын талбай Sаж	м2	5.0
4	Ашигтай талбай Sаш	м2	5.0
5	К1=Sаж/Sаш	коэф	1.0
6	К2=Барилгын эзэлхүүн/Sаш	коэф	4.06

АЖЛЫН ЗУРАГ ТӨСӨЛ БОЛОВСРУУЛАХ ҮНДЭСЛЭЛ

БОУАӨЯамны захиалгаар УС, ЦАГ УУРЫН ХАРУУЛЫН БАРИЛГА-ны зураг төслийг Барилгын зураг төслийн "ОЧИРТААБ" ХХК-д 2024 оны 2-р сард боловсруулав.
Уг барилгын зургийг одоо хүчин төгөлдөр мөрдөгдөж буй
Захиргааны зорилалттай олон нийтийн барилгын норм ба дүрэм БНбД 31-04-12,
Барилга байгууламжийн зураг төсөл зохиох галын аюулгүйн норм 21-02-02-ын гол гол заалт болон, захиалагч байгууллагын зураг төсөл боловсруулах даалгаврыг үндэслэн боловсруулав.

ЕРӨНХИЙ ТАЙЛБАР БИЧИГ

Барилгыг байгаль цаг уурын дараах нөхцөлд тооцов.

Үүнд: Газар чичирхийлэл	6 балл
Гадна агаарын тооцооны хэм	-24,4° хэм
Салхины ачаалал	55кг/м2
Цасны ачаалал	30кг/м2
Барилга нь: Эдэлгээний зэрэг	II
Гал тэсвэрлэлтийн зэрэг	III b
Барилгын ангилал	II

Байршил: Дорноговь аймаг, Мандах сум, 5-р баг, цаг уурын өртөөний хашаан дотор байрлана.

Барилга архитектур: Тус барилга нь тэнхлэгээрээ 3.0х2.0 метр хэмжээтэй, тэгш өнцөгт хэлбэрийн, хөнгөн ган каркасан хийцлэлтэй, 20см зазаан чулуун хөвөн дулаалгатай, ОСП хавтан хаших хийцтэй, сайдинг хавтан өнгөлгөө бүхий дулааны хэмнэлттэй барилга байна.
Тус барилгын халаалтыг цахилгаанаар шийдэх бөгөөд, нарны панелийн эрчим хүчийг зай хураагуурт хуримтлуулан ашиглана.

БАРИЛГЫН СХЕМ М1:50

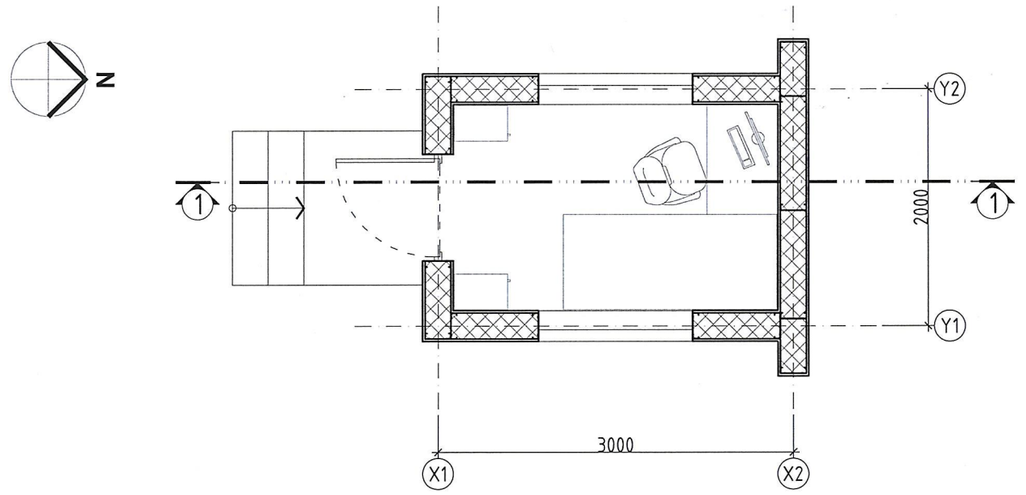

ОГТЛОЛ 1-1 М1:50

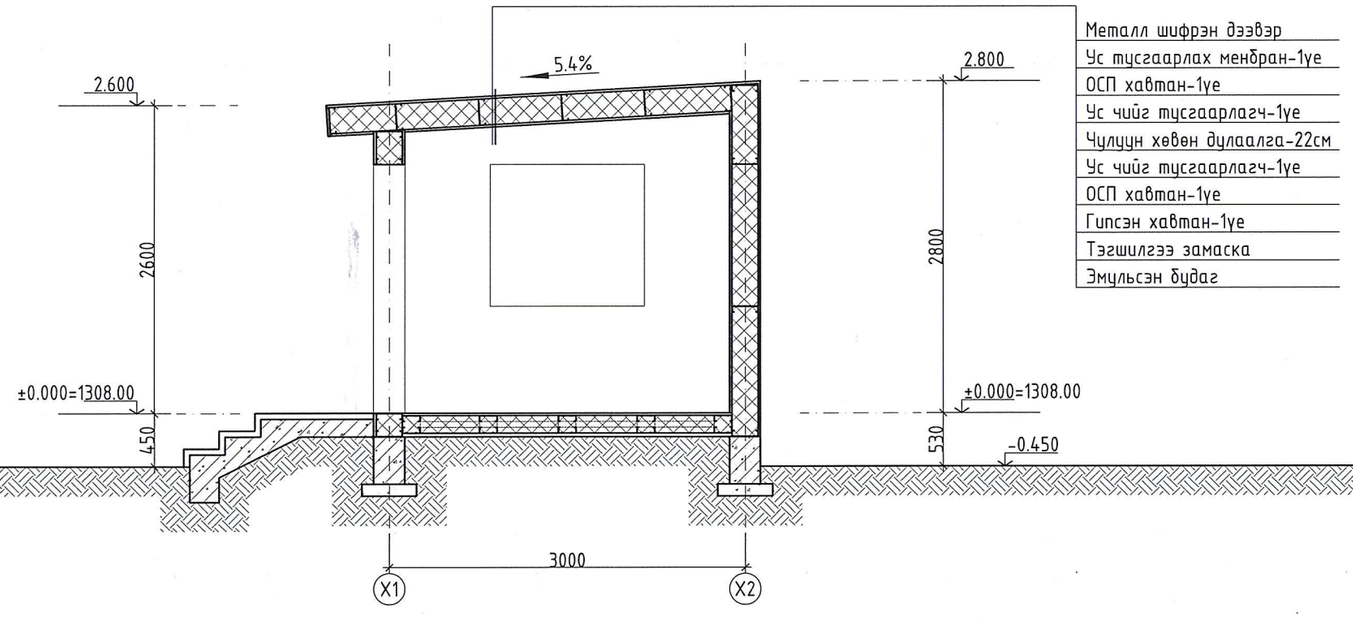

Монгол улс, Улаанбаатар хот Энхтайваны өргөн чөлөө 36. "УЖМ" ББН барилга 401 тоот. Утас: 70110623

Барилгын зураг төслийн "ОЧИРТААБ" ХХК

Дорноговь аймаг, Мандах сум, 5-р баг.

БОУАӨЯамны УС, ЦАГ УУРЫН ХАРУУЛЫН БАРИЛГА

ЕРӨНХИЙ ТАЙЛБАР БИЧИГ, БАРИЛГЫН ТЕХНИК ЭДИЙН ЗАСГИЙН ҮНДЭСЛЭЛ

Архитектор	Д.Тамир	ЕГшифр: ОСН-02/25	Масштаб: 1:50	Огноо: 2025-01
Гүйцэтгэсэн	Д.Тамир	ТГ шифр:	Зургийн дугаар: ЕХ-1	Хуудас: 1
Шалгасан	Д.Энхбулган			

БАРИЛГА АРХИТЕКТУРЫН ХЭСГИЙН АЖЛЫН ЗУРГИЙН ЖАГСААЛТ

Д/Д	ХУУДАСНЫ ДУГААР	ЗУРГИЙН НЭР	МАСШТАБ 1:
1	ЕХ-1	ЕРӨНХИЙ ТАЙЛБАР БИЧИГ, БАРИЛГЫН ТЭЗҮҮ	1:50
2	БА-1	ЗУРГИЙН ЖАГСААЛТ, ТАЙЛБАР БИЧИГ, ДОТОР ЗАСЛАЛЫН АЖЛЫН ТОДОРХОЙЛОЛТ	1:
3	БА-2	БАЙГУУЛАЛТ /±0.000/, ДЭЭВРИЙН БАЙГУУЛАЛТ, ОГТЛОЛ 1-1	1:50
4	БА-3	НҮҮР ТАЛУУД	1:50
5	БА-4	ЦОНХ ХААЛГАНЫ ДЭЛГЭЭС, ЦОНХ ХААЛГАНЫ УУЛЗВАРЫН ХЭСЭГЛЭЛ, ГАДНА ДОВЖООНЫ БАЙГУУЛАЛТ, ОГТЛОЛ, ХЭСЭГЛЭЛ	1:10; 50
6	БА-5	ХЭСЭГЛЭЛҮҮД-1, ГАДНА ХАНА, ХАМАР ХАНА, ШАЛНЫ БҮТЭЦ, ТОДОРХОЙЛОЛТ	1:10
7	БА-6	НАРНЫ ПАНЕЛИЙН БЭХЭЛГЭЭ, МАТЕРИАЛЫН ТҮҮВЭР	1:5; 25
8	ТХ-1	ТЕХНОЛОГИЙН БАЙГУУЛАЛТ	1:25

ТАЙЛБАР БИЧИГ

ДОТОР ЗАСЛАЛ
Дотор заслалын ажлын тодорхойлолтыг хуудас БА-1-д үзнэ.

Хана: -Гипсэн хавтангуудын зай завсарт тэгшилгээ замаска хийсний дараа, маазнаас 7см зай авч, эрүүл ахуйн шаардлага хангасан, үнэргүй шаргал өнгийн эмульсэн будгаар 2 үе будна.

Шал: -Саарал өнгийн хуйлмал хулдаасыг зориулалтын цавуугаар наана.

Тааз: -Замаскан тэгшилгээ хийсний дараа, эрүүл ахуйн шаардлага хангасан, үнэргүй цагаан өнгийн эмульсэн будгаар 2 үе будна.

ГАДНА ЗАСЛАЛ
Фасад: -Гадна ханыг хүрэн бор өнгийн Сайдинг хавтангаар өнгөлнө. Нүүр талыг хуудас БА-3-д үзнэ.

Дээвэр: -Дээвэр нь 5,9%-ийн налуу байх ба зураг үзүүлсний дагуу усыг зайлуулна. /Хуудас БА-2/ Дээврийн ажлыг хуурай нөхцөлд хийж гүйцэтгэх ба хур тунадастай үед дулаалгын материалыг чийгнээс хамгаалах арга хэмжээ авна. Дулаалгын материал нь MNS EN 13162:2011 стандартын шаардлага хангасан М100 марктай галд шатдаггүй чулуун хөвөн хавтан байна. Дээврийн ажлыг технологийн норм дүрмийг хатуу баримтлан хийх хэрэгтэй.
Ус, уур тусгаарлах материал нь MNS 6303:2016 стандартын шаардлага хангасан байна.

Довжоо: -Гадна довжоог өнгөлөвгүй чулуугаар өнгөлнө. Гадна довжооны байгууламт, огтлол, хэсэглэлийг хуудас БА-4-д үзнэ.

Хаяавч: Барилгын эргэн тойронд нягтруулсан хөрсөн дээр 800мм өргөн i=6.2%-ийн налуутай бетон хаяавч хийж цементэн өнгөлгөө хийнэ.

Цонх: -Цонхыг зураг схемийн дагуу манай орны цаг уурын нөхцөлд тохирсон 4мм-с доошгүй зузаан 3 давхар шиллэгээтэй, хуванцар рам нь 7-с доошгүй сувэгчлэлтэй голдоо хэв гажилтаас хамгаалсан П хэлбэрийн металл профилтой байна. Цонхны хиймэл чулуун тавцан хийнэ. Цонхны гадна ханатай харьцах хэсгийг шингэн хөвсөн дулаалгаар сайтар чигжиж, ОСП хавтан болон гипсэн хавтангаар амалгаа хийж цагаан өнгийн эмульсэн будгаар 2 үе будна.
Цонх нь МОНГОЛ улсын стандартын шаардлага хангасан цонх байна. Цонхны дэлгээс, уулзварын хэсэглэлийг хуудас БА-4-д үзнэ.

Хаалга: -Металл хаалга нь голдоо чулуун хөвөн дулаалгатай 1мм зузаан металл хавтастай хаалга байна. Хаалганы гадна ханатай харьцах хэсгийг шингэн хөвсөн дулаалгаар сайтар чигжиж, ОСП хавтан болон гипсэн хавтангаар амалгаа хийж цагаан өнгийн эмульсэн будгаар 2 үе будна.
Хаалга нь Монгол улсын стандартын шаардлага хангасан хаалга байна. Хаалганы дэлгээс, уулзварын хэсэглэлийг хуудас БА-4-д үзнэ.

ДОТОР ЗАСЛАЛЫН АЖЛЫН ТОДОРХОЙЛОЛТ

ДАВХАР	Д/Д	ӨРӨӨНИЙ НЭР	ТАЙЛБАЙ (м2)	ӨНГӨЛГӨӨ					
				ШАЛНЫ ӨНГӨЛГӨӨ	ШАЛНЫ ТҮВШИН	ХӨВӨӨ (ПЛИНТУС)	ӨНДӨР (Н)	ХАНЫН ӨНГӨЛГӨӨ	ТААЗНЫ ӨНГӨЛГӨӨ
1-Р ДАВХАР	1	ХАРУУЛЫН БАЙР	5.0	ХУЙЛМАЛ ХУЛДААС (зузаан-3мм)	±0.000	МОД	75	ТЭГШИЛГЭЭ ЗАМАСКА, ЭМУЛЬСЭН БУДАГ	ТЭГШИЛГЭЭ ЗАМАСКА, ЭМУЛЬСЭН БУДАГ

1-52

Монгол улс, Улаанбаатар хот Энхтайваны өргөн чөлөө 36. "ҮЖМ" ББН барилга 401 тоот. Утас: 70110623

Барилгын зураг төслийн "ОЧИРТААБ" ХХК

Дорноговь аймаг, Мандах сум, 5-р баг.

БОУАӨЯамны ҮС, ЦАГ ҮҮРЫН ХАРУУЛЫН БАРИЛГА

ЗУРГИЙН ЖАГСААЛТ, ТАЙЛБАР БИЧИГ, ДОТОР ЗАСЛАЛЫН АЖЛЫН ТОДОРХОЙЛОЛТ

		ЕГшифр:	Масштаб:	Огноо:
Архитектор	Д.Тамир	ОСН-02/25	1:	2025-01
Гүйцэтгэсэн	Д.Тамир	ТГ шифр:	Зургийн дугаар: БА-1	Хуудас: 6
Шалгасан	Д.Энхбулган			

ЗА-БА

2022-2027

БАЙГУУЛАЛТ /±0.000/ М1:50

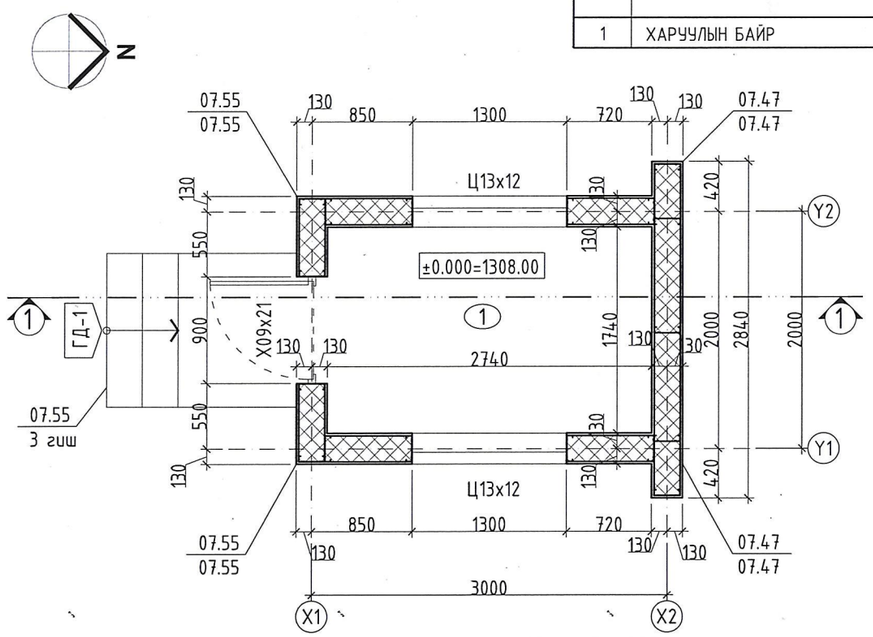

ЦОНХ ХААЛГАНЫ ТҮҮВЭР

Д/Д	ТЭМДЭГ ЛЭГЭЭ	НЭР	НҮХНИЙ ХЭМЖЭЭ (мм)	ТОО ШИРХЭГ		
				БАРУУН	ЗҮҮН	БҮГД
1	Ц13х12	Хуванцар рамтай вакуум цонх	1300х1200h	--	--	2
2	Х09х21	Дулаалгатай металл хаалга	1000х2100h	--	1	1

ДЭЭВРИЙН БАЙГУУЛАЛТ М1:50

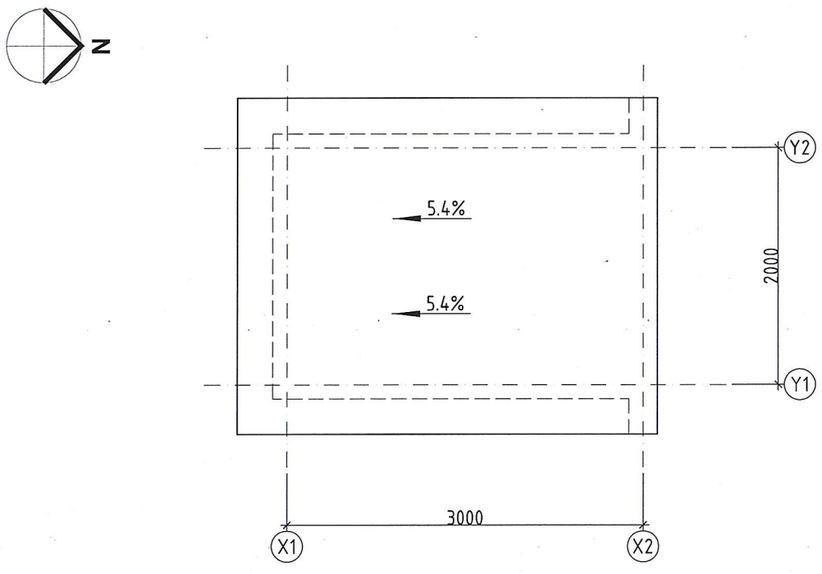

ОГТЛОЛ 1-1 М1:50

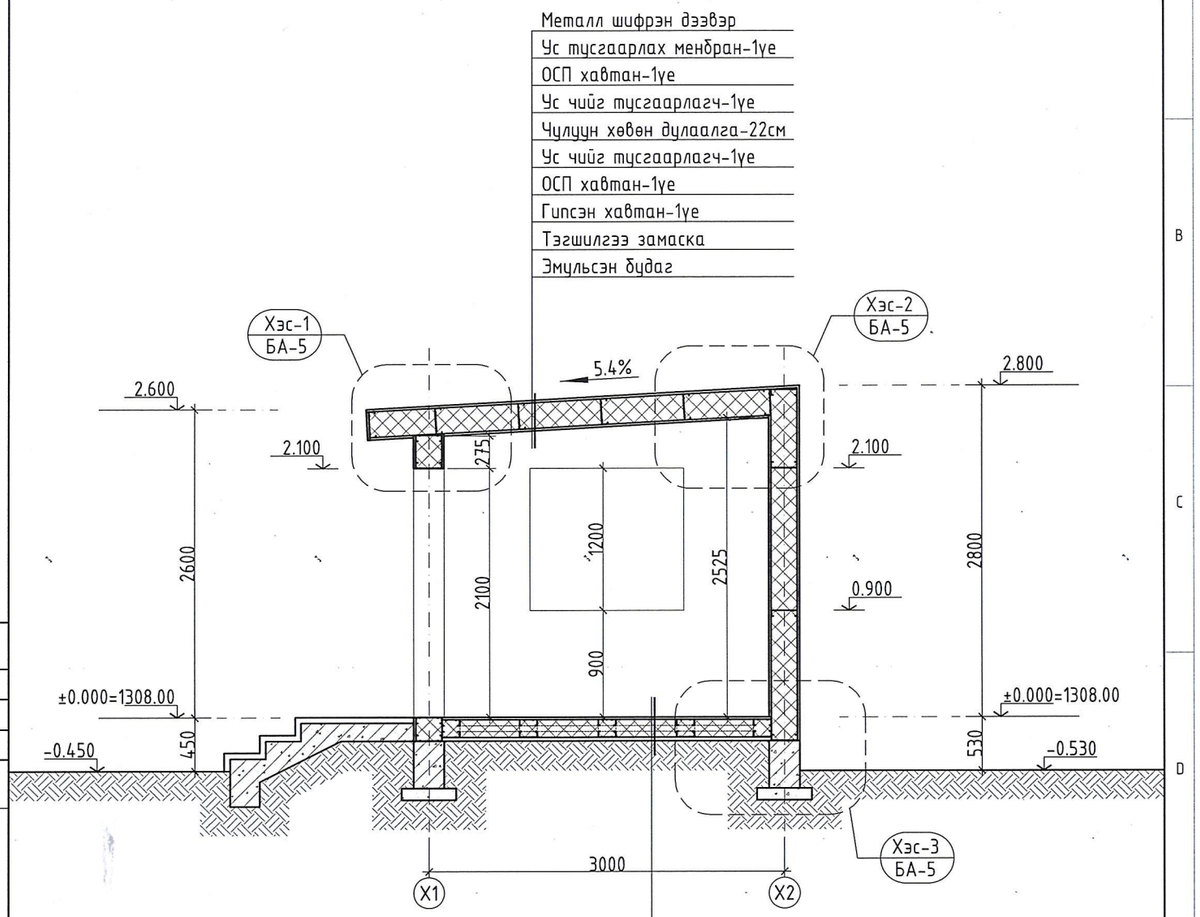

ТАЙЛБАР:

1. ЦОНХ ХААЛГАНЫ ДЭЛГЭЭС, УУЛЗВАРЫН ХЭСЭГЛЭЛИЙГ ХУУДАС БА-4-Д ҮЗНЭ.
2. ГАДНА ДОВЖООНЫ БАЙГУУЛАЛТ, ОГТЛОЛ, ХЭСЭГЛЭЛИЙГ ХУУДАС БА-4-Д ҮЗНЭ.
3. ГАДНА ХАНА, ХАМАР ХАНА, ШАЛНЫ БҮТЭЦ ТОДОРХОЙЛОЛТЫГ ХУУДАС БА-5-Д ҮЗНЭ.
4. ХЭСЭГЛЭЛИЙГ ХУУДАС БА-5-Д ҮЗНЭ.

Монгол улс, Улаанбаатар хот Энхтайваны өргөн чөлөө 36. "УЖМ" ББН барилга 401 тоот. Утас: 70110623

Барилгын зураг төслийн "ОЧИРТААБ" ХХК

Дорноговь аймаг, Мандах сум, 5-р баг.

БОУАӨЯамны УС, ЦАГ УУРЫН ХАРУУЛЫН БАРИЛГА

БАЙГУУЛАЛТ /±0.000/, ДЭЭВРИЙН БАЙГУУЛАЛТ, ОГТЛОЛ 1-1

Архитектор	Д.Тамир	ЕГшифр: ОСН-02/25	Масштаб: 1:50	Огноо: 2025-01
Гүйцэтгэсэн	Д.Тамир	ТГ шифр:	Зургийн дугаар: БА-2	Хуудас: 6
Шалгасан	Д.Энхбулган			

МОНГОЛ УЛС 22-114 АТХ6419 Дуламцэрэнгийн ЭНХБУЛГАН ЗӨВЛӨХ АРХИТЕКТОР ЗА-БА 2022-2027

HYYP ТАЛ /"X1" ТЭНХЛЭГ ДАГУУХ/ M1:50

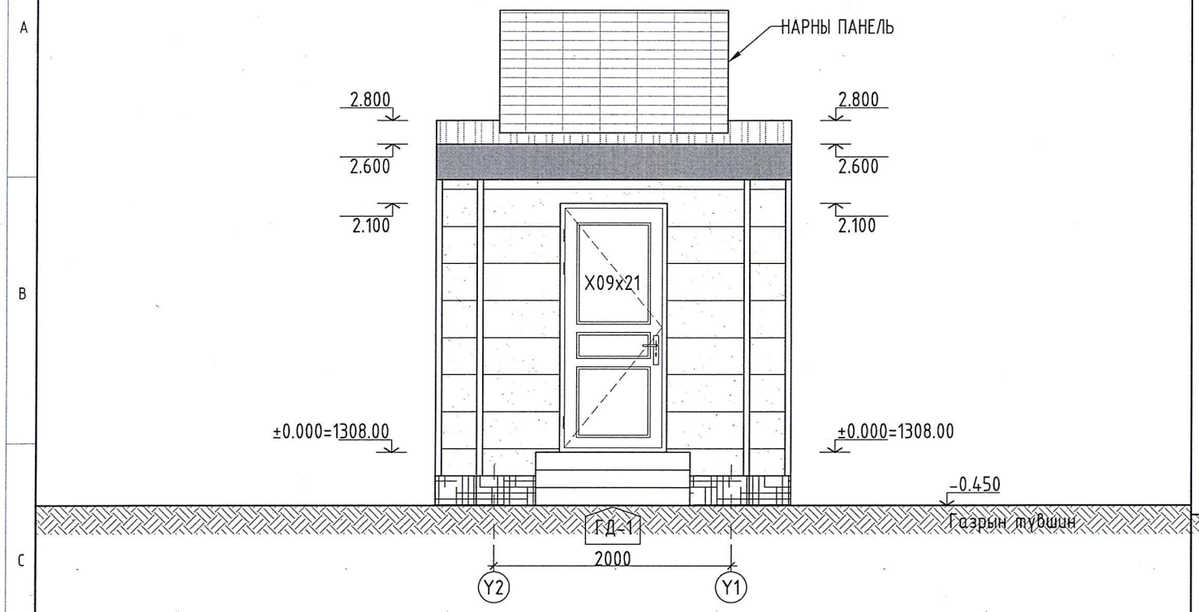

HYYP ТАЛ /"Y2" ТЭНХЛЭГ ДАГУУХ/ M1:50

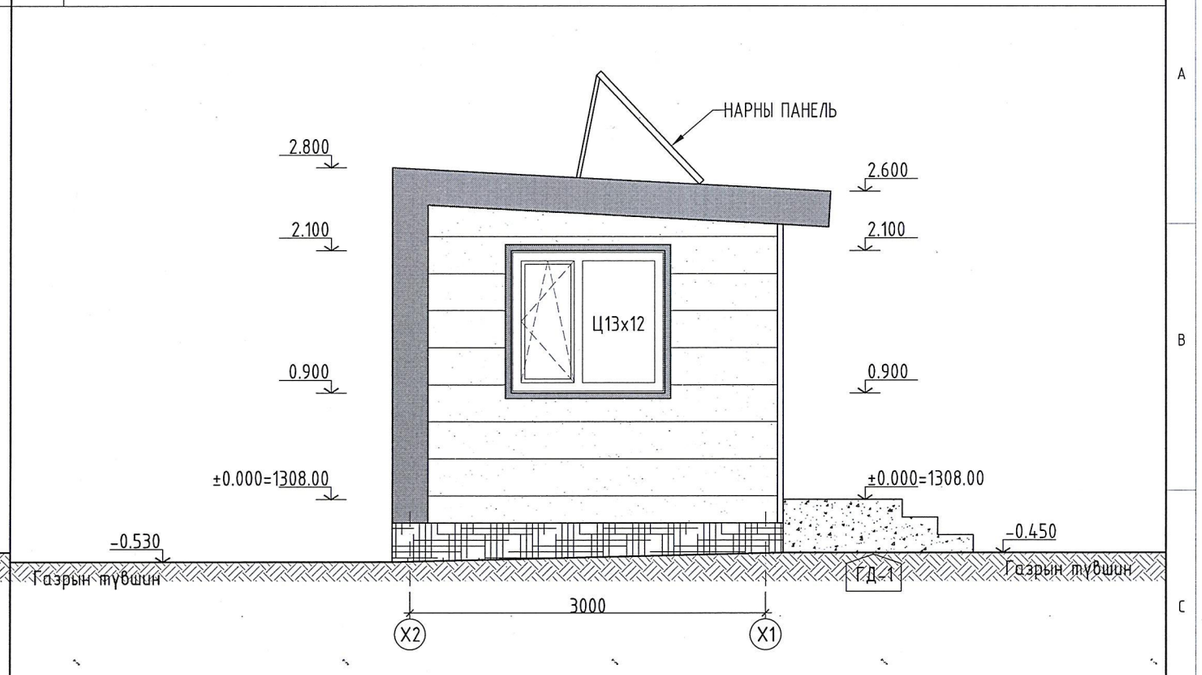

HYYP ТАЛ /"X2" ТЭНХЛЭГ ДАГУУХ/ M1:50

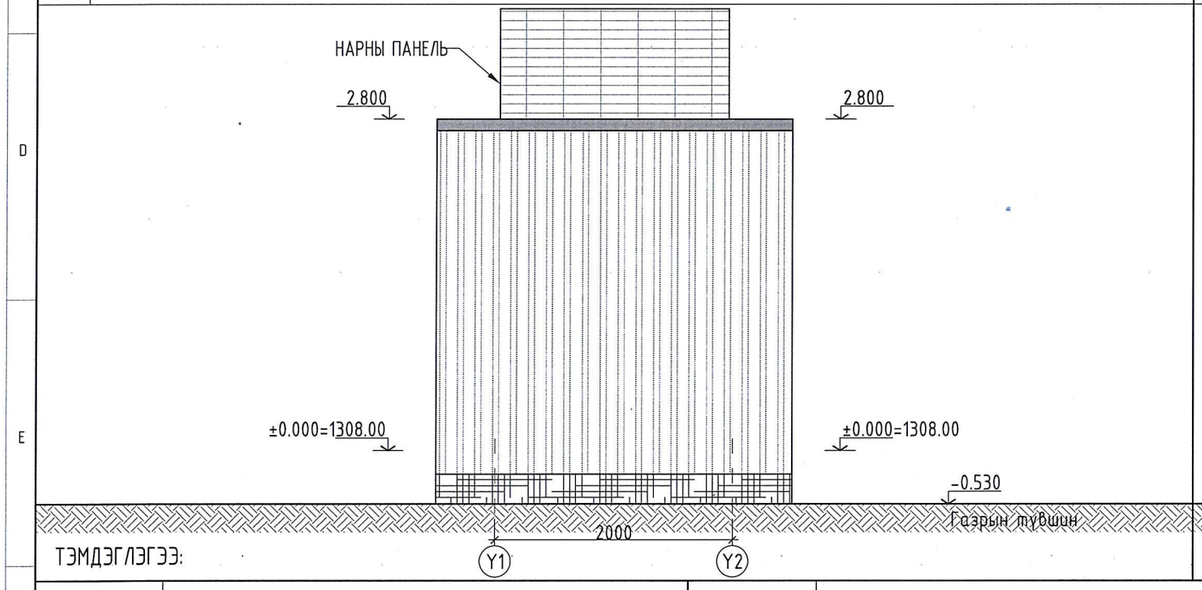

HYYP ТАЛ /"Y1" ТЭНХЛЭГ ДАГУУХ/ M1:50

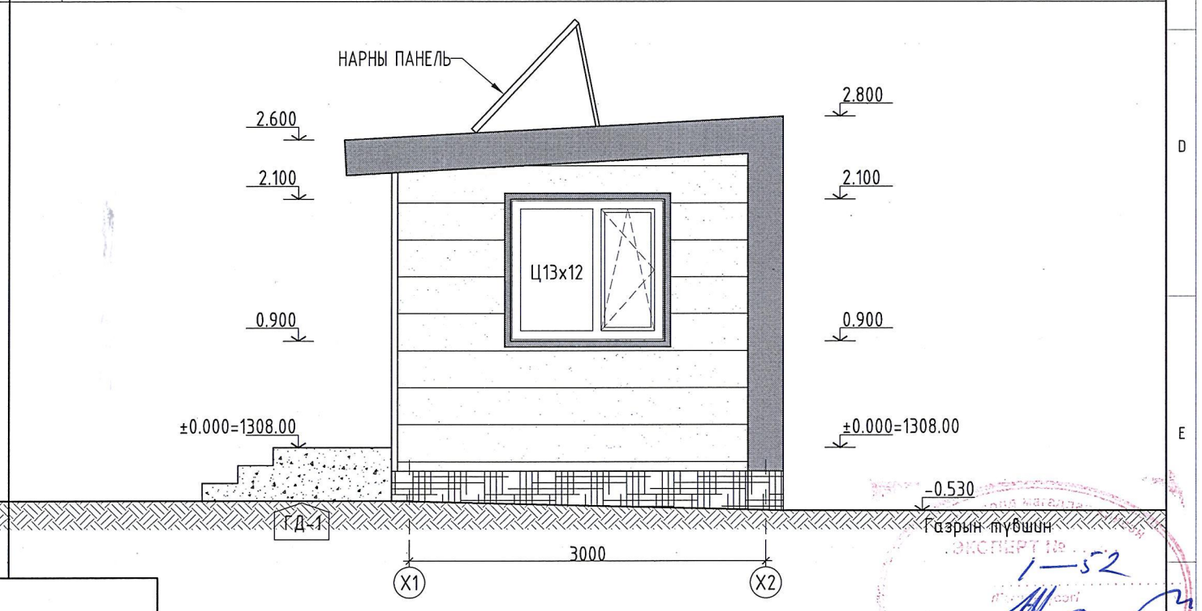

ТЭМДЭГЛЭГЭЭ:

	САЙДИНГ ӨНГӨЛГӨӨ ӨНГӨ-ХҮРЭН БОР. /ӨНГӨНИЙ КОД С-34; М-53; Y-65; К-12/		ЦОНХНЫ ХҮРЭЭ НИМГЭН ТӨМӨР ӨНГӨ-ХӨХ. /ӨНГӨНИЙ КОД С-42; М-25; Y-0; К-0/
	МЕТАЛЛ ШИФРЭН ДЭЭВЭР ӨНГӨ-ЦЭНХЭР. /ӨНГӨНИЙ КОД С-42; М-25; Y-0; К-0/		ХАЛЬТАРДАГГҮЙ АРЗГАР ГАДАРГУУТАЙ ГАДНА ДОВЖОО ӨНГӨ-СААРАЛ
	ГАДНА ФАСАДНЫ ЧУЛУУН БУДАГ /ЦОКОЛИЙН ХЭСЭГТ/ ӨНГӨ-СААРАЛ. /ӨНГӨНИЙ КОД С-54; М-38; Y-36; К-3/		ДЭЭВРИЙН КАРНИЗ ХҮРЭЭ НИМГЭН ТӨМӨР ӨНГӨ-ХӨХ. /ӨНГӨНИЙ КОД С-42; М-25; Y-0; К-0/

Монгол улс, Улаанбаатар хот Энхтайваны өргөн чөлөө 36. "УЖМ" ББН барилга 401 тоот. Утас: 70110623

Барилгын зураг төслийн "ОЧИРТААБ" ХХК

Дорноговь аймаг, Мандах сум, 5-р баг.

БОУАӨЯамны УС, ЦАГ УУРЫН ХАРУУЛЫН БАРИЛГА

HYYP ТАЛУУД

Архитектор	Д.Тамир	ЕГшифр: ОСН-02/25	Масштаб: 1:50	Огноо: 2025-01
Гүйцэтгэсэн	Д.Тамир	ТГ шифр:	Зургийн дугаар: БА-3	Хуудас: 6
Шалгасан	Д.Энхбулган			

МОНГОЛ УЛС 22-114 АТХ6419 Пламцэрэнгийн ЭНХБУЛГАН ЗӨВЛӨХ АРХИТЕКТОР ЗА-БА 2022-2027

ЭКСПЕРТ № 1-52

Нэр, төмдэглэгээ	Тоо шир	
	2	ХУВАНЦАР РАМТАЙ ВАКУМ ЦОНХ
Зорилуулт		Гадна цонх
Нүхний хэмжээ / Цонхны хэмжээ		1300x1200 / 1270x1170
Шиллэгээ		4мм зузаан 3 давхар шиллэгээ
Тоноглол		Ил нугас, ил цооктой, 2 онгойлттой
Цонхны рам		Голдоо металл профильтэй хуванцар рам
Өнгө		Цагаан
Дэлгээс		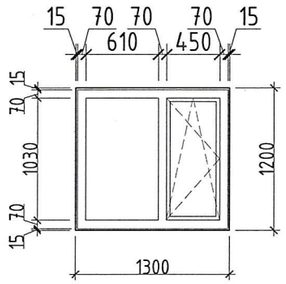

ЦОНХНЫ УУЛЗВАРЫН ХЭСЭГЛЭЛ-1 М1:10

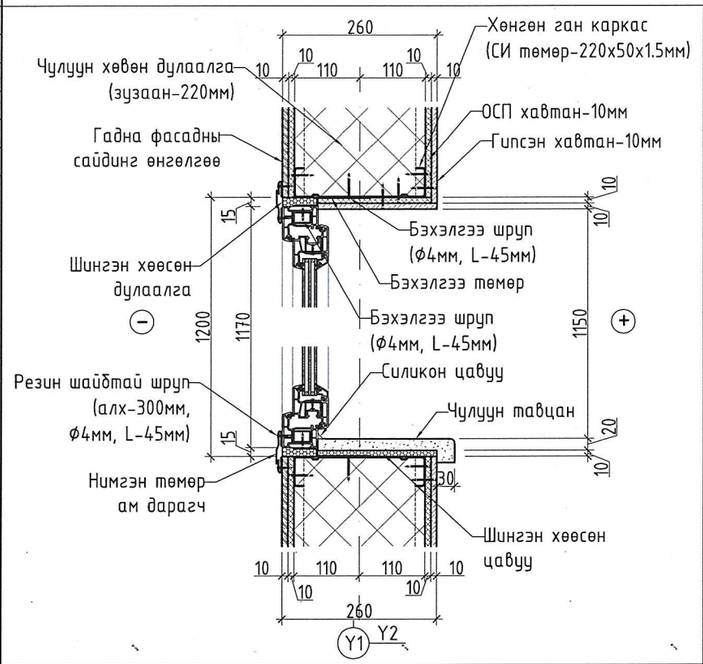

ГАДНА ДОВЖООНЫ БАЙГУУЛАЛТ М1:50

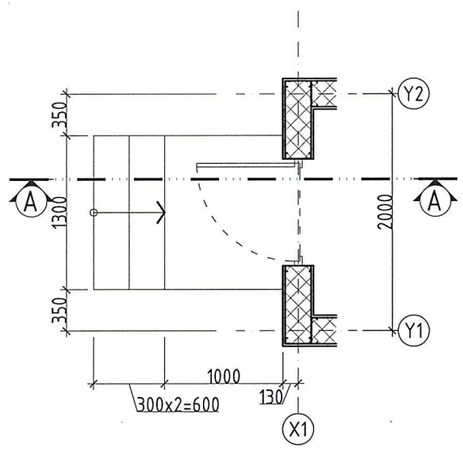

ГАДНА ДОВЖООНЫ ОГТЛОЛ 1-1 М1:50

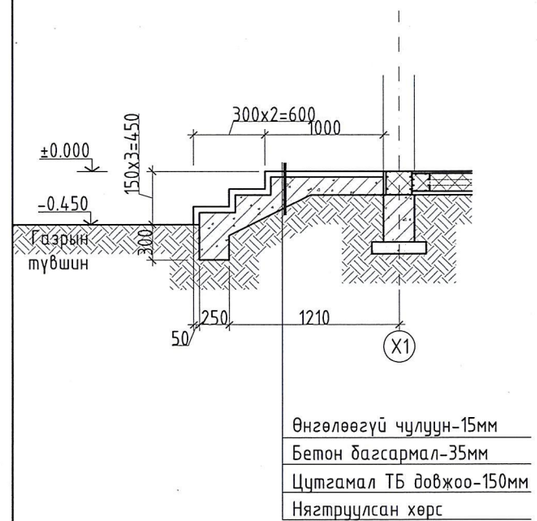

Нэр, төмдэглэгээ	Тоо шир	
	1	Х10х21; ДУЛААЛГАТАЙ МЕТАЛЛ ХААЛГА
Зорилуулт		Дотор хаалга
Хаалганы хэмжээ		900x2100
Материал		Чулуун хөвөн дулаалга бүхий нимгэн төмөр
Шиллэгээ		- .
Тоноглол		Ил нугас, ил цоож
Өнгө		Хүрэн
Дэлгээс		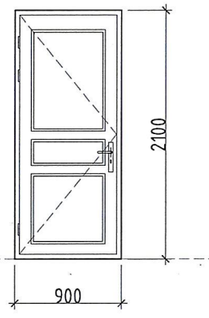

ХААЛГАНЫ УУЛЗВАРЫН ХЭСЭГЛЭЛ-1 (ГАДНА ХААЛГА) М1:10

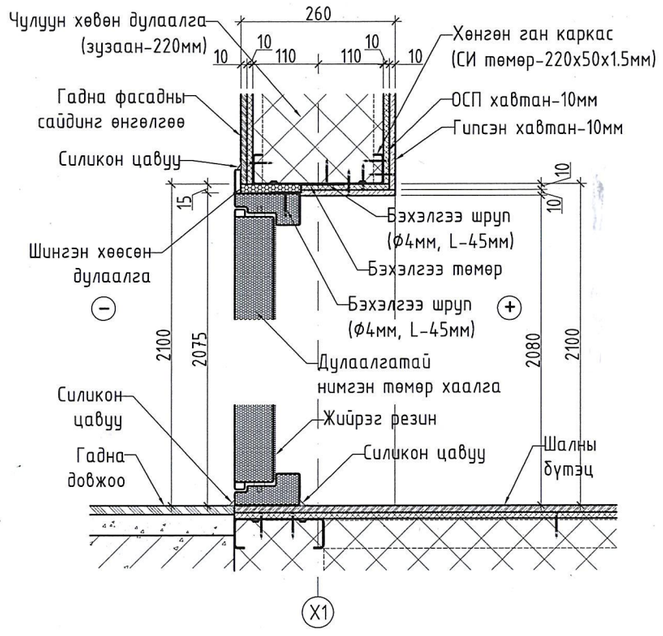

ГАДНА ДОВЖООНЫ ХЭСЭГЛЭЛ-"А-А" М1:10

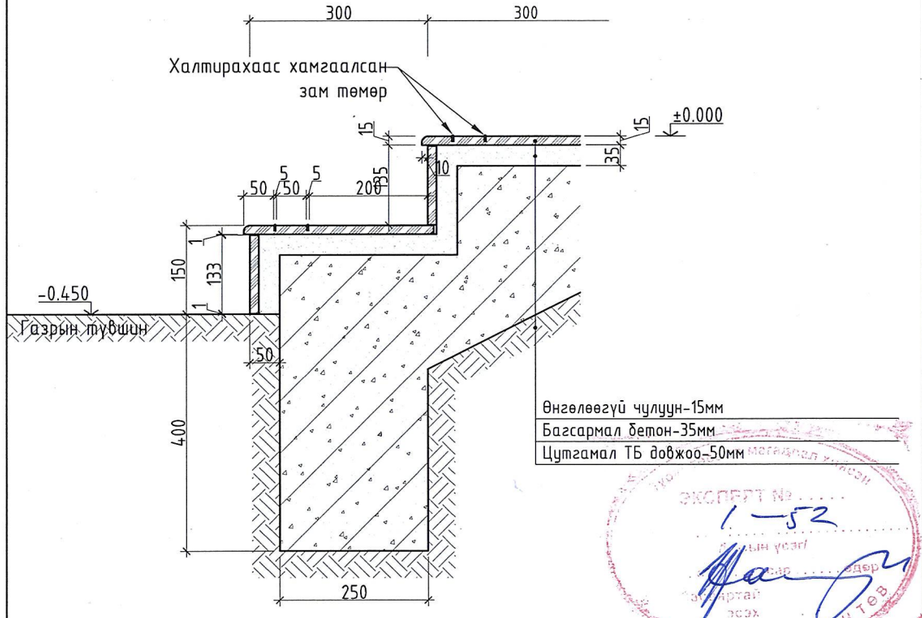

ТАЙЛБАР:

1. ХААЛГА, ЦОНХНЫ ГАДНА ХАНАТАЙ ХАРЬЦАХ ХЭСГИЙГ ШИНГЭН ХӨӨСӨН ДУЛААЛГААР САЙТАР ЧИГЖИЖ ОСП БОЛОН ГИПСЭН ХАВТАНГААР АМАЛГАА ХИЙЖ ЦАГААН ӨНГИЙН ЭМУЛЬСЭН БУДГААР 2 УЕ БУДНА.

Монгол улс, Улаанбаатар хот Энхтайваны өргөн чөлөө 36. "УЖМ" ББН барилга 401 тоот. Утас: 70110623

Барилгын зураг төслийн "ОЧИРТААБ" ХХК

Дорноговь аймаг, Мандах сум, 5-р баг.

БОУАӨЗамны УС, ЦАГ УУРЫН ХАРУУЛЫН БАРИЛГА

ЦОНХ ХААЛГАНЫ ДЭЛГЭЭС, ЦОНХ ХААЛГАНЫ УУЛЗВАРЫН ХЭСЭГЛЭЛ, ГАДНА ДОВЖООНЫ БАЙГУУЛАЛТ, ОГТЛОЛ, ХЭСЭГЛЭЛ

Архитектор	Д.Тамир	ЕГшифр: ОСН-02/25	Масштаб: 1:10; 50	Огноо: 2025-01
Гүйцэтгэсэн	Д.Тамир	ТГ шифр:	Зургийн дугаар: БА-4	Хуудас: 6
Шалгасан	Д.Энхбулган			

ЭКСПЕРТ №.....
1-52
Материал үнэн
Д.ЭНХБУЛГАН
Дуламцэрэнгийн ЭНХБУЛГАН ЗӨВШӨӨРӨГДӨВ АРХИТЕКТОР ЗА-БА 2022-2027

ХЭСЭГЛЭЛ-1 М1:10

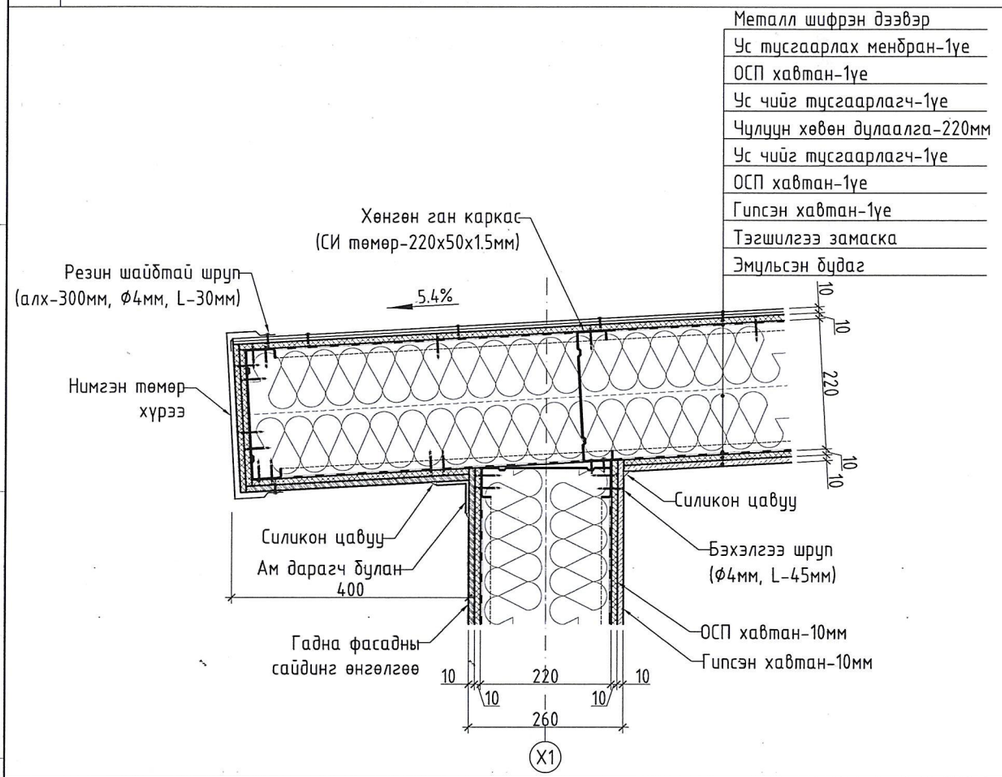

ХЭСЭГЛЭЛ-3 М1:10

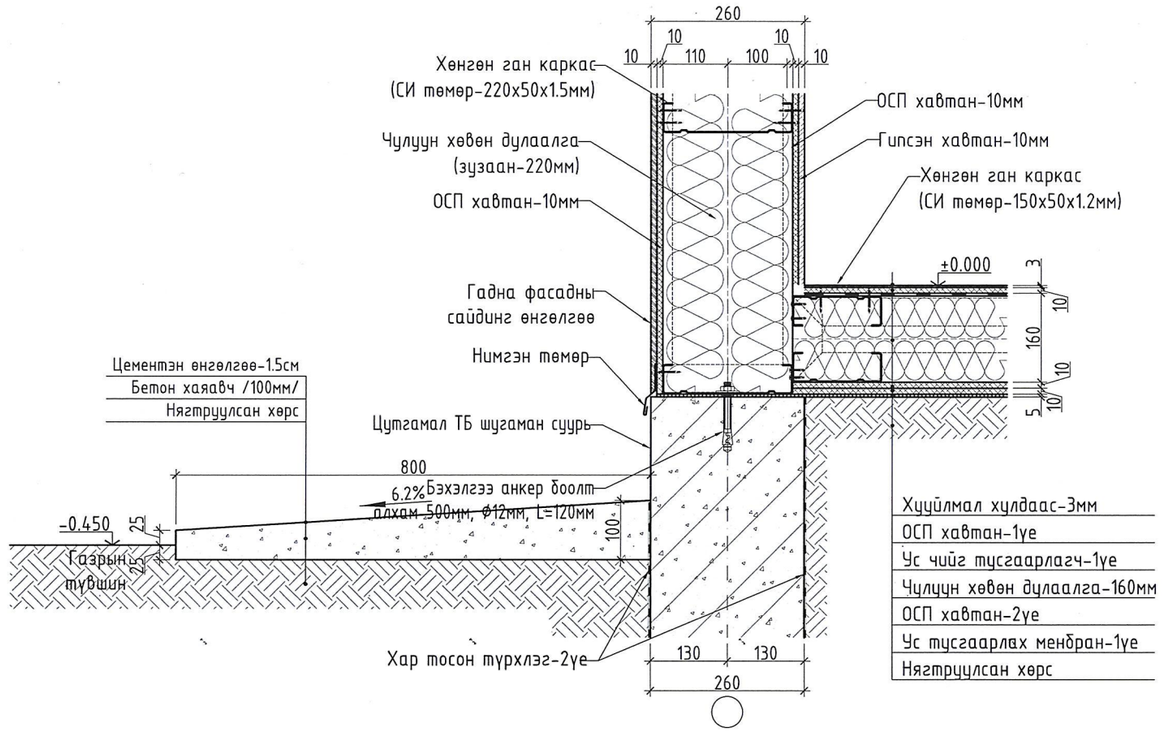

ХЭСЭГЛЭЛ-2 М1:10

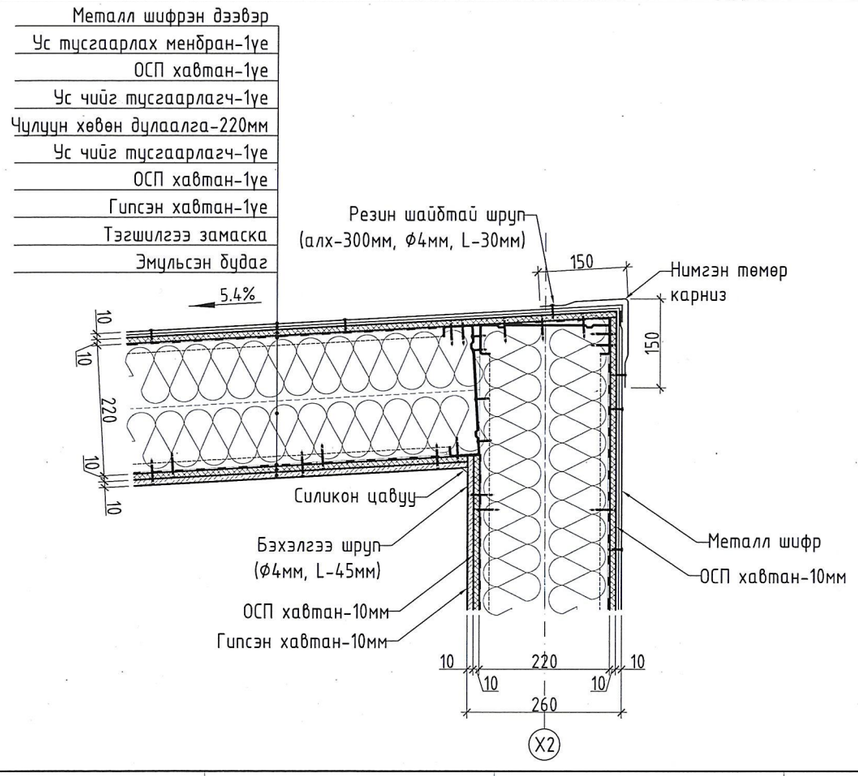

ГАДНА ХАНЫН БҮТЭЦ, ТОДОРХОЙЛОЛТ М1:10

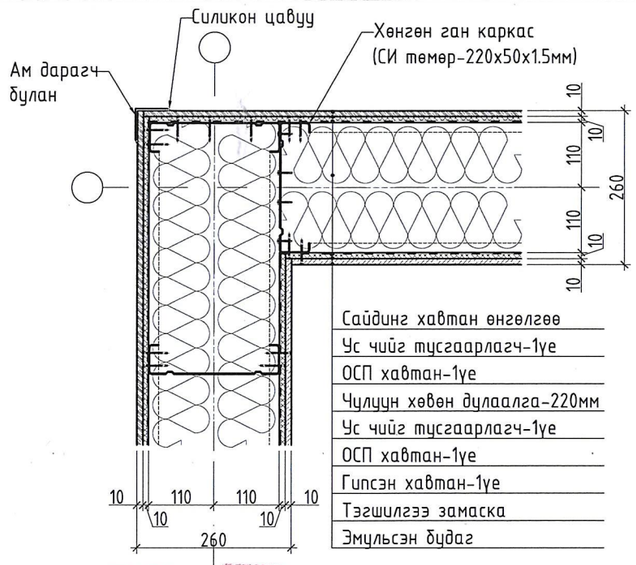

ШАЛНЫ БҮТЭЦ, ТОДОРХОЙЛОЛТ (ХУЙЛМАЛ ХУЛДААС) М1:10

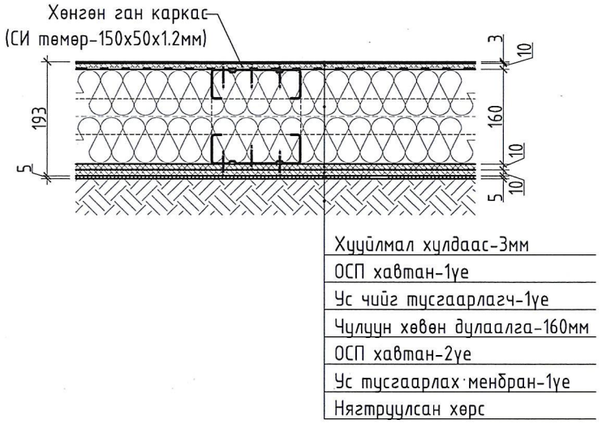

Монгол улс, Улаанбаатар хот
Энхтайваны өргөн чөлөө 36.
"УЖМ" ББН барилга 401 тоот.
Утас: 70110623

Барилгын зураг төслийн
"ОЧИРТААБ" ХХК

Дорноговь аймаг, Мандах сум, 5-р баг.

БОУАӨЯамны УС, ЦАГ УУРЫН ХАРУУЛЫН БАРИЛГА

ХЭСЭГЛЭЛҮҮД-1

Архитектор	Д.Тамир	ЕГшифр: ОСН-02/25	Масштаб: 1:10	Огноо: 2025-01
Гүйцэтгэсэн	Д.Тамир	ТГ шифр:	Зургийн дугаар: БА-5	Хуудас: 6
Шалгасан	Д.Энхбулган			

МОНГОЛ УЛС 22-114 АТХ64182 Дуламцэрэнгийн ЭНХБУЛГАН ЗӨВЛӨХ АРХИТЕКТОР ЗА-БА 2022-2027

НАРНЫ ПАНЕЛЬ, БЭХЭЛГЭЭ РАМЫН БАЙГУУЛАЛТ М1:25

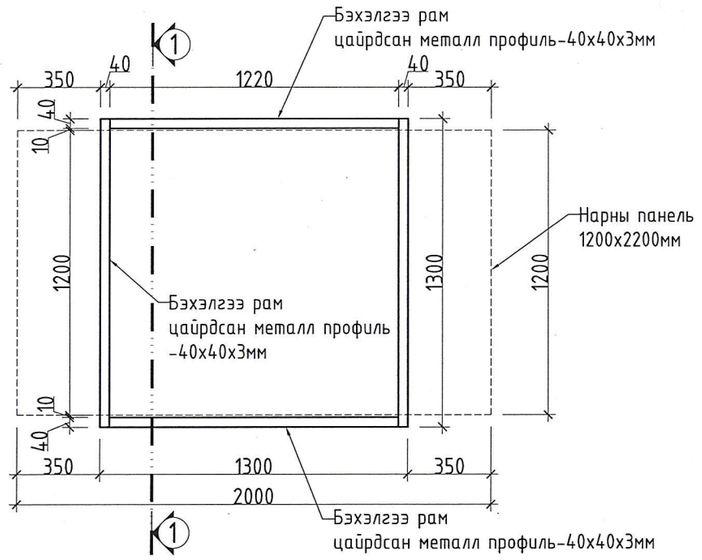

ОГТЛОЛ 1-1 М1:25

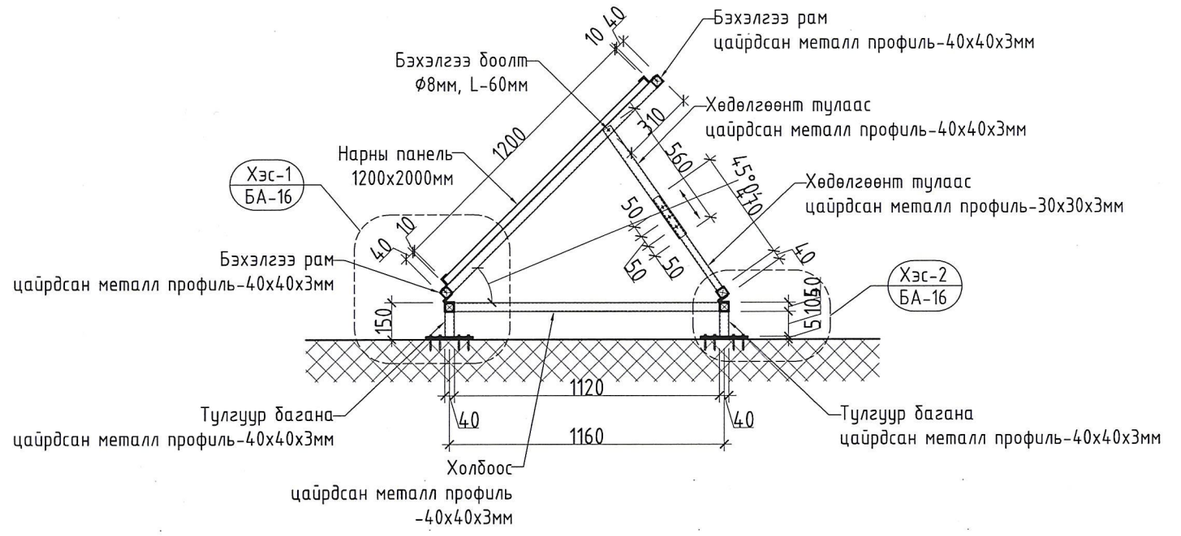

ХЭСЭГЛЭЛ-1 М1:5

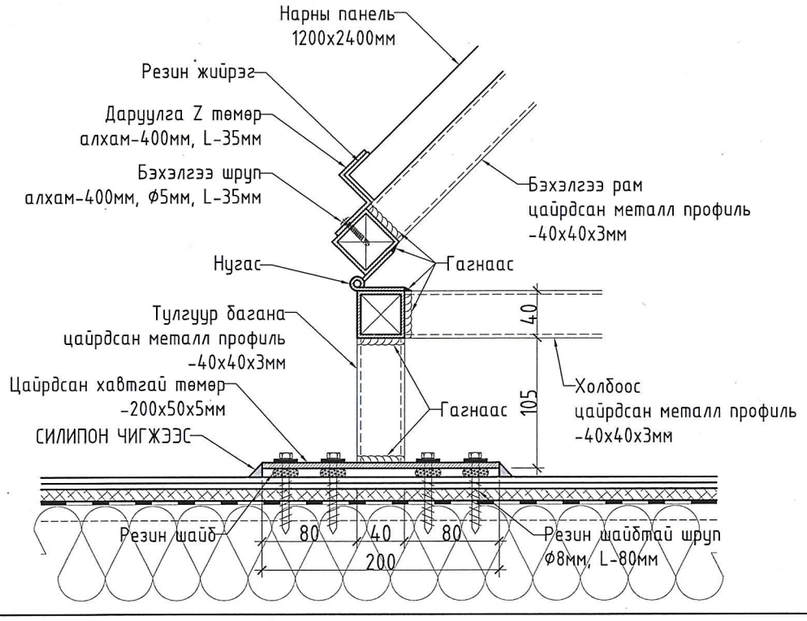

ХЭСЭГЛЭЛ-2 М1:5

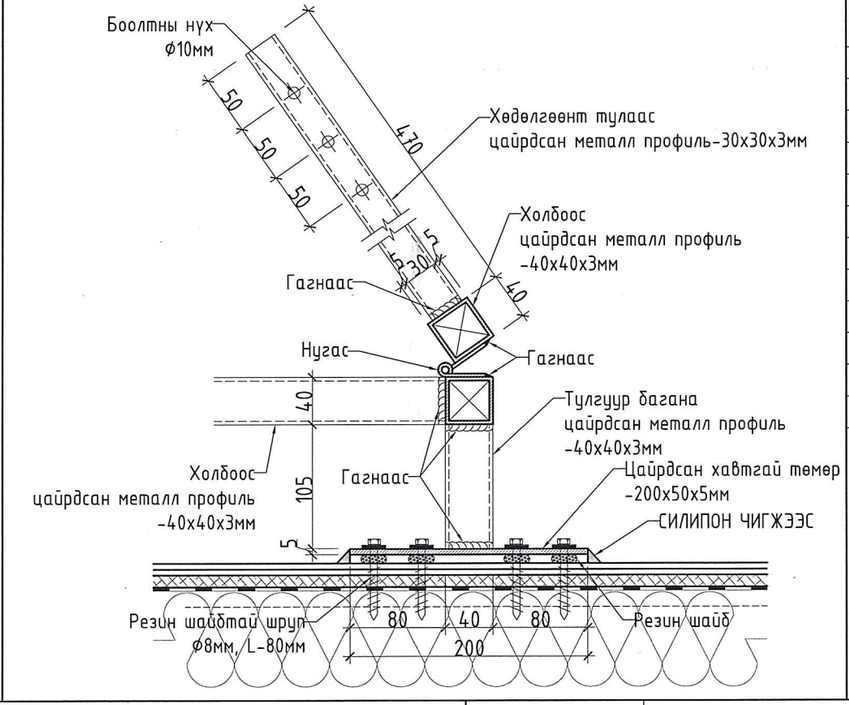

МАТЕРИАЛЫН НЭГДСЭН ТҮҮВЭР

Материалын нэр	Хэмжих нэгж	Тоо хэмжээ
Тулгуур багана-40х40х3мм, L-105мм	ширхэг	4
Холбоос-40х40х3мм, L-1120мм	ширхэг	2
Холбоос-40х40х3мм, L-1220мм	ширхэг	2
Бэхэлгээ рам-40х40х3мм, L-1220мм	ширхэг	4
Хөдөлгөөнт тулаас-40х40х3мм, L-560мм	ширхэг	2
Хөдөлгөөнт тулаас-30х30х3мм, L-470мм	ширхэг	2
Цайрдсан хавтгай төмөр-200х50х5мм	ширхэг	4
Даруулга Z төмөр алхам-400мм, L-35мм	ширхэг	8
Резин жийрэг L-35мм	ширхэг	8
Резин шайбтай шруп Ø8мм, L-80мм	ширхэг	16
Бэхэлгээ шруп алхам-400мм, Ø5мм, L-35мм	ширхэг	8
Нугас	ширхэг	4

ТАЙЛБАР:
1. НАРНЫ ПАНЕЛИЙН БЭХЭЛГЭЭ РАМЫГ ХУЧИЛТЫН ХӨНГӨН ГАН (СИ ТӨМӨР) КАРЗАСАНД РЕЗИН ШАЙБТАЙ ШРУПЭН БООЛТООР БЭХЭЛНЭ.

Монгол улс, Улаанбаатар хот
Энхтайваны өргөн чөлөө 36.
"УЖМ" ББН барилга 401 тоот.
Утас: 70110623
Барилгын зураг төслийн
"ОЧИРТААБ" ХХК

Дорноговь аймаг, Мандах сум, 5-р баг.

БОУАӨЯамны УС, ЦАГ УУРЫН ХАРУУЛЫН БАРИЛГА

НАРНЫ ПАНЕЛИЙН БЭХЭЛГЭЭ, МАТЕРИАЛЫН ТҮҮВЭР

Архитектор	Д.Тамир	ЕГшифр: ОСН-02/25	Масштаб: 1:5; 25	Огноо: 2025-01
Гүйцэтгэсэн	Д.Тамир	ТГ шифр:	Зургийн дугаар: БА-6	Хуудас: 6
Шалгасан	Д.Энхбулган			

МОНГОЛ УЛС
22-111
АТХ5419
Дуламцарэнгийн ЭНХБУЛГАН ЗӨВЛӨХ АРХИТЕКТОР
ЗА-БА

ТЕХНОЛОГИЙН БАЙГУУЛАЛТ /±0.000/ М1:25

ӨРӨӨНИЙ ТОДОРХОЙЛОЛТ

Д/Д	ӨРӨӨНИЙ НЭР	ТАЛБАЙ (м2)	Шалны өнгөлгөө
1	ХАРУУЛЫН БАЙР	5.0	ХАТУУ ХУЛДААС

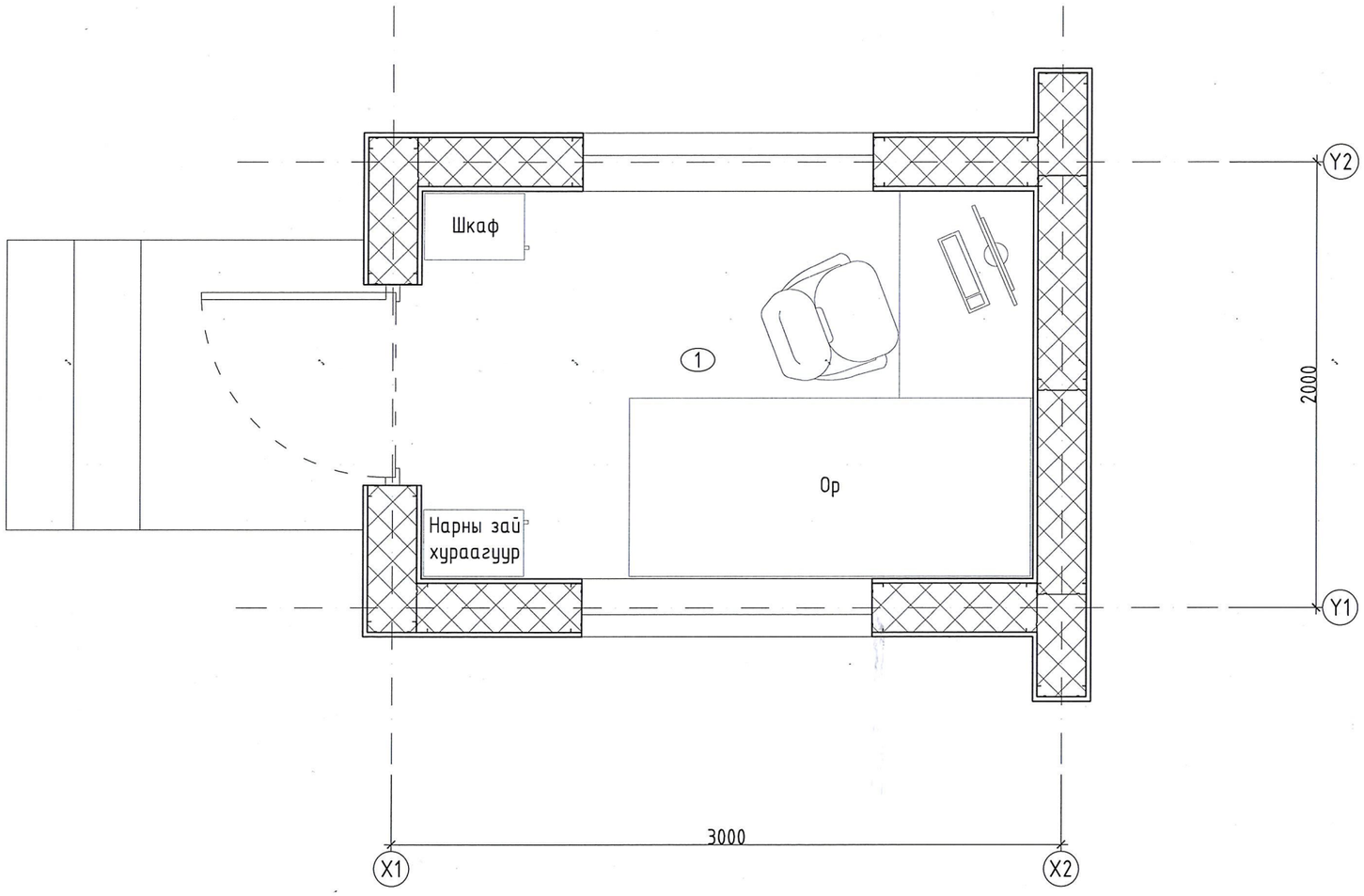

Монгол улс, Улаанбаатар хот Энхтайваны өргөн чөлөө 36. "УЖМ" ББН барилга 401 тоот. Утас: 70110623

Барилгын зураг төслийн "ОЧИРТААБ" ХХК

Дорноговь аймаг, Мандах сум, 5-р баг.

БОУАӨЯамны УС, ЦАГ УУРЫН ХАРУУЛЫН БАРИЛГА

ТЕХНОЛОГИЙН БАЙГУУЛАЛТ /±0.000/

Архитектор	Д.Тамир	ЕГшифр: ОСН-02/25	Масштаб: 1:25	Огноо: 2025-01
Гүйцэтгэсэн	Д.Тамир	ТГ шифр:	Зургийн дугаар: ТХ-1	Хуудас: 1
Шалгасан	Д.Энхбулган			

БАЙЦААГЧ 082

Дуламцэрэнгийн ЭНХБУЛГАН ЗӨВЛӨХ АРХИТЕКТОР ЗА-БА 2022-2027

БАРИЛГЫН ЗУРАГ ТӨСЛИЙН "ОЧИРТААБ" ХХК

Шифр: ОСН-02/25

Дорноговь аймаг, Мандах сум, 5-р баг
УС, ЦАГ УУРЫН ХАРУУЛЫН БАРИЛГА

(Барилга бүтээцийн хэсгийн ажлын зураг)

Улаанбаатар хот 2025 он

ББ МАРКТАЙ ЗУРГИЙН ЖАГСААЛТ

№	ЗУРГИЙН НЭР	ХУУДАС МАРК	ТАЙЛБАР
1	ЗУРГИЙН ЖАГСААЛТ, ТАЙЛБАР БИЧИГ	ББ-1	
2	СУУРЬ СУУЛГАЛТЫН БАЙГУУЛАЛТ	ББ-2	
3	ЦУТГАМАЛ ШУГАМАН СУУРИЙН БАЙГУУЛАЛТ, ОГТЛОЛ 1-1, 2-2	ББ-3	
4	ХӨНГӨН ГАН КАРКАС /СИ ПРОФИЛЬ/-ЫН БАЙГУУЛАЛТ	ББ-4	
5	ХӨНГӨН ГАН КАРКАС /СИ ПРОФИЛЬ/-ЫН БАЙГУУЛАЛТ	ББ-5	

ЕРӨНХИЙ ТАЙЛБАР

Ерөнхий хэсэг: Ус, цаг уурын харуулын барилга бүтээцийн зураг төслийг архитектур төлөвлөлтийн зургын дагуу хорших хэсгийн даалгавар, геоморфологи, гидрогеологи, инженер геологийн нөхцөл болон байгаль цаг уурын доорх нөхцөлд тохируулан зураг төслийн холбогдох норм дүрмийг үндэслэн боловсруулав.

Үүнд:

Гадна агаарын тооцооны хэм	-24.4°C
Салхины ачаалал	55 кг/м^2
Цасны ачаалал	30 кг/м^2
Газар хөдлөлийн балл	6 балл

Даацын үндсэн бүтээц нь хөнгөн ган каркас бөгөөд тэнхэлгээрээ 3.00х2.00м хэмжээтэй зоорьгүй, нэг давхар барилга болно.

Барилга угсралтын ажилд хэрэглэх норм дүрмийн жагсаалт:

БНбД 50-02-17 "Барилгын газар шороо ба буурь суурийн ажил"
БНбД 52-01-10 "Бетон ба төмөр бетон бүтээц"
БНбД 52-02-05 "Цутгамал бетон, төмөр бетон бүтээц"
БД 50-102-04 "Цутгамал төмөр бетон бүтээцийн ажил гүйцэтгэх заавар"
БНбД 53-02-05 "Ган бүтээц"
БНбД 53-03-22 "Ган бүтээц"

Барилга угсралтын ажлын явцад хөдөлмөр хамгааллын ажуулгүй ажиллагааг норм дүрмийн дагуу ханган ажиллаж барилга угсралтын ажлыг дулааны улиралд хийж гүйцэтгэнэ.

Буурь: Судалгааны талбай нь геоморфологийн мужлалаар Дундговь-Өмнөговь их мужийн Галба-Өвшийн говийн дэд мужид хамаарагдана. Бэл хормойн элэгдэл-хуриммлалын хэв шинжит гадаруу нь өлзийт цохио уулын бэл хормойн элэгдэл хуриммлалын хэв шинжит гадаргууд оршиж судалгааны талбай нь тэгшивтэр гадаргуутай. Барилга барихаар төлөвлөж буй судалгааны талбайд өнгөн хөрс 0.30м-ийн зузаантай тархсан. Өнгөн хөрсийг суурийн улнаас бүрэн зайлуулах шаардлагатай. Өнгөн хөрсний дооросс цайвар шарга өнгийн, хатуу урсатгайн үзүүлэлттэй, элвийн гаралтай, Голоцены настай элсэнцэр чигжээстэй хайрган /ИГЭ-1/ ул хөрс нь 1.30-1.40м зузаантай тархана. Энэ нь барилгын суурь суух буурь хөрс болно. Элсэнцэр чигжээстэй хайрган ул хөрсий дооросс Карбоны настай, бор шаргал өнгөтэй, сулавтар өгөршсөн боржин /ИГЭ-2/ 2.30-2.50м хүртэл гүнд үргэлжилсэн байдалтай тархсан. Элсэнцэр чигжээстэй хайрган ул хөрсний чийглэгийн зэрэг Sr=0.52, нунтаглалын үзүүлэлт D=0.33 байгаа учир улирлын хөлдөлтийн гүнд овойлт үүсгэхгүй шинж чанартай болно.

Хөрсний физик болон механик шинж чанарын үзүүлэлтийг хуудас ББ-3-аас үзнэ.

Судалгааны талбайн элсэнцэр чигжээстэй хайрган ул хөрсний улирлын хөлдөлтийн гүн нь -2.85м байна. Төлөвлөж буй барилгын талбайд өрөмдсөн 2.30-2.50 метрийн гүнтэй өрөмдлөгөөр хөрсний ус илрээгүй. Судалгааны талбай нь инженер-геологийн төвөгшлийн ангиллаар энгийн нөхцөлтэй ангилалд хамаарна.

Барилгын суурийн нүхийг ухсаны дараа инженер геологичийн зохиогчийн хяналт хийлгэх да тэр циклийн ажлыг дулааны улиралд хийнэ. Суурийн нүхийг механизмаар ухахдаа төлөвлөлтийн түвшингээс дээш 20-30см дутуу ухаж түүнээс доош төслийн түвшин хүртэл гараар ухаж тэгшлэнэ.

Суурь: Уг барилгын суурийг цутгамал бетон шугаман суурьтай төлөвлөв. Цутгамал шугаман суурийн дор 10см-ийн зузаан В10 ангийн бетон бэлтгэл хийнэ. Цутгамал бетон шугаман суурийн бетоны анги В15, хүйтэн тэсвэрлэлтийн тогтоосон марк F400, бетоны ус үл нэвтрүүлэх чанарын марк W6-аас багагүй байна. Бетоны ажлыг хийж гүйцэтгэхдээ "Цутгамал төмөр бетон бүтээц" БНбД-52-02-05, Цутгамал төмөр бетоны ажил гүйцэтгэх заавар БД 52-102-04-ийн заалтуудыг бариимталбал зохино. Суурийн бетоны хөрстэй нийлэх хэсэгт ус болон хөрсний чийгшлээс хамгаалах хар тосон түрхлэгийг технологийн дагуу 2 уе давхарлан түрхэнэ. Мөн суурийн бетон цутгахдаа бетон зуурмагт усны нэмэлт CASARI M (DN-02)-ийг зааврын дагуу заавал хийнэ. Суурийн хажуугаар овойлт үүсгэдэггүй хайрган хөрсөөр чигжих да эргүүлж чигжих хөрсийг 20см тутамд үечлэн нягтруулна. Нягтруулсан хөрсний эзлэхүүн жин 1,65г/см-ээс багагүй байна. Гадна довжоо, хаяавчийг В15 ангийн бетоноор цутгаж хийнэ. Суурийг ил задгайгаар хүйтний улирлаа өнжүүлэхийг хатуу хориглоно.

Ган каркас: Барилгын даацын үндсэн бүтээц нь хөнгөн ган каркас бөгөөд барилгад хэрэглэх С профилийн гангийн марк G350, цайрын агууламж нь Z-275 байна. Си профилийг ган хийцийн үйлдвэрт бэлтгэнэ. Холбогч деталл, эд анги, боолтыг мөн үйлдвэрт бэлтгүүлнэ. Өрөө хоорондын тусгаарлагч ханыг мөн адил хөнгөн ган каркасаар хийнэ. тусгаарлагч хананы С профилийн гангийн марк нь G350, цайрын агууламж нь Z-30 байна.

Монгол улс, Улаанбаатар хот Энхтайваны өргөн чөлөө 36 "УЖМ" ББН барилга 401 тоот Утас: 70110623	Дорноговь аймаг, Мандах сум, 5-р баг БОУАӨЯамны УС, ЦАГ УУРЫН ХАРУУЛЫН БАРИЛГА				А.3
	ЗУРГИЙН ЖАГСААЛТ, ТАЙЛБАР БИЧИГ				
Барилгын зураг төслийн "ОЧИРТААБ" ХХК	Инженер	Б.Мянган	ЕГшифр: ОСН-02/2025	Масштаб: М-гүй	Огноо: 2025-01
	Гүйцэтгэсэн	Б.Одхүү	ТГ шифр:	Зургийн дугаар: ББ-01	Хуудас: 5
	Шалгасан	Н.Солонго			

ЗТ-ББ 9 2024-2027

СУУРЬ СУУЛГАЛТЫН БАЙГУУЛАЛТ

ЦООНОГИЙН БАЙРШИЛ
М1:500

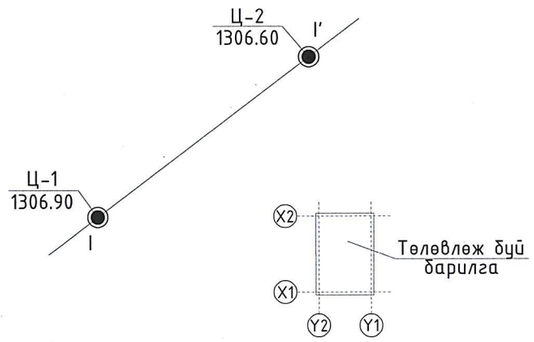

ТАЙЛБАР БИЧИГ

Барилгын инженер-геологийн "Топ гео техник" ХХК-ийн гүйцэтгэсэн (Архив № 2025/62, ЗТ18-239/24) дүгнэлтийг үндэслэн гүйцэтгэв.

Геоморфлоги: Судалгааны талбай нь Дундговь-Өмнөговь их мужийн Галба-Өөшийн говийн дэд мужид хамаарагдана. Бэл хормойн элэгдэл-хуримтлалын хэв шинжит гадаруу нь Өлзийт цохио уулын бэл хормойн элэгдэл хуримтлалын хэв шинжит гадаргууд оршиж тэгшивтэр гадаргуутай. Барилга барихаар төлөвлөж буй судалгааны талбайд өнгөн хөрс 0.30м-ийн зузаантай тархсан. Өнгөн хөрсийг суурийн улнаас бүрэн зайлуулах шаардлагатай. Өнгөн хөрсний доороос цайвар шарга өнгийн, хатуу урсатгайн үзүүлэлттэй, элювийн гаралтай, Голоцены настай элсэнцэр чигжээстэй хайрган /ИГЭ-1/ ул хөрс нь 1.30-1.40м зузаантай тархана.

Гидрогеологи: Төлөвлөж буй барилгын талбайд өрөмдсөн 2.30-2.50 метрийн гүнтэй өрөмдлөгөөр хөрсний ус илрээгүй, хаврын шар усны үерийн үеэр болон зун намрын хур бороо ихтэй үед талбайн болон шугаман угаагдал явагдана.

Товч дүгнэлт: Судалгааны талбай нь инженер-геологийн төвөгшлийн ангиллаар энгийн нөхцөлтэй ангилалд хамаарна.

Улирлын хөлдөлтын норматив гүн:

- Элсэнцэр чигжээстэй хайрган ул хөрс -2.85м

Газар шорооны ажлын зэрэг гар аргаар малтахад:

- Элсэнцэр чигжээстэй хайрган ул хөрсөнд - V

Овойлтын зэрэг:

- Элсэнцэр чигжээстэй хайрган ул хөрсний чийглэгийн зэрэг Sr=0.52, нунтаглалын үзүүлэлт D=0.33 байгаа учир овойлт үүсгэхгүй.

Газар хөдлөлтийн 6 баллын бүсэд хамаарна.

Элсэнцэр чигжээстэй хайрган ул хөрс/ИГЭ-1/-ний физик, механик норматив үзүүлэлтүүд:

- Хөрсний байгалийн чийг 0.063%
- Хатуу хэсгийн нягт 2.69г/см^3, байгалийн нягт 2.16г/см3,
- Дотоод үрэлтийн өнцөг Ф=45°,
- Барьцалдалтын хүч С=14кПа,
- Хэв гажилтын модуль Е=49МПа,
- Тооцооны эсэргүүцэл R_0=450кПа

Тэг циклийн ажлыг дулааны улиралд хийнэ. Цутгамал хийцийг хөлдөөх, суурийг ил задгай өнжүүлэхийг хатуу хориглоно. Барилгын суурийг суурь суулгалтын зурагт заасны дагуу өнгөн хөрсийг суурийн улнаас бүрэн зайлуулж үндсэн буурь хөрсөнд суулгана. Суурийн хажуугаар чигжих хөрсийг овойлт үүсгэхгүй хайрган хөрсөөр 20см тутамд /γск>1.70г/см^3/ сайтар нягтруулж чигжиж хийх хэрэгтэй. Буурь, суурийн ажлыг гүйцэтгэхдээ "Барилгын газар шороо ба буурь суурийн ажил" гүйцэтгэх норм дүрэм БНбД 50-02-17-г баримталбал зохино.

ЦООНОГИЙН ДАГУУХ ЗҮСЭЛТ
Масштаб Б-1:100, Х-1:150

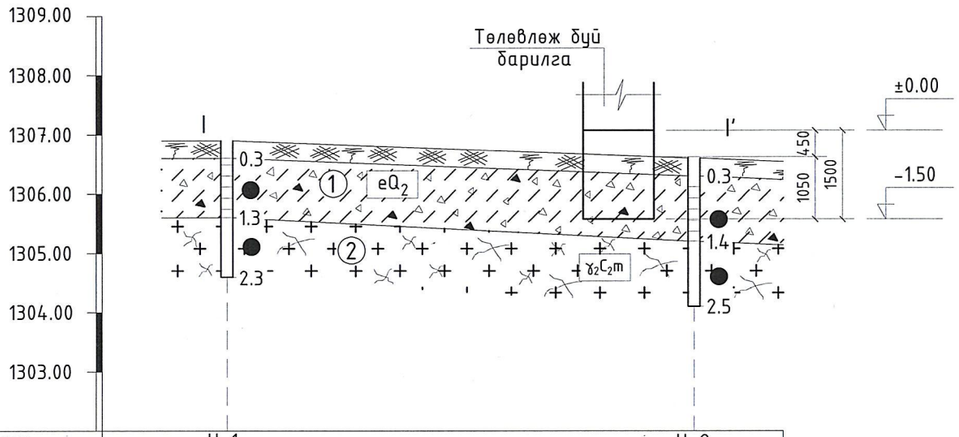

Цооногийн дугаар	Ц-1	Ц-2
Амсрын өндөржилт, м	1306.90	1306.60
Цооног хоорондын зай, м	11.82	

ТАНИХ ТЭМДЭГ

Өнгөн хөрс: Ургамлын үндэс бүхий бор хүрэн өнгийн элсэрхэг өнгөн хөрс.

Элсэнцэр чигжээстэй хайрган ул хөрс (eQ_2): Голоцены настай, элювийн гаралтай, хатуу урсамтгайн үзүүлэлттэй, цайвар шаргал өнгөтэй элсэнцэр чигжээстэй хайрган ул хөрс. /Хэмхдэс материал нь өгөршсөн/

Өгөршсөн боржин (γ_2C_2m): Карбоны настай, гүний гарал үүсэлтэй, бор шаргал өнгөтэй, сулавтар өгөршсөн боржин.

I I' Инженер-геологийн зүсэлтийн дугаар

① Хөрсний үеийн дугаар

eQ_2 Ул хөрсний нас, гарал үүслийн индекс

Цооногийн амсар

0.3 Хөрсний үеийн хил, м

2.5 Цооногийн ёроол

2-56
30/04/2025

Ул хөрсний төлөв байдал

Элсэнцэр чигжээстэй хайрган ул хөрсөнд
хатуу

Монгол улс, Улаанбаатар хот Энхтайваны өргөн чөлөө 36 "УЖМ" ББН барилга 401 тоот Утас: 70110623	Дорноговь аймаг, Мандах сум, 5-р баг БОУАӨЯамны УС, ЦАГ УУРЫН ХАРУУЛЫН БАРИЛГА				А.3
	СУУРЬ СУУЛГАЛТЫН БАЙГУУЛАЛТ				
	Инженер	Б.Мянган	ЕГшифр: ОСН-02/2025	Масштаб: М1:100, М1:500	Огноо: 2025-01
	Гүйцэтгэсэн	Б.Одхүү	ТГ шифр:	Зургийн дугаар: ББ-02	Хуудас: 5
Барилгын зураг төслийн "ОЧИРТААБ" ХХК	Шалгасан	Н.Солонго			

МОНГОЛ УЛС 12-1327 ГСТ7750 Нямдаваагийн СОЛОНГО МЭРГЭШСЭН ИНЖЕНЕР ЗТ-ББ 2024-2027

ЦУТГАМАЛ ШУГАМАН СУУРИЙН БАЙГУУЛАЛТ, ОГТЛОЛ 1-1, 2-2 М1:50

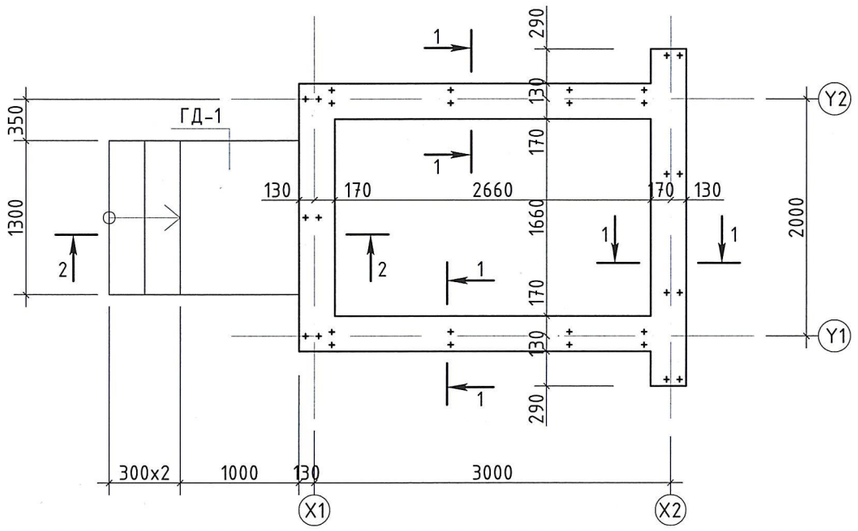

МАТЕРИАЛЫН ТҮҮВЭР

Поз	Тэмдэглэгээ	Нэр					Тоо	Жин /кг/	
								Нэгж	Бүгд
0	1	2					3	4	5
		ШУГАМАН СУУРЬ					1		
		Бетон анги В15							V=4.07м^3
		Бетон бэлтгэл В10							V=0.66м^3
		Хаяавч бетон В15							V=0.92м^3
		ГАДНА ДОВЖОО ГД-1					1		7.79
1	ГОСТ 5781-82	⌀	8	А240	L=	1950	5	0.77	3.85
2	ГОСТ 5781-82	⌀	8	А240	L=	1250	8	0.49	3.95
		Бетон анги В15							V=0.44м^3

ОГТЛОЛ 1-1
М1:50

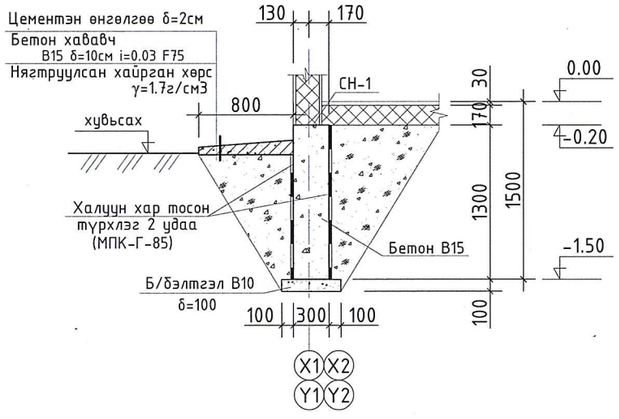

ГАДНА ДОВЖОО ГД-1
ОГТЛОЛ 2-2 М1:50

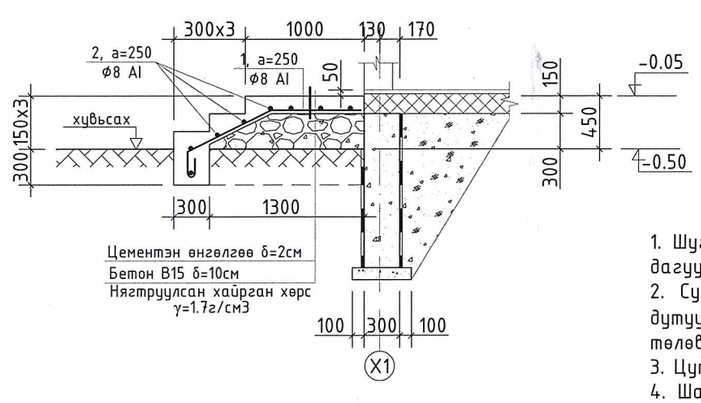

ТАЙЛБАР

1. Шугаман суурийг В15 ангийн бетоноор цутгахдаа гүний нягтруулагчийг технологийн дагуу ашиглан цутгана.
2. Суурийн нүхийг механизмаар ухахдаа суурь суух төлөвлөсөн түвшингээс 30-40см дутуу ухаж үлдсэн хөрсийг гараар засаж сайтар нягтруулж (δ=1.7-1.8г/см3) суурь суух төлөвлөсөн түвшинд хүргэж суурийн ажлыг эхлэх нь зүйтэй.
3. Цутгамал бетоны хэв хашмалыг бат бэхийн 70%-г авсаны дараа авч болно.
4. Шалны хөнгөн ган каркасыг шугаман суурьтай 1000мм алхамтайгаар анкерлан боож бэхэлнэ.

2-56
30/04/2025

Монгол улс, Улаанбаатар хот Энхтайваны өргөн чөлөө 36 "УЖМ" ББН барилга 401 тоот Утас: 70110623	Дорноговь аймаг, Мандах сум, 5-р баг БОУАӨЯамны УС, ЦАГ УУРЫН ХАРУУЛЫН БАРИЛГА					А.3
	ЦУТГАМАЛ ШУГАМАН СУУРИЙН БАЙГУУЛАЛТ, ОГТЛОЛ 1-1, 2-2					
	Инженер		Б.Мянган	ЕГшифр: ОСН-02/2025	Масштаб: М1:50	Огноо: 2025-01
	Гүйцэтгэсэн		Б.Одхүү	ТГ шифр:	Зургийн дугаар: ББ-03	Хуудас: 5
Барилгын зураг төслийн "ОЧИРТААБ" ХХК	Шалгасан		Н.Солонго			

МОНГОЛ УЛС 12-1327 ГОСТ 7500 Нямдаваагийн СОЛОНГО МЭРГЭШСЭН ИНЖЕНЕР 2024-2027

ХӨНГӨН ГАН КАРКАС /СИ ПРОФИЛ/-ЫН БАЙГУУЛАЛТ М1:50

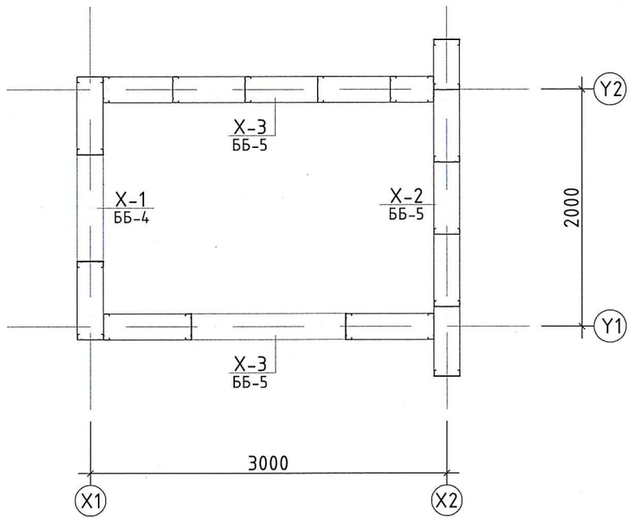

МАТЕРИАЛЫН ТҮҮВЭР

Поз	Тэмдэглэгээ	Нэр			Тоо	Жин /кг/	
						Нэгж	Бүгд
0	1	2			3	4	5
		ШАЛНЫ ХӨНГӨН ГАН КАРКАС			1		83.32
1	G350, Z-275	C -220x50x1.5	L=	2220	1	8.66	8.66
2	G350, Z-275	C -220x50x1.5	L=	2780	2	10.84	21.68
3	G350, Z-275	C -220x50x1.5	L=	2840	1	11.08	11.08
4	G350, Z-275	C -150x50x1.2	L=	1780	5	5.52	27.60
5	G350, Z-275	C -150x50x1.2	L=	460	10	1.43	14.30
		ХАНА Х-1 С ПРОФИЛЬ					68.05
6	G350, Z-275	C -220x50x1.5	L=	2600	2	10.14	20.28
7	G350, Z-275	C -220x50x1.5	L=	2120	1	8.27	8.27
8	G350, Z-275	C -220x50x1.5	L=	2550	2	9.94	19.88
9	G350, Z-275	C -220x50x1.5	L=	560	9	2.18	19.62
		ХАНА Х-2 С ПРОФИЛЬ					119.00
10	G350, Z-275	C -220x50x1.5	L=	2800	2	10.92	21.84
11	G350, Z-275	C -220x50x1.5	L=	2740	1	10.68	10.68
12	G350, Z-275	C -220x50x1.5	L=	2750	4	10.72	42.88
13	G350, Z-275	C -220x50x1.5	L=	560	20	2.18	43.60

ШАЛНЫ ХӨНГӨН ГАН КАРКАС /С ПРОФИЛЬ/-ЫН БАЙГУУЛАЛТ М1:50

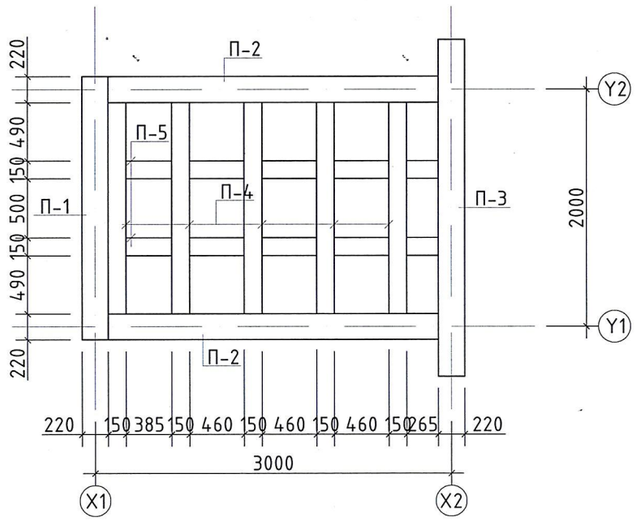

ХАНА Х-1 С ПРОФИЛИЙН БАЙГУУЛАЛТ М1:50

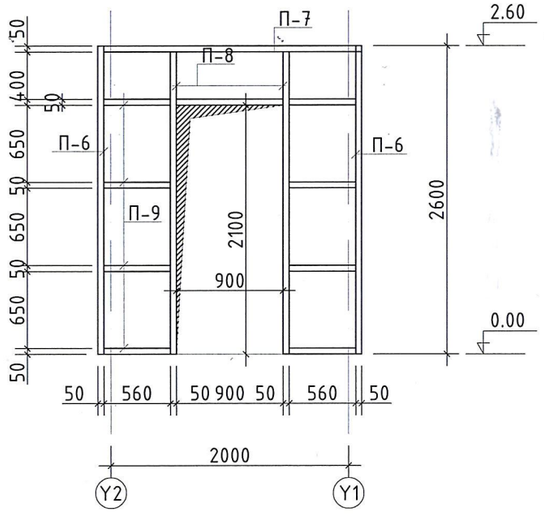

ТАЙЛБАР

1. Си профилийг бүх холбогч эд болон эрэг бооltын хамт ган хийцийн үйлдвэрт бэлтгэнэ.
2. Си профилийн гангийн марк G350, цайрын агууламж нь Z-275 байна.

Монгол улс, Улаанбаатар хот Энхтайваны өргөн чөлөө 36 "УЖХ" ББН барилга 401 тоот Утас: 70110623

Барилгын зураг төслийн "ОЧИРТААБ" ХХК

Дорноговь аймаг, Мандах сум, 5-р баг
БОЧАӨЯамны УС, ЦАГ УУРЫН ХАРУУЛЫН БАРИЛГА
ХӨНГӨН ГАН КАРКАС /СИ ПРОФИЛЬ/-ЫН БАЙГУУЛАЛТ

Инженер Б.Мянган
Гүйцэтгэсэн Б.Одхүү
Шалгасан Н.Солонго

ЕГшифр: ОСН-02/2025
ТГ шифр:
Масштаб: М1:50
Зургийн дугаар: ББ-04
Огноо: 2025-01
Хуудас: 5

А.3

ХӨНГӨН ГАН КАРКАС /СИ ПРОФИЛ/-ЫН БАЙГУУЛАЛТ М1:50

ХАНА Х-2 С ПРОФИЛИЙН БАЙГУУЛАЛТ М1:50

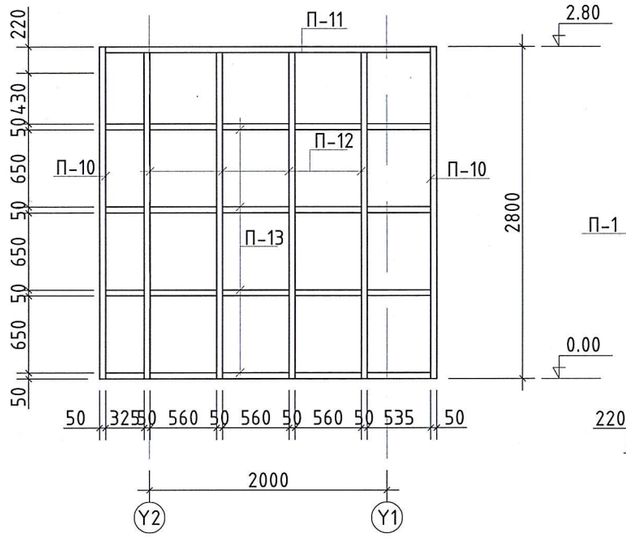

ХАНА Х-3 С ПРОФИЛИЙН БАЙГУУЛАЛТ М1:50

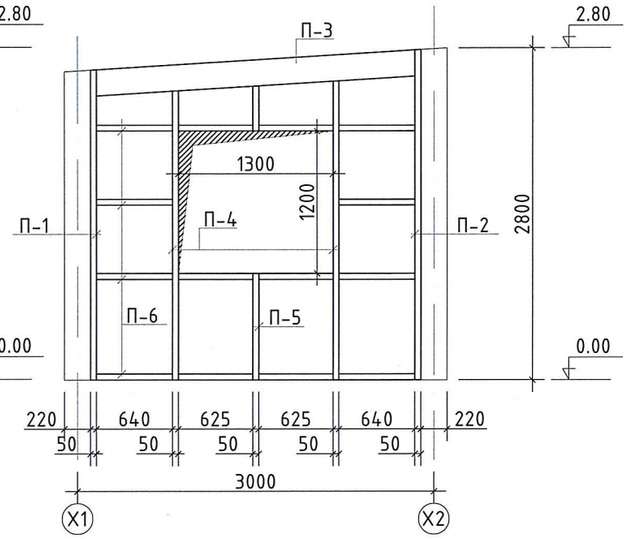

ДЭЭВРИЙН ХӨНГӨН ГАН КАРКАС /С ПРОФИЛЬ/-ЫН БАЙГУУЛАЛТ М1:50

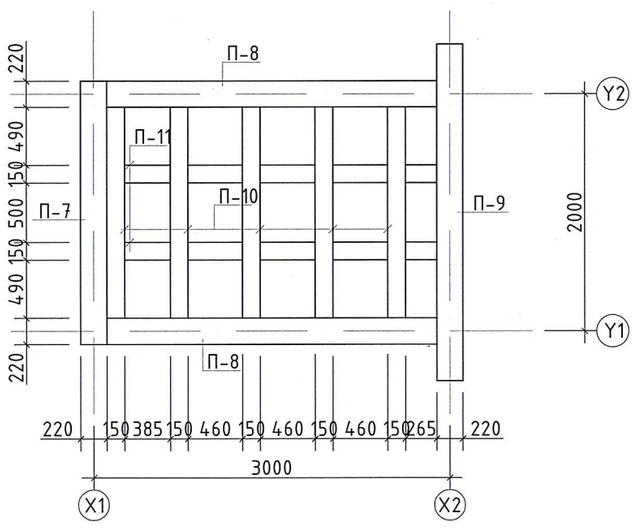

МАТЕРИАЛЫН ТҮҮВЭР

Поз	Тэмдэглэгээ	Нэр			Тоо	Жин /кг/	
						Нэгж	Бүгд
0	1	2			3	4	5
		ХАНА Х-3 С ПРОФИЛЬ			2		182.48
1	G350, Z-275	С -220x50x1.5	L=	2620	2	10.22	20.44
2	G350, Z-275	С -220x50x1.5	L=	2800	2	10.92	21.84
3	G350, Z-275	С -220x50x1.5	L=	2680	2	10.45	20.90
4	G350, Z-275	С -220x50x1.5	L=	2520	4	9.83	39.32
5	G350, Z-275	С -220x50x1.5	L=	1280	2	4.99	9.98
6	G350, Z-275	С -220x50x1.5	L=	640	28	2.50	70.00
		ДЭЭВРИЙН ХӨНГӨН ГАН КАРКАС					83.32
7	G350, Z-275	С -220x50x1.5	L=	2220	1	8.66	8.66
8	G350, Z-275	С -220x50x1.5	L=	2780	2	10.84	21.68
9	G350, Z-275	С -220x50x1.5	L=	2840	1	11.08	11.08
10	G350, Z-275	С -150x50x1.2	L=	1780	5	5.52	27.60
11	G350, Z-275	С -150x50x1.2	L=	460	10	1.43	14.30

Монгол улс, Улаанбаатар хот
Энхтайваны өргөн чөлөө 36
"УЖМ" ББН барилга 401 тоот
Утас: 70110623

Барилгын зураг төслийн "ОЧИРТААБ" ХХК

Дорноговь аймаг, Мандах сум, 5-р баг
БОУАӨЯамны УС, ЦАГ УУРЫН ХАРУУЛЫН БАРИЛГА

А.3

ХӨНГӨН ГАН КАРКАС /СИ ПРОФИЛЬ/-ЫН БАЙГУУЛАЛТ

Инженер	Б.Мянган	ЕГшифр: ОСН-02/2025	Масштаб: М1:50	Огноо: 2025-01
Гүйцэтгэсэн	Б.Одхүү	ТГ шифр:	Зургийн дугаар: ББ-05	Хуудас: 5
Шалгасан	Н.Солонго			

МОНГОЛ УЛС 12-1327 ГСТ7750 Мандаваагийн СОЛОНГО ЗӨРГӨШСӨН ИНЖЕНЕР ЗТ-ББ 2024-2027

Барилгын зураг төслийн
"ОЧИРТААБ" ХХК

ЕГ шифр: ОСН-02/25

Дорноговь аймаг, Мандах сум, 5-р баг

БОУАӨЯамны УС, ЦАГ УУРЫН ХАРУУЛЫН БАРИЛГА

(Халаалт агаар сэлгэлтийн хэсгийн ажлын зураг)

Улаанбаатар хот 2025 он

ЗУРГИЙН ЖАГСААЛТ

д/д	Зургийн марк	Зургийн нэр	Тайлбар
1	ХАС-1	Тайлбар, Үндсэн үзүүлэлт, Зургийн жагсаалт Таних тэмдэглэгээ	
2	ХАС-2	Хашлага хийцийн үзүүлэлт Халаалт, агаар сэлгэлтийн материалын түүвэр	
3	ХАС-3	1-р давхрын халаалт, агаар сэлгэлтийн системийн байгуулалт Дээврийн агаар сэлгэлтийн системийн байгуулалт	

ТАНИХ ТЭМДЭГ

Нэр	Тэмдэглэгээ	
	Байгуулалт	Тойм
- Халаах хэрэгсэл		
-Агаар сорох механик ажиллагаатай систем	С-1	С-1
-Ердийн ажиллагаатай агаар сорох систем	ЕС-1	ЕС-1
-Агаар дамжуулах хоолой		
-Агаар дамжуулах хоолойн шилжвэр		
-90°-ийн эргэлт		
-Агаар оруулах сараалж		
-Агаар сорох сараалж		
-Агаар сэлгэлтийн системийн зардал тохируулах хаалт		
-Агаар дамжуулах хоолойн хөндлөн огтлол /сорох/		

ҮНДСЭН ҮЗҮҮЛЭЛТ

Барилга байгууламжийн нэр	Эзэлхүүн $м^3$ V	Гадна агаарын температур °C	Дулааны ачаалал, Вт				Хүйтэн зарцуулалт /кВт/	Цахилгаан хөдөлгүүрийн хүчин чадал /кВт/
			Халаалт	Агаар сэлгэлт	Халуун усан хангамж	Бүгд		
Цаг уурын харуулын барилга		-24.4°C	1.7 кВт	-	цахилгаанаар	1.7 кВт		

ТАЙЛБАР

Дорноговь аймаг, Мандах сум, 5-р багт баригдах БОУАӨЯамны ЦАГ УУРЫН ХАРУУЛЫН БАРИЛГА-ын халаалт, агаар сэлгэлтийн ажлын зургийг барилга архитектор, зургийн даалгаврыг үндэслэн боловсруулав.

БНбД 23-01-09 "Барилгад хэрэглэгдэх уур амьсгал ба геофизикийн үзүүлэлт"
БНбД 25-01-20 "Барилгын дулаан хамгаалалт"
БНбД 41-01-11 "Халаалт, агаар сэлгэлт ба кондиционер"
БНбД 31-03-03 "Олон нийтийн барилга"

- Гадна агаарын хэм хүйтний улиралд t=-24.4°C
- Зонхилох өрөөний агаарын хэм t=18°C

Халаалт:

Тус барилгын халаалтыг дулаан хуримтлуурт цахилгаан халаагуураас хангахаар төлөвлөлөө. Энэ нь шөнө цахилгааныг ашиглан дулаанаа нөөцөлж, нөөцөлсөн дулаанаараа өдрийн цагт ялгаруулах зарчимаар ажилладаг.

Агаар. сэлгэлт:

Тус барилгад ердийн систем төлөвлөв. Ердийн таталттай агаар сорох системийг цан цохихоос сэргийлж хоолойг дулаалах ба хоолойн битүүмжлэлийг сайн хийж өгөх шаардлагатай. Агаар буцаж цохихоос сэргийлж үл буцаах хавхлага тавьж өгнө.
Гадна агаартай харьцах агаар дамжуулах хоолойг эрдэс хөвөнгөөр дулаална. Дамжин өнгөрөх агаар дамжуулах хоолой, халаалтын системийн шугам хоолойн барилгын хана, хамар хана, хучилтыг нэвтлэн гарсан хэсгүүдийг тухайн хашлага хийцийн галд тэсвэрлэлтийн нормын хязгаарыг хангахаар шатдаггүй материалаар нягтруулна.
Салхивчийн системтийн хоолойг цайрдсан хэвлэмэл ган хуудас төмрөөр хийнэ. Агааржуулах хоолойг парпетнээс дээш 0,6м-т гаргана. Тойм зурагт үзүүлсэн салхивчийн хоолойн түвшин нь салхивчийн хоолойн доод түвшинг заана. Агаар дамжуулах хоолойг цайрдсан ган хуудас төмрөөр хийнэ.
Халаалт, агаар сэлгэлтийн системийн тоног төхөөрөмжийн тоног төхөөрөмж материалыг зурагт зааснаас өөр техник, галын болон эрүүл ахуйн шаардлага хангасан ижил хүчин чадалтай тоног төхөөрөмж болон материалаар хийж гүйцэтгэж болно.
Халаалтын агаар сэлгэлтийн угсралтын ажлыг БНбД 12-03-04 Барилга үйлдвэрлэлийн хөдөлмөр аюулгүй ажиллагааны дүрэм, БНбД 12-101-05 Барилга угсралтын ажилд мөрдөх хөдөлмөр хамгаалалын үлгэр үлгэрчилсэн дүрмийн холбогдох заалтыг мөрдлөгө болгон БНбД 40-06-16 Дотор сантехникийн системийн угсралтын дагуу тусгай зөвшөөрөл бүхий мэргэжлийн байгууллагаар гүйцэтгүүлэх шаардлагатай.

2025.04.26

БАЙЦААГЧ 082

УБ. БГД 11-р хороо Энзбишийн өргөн чөлөө 78-204 Утас: 7604 4780	Дорноговь аймаг, Мандах сум, 5-р баг БОУАӨЯамны УС, ЦАГ УУРЫН ХАРУУЛЫН БАРИЛГА				А.3
	ТАЙЛБАР, ТАНИХ ТЭМДЭГЛЭГЭЭ, ҮНДСЭН ҮЗҮҮЛЭЛТ, ЗУРГИЙН ЖАГСААЛТ				
	Инженер	С.Саябум	ЕГшифр: ОСН-02/2025	Масштаб: М1:100	Огноо: 2025-01
	Гүйцэтгэсэн	Б.Пүрэвсүрэн	ТГ шифр:	Зургийн дугаар: ХАС-1	Хуудас: 3
"ДНТ" ХХК	Шалгасан	С.Саябум			

МЭРГЭШСЭН ИНЖЕНЕР ЗТ-ДХАС 2023-2025

ХАШЛАГА ХИЙЦИЙН ДУЛААН ДАМЖУУЛАХ ИТГЭЛЦҮҮР

д/д	Хашлага хийцийн нэр	Материал				R	K
		Нэр	Нягт	Зузаан	ДДК		
			кг/м²	м	Вт м°С	м²°СВт	Втм²°С
1	Гадна хана	Сайдинг хавтан өнгөлгөө					
		Ус чийг тусгаарлагч 1үе	600	0.0015	0.17	0.009	
		ОСП хавтан 1үе	630	0.010	0.10	0.10	
		Чулуун хөвөн дулаалга	50	0.22	0.041	5.97	
		Ус чийг тусгаарлагч 1үе	600	0.0015	0.17	0.009	
		ОСП хавтан 1үе	630	0.010	0.10	0.10	
		Гипсэн хавтан 1үе					
		Тэгшилгээ замаска					
		Дулаан өгөлтийн итгэлцүүр				0.17	
						6.358	0.16
2	Хучилт	Металл шифрэн дээвэр					
		Ус тусгаарлагч мембран 1 үе	600	0.0015	0.17	0.009	
		ОСП хавтан 1үе	630	0.010	0.10	0.10	
		Ус чийг тусгаарлагч 1үе	600	0.0015	0.17	0.009	
		Чулуун хөвөн дулаалга	50	0.22	0.041	5.37	
		Ус чийг тусгаарлагч 1үе	600	0.0015	0.17	0.009	
		ОСП хавтан	630	0.010	0.10	0.10	
		Гипсэн хавтан 1үе					
		Тэгшилгээ замаска					
		Дулаан өгөлтийн итгэлцүүр				0.17	
						5.767	0.17
3	Цонх	3 Давхар шиллэгээтэй					
		Голдоо металл профильтэй хуванцар рам				0.549	1.82
4	Гадна хаалга	Тамбартай (Дулаалгатай металл)				0.234	4.27
		Дулаалгатай металл				0.34	2.95
5	Дулаалгатай шал	Хуйлмал хулдаас					
		ОСП хавтан 1үе	630	0.010	0.10	0.10	
		Ус чийг тусгаарлагч 1үе	600	0.0015	0.17	0.009	
		Чулуун хөвөн дулаалга	50	0.15	0.041	3.66	
		Ус чийг тусгаарлагч 1үе	600	0.0015	0.17	0.009	
		ОСП хавтан	630	0.010	0.10	0.10	
		Ус тусгаарлагч мембран 1 үе					
		Нягтруулсан хөрс					
		Дулаан өгөлтийн итгэлцүүр				0.17	
						4.048	0.25

МАТЕРИАЛЫН ТҮҮВЭР

Д/д	Тэмдэглэгээ, марк	Материалын нэр	Тоо	Нэгж жин	Тайлбар
1	2	3	4	5	6
		ХАЛААЛТ			
1	ETC170 220B	Дулаан хуриммлуурт цахилгаан халаагуур 585x170x700мм Q=1.7 кВт	1.0		ком
		АГААР СЭЛГЭЛТИЙН СИСТЕМ ЕС-1			
1	Цайрдсан гөлмөн төмөр	Агаар дамжуулах хоолой Ф150	3.0		у/м
2	Эрдэс хөвөн	Агаар дамжуулах хоолойн дулаалга Ф150	3.0		у/м
3		Агаар сорох сараалж Р150	1.0		шир
4	Цайрдсан гөлмөн төмөр	Овтод 90°С	1.0		шир
5	Цайрдсан гөлмөн төмөр	Малгай Ф150	1.0		шир

УБ. БГД 11-р хороо Энэбишийн ерген чөлөө 78-204 Утас: 7604 4780	Дорноговь аймаг, Мандах сум, 5-р баг БОУАӨЯамны УС, ЦАГ УУРЫН ХАРУУЛЫН БАРИЛГА				А.3
	ХАШЛАГА ХИЙЦИЙН ҮЗҮҮЛЭЛТ, ХАЛААЛТ, АГААР СЭЛГЭЛТИЙН МАТЕРИАЛЫН ТҮҮВЭР				
	Инженер	С.Саябум	ЕГшифр: ОСН-02/25	Масштаб: М1:100	Огноо: 2025-01
	Гүйцэтгэсэн	Б.Пүрэвсүрэн			
"ДНТ" ХХК	Шалгасан	С.Саябум	ТГшифр:	Зургийн дугаар: ХАС-2	Хуудас: 3

МЭРГЭШСЭН ИНЖЕНЕР С.САЯБУМ ИТХ925 23.602 2025.01.01

ХАЛААЛТЫН СИСТЕМИЙН БАЙГУУЛАЛТ /±0.000/ М1:50

ӨРӨӨНИЙ ТОДОРХОЙЛОЛТ

Д/Д	ӨРӨӨНИЙ НЭР	ТАЛБАЙ (м2)	Өрөөний хэм (°C)
1	ХАРУУЛЫН БАЙР	5.0	18°C

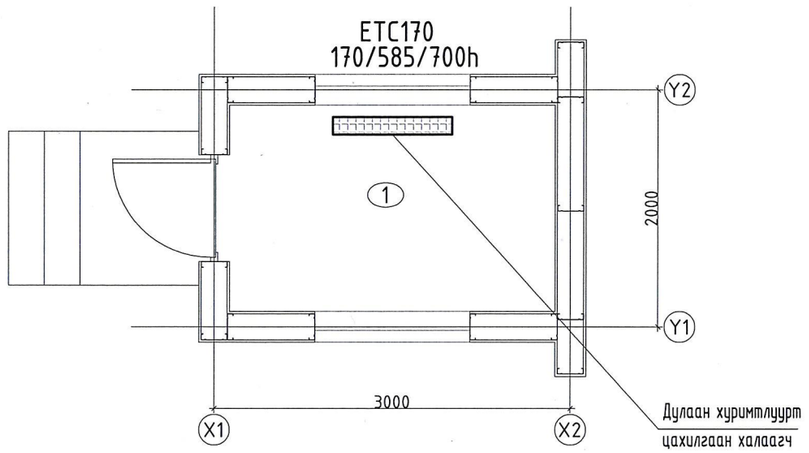

АГААР СЭЛГЭЛТИЙН СИСТЕМИЙН ДЭЭВРИЙН БАЙГУУЛАЛТ М1:50

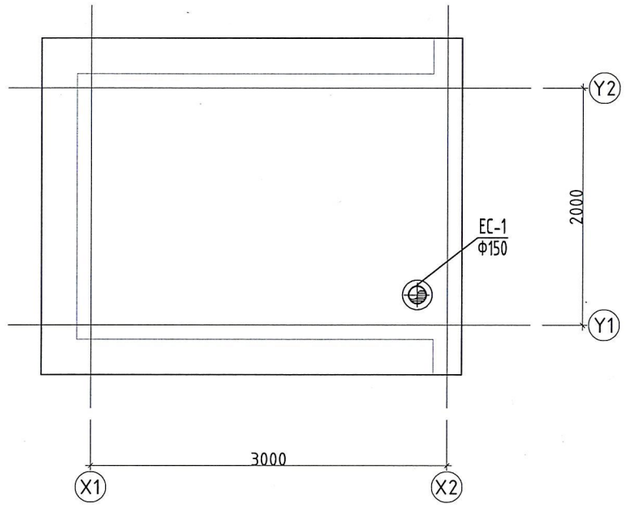

АГААР СЭЛГЭЛТИЙН СИСТЕМИЙН БАЙГУУЛАЛТ /±0.000/ М1:50

ӨРӨӨНИЙ ТОДОРХОЙЛОЛТ

Д/Д	ӨРӨӨНИЙ НЭР	ТАЛБАЙ (м2)	Өрөөний хэм (°C)
1	ХАРУУЛЫН БАЙР	5.0	18°C

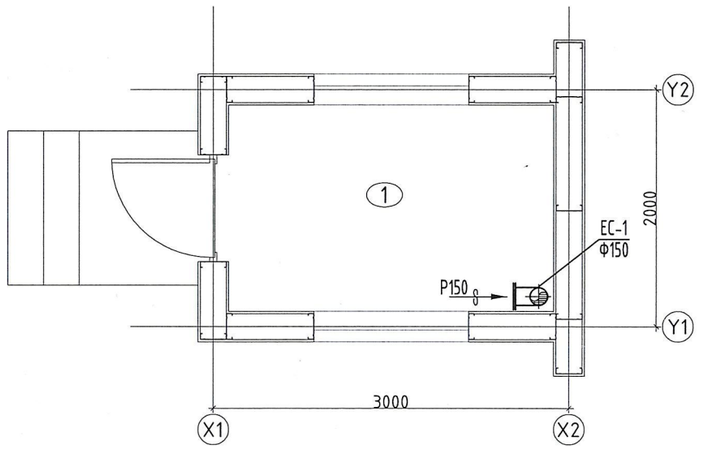

2025.09.26

ХАЛААЛТ, АГААР СЭЛГЭЛТИЙН СИСТЕМИЙН ТОЙМ

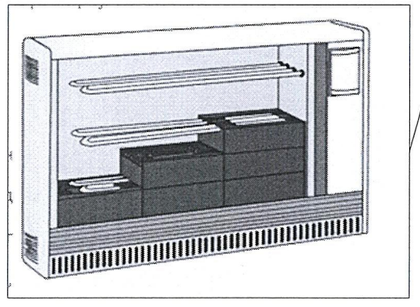

Дулаан хуримтлуурт
цахилгаан халаагч
170x585x700мм
220В P=1.7 кВт

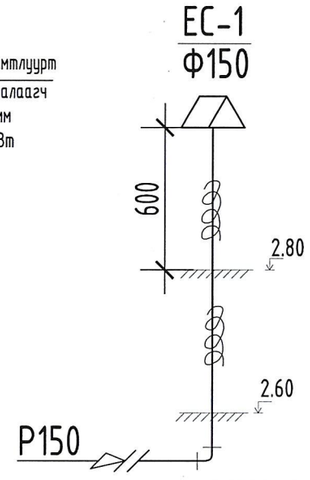

УБ. БГД 11-р хороо
Энэбишийн өргөн чөлөө
78-204
Утас: 7604 4780

"ДНТ" ХХК

Дорноговь аймаг, Мандах сум, 5-р баг
БОУАӨЯамны УС, ЦАГ УУРЫН ХАРУУЛЫН БАРИЛГА

1-р давхрын халаалт, агаар сэлгэлтийн системийн байгууламж
Дээврийн агаар сэлгэлтийн системийн байгууламж, Халаалт, агаар сэлгэлтийн тойм

А.3

Инженер	С.Саябум		ЕГшифр: ОСН-02/25	Масштаб: М1:50	Огноо: 2025-01
Гүйцэтгэсэн	Б.Пүрэвсүрэн		ТГ шифр:	Зургийн дугаар: ХАС-3	Хуудас: 3
Шалгасан	С.Саябум				

УБ. БГД 11-р хороо
Энэбишийн өргөн чөлөө
78-204
Утас: 7604 4780

Барилын зураг төслийн
"ДНТ" ХХК

ЕГ Шифр; ОСН-02/2025

Дорноговь аймаг, Мандах сум, 5-р баг

БОУАӨЯамны УС, ЦАГ УУРЫН ХАРУУЛЫН БАРИЛГА

(Гэрэлтүүлгийн хэсгийн ажлын зураг)

Улаанбаатар хот 2025 он

ҮНДСЭН ИЖ БҮРЭН АЖЛЫН ЗУРГИЙН ЖАГСААЛТ

хуудас	Нэр	Тайлбар
1	Зургийн жагсаалт, үндсэн үзүүлэлт	ХТ-1
2	Тайлбар бичиг	ХТ-2
3	Гэрэлтүүлгийн самбарын бүдүүвч /ГС-Х/,Таних тэмдэг	ХТ-3
4	Материалын түүвэр-1	ХТ-4
5	Дотор гэрэлтүүлгийн байгууламж	ХТ-5
6	Аянга хамгаалалт, газардуулгын байгууламж	ХТ-6
7	Аянга хамгаалалтын бэхэлгээний хэсэглэлүүд	ХТ-7

ҮНДСЭН ҮЗҮҮЛЭЛТ

д/д	Үзүүлэлтийн нэр	Хэмжих нэгж	Тоон утга
1	Сүлжээний хүчдэл	Вольт	400/220
2	суурилагдсан ачаалал	кВт	5.0
3	Тооцооны ачаалал	кВт	4.0
4	Тооцооны гүйдэл	А	7.2

ИШ ТАТСАН БОЛОН ХАВСАРГАСАН БИЧИГ БАРИМТЫН ЖАГСААЛТ

Тэмдэглэгээ	Нэр	Тайлбар
БД 43-102-07	Орон сууц, олон нийтийн барилгын цахилгаан тоног төхөөрөмж төлөвлөх ба угсрах	
MNS 3757-16:2015	Байгууламт дээрхи цахилгаан тоног төхөөрөмж болон дамжуулагчийн таних тэмдэг	
БНбД 23-02-08	Байгалийн ба зохиомол гэрэлтүүлэг	
БД 43-103-08	Барилга байгууламжийн аянга хамгаалалтын зураг төсөл зохиох заавар	
БД 43-101-03	Цахилгаан байгууламжийн дүрэм	
БД 43-107-19	Барилга байгууламжийн цахилгаан тоног төхөөрөмжийн газардуулгыг тооцоолох арга	

УБ. БГД 11-р хороо
Энэбишийн ергөн чөлөө
78-204
Утас: 7604 4780

"ДНТ" ХХК

Дорноговь, Мандах сум, 5-р баг
БОУАӨЯамны УС, ЦАГ УУРЫН ХАРУУЛЫН БАРИЛГА
Зургийн жагсаалт, үндсэн үзүүлэлт, таних тэмдэг

Инженер	Б. Гантуяа		ЕГшифр: ОСН-02/25	Масштаб:	Огноо: 2025-01
Гүйцэтгэсэн	Б. Энхтуяа		ТГ шифр: ДНТ-.../2025	Зургийн дугаар: ХТ-1	Хуудас: 7
Шалгасан	Б. Гантуяа				

МОНГОЛ УЛС 14-1906 АТХ8919 Б.ГАНТУЯА МЭРГЭЖЛИЙН ИНЖЕНЕР 31-ИХ 2026

Тайлбар

Ерөнхий өгөгдөл

БАЙГАЛЬ ОРЧИН, УУР АМЬСГАЛЫН ӨӨРЧЛӨЛТИЙН ЯАМ "УС, ЦАГ УУРЫН ХАРУУЛЫН БАЙРНЫ БАРИЛГА"-ын дотор цахилгааны хэсгийн гүйцэтгэлийн зургийг БА болон ББ зургийн даалгаварыг үндэслэн технологийн байгууллагт дээр хүчин төгөлдөр мөрдөж буй доорхи стандартуудыг баримтлан гүйцэтгэв. Үүнд:

-БД 43-102-07 Орон сууц, олон нийтийн барилгын цахилгаан тоног төхөөрөмж төлөвлөх ба угсрах,

-БНбД 23-02-08 Байгалийн ба зохиомол гэрэлтүүлэг,

-БД 43-103-08 Барилга байгууламжийн аянга хамгаалалтын зураг төсөл зохиох заавар,

-БД 43-101-03 Цахилгаан байгууламжийн дүрэм.

-БД 43-101-03/*12 Цахилгаан байгууламжийн дүрэм бүлэг 1.6 газардуулга ба цахилгааны аюулгүй байдлын хамгаалалты арга хэмжээ.

-БД 43-107-19 Барилга байгууламжийн цахилгаан тоног төхөөрөмжийн газардуулгыг тооцоолох аргачлал.

Цахилгаан хангамж:

Хэрэглэгчид нь цахилгаан хангамжийн найдвартай ажиллагааны 3-р зэрэгт орно.

Дэд өртөөнөөс барилга руу ~400/230 В хүчдэлтэй TN-C-S (3 фазы +N) маягийн хамгаалалтын газардуулгын системийн 4 судал бүхий тэжээлийн 1 кабелийг татна. Барилгын дотор сүлжээг TN-S (5-утаст: нойлийн (N) ба хамгаалалтын нойлийн (PE) дамжуулагчууд нь бүх системд тусдаа 3 фаз +N+PE.) системээр гүйцэтгэхээр тусгасан.

Цахилгааны оролтонд MNS 5834:2008 стандартын шаардлагад нийцсэн самбарууд ыг суурилуулна. Самбарт BA47-100, BA47-29, АД-12 маягийн автоматууд төлөвлөсөн ба хэт хүчдлээс хамгаалах зорилгоор ГС самбарт ОПС1-С маркийн цэнэг шавхачийг төлөвлөв.

Цахилгаан хэрэглэгчдийн эрчим хүчний зарцуулалтын тооцоог ерөнхий самбарт тавигдсан 3 фазын идэвхит чадлын смарт электрон тоолууруар хийнэ.

Тэжээлийн ба группын шугам

Цахилгаан сүлжээний угсралтын ажлыг Цахилгаан байгууламжийн дүрэм "БД43-101-03"- д заасан шаардлагыг мөрдлөг болгон зэс цул голчтой утас, кабелиар хийж гүйцэтгэнэ.

Самбарын тэжээл ба хүчний хэрэглэгчдийн шугаманд ПВ утсыг галд тэсвэртэй пласттмассан хоолойд сүвлэн тавих ханаар шавардлага дор ба барилгын дам нуруунд нэвтрэн гарах хэсэгт хийцэд нүх үлдээж шалаар шалны бэлтгэлд далд тавина.

Гэрэлтүүлгийн шугаманд ПВ маркийн 3/1х2.5мм2 утсыг пласттмассан хоолойд сүвлэн ханаар- гипсэн хавтангийн цаагуур, таазаар - хучилтын дээгүр тавина.

Розетканы тэжээлд ПВ маркийн 3/1х4мм2 утсыг галд тэсвэртэй пласттмассан хоолойд сүвлэн ханаар- гипсэн хавтангийн цаагуур далд, шалаар шалны бэлтгэлд тавина.

Өрөөнд газардуулгын сэрээтэй, олон янзын сэрээтэй залгуур холбох боломжтой бөгөөд сэрээг салгамагц таг нь хаагддаг розеткыг тоноглоно.

Дотор гэрэлтүүлэг:

Гэрэлтүүлгийн сүлжээний хүчдэл 380/220В

Ажлын ба ослын гэрэлтүүлгийн хүчдэл 220В

Засварын гэрэлтүүлгийн хүчдэл 36В

Гэрэлтүүлгийг ерөнхий ба ажлын байрны гэрэлтүүлгийн зориулалтаар төлөвлөв. Гэрэлтүүлэгчдийг өрөөний зориулалт, орчны нөхцлөөс хамаарууллан сонгов. Ерөнхий гэрэлтүүлэгт ЛЭД болон эрчим хүчний хэмнэлттэй чийдэнтэй гэрэлтүүлэгч тавина. Хэвийн үед ажлын гэрлийн шугаманд залгаатай байж өөрөө цэнэглэгддэг гэрэлтүүлэгчийг хонгил болон шатны талбайд тавина.

Галын аюултай хийцлэл болон чийгтэй өрөөнд гэрэлтүүлгийн шугаманд ВВГ маркийн кабелийг хана, таазаар ил түдүүлдэн тавих ба хамгаалагдсан гэрэлтүүлэгч, унтраалга, холбох хайрцгийг угсарна.

Ердийн нөхцөлтэй өрөөнд гэрэлтүүлгийн шугаманд ПВ утсыг таазаар хучилтын дээгүр, ханаар шавардлагын дор ПВХ хоолойд сүвлэн далд тавина.

Сантехникийн тоноглолоос розеткыг 0.5м-ээс багагүй зайнд тавина.

Хүчит төхөөрөмж

Хүчит төхөөрөмжийн хэрэглэгчдэд хүчний розеткууд, цахилгааны самбар зэрэг хэрэглэгчид орно.

Утас, хоолойн хөндлөн огтлол, уртыг самбарын бүдүүвчээс үз!

Цахилгаан хэрэглэгчдийн оролтонд уян оруулга хийж өгнө.

Газардуулга ба аянга хамгаалалт:

Дамжуулагчийн тусгаарлагч гэмтсэн тохиолдолд сарних гүйдэл /ток утечка/ гүйх үед дифференциаль автомат /АД/ -аар хэлхээг маслаж хүн гүйдэлд нэрвэгдэхээс хамгаална.

Цахилгаан гүйдэлд нэрвэгдэхээс хамгаалах зорилгоор хэвийн үед хүчдэлгүй байх боловч тусгаарлагч гэмтсэн үед гүйдэлд нэрвэгдэж болохуйц цахилгаан тоног төхөөрөмжийн металл их биеийг тусдаа дамжуулагчаар газардуулна.

Дараах дамжуулах хэсгүүдийг хооронд нь холбож потенциал тэгшитгэх төв системийг гүйцэтгэнэ. Үүнд: хуваарилах болон группийн шугамуудын хамгаалалтын тэг дамжуулагч (PE), кабелийн тавиур, газардуулгын хүрээнд холбогдсон газардуулгын дамжуулагч, барилгын инженерийн шугам сүлжээний ган хоолойнууд багтана. Агаар сэлгэлтийн төмөр хоолойг ГС-ын (PE) шинд холбоно.

Газардуулгын утас нь бусад дамжуулагчаас өөр өнгөтэй шар ногоон судалтай байх да самбарт ажлын ноолиос тусдаа тоноглосон PE шинд /цуглуулганд/ холбоно.

Аянга хамгаалалтын газардуулгын хүрээнд барилгын хананаас 3,0м зайтай 50х5х54мм-н 2.4м урттай цайрдсан бүлан ган гадасны дээд үзүүр нь газрын хөрснөөс доош 0.7м-ээс багагүй гүнд байхаар газарт зоож, 40х4 мм туузан гангаар хооронд нь холбох ба барилгад оролт хийхдээ уг туузан ганг хэрэглэнэ. Потенциаль тэгшитгэх газардуулганд аянга хамгаалалтын хүрээг ашиглана. Газардуулгыг хийхдээ хөрсний эсэргүүцлийг хэмжин 4 ом*м- хэтэрсэн тохилдолд нэмэлт гадасыг зоож өгнө.

Бүх угсралтыг энэхүү зураг төслийн дагуу Цахилгаан байгууламжийн дүрэм БД43-101-03, Цахилгаан техник аюулгүйн ажиллагааны дүрэм, Цахилгаан техникийн ажил БНбД 3.05-06-90-ийн шаардлагыг баримтлан гүйцэтгэнэ.

УБ. БГД 11-р хороо Энэбишийн өргөн чөлөө 78-204 Утас: 7604 4780	Дорноговь, Мандах сум, 5-р баг БОУАӨямны УС, ЦАГ УУРЫН ХАРУУЛЫН БАРИЛГА				
	Тайлбар бичиг				
	Инженер	Б. Гантуяа	ЕГшифр: ОСН-02/25	Масштаб:	Огноо: 2025-01
	Гүйцэтгэсэн	Б. Энхтуяа			
"ДНТ" ХХК	Шалгасан	Б. Гантуяа	ТГ шифр: ДНТ-.../2025	Зургийн дугаар: ХТ-2	Хуудас: 7

МОНГОЛ УЛС 14/1506 АТХ8919 Барисын Гантуяа МЭРГЭШСЭН ИНЖЕНЕР

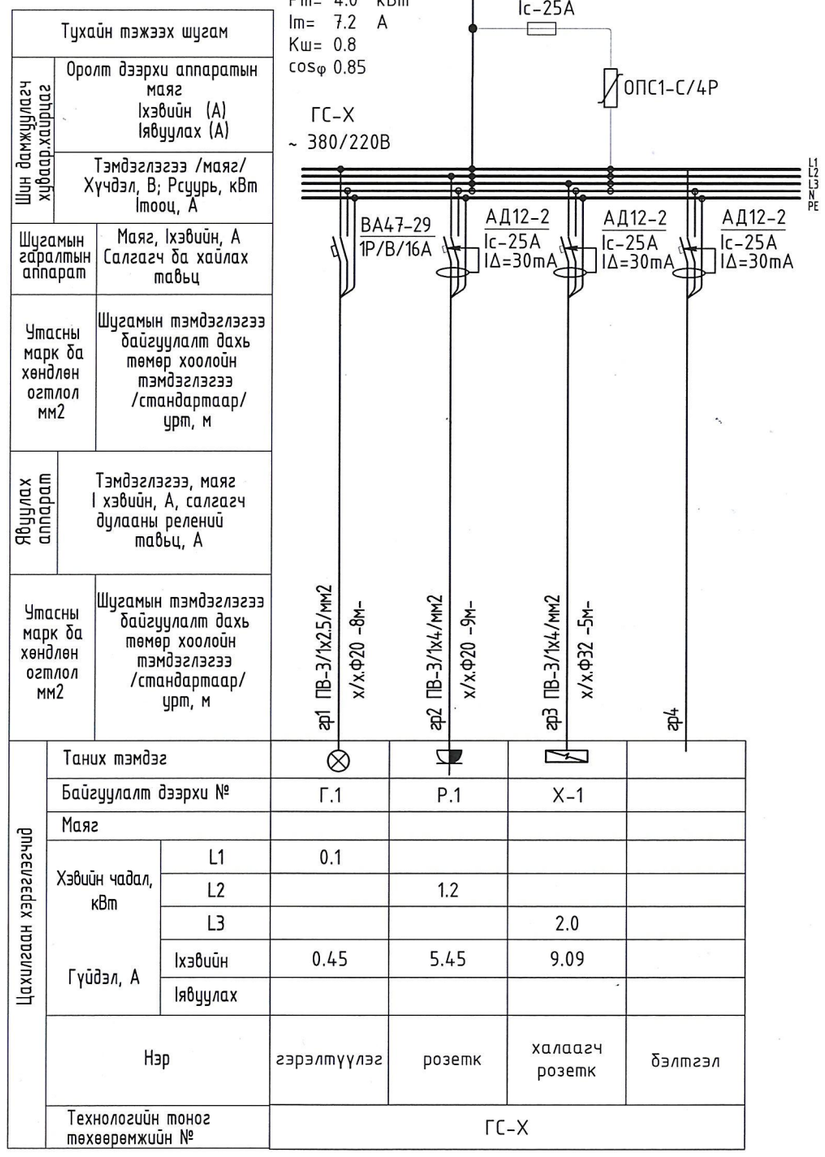

Гэрэлтүүлэг, унтраалга, штепсель залгуурын үзүүлэлт, таних тэмдэг

Д/Д NO.	Таних тэмдэг	Нэр	Угсралт	Чийдэн	Хүчдэл	Хамгаалалтын зэрэг
ЛГ1	□	ЛЭД чийдэнтэй гэрэлтүүлэгч	Таазанд	60Вт	250В	IP20
ЭГ1	⌓	Эрчим хүчний хэмнэлттэй чийдэнтэй хам-сан тортой гэрэлтүүлэгч	Хананд 2200мм	25Вт	250В	IP20
У1	⊶	1 даралтад ердийн унтраалга /далд/	Хананд 1.2м	10А	250В	IP20
Р1	⏚	Газардуулгын контакттай штепсель залгуур	Хананд 0.3м	2*15А	250В	IP20

УБ. БГД 11-р хороо
Энэбишийн өргөн чөлөө
78-204
Утас: 7604 4780

"ДНТ" ХХК

Дорноговь, Мандах сум, 5-р баг
БОЧАВЯамны УС, ЦАГ УУРЫН ХАРУУЛЫН БАРИЛГА
Гэрэлтүүлгийн самбарын бүдүүвч /ГС-Х/,Таних тэмдэг

Инженер	Б. Гантуяа	ЕГшифр: ОСН-02/25	Масштаб:	Огноо: 2025-01	
Гүйцэтгэсэн	С. Энхтуяа	ТГ шифр: ДНТ-.../2025	Зургийн дугаар: ХТ-3	Хуудас: 7	
Шалгасан	Б. Гантуяа				

МОНГОЛ УЛС
14-1906
ГАНТУЯА
МЭРГЭЖЛИЙН ИНЖЕНЕР
ЗТ-ЦХ
2023-2026

МАТЕРИАЛЫН ТҮҮВЭР

д/д		Нэр	маяг	хэмжих нэгж	Тоо	Тайлбар
1		Гэрэлтүүлгийн самбар. ЩЭ-5-1, IP>30, 600*400*120мм хэмжээтэй.	ГС-Х	ком	1	
	1.1	3 фазын автомат ВА47-100/3Р/С. Ic-32А - 1 ш				
	1.2	Гал хамгаалагч ППННИ-32. Ic=25А - 3 ш				
	1.3	Цэнэг шавхагч ОПС1-С/4Р - 1 ш				
	1.4	Шугаманд: 1 фазын автомат ВА47-100. 1Р /В/ Ic-16А - 1 ш				
	1.5	Газардуулгын гүйдэл илрүүлэгчтэй автомат АД-12/2Р.30mА Ip-25А - 3 ш				
2		60Вт чадалтай ЛЭД чийдэнтэй таазанд тавих хамгаалагдсан гэрэлтүүлэгч IP-20	ЛГ1	ш	1	
3		25Вт чадалтай эрчим хүчний хэмнэлттэй чийдэнтэй хананд тавих хам-сан тортой гэрэлтүүлэгч	ЭГ1	ш	1	
4		Далд тавих ердийн 1 даралтат унтраалга 250В, 15А, IP20	У1	ш	1	
5		Газардуулагчтай хананд далд тоноглох штепсель залгуур 250В, 2*16А	Р2	ш	3	
6		Далд утас салбарлах хайрцаг		ш	6	
7		1*2.5 мм2 хөндлөн огтлолтой зэс голтой ПВХ тусгаарлагчтай утас	ПВ-660	м	10	
8		Мөн утас 1*4 мм2	ПВ-660	м	15	
9		Кабелийн зэс төгсгөвч 4мм2	JG-4	ш	6	
10		Хуванцар хоолой ф20	PVC-20	м	3	
11		Хуванцар хоолой ф25	PVC-25	м	5	
12		Ф8мм-ийн цайрдсан бөөрөнхий төмөр /гүйдэл буулгагч	ф8	м	3	
13		Ф8мм-ын ханын хавчаарт бэхэлгээ		ш	3	1м тутамд
14		Ф8мм-ын хөндийрvvлэгч хавчаарт бэхэлгээ		ш	1	
15		Кантакт хавчаарт бэхэлгээ		ш	3	
16		Цайрдсан туузан ган	40х4	м	10	
17		Суурийн хамгаалалтын төмөр	3500х600	ш	1	
18		холболтын хомут		ш	3	
19		ф8мм хавчаар		ш	2	
20		тусгаарлагч дэр		ш	5	
21		Газардуулгын гадас L=2.5м	50х50х5	ш	3	
22		Аянга хүлээн авах тор ф8мм цайрдсан бөөрөнхий ган		м	10	
23		Газардуулга хэмжих хайрцаг		ш	1	ХТ-6

DHT УБ. БГД 11-р хороо Энэбишийн өргөн чөлөө 78-204 Утас: 7604 4780	Дорноговь, Мандах сум, 5-р баг БОУАӨЯамны УС, ЦАГ УУРЫН ХАРУУЛЫН БАРИЛГА				
	Материалын түүвэр				
	Инженер	Б. Гантуяа	ЕГшифр: ОСН-02/25	Масштаб:	Огноо: 2025-01
	Гүйцэтгэсэн	С. Энхтуяа	ТГ шифр: ДНТ-.../2025	Зургийн дугаар: ХТ-4	Хуудас: 7
"ДНТ" ХХК	Шалгасан	Б. Гантуяа			

МОНГОЛ УЛС 14-1906 АТХ8919 Борисын ГАНТУЯА МЭРГЭШСЭН ИНЖЕНЕР 3Т-ЦХ 2023-2026

ХҮЧИТ ТӨХӨӨРӨМЖИЙН БАЙГУУЛАЛТ М1:50

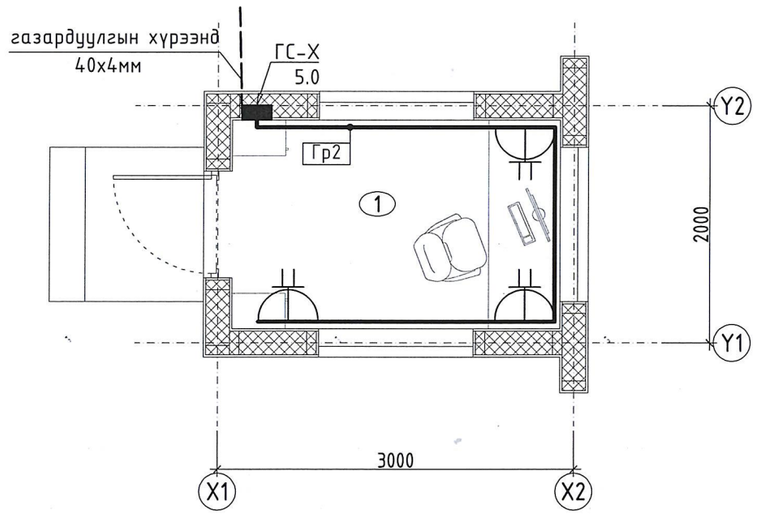

ДОТОР ГЭРЭЛТҮҮЛГИЙН БАЙГУУЛАЛТ /±0.000/ М1:50

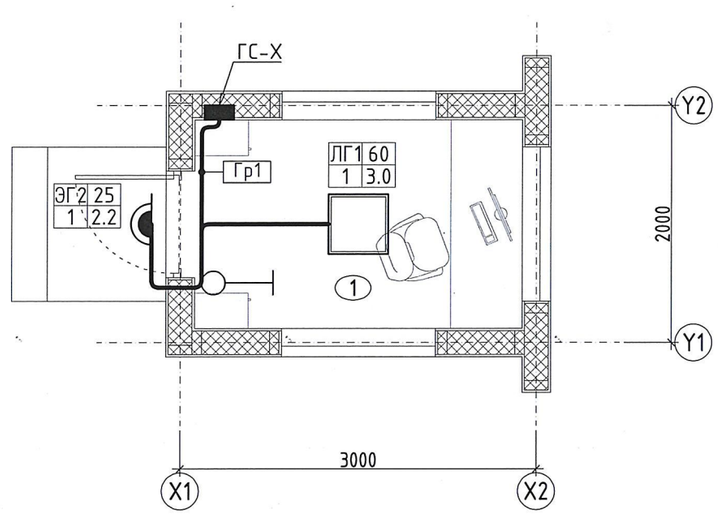

Д/д	Эрчим хүчний хэмнэлттэй хамгаалагдсан гэрэлтүүлэгч	Тэмдэг
1	Гэрэлтүүлэгчийн төрөл Э.х.х чийдэнтэй гэрэлтүүлэгч ЭГ1 25 — Гэрэлтүүлэгчийн чадал 1 2.2 — Гэрэлтүүлэгч тоноглох өндөр Гэрэлтүүлэгчийн тоо ширхэг	
2	ЛЭД чийдэнтэй гэрэлтүүлэгч	Тэмдэг
	Гэрэлтүүлэгчийн төрөл ЛЭД чийдэнтэй гэрэлтүүлэгч ЛГ1 80 — Гэрэлтүүлэгчийн чадал 1 3.0 — Гэрэлтүүлэгч тоноглох өндөр Гэрэлтүүлэгчийн тоо ширхэг	

ЗӨВШӨӨРӨЛЦСӨН		
БА		Д.Тамир
ББ		Н.Солонго
ХАС		С.Саябум
ЦБУ		П.Чулуунцэцэг
ХД		О.Мөнхгэрэл

УБ. БГД 11-р хороо Энэбишийн ерөн төлөв 78-204 Утас: 7604 4780	Дорноговь, Мандах сум, 5-р баг БОУАӨЯамны УС, ЦАГ УУРЫН ХАРУУЛЫН БАРИЛГА				
	Хүчит төхөөрөмж, гэрэлтүүлгийн байгуулалт				
	Инженер	Б. Гантуяа	ЕСшифр: ОСН-02/25	Масштаб: М1:50	Огноо: 2025-01
"ДНТ" ХХК	Гүйцэтгэсэн	С. Энхтуяа			
	Шалгасан	Б. Гантуяа	ТГ шифр: ДНТ-.../2025	Зургийн дугаар: ХТ-5	Хуудас: 7

МЭРГЭШСЭН ИНЖЕНЕР Б.ГАНТУЯА 14-1906 АТХ8919 2023-2026

АЯНГА ХАМГААЛАЛТ, ГАЗАРДУУЛГЫН БАЙГУУЛАЛТ
М1:100

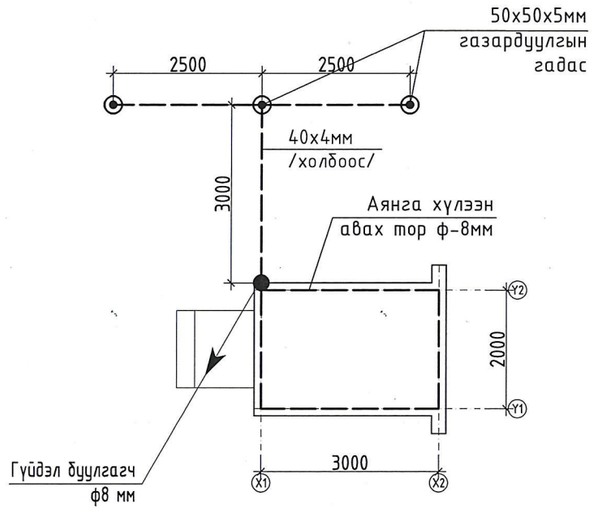

Газардуулгын
шуудууны огтлол

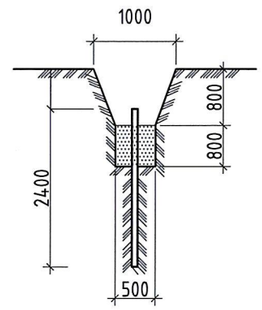

Туузан томрийг электродтой
холбох байдал /масштабгүй/

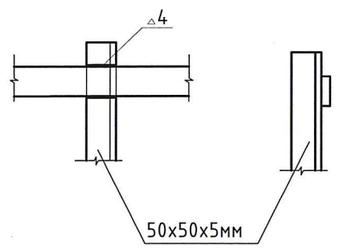

ОГТЛОЛ 1-1 М1:100

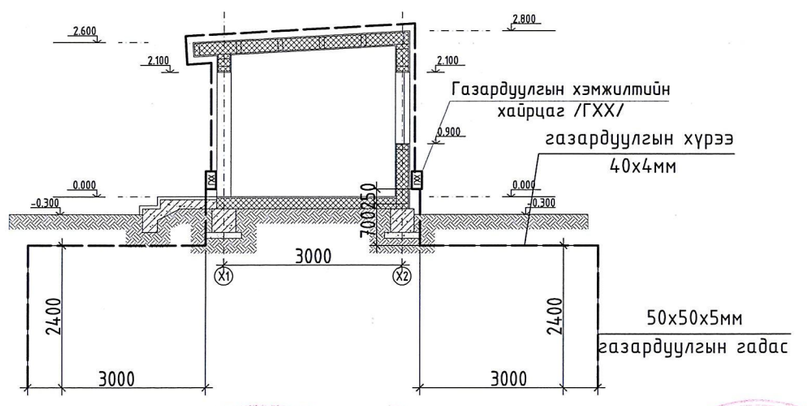

ТАЙЛБАР

Барилгын дээвэрт Ф8мм цайрдсан ган утсаар аянга хүлээн авах тор татах ба 1.5м-н алхамтайгаар тугсгаарлагч дэрэн дээр гүйцэтгэнэ. Аянга хүлээн авах торноос аянгын гүйдэл буулгагчийг Ф8мм цайрдсан ган утсаар гадна ханаар хийж, түүнийг газардуулгын гадна хүрээнд 40х4мм туузан гангаар холбоно. Аянга хамгаалагч, гүйдэл зайлуулагчийг барилгын шатах материалаар хийгдсэн хийц, бүтээцүүдэд шууд хүрэхээс тусгаарлах шаардлагатай. Газардуулгын гадна хүрээ 40х4мм-н цайрдсан туузан гангаар барилгын хананаас 3м зайд 0,7м шуудуунд тоноглоно. Газардуулгын гадна хүрээнд 2.4м урттай 50х50х5мм цайрдсан булан ганг жигд эгнүүлэн гадаслаж, хөвөлгөөнгүй холбоно.

Газардуулгын эсэргүүцэл 4,0 ом-с ихгүй байх шардлагатай тул үгсарч дуусаны дараа хэмжилт хийж, 4,0 ом-с их байвал нэмэлт гадас зоож өгнө.

5-10

УБ. БГД 11-р хороо Энэбишийн өргөн чөлөө 78-204 Утас: 7604 4780	Дорноговь, Мандах сум, 5-р баг БОУАӨЯамны УС, ЦАГ УУРЫН ХАРУУЛЫН БАРИЛГА				
	Аянга хамгаалалт, газардуулгын байгуулалт				
Инженер	Б. Гантуяа		ЕГшифр: ОСН-02/25	Масштаб: М1:100	Огноо: 2025-01
Гүйцэтгэсэн	С. Энхтуяа				
"ДНТ" ХХК	Шалгасан	Б. Гантуяа	ТГ шифр: ДНТ-.../2025	Зургийн дугаар: ХТ-6	Хуудас: 7

МОНГОЛ УЛС 14-7908 АТХ8919 Борисын Гантуяа МЭРГЭЖЛИЙН ИНЖЕНЕР 3Т-цх 2026-2026

ГАЗАРДУУЛГЫН УГСРАЛТЫН ТОЙМ
М1:100

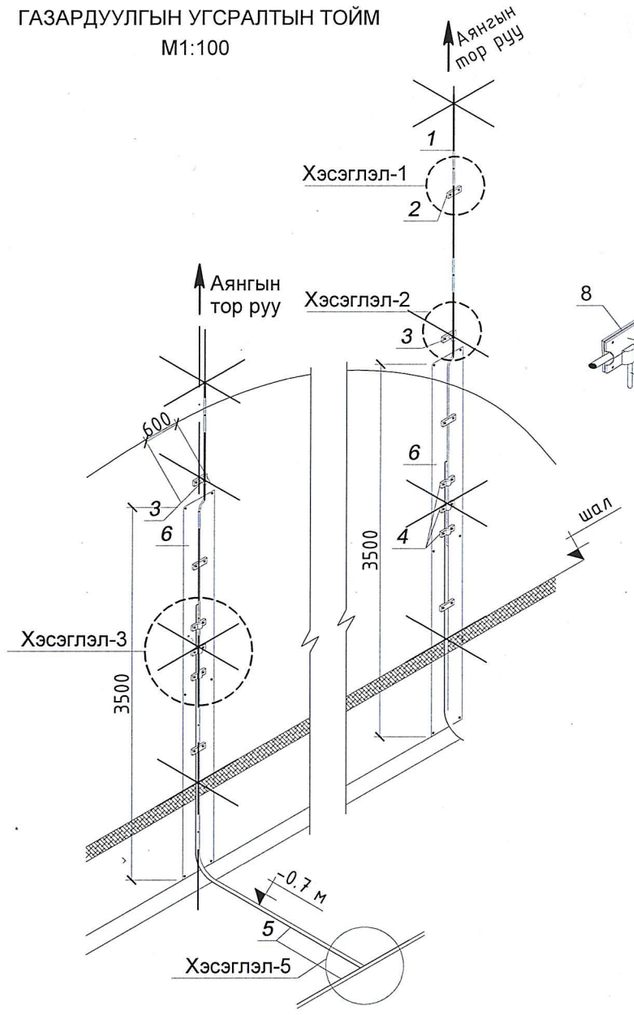

Хэсэглэл 4

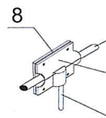

ф8мм цайрдсан бөөрөнхий ган.
Аянга татах хэсэг бүрэн хүлээн авагч.

ф8мм хавчаар

ф8мм цайрдсан ган.
Аянгын гүйдэл буулгагч

МАТЕРИАЛЫН ТҮҮВЭР

д/д	Нэр	маяг	хэмжих нэгж	Тоо	Тайлбар
1	Ф8мм-ийн цайрдсан бөөрөнхий төмөр /гүйдэл буулгагч	ф8	м	3	
2	Ф8мм-ын ханын хавчаарт бэхэлгээ		ш	3	1м тутамд
3	Ф8мм-ын хөндийрүүлэгч хавчаарт бэхэлгээ		ш	1	
4	Кантакт хавчаарт бэхэлгээ		ш	3	
5	Цайрдсан туузан ган	40х4мм	м	10	
6	Суурийн хамгаалалтын төмөр	3500х600	ш	1	
7	холболтын хомут		ш	3	
8	ф8мм хавчаар		ш	2	
9	тусгаарлагч дэр		ш	28	
10	Газардуулгын гадас L=2.4м	50х50х5мм	ш	3	
11	Аянга хүлээн авах тор ф8мм цайрдсан бөөрөнхий ган		м	10	

Аянга хүлээн авагч хөндийрүүлэгч үйлдвэрт хийгдсэн нааж хэрэглэх

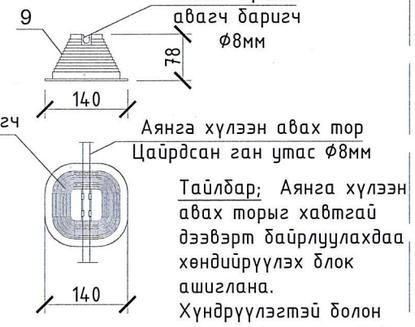

Тайлбар; Аянга хүлээн авах торыг хавтгай дээвэрт байрлуулахдаа хөндийрүүлэх блок ашиглана. Хүндрүүлэгтэй болон нааж ашиглахаар байж болно.

Хэсэглэл-1
М1:25

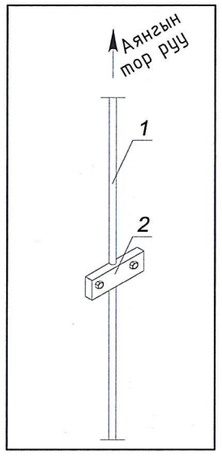

Хэсэглэл-2
М1:25

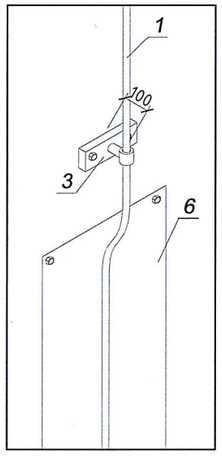

Хэсэглэл-3
М1:25

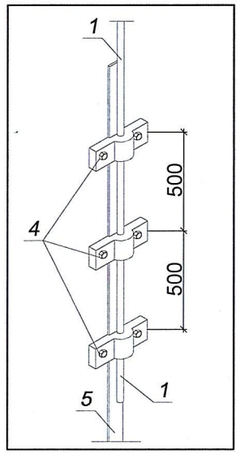

Хэсэглэл-5

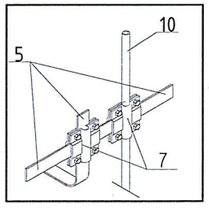

УБ. БГД 11-р хороо Энэбишийн өргөн чөлөө 78-204 Утас: 7604 4780

"ДНТ" ХХК

Дорноговь, Мандах сум, 5-р баг
БОУАӨЯамны УС, ЦАГ УУРЫН ХАРУУЛЫН БАРИЛГА

Аянга хамгаалалтын бэхэлгээний хэсэглэлүүд

Инженер	Б. Гантуяа	ЕГшифр:	Масштаб:	Огноо:
Гүйцэтгэсэн	С. Энхтуяа	ОСН-02/25		2025-01
Шалгасан	Б. Гантуяа ЗТ-ЦХ	ТГ шифр: ДНТ-.../2025	Зургийн дугаар: ХТ-7	Хуудас: 7

МОНГОЛ УЛС 14-1906 Борисын АНТУЯА МЭРГЭШСЭН ИНЖЕНЕР 2023-2026