ХД маркийн холбоо дохиоллын үндсэн иж бүрдэл ажлын зургийн жагсаалт

Хуудас	Нэр	Тайлбар
ХД-1	Нүүр хуудас, тайлбар бичиг	
ХД-2	Таних тэмдэг	
ХД-3	Угсралтын бүдүүвч	
ХД-4	Материалын түүвэр	
ХД-5	1-р давхрын холбоо дохиоллын байгууламт	
ХД-6	2-р давхрын холбоо дохиоллын байгууламт	

ТАЙЛБАР

1. 200 хүүхдийн цэцэрлэгийн /нэг маягийн зураг/ барилгын холбоо дохиоллын ажлын зураг төслийг хийж гүйцэтгэхдээ "ЭГЗ" ХХК-ийн барилга архитектур, технологи хэсгийн даалгавар, Барилга, хот байгууламтын яам, Барилгын хөгжлийн төвийн ББЗХХ-ийн хяналтын хэлтсийн инженерийн даалгаврыг үндэслэн барилгын төлөвлөлт, байгууламтын дагуу зохих норм дүрмийг үндэслэн хийж гүйцэтгэв.

Үүнд: -Холбоо ба дохиоллын ажлын зураг MNS6586-2016
-Барилга байгууламжийн гал унтраах автомат төхөөрөмж, дохиоллын хэрэгсэл БНбД-21-04-05
-Барилгын зураг холбоо дохиоллын тоног төхөөрөмжүүдийн тэмдэглэгээ MNS5532:2016
-Орон сууцны барилгын мэдээлэл, суурин сүлжээний төлөвлөлт. Еранхий шаардлага MNS6580-2016
-Барилга, орон сууц, гудамж талбайд тавих хяналтын камерийн стандарт /Ерөнхий шаардлага/ MNS 6423:2013
-НҮБ-ийн зөвлөмжийн дагуу

Зураг тусгасан үндсэн шийдэл

Сувагчлал :
- 1-р давхарт байрлах (16 дугаартай) холбооны өрөөнд суурилуулсан төмөр шкаф /rack-19"/-с 200мм-ийн өргөнтэй кабелийн тавиурыг давхрын хувааралах самбар, 2-р давхар луу гарах босоо сувагчлал хүртэл татаж суурилуулна. Босоо сувгаар ф-50мм-ийн хоолой 6 эгнээг 2-р давхрын хувааралах самбар хүртэл суурилуулна.
-Давхрын хувааралах самбарын хэмжээ нь 1000х600х200мм /ханаанд далд суулгана/ байхаар төлөвлөв.

Суурин телефон сүлжээний төлөвлөлт:
-Холбооны өрөөнд Дотуур холбооны станцыг 50х2 кроссын /кабелийн шөрмөсийг IDC холболтоор хийх зориулалттай/ хамт суурилуулна. Кроссоос UTP Cat.5 хэлбэрийн 2х2х0,5мм утсаар 1-р давхрын хэрэглэгчийн телефоны залгуур хүртэлх холболтыг хийнэ.
-Мөн кроссоос 20х2 кабелийг татаж кабелийн тавиураар дамжуулан 2-р давхрын хувааралах самбар дотор суурилуулсан 20х2 багтаамжтай хэрэглэгчийн хувааралах хайрцаганд холбоно.
-20х2 багтаамжтай хэрэглэгчийн хувааралах хайрцагнаас UTP Cat.5 хэлбэрийн 2х2х0,5мм утсаар 2-р давхрын хэрэглэгчийн телефоны залгуур хүртэлх холболтыг хийнэ.
-Телефон сүлжээний кабелийг ф-20мм-ийн пласттассан хоолойд сувлэж угсарна.
-Телефоны оролтыг 1-р давхраар шалны бэлдцийн доогуур суурьлуулах ф100 мм-ийн ган төмөр хойлоогоор JF10*2 кабелиар сувлэж орууллан холбооны өрөөнд кроссд холбохоор тооцон төлөвлөв.
-Гадна оролтыг холбооны техникийн нөхцлийн дагуу гадна холбооны зургийн дагуу шийднэ.

Интернет,компьютерийн сүлжээний төлөвлөлт:
-Интернетийн ба Компьютерийн сүлжээний гол зангилаа Сэлгэгч /switch/-үүдийг холбооны өрөөнд төмөр шкафан /rack/-д тоноглох бөгөөд салбар сэлгэгч /switch/-үүдийг холбооны давхрын самбарт суурилуулан түүнээс хэрэглэгчийн компьютерийн сүлжээ, интернетийн холболтыг хийнэ.
-Интернетийн ба Компьютерийн сүлжээний угсралтыг UTP-Cat.6 0.5х4Р хэлбэрийн утсаар угсарна.
-Интернетийн нэгдсэн оролтыг1-р давхраар шалны бэлдцийн доогуур сууръдуулах ф100 мм-ийн ган төмөр хойлоогоор сувлэж холбооны өрөөнд төгсгөлийн төхөөрөмжид холбоно.

Кабелийн телевизийн төлөвлөлт:
-КаТВ-ийн угсралтыг РК-50 /1х0.5мм /хэлбэрийн өндөр үелзлийн коаксиаль кабелиар угсарна.
-КаТВ-ийн холболтыг 1-р давхраар шалны бэлдцийн доогуур сууръдуулах ф100 мм-ийн ган төмөр хоолойгоор мөн сувлэж орууллан РК-50 /1х0,9мм/ хэлбэрийн коаксиаль кабелиар 1-р давхарт холбооны өрөөнд байрлах гол салаалагч шугаманд холбоно.
-Давхрын хувааралах хайрцагт суурилуулсан салбар салаалагчаас хэрэглэгчийн холболтыг хийнэ.
-КаТВ-ийн кабелийг ф-20мм-ийн пласттассан хоолойд сувлэж угсарна.

Галын дохиолол системийн төлөвлөлт:
-Галын дохиоллын хүлээн авах станцыг 1-р давхрын үүдний жижүүрийн хэсэгт суурилуулан хяналтыг хийхээр тооцсон бөгөөд угсралтын явцад барилгын байнгын хүнтэй байх хэсэгт галын дохиоллын хүлээн авах станцыг зөөж байршуулах боломжтой.
-Галын дохиоллын систем нь бүсчилсэн систем байх бөгөөд галын дохиоллын хүлээн авах станц нь зарлан мэдээлэх системтэй холбогддог байна. Хүлээн авах станц нь нөөц тэжээлийн батарейтэй байх ба үл тасалдах цахилгаан тэжээл/UPS/-д холбогдсон байна.
-Галын дохиоллын мэдээлэгчийг таазанд байрлуулан утаа мэдрэх мэдээлэгч болон галын станц хоорондох кабелийг 1х4х0,6 мм маркийн галд тэсвэртэй кабелиар ф16 мм- ийн уян хоолойд сувлэн холбоно. 1-р давхрын гал тогооны хэсэгт болон цагаан хэрэглэл индүүний өрөөнд дулаан мэдрэх мэдээлэгч суурилахаар төлөвлөсөн бөгөөд мэдээлэгч хоорондын зайг 5м-ээс багагүй байхаар тооцов.
-Галын дохиоллын панелиуд цахилгааны ослын самбартай холбогдоно. Цахилгаан тасарсан үед идэвхгүй горимдоо 24 цаг, дохиоллын үед 30 минутаас багагүй хугацаанд ажиллана.

Ажиглалт хяналтын системийн төлөвлөлт:
-Ажиглалт хяналтын системийн дүрс бичлэгийн төхөөрөмжийг гол салаалагч POE Switch-ийн хамт 1-р давхрын холбооны өрөөнд холбооны төмөр шүүгээ /rack/-д тоноглоно. Ажиглалтын дэлгэцийг компьютерийн хамт жижүүрийн өрөөнд суурилуулж мөн 2-р давхарт (05 дугаартай) эрхлэгчийн өрөөнд 1 дэлгэцийг суурилуулж давхар хяналтыг хийхээр тооцов.
-Ажиглалт хяналтын систем нь интернет протоколд суурилсан /IP/ систем байхаар төлөвлөв.
-Барилгын гол орц гарцууд, шатны хэсэг, төв хаалганы гадна тал болон хичээлийн анги бүрт /IP/ ажиглалтын дуранг суурилуулхаар төлөвлөсөн бөгөөд ажиглалт дуранг хананд болон таазанд суурилуулан UTP-Cat.6+ хэлбэрийн кабелиар ф16 мм- ийн уян хоолойд сувлэн холбоно.
-Ажиглалтын хяналтын системд зориулан үл тасалдах тэжээлийн блокыг суурилуулав.

Зарлан мэдээлэх системийн төлөвлөлт.
-Зарлан мэдээлэх системийг барилгын бүх давхарууд төлөвлөсөн бөгөөд онцгой байдлын /ослын/ үед болон ердийн үед ажиллах боломжтойгоор төлөвлөсөн. Чанга яригчуудыг таазанд суурилуулан 1*2*0.6 мм утсаар ф16 мм-ийн уян хоолойд сувлэн холбоно.
-Зарлан мэдээлэх систем нь галын дохиоллын системтэй холбогдох ба галын тодорхойлогдсон бүсээс ирсэн мэдээллийг авч зохих бүсэд галын аюулгүй байдлын мэдээллийг хүргэдэг байна.
-Зарлан мэдээлэх системийн удирдлагын пульт өсвөгчүүд дагалдах тоног төхөөрөмжүүдийг 1-р давхрын холбооны өрөөнд төмөр шүүгээ /rack 19"/-д тоноглоно.
-Удирдлагын микрофоныг 2-р давхрын (05 дугаартай) эрхлэгчийн өрөөнд суурилуулахаар төлөвлөсөн бөгөөд зарлал, мэдээллийг мэдээлэх зориулалттайгаас гадна тусгайлан бичигдсэн дуу, зарлал, галын мэдээллийг хүргэдэг байна.

Газардуулга:
-Төлөвлөж байгаа тоног төхөөрөмжийг аюулгүй байдлаар ашиглах, үйлчлэхийн тулд аппарат хэрэгслийн металл их биеийг газардуулга бүхий хүрээнд гагнаж холбоно.
-Холбоо дохиоллын тоног төхөөрөмжийн газардуулгыг дотор цахилгааны зургийн газардуулгын тооцоонд тусгаж өгсөн бөгөөд холбооны өрөөний газардуулгын хүрээ рүү холбооны төмөр шкаф /rack/-ыг 1*4,0 мм-ийн газардуулгын зэс кабелиар холбож өгнө. /Кабелийг материалын түүвэрт тусгав/.
-Газардуулгын эсэргүүцэл 4,0 Ом-оос хэтрэхгүй байна.

Угсралтын ажил:
-Угсралтын ажлыг эхлэхээс өмнө холбогдох байгууллагуудаас зөвшөөрөл авч, ТАА-н дүрмийн дагуу угсралтын ажлыг мэргэжлийн угсралтын байгууллагаар хийж гүйцэтгэх шаардлагатай.
-Захиалагч барилгын хувьд дотоод сүлжээ, тоног төхөөрөмжийг нэмэлтээр суурилуулж болох бөгөөд угсралтын явцад шийднэ.
-Мэдээлэл холбооны дэд бүтэц ба дохиолол, хамгаалалтын систесмийн хэрэглэгчийн шугамын кабелийг ф 16--20мм-ийн пласттассан хоолойд сувлэж угсарна.
-Телефон, Компьютерийн сүлжээ, Кабелийн телевизийн хэрэглэгчийн үүрүүдийг шалны түвшинээс +0.3м-т ханаанд болон шаланд тус тус суурилуулна.

04-07-
2021.05.16

Барилгын зураг төсөл
"Пи Юу Ай" ХХК
Утас: 99004522

200 ХҮҮХДИЙН ЦЭЦЭРЛЭГ
Нэг маягийн зураг төсөл
Нүүр хуудас, тайлбар бичиг

Инженер	Т. Пүрэвзагд	Е.Г.Шифр: ЭГЗ-33_АЗ-18/03	Масштаб: М1 :	Огноо: 2021-04	
Гүйцэтгэсэн	Б. Баттулга				
Шалгасан	Т. Пүрэвзагд	Т.Г.Шифр: PUI-08/2021	Зургийн дугаар: ХД-1	Хуудас: 6	

А3

Таних тэмдэг

	Тэмдэглэгээ
ТЕЛЕФОН СҮЛЖЭЭ	
Телефоны хуваарлах хайцаг 10*2,20*2 (дугаар / хэрэглэгчийн тоо)	10 Õ-1/1 20 Õ-1/1
Телефоны хуваарилах бокс 50*2,100*2	100 200
Телефоны үүр /хананд/	
Телефоны үүр /шалан/	
Электрон автомат телефон станц	
КАБЕЛИЙН ТЕЛЕВИЗ /КаТВ/	
Кабелийн телевизийн үүр /хананд/	
Кабелийн телевизийн үүр /шалан/	
Кабелийн телевизийн салбарлагч /4 хэрэглэгчтэй/	11
Кабелийн телевизийн өсгөгч	
КОМПЬЮТЕРИЙН СҮЛЖЭЭ	
Компьютер сүлжээний хэрэглэгчийн үүр /хананд/	
Компьютер сүлжээний хэрэглэгчийн үүр /шалан/	
Комьпютерийн сүлжээний свич /портын тоо/	Sw / ..-port /
Шилэн кабелийн тогсголийн тохооромж, Хувиргагч /FDF, Media converter/	FDF M.Co
ГАЛЫН ДОХИОЛЛЫН СИСТЕМ	
Галын дохиололын хүлээн авах станц	FACP
Галын мэдээлэгч /S-утааны,H-дулааны,F-гараар/	S H F
Галын дохиоллын бүс нэгтгэх төхөөрөмж (дугаар / бүсийн тоо)	GD-1/1
дуут дохио өгөгч	
АЖИГЛАЛТ, ХЯНАЛТЫН СИСТЕМ	
Ажиглалт хяналтын системийн хүлээн авах станц	
Барилгын дотор суурилуулах ажиглалтын дуран	
Ажиглалтын дэлгэц	24"
Компьютер	PC

ЗАРЛАН МЭДЭЭЛЭХ СИСТЕМ	
Зарлан мэдээлэх системийн удирдлагын пульт	
Чанга яригч / Таазанд суурилуулах/	
Чанга яригч / Хананд суурилуулах/	
Удирдлагын микрофон /Remote microphone/	RM
БУСАД ТОНОГ ТӨХӨӨРӨМЖ	
Давхрын самбар	
Холбооны төмөр шкаф /rack/	
Кабелийн тавиур	
Цахилгаан тэжээлийн шулуутгагч,хүчдэл гүйдэл баригч /UPS/	
Угсралтын давхар хоорондын шилжилт	
Угсралтын утас. байгуулалт, бүдүүвч дээрхи дугаар	1 1
Угсралтын нимгэн ханатай / шулуун , уян/ ПВХ яндан. эгнээ/урт мм	

Барилгын зураг төсөл
"Пи Юу Ай" ХХК
Утас: 99004522

200 ХҮҮХДИЙН ЦЭЦЭРЛЭГ
Нэг маягийн зураг төсөл

Таних тэмдэг

Инженер	Т. Пүрэвзагд	Е.Г.Шифр: ЭГЭ-33_А3-18/03	Масштаб: М1 :	Огноо: 2021-04	
Гүйцэтгэсэн	Б. Баттулга	Т.Г.Шифр: PUI-08/2021	Зургийн дугаар: ХД-2	Хуудас: 6	
Шалгасан	Т. Пүрэвзагд				

А3

Угсралтын бүдүүвч

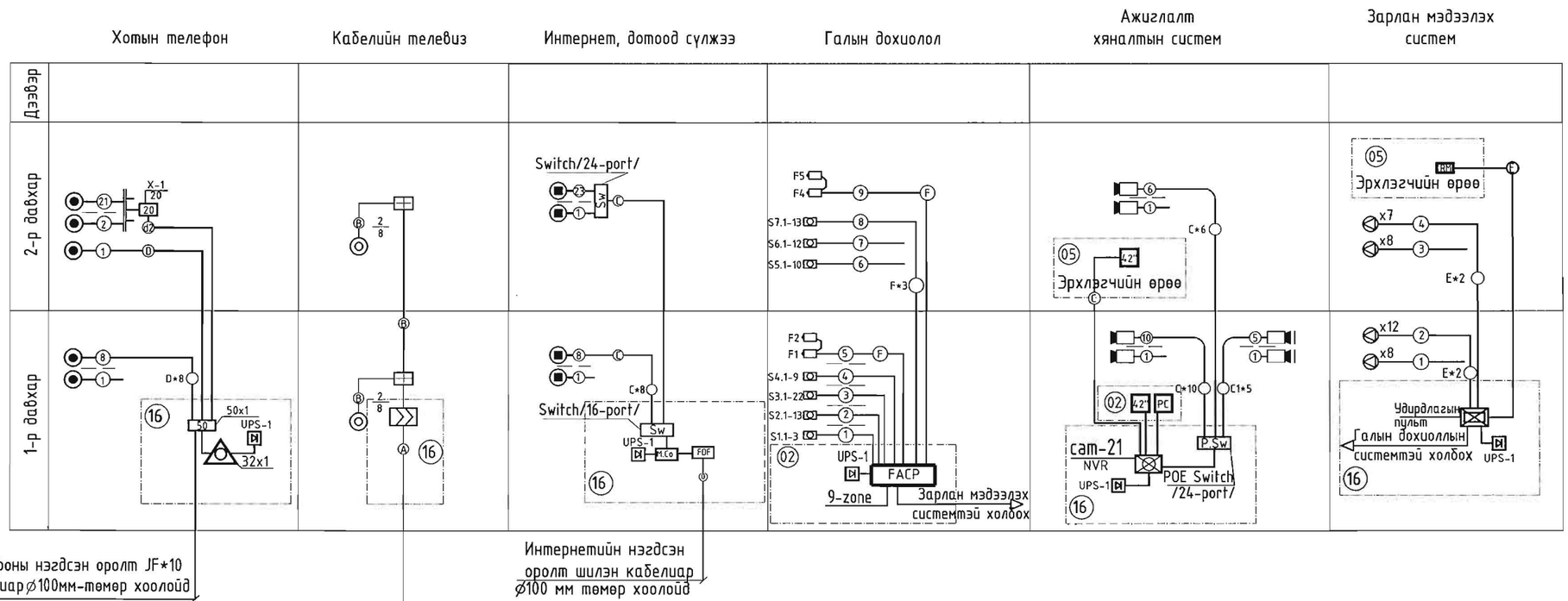

Телефоны нэгдсэн оролт JF*10
кабелиар ⌀100мм-төмөр хоолойд

КаТВ нэгдсэн оролт РК-50
/1*0,9мм/коаксиаль кабелиар
⌀100 мм төмөр хоолойд

Интернетийн нэгдсэн
оролт шилэн кабелиар
⌀100 мм төмөр хоолойд

04-07.
2021.05.16

Утасны марк, таних тэмдэг

Таних тэмдэг	Утасны марк	Зориулалт
A	РК-50Коаксаль кабель /75 Ом 1*0.9мм/	Кабелийн телевиз-д
B	РК-50Коаксаль кабель /75 Ом 1*0.5мм/	Кабелийн телевиз
C	UTP-Cat.6/2*4*0.5мм/	Ажиглалт хяналтын систем, Интернет,дотоод сүлжээ,
C1	STP-Cat.6/2*4*0.5мм/	Ажиглалт хяналтын систем
D	UTP-Cat.4/2*2*0.5мм/	Телефон, Домофон-д
d2	20*2*0,5мм	Телефонд
E	RVV 1*2*0.6мм	Зарлан мэдээлэх
F	Галд тэсвэртэй 1*4*0.6мм	Галын дохиололд
G	Галд тэсвэртэй 1*2*1.5мм	Галын дохиололд /RS-485/
O	Шилэн кабель	Интернет

Барилгын зураг төсөл
"Пи Юу Ай" ХХК
Утас: 99004522

200 ХҮҮХДИЙН ЦЭЦЭРЛЭГ
Нэг маягийн зураг төсөл

Угсралтын бүдүүвч

Инженер		Т. Пүрэвзагд	Е.Г.Шифр: ЭГЭ-33_АЗ-18/03	Масштаб: М1 :	Огноо: 2021-04
Гүйцэтгэсэн		Б. Баттулга			
Шалгасан		Т. Пүрэвзагд	Т.Г.Шифр: PUI-08/2021	Зургийн дугаар: ХД-3	Хуудас: 6

А3

Материалын түүвэр

Дугаар	Нэр	Тэмдэглэгээ	Жин кг	Тоо ш	Тайлбар
	Хотын телефон				
1	Телефоны розетка/Шаланд далд суулгах/	/Модем/	ш	13	Хосолсон үүр
2	Телефоны розетка/Хананд далд суулгах/	/Модем/	ш	16	Хосолсон үүр
3	Зэс дамжуулагчтай полиэтилэн тусгаарлагчтай полиэтилен бүрхүүлтэй 4 судастай утас/ердийн/	UTP-2x2x0.5мм	м	1100	
4	Олон хосын кабелийг хэрэглэгчтэй холбох телефоны хуваарилах хайрцаг/ПЭ суурьтай/	DP-20	ш	1	
5	Кабелийн хувиарлах кросс /IDC холболтоор/	20x2	ш	1	Багажны тусламжтай дарж холбодог
6	Кабелийн хувиарлах кросс /IDC холболтоор/	50x2	ш	1	Багажны тусламжтай дарж холбодог
7	Зэс дамжуулагчтай полиэтилэн тусгаарлагчтай полиэтилэн бүрхүүлтэй уян кабель	PVC 20x2x0,5мм	м	40	
8	32 хэрэглэгчийг холбох электрон автомат телефон станц	КОМ	ш	1	
	Кабелийн телевиз				
1	Задгай зэс дамжуулагчтай ПЭ тусгаарлагчтай ПВ бүрхүүлтэй коаксаль кабель	РК-50.1/0,8мм 75ом279дб/км	м	600	Хэрэглэгчийн
2	Кабелийн телевизийн розетка /коаксаль шаланд/	5/0,10.16мм далд суулгадаг	ш	-	
3	Кабелийн телевизийн розетка /коаксаль хананд/	5/0,10.16мм далд суулгадаг	ш	16	
4	Кабелийн телевизийн салбарлагч /4 чиглэл/	5-860мГц 10dB	ш	4	
5	Кабелийн телевизийн өсгөгч	5-860мГц 10-30 dB, Рс-14Вт	ш	1	
	Компьютер сүлжээ				
1	Зэс дамжуулагчтай полиэтилэн тусгаарлагчтай полиэтилен бүрхүүлтэй 8 судастай утас/ердийн/	UTP-Cat.6 0.5x4P	м	1200	
2	Комп.сүлжээний розетка/8ш ялтастай коннектор/	/Модем RJ45 /	ш	14	Шаланд
3	Комп.сүлжээний розетка/8ш ялтастай коннектор/	/Модем RJ45 /	ш	17	Хананд
4	Компьютерийн сүлжээний салаалагч /Switch /		ш	1	24-port-той
5	Компьютериин сүлжээнии салаалагч /Switch /		ш	1	16-port-той
6	Fast internet media converter /Интернетэд/ хувиргагч	СТС, FT	ш	1	
7	Шилэн Кабелийн төгсгөлийн төхөөрөмж	FDF	ш	1	
	Галын дохиолол				
1	Галын дохиололын хүлээн авах станц	9-өөс багагүй бүс хянах, залгах	Ком	1	
2	Удирдлагын гар		ш	-	
3	Утаа мэдрэх хэт улаан туяаны үүсгэгчтэй галын дохиололын мэдээлэгч	i=100мкА Rx-1,1кОм	ш	76	
4	Дулаан мэдрэх хэт улаан туяаны үүсгэгчтэй галын дохиололын мэдээлэгч	i=100мкА Rx-1,1кОм	ш	6	
5	Гараар удирдах галын дохиоллын мэдээлэгч /телефон утасны холбогчтой/		ш	4	
6	Галын дохиоллын дэд станц		ш	-	
7	Зэс дамжуулагчтай галд тэсвэртэй тусгаарлагчтай галын дохиоллын кабель	1x4x0.6мм	м	800	
8	Тугшүүрийн дуут дохио өгөгч	80 дб хүртэл авиа үүсгэх чадалтай	ш	4	

Дугаар	Нэр	Тэмдэглэгээ	Жин кг	Тоо ш	Тайлбар
	Ажиглалт хамгаалалтын систем				
1	Ажиглалтын өргөн өнцгийн хараатай хамгаалалтын дохиололын видео дуран	IP/POE/2Mpixel-ээс багагүй/	ш	16	MNS6580-2016 стандартаар
2	Ажиглалтын өргөн өнцгийн хараатай хамгаалалтын дохиололын видео дуран /гадна суурилуулах/	IP/POE/3Mpixel-ээс багагүй/	ш	5	MNS6580-2016 стандартаар
3	Ажиглалтыг эзэлжлэн явуулах дэлгэцүүдтэй иж бүрэн компьютер, дурс бичлэгийн төхөөрөмжийн хамт	/NVR-32ch/, PC, /2xLED-42"/	Ком	1	
4	Зэс дамжуулагчтай полиэтилэн тусгаарлагчтай полиэтилен бүрхүүлтэй 8 судастай утас/ердийн/	UTP-Cat.6 0.5x4P	м	1000	
5	Зэс дамжуулагчтай полиэтилэн тусгаарлагчтай полиэтилен бүрхүүлтэй 8 судастай утас	STP-Cat.6 0.5x4P	м	180	Гадна зориулалтын
6	Компьютерийн сүлжээний гол салаалагч Свич	POE Switch	ш	1	24-порт-той
	Зарлан мэдээлэх систем				
1	Зарлан мэдээлэх системийн удирдлагын пульт /Холигч, чадлын өсгөгчүүд, CD player, FM tuner/	P=300W	Ком	1	Захиалагчийн сонголтоор
2	Удирдлагын микрофон		ш	1	
3	Угсралтын кабель утас	RVV 1x2x0,6мм	ш	450	
4	Чанга яригч /таазанд/	8 W	ш	35	
	Бусад материал тоног төхөөрөмж				
1	Давхрын самбар	800x600x200мм	ш	2	
2	Пластмассан булан холбоос	Ф-16мм./ПВХ/	ш	525	
3	Пластмассан булан холбоос	Ф-20мм./ПВХ/	ш	230	
4	Пластмассан булан хоолой L=3м	Ф-50мм./ПВХ/	ш	6	Босоо шугамд
5	Пластмассан булан хоолойн муфт /шууд/	Ф-20мм./ПВХ/	ш	920	
6	Холбооны төмөр шкаф /rack/	24U	ш	1	
7	Пластмассан яндан /нимгэн ханатай,уян/	Ф-16мм /ПВХ/	м	2100	/дохиолол/
8	Пластмассан яндан /нимгэн ханатай,шулуун/ L=3м	Ф-20мм./ПВХ/	ш	950	3 фазны угсралтын
9	Пластмассан төгсгөлийн муфт /кабелийн тавиурт холбох/	Ф-16мм.	ш	50	
10	Цахилгаан тэжээлийн шулуутгагч, гүйдэл хүчдэл даригч /UPS/	220 В t=15min,P=4kW	ш	1	
11	Кабелийн тавиур	W=200мм	м	30	
12	Кабелийн тавиурын булан /L хэлбэрийн/	W=200мм	ш	3	
13	Газардуулгын зэс кабель /холбооны шкафаас өрөөний газардуулгын хүрээ хүртэл/	1*4.0мм	м	10	
14	Ган хоолой	ф-100мм	м	18	

04-07

2020.05.16

Барилгын зураг төсөл
"Пи Юу Ай" ХХК
Утас: 99004522

200 ХҮҮХДИЙН ЦЭЦЭРЛЭГ
Нэг маягийн зураг төсөл
Материалын түүвэр

Инженер		Т. Пүрэвзагд	Е.Г.Шифр: ЭГЭ-33_А3-18/03	Масштаб: М1 :	Огноо: 2021-04
Гүйцэтгэсэн		Б. Баттулга	Т.Г.Шифр: PUI-08/2021	Зургийн дугаар: ХД-4	Хуудас: 6
Шалгасан		Т. Пүрэвзагд			

А3

1-р давхрын холбоо дохиоллын байгуулалт

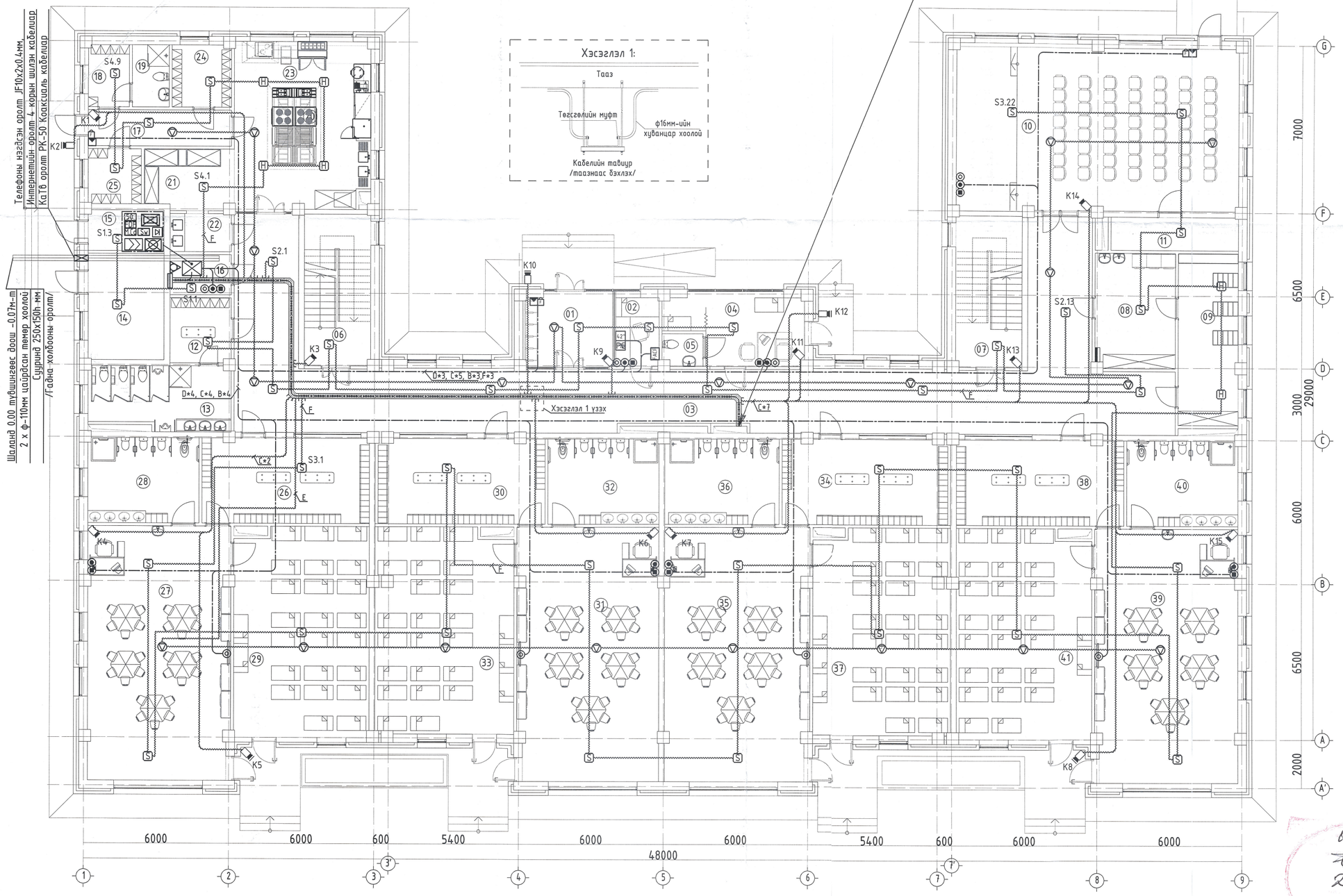

Өрөөний тодорхойлолт		
№	Өрөөний нэр	Талбай /М2/
	1-р давхар	
01	Вестибюль	10.98
02	Жижүүрийн өрөө	5.88
03	Коридор	135.82
04	Эмчийн өрөө	15.23
05	Ариун цэврийн өрөө	2.22
06	Шатны хонгил	17.29
07	Шатны хонгил	17.29
08	Бохир цагаан хэрэглэл хадгалах, Угаах ариутгах өрөө	15.87
09	Цагаан хэрэглэл индүүдэж хатаах, Цэвэрхэн цагаан хэрэглэл хадгалах өрөө	17.68
10	Урлагийн заал /Спорт заал/	78.96
11	Агуулах /Урлагийн заал /Спорт заал/	7.37
12	Ажилчдын амрах, хувцас сольх өрөө	6.82
13	Ажилчдын ариун цэврийн өрөө	15.01
14	Узель	13.87
15	Цахилгааны өрөө	5.34
16	Холбооны өрөө	4.22
	Нийт	369.9
	Гал тогоо	
17	Гонх	8.88
18	Ажилчдын хувцас сольх өрөө	4.40
19	Ажилчдын ариун цэврийн өрөө	3.97
20	Гал тогоо	35.37
21	Бэлтгэх хэсэг	9.14
22	Сав, суулга угаалгын хэсэг	4.03
23	Сав, суулга агуулах хэсэг	4.14
24	Хүнсний ногооны агуулах	6.32
25	Хуурай хүнсний бүтээгдэхүүний агуулах	5.52
	Нийт	81.8
	Анги - 1	
26	Хувцас солих өрөө	24.50
27	Тоглоом, хоолны өрөө	61.84
28	Душь, ариун цэврийн өрөө	16.34
29	Унтлагын өрөө	48.25
	Нийт	150.9
	Анги - 2	
30	Хувцас солих өрөө	24.79
31	Тоглоом, хоолны өрөө	61.39
32	Душь, ариун цэврийн өрөө	16.36
33	Унтлагын өрөө	48.37
	Нийт	150.9
	Анги - 3	
34	Хувцас солих өрөө	24.79
35	Тоглоом, хоолны өрөө	62.92
36	Душь, ариун цэврийн өрөө	16.90
37	Унтлагын өрөө	48.37
	Нийт	153.0
	Анги - 4	
38	Хувцас солих өрөө	24.50
39	Тоглоом, хоолны өрөө	61.85
40	Душь, ариун цэврийн өрөө	16.34
41	Унтлагын өрөө	48.25
	Нийт	150.9
	Нийт	1210.3

04-07
2021.05.16

ЭӨВШӨӨРӨЛЦСӨН		
БА		Э. Мөнхцоож
ББ		О. Ганбат
ХАС		Т. Жамъяндагва
ЦБУ		Б. Жавхлан
ХТ/ДГ		Э.Амагаланбаатар

Барилгын зураг төсөл "Пи Юу Ай" ХХК Утас: 99004522

200 ХҮҮХДИЙН ЦЭЦЭРЛЭГ
Нэг маягийн зураг төсөл
1-р давхрын холбоо дохиоллын байгуулалт

Инженер		Т. Пүрэвзагд	Е.Г.Шифр: ЭГЭ-33_АЗ-18/03	Масштаб: М1 : 125	Огноо: 2021-04
Гүйцэтгэсэн		Б. Баттулга	Т.Г.Шифр: PUI-08/2021	Зургийн дугаар: ХД-5	Хуудас: 6
Шалгасан		Т. Пүрэвзагд			

2-р давхрын холбоо дохиоллын байгуулалт

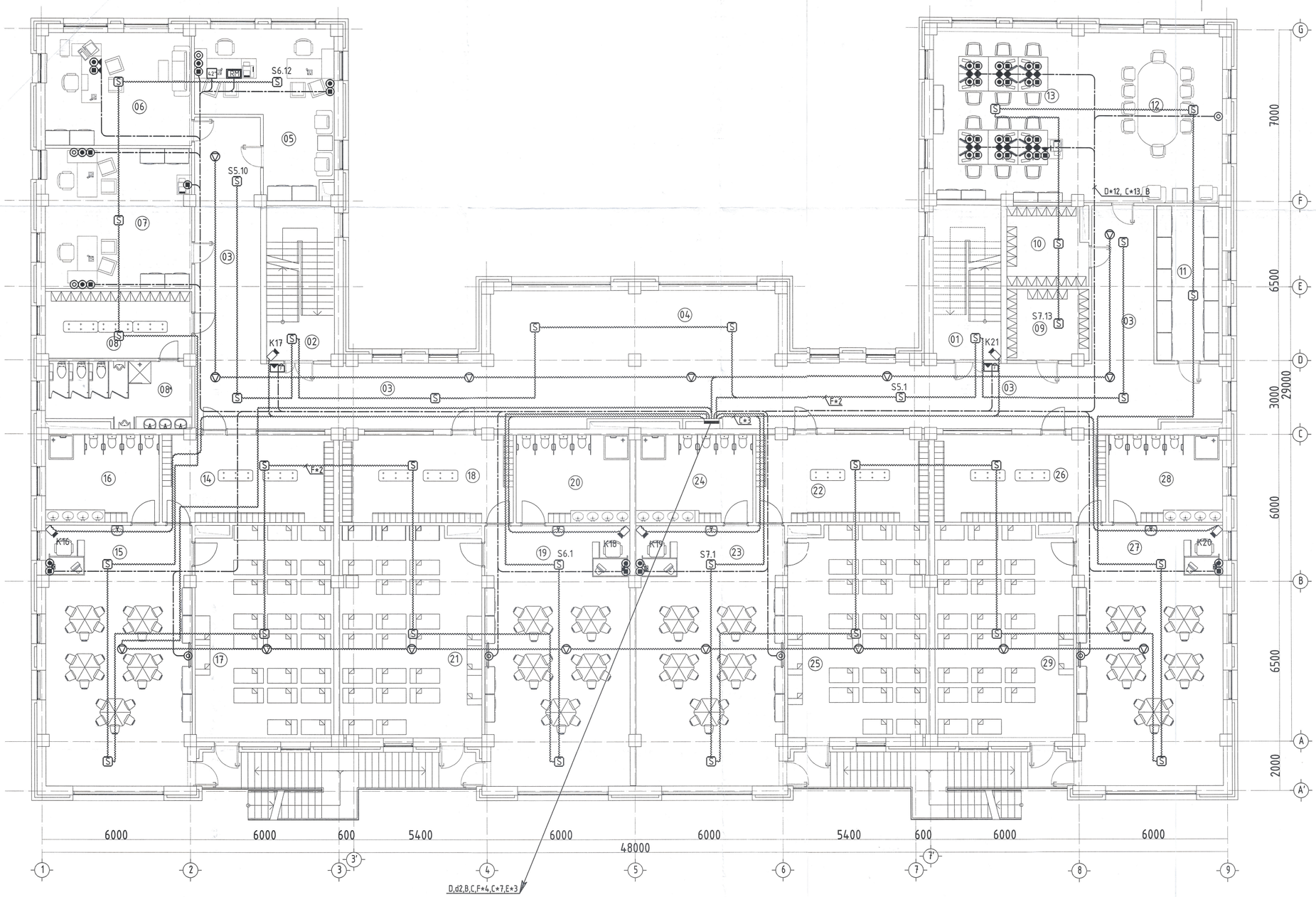

	Анги - 5	
14	Хувцас солих өрөө	24.50
15	Тоглоом, хоолны өрөө	61.85
16	Душь, Ариун цэврийн өрөө	16.34
17	Унтлагын өрөө	48.25
	НИЙТ	150.9
	Анги - 6	
18	Хувцас солих өрөө	24.79
19	Тоглоом, хоолны өрөө	61.39
20	Душь, Ариун цэврийн өрөө	16.36
21	Унтлагын өрөө	48.37
	НИЙТ	150.9
	Анги - 7	
22	Хувцас солих өрөө	24.79
23	Тоглоом, хоолны өрөө	62.92
24	Душь, Ариун цэврийн өрөө	6.90
25	Унтлагын өрөө	48.38
	НИЙТ	153.0
	Анги - 8	
26	Хувцас солих өрөө	24.50
27	Тоглоом, хоолны өрөө	61.85
28	Душь, Ариун цэврийн өрөө	16.34
29	Унтлагын өрөө	48.25
	НИЙТ	150.9
	НИЙТ	1561.1

№	Өрөөний тодорхойлолт Өрөөний нэр	Талбай /М2/
	2-р давхар	
01	Шатны хонгил	17.29
02	Шатны хонгил	17.29
03	Коридор	154.34
04	Вестибюль	30.12
05	Захиралын өрөө	29.07
06	Нийгмийн ажилтан, бичиг хэргийн өрөө	27.13
07	Санхүү, аж ахуйн өрөө	33.59
08	Ажилчдын амрах, хувцас сольх өрөө	16.01
08*	Ажилчдын ариун цэврийн өрөө	15.01
09	Цэвэрлэгээний эд хогшил агуулах өрөө	9.49
10	Агуулах	10.34
11	Архивын өрөө	16.73
12	Хурлын хэсэг	30.86
13	Багш нарын хэсэг	549.11
	Нийт	956.4

04-07.
2021.05.16.

ЗӨВШӨӨРӨЛЦСӨН		
БА		Э. Мөнхцоож
ББ		О. Ганбат
ХАС		Т. Жамъяндагва
ЦБУ		Б. Жавхлан
ХТ/ДГ		Э.Амагаланбаатар

Барилгын зураг төсөл "Пи Юу Ай" ХХК Утас: 99004522

200 ХҮҮХДИЙН ЦЭЦЭРЛЭГ
Нэг маягийн зураг төсөл
2-р давхрын холбоо дохиоллын байгуулалт

Инженер		Т. Пүрэвзагд	Е.Г.Шифр: ЗГЭ-33_А3-18/03	Масштаб: М1 : 125	Огноо: 2021-04
Гүйцэтгэсэн		Б. Баттулга	Т.Г.Шифр: PUI-08/2021	Зургийн дугаар: ХД-6	Хуудас: 6
Шалгасан		Т. Пүрэвзагд			