БАТЛАВ:
ДУНДГОВЬ АЙМГИЙН ЕРӨНХИЙ АРХИТЕКТОР: . . . . . /З.ЭНХМЭНД/

Шифр: БОД - 023/2023

ДУНДГОВЬ АЙМАГ, ЗРДЭНЭДАЛАЙ СУМ, 7 ДУГААР БАГ

"ЖИЖИГ ДУНД ҮЙЛДВЭРЛЭЛ"-ИЙН БАРИЛГА

/Ажлын зураг/

ЗӨВШӨӨРӨЛЦСӨН:

Албан тушаал	Нэр	Гарын үсэг
Дундговь аймгийн Газрын харилцаа барилга хот байгуулалтын газрын дарга:	З.Чагнаадорж	
Дундговь аймгийн Онцгой байдлын газрын дарга, Дэд хурандаа:	Ц.Төрбилэг	

БОЛОВСРУУЛСАН:

Гүйцэтгэгч:

Албан тушаал	Нэр	Гарын үсэг
"Бес Онцгой Дизайн " ХХК-ийн гүйцэтгэх захирал:	Л.Амарбаясгалан	

Захиалагч:

Албан тушаал:	Нэр	Гарын үсэг
Дундговь аймгийн Эрдэнэдалай сумын засаг дарга:	Б.Лхагвамандал	

УЛААНБААТАР ХОТ 2023 ОН.

БАТЛАВ:
ДУНДГОВЬ АЙМГИЙН ЕРӨНХИЙ АРХИТЕКТОР: ...../Э.Энхмэнд/

Шифр: БОД - 023/2023

ДУНДГОВЬ АЙМАГ, ЭРДЭНЭДАЛАЙ СУМ, 7-Р БАГ

"ЖИЖИГ ДУНД ҮЙЛДВЭРЛЭЛ"-ИЙН БАРИЛГА

/Загвар зураг/

ЗӨВШӨӨРӨЛЦСӨН:

Албан тушаал	Нэр	Гарын үсэг
Дундговь аймгийн Газрын харилцаа барилга хот байгуулалтын газрын дарга:	З.Чагнаадорж	
Дундговь аймгийн Онцгой байдлын газрын дарга, Дэд хурандаа:	Ц.Төрбилэг	
ЗМГ-ын Хяналт шалгалтын хэлтэсийн дарга:	А.Нарантуяа	

БОЛОВСРУУЛСАН:

Гүйцэтгэгч:			
	Албан тушаал:	Нэр	Гарын үсэг
	"Бес Онцгой Дизайн" ХХК-ийн гүйцэтгэх захирал:	Л.Амарбаясгалан	
Захиалагч:			
	Албан тушаал:	Нэр	Гарын үсэг
	Дундговь аймгийн Эрдэнэдалай сумын засаг дарга:	Б.Лхагвамандал	

УЛААНБААТАР ХОТ 2023 ОН.

ЗУРАГ ТӨСӨЛ ЗОХИОГЧИЙН ТУСГАЙ ЗӨВШӨӨРЛИЙН ХУУЛБАР

ОРЧНЫ ТОЙМ М1:5000

0000035

БАРИЛГА, ХОТ БАЙГУУЛАЛТЫН ЯАМ

ТУСГАЙ ЗӨВШӨӨРӨЛ

Дугаар... ЗТ16-900/19

"Аж ахуйн үйл ажиллагааны тусгай зөвшөөрлийн тухай" Монгол Улсын хуулийг үндэслэн ..... Улаанбаатар ..... аймаг/нийслэлийн ..... Сүхбаатар ..... сум/дүүргийн "Бес онцгой дизайн" ХХК ..... -д

9011331071 /Улсын бүртгэлийн дугаар/ 5559634 /регистрийн дугаар/

ЗТ-3.1, ЗТ-4.1, ЗТ-6.1, ЗТ-6.2, ЗТ-6.3, ЗТ-6.4, ЗТ-7.3, ЗТ-7.4, ЗТ-8.1 зэрэглэлийн дагуу

Нэмэлтээр ЗТ-10.2 зэрэглэлийн дагуу .....

..... ажил, үйлчилгээ эрхлэх тусгай зөвшөөрлийг 2019 оны 06 -р сарын 20 -ны өдрөөс таван жилийн хугацаатай олгов.

Тусгай зөвшөөрөл нь хавсралт болон гэрээний хамт хүчинтэй.

БАРИЛГА, ХОТ БАЙГУУЛАЛТЫН САЙД Х.БАДЕЛХАН

2019 он 06 сар 20 өдөр

Улаанбаатар хот

БЕС ОНЦГОЙ ДИЗАЙН ХХК	Дундговь аймаг, Эрдэнэдалай сум "ЖИЖИГ ҮЙЛДВЭРЛЭЛ"-ИЙН БАРИЛГА		Загвар зураг
	ОРЧНЫ ТОЙМ		
	"Бес Онцгой Дизайн" ХХК-ийн гүйцэтгэх захирал:	Л.Амарбаясгалан	М1:5000
	Архитектор:	Б.Мөнхзаяа	Хуудас: 01
"БЕС ОНЦГОЙ ДИЗАЙН"ХХК	Захиалагч: Эрдэнэдалай сумын засаг дарга	Б.Лхагвамандах	2023 он.

БАТЛАВ:
Дундговь аймгийн ерөнхий архитектор: ..... / З.Энхмэнд /

ЕРӨНХИЙ ТӨЛӨВЛӨГӨӨ М1:500

N

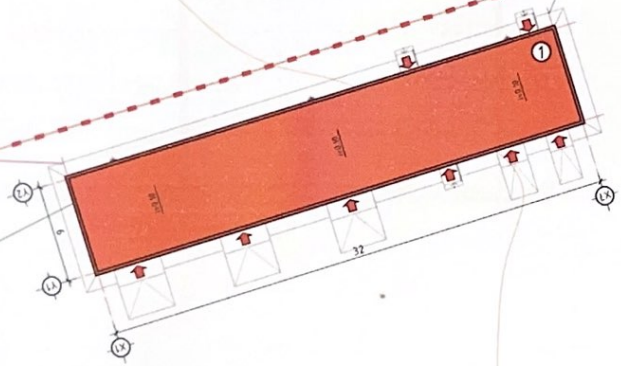

ҮНДЭСЛЭЛ:
- Дундговь аймгийн Эрдэнэдалай сумын 2023 оны 11 сарын 16-ны өдрийн А/186 дугаар захирамжаар олгосон Эрдэнэдалай сумын 7-р баг Их усны хороолын урд байрлах 10396 м.кв буюу /1 га/ газарыг арьс, шир боловсруулах үйлдвэр барих зорилгоор 15 жилийн хугацаатай эзэмшүүлсэн.
- "Сонголт Дизайн"ХХК-д 2023 онд боловсруулсан дэвсгэр зураг.
- Хот тосгоны төлөвлөлт, барилгажилтын норм да дүрэм БНбД 30.01.04-ийг үндэслэн ерөнхий төлөвлөгөөний зургийг гүйцэтгэв.
- _____-мн ____ оны __ сарын __ өдрийн АТД_____ дугаартай архитектур төлөвлөлтийн даалгаварыг үндэслэв.

Д/Д	ТОДОРХОЙЛОЛТ	ТАЙЛБАР
1.	Төлөвлөж буй барилга	Төлөвлөж буй
2.	Кадастрын нийт талбай	10396м²

БАЙРШЛЫН СХЕМ М1:5000

Таних тэмдэг

- Спорт заалны барилга /дэвсгэр зургаа дээрх тэмдэглээрээ/
- Барилгын орц гарц /дэвсгэр зургаа дээрх тэмдэглээрээ/
- Авто зогсоол /дэвсгэр зургаа дээрх тэмдэглээрээ/
- Эзэмшил газрын хил /дэвсгэр зургаа дээрх тэмдэглээрээ/
- Бохир усны шугам /дэвсгэр зургаа дээрх тэмдэглээрээ/
- Дулааны шугам /дэвсгэр зургаа дээрх тэмдэглээрээ/
- Цэвэр усны шугам /дэвсгэр зургаа дээрх тэмдэглээрээ/
- Цахилгааны шугам /дэвсгэр зургаа дээрх тэмдэглээрээ/

ТАЙЛБАР
- Уг ерөнхий төлөвлөгөөг "Сонголт дизайн"ХХК-ний 2023 онд хийсэн ерөнхий төлөвлөгөөтэй уялдуулан төлөвлөсөн болно.

"БЕС ОНЦГОЙ ДИЗАЙН"ХХК

Дундговь аймаг, Эрдэнэдалай сум
"ЖИЖИГ ҮЙЛДВЭРЛЭЛ"-ИЙН БАРИЛГА
Загвар зураг
ЕРӨНХИЙ ТӨЛӨВЛӨГӨӨ

"Бес Онцгой Дизайн" ХХК-ийн гүйцэтгэх захирал:	Л.Амарбаясгалан		М1:200
Архитектор:	Б.Мөнхзаяа		Хуудас: 02
Захиалагч: Эрдэнэдалай сумын засаг дарга	Б.Лхагвамандах		2023 он.

А3

1-Р ДАВХРЫН БАЙГУУЛАЛТ М1:100

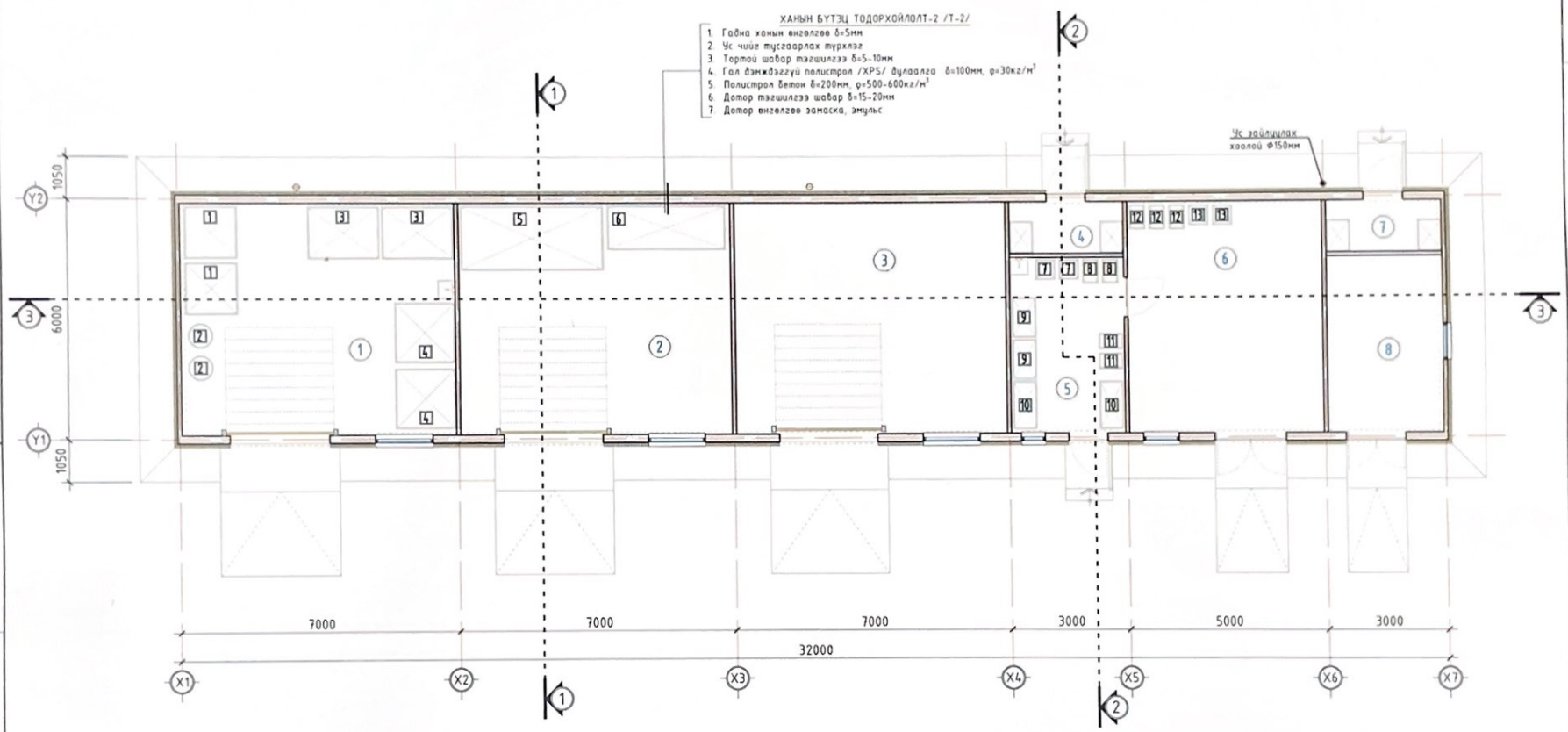

Өрөөний тодорхойлолт

№	Өрөөний нэр	Талбай /м²/
1	Нойтон хатаалтын өрөө	40.02
2	Эсгий үйлдвэрийн өрөө	40.02
3	Дайвар бүтээгдэхүүн боловсруулах үйлдвэрийн өрөө	40.02
4	ЦБҮ, Үзэлийн өрөө	3.77
5	Ажлын өрөө	12.76
6	Хуурай хатаалтын өрөө	28.42
7	Цахилгаан холбооны үзелийн өрөө	3.77
8	Дулааны үзэл /Зуух байрлах өрөө/	12.76
	Нийт:	181.54

№	Тоног төхөөрөмжийн нэрс	ТОО ШИРХЭГ
1	Арьс шир идээлэх машин /Барказ/	2
2	Ус халаах төхөөрөмж	2
3	Талхих барбан	2
4	Дэбтээх чайг	2
5	Эсгий барбан	1
6	Ноос задлах машин	1
7	Хутган махлах машин	2

№	Тоног төхөөрөмжийн нэрс	ТОО ШИРХЭГ
8	Арьсны шар мах хуулах машин	2
9	Автомат оёдлын машин	2
10	Арьс шир үслэг эдлэлийн оёдлын машин	2
11	Зүлхэх машин	2
12	Арьс шир элдэх машин	3
13	Арьс ширний үс тэгшлэгч машин	2

"БЕС ОНЦГОЙ ДИЗАЙН"ХХК

Дундговь аймаг, Эрдэнэдалай сум
"ЖИЖИГ ҮЙЛДВЭРЛЭЛ"-ИЙН БАРИЛГА
1-Р ДАВХРЫН БАЙГУУЛАЛТ

Загвар зураг

"Бес Онцгой Дизайн" ХХК-ийн гүйцэтгэх захирал:	Л.Амарбаясгалан		М1:100
Архитектор:	Б.Мөнхзаяа		Хуудас: 03
Захиалагч: Эрдэнэдалай сумын засаг дарга	Б.Лхагвамандах		2023 он.

ДЭЭВРИЙН БАЙГУУЛАЛТ М1:100

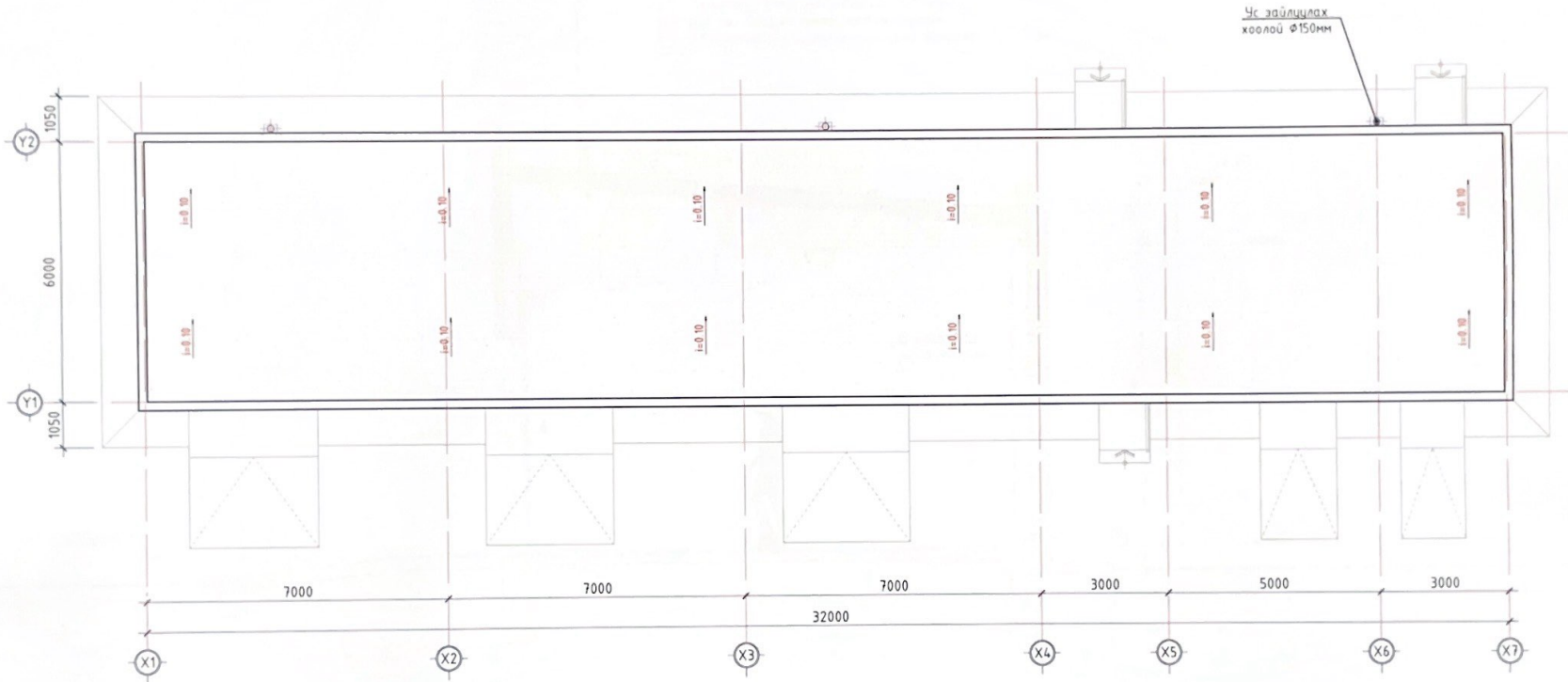

"БЕС ОНЦГОЙ ДИЗАЙН"ХХК	Дундговь аймаг, Эрдэнэдалай сум "ЖИЖИГ ҮЙЛДВЭРЛЭЛ"-ИЙН БАРИЛГА ДЭЭВРИЙН БАЙГУУЛАЛТ		Загвар зураг
	"Бес Онцгой Дизайн" ХХК-ийн гүйцэтгэх захирал:	Л.Амарбаясгалан	М1:100
	Архитектор:	Б.Мөнхзаяа	Хуудас: 04
	Захиалагч: Эрдэнэдалай сумын засаг дарга	Б.Лхагвамандал	2023 он.

A3

ОГТЛОЛ 1-1 /Y1-Y2/ М1:50

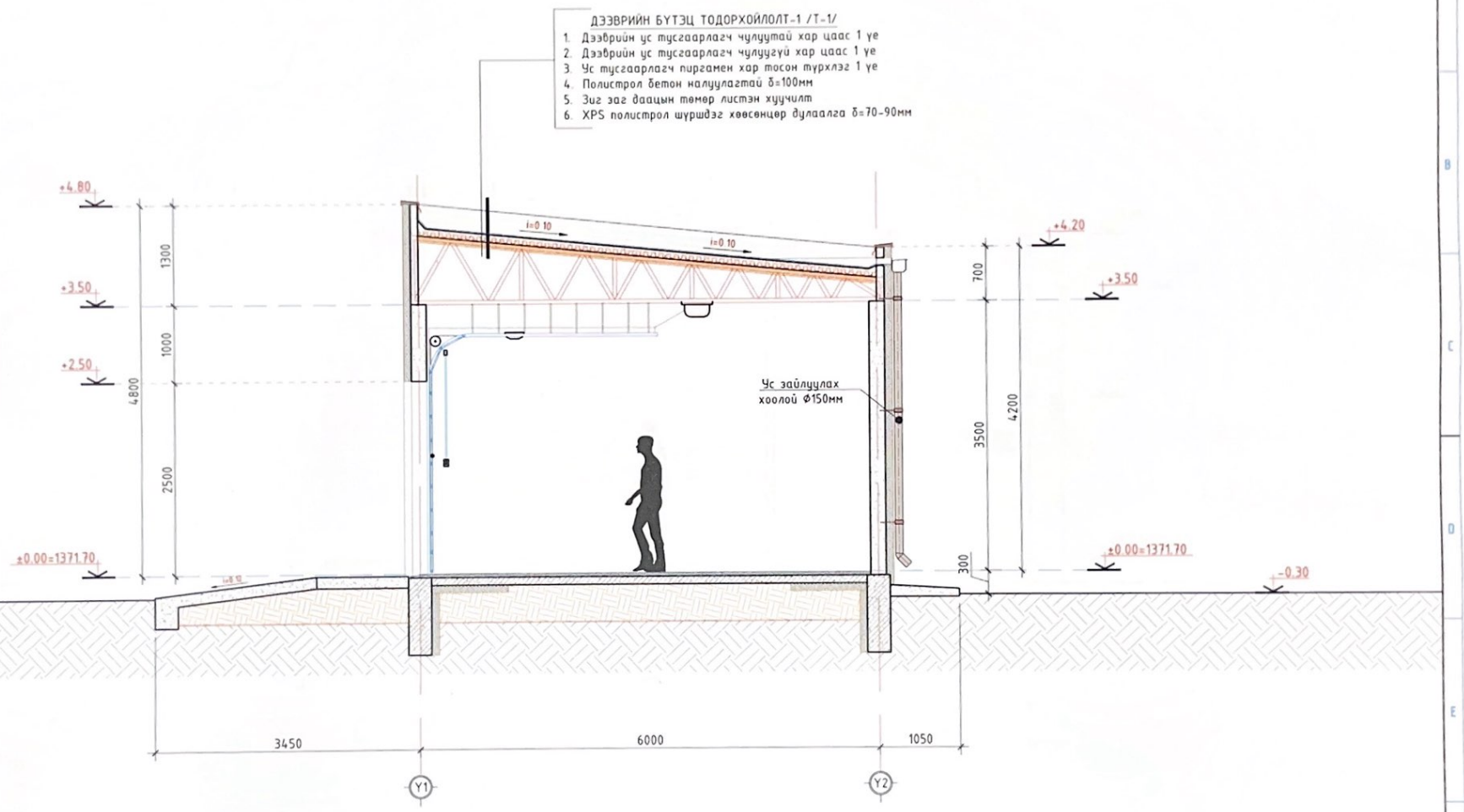

БЕС ОНЦГОЙ ДИЗАЙН ХХК	Дундговь аймаг, Эрдэнэдалай сум "ЖИЖИГ ҮЙЛДВЭРЛЭЛ"-ИЙН БАРИЛГА		Загвар зураг
	ОГТЛОЛ 1-1 /Y1-Y2/		
	"Бес Онцгой Дизайн" ХХК-ийн гүйцэтгэх захирал:	Л.Амарбаясгалан	М1:50
	Архитектор:	Б.Мөнхзаяа	Хуудас: 05
	Захиалагч: Эрдэнэдалай сумын засаг дарга	Б.Лхагвамандах	2023 он.

A3

ОГТЛОЛ 2-2 /Y1-Y2/ М1:50

ДЭЭВРИЙН БҮТЭЦ ТОДОРХОЙЛОЛТ-1 /Т-1/

1. Дээврийн ус тусгаарлагч чулуутай хар цаас 1 үе
2. Дээврийн ус тусгаарлагч чулуугүй хар цаас 1 үе
3. Ус тусгаарлагч пергамен хар тосон түрхлэг 1 үе
4. Полистрол бетон налуулагтай δ=100мм
5. Зиг заг даацын төмөр листэн хуучилт
6. XPS полистрол шүршдэг хөөсөнцөр дулаалга δ=70-90мм

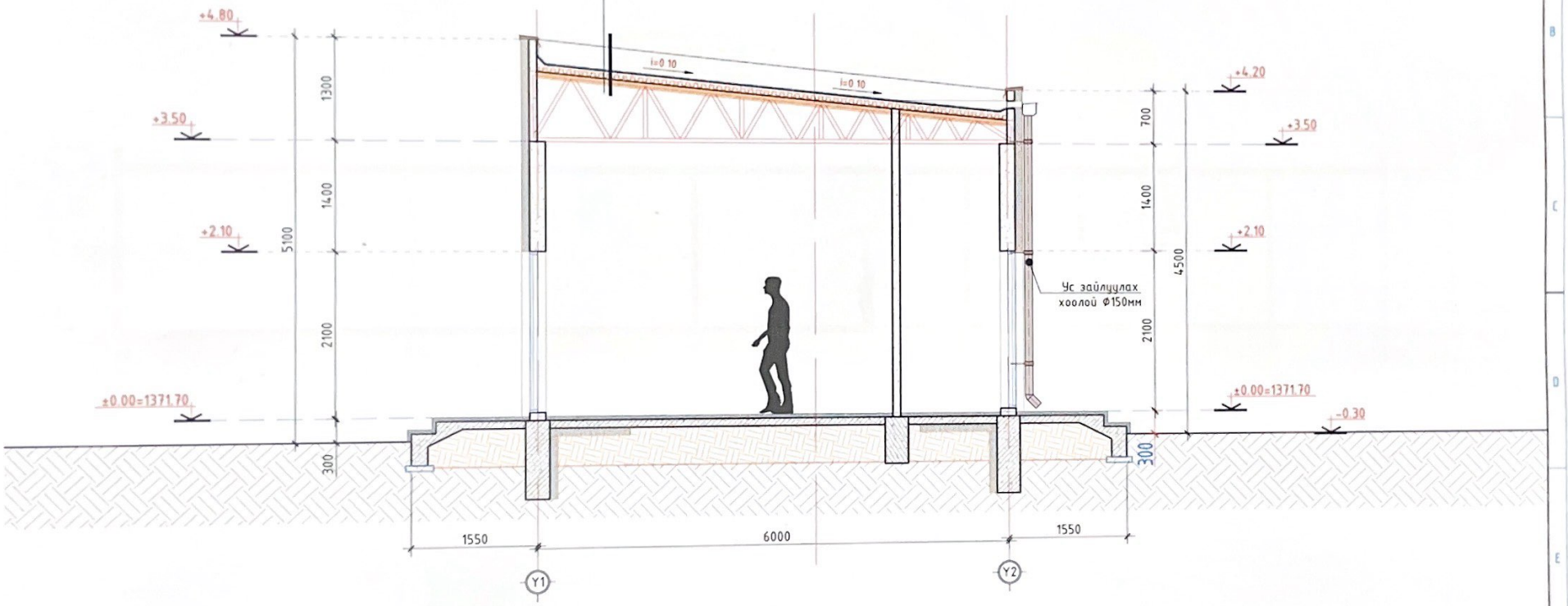

"БЕС ОНЦГОЙ ДИЗАЙН"ХХК	Дундговь аймаг, Эрдэнэдалай сум "ЖИЖИГ ҮЙЛДВЭРЛЭЛ"-ИЙН БАРИЛГА		Загвар зураг
	ОГТЛОЛ 2-2 /Y1-Y2/		
	"Бес Онцгой Дизайн" ХХК-ийн гүйцэтгэх захирал:	Л.Амарбаясгалан	М1:50
	Архитектор:	Б.Мөнхзаяа	Хуудас: 06
	Захиалагч: Эрдэнэдалай сумын засаг дарга	Б.Лхагвабандал	2023 он.

A3

ОГТЛОЛ 3-3 /Х1-Х7/ М1:100

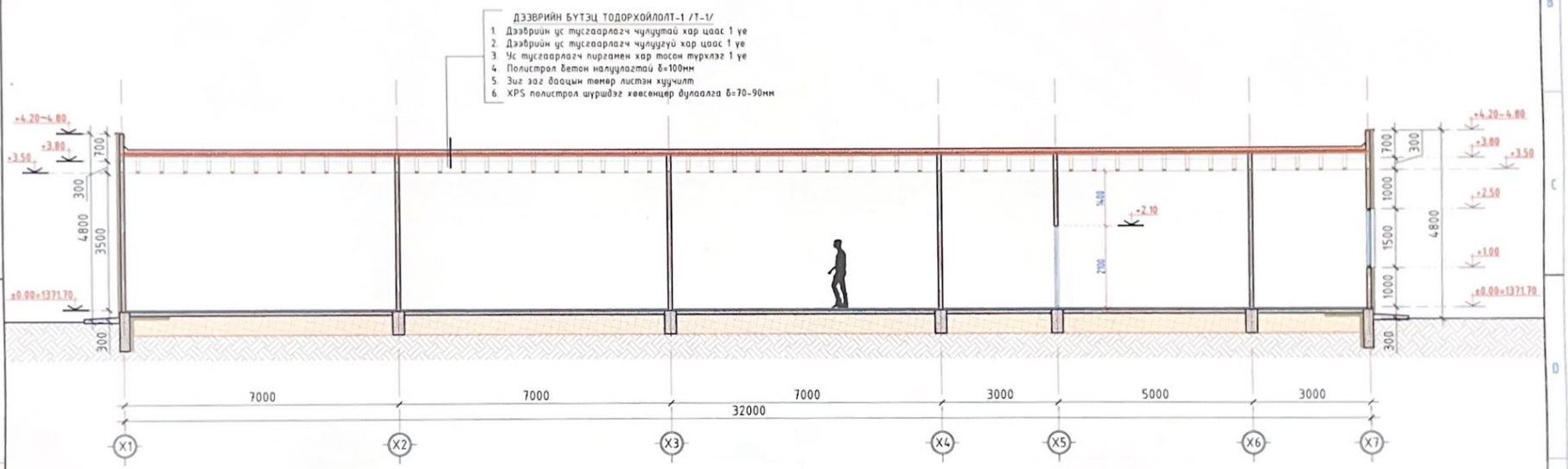

БЕС ОНЦГОЙ ДИЗАЙН ХХК	Дундговь аймаг, Эрдэнэдалай сум "ЖИЖИГ ҮЙЛДВЭРЛЭЛ"-ИЙН БАРИЛГА		Загвар зураг
	ОГТЛОЛ 3-3 /Х1-Х7/		
	"Бес Онцгой Дизайн" ХХК-ийн гүйцэтгэх захирал:	Л.Амарбаясгалан	М1:100
	Архитектор:	Б.Мөнхзаяа	Хуудас: 07
	Захиалагч: Эрдэнэдалай сумын засаг дарга	Б.Лхагвамандал	2023 он.

А3

НҮҮР ТАЛ Тэнхлэг /Х1-Х7/ М1:100

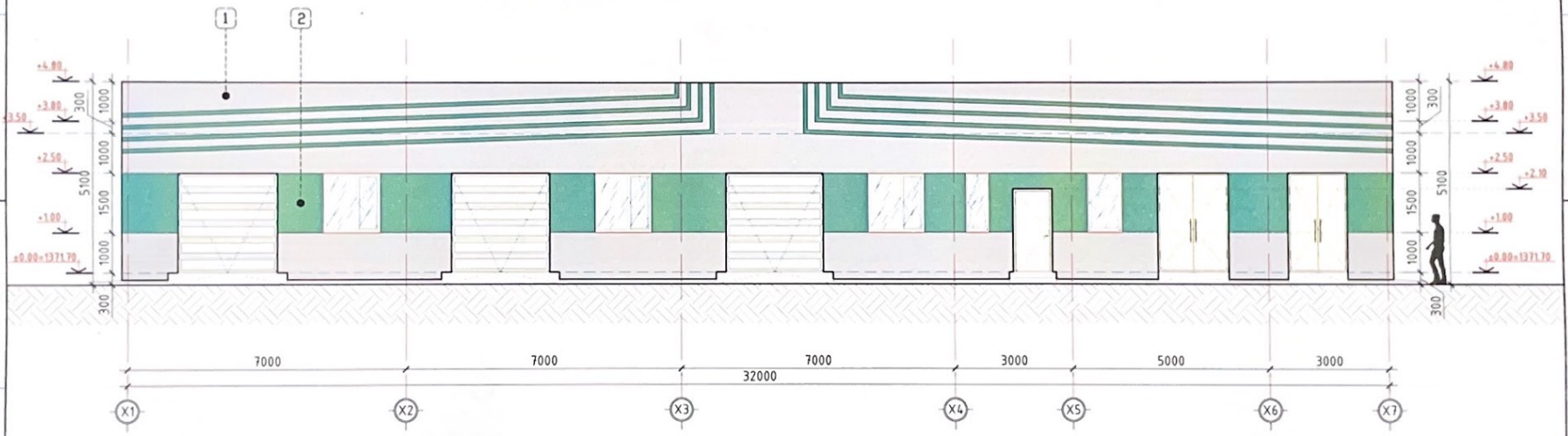

Материалын тодорхойлолт, таних тэмдэг

1 Саарал өнгийн пактуртай шатардлага /RGB 149.151.155/

2 Ногоон өнгийн пактуртай шатардлага /RGB 25.87.80/

"БЕС ОНЦГОЙ ДИЗАЙН"ХХК	Дундговь аймаг, Эрдэнэдалай сум "ЖИЖИГ ҮЙЛДВЭРЛЭЛ"-ИЙН БАРИЛГА		Загвар зураг
	НҮҮР ТАЛ Тэнхлэг/Х1-Х7/		
	"Бес Онцгой Дизайн" ХХК-ийн гүйцэтгэх захирал:	Л.Амарбаясгалан	М1:100
	Архитектор:	Б.Мөнхзаяа	Хуудас: 08
	Захиалагч: Эрдэнэдалай сумын засаг дарга	Б.Лхагвамандал	2023 он.

A3

НҮҮР ТАЛ Тэнхлэг /Х7-Х1/ М1:100

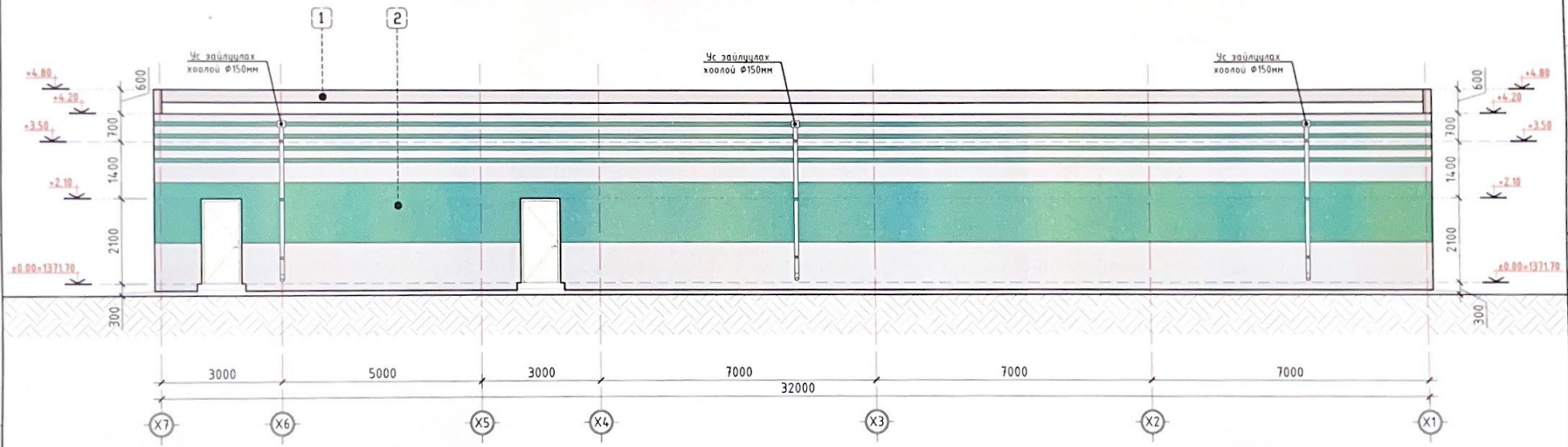

Материалын тодорхойлолт, таних тэмдэг

1 Саарал өнгийн пактуртай шатардлага /RGB 149.151.155/

2 Ногоон өнгийн пактуртай шатардлага /RGB 25.87.80/

"БЕС ОНЦГОЙ ДИЗАЙН"ХХК	Дундговь аймаг, Эрдэнэдалай сум "ЖИЖИГ ҮЙЛДВЭРЛЭЛ"-ИЙН БАРИЛГА		Загвар зураг
	НҮҮР ТАЛ Тэнхлэг/Х7-Х1/		
	"Бес Онцгой Дизайн" ХХК-ийн гүйцэтгэх захирал:	Л.Амарбаясгалан	М1:100
	Архитектор:	Б.Мөнхзаяа	Хуудас: 09
	Захиалагч: Эрдэнэдалай сумын засаг дарга	Б.Лхагвамандал	2023 он.

А3

НҮҮР ТАЛ Тэнхлэг /Y2-Y1/ M1:50

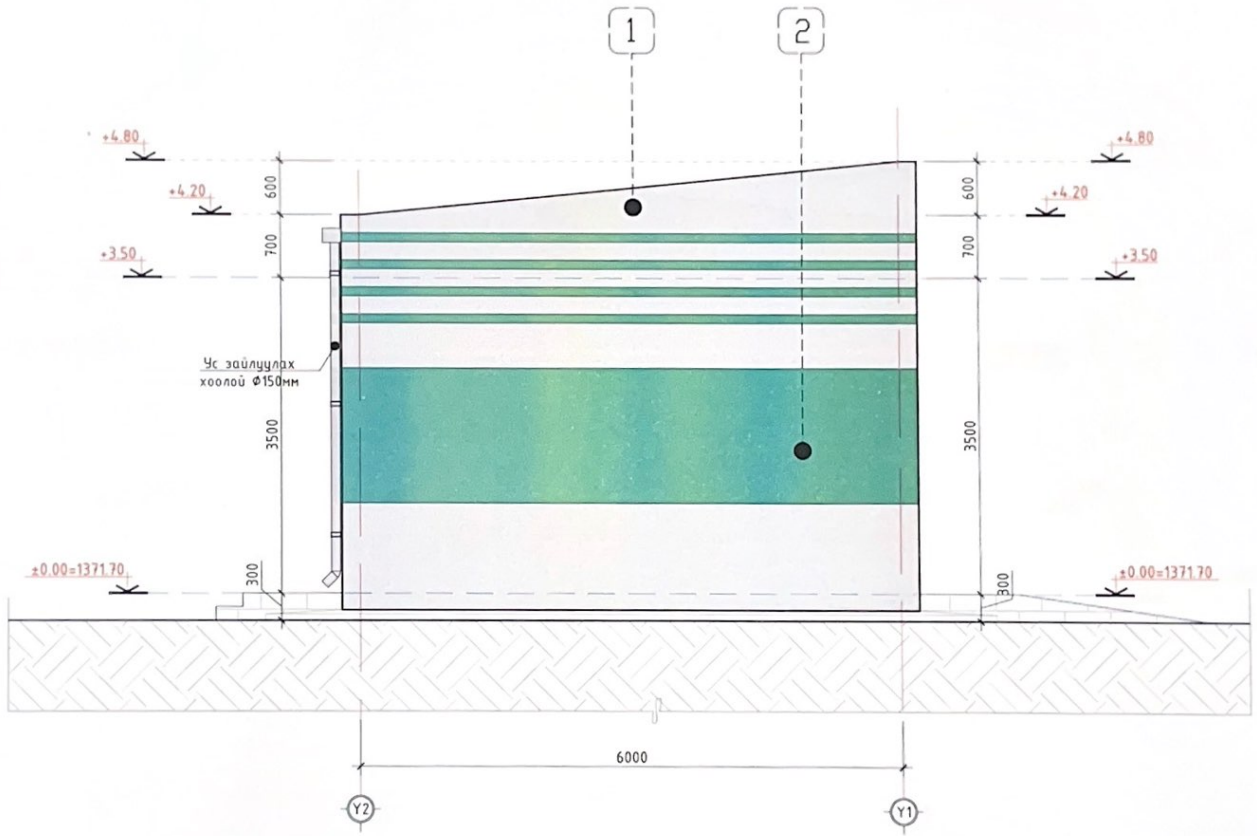

Материалын тодорхойлолт, тайлбар

1 Саарал өнгийн пактуртай шатардлага /RGB 149.151.155/

2 Ногоон өнгийн пактуртай шатардлага /RGB 25.87.80/

"БЕС ОНЦГОЙ ДИЗАЙН"ХХК	Дундговь аймаг, Эрдэнэдалай сум "ЖИЖИГ ҮЙЛДВЭРЛЭЛ"-ИЙН БАРИЛГА		Загвар зураг
	НҮҮР ТАЛ Тэнхлэг /Y2-Y1/		
	"Бес Онцгой Дизайн" ХХК-ийн гүйцэтгэх захирал:	Л.Амарбаясгалан	M1:50
	Архитектор:	Б.Мөнхзаяа	Хуудас: 10
	Захиалагч: Эрдэнэдалай сумын засаг дарга	Б.Лхагвамандал	2023 он.

A3

НҮҮР ТАЛ Тэнхлэг /Y1-Y2/ М1:50

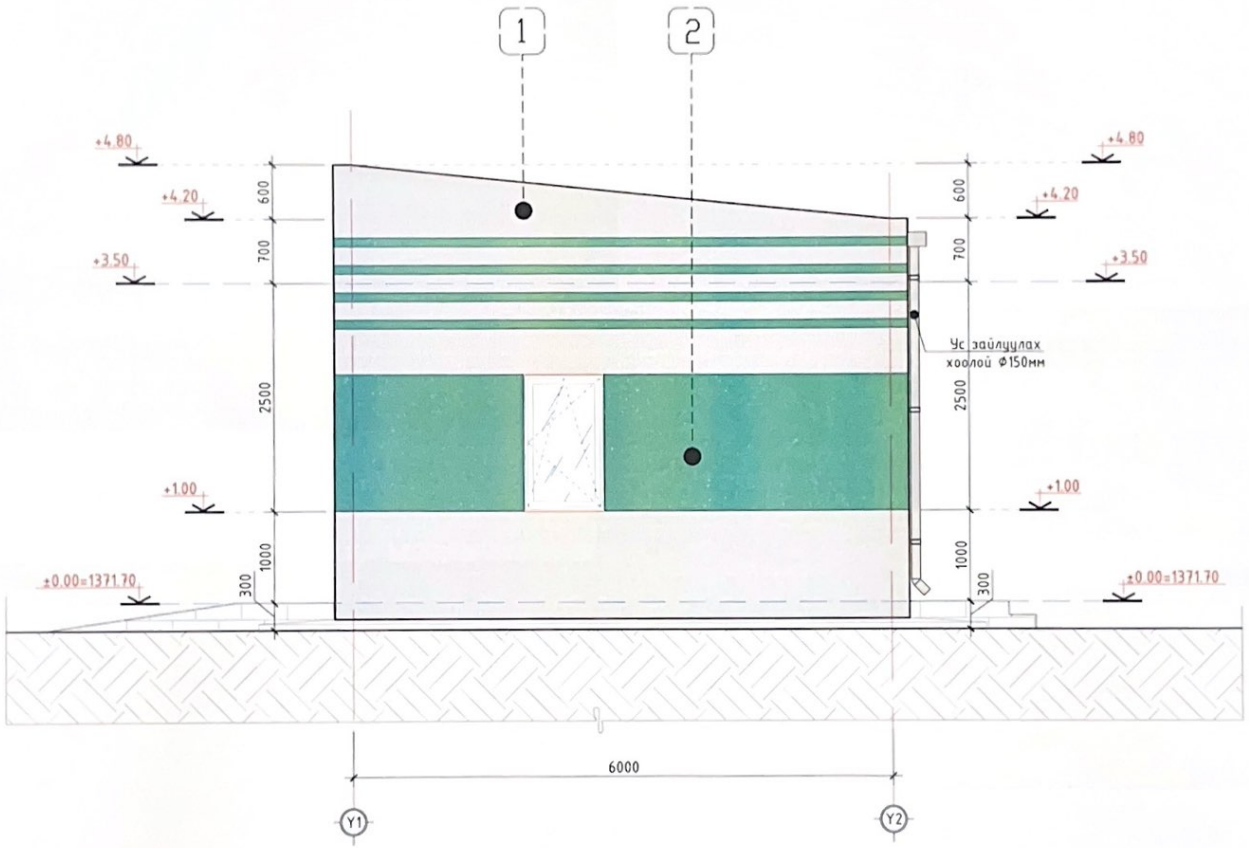

Материалын тодорхойлолт, таних тэмдэг

1 Саарал өнгийн пактуртай шатардлага /RGB 149.151.155/

2 Ногоон өнгийн пактуртай шатардлага /RGB 25.87.80/

"БЕС ОНЦГОЙ ДИЗАЙН"ХХК	Дундговь аймаг, Эрдэнэдалай сум "ЖИЖИГ ҮЙЛДВЭРЛЭЛ"-ИЙН БАРИЛГА		Загвар зураг
	НҮҮР ТАЛ Тэнхлэг /Y1-Y2/		
	"Бес Онцгой Дизайн" ХХК-ийн гүйцэтгэх захирал:	Л.Амарбаясгалан	М1:50
	Архитектор:	Б.Мөнхзаяа	Хуудас: 11
	Захиалагч: Эрдэнэдалай сумын засаг дарга	Б.Ихэгбаяндал	2023 он.

А3

ХАРАГДАХ БАЙДАЛ

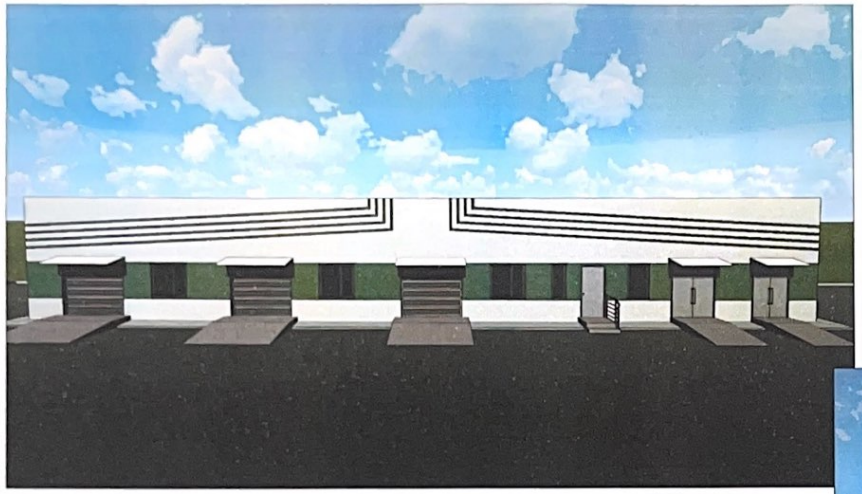

"БЕС ОНЦГОЙ ДИЗАЙН"ХХК	Дундговь аймаг, Эрдэнэдалай сум "ЖИЖИГ ҮЙЛДВЭРЛЭЛ"-ИЙН БАРИЛГА		Загвар зураг
	ХАРАГДАХ БАЙДАЛ		
	"Бес Онцгой Дизайн" ХХК-ийн гүйцэтгэх захирал:	Л.Амарбаясгалан	М1:1
	Архитектор:	Б.Мөнхзаяа	Хуудас: 12
	Захиалагч: Эрдэнэдалай сумын засаг дарга	Б.Лхагвамандал	2023 он.

А3

ХАРАГДАХ БАЙДАЛ

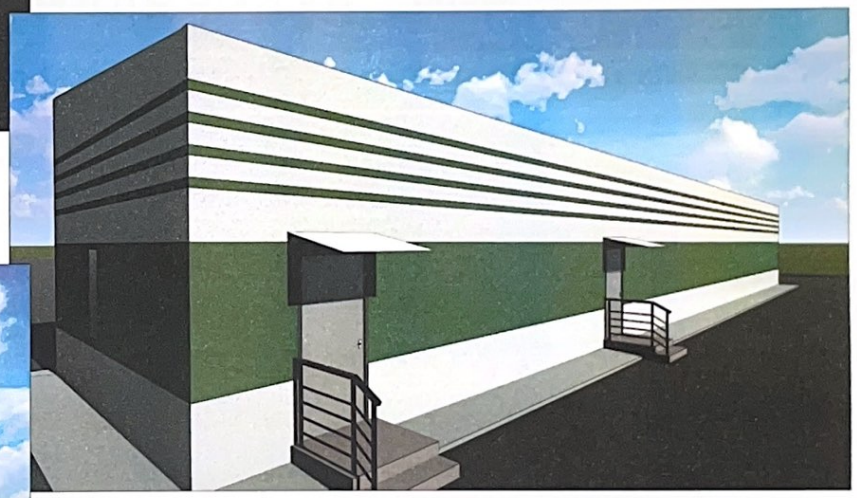

"БЕС ОНЦГОЙ ДИЗАЙН"ХХК	Дундговь аймаг, Эрдэнэдалай сум "ЖИЖИГ ҮЙЛДВЭРЛЭЛ"-ИЙН БАРИЛГА		Загвар зураг
	ХАРАГДАХ БАЙДАЛ		
	"Бес Онцгой Дизайн" ХХК-ийн гүйцэтгэх захирал:	Л.Амарбаясгалан	М1:1
	Архитектор:	Б.Мөнхзаяа	Хуудас: 13
	Захиалагч: Эрдэнэдалай сумын засаг дарга	Б.Лхагвамандал	2023 он.

А3

"БЕС ОНЦГОЙ ДИЗАЙН" ХХК

Шифр: БОД - 023/2023

ДУНДГОВЬ АЙМАГ, ЭРДЭНЭДАЛАЙ СУМ, 7-Р БАГ

"ЖИЖИГ ДУНД ҮЙЛДВЭРЛЭЛ"-ИЙН БАРИЛГА

/Барилга бүтээцийн хэсэг-ББ/

БОЛОВСРУУЛСАН:

ИНЖЕНЕР: . . . . . /Ч.ДАВХАРБАЯР/

УЛААНБААТАР ХОТ 2023 ОН.

Тайлбар бичиг

Дундговь аймаг, Эрдэнэдалай сум, 7-р багийн нутагт баригдах "Хижиг дунд үйлдвэрлэл"-ийн барилгын бүтээцийн зургийг барилгын зураг төслийн "БЕС ОНЦГОЙ ДИЗАЙН" ХХК-д 2023 оны 12- сарын 12-ний өдөр барилгын ажлын зургийг гүйцэтгэв. Зураг ашигладсан байгаль цаг уурын үзүүлэлтийг тус сумын 7-р багт төлөвлөсөн "150 хүүхдийн цэцэрлэг"-ийн барилгын талбайн зураг төсөл боловсруулахад зорилуулан "БАРНАБ" ХХК-н боловсруулсан инженер-геологийн судалгааны дүгнэлт /Архив№ ДуГ-03/22/ ашигласан болно.

ЕРӨНХИЙ ӨГӨГДӨЛ: Барилгын бүтээцийн шийдийг байгаль цаг уурын доорх нөхцөлд төлөвлөв. Үүнд:

Барилгын ангилал:	II
Галд тэсвэрлэлтийн зэрэг:	II
Цасны ачаалал:	50кг/м^2
Салхины ачаалал:	35кг/м^2
Газар хөдлөлтийн балл:	7
Гадна агаарын тооцооны температур:	-30.50°C

МАТЕРИАЛ:

Барилгын цутгамал болон угсармал хийцүүдэд доор дурдсан ангийн материалуудыг хэрэглэнэ.

-Суурийн бетон бэлтгэл	-B10 /M150/
-Шугаман суурь	-B20 /M250/
-Ажлын арматур	-SD390 A400 /A-III ГОСТ 5781-82*/
-Холбогч арматур	-A240 /A-I ГОСТ 5781-82*/
-Хомуут	-A240 /A-I ГОСТ 5781-82*/
-Хөнгөн ган төмөр	-G550

-Барилгад хэрэглэгдэх бусад материал нь холбогдох стандартын шаардлага хангасан материал байна.

БАРИЛГА:

Түс барилга нь 19.0м х 8.0м харьцаатай, 1 давхар барилга. Барилгын даацын үндсэн бүтээц нь хөнгөн ган каркасан рам байх ба газар хөдлөлтийн хэвтээ ачаалг цутгамал полистрол бетон дүүргэлтэй хөнгөн ган рам хүлээж авахаар төлөвлөж өгсөн болно.

БУУРЬ:

Дундговь аймаг Эрдэнэдалай сумаңд баригдсан "Спорт заал"-ны барилгын "ИНЖГЕОТЕХ" ХХК-н 2006-онд хийсэн инженер геологийн судалгааг үндэслэв. "Спорт заалны" барилгын зураг төсөл ББ-н хэсэг хуудас №1.

Суурь суух бүрэн хөрс нь бага өгөршсөн конгломерат чулуулаг хөрс болно. Хөрсний жин ρ=2.65 г/см^3, хөрсний ус илрээгүй, улирлын хөлдөлтийн гүн 3.1м. Котлованы механизмаар ухахдаа суурь суулгах төслийн түвшингээс дээш 20-30см дутуу ухаж, түүнээс доош төслийн түвшин хүртэл гараар ухаж, маш сайн нягтруулсан байх хэрэгтэй.

СУУРЬ:

Барилгын суурь нь цутгамал төмөрбетон шугман суурь байна. Цутгамал төмөрбетон шугман суурийн доор 10см зузаан бетон /B10/ бэлтгэл хийнэ. Суурь болон барилгын хөрстэй харьцах босоо гадаргууд МБК-Г-85 маркийн халуун хар тосон түрхлэг 2 удаа хийнэ. Суурийг бууцаж дарах хөрс нь 1650кг/м^3-ээс багагүй цогцын нягттай овойлт үүсгэдэггүй байх ба 20 см тутамд үечлэн нягтруулна. Суурийн цутгамал төмөрбетоны ажил гүйцэтгэхдээ БНбД 52-02-05-ын холбогдох шаардлагуудыг баримтална.

ХАНА:

Хөнгөн ган раммтай каркасан хийцтэй полистрол бетон дүүргэгчтэй 0,1м-ийн хөвсөн дулаалгатай гадуураа фасадны өнгөлгөө фактуртай шавардлагатай байна. Барилгыг давхар технологийн чанарын болон технологийн өндөр түвшинд хийх гүйцэтгэнэ. Өрөө хоорондын ханыг 0,1м-ийн хөнгөн ган раммтай полистрол дүүргэгчтэй ханаар хийнэ.

ДОВХОО:

Гадна довжоо пандусыг сайтар нягтруулсан овойлт үүсгэдэггүй хөрсөн дээр зураг үзүүлсний дагуу хийж гүйцэтгэнэ. Бетоны анги нь B15-аас багагүй байна. Атмосферийн шууд нөлөөнд хамгаалагдаагүй, газраас дээш байрлах бүтээцэд F75, ус тэсвэрлэлтийн W6 маркын бетон хэрэглэнэ.

ХАЯАВЧ:

Барилгын суурийг гадаргуугийн усnаас хамгаалах зорилгоор 1.0м хаяавчийн бетоны анги B15-аас багагүй байна. Атмосферийн шууд нөлөөнд хамгаалагдаагүй, газраас дээш байрлах бүтээцэд F75, ус тэсвэрлэлтийн W6 маркын бетон хэрэглэнэ.

Хэв хашмал:

Хэв хашмал нь дараах шаардлагыг хангасан байна. Бетоноор бүтээцийн төслийн хэлбэр дүрсийг бий болгох, бетоны гаднах гадаргуугийн шаардлагатай үзэмжийг хангах, хэв хашмалгүй байх үеийн бат бэхийг автал бүтээцийг барьж байх. Хэв хашмалыг салгахдаа бетоны ирмэг буланг гэмтээхгүй байх.

Бетон арчилгаа:

Бетоны бэхжилтийн эхний цагуудад өнгөн гадаргад нарны хурц туяа тусах, салхи, бороонд усnаас хамгаалж хучлага, халхавч хийж хамгаалж өгнө. Бетоны арчилгааг бетон цутгаснаас 2 цагийн дараанаас эхлэн хийж эхэлнэ.

Анхаарах зүйл

Барилга угсралтын ажлыг гүйцэтгэхээс өмнө ажлын зурагтай нэг бүрчлэн сайн танилцаж, төмөрбетон бүтээцийн угсралтын ажлыг гүйцэтгэх норм дүрэм, стандартуудыг сайтар судалж үзсэний дараа угсралтын ажлыг гүйцэтгэх шаардлагатай. Цутгамал төмөрбетон бүтээцийг дулааны улиралд цутгаж, бэхжүүлэхээр төлөвлөв.

Барилгын ажлыг хүйтний улиралд гүйцэтгэх шаардлага гарвал БНбД 52-02-05 нормыг баримтлах ба зохиогчтой зөвшилцөнө.

Барилгачид нь дээрх норм дүрмүүдийг мөрдөхөөс гадна барилгын үйлдвэрлэлд дагаж мөрдөх хөдөлмөр хамгаалал, аюулгүй ажиллагааны дүрэм БНбД 12-03-04 мөрдөж ажиллана.

Д/д	Зургийн жагсаалт	Хуудас марк
0	1	2
1	Тайлбар бичиг, Зургийн жагсаалт	ББ-1
2	Шугаман суурийн байгууламт	ББ-2
3	шугман суурийн огтлол, арматурчлал	ББ-3
4	Хөнгөн ган каркасан ханын байгууламт	ББ-4
5	Хөнгөн ган каркасан хана "ХГКХ-1", "ХГКХ-1'"	ББ-5
6	Хөнгөн ган каркасан хана "ХГКХ-2", "ХГКХ-2'"	ББ-6
7	Хөнгөн ган каркасан хана "ХГКХ-3"-с "ХГКХ-7"	ББ-7
	Хучилтын хэвний байгууламт	ББ-8
9	Хучилтын фермийн байгууламт, хучилтын ферм "ХФ-1"	ББ-9
12	Гадна довжоо "ГД-1","ГД-2","ГД-3","ГД-4"-н байгууламт, огтлол	ББ-10

"БЕС ОНЦГОЙ ДИЗАЙН"ХХК	Дундговь аймаг, Эрдэнэдалай сум, 7-р баг "ЖИЖИГ ДУНД ҮЙЛДВЭРЛЭЛ"-ИЙН БАРИЛГА					ББ
	ТАЙЛБАР БИЧИГ, ЗУРГИЙН ЖАГСААЛТ					
	Инженер:		Ч.Давхарбаяр	ЕГ Шифр: БОД-023/2023	Масштаб: М1:100	Огноо: 2023.12.12
	Гүйцэтгэсэн:		Ч.Давхарбаяр	ТГ Шифр: -	Зургийн дугаар: ББ-01	Бүх хуудас: 10
	Шалгасан:		Б.Мөнхзаяа			

А3

ТӨМӨРБЕТОН ШУГМАН СУУРЬ БАЙГУУЛАЛТ М1:100

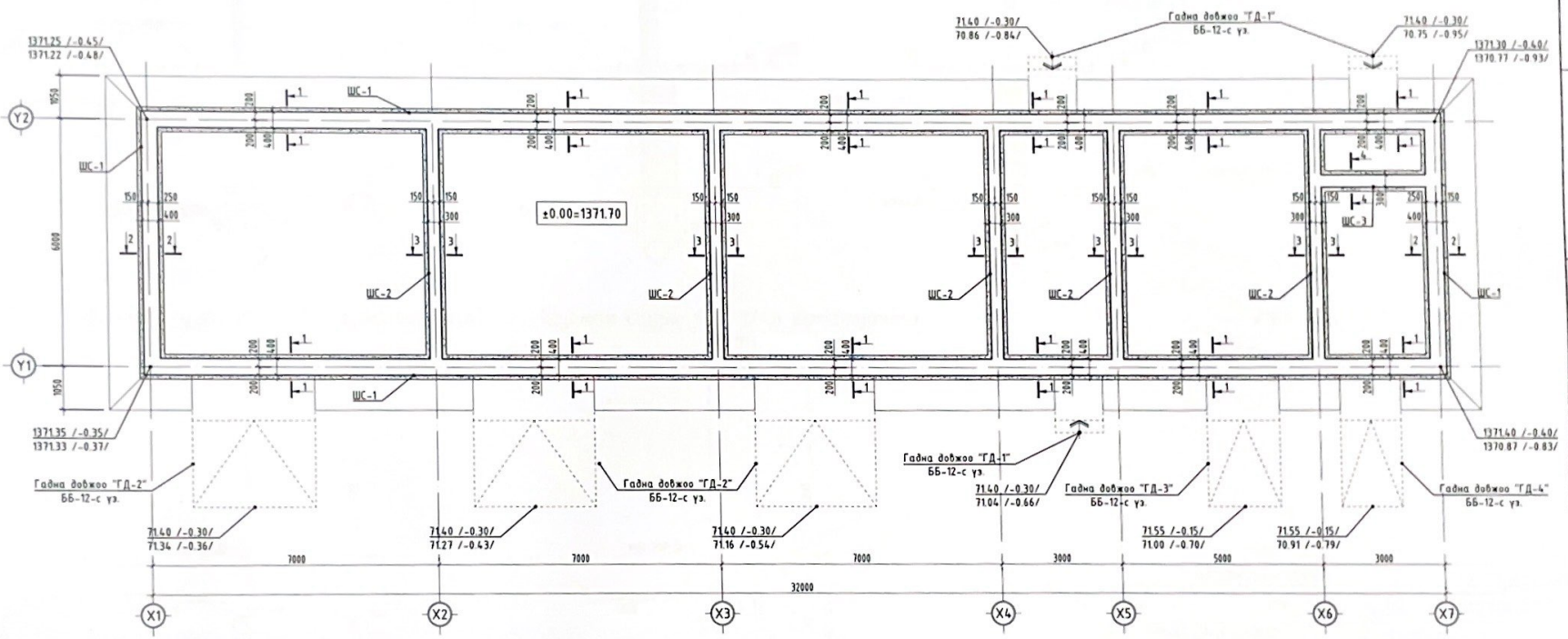

ТАЙЛБАР

1. Энэ хуудсыг холбогдох ББ-3 болон 5-аас 9-р хуудастай хамтатган үзнэ.
2. Газар шорооны болон суурийн ажлыг дулааны улиралд бүрэн гүйцэтгэнэ.
3. Суурийн нүхийг ухсаны дараа геологичид үзүүлж техникийн дүгнэлт гаргуулах шаардлагатай.
4. Суурийн нүхийг механизмаар ухахдаа суурь суулгах төслийн түвшингээс дээш 20-30см дутуу ухаж түүнээс доош төслийн түвшин хүртэл гараар ухах хэрэгтэй.
5. Газар шорооны ажил хийх үедээ бүүрь хөрсөнд гадаргуугийн ус орохоос хамгаалсан арга хэмжээг авах шаардлагатай.
6. Хөрстэй харьцах бүсэд гадаргууд хөрсний ус чийгээс хамгаалж 2 үе МБК-Г-85 маркийн халуун хар тосон түрхлэг хийж өгнө.
7. Суурийн хажуугаар овойлт суулт үүсэхгүй хайрган хөрсөөр 20 см үе тутамд γ_k=1.65 т/м^3 болтол сайтар нягтруулж чигжинэ.
8. Довжоо, пандусны доорх шороог 20 см тутамд γ_k=1.65 т/м^3 хүртэл сайтар нягтруулах шаардлагатай.
9. Суурийг гарах оролт, гарагалгааны нүхийг БА, ХАС, ЦАХ, ХД-ийн эзэгүүдтай уялдуулж гаргана.

"БЕС ОНЦГОЙ ДИЗАЙН"ХХК	Дундговь аймаг, Эрдэнэдалай сум, 7-р баг "ЖИЖИГ ДУНД ҮЙЛДВЭРЛЭЛ"-ИЙН БАРИЛГА					ББ
	ТӨМӨРБЕТОН ШУГМАН СУУРЬ БАЙГУУЛАЛТ					
	Инженер:		Ч.Давхарбаяр	ЕГ Шифр: БОД-023/2023	Масштаб: М1:100	Огноо: 2023.12.12
	Гүйцэтгэсэн:		Ч.Давхарбаяр	ТГ Шифр: -	Эхлэлийн дугаар: ББ-02	Бүх хуудас: 10
	Шалгасан:		Б.Мөнхзаяа			

А3

Огтлол1-1 М1:50

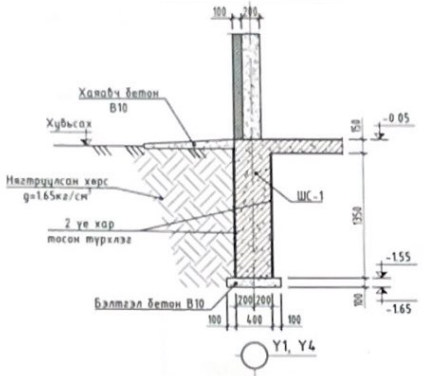

Огтлол2-2 М1:50

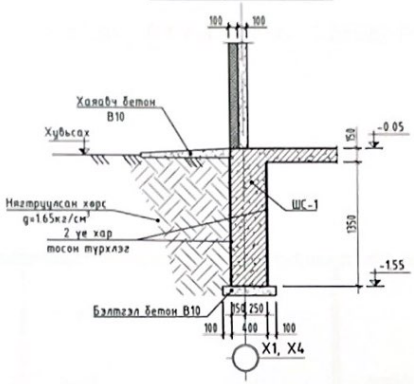

Огтлол4-4 М1:50

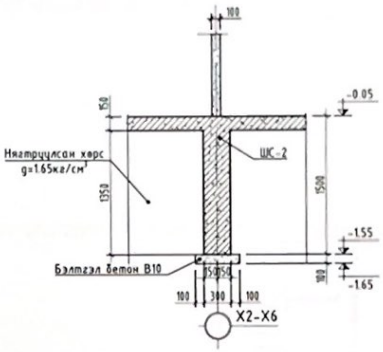

Огтлол4-4 М1:50

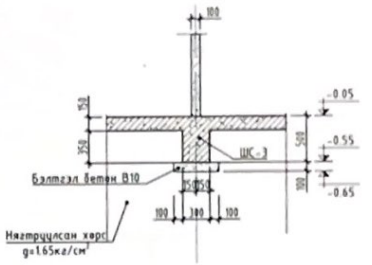

Шугман суурь /ШС-1/-н арматурчлал М1:25

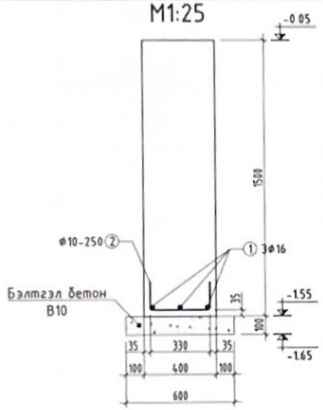

Шугман суурь /ШС-1/-н арматурчлал М1:25

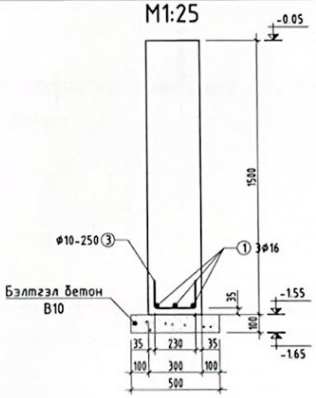

Шугман суурь /ШС-3/-н арматурчлал М1:25

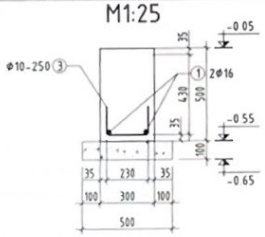

ХЭСГИЙН ТОДОРХОЙЛОЛТ

Поз	Загвар	Поз	Загвар
2	150 340 150, L=640	3	150 240 150, L=540

МАТЕРИАЛЫН ТҮҮВЭР

Поз	Тэмдэглэгээ	Нэр	Тоо ширхэг	Жин/кг/ Нэгж	Жин/кг/ Бүгд
	ШУГАМАН СУУРИЙН АРМАТУРЧЛАЛ		1	697.4	697.4
1	ГОСТ 5781-82	ф 16 A400 У.М= 112.7	3	177.88	533.64
2	ГОСТ 5781-82	ф 10 A240 L= 640	308	.39	121.53
3	ГОСТ 5781-82	ф 10 A240 L= 540	127	.33	42.28
	Материал	Бетон B20 /m³/	1	58.47	58.47
	Материал	Бетон B10 /m³/	1	5.93	5.93
	ТӨМӨРБЕТОН ШАЛНЫ АРМАТУРЧЛАЛ		1	2228.1	2228.1
-	ГОСТ 5781-82	ф 16 A400 У.М= 1411.7	1	2228.14	2228.14
	Материал	Бетон B20 /m³/	1	26.46	26.46
	Бетон хаявч				
	Материал	Бетон B10 /m³/	1	6.06	6.06

ТАЙЛБАР

1. Энэ хуудсыг ББ-н холбогдох хуудастай хамтатган үзнэ.
2. Ажлын арматур ГОСТ 5781-82 стандартын А400 ангийн арматур байна. Мөн ажлын арматурын зөрүүлгийг 600 мм-с багагүйгээр хийнэ.
3. Бетоны анги В20 байна.
4. Цутгамал төмөр бетон шатны бэлтгэж цутгахдаа "Цутгамал төмөр бетон бүтээцийн ажил гүйцэтгэх заавар" БД 52-102-04 -ийн заалтуудтай сайтар танилцаж зохих заалтуудыг мөрдөн ажиллана.
5. Төмөр бетон шалыг нэг уе 250мм алхантай тороор торлоно.

"БЕС ОНЦГОЙ ДИЗАЙН"ХХК

Дундговь аймаг, Эрдэнэдалай сум, 7-р баг
"ЖИЖИГ ДУНД ҮЙЛДВЭРЛЭЛ"-ИЙН БАРИЛГА

ББ

ШУГМАН СУУРИЙН ОГТЛОЛ, АРМАТУРЧЛАЛ

Инженер:		Ч.Давхарбаяр	ЕГ Шифр: БОД-023/2023	Масштаб: М1:100	Огноо: 2023.12.12
Гүйцэтгэсэн:		Ч.Давхарбаяр	ТГ Шифр: -	Эрэмбэ дугаар: ББ-03	Бүх хуудас: 10
Шалгасан:		Б.Мөнхзаяа			

А3

Огтлол1-1 М1:50

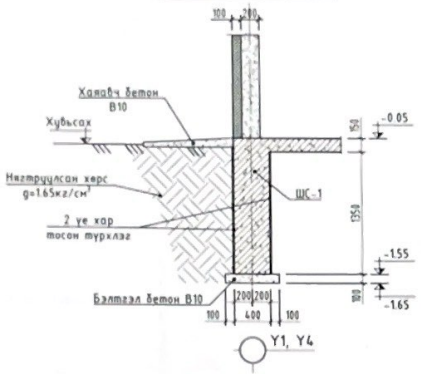

Огтлол2-2 М1:50

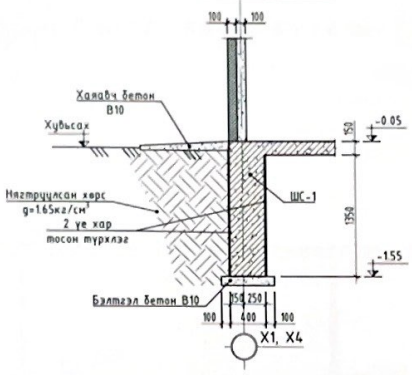

Огтлол4-4 М1:50

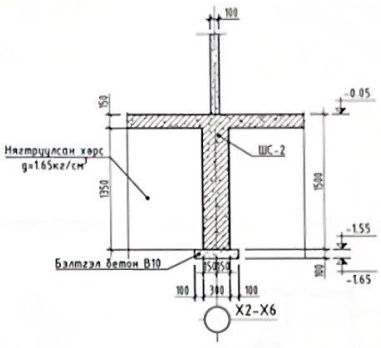

Огтлол4-4 М1:50

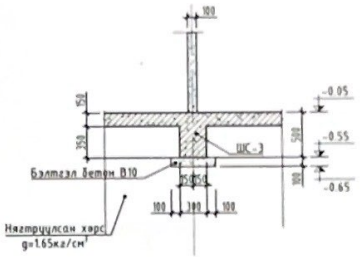

Шугман суурь /ШС-1/-н арматурчлал М1:25

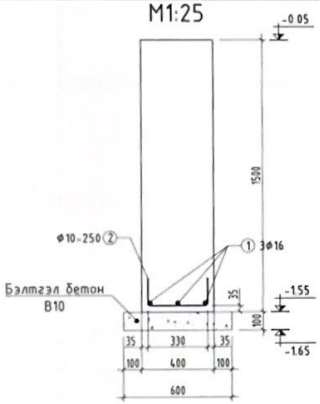

Шугман суурь /ШС-1/-н арматурчлал М1:25

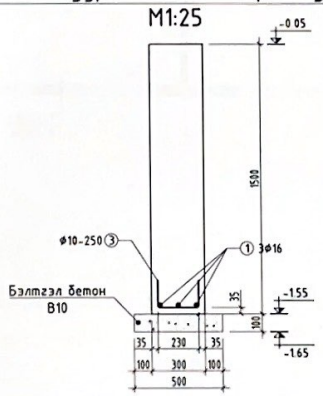

Шугман суурь /ШС-3/-н арматурчлал М1:25

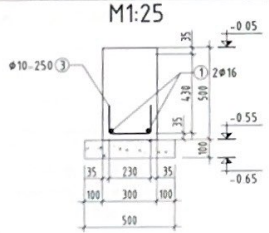

ХЭСГИЙН ТОДОРХОЙЛОЛТ

Поз	Загвар	Поз	Загвар
2	150 340 150 L=640	3	150 240 150 L=540

МАТЕРИАЛЫН ТҮҮВЭР

Поз	Тэмдэглэгээ	Нэр	Тоо ширхэг	Жин/кг/ Нэгж	Жин/кг/ Бүгд
	ШУГАМАН СУУРИЙН АРМАТУРЧЛАЛ		1	697.4	697.4
1	ГОСТ 5781-82	ф 16 А400 У.М= 112.7	3	177.88	533.64
2	ГОСТ 5781-82	ф 10 А240 L= 640	308	.39	121.53
3	ГОСТ 5781-82	ф 10 А240 L= 540	127	.33	42.28
	Материал	Бетон В20 /м³/	1	58.47	58.47
	Материал	Бетон В10 /м³/	1	5.93	5.93
	ТӨМӨРБЕТОН ШАЛНЫ АРМАТУРЧЛАЛ		1	2228.1	2228.1
-	ГОСТ 5781-82	ф 16 А400 У.М= 1411.7	1	2228.14	2228.14
	Материал	Бетон В20 /м³/	1	26.46	26.46
	Бетон хамгаалах				
	Материал	Бетон В10 /м³/	1	6.06	6.06

ТАЙЛБАР

1. Энэ хуудсыг ББ-н холбогдох хуудастай хамтатган үзнэ.
2. Ажлын арматур ГОСТ 5781-82 стандартын А400 ангийн арматур байна. Мөн ажлын арматурын зөрүүлгийг 600 мм-с багагүйгээр хийнэ.
3. Бетоны анги В20 байна.
4. Цутгамал төмөр бетон шатны бэлтгэж цутгахдаа "Цутгамал төмөр бетон бүтээцийн ажил гүйцэтгэх заавар" БД 52-102-04 -ийн заалтуудтай сайтар танилцаж зохих заалтуудыг мөрдөн ажиллана.
5. Төмөр бетон шалыг нэг үе 250мм алхантай тороор торлоно.

Дундговь аймаг, Эрдэнэдалай сум, 7-р баг
"ЖИЖИГ ДУНД ҮЙЛДВЭРЛЭЛ"-ИЙН БАРИЛГА

ББ

ШУГМАН СУУРИЙН ОГТЛОЛ, АРМАТУРЧЛАЛ

Инженер:	Ч.Дабхарбаяр	Е.Г.Шифр: БОД-023/2023	Масштаб: М1:100	Он/сар: 2023.12.12	
Гүйцэтгэсэн:	Ч.Дабхарбаяр	Т.Г.Шифр: -	Эрэмбэ дугаар: ББ-03	Бүх хуудас: 10	
"БЕС ОНЦГОЙ ДИЗАЙН"ХХК	Шалгасан:	Б.Мөнхзаяа			

А3

ХӨНГӨН ГАН КАРКАСАН ХАНЫН БАЙГУУЛАЛТ М1:100

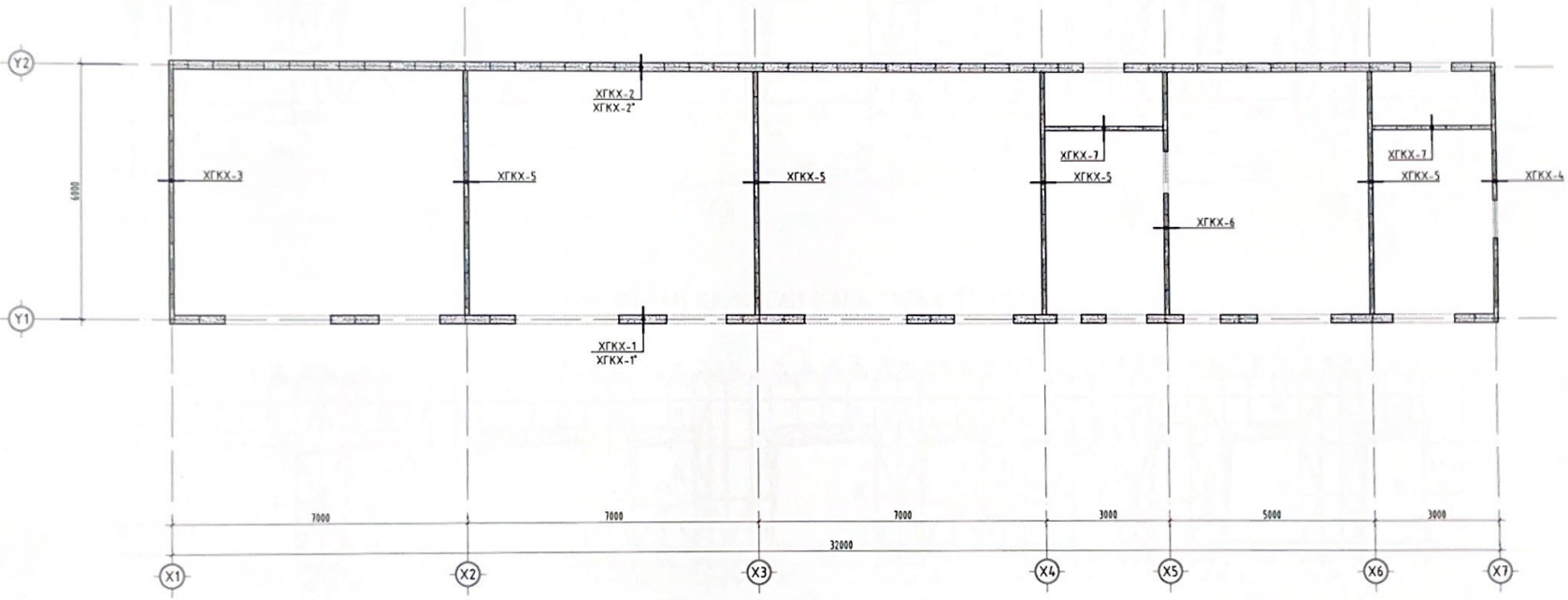

ТАЙЛБАР

1. Энэ хуудсыг БА, ББ-н холбогдох хуудастай хамтатган үзнэ.
2. Барилгад хэрэглэгдэх хөнгөн ган бүтээц нь зэвэрч муудаагүй G550 гангийн марктай чанарын шаардлага хангасан С оготолтой байна.
3. Полистрол бетон ажлыг гүйцэтгэхийн өмнө хучилтын ган хуудсыг технологийн дагуу хийх бетон урсах асгахаас хамгаалсан бүх төрлийн бэхэлгээг хийж гүйцэтгэсэн байх шаардлагатай.
4. Цутгамал бетон, полистрол бетон ажлыг гүйцэтгэхдээ барилгын норм ба дүрэм БНбД 52-02-05, БД 52-102-04-ын заавруудыг дагаж мөрдөх ёстой.

"БЕС ОНЦГОЙ ДИЗАЙН"ХХК	Дундговь аймаг, Эрдэнэдалай сум, 7-р баг "ЖИЖИГ ДУНД ҮЙЛДВЭРЛЭЛ"-ИЙН БАРИЛГА					ББ
	ХӨНГӨН ГАН КАРКАСАН ХАНЫН БАЙГУУЛАЛТ					
	Инженер:		Ч.Давхарбаяр	ЕГ Шифр: БОД-023/2023	Масштаб: М1:100	Огноо: 2023.12.12
	Гүйцэтгэсэн:		Ч.Давхарбаяр	ТГ Шифр: -	Эрэмлийн дугаар: ББ-04	Бүх хуудас: 10
	Шалгасан:		Б.Мөнхзаяа			

А3

ХӨНГӨН ГАН КАРКАСАН ХАНА "ХГКХ-1" М1:100

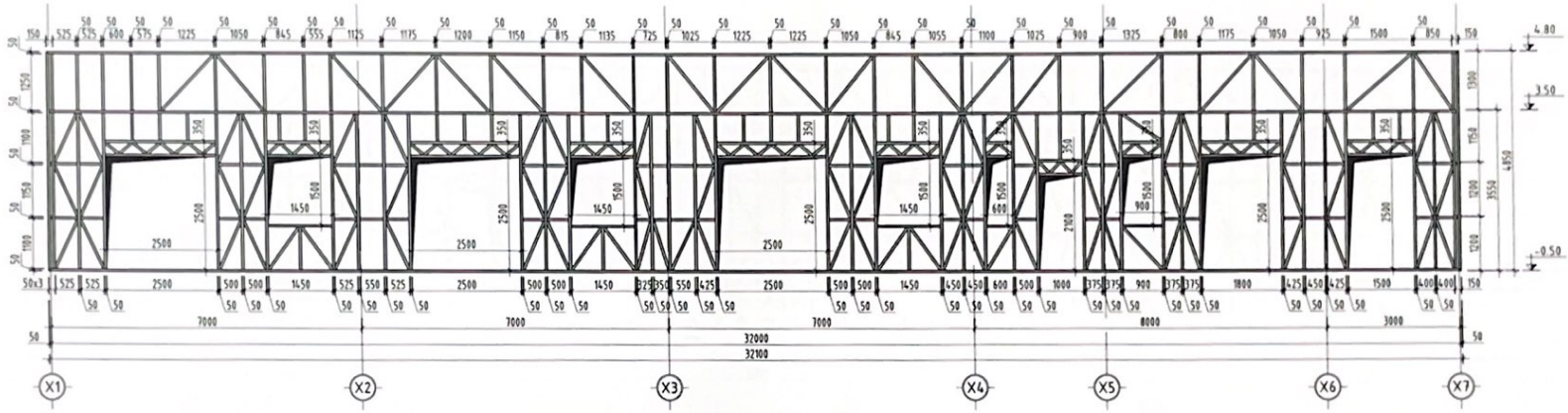

ХӨНГӨН ГАН КАРКАСАН ХАНА "ХГКХ-1*" М1:100

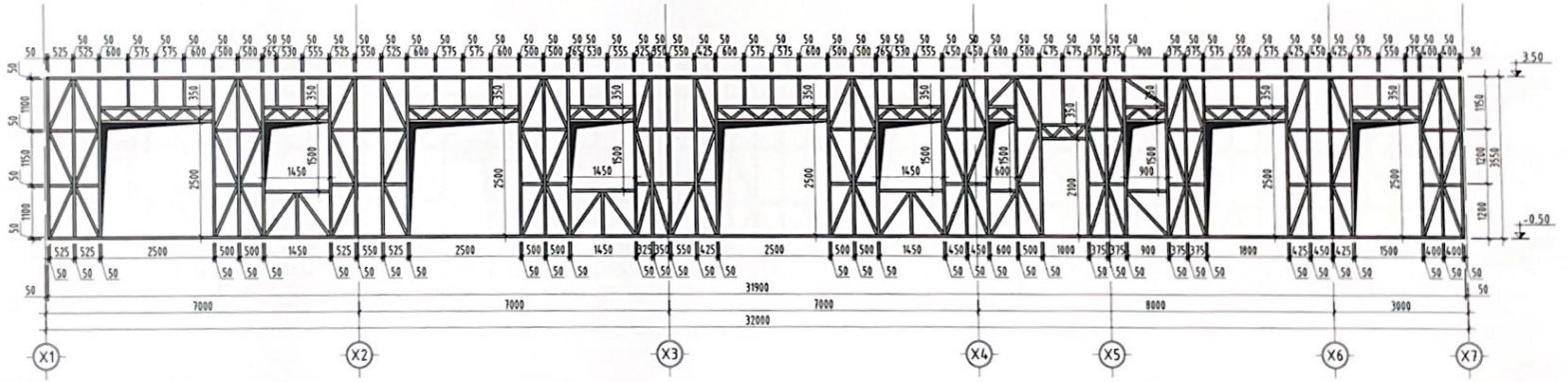

ТАЙЛБАР

1. Энэ хуудсыг БА, ББ-н холбогдох хуудастай хамтатган үзнэ.
2. Барилгад хэрэглэгдэх хөнгөн ган бүтээц нь зэвэрч муудаагүй G550 гангийн марктай чанарын шаардлага хангасан С оглолтой байна.
3. Полистрол бетон ажлыг гүйцэтгэхийн өмнө хучилтын ган хуудсыг технологийн дагуу хийж бетон урсах асгахаас хамгаалсан бүх төрлийн бэхэлгээг хийж гүйцэтгэсэн байх шаардлагатай.
4. Цутгамал бетон, полистрол бетон ажлыг гүйцэтгэхдээ барилгын норм ба дүрэм БНбД 52-02-05, БД 52-102-04-ын заавруудыг дагаж мөрдөх ёстой.

"БЕС ОНЦГОЙ ДИЗАЙН"ХХК	Дундговь аймаг, Эрдэнэдалай сум, 7-р баг "ЖИЖИГ ДУНД ҮЙЛДВЭРЛЭЛ"-ИЙН БАРИЛГА ХӨНГӨН ГАН КАРКАСАН ХАНА "ХГКХ-1", "ХГКХ-1*"				ББ
	Инженер:	Ч.Дабхарбаяр	Е.Г.Шифр: БОД-023/2023	Масштаб: М1:100	Огноо: 2023.12.12
	Гүйцэтгэсэн:	Ч.Дабхарбаяр	Т.Г.Шифр: -	Эрхийн дугаар: ББ-05	Бүх хуудас: 10
	Шалгасан:	Б.Мөнхзаяа			

А3

ХӨНГӨН ГАН КАРКАСАН ХАНА "ХГКХ-2" М1:100

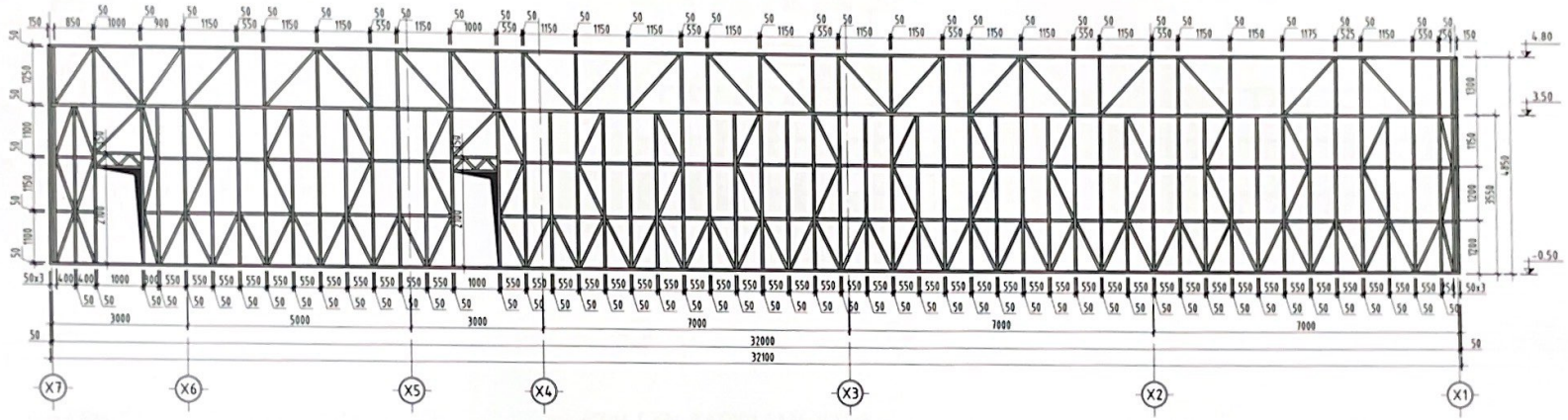

ХӨНГӨН ГАН КАРКАСАН ХАНА "ХГКХ-2*" М1:100

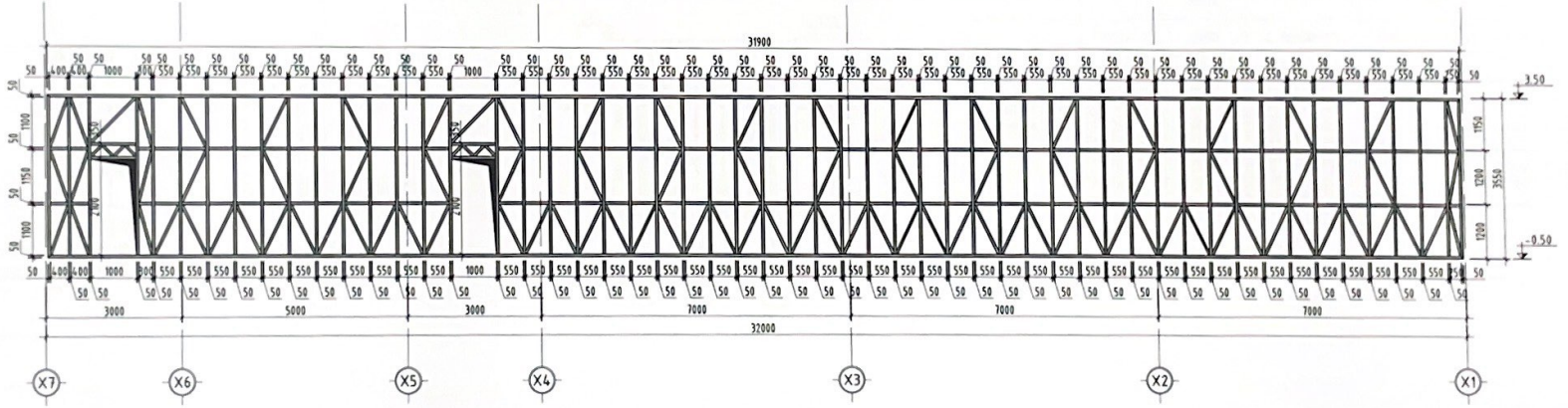

ТАЙЛБАР

1. Энэ хуудсыг БА, ББ-н холбогдох хуудастай хамтатган үзнэ.
2. Барилгад хэрэглэгдэх хөнгөн ган бүтээц нь зэвэрч муудаагүй G550 гангийн марктай чанарын шаардлага хангасан С оглолтой байна.
3. Полистрол бетон ажлыг гүйцэтгэхийн өмнө хучилтын ган хуудсыг технологийн дагуу хийж бетон урсах асгахаас хамгаалсан бүх төрлийн бэхэлгээг хийж гүйцэтгэсэн байх шаардлагатай.
4. Цутгамал бетон, полистрол бетон ажлыг гүйцэтгэхдээ барилгын норм ба дүрэм БНбД 52-02-05, БД 52-102-04-ын заавруудыг дагаж мөрдөх ёстой.

"БЕС ОНЦГОЙ ДИЗАЙНГҮЙ" ХХК	Дундговь аймаг, Эрдэнэдалай сум, 7-р баг "ЖИЖИГ ДУНД ҮЙЛДВЭРЛЭЛ"-ИЙН БАРИЛГА					ББ
	ХӨНГӨН ГАН КАРКАСАН ХАНА "ХГКХ-2", "ХГКХ-2*"					
	Инженер:		Ч.Давхарбаяр	Е.Г Шифр: БОД-023/2023	Масштаб: М1:100	Огноо: 2023.12.12
	Гүйцэтгэсэн:		Ч.Давхарбаяр	Т.Г Шифр: -	Эцэгийн дугаар: ББ-06	Бүх хуудас: 10
	Шалгасан:		Б.Мөнхзаяа			

A3

ХӨНГӨН ГАН КАРКАСАН ХАНА "ХГКХ-3" М1:100

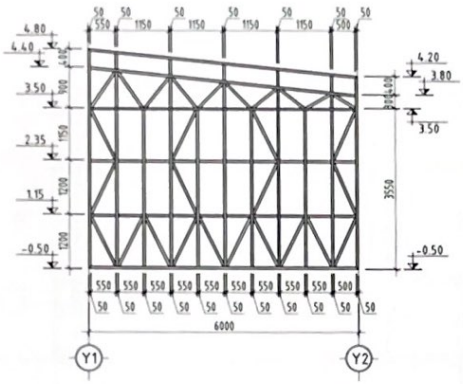

ХӨНГӨН ГАН КАРКАСАН ХАНА "ХГКХ-4" М1:100

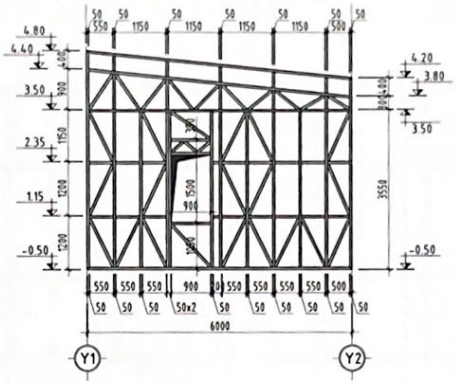

ХӨНГӨН ГАН КАРКАСАН ХАНА "ХГКХ-5" М1:100

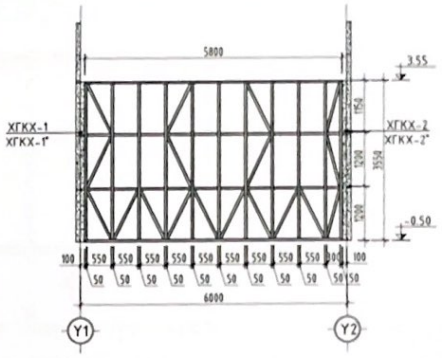

ХӨНГӨН ГАН КАРКАСАН ХАНА "ХГКХ-6" М1:100

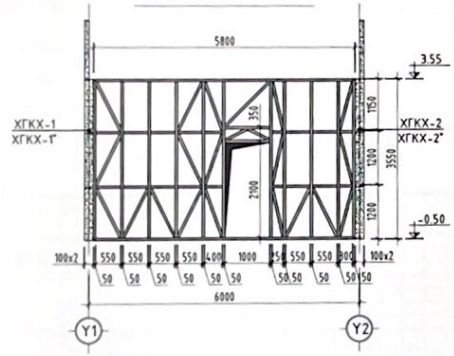

ХӨНГӨН ГАН КАРКАСАН ХАНА "ХГКХ-7" М1:100

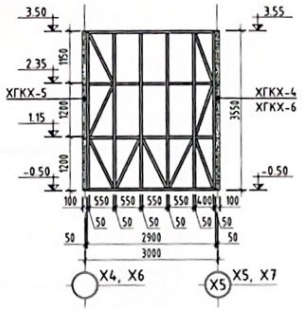

МАТЕРИАЛЫН ТҮҮВЭР

Хийцийн нэр	Марк	Гангын марк	Хэмжээ	Урт /м/	Тоо ширхэг	Жин/кг/ Нэгж	Жин/кг/ Бүгд
Хөнгөн ган каркасан хана	"ХГКХ-1"	G550	C 90x50x0,8	509	1	509.00	509.00
	"ХГКХ-1*"	G550	C 90x50x0,8	401	1	401.00	401.00
	"ХГКХ-2"	G550	C 90x50x0,8	553.5	1	553.50	553.50
	"ХГКХ-2*"	G550	C 90x50x0,8	441	1	441.00	441.00
	"ХГКХ-3"	G550	C 90x50x0,8	90	1	90.00	90.00
	"ХГКХ-4"	G550	C 90x50x0,8	117.4	1	117.40	117.40
	"ХГКХ-5"	G550	C 90x50x0,8	83.9	4	83.90	335.60
	"ХГКХ-6"	G550	C 90x50x0,8	87.5	1	87.50	87.50
	"ХГКХ-7"	G550	C 90x50x0,8	44	2	44.00	88.00
Ган сулжмэл ханын тор	-	G550	1000xl	891.3	1	1336.95	1336.95
Нийт ханын профайл төмрийн жин							3959.95
	Материал		Полистрол бетон V=61.97 м³				

ТАЙЛБАР

1. Энэ хуудсыг БА, ББ-н холбогдох хуудастай хамтатган үзнэ.
2. Барилгад хэрэглэгдэх хөнгөн ган бүтээц нь зэвэрч муудаагүй G550 гангийн марктай чанарын шаардлага хангасан С оштолттой байна.
3. Полистрол бетон ажлыг гүйцэтгэхийн өмнө хучилтын ган хуудсыг технологийн дагуу хийх бетон урсах асгахаас хамгаалсан бүх төрлийн бэхэлгээг хийж гүйцэтгэсэн байх шаардлагатай.
4. Цутгамал бетон, полистрол бетон ажлыг гүйцэтгэхдээ барилгын норм ба дүрэм БНбД 52-02-05, БД 52-102-04-ын заавруудыг дагаж мөрдөх ёстой.

"БЕС СИЦГОЙ ДИЗАЙН"ХХК	Дундговь аймаг, Эрдэнэдалай сум, 7-р баг "ЖИЖИГ ДҮНД УЙЛДВЭРЛЭЛ"-ИЙН БАРИЛГА				ББ
	ХӨНГӨН ГАН КАРКАСАН ХАНА "ХГКХ-3"-"ХГКХ-7"				
Инженер:	Ч.Давхарбаяр	Е.Г Шифр: БОД-023/2023	Масштаб: М1:100	Огноо: 2023.12.12	
Гүйцэтгэсэн:	Ч.Давхарбаяр	Т.Г Шифр: -	Эрэмбэ дугаар: ББ-07	Бүх хуудас: 10	
Шалгасан:	Б.Мөнхзаяа				

A3

ХУЧИЛТЫН ХЭВНИЙ БАЙГУУЛАЛТ М1:100

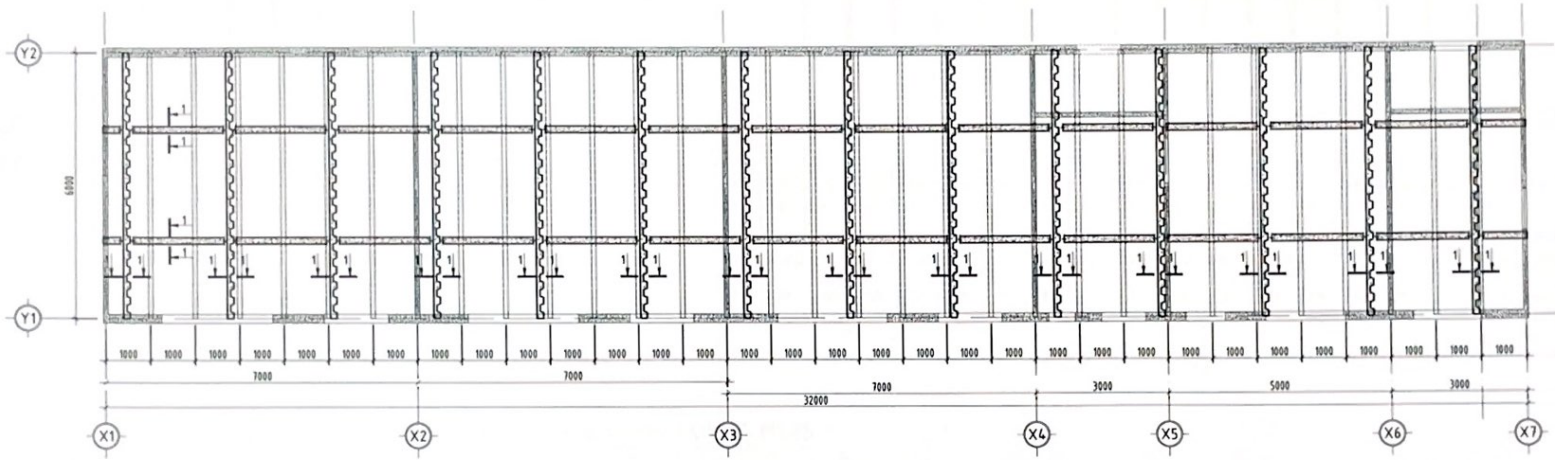

Зиг заг даацын ган хуудасны байгуулалтын схем М1:200

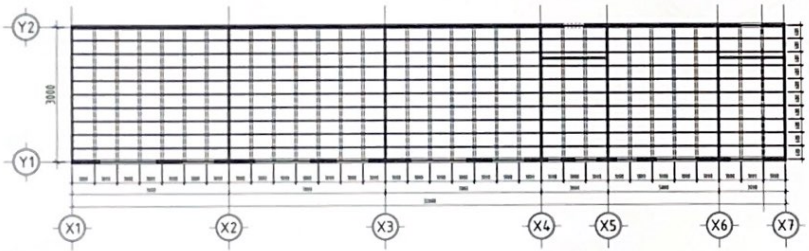

Огтлол 1-1 М1:20

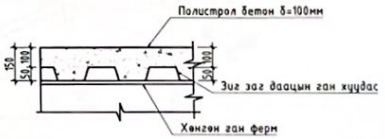

Тайлбар
1. Энэ хуудсыг БА, ББ-н холбогдох зургуудтай хамтатгаж үзнэ.
2. Полистрол бетон ажлыг гүйцэтгэхийн өмнө хучилтын ган хуудсыг технологийн дагуу хийж бетон урсах асгахаас хамгаалсан бүх төрлийн бэхэлгээг хийж гүйцэтгэсэн байх шаардлагатай.
3. Цутгамал бетон, полистрол бетон ажлыг гүйцэтгэхдээ барилгын норм ба дүрэм БНбД 52-02-05, БД 52-102-04-ын заавруудыг дагаж мөрдөх ёстой.

"БЕС ОНЦГОЙ ДИЗАЙН"ХХК	Дундговь аймаг, Эрдэнэдалай сум, 7-р баг "ЖИЖИГ ДУНД УЙЛДВЭРЛЭЛ"-ИЙН БАРИЛГА				ББ
	ХУЧИЛТЫН ФЕРМИЙН БАЙГУУЛАЛТ				
Инженер:	Ч.Давхарбаяр	ЕГ Шифр: БОД-023/2023	Масштаб: М1:100	Огноо: 2023.12.12	
Гүйцэтгэсэн:	Ч.Давхарбаяр	ТГ Шифр: -	Эрхийн дугаар: ББ-08	Бүх хуудас: 10	
Шалгасан:	Б.Мөнхзаяа				

A3

ХУЧИЛТЫН ФЕРМИЙН БАЙГУУЛАЛТ М1:100

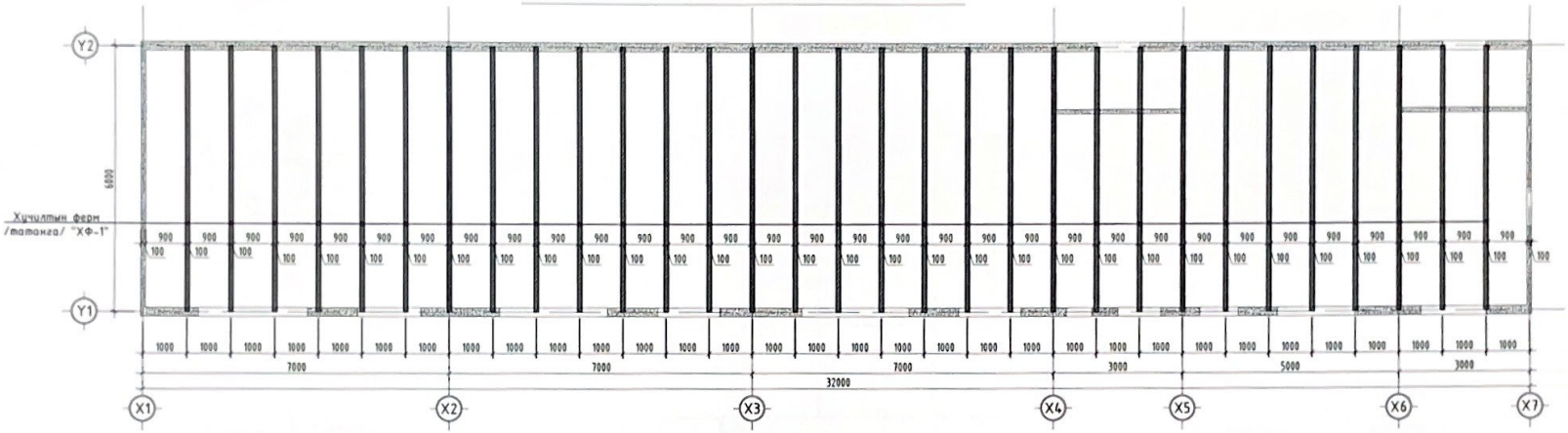

ХУЧИЛТЫН ФЕРМ "ХФ-1" М1:25

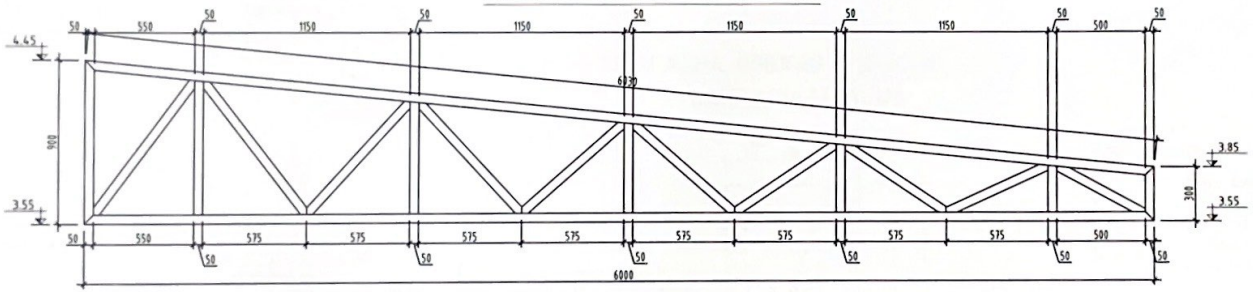

МАТЕРИАЛЫН ТҮҮВЭР

Хийцийн нэр	Марк	Гангын марк	Хэмжээ	Урт /м/	Тоо ширхэг	Жин/кг/ Нэгж	Жин/кг/ Бүгд
Хучилтын ферм	"ХФ-1"	G550	С 90x50x0,8	24.4	31	24.40	756.40
Нийт дээврийн профайл төмрийн жин							756.40
Зиг заг даацын ган хуудас	-	G550		320	1	480.00	480.00
Нийт дээврийн жин							1236.40
Материал			Полистрол бетон V=30.10 м³				

ТАЙЛБАР

1. Энэ хуудсыг БА, ББ-н холбогдох хуудастай хамтатган үзнэ.
2. Барилгад хэрэглэгдэх хөнгөн ган бүтээц нь зэвэрч муудаагүй G550 гангийн марктай чанарын шаардлага хангасан С оргилотой байна.
3. Полистрол бетон ажлыг гүйцэтгэхийн өмнө хучилтын ган хуудсыг технологийн дагуу хийж бетон урсах асгахаас хамгаалсан бүх төрлийн бэхэлгээг хийж гүйцэтгэсэн байх шаардлагатай.
4. Цутгамал бетон, полистрол бетон ажлыг гүйцэтгэхдээ барилгын норм ба дүрэм БНбД 52-02-05, БД 52-102-04-ын заавруудыг дагаж мөрдөх ёстой.

"БЕС ОНЦГОЙ ДИЗАЙН"ХХК	Дундговь аймаг, Эрдэнэдалай сум, 7-р баг "ЖИЖИГ ДУНД ҮЙЛДВЭРЛЭЛ"-ИЙН БАРИЛГА					ББ
	ХУЧИЛТЫН ФЕРМИЙН БАЙГУУЛАЛТ, ХУЧИЛТЫН ФЕРМ "ХФ-1"					
	Инженер:		Ч.Дашхарваяр	ЕГ Шифр: БОД-023/2023	Масштаб: М1:100	Огноо: 2023.12.12
	Гүйцэтгэсэн:		Ч.Дашхарваяр	ТГ Шифр: -	Зургийн дугаар: ББ-09	Бүх хуудас: 10
	Шалгасан:		Б.Мөнхзаяа			

A3

ГАДНА ДОВЖОО "ГД-1"-Н
БАЙГУУЛАЛТ М1:100

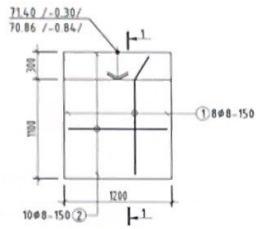

ГАДНА ДОВЖОО "ГД-2"-Н
БАЙГУУЛАЛТ М1:100

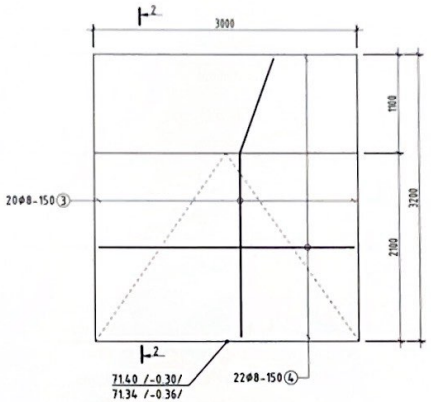

ГАДНА ДОВЖОО "ГД-3"-Н
БАЙГУУЛАЛТ М1:100

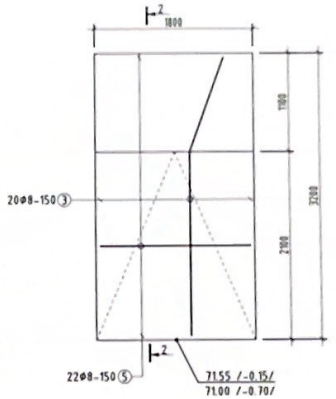

Огтлол 1-1 М1:50

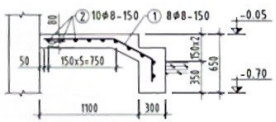

Огтлол 2-2 М1:50

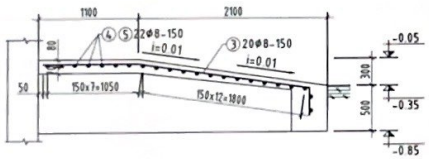

ГАДНА ДОВЖОО "ГД-4"-Н
БАЙГУУЛАЛТ М1:100

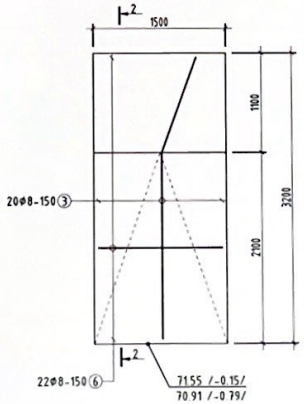

ХЭСГИЙН ТОДОРХОЙЛОЛТ

Поз	Загвар	Поз	Загвар
1	800, 400, 153°, 220, L=1500	3	300, 1930, 1050, 172°, L=3280

МАТЕРИАЛЫН ТҮҮВЭР

Поз	Тэмдэглэгээ	Нэр	Тоо ширхэг	Жин/кг/ Нэгж	Бүгд
	Гадна довжоо "ГД-1" АРМАТУРЧЛАЛ		3	216.5	649.4
1	ГОСТ 5781-82	⌀ 8 А240 L= 1500	8	59	4.74
2	ГОСТ 5781-82	⌀ 8 А240 L= 1150	10	45	4.54
	Материал	Бетон В20 /м³/	3	0.408	1.22
	Гадна довжоо "ГД-2" АРМАТУРЧЛАЛ		3	51.5	154.5
3	ГОСТ 5781-82	⌀ 8 А240 L= 3280	20	1.29	25.88
4	ГОСТ 5781-82	⌀ 8 А240 L= 2950	22	1.16	25.61
	Материал	Бетон В20 /м³/	3	1.80	5.40
	Гадна довжоо "ГД-3" АРМАТУРЧЛАЛ		1	41.1	41.1
3	ГОСТ 5781-82	⌀ 8 А240 L= 3280	20	1.29	25.88
5	ГОСТ 5781-82	⌀ 8 А240 L= 1750	22	.69	15.19
	Материал	Бетон В20 /м³/	1	1.08	1.08
	Гадна довжоо "ГД-3" АРМАТУРЧЛАЛ		1	38.5	38.5
3	ГОСТ 5781-82	⌀ 8 А240 L= 3280	20	1.29	25.88
6	ГОСТ 5781-82	⌀ 8 А240 L= 1450	22	57	12.59
	Материал	Бетон В20 /м³/	1	0.9	.90

Тайлбар

1. Энэ хүүдэсыг холбогдох ББ-2 хүүдэстай хамтатган үзнэ.
2. Газар шорооны болон суурийн ажлыг дулааны улиралд бүрэн гүйцэтгэнэ.
3. Суурийн хажуугаар овойлт суулт үүсгэхгүй хайрган хөрсөөр 20см үе тутамд γ_k=1.65 т/м³ болтол сайтар нягтруулж чигжинэ.
4. Довжоны доорх шороог 20 см тутамд сайтар нягтруулах шаардлагатай.

"БЕС ОНЦГОЙ ДИЗАЙН"ХХК	Дундговь аймаг, Эрдэнэдалай сум, 7-р баг "ЖИЖИГ ДУНД ҮЙЛДВЭРЛЭЛ"-ИЙН БАРИЛГА				ББ
	ГАДНА ДОВЖОО "ГД-1","ГД-2","ГД-3","ГД-4"-Н БАЙГУУЛАЛТ, ОГТЛОЛ				
Инженер:	Ч.Дабхарбаяр	ЕГ Шифр: БОД-023/2023	Масштаб: М1:100	Огноо: 2023.12.12	
Гүйцэтгэсэн:	Ч.Дабхарбаяр	ТГ Шифр: -	Эрэмбэ дугаар: ББ-10	Бүх хуудас: 10	
Шалгасан:	Б.Менхзаяа				

А3