КИНГСИЙ ИНЖЕНЕР ЭНД КОНСТРАКШН ХХК

Барилгын зураг төслийн тусгай зөвшөөрлийн дугаар: ЗТ38-1236/18
Хаяг: Улаанбаатар хот, Хан-Уул дүүрэг 3-р хороо, Энгельсийн гудамж, 5-р байр
Хан-Өргөө оффис, 901 тоот
Утас: 98111987, 88845243

ЕГ Шифр: КС 02-41/24

(Дундговь аймаг, Сайхан-Овоо сум)

САЙХАН-ОВОО СУМЫН ОНХС-ААР ХИЙГДЭХ ТӨСӨЛ АРГА ХЭМЖЭЭНИЙ АЖЛУУД

/Хойд лагерийн дулаан хангамжийн шугам, Хог хаягдлын цэгийн тохижилт, Ногоон байгууламжийн хашаа хайсны тохижилтын ажил, Соёлын төвийн барилгын дээврийн засвар, Дөрвөн багийн мал угаалгын ванн засварын ажил, тохижилт, Халуун усны барилгын ариутгах татуургын шугам, Хойд урд лагерийн гадна гэрэлтүүлэг/

(ажлын зураг)

БОЛОВСРУУЛСАН:

Захирал Л.Баасанхүү

ЗАХИАЛАГЧ:

Сайхан-Овоо сумын засаг дарга /Б.Арсланбаатар/

ЗӨВШӨӨРӨЛЦСӨН:

Дундговь аймгийн ерөнхий архитектор /Э.Энхмэнд/

Дундговь аймгийн ГХБХБГазрын дарга /Э.Чагнаадорж/

ХЯНАСАН:

Дундговь аймгийн Онцгой байдлын газрын дарга, дэд хурандаа /Ц.Төрбилэг/

Улаанбаатар хот
2024 он

Сүлчийн хавтаснаан огноо: 2025/05/05

КИНГСИЙ ИНЖЕНЕР ЭНД КОНСТРАКШН ХХК

Барилгын зураг төслийн тусгай зөвшөөрлийн дугаар: ЗТ18-65/24
Хаяг: Улаанбаатар хот, Хан-Уул дүүрэг 3-р хороо, Энгельсийн гудамж 5-р байр,
Хан-Өргөө оффис, 901 тоот
Утас: 98111987, 77190404

ЕГ Шифр: КС 02-41/24

(Дундговь аймаг, Сайхан-Овоо сум)

НОГООН БАЙГУУЛАМЖИЙН ХАШАА ХАЙСНЫ ТОХИЖИЛТ

/ажлын зураг/

ЕРӨНХИЙ ТӨЛӨВЛӨГӨӨ - ЕТ

БОЛОВСРУУЛСАН:

Захирал Л.Баасанхүү

Архитектор Г.Эрдэнэ

Улаанбаатар хот
2024 он

Сүүлчийн хэвлэсэн огноо: 2025/05/05

НОГООН БАЙГУУЛАМЖИЙН ХАШАА, ХАЙСНЫ ЕРӨНХИЙ ТӨЛӨВЛӨГӨӨ М1:1000

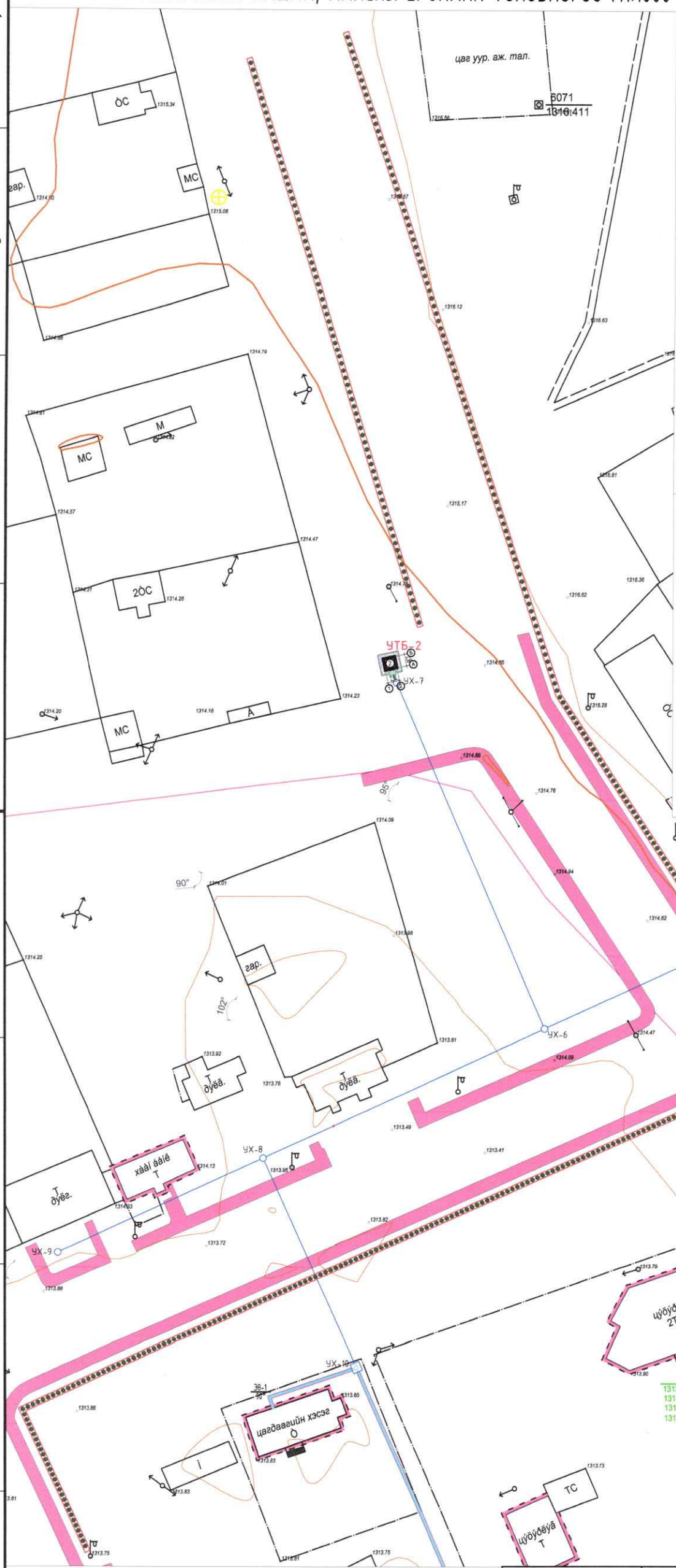

Байршлын схем М1:3000

ТАНИХ ТЭМДЭГ:

- Төлөвлөж буй барилга
- Одоо байгаа авто зам
- Одоо байгаа явган хүний зам, талбай
- Одоо байгаа шороон зам
- Төлөвлөж буй авто зам
- Төлөвлөж буй явган хүний зам, талбай
- Одоо байгаа барилга
- Бохир усны шугам
- Дулааны шугам
- Цэвэр усны шугам
- Цахилгааны шугам
- Төлөвлөж буй ногоон байгууламж
- Төлөвлөж буй дугуйн зам
- Төлөвлөж буй хөтөч хавтан

Зөвшөөрсөн:
Дундговь аймгийн
Сайхан-Овоо сумын засаг дарга:
..... Б.АРСЛАНБААТАР

1. Дундговь аймаг, Сайхан-Овоо сум, 4-р баг, ногоон байгууламжийн хашааны ерөнхий төлөвлөгөөг ажлын даалгаврыг үндэслэн барилгын зураг төслийн "Кингсий инженер энд констракшн" ХХК-д боловсруулав

KINGSEA E&C
Consulting group Co.,Ltd
Хаяг: Улаанбаатар,ХУД,3-р хороо. Энгэльсийн гудамж. 5-р байр Хан-Өргөө оффис, 901 тоот
Утас: 98111987, 88845243
"КИНГСИЙ ИНЖЕНЕР ЭНД КОНСТРАКШН"ХХК

Дундговь аймаг. Сайхан-Овоо сум.
НОГООН БАЙГУУЛАМЖИЙН ХАШАА, ХАЙС

Ерөнхий төлөвлөгөө					Уе шат: А3
Архитектор		Г.Эрдэнэ	Е.Г Шифр: КС 02-41/24	Масштаб: М1:1000	Огноо: 2024 он
Гүйцэтгэсэн		Б.Баяр-Эрдэнэ	Т.Г Шифр:	Зургийн дугаар: ЕТ-1	Бүх хуудас: 4
Шалгасан		Г.Эрдэнэ			

НОГООН БАЙГУУЛАМЖИЙН ХАШАА, ХАЙСНЫ ХИЛ ХЯЗГААР М1:1000

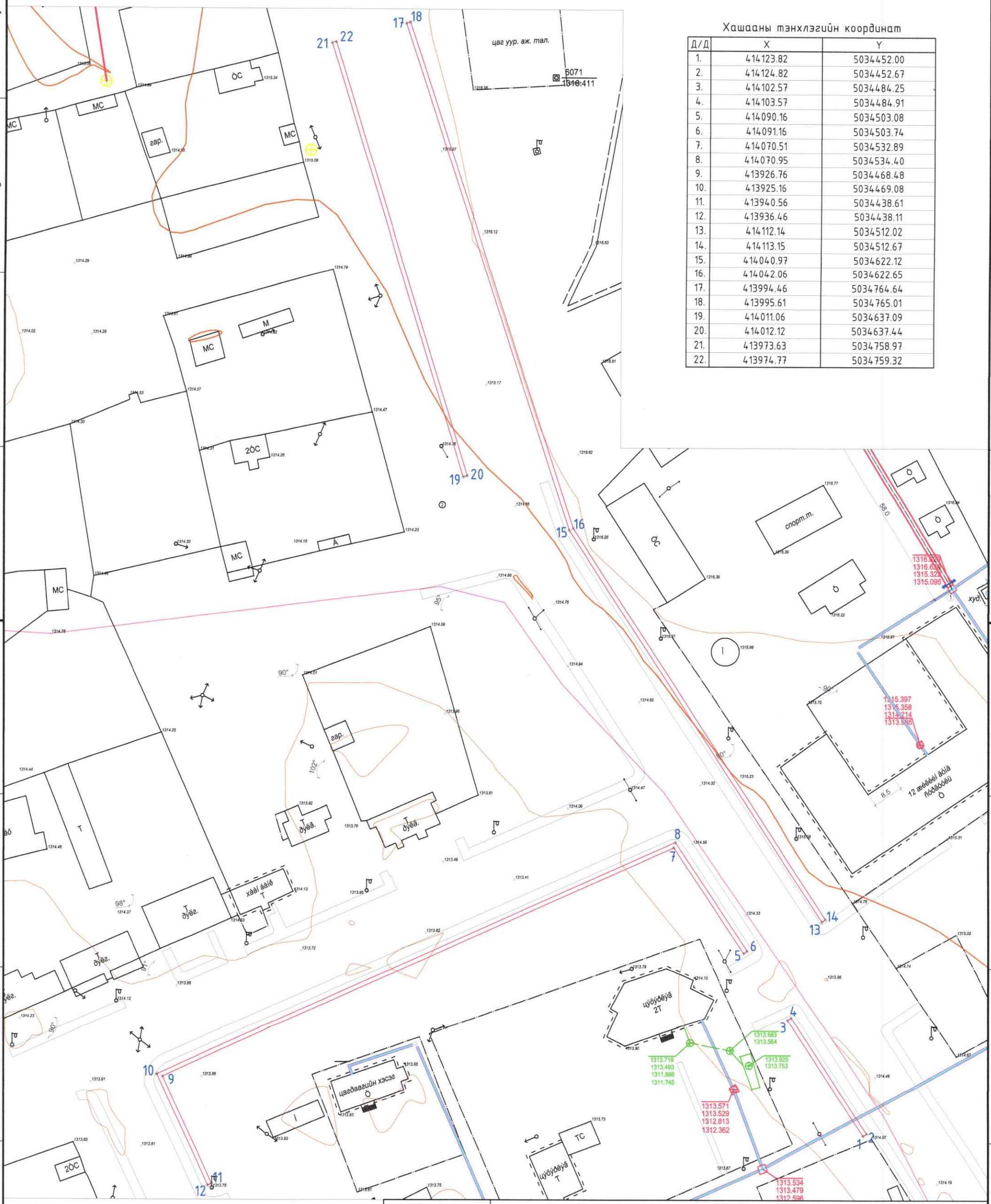

Хашааны тэнхлэгийн координат

Д/Д	X	Y
1.	414123.82	5034452.00
2.	414124.82	5034452.67
3.	414102.57	5034484.25
4.	414103.57	5034484.91
5.	414090.16	5034503.08
6.	414091.16	5034503.74
7.	414070.51	5034532.89
8.	414070.95	5034534.40
9.	413926.76	5034468.48
10.	413925.16	5034469.08
11.	413940.56	5034438.61
12.	413936.46	5034438.11
13.	414112.14	5034512.02
14.	414113.15	5034512.67
15.	414040.97	5034622.12
16.	414042.06	5034622.65
17.	413994.46	5034764.64
18.	413995.61	5034765.01
19.	414011.06	5034637.09
20.	414012.12	5034637.44
21.	413973.63	5034758.97
22.	413974.77	5034759.32

KINGSEA E&C
Consulting group Co.,Ltd
Хаяг: Улаанбаатар.ХУД.3-р хороо. Энгельсийн гудамж. 5-р байр Хан-Өргөө оффис, 901 тоот
Утас: 98111987, 88845243
"КИНГСИЙ ИНЖЕНЕР ЭНД КОНСТРАКШН"ХХК

Дундговь аймаг. Сайхан-Овоо сум.
НОГООН БАЙГУУЛАМЖИЙН ХАШАА, ХАЙС

Хил хязгаар					Үе шат: А3
Архитектор		Г.Эрдэнэ	Е.Г Шифр: КС 02-41/24	Масштаб: М1:1000	Огноо: 2024 он
Гүйцэтгэсэн		Б.Баяр-Эрдэнэ	Т.Г Шифр:	Зургийн дугаар: ЕТ-2	Бүх хуудас: 4
Шалгасан		Г.Эрдэнэ			

ЗАЙ ХЭМЖЭЭ М1:1000

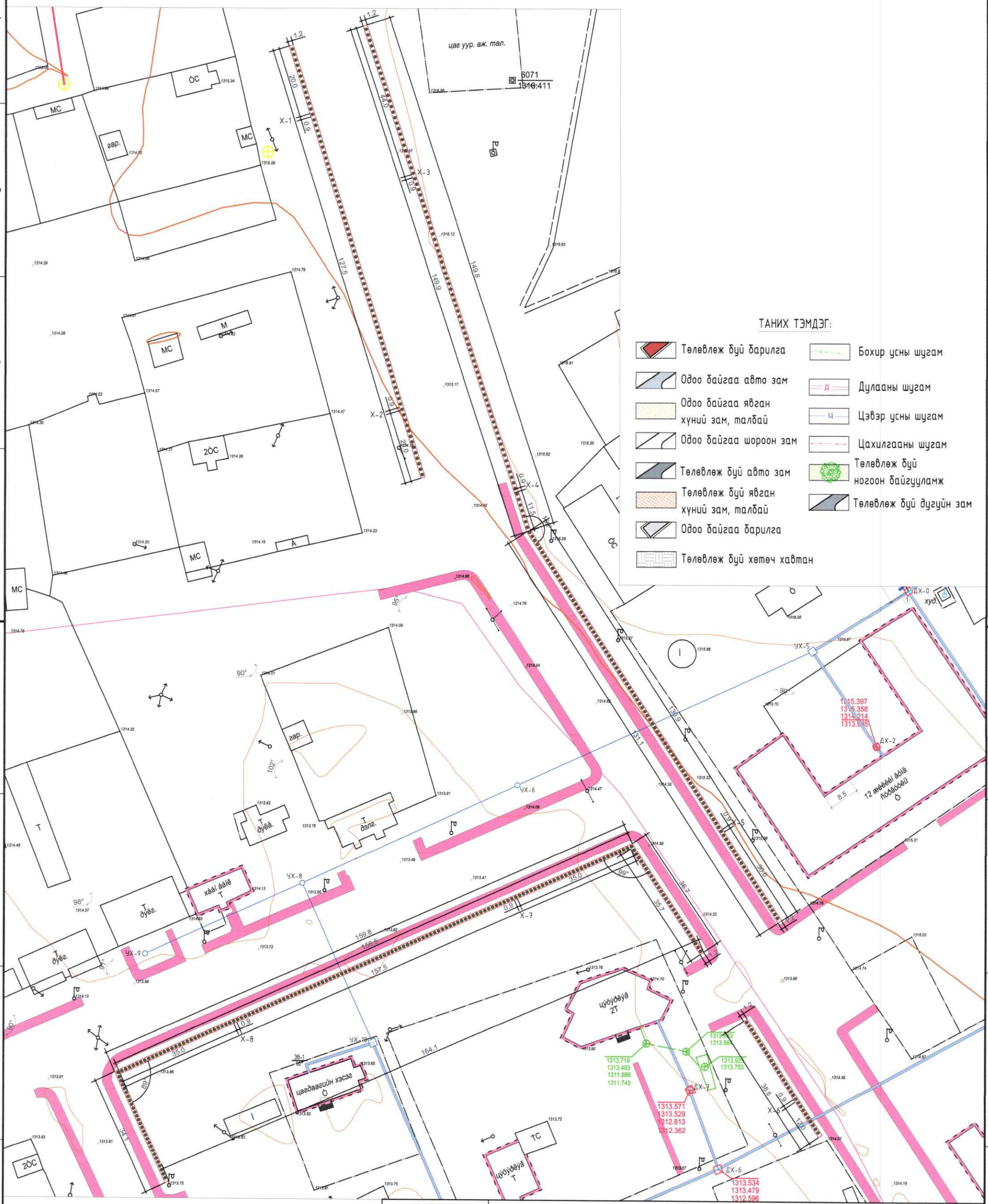

KINGSEA E&C Consulting group Co.,Ltd Хаяг: Улаанбаатар.ХУД.3-р хороо. Энгельсийн гудамж. 5-р байр Хан-Өргөө оффис, 901 тоот Утас: 98111987, 88845243	Дундговь аймаг. Сайхан-Овоо сум. НОГООН БАЙГУУЛАМЖИЙН ХАШАА, ХАЙС				
"КИНГСИЙ ИНЖЕНЕР ЭНД КОНСТРАКШН"ХХК	Зай хэмжээ				Ye шат: А3
	Архитектор	Г.Эрдэнэ	Е.Г Шифр: КС 02-41/24	Масштаб: М1:1000	Огноо: 2024 он
	Гүйцэтгэсэн	Ц.Баяр-Эрдэнэ	Т.Г Шифр:	Зургийн дугаар: ЕТ-3	Бүх хуудас: 4
	Шалгасан	Г.Эрдэнэ			

ХАШАА, ХАЙСНЫ БАЙГУУЛАЛТ

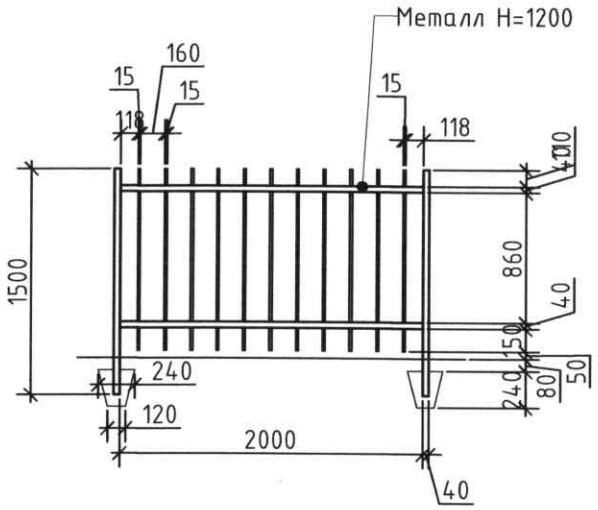

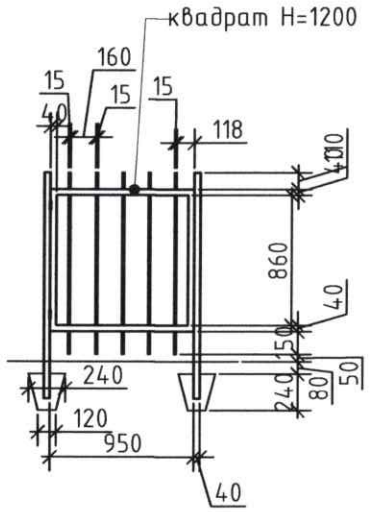

Тайлбар:
Металл хайсны материалыг сонгохдоо зураг төсөл зохиогчтой болон захиалагчтай зөвшилцөх. Ус чийгэнд тэсвэртэй удаан эдэлгээтэй эко ногоон будгаар будах.

ТОДОРХОЙЛОЛТ /1 хэсэгт/

	НЭР ТӨРӨЛ	НЭР ТӨРӨЛ	ХЭМЖЭЭ	ТОО ХЭМЖЭЭ
1	Шон	Квадрат 60*60	H=1.5 b=60мм	2ш
2	Босоо төмөр	Квадрат 15*15	H=1.2м b=15мм	11ш
3	Хөндлөвч төмөр	Квадрат 30*50	Босоо 50мм Хэвтээ 30мм	2м, 2ш
5	Хашааны суурь	М150 маркийн бетон	H=240мм a=240мм b=240мм	2ш, V=0,0276м3

ТОДОРХОЙЛОЛТ /1 хаалга/ Нийт 8ш

	НЭР ТӨРӨЛ	НЭР ТӨРӨЛ	ХЭМЖЭЭ	ТОО ХЭМЖЭЭ
1	Шон	Квадрат 60*60	H=1.5 b=60мм	2ш
2	Босоо төмөр	Квадрат 15*15	H=1.2м b=15мм	11ш
3	Хүрээ төмөр	Квадрат 30*50	Босоо 950мм Хэвтээ 950мм	0.95м, 4ш
5	Хаалганы суурь	М150 маркийн бетон	H=240мм a=240мм b=240мм	2ш, V=0,0276м3
6	Хаалганы нугас /тугжээ			2ш / 1ш

ТОДОРХОЙЛОЛТ

	НЭР ТӨРӨЛ	НЭР ТӨРӨЛ	ХЭМЖЭЭ	ТОО ХЭМЖЭЭ
1	Гадна хашаа	Төмөр хашаа	H=1.2м b=2.0м	1352.6м
2	төмөр хаалга	Төмөр нугастай хаалга	H=1.2м b=0.95м	7.6м, 8ш

KINGSEA E&C
Consulting group Co.,Ltd
Хаяг: Улаанбаатар,ХУД.3-р хороо. Энгэльсийн гудамж. 5-р байр Хан-Өргөө оффис, 901 тоот
Утас: 98111987, 88845243
КИНГСИЙ ИНЖЕНЕР ЭНД КОНСТРАКШН"ХХК

Дундговь аймаг. Сайхан-Овоо сум.
НОГООН БАЙГУУЛАМЖИЙН ХАШАА, ХАЙС

Хашаа хйасны байгуулалт

Архитектор	Г.Эрдэнэ	Е.Г Шифр: КС 02-41/25	Масштаб: М1:1000	Ye шат: А3
Гүйцэтгэсэн	Б.Баяр-Эрдэнэ	Т.Г Шифр:	Зургийн дугаар: ЕТ-4	Огноо: 2024 он
Шалгасан	Г.Эрдэнэ			Бүх хуудас: 4

А3

Сэлгчийн хэвлэсэн 2025/05/05