"НАТПЛАН КОНСАЛТИНГ" ХХК

Шифр: НАТ - 002/2025

ДУНДГОВЬ АЙМАГ, ХУЛД СУМ, 1-Р ДУГААР БАГ

ХУЛД СУМЫН ЖИШИГ ГУДАМЖНЫ ТОХИЖИЛТИЙН АЖЛЫН ЗУРАГ

/Ажлын зураг/

ЗӨВШӨӨРӨЛЦСӨН:

Албан тушаал	Нэр	Гарын үсэг
Дундговь аймгийн Газрын харилцаа барилга хот байгуулалтын газрын дарга:	Э.Чагнаадорж	
Газрын харилцаа, барилга, хот байгуулалтын газрын барилга, хот байгуулалтын хэлтсийн дарга	Э.Энхмэнд	

БОЛОВСРУУЛСАН:

Гүйцэтгэгч:

Албан тушаал:	Нэр	Гарын үсэг
"Нат План Консалтинг" ХХК-ийн захирал:	С.Тамир	

Захиалагч:

Албан тушаал:	Нэр	Гарын үсэг
Дундговь аймгийн Хулд сумын засаг дарга	Ж.Эрдэнэбаатар	

ЕРӨНХИЙН АРХИТЕКТОР ЕА 12

УЛААНБААТАР ХОТ 2025 ОН.

CamScanner ашиглан сканнердсан

БА-МАРКЫН АЖЛЫН ЗУРГИЙН ҮНДСЭН БҮРДЛИЙН ЖАГСААЛТ		
№	Зургийн нэр	Зургийн марк
1	Зургийн жагсаалт, тайлбар бичиг	БА-1
2	Ерөнхий төлөвлөгөө	БА-2
3	Зай хэмжээ	БА-3
4	Өндөржилт	БА-4
5	Гэрэлтүүлгийн байгуулалт	БА-5
6	Ногоон байгууламж	БА-6
7	Гадна хашааны зураг	БА-7
8	Гэрэлтүүлгийн шон, ногоон байгууламжын хашаа	БА-8

Ерөнхий хэсэг:

-Дундговь аймгийн Хулд сумын Иргэдийн төлөөлөгчдийн Хурлын 2024 оны 12 дугаар сарын 26-ны өдрийн №02/02 дугаар тогтоолоор батлагдсан 2025 оны орон нутгийн хөгжлийн сангийн хөрөнгө оруулалтаар хэрэгжүүлэх төсөл арга хэмжээний тухай тогтоолын 2-р хавсралт 2.1 дахь төсөл, хөтөлбөр арга хэмжээ;
-Хулд сумын Засаг даргын Тамгын газрын даргын 2025 оны 02 дугаар сарын 04-ны өдрийн 01/42 тоот албан хүсэлтийг
Дундговь аймгийн Ерөнхий архитекторын 2025 оны 02 сарын 11 өдрийн 21/2025 дугаартай Хулд сумын жишиг гудамжны тохижилтын ажлын зураг, төсөв боловсруулах даалгавар бичиг баримтыг үндэслэн ажлын зургийг барилгийн зураг төслийн "НАТПЛАН КОНСАЛТИНГ" ХХК-д боловсруулав.

ЕРӨНХИЙ ТАЙЛБАР:

ХАШААНЫ БҮТЭЦ:
Айлын хашаа нь газрын түвшинээс дээш 0,8м өндөр бетон цутгамал хаалттай, төмөр сараалжин хаалттай хашаа байна.
Ногоон байгууламжын хашаа нь газраас дээш 0,6м өндөр төмөр сараалжин хашаа байна.

ХАШААНЫ ХААЛГА:
Авто машинд зориулсан хаалга нь металл самбартай гүйдэг замтай хаалга байна.
Явган хүнд зориулсан хаалга нь металл самбартай нугастай хаалга байна.

"НАТПЛАН" ХХК	ДУНДГОВЬ АЙМАГ, ХУЛД СУМ, 1-Р БАГ ХУЛД СУМЫН ЖИШИГ ГУДАМЖНЫ ТОХИЖИЛТИЙН АЖЛЫН ЗУРАГ ТАЙЛБАР БИЧИГ, ЗУРГИЙН ЖАГСААЛТ				
	Архитектор	А.Мөнхбат	ЕГ Шифр: НАТ-02/2025	Масштаб: М1:50	Огноо: 2025
	Гүйцэтгэсэн	А.Мөнхбат	ТГ Шифр:	Зургийн дугаар: БА-01	Хуудас: 08
	Шалгасан	Э.Хонгорзул			

CamScanner ашиглан сканнердсан

БАТЛАВ:
- ДУНДГОВЬ АЙМАГИЙН ЕРӨНХИЙ АРХИТЕКТОР: ...../Э.Энхмэнд/

Үндэслэл:
-Дундговь аймгийн Хүлд сумын Нөгөөдийн төлөвлөгөөний Хуулиа 2024 оны 12 дугаар сарын 26-ны өдрийн №02/62 дугаар тогтоолоор батлагдсан 2025 оны орон нутгийн эдийн засгийн сангийн хөрөнгө оруулалтаар хэрэгжүүлэх төсөл арга хэмжээний жагсаалтын 2-р хавсралт 21 дэх төсөл, хөтөлбөр арга хэмжээ.
-Хүлд сумын Засаг дарга Тэмүүн газрын даргын 2025 оны 62 дугаар сарын 04-ны өдрийн 01/42 тоот албан хуулбарыг нэг нүүр үнэлэв.

ТОДОРХОЙЛОЛТ

Д/д	Нэр	Талбай
1	Төлөвлөж буй нөхөн байгуулалт	
2	Одоо байгаа авто зам	
3		
4		
5		

ЕРӨНХИЙ ТӨЛӨВЛӨГӨӨ М1:1000

БАЙРШЛЫН СХЕМ М1:5000

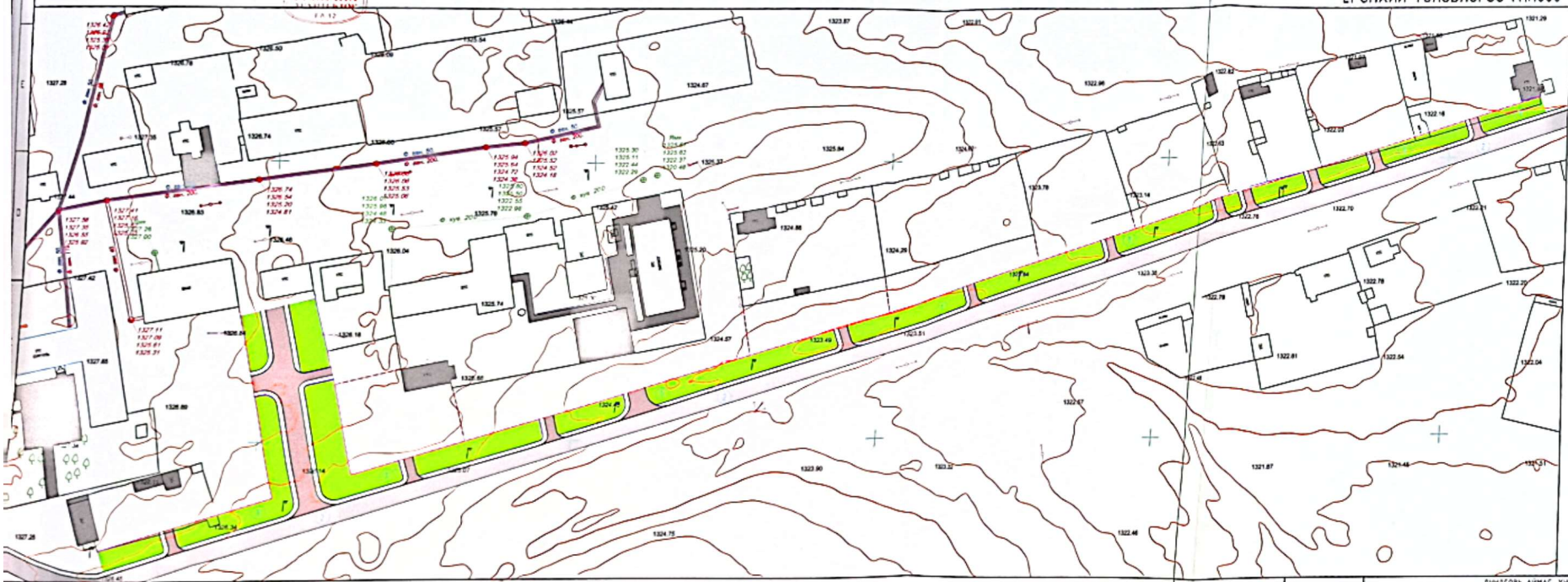

ТАНИХ ТЭМДЭГ

- Төлөвлөж буй орц гарц
- Төлөвлөж ябаа хүний зам
- Төлөвлөж буй нөхөн байгуулалт
- Төлөвлөж буй хашаа
- Одоо байгаа барилга
- Одоо байгаа авто зам
- Бохир усны шугам
- Дулааны шугам
- Цэвэр усны шугам
- Цахилгааны шугам

ДУНДГОВЬ АЙМАГ, ХҮЛД СУМ, 1-Р БАГ
ХҮЛД СУМЫН ЖИШИГ ГУДАМЖНЫ ТОХИЖИЛТИЙН АЖЛЫН ЗУРАГ

ЕРӨНХИЙ ТӨЛӨВЛӨГӨӨ

Архитектор	А.Менхбат		Г/ Шифр НАТ-02/2025	Масштаб М1:150	Огноо 2025
Гүйцэтгэсэн	А.Менхбат		Т/ Шифр	Зураг дугаар БА-02	Хуудас 08
"НАТПЛАН" ХХК	Шалгасан	Э.Хонгорзул			

CamScanner ашиглан сканнердсан

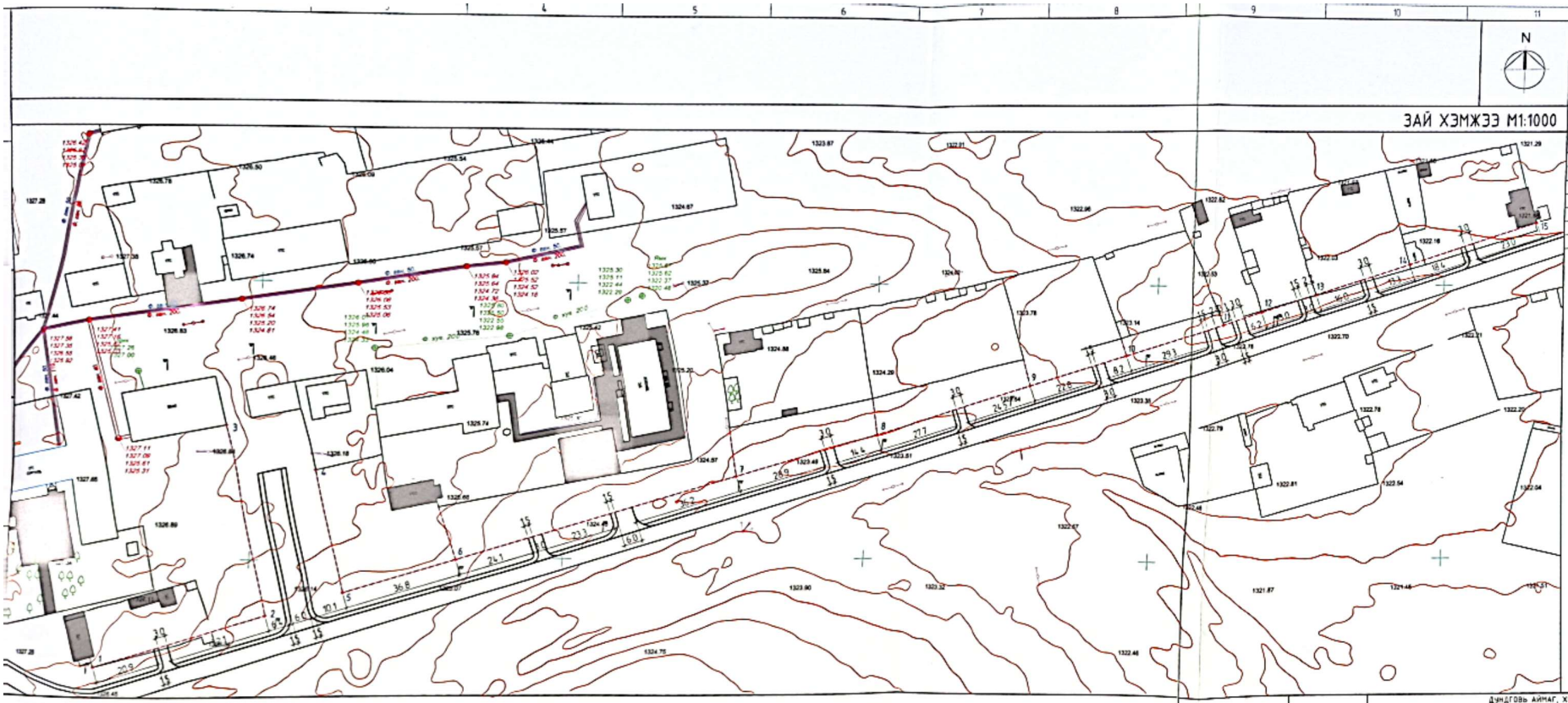

Д/д	ХАШААНЫ ЗРГЭЛТИЙН ЦЭГ
1	X=544151.7440 Y=5007761.8000
2	X=544206.4065 Y=5007780.0640
3	X=544189.4597 Y=5007848.1608
4	X=544219.1282 Y=5007832.2527
5	X=544230.7484 Y=5007788.1931
6	X=544265.6775 Y=5007799.8676
7	X=544356.4976 Y=5007830.2123
8	X=544401.8615 Y=5007845.3693
9	X=544455.7083 Y=5007863.3606
10	X=544489.3838 Y=5007874.6122
11	X=544524.1100 Y=5007886.2149
12	X=544537.2747 Y=5007890.6135
13	X=544555.9232 Y=5007896.8443
14	X=544587.9182 Y=5007907.5345
15	X=544631.3713 Y=5007922.0528

ТАНИХ ТЭМДЭГ

- Төлөвлөж буй барилга, байгууламж
- Төлөвлөж буй авто зам
- Төлөвлөж буй явган хүний зам
- Төлөвлөж буй ногоон байгууламж
- Эзэмшил газрын хил хязгаар
- Одоо байгаа барилга
- Одоо байгаа явган хүний зам
- Бохир усны шугам
- Дулааны шугам
- Цэвэр усны шугам
- Цахилгааны шугам

ДУНДГОВЬ АЙМАГ, ХҮЛД СУМ, 1-Р БАГ

ХҮЛД СУМЫН ЖИШИГ ГҮДАМЖНЫ ТОХИЖИЛТИЙН АЖЛЫН ЗУРАГ

ЗАЙ ХЭМЖЭЭ

Архитектор	А.Менхбат		Г/ Шифр НАТ-02/2025	Масштаб М1:1000	Огноо 2025
Гүйцэтгэсэн	А.Менхбат		Э/ Шифр	Зураг дугаар БА-03	Хуудас 08
Шалгасан	Э.Хонгорзул				

"НАТПЛАН" ХХК

CamScanner ашиглан сканнердсан

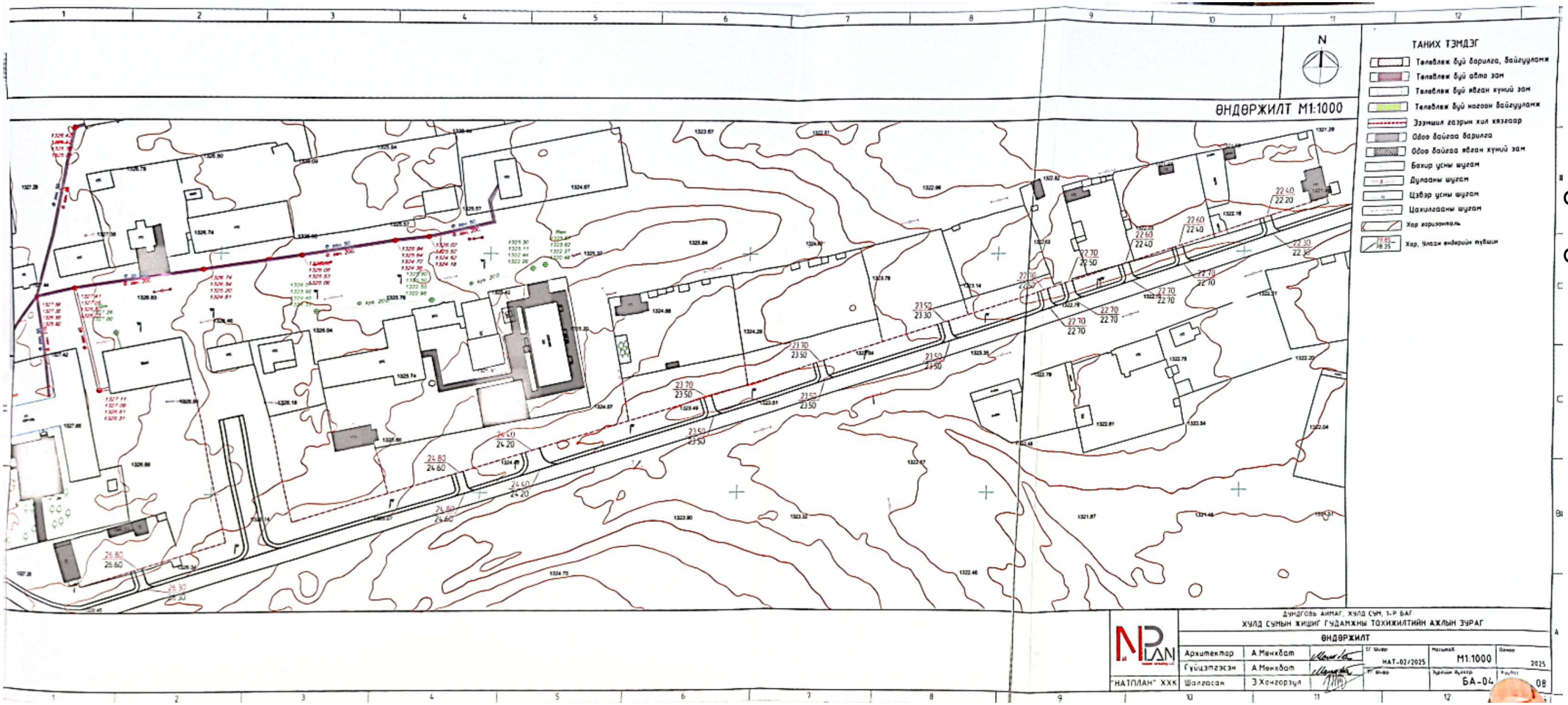

Дундговь аймаг, Хүлд сум, 1-р баг

ХҮЛД СУМЫН ЖИШИГ ГУДАМЖНЫ ТОХИЖИЛТИЙН АЖЛЫН ЗУРАГ

ӨНДӨРЖИЛТ

Архитектор	А.Менхбат		Г/ Шифр НАТ-02/2025	Масштаб М1:1000	Огноо 2025
Гүйцэтгэсэн	А.Менхбат		Г/ Шифр	Гүйцэтгэх ажлын дугаар БА-04	Хуудас 08
"НАТПЛАН" ХХК	Шалгасан	Э.Хонгорзул			

CamScanner ашиглан сканнердсан

ГАДНА ХАШААНЫ М150

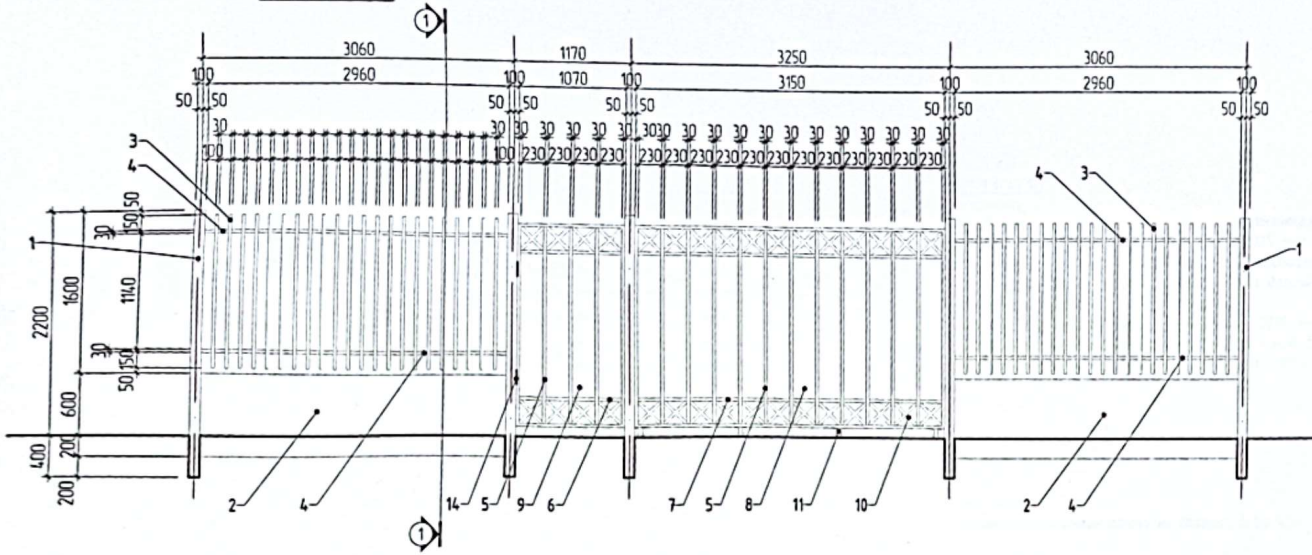

ОГТЛОЛ М150

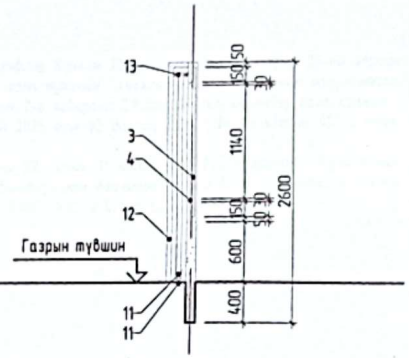

ГАДНА ХАШААНЫ ХАРАГДАХ БАЙДАЛ

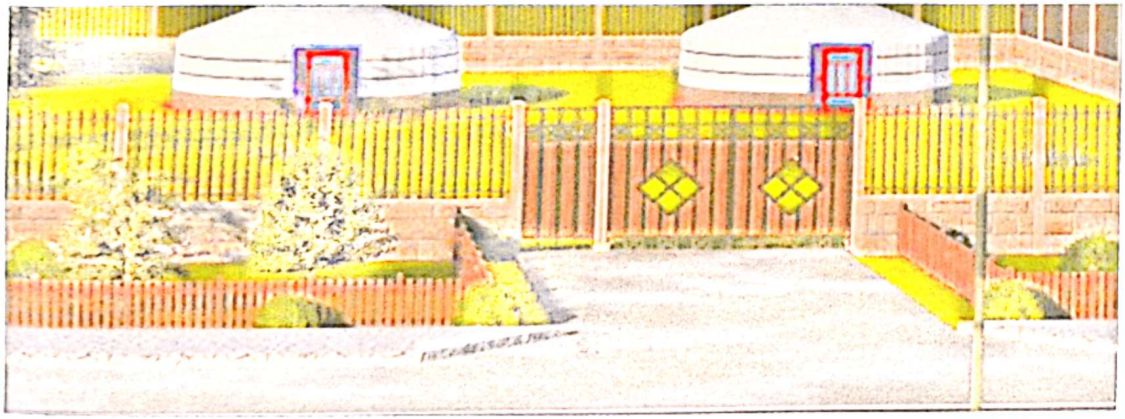

МАТЕРИАЛЫН ТҮҮВЭР

д/д	НЭР	ОГТЛОЛ /мм/	НИЙТ УРТ /м/	ТОО ШИРХЭГ
1	Цутгамал бетон шон	100x100	2.6	170
2	Цутгамал бетон хашаа	100x800	2.96	168
3	Квадрат төмөр	30x30	1.5	3740
4	Квадрат төмөр	30x30	2.96	340
5	Квадрат төмөр	30x30	1.94	252
6	Квадрат төмөр	30x30	1.1	56
7	Квадрат төмөр	30x30	3.09	56
8	Лист төмөр	2000x3150		14
9	Лист төмөр	2000x1070		14
10	Квадрат төмөр	30x30	0.65	448
11	Хаалганы төмөр дугуй			56
12	Квадрат төмөр	50x50	2.4	42
13	Хаалганы төмөр дугуй /дээд талд/			84
14	Хаалганы нугас			28
15	Гүйдэг хаалгны зам төмөр	50x50	6.5	14

ДУНДГОВЬ АЙМАГ, ХУЛД СУМ, 1-Р БАГ

ХУЛД СУМЫН ЖИШИГ ГУДАМЖНЫ ТОХИЖИЛТИЙН АЖЛЫН ЗУРАГ

ГАДНА ХАШААНЫ ЗУРАГ

Архитектор	А.Мөнхбат		ЕГ шифр: НАТ-02/2025	Масштаб: М1:150	Огноо: 2025
Гүйцэтгэсэн	А.Мөнхбат		ТГ шифр:	Зургийн дугаар: БА-05	Хуудас: 08
"НАТПЛАН" ХХК	Шалгасан	Э.Хонгорзул			

CamScanner ашиглан сканнердсан