Зургийн жагсаалт

Д/Д	Хуудасны нэр	Хуудасны жагсаалт
	Ерөнхий төлөвлөгөө	
1	Ерөнхий төлөвлөгөө	ЕТ–1
2	Зай хэмжээ	ЕТ–2
3	Өндөржилт	ЕТ–3
4	Зам талбайн хучилт. замын хучилтын хэсэглэлүүд	ЕТ–4
	Барилга архитектур	
5	Зургийн жагсаалт. тайлбар бичиг. зургийн таних тэмдэг.	БА–1
6	Дотор заслын тодорхойлолт. таних тэмдэг.	БА–2
7	1–р Давхрын байгуулалт	БА–3
8	Дээврийн байгуулалт. хэсэглэлүүд	БА–4
9	Огтлол 1–1, шалны бүтэц	БА–5
10	Огтлол 1–1 –ийн хэсэглэлийн зургууд	БА–6
11	Нүүр тал / тэнхлэг 1–4 /	БА–7
12	Нүүр тал / тэнхлэг А–С /	БА–8
13	Нүүр тал / тэнхлэг 4–1 /	БА–9
14	Нүүр тал / тэнхлэг С–А /	БА–10
15	Хананы огтлолын зураг	БА–11
16	1–р Давхарын технологийн байгуулалт	БА–12
17	1–р Давхрын шалны байгууллалт. огтлолууд	БА–13
18	Цонхны зураг –1 Хаалганы зураг –1	БА–14
19	Довжооны зураг Д–1 / байгуулалт. огтлол. нүүр тал. хэсэглэл /	БА–15
20	Ариун цэврийн өрөөний зураг / Байгуулалт. Хананы дэлгээс /	БА–15

Тайлбар бичиг

Ерөнхий өгөгдөл:

Дундговь аймгийн Говь–угтаал сумын төвийн нутаг дэвсгэрт өрнөлт 4–р баг. Дэлгэрхонгор гудамжинд орон нутгийн хөгжлийн сангийн хөрөнгө оруулалтаар баригдах ахмадын төвийн барилгын ажлын зургийг Говь–угтаал СЗДаргын 2024 оны 12–р сарын 26–ны өдрийн 01/ 192 тоот албан хүсэлт болон эскиз зургийг үндэслэн 2025 оны 01 сард барилгын зураг төслийн "Классик хаус" ХХК–д боловсруулав.

Байгаль цаг уурын үндсэн өгөгдлүүд нь:
- Газар хөдлөлийн балл 7 балл
- Гадна агаарын тооцоот темпуратур –32.9°С
- Салхины ачаалал 30кг/м2
- Цасны ачаалал 50кг/м2
- Галын категори В
- Гал тэсвэрлэлтийн II–р зэрэгт хамаарна.

Барилгын шалны ±0.00 түвшинг 1–р давхарын шалны түвшингээр авав.

Ерөнхий төлөвлөгөө байршил.:

Дундговь аймгийн Говь–угтаал сумын төвийн нутаг дэвсгэрт өрнөлт 4–р баг. Дэлгэрхонгор гудамжинд байрлахаар төлөвлөсөн бөгөөд "хот. тосгоны төлөвлөлт. барилгажилтын норм ба дүрэм" БНБД 30–01–04. "Олон нийт. иргэний барилга" БНБД 30–03–03 –ийг баримтлан бусад барилга болон орчны тохижилттой уялдуулан ногоон байгууламж болон зам талбай бусад орчны тохижилтыг тохижилтыг төлөвлөв. Барилгыг уртрагын дагуу байршуулан баруун урагш гол орцоо харуулан барина.

Архитектур төлөвлөлт:

Барилгын үндсэн төлөвлөлтийг Монгол улсад мөрдөж байгаа холбогдох норм дүрэм. стандартын шаардлагыг баримтлан захиалагчын саналыг тусгаж тухайн орон зай одоо байгаа орчин. орчинтой зохицсон байхаар шийдсэн.
Барилгын хэмжээ 12.0 х 8.0м, –1 давхар даацын блокон өрөгт бүтээцтэй барилга болно. Уг барилга –1р давхартаа –2 Албаны өрөө / Албаны хэсэг. Хурал уулзалт /, –1щ олон нийтийн танхим. Ариун цэврийн өрөө. Узелын өрөө. Хонгилын өрөөтэй байна,
Барилгын орцыг баруун урд зүгт хандуулан төлөвлөсөн. Дотор төлөвлөлтөнд зарчмын хувьд олон нийтийн барилгын норм төлөвлөлтийн дагуу болон орчин үеийн дизайнтайгаар төлөвлөв.

Барилгын талбай. суурын ажил:

1. Барилгын талбайг талбайн зохион байгуулалтын зургын дагуу бэлтгэнэ.
2. Контолваныг ухах үед геологийн дүгнэлтээс өөр хөрс илэрвэл зураг төслийн болон геологийн шинжилгээ хийсэн байгууллагад мэдэгдэж асуудлын шийдвэрлүүлнэ.
3. Контолваныг ухаж дуусаад суурын ажил эхлэхийн өмнө геологийн шинжилгээ хийсэн байгуулгын инженер геологчид хөрсийг үзүүлж. далд ажлын акт гаргуулан бичиг баримтманд хавсаргуулна.
4. Барилгийн талбайн борооны ус зайлуулалтыг өндөржилтйн зураг төслийн дагуу хийж гүйцэтгэнэ.
5. Барилгийн котловнаас гарсан шороог / барилгад эргэж ашиглахаас бусад / зөөвөрлөн зөвшөөрөгдөх газар асгана.

Огтлол 1–1

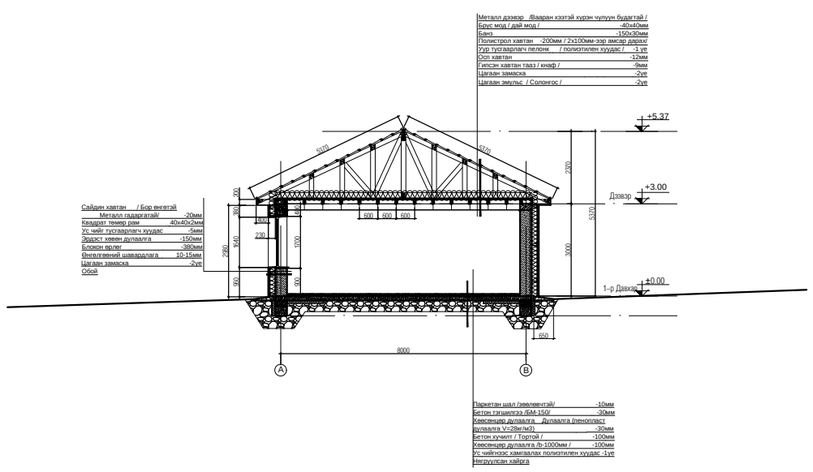

Барилгын схем

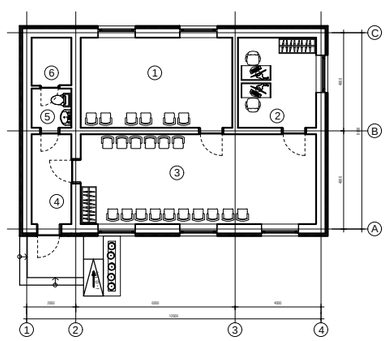

Д/Д	Обьектын үндсэн үзүүлэлт		Хэмжих нэгж	Үзүүлэлт
1	Барилгажилтын талбай	$S_{Бар}$	м2	140.0
2	Барилгын талбай	S	м2	113.0
3	Ашигтай талбай	$S_{аш}$	м2	81.25
4	Барилгын эзлэхүүн	V	м3	219.4
5	К1 ажлын талбай / ашигтай талбай		Коэф	1.0
6	К2 барилгын эзлэхүүн / ашигтай талбай		Коэф	3.0

Classic House	Дундговь аймаг Говь–угтаал сум Ахмадын төвийн барилга				БА–		
Барилгын зураг төсөл	Инженер	Л.Баттөр		Зургийн жагсаалт. Тайлбар	Масштаб		
	Архитектор	Г.Батцэцэг			Үе шат	хуудас	бүх хууд
	Гүйцэтгэсэн	Д.Гантөмөр		ЕГ шифр: TS 2025–130	А.3	1	БА–24
	Шалгасан	Л.Баттөр			2025 он 01 сар		

Дээвэр . дээврийн ус зайлуулалт

Барилга нь 2 талтай асран дээвэртэй байх ба долгионт металл дээврийн / чулуун гадаргатай / өнгөлгөөтэй. ус тусгаарлагч / чулуутай. чулуугүй / дулаалга зэрэг материалууд нь 20 жилээс багагүй баталгаатай байна.
Барилгын гүйцэтгэгч дээврийн ажлыг дууссан дараа барилгын зохиогч болон хөрөнгө оруулагчын төлөөлөгчиийг байлцуулан шалгуулж баримтжуулна.
Барилгын дээврийн ус зайлуулалтыг гадуур ус зайлуулалттай байхаар төлөвлөсөн ба хуванцар хоолойнуудын залгаасыг ус адахгүйгээр зориулалтын резинэнн жийргэвчтэй хийж өгөх
ус зайлуулах хоолой нь хаяавчнаас 15см өндөрт байна. / зураг үзэх /.
Дээвэрт гарах сантехникийн хоолойнуудын дээвэртэй уулзах уулзварыг зургийн дагуу ус нэвчихгүйгээр чанартай гүйцэтгэнэ. Салхивчын хоолой. хаалт. хананы хоорондох завсар зайг хөөсөнцрөөөр дүүргэж өгөх ба бохир усны босоо шугамыг дээврээс дээш 1м өндөрт гаргаж дулаалж өгнө.
Дээврийн бүтэц нь ус нэвтэрхээс бүрэн хамгаалагдсан байх шаардлагатай бөгөөд ашиглалтын үед ус чийг нэвтрэх. цанталт үүсэх тохиолдолд / хуулын хугацаанд / зураг төслийн байгуулгад хандан нэмэлт арга хэмжээ авч гарах хөрөнгийн асуудлыг гүйцэтгэгч байгуулга хариуцна.
Дээвэрт хэрэглэх дулаалгын чулуун эрдэс хөвөн дулаалга нь МУ–ын стандарт MNS 4629:2007.–г хангасан гал үл дэмжих, ус чийгэнд тэсвэртэй байна. / Хавтангийн үзүүлэлт: нягт 35–50кг/м3,дулаан дамжуулах коэф –0,041вт/мК, чийг –12%–иас ихгүй байх/

Хана,хамар хана:

Барилгын гадна хана нь –1р давхарын хана 380мм даацын блокон өрөгт ханатай 150мм дулаалгатай байна. Ханын өнгөлгөө нь 2 үе синтетик тортой сайн чанарын шавардлага байна. Гадна ханын дулаалгад хэрэглэх эрдэс чулуун хөвөн хавтан нь Монгол улсын стандарт MNS 4629:2007–ын шаардлагад нийцсэн байна. Ханын дулаалгыг хананд тогтоохдоо тусгайлан гаргасан зураг, технологийн дагуу хийж гүйцэтгэнэ. /Хавтангийн үзүүлэлт:нягт–25–35кг/м3,дулаан дамжуулах коэф–0,039вт/мК,чийг–12%–иас ихгүй байх/.
суурын ханын ил хэсэгт гадна хана нь 100мм зузаантай хөөсөн полистрол хавтан дулаалгатай байна.
Дотор хана нь өрөө хоорондоо болон дотор даацын хана нь 380мм зузаантай даацын блокон ханатай байна. бусад өрөө тусгаарлах хамар хананууд 120мм зуузантай тоосгон ханатай байна. Дотор бүх хананууд 2 талдаа 15мм зузаантай өнгөлгөөний сайн чанарын шавардалгатйа ба ханын обой, эмульс, будгаар өнгөлнө.

Шат:

Тус барилгын гадна довжоо шат нь барзгар хэзн өнгөлгөөтэй байх ба хальтиргаа үүсэхгүй гадаргуутай байна.

Цонх хаалга:

Тус барилгын цонх болон террасын хаалга нь МУ–ын Стандарт 5830:2007–ын стандарт дулаан техникийн шаардлагад нийцсэн, бор хүрэн өнгийн булагтай хөнгөн цагаан рамтай, 3 давхар тунгалаг шилтэй. 5 камер бүхий цонхыг үйлдвэрт бэлтгэж угсарна, цонхны онгойлтыг зурагт үзүүлсэний дагуу 2 байдлаар онгойх нугас бариултай байна. Цонхыг цанталтын цэгийг өнгөрөөж суулгана.
Бүх цонхны тавцанг 2см зузаантай чулуун тавцангаар газар дээр нь хэмжээ авч угсарч хийнэ.
Дотор хаалгууд нь фанеран өнгөлгөөтэй. дундаа дуу тусгаарлагч бүхий сайн чанарын модон наамал хаалга байна. 3 давхар нугастай сайн чанарын цоожтой байна. Гадна хаалга нь дулаан. дуу чимээ тусгаарлах. галд тэсвэртэй сайн чанарын металл хаалга байна. Бойлер дулааны өрөөний хаалга нь металл галд тэсвэртэй сайн чанарын хаалга байна
Хаалга цонхны нэгдсэн түүврийг БА–14– р хуудаснаас үзнэ үү.

Шал. тааз

Шалны ажлыг хийж гүйцэтгэхийн өмнө сантехник . цахилгаан зэрэг ажлын угсралтыг хийж гүйцэтгэсэн байх шаардлагатай. Хонгил болон өрөөний шалыг 10мм зузаантай сайн чанарын хулсан паркетаар бүрнэ, Ариун цэврийн өрөөнд керамик хавтанцар шалыг, Шалны хийц ба бүтэц зузааныг хуудас БА–13 с үзнэ үү.
Барилгын довжоог өвлийн улиралд хальтиргаа үүсгэхгүй барзгар гадаргуутай байрхаар цутгаж өнгөлнө. ирмэгийг паскдаж засна.
Хучилт дээр тэгшилгээ бетон хийсний дараа шалны ажлыг эхлүүлнэ.
Ариун цэврийн өрөөний шалыг бусад харьцах шалнаас 2 см нам доор хийнэ.
Хонгил болон өрөө. ариун цэврийн өрөөний тааз 2 үе цагаан өнгийн цавуутай эмульсэн будагтай таазтай байна.

Гадна засал:

Барилгын гадна засал өнгө будгийг зурагт үзүүлсэний дагуу / БА –7. 8 .9 10 р хуудас/ гүйцэтгэх ба эсиз төслийн ерөнхий харгадах байдлын зурагтай хамтатган үзэж заслыг эхлүүлнэ.
Гүйцэтгэгч нь гадна заслын материалын өнгө. чимэглэлийг зургийн автор. архитектор, захиалагчтай зөвшилцсөний үндсэн дээр заслын ажлаа эхлүүлнэ.
Гадна заслын ажлыг хийхээс өмнө блокон ханын нийт гадаргуугын нүх сүвийг бөглөж цэвэрлэж тэгшилнэ.
Барилгийн фасадны үндсэн ханыг сайн чанарын сайдин хавтангаар өнгөлөхөөр зурагт үзүүлэв.
Гадна ханын сайдингын зааг амыг бор өнгийн будгаар будсан төмөр булангаар нийлүүлнэ.
Хүйтний улиралд гадна заслын ажлыг хийхийг хориглоно.

Дотор засал:

Барилгийн дотор засал өнгө будгийг зурагт үзүүлсэний дагуу гүйцэтгэнэ.
Гүйцэтгэгч нь дотор заслын материалын өнгө. будагны үзүүлэлтүүдийг зургийн автор. архитектор, захиалагчтай зөвшилцсөний үндсэн дээр заслын ажлаа эхлүүлнэ.
Дотор заслын ажлыг хийхээс өмнө технологийн бүх шугам. кабель монтажыг далдалж хааж шавардсаны дараа ханын нийт гадаргуугын нүх сүвийг бөглөж цэвэрлэж тэгшилнэ. Дотор ханын гадна буланд металл булан тавьж замаска татна.
Бүх өрөөнд 2 үе тэгшилгээ цагаан замаска татаж тэгшилсэний дараа 2 үе сайн чанарын эмульс болон тосон будгаар будна.
Өрөө. хонгилын өрөөний ханыг таазнаас доош 100мм хүртэл түвшинд цайвар өнгийн эмульсэр будна,
А . Керамик хавтан өнгөлгөө:
Ариун цэврийн өрөөнд зурагт үзүүлсэний дагуу 2 төрлийн плитаг хананд наах ба плитаны өнгөн нь цайвар судалтай цагаан байна. мөн хүүхдийн зурагтай байж болно.
Хананы плитааг наахдаа технологийн дагуу ханыг бэлтгэх ба цэвэрхэн үзэмжтэй хаягдал багатай байна.
Хананны плита хоорондын зай 2мм –с ихгүй байна.
Өнгө дагуу чигжээсээр сайтар чигжиж өнгө.
Ариун цэврийн өрөөний булан тохойд цагаан өнгийн силикон цавуу ашиглана.
Б. Будагийн ажил
Дотор шавардлагийг бүрэн хатсаны дараа 2 үе цагаан замаса татна.
Дотор өнгө будгийн ажил эхлэхийн өмнө замаскыг сайтар зүлгэж тэгшилгээ хийн хуурай тоосонцрыг цэвэрлэнэ.
Модон эдлэхүүнийг будахын өмнө гадаргууг сайтар зүлгэж тоосонцрыг цэвэрлэсний дараа будах бөгөөд будгийн үеүүдэд / будаг бүрэн хатсаны дараа / бага зэрэг усан зүлгүүр хийнэ.
Дотор эмульс болон тосон будгийг 2 үе . Модон эдлэхүүний тосон будгийг –3үе будна.
Будгийн ажил хйихдээ үл будах хэсгүүдийг будаг хүрэхээс хамгаалж зориулалтын наалтийг хэрэглэнэ.
Эдлэхүүний будах шаардлагагүй /цоож. нугас. бариул / гэх мэтийг будсаны дараа суулгана.
Хэрэглэх будаг эмульсний сав баглаа боодол нь бүрэн битүүмжллэтэй. үйлдвэрлэсэн огноо. хаяг. чанарын тэмдэгтэй байна.
Будаг нь будах гадаргууг бүрэн хамарсан байх бөгөөд будаагүй хэсэг үлдвэл дахмн нэмж будна.

Цахилгаан тоног төхөөрөмж:

Зайлшгүй шаардлага гарсан тохиолдолд архитектор. цахилгааны автор инженерүүдтэй зөвшөөрөлцсөний үндсэн дээр цахилгааны кропуудын байрлалыг өөрчилж сольж болно.

Санамж:

Энэхүү зураг төсөл нь "КЛАССИК ХАУС" ХХК–н оюуны өмч бөгөөд тухайн компанийн алба ёсны зөвшөөрөлгүйгээр дахин хуулбарлах болон ашиглахыг хуулын дагуу хатуу хориглоно.
Зураг төсөл дээрх хэмжээ. дизайны загвар. хийцийг барилгийн талбай дээр нягтлан шалгана. Хэрэв зөрүү өөрчлөлт гарсан тохиолдолд зураг төслийн байгууллагад заавал мэдэгдэнэ.

Бусад тавигдах шаардлага:

Барилгад хэрэглэх төмөр болон модон материалыг зэврэлт. шаталт. өмхрөлт. ялзралт. мөөгөнцрөөс хамгаалах арга хэмжээ авах ба норм дүрэмд заасны дагуу авна. Зураг төсөлд барилга угсралтын ажлыг дулааны улиралд гүйцэтгэхээр заасан ба хэрэв хүйтний улиралд гүйцэтгэхээр болвол холбогдох норм дүрмийн заалтыг мөрдлөг болгон ажиллах нь зүйтэй.

Зургийн таних тэмдэг.

2 –Өрөөний дугаар.

W–3 –Хананы маркын дугаар.

А Б В Г –Өрөөний хананы дэлгэцний дугаар.

Х–1 –Хаалганы маркын дугаар.

Ц-2 –Цонхны маркын дугаар.

Classic House	Дундговь аймаг Говь–угтаал сум Ахмадын төвийн барилга			БА–		
	Инженер	Л.Баттөр		Тайлбар бичиг. зургийн таних тэмдэг.	Машстаб	
	Архитектор	Г.Батцэцэг			Үе шат	хуудас	бүх хууд
Барилгын зураг төсөл	Гүйцэтгэсэн	Д.Гантөмөр		ЕГ шифр: TS 2025–130	А.З	2	БА–24
	Шалгасан	Л.Баттөр			2025 он 01 сар		

1-р Давхарын байгуулалт
М 1:75

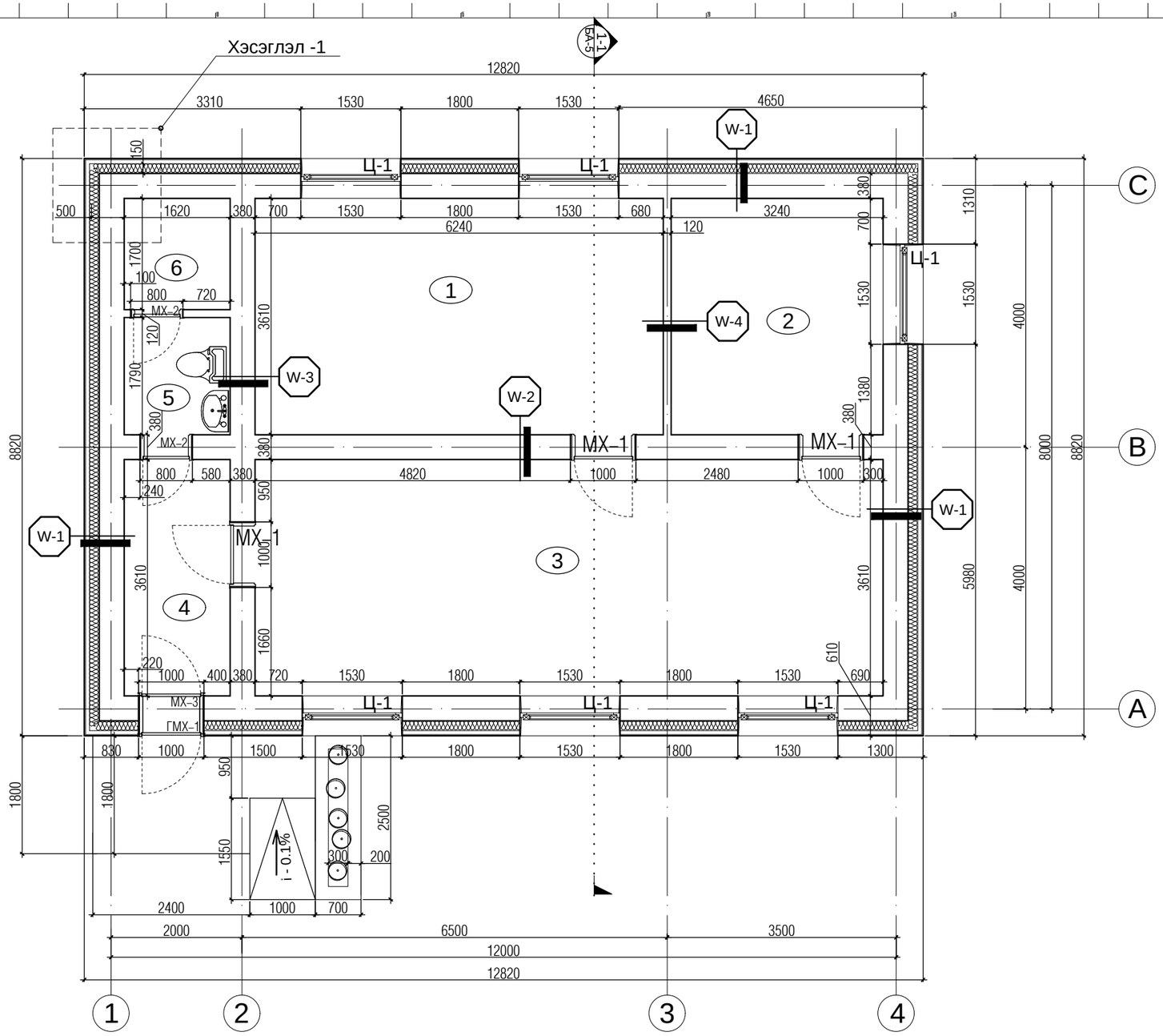

Хэсэглэл -1
М 1:25

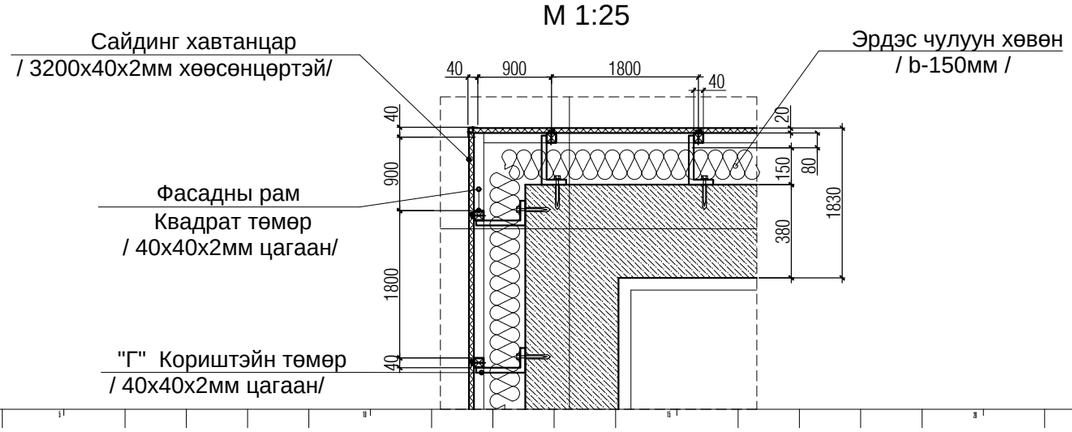

Өрөөний тодорхойлолт

	Өрөөний нэр	Талбай М2	Шалны төрөл
1	Чийрэгжүүлэлтийн өрөө	22.68	Паркет
2	Албаны өрөө	11.67	Паркет
3	Танхим	35.23	Паркет
4	Үүдний хэсэг	5.94	Плита
5	Ариун цэврийн өрөө	2.59	Плита
6	Техникийн өрөө	3.14	Плита
	Нийт талбай	81.25	

Classic House	Дундговь аймаг Говь-угтаал сум Ахмадын төвийн барилга			БА–		
Барилгын зураг төсөл	Инженер	Л.Баттөр		1-р Давхарын байгуулалт	Масштаб М 1:75	
	Архитектор	Г.Батцэцэг			Үе шат / хуудас / бүх хууд	
	Гүйцэтгэсэн	Д.Гантөмөр		ЕГ шифр: TS 2025-130	А.3 / 3 / БА-24	
	Шалгасан	Л.Баттөр			2025 он 01 сар	

Дээврийн байгуулалт
М 1:75

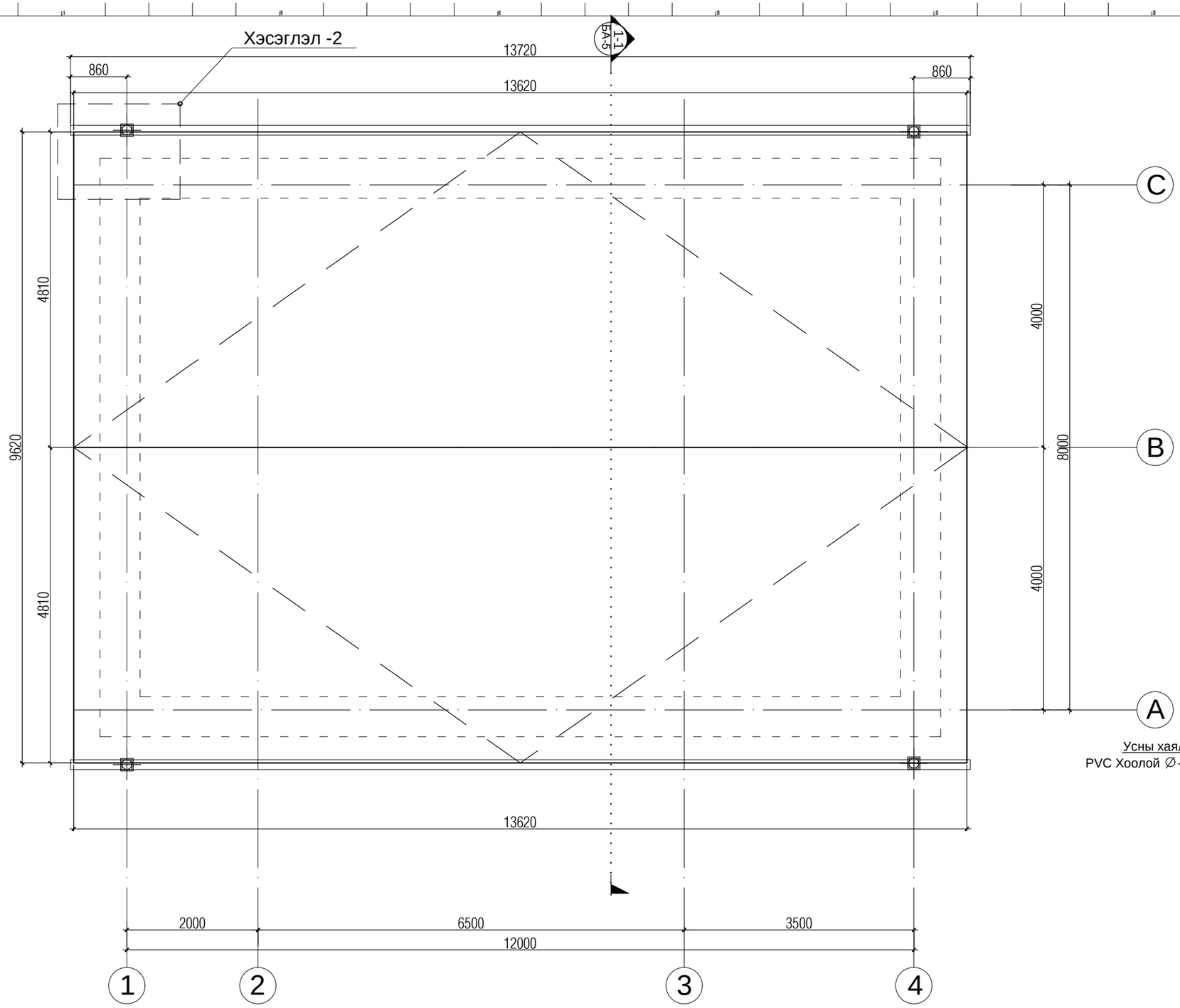

Хэсэглэл -2 М 1:50
/ Усны хаялга /

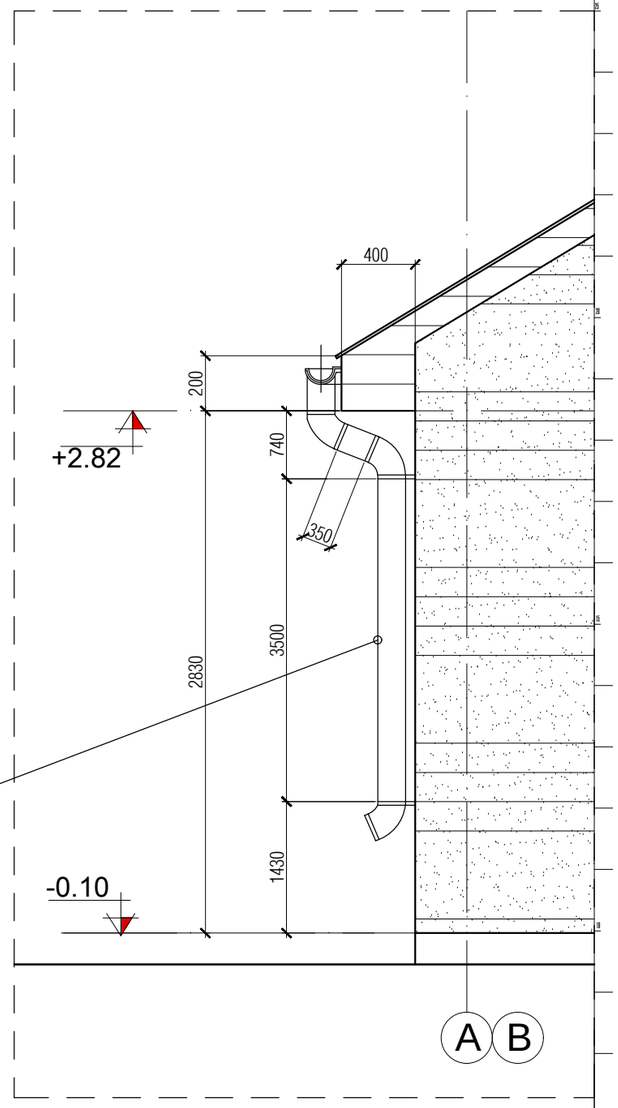

Тайлбар:
Агааржуулалт болон бохирын хоолойн янданг газар дээр нь цоолж гаргах ба дээвэрт гарсан нүхийг технологийн дагуу битүүмжилнэ

Дээврийн тодорхойлолт

	Нэр	Талбай М2	Тайлбар
1	Металл дээвэр	145	Сайн чанарын барзгар гадаргуу бүхий Хүрэн өнгийн вааран хэвлэмэл хээтэй металл дээвэр
2	Дээврийн малгай	13.7м	Сайн чанарын барзгар гадаргуу бүхий Хүрэн өнгийн вааран хэвлэмэл хээтэй металл дээвэр
3	Усны хаялга	27.6м	Ø150мм хуванцар цагаан өнгөтэй. Босоо хоолой хийхгүй
4	Усны босоо хаялга	3.5*4	Ø100мм хуванцар цагаан өнгөтэй. Босоо хоолой хийхгүй

Classic House	Дундговь аймаг Говь-угтаал сум Ахмадын төвийн барилга				БА–		
	Инженер	Л.Баттөр		**ДЭЭВРИЙН БАЙГУУЛАЛТ**	Машстаб М 1:75		
	Архитектор	Г.Батцэцэг			Үе шат	хуудас	бүх хууд
Барилгын зураг төсөл	Гүйцэтгэсэн	Д.Гантөмөр		ЕГ шифр: TS 2025–130	А.3	4	БА–16
	Шалгасан	Л.Баттөр			2025 он 01 сар		

Огтлол 1-1
М 1:75

Металл дээвэр /Вааран хээтэй хүрэн чулуун будагтай /	
Брус мод / дай мод /	-40х40мм
Банз	-150х30мм
Полистрол хавтан -200мм / 2х100мм-ээр амсар дарах/	
Уур тусгаарлагч пелонк / полиэтилен хуудас /	-1 үе
Осп хавтан	-12мм
Гипсэн хавтан тааз / кнаф /	-9мм
Цагаан замаска	-2үе
Цагаан эмульс / Солонгос /	-2үе

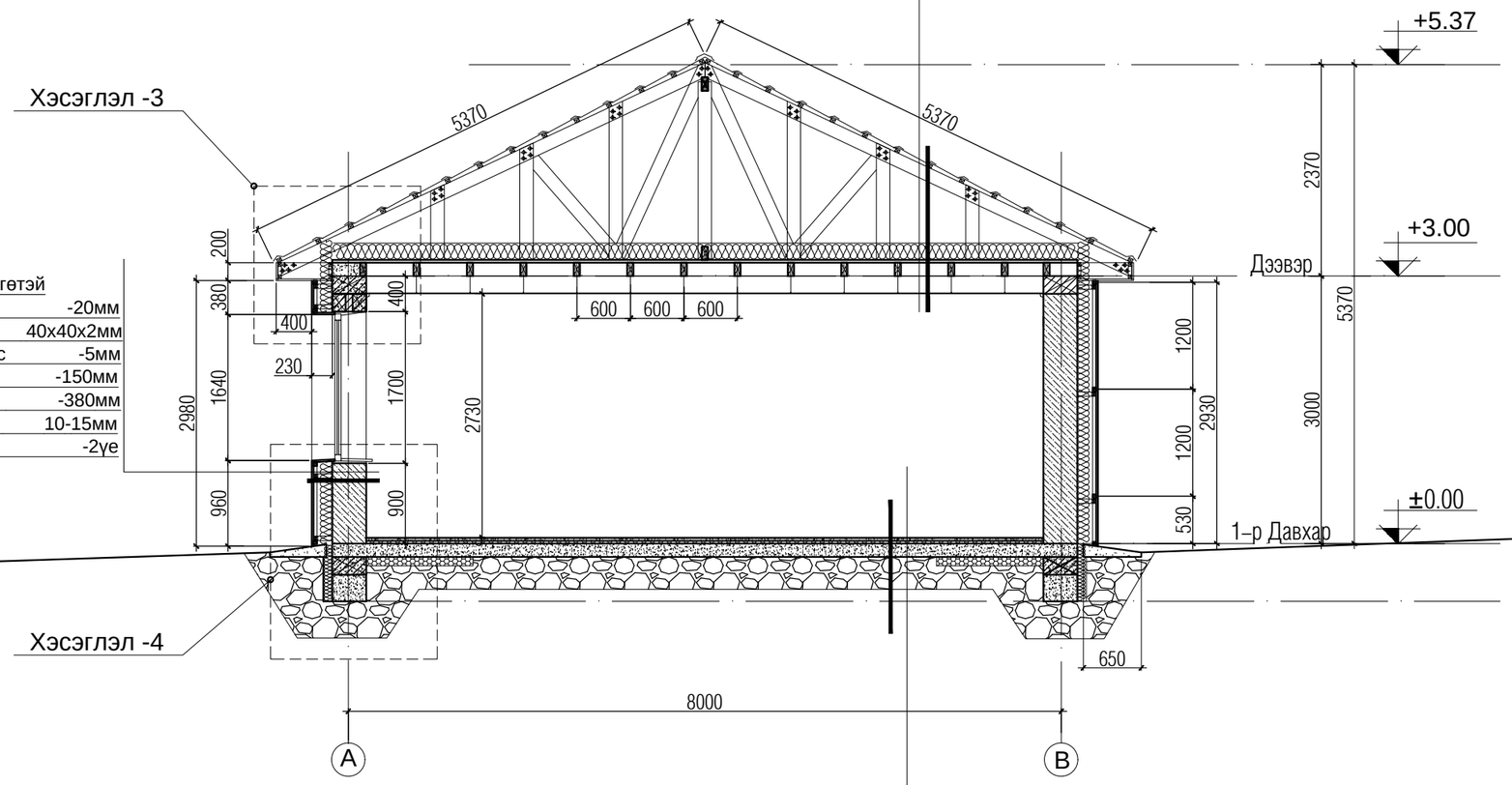

Сайдин хавтан / Бор өнгөтэй Металл гадаргатай/	-20мм
Квадрат төмөр рам	40х40х2мм
Ус чийг тусгаарлагч хуудас	-5мм
Эрдэст хөвөн дулаалга	-150мм
Блокон өрлөг	-380мм
Өнгөлгөөний шавардлага	10-15мм
Цагаан замаска	-2үе
Обой	

Паркетан шал /зөөлөвчтэй/	-10мм
Бетон тэгшилгээ /БМ-150/	-30мм
Хөөсөнцөр дулаалга Дулаалга (пенопласт дулаалга V=28кг/м3)	-30мм
Бетон хучилт / Тортой /	-100мм
Хөөсөнцөр дулаалга /b-1000мм /	-100мм
Ус чийгнээс хамгаалах полиэтилен хуудас	-1үе
Нягруулсан хайрга	

Хэсэглэл -1
М 1:25

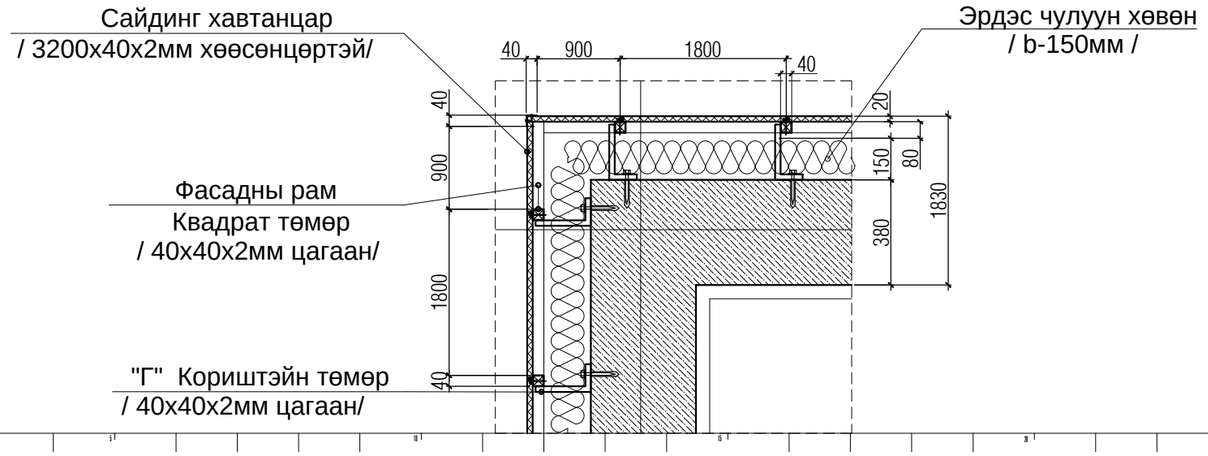

Classic House	Дундговь аймаг Говь–угтаал сум Ахмадын төвийн барилга			БА–		
	Инженер	Л.Баттөр	Огтлол 1-1	Масштаб М 1:75		
	Архитектор	Г.Батцэцэг		Үе шат	хуудас	бүх хууд
Барилгын зураг төсөл	Гүйцэтгэсэн	Д.Гантөмөр	ЕГ шифр: TS 2025–130	А.3	5	БА–16
	Шалгасан	Л.Баттөр		2025 он 01 сар		

Хэсэглэл –3 М1:25

–Чулуун гадаргуутай металл дээвэр / хар хүрэн өнгийн /
–Банз –20мм
–А Нуруу /алхам 400мм 18мм банз/ –150мм
–ОСБ хавтан –8мм
–Уур тусгаарлагч / –1ує хар цаас битум түрхлэгээр наана/
–Дулаалга / Эрдэс чулуун хөвөн.галд тэсвэртэй.
дулаан үл дамжуулах/ ам дарах –2х100мм
–Уур тусгаарлагч / –1ує хар цаас битум түрхлэгээр наана/
–Банз / хучилт / –30мм
–Хулсан хавтанцар тааз –10мм

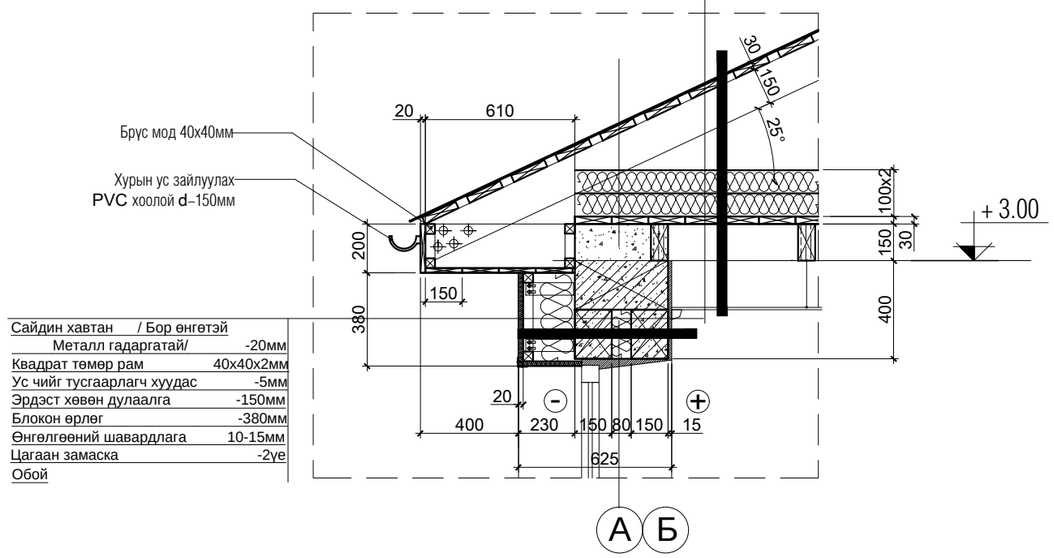

Сайдин хавтан / Бор өнгөтэй
Металл гадаргатай/ -20мм
Квадрат төмөр рам 40х40х2мм
Ус чийг тусгаарлагч хуудас -5мм
Эрдэст хөвөн дулаалга -150мм
Блокон өрлөг -380мм
Өнгөлгөөний шавардлага 10-15мм
Цагаан замаска -2ує
Обой

Хэсэглэл –4 М1:25

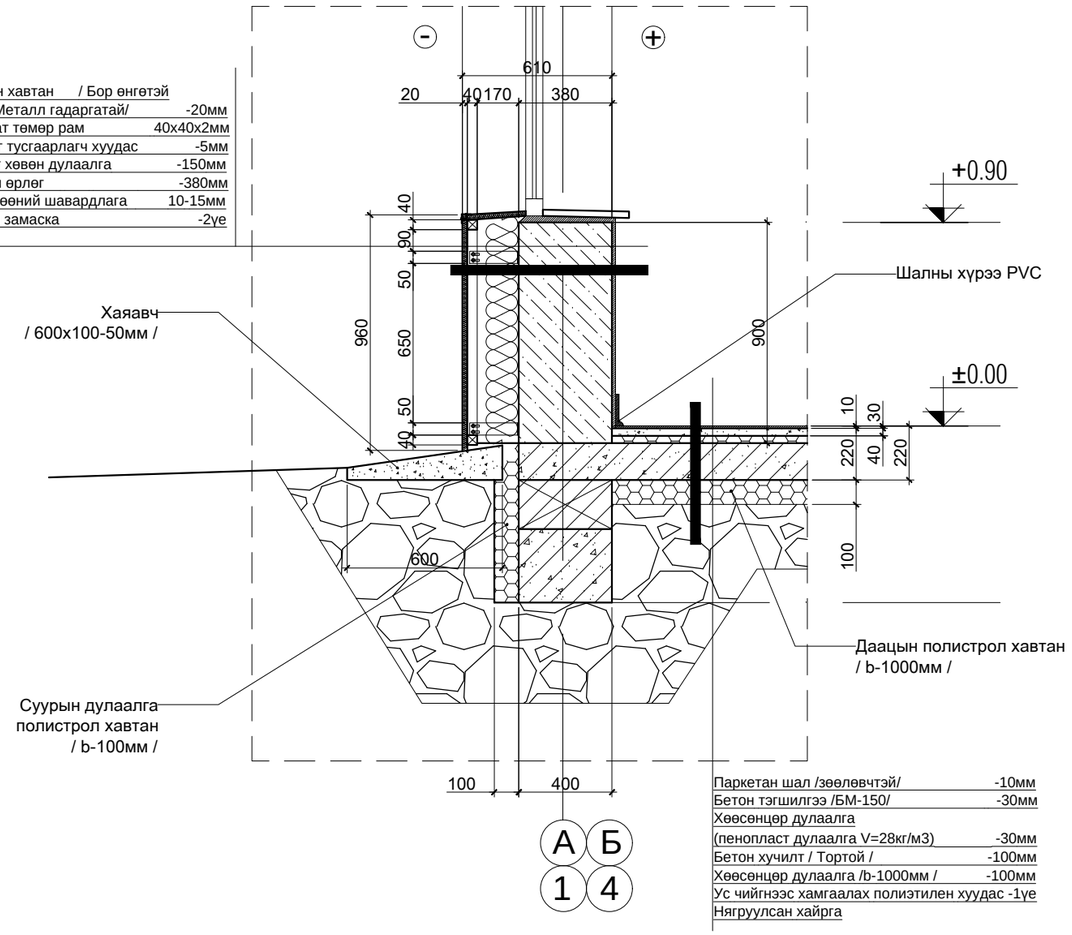

Сайдин хавтан / Бор өнгөтэй
Металл гадаргатай/ -20мм
Квадрат төмөр рам 40х40х2мм
Ус чийг тусгаарлагч хуудас -5мм
Эрдэст хөвөн дулаалга -150мм
Блокон өрлөг -380мм
Өнгөлгөөний шавардлага 10-15мм
Цагаан замаска -2ує
Обой

Паркетан шал /зөөлөвчтэй/ -10мм
Бетон тэгшилгээ /БМ-150/ -30мм
Хөөсөнцөр дулаалга
(пенопласт дулаалга V=28кг/м3) -30мм
Бетон хучилт / Тортой / -100мм
Хөөсөнцөр дулаалга /b-1000мм / -100мм
Ус чийгнээс хамгаалах полиэтилен хуудас -1ує
Нягруулсан хайрга

Classic House	Дундговь аймаг Говь–угтаал сум Ахмадын төвийн барилга			БА–		
	Инженер	Л.Баттөр	Огтлол 1–1 -н хэсэглэлийн зургууд	Машстаб	М1:25	
	Архитектор	Г.Батцэцэг		Үе шат	хуудас	бүх хууд
Барилгын зураг төсөл	Гүйцэтгэсэн	Д.Гантөмөр	ЕГ шифр: TS 2025–130	А.3	6	БА–16
	Шалгасан	Л.Баттөр		2025 он 01 сар		

НҮҮР ТАЛ, ХАЖУУ ТАЛ: 1-4
М 1:50

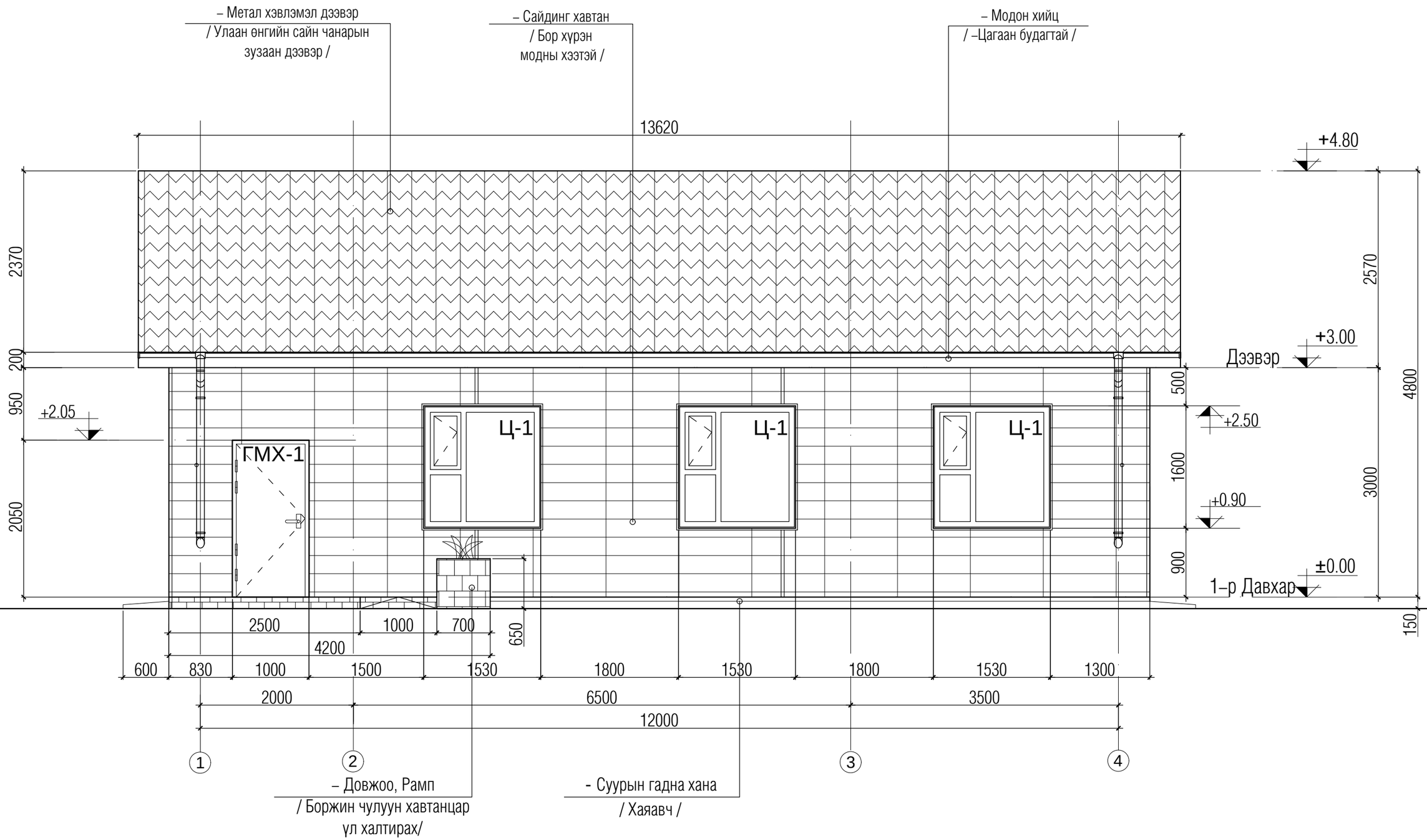

Фасадны тайлбар:

– Сайдинг хавтан
/ Бор хүрэн
модны хээтэй /

– Метал хэвлэмэл дээвэр
/ Улаан өнгийн сайн чанарын
зузаан дээвэр /

– Суурын гадна хана
/ Боржин чулуун хавтанцар /

Classic House	Дундговь аймаг Говь–угтаал сум Ахмадын төвийн барилга			БА–		
	Инженер	Л.Баттөр	**НҮҮР ТАЛ, ХАЖУУ ТАЛ: 1-4**	Машстаб М 1:50		
	Архитектор	Г.Батцэцэг		Үе шат	хуудас	бүх хууд
	Гүйцэтгэсэн	Д.Гантөмөр	ЕГ шифр: TS 2025–130	А.3	7	БА–16
Барилгын зураг төсөл	Шалгасан	Л.Баттөр		2025 он 01 сар		

НҮҮР ТАЛ, ХАЖУУ ТАЛ: А-С
М 1:50

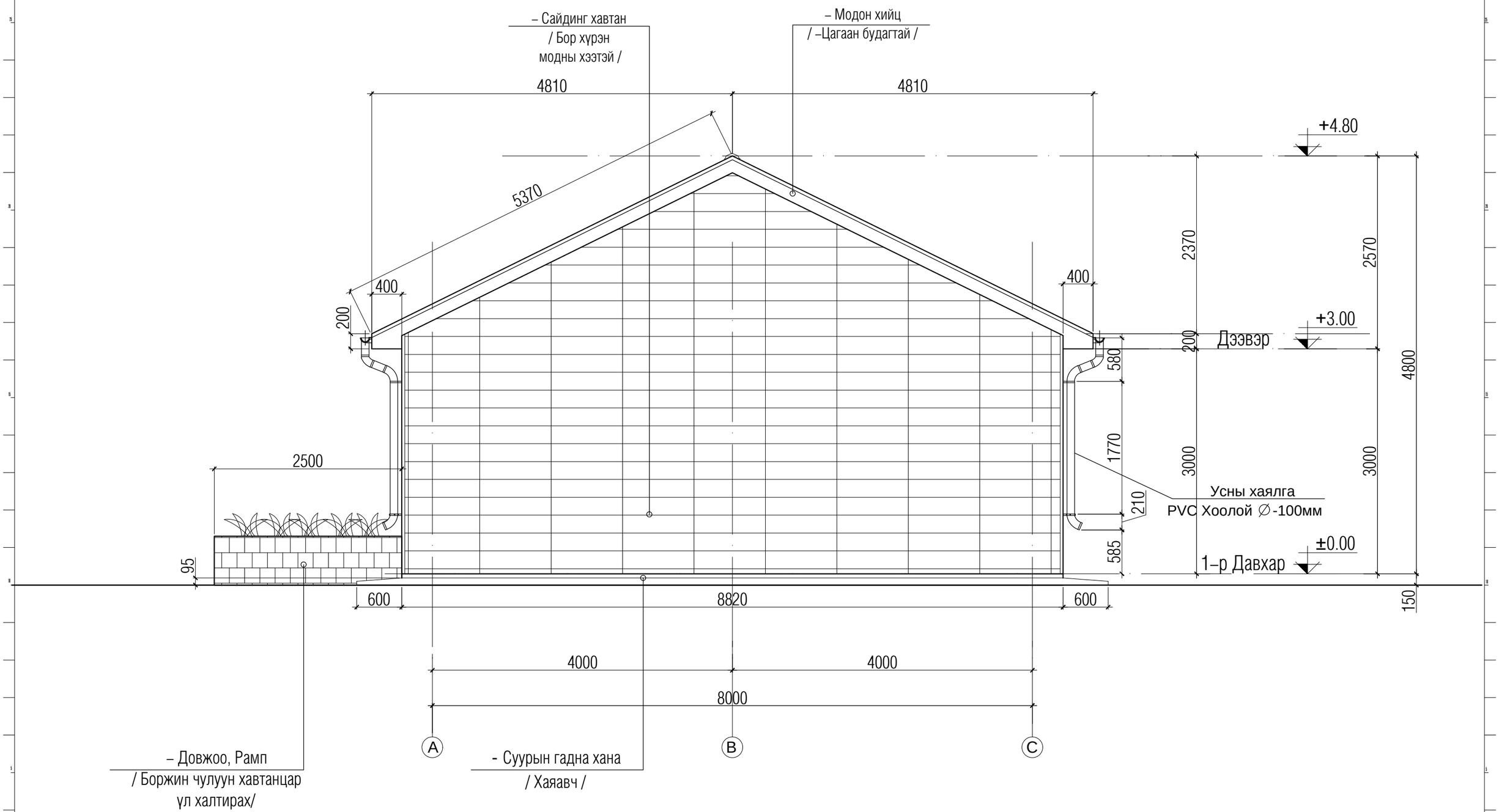

Фасадны тайлбар:

– Сайдинг хавтан / Бор хүрэн модны хээтэй /

– Метал хэвлэмэл дээвэр / Улаан өнгийн сайн чанарын зузаан дээвэр /

– Суурын гадна хана / Боржин чулуун хавтанцар /

Classic House	Дундговь аймаг Говь–угтаал сум Ахмадын төвийн барилга			БА–		
	Инженер	Л.Баттөр		**НҮҮР ТАЛ, ХАЖУУ ТАЛ: А-С**	Машстаб М 1:50	
	Архитектор	Г.Батцэцэг			Үе шат	хуудас / бүх хууд
	Гүйцэтгэсэн	Д.Гантөмөр		ЕГ шифр: TS 2025–130	А.3	8 / БА–16
Барилгын зураг төсөл	Шалгасан	Л.Баттөр			2025 он 01 сар	

НҮҮР ТАЛ, ХАЖУУ ТАЛ: 4-1
М 1:50

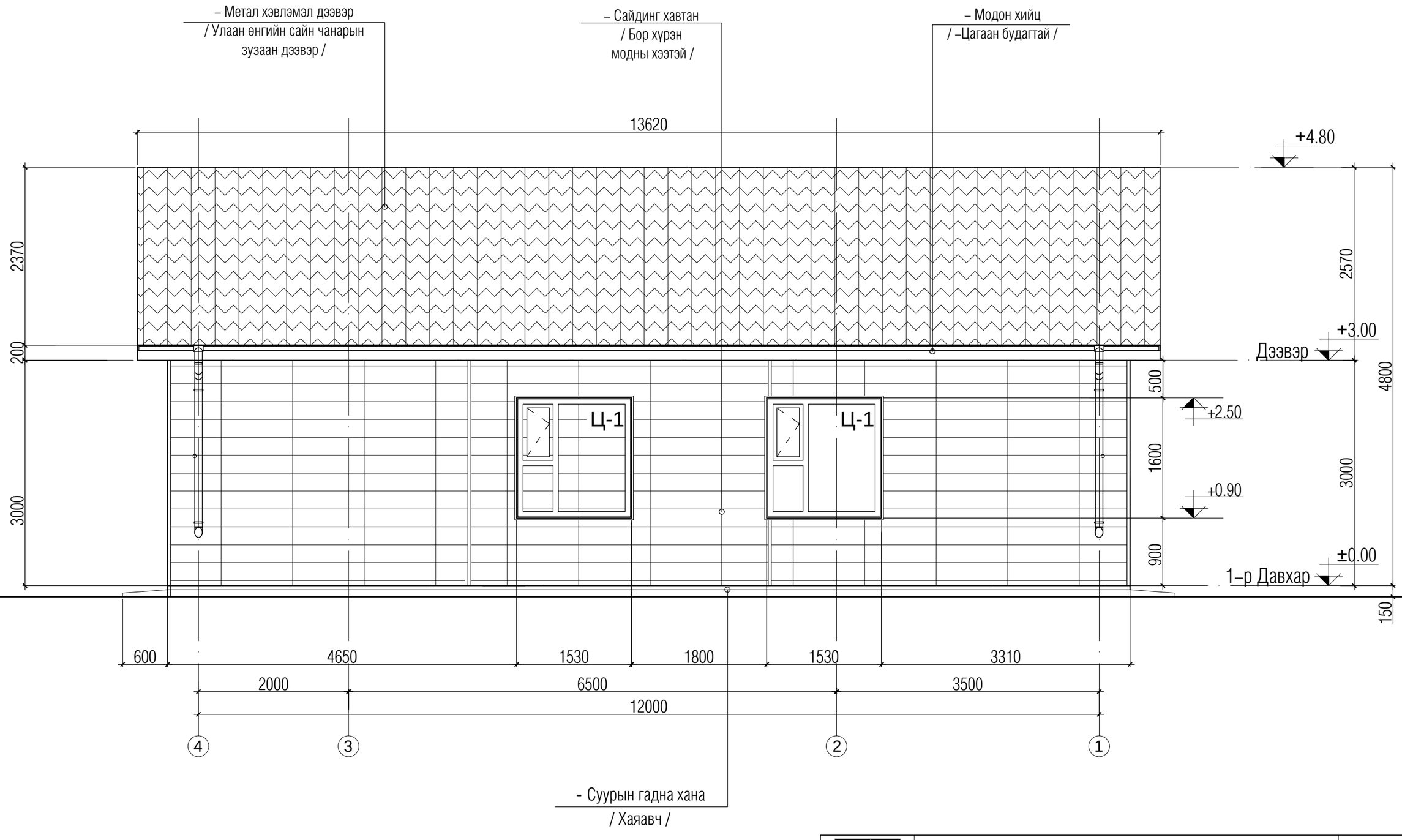

Фасадны тайлбар:

– Сайдинг хавтан
/ Бор хүрэн
модны хээтэй /

– Метал хэвлэмэл дээвэр
/ Улаан өнгийн сайн чанарын
зузаан дээвэр /

– Суурын гадна хана
/ Боржин чулуун хавтанцар /

Classic House	Дундговь аймаг Говь–угтаал сум Ахмадын төвийн барилга			БА–		
	Инженер	Л.Баттөр		**НҮҮР ТАЛ, ХАЖУУ ТАЛ: 4-1**	Машстаб М 1:50	
	Архитектор	Г.Батцэцэг			Үе шат	хуудас	бүх хууд
	Гүйцэтгэсэн	Д.Гантөмөр		ЕГ шифр: TS 2025–130	А.3	9	БА–16
Барилгын зураг төсөл	Шалгасан	Л.Баттөр			2025 он 01 сар		

HYYP ТАЛ, ХАЖУУ ТАЛ: С-А
М 1:50

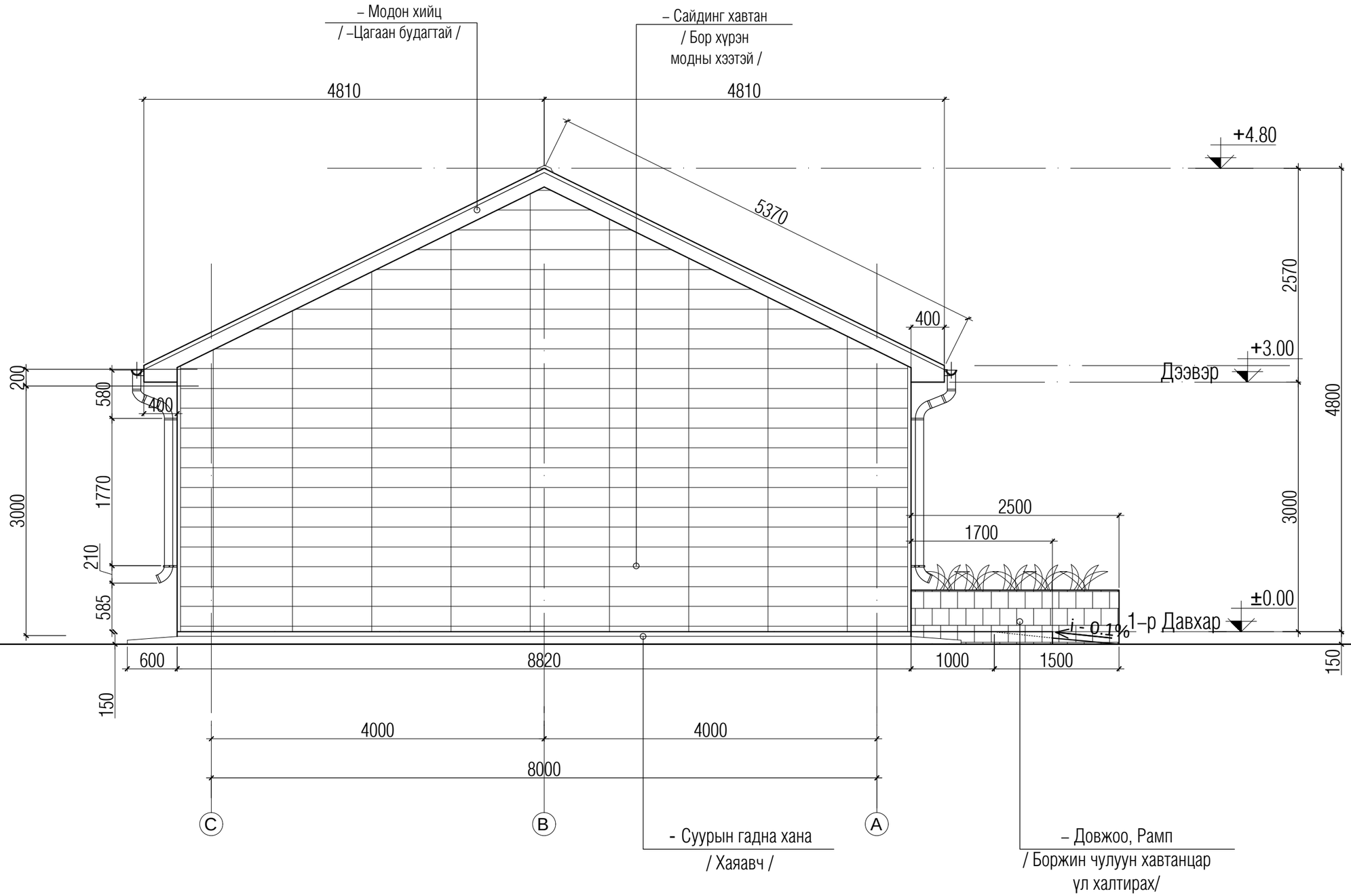

Фасадны тайлбар:

– Сайдинг хавтан / Бор хүрэн модны хээтэй /

– Метал хэвлэмэл дээвэр / Улаан өнгийн сайн чанарын зузаан дээвэр /

– Суурын гадна хана / Боржин чулуун хавтанцар /

Classic House	Дундговь аймаг Говь–угтаал сум Ахмадын төвийн барилга			БА–		
	Инженер	Л.Баттөр		**HYYP ТАЛ, ХАЖУУ ТАЛ: С-А**	Машстаб М 1:50	
	Архитектор	Г.Батцэцэг			Үе шат	хуудас	бүх хууд
	Гүйцэтгэсэн	Д.Гантөмөр		ЕГ шифр: TS 2025–130	А.3	10	БА–16
Барилгын зураг төсөл	Шалгасан	Л.Баттөр			2025 он 01 сар		

Ханын огтлолууд
М 1:25

Д/Д	Тэмдэглэгээ	Ханын огтлол	Ханын бүтэц	Тайлбар	Д/Д	Тэмдэглэгээ	Ханын огтлол	Ханын бүтэц	Тайлбар
1	W-1	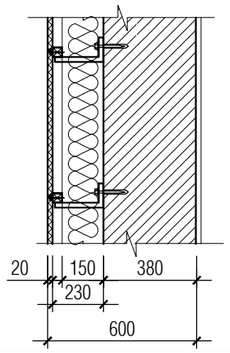	Сайдин хавтан / Бор өнгөтэй Металл гадаргатай/ -20мм Квадрат төмөр рам 40х40х2мм Ус чийг тусгаарлагч хуудас -5мм Эрдэст хөвөн дулаалга -150мм Блокон өрлөг -380мм Өнгөлгөөний шавардлага 10-15мм Цагаан замаска -2үе Обой	Гадна даацын хана	3	W-3	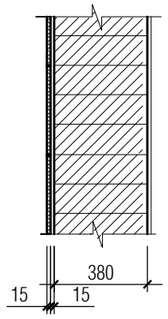	–Ханын плита –60х30см –Плитаны цавуу –10мм –Шавардлага –15мм –Даацын блокон өрөг хана –380мм –Өнгөлгөөний шавардлага –15мм –Өнгөлгөөний замаска –2 үе –Ханын эмульс –2 үе	Ариун цэвэр. узелын өрөөний хана
2	W-2	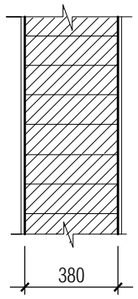	–Ханын эмульс –2 үе –Өнгөлгөөний замаска –2 үе –Өнгөлгөөний шавардлага –15мм –Даацын блокон өрөг хана –380мм –Өнгөлгөөний шавардлага –15мм –Өнгөлгөөний замаска –2 үе –Ханын эмульс –2 үе	Даацын хана	4	W-4	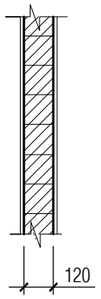	–Ханын эмульс –2 үе –Өнгөлгөөний замаска –2 үе –Өнгөлгөөний шавардлага –15мм –Тоосгон өрөг хана –120мм –Өнгөлгөөний шавардлага –15мм –Өнгөлгөөний замаска –2 үе –Ханын эмульс –2 үе	Өрөө тусгаарлах хана

Тайлбар
Дотор заслын тодорхойлолтоос ханын өнгө будаг үзнэ үү.
Ариун цэврийн өрөөний хананы плитаг гадаргуугаас хамааран
/ 5–15мм / плитаны цавуугаар наана,

Classic House Барилгын зураг төсөл	Дундговь аймаг Говь–угтаал сум Ахмадын төвийн барилга			БА–		
	Инженер	Л.Баттөр	Хананы огтлолын зураг	Машстаб М 1:25		
	Архитектор	Г.Батцэцэг		Үе шат	хуудас	бүх хууд
	Гүйцэтгэсэн	Д.Гантөмөр	ЕГ шифр: TS 2025–130	А.3	11	БА–16
	Шалгасан	Л.Баттөр		2025 он 01 сар		

1–р Давхарын Технологийн байгуулалт
М 1:75

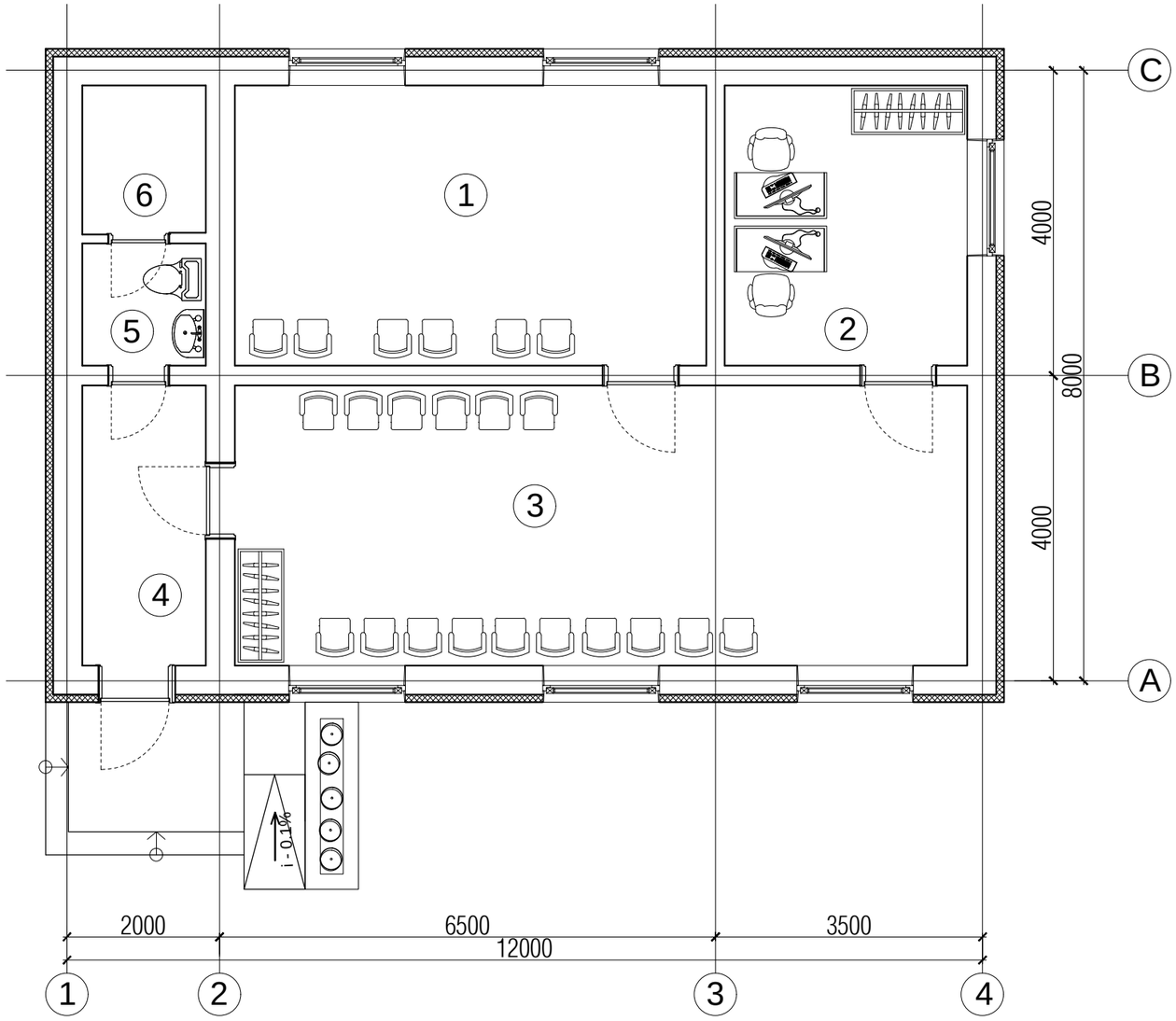

Өрөөний тодорхойлолт

	Өрөөний нэр	Талбай М2	Шалны төрөл
1	Чийрэгжүүлэлтийн өрөө	22.68	Паркет
2	Албаны өрөө	11.67	Паркет
3	Танхим	35.23	Паркет
4	Үүдний хэсэг	5.94	Плита
5	Ариун цэврийн өрөө	2.59	Плита
6	Техникийн өрөө	3.14	Плита
	Нийт талбай	81.25	

Classic House	Дундговь аймаг Говь–угтаал сум Ахмадын төвийн барилга			БА–		
	Инженер	Л.Баттөр	1–р Давхарын технологийн байгуулалт	Машстаб М 1:75		
	Архитектор	Г.Батцэцэг		Үе шат	хуудас	бүх хууд
Барилгын зураг төсөл	Гүйцэтгэсэн	Д.Гантөмөр	ЕГ шифр: TS 2025–130	А.3	12	БА–16
	Шалгасан	Л.Баттөр		2025 он 01 сар		

Шалны байгуулалт
М 1:75

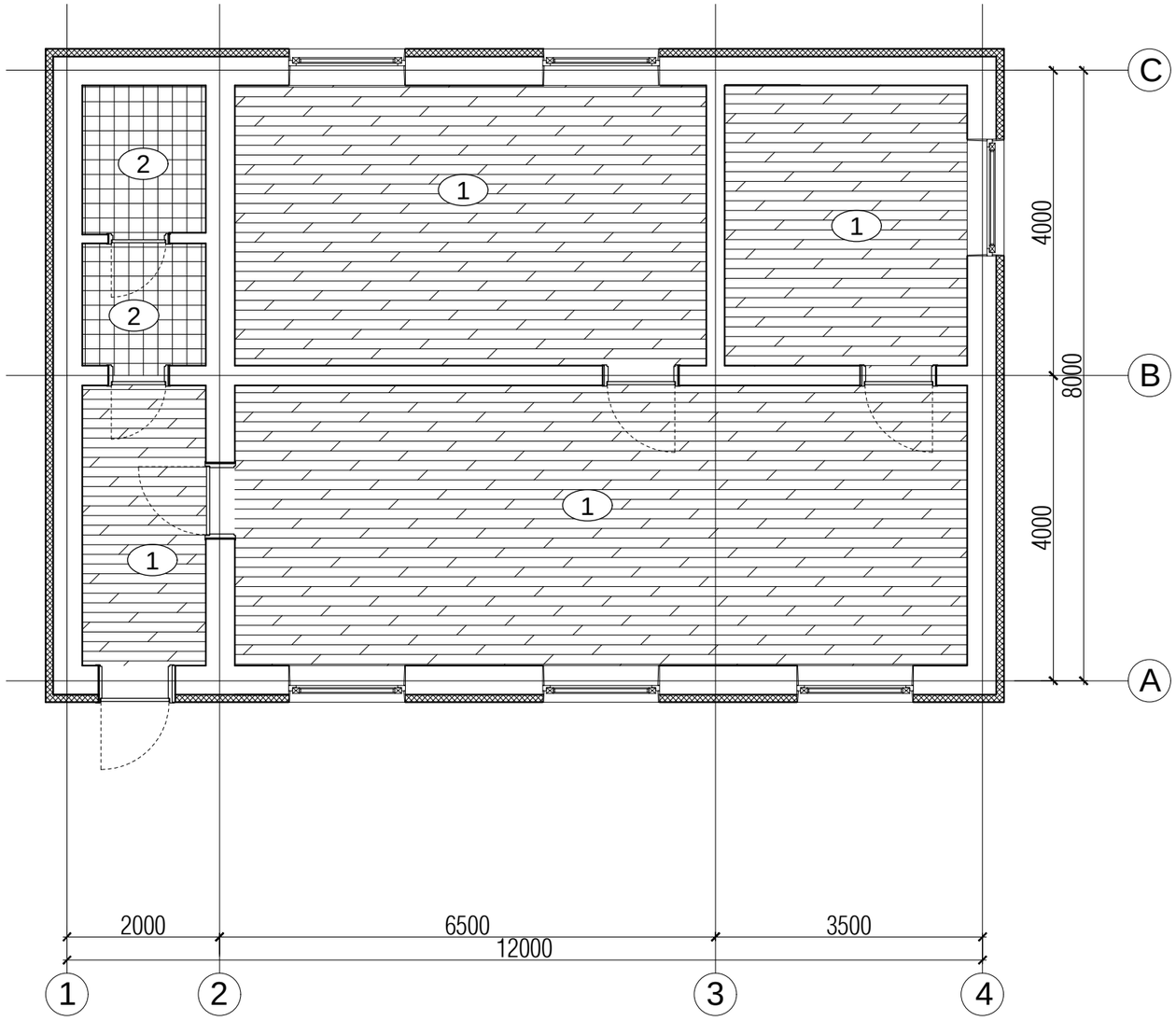

Хулсан паркетан шал / хүрэн бор /

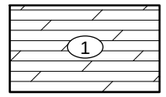

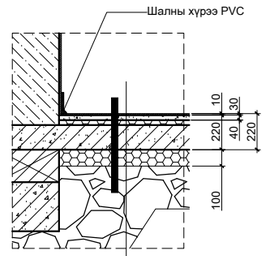

Паркетан шал /зөөлөвчтэй/	-10мм
Бетон тэгшилгээ /БМ-150/	-30мм
Хөөсөнцөр дулаалга	
(пенопласт дулаалга V=28кг/м3)	-30мм
Бетон хучилт / Тортой /	-100мм
Хөөсөнцөр дулаалга /b-1000мм /	-100мм
Ус чийгнээс хамгаалах полиэтилен хуудас -1үе	
Нягруулсан хайрга	

– Керамик шалны хавтан
–300х300х10мм

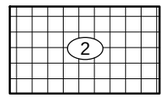

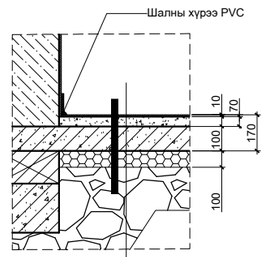

Керамик хавтанцар	-10мм
Бетон багсармал	-70мм
Бетон хучилт / Тортой /	-100мм
Хөөсөнцөр дулаалга /b-1000мм /	-100мм
Ус чийгнээс хамгаалах полиэтилен хуудас -1үе	
Нягруулсан хайрга	

Өрөөний тодорхойлолт

	Өрөөний нэр	Талбай М2	Шалны төрөл
1	Чийрэгжүүлэлтийн өрөө	22.68	Паркет
2	Албаны өрөө	11.67	Паркет
3	Танхим	35.23	Паркет
4	Үүдний хэсэг	5.94	Плита
5	Ариун цэврийн өрөө	2.59	Плита
6	Техникийн өрөө	3.14	Плита
	Нийт талбай	81.25	
7	Гадна довжоо. рамп	9.20	Боржин чулуу / Үл халтирах /

Classic House

Барилгын зураг төсөл

Дундговь аймаг Говь–угтаал сум
Ахмадын төвийн барилга

БА–

Инженер	Л.Баттөр		Шалны байгуулалт
Архитектор	Г.Батцэцэг		
Гүйцэтгэсэн	Д.Гантөмөр		ЕГ шифр: TS 2025–130
Шалгасан	Л.Баттөр		

Масштаб	М 1:75	
Үе шат	хуудас	бүх хууд
А.З	13	БА–16
2025 он 01 сар		

Цонх. Хаалганы зураг М 1:50

Д/Д	Төрөл	Цонх	Байршил
1	Ц-1	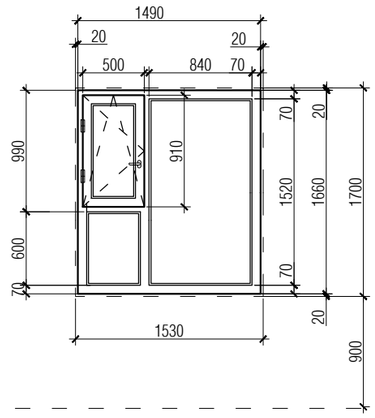 ШТ Тайлбар Уг цонх нь МУ–ын Стандарт 5874: 2008–ын шаардлага хангасан цагаан өнгийн хуванцар рам. хуванцар хавтастай. –3 давхар шиллэгээтэй. –5 камер бүхий битүүмжлэл сайн вакууман цонх байна. Уг зургийг Байгуулалтын зураг БА–3, Ерөнхий огтлолын зураг БА–5–р хуудастай хамтатган үзнэ үү. Цонх суулгалтын заадсыг тооцож цонхны загьар зургыг зурав. Цонхны нүх /проемийн/ хэмжээг тасархай зураасаар үзүүлэв. Цонх хаалганы зургыг дотор талаас харж зурав, Цонхны тодорхойлолт S–15.6m2 № | Цонхны марк | Нүхний хэмжээ | S –m2 | Тоо Ш | Нийт 1 | Ц–1 | /1530 x 1700/ | 2.60 | 6 | 15.6	Албаны өрөөний цонх –3 ш
2	ГМХ–1	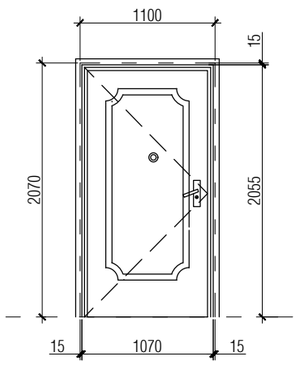 ШТ Саарал өнгийн будагтай дулаан үл дамжуулах. галд тэсвэртэй. дундаа дулаан болон дуу тусгаарлагч бүхий сайн чанарын металл хаалгуудыг зургийн дагуу үйлдвэрт бэлтгэж угсарна. Хаалгыг суулгахдаа зориулалтын бэхэлгээ төмөр болон боолтоор хананд бэхэлж суулгаад завсар нь хөөс шахаж битүүмжлээд цемэнтэн зуурмагаар тэгшилж зургийн дагуу амалгааг нь будна. / Бүргэд хаалга /	

Д/Д	Төрөл	Хаалга	Байршил
3	МХ–1	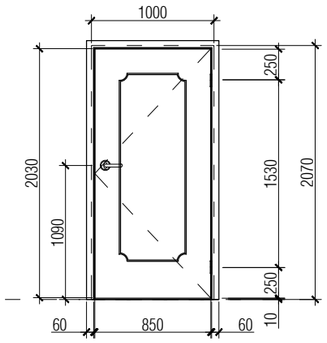 ШТ Хүрэн өнгийн будагтай мебель хавтанцар өнгөлгөөтөй, дундаа дуу тусгаарлагч бүхий сайн чанарын модон хаалгуудыг зургийн дагуу үйлдвэрт бэлтгэж угсарна. Хаалгыг суулгахдаа зориулалтын бэхэлгээ төмөр болон боолтоор хананд бэхэлж суулгаад завсар нь хөөс шахаж битүүмжлээд цемэнтэн зуурмагаар тэгшилж зургийн дагуу амалгааг нь будна.	Албаны өрөөний дотор хаалга –3ш Хаалганы нүхний хэмжээ b x h 1000 x 2070
3	МХ–1	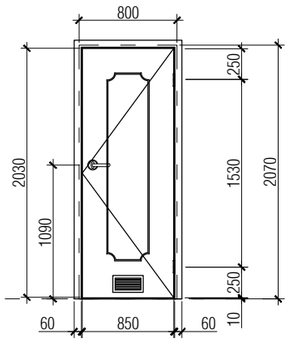 ШТ Хүрэн өнгийн будагтай мебель хавтанцар өнгөлгөөтөй, дундаа дуу тусгаарлагч бүхий сайн чанарын модон хаалгуудыг зургийн дагуу үйлдвэрт бэлтгэж угсарна. Хаалгыг суулгахдаа зориулалтын бэхэлгээ төмөр болон боолтоор хананд бэхэлж суулгаад завсар нь хөөс шахаж битүүмжлээд цемэнтэн зуурмагаар тэгшилж зургийн дагуу амалгааг нь будна.	Ариун цэврийн өрөөний дотор хаалга –2ш Хаалганы нүхний хэмжээ b x h 800 x 2070
3	МХ–1	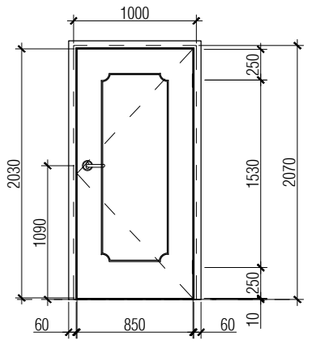 Хүрэн өнгийн будагтай мебель хавтанцар өнгөлгөөтөй, дундаа дуу тусгаарлагч бүхий сайн чанарын модон хаалгуудыг зургийн дагуу үйлдвэрт бэлтгэж угсарна. Хаалгыг суулгахдаа зориулалтын бэхэлгээ төмөр болон боолтоор хананд бэхэлж суулгаад завсар нь хөөс шахаж битүүмжлээд цемэнтэн зуурмагаар тэгшилж зургийн дагуу амалгааг нь будна. ШТ Хүрэн өнгийн будагтай мебель хавтанцар өнгөлгөөтөй, дундаа дуу тусгаарлагч бүхий сайн чанарын модон хаалгуудыг зургийн дагуу үйлдвэрт бэлтгэж угсарна. Хаалгыг суулгахдаа зориулалтын бэхэлгээ төмөр болон боолтоор хананд бэхэлж суулгаад завсар нь хөөс шахаж битүүмжлээд цемэнтэн зуурмагаар тэгшилж зургийн дагуу амалгааг нь будна.	Гадна хаалганы дотор давхар хаалга –1ш Хаалганы нүхний хэмжээ b x h 1000 x 2070

Classic House Барилгын зураг төсөл	Дундговь аймаг Говь–угтаал сум Ахмадын төвийн барилга				БА–		
	Инженер	Л.Баттөр		Цонх. хаалганы зураг	Масштаб М 1:50		
	Архитектор	Г.Батцэцэг			Үе шат	хуудас	бүх хууд
	Гүйцэтгэсэн	Д.Гантөмөр		ЕГ шифр: TS 2025–130	А.3	14	БА–16
	Шалгасан	Л.Баттөр			2025 он 01 сар		

Довжооны нүүр тал М 1:50

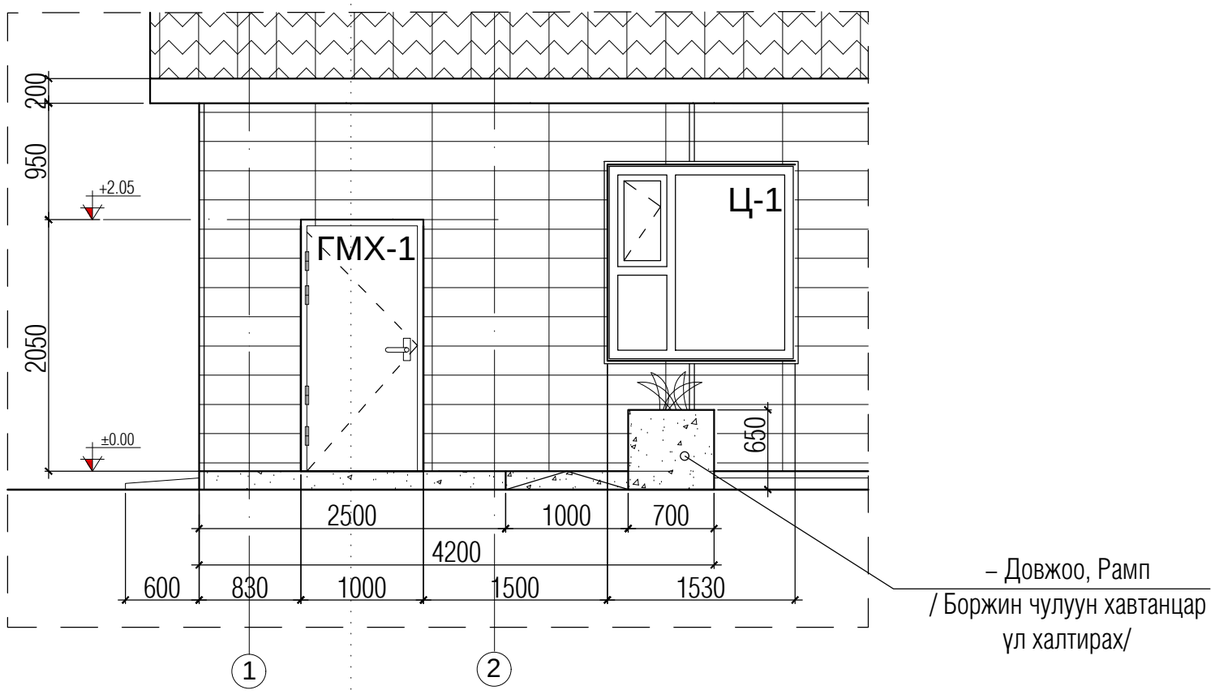

Довжооны огтлол 1–1 М1:50

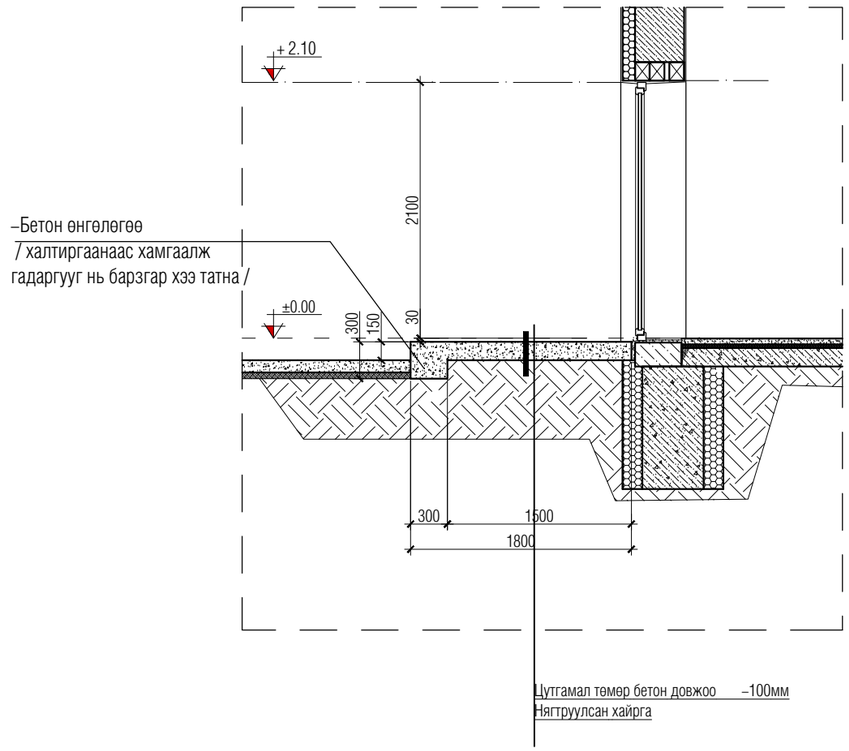

Довжооны байгуулалт М 1:50

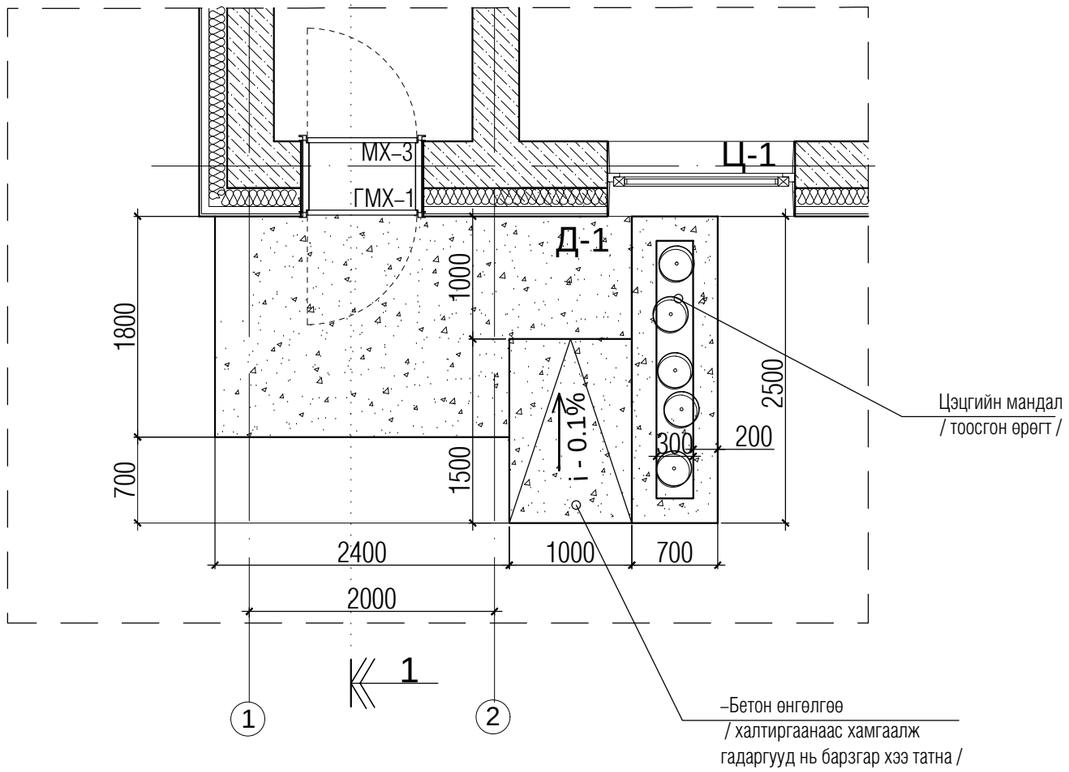

Тайлбар

БА–3 зурагтай харьцуулж үзнэ үү,
Барих газар релиф хаарьцангүй бага тул маршгүй довжоо
төлөвлөв,

Classic House	Дундговь аймаг Говь–угтаал сум Ахмадын төвийн барилга			БА–		
	Инженер	Л.Баттөр		Довжооны зураг Д–1	Машстаб М 1:50	
	Архитектор	Г.Батцэцэг			Үе шат	хуудас	бүх хуудас
Барилгын зураг төсөл	Гүйцэтгэсэн	Д.Гантөмөр		ЕГ шифр: TS 2025–130	А.З	15	БА–16
	Шалгасан	Л.Баттөр			2025 он 01 сар		

В Ариун цэврийн өрөөний хэсэгчилсэн байгуулалт

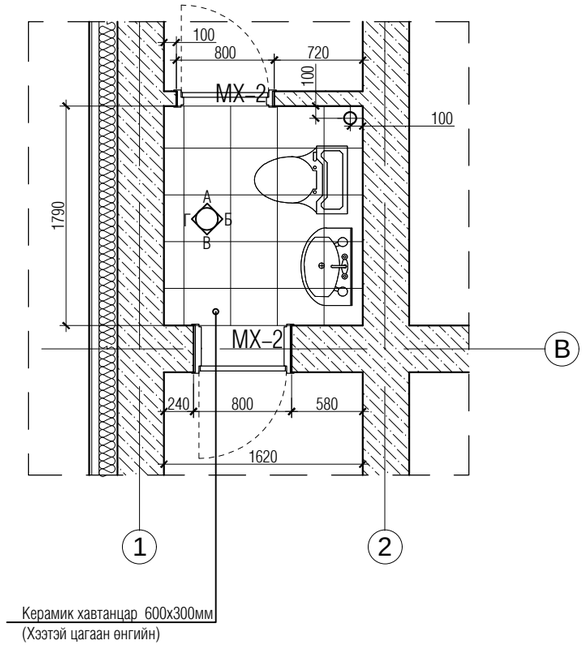

Плитаны тодорхойлолт

№	Хананы плита	Шалны плита	Нийт
	600х600мм Цагаан саарал	600х600мм Цайвар саарал	
1	14 м2	3 м2	17 м2

В Ариун цэврийн өрөөний ханын дэлгээс

А Талын хананы дэлгээс

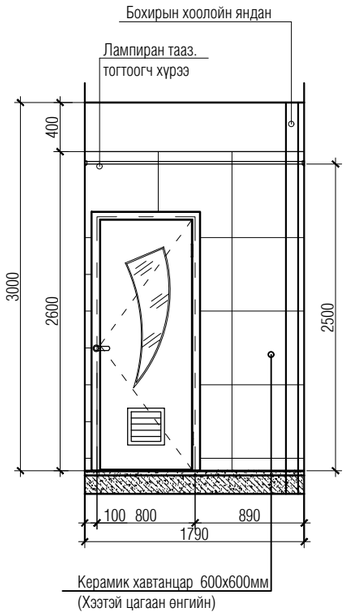

Б Талын хананы дэлгээс

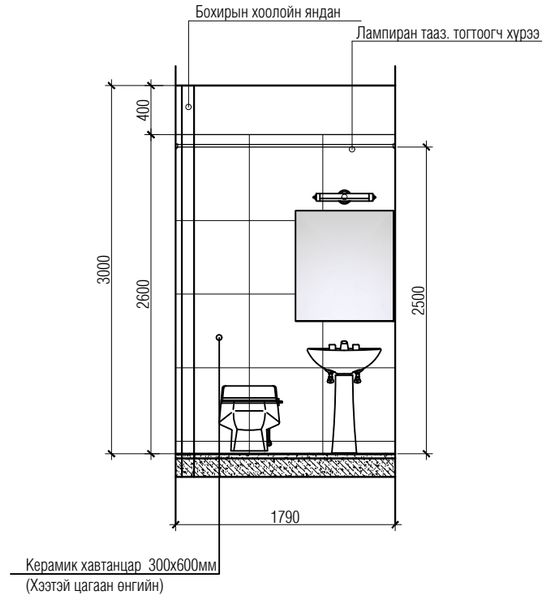

В Талын хананы дэлгээс

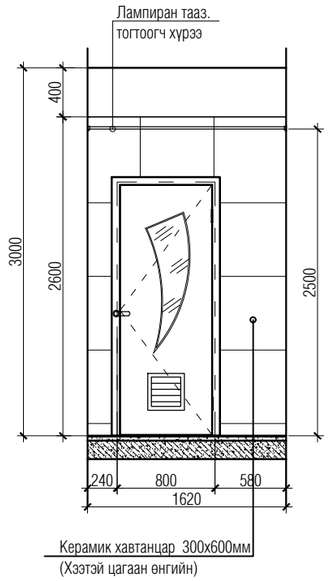

Г Талын хананы дэлгээс

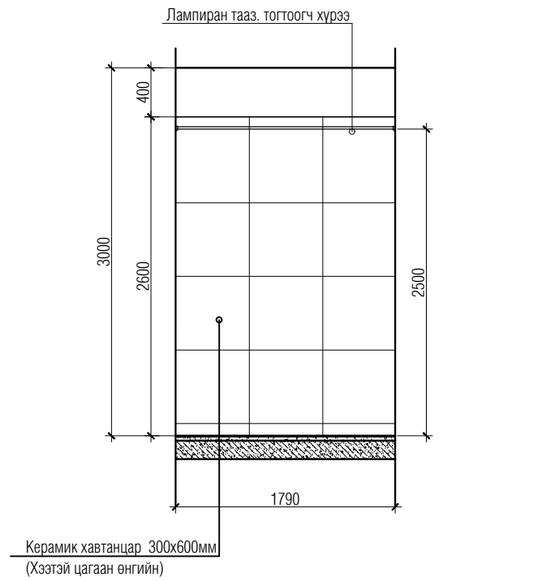

Classic House	Дундговь аймаг Говь–угтаал сум Ахмадын төвийн барилга			БА–		
Барилгын зураг төсөл	Инженер	Л.Баттөр		Ариун цэврийн өрөөний хэсэгчилсэн байгуулалт.ханын дэлгээс	Масштаб М 1:50	
	Архитектор	Г.Батцэцэг			Үе шат	хуудас	бүх хууд
	Гүйцэтгэсэн	Д.Гантөмөр		ЕГ шифр: TS 2025–130	А.З	16	БА–16
	Шалгасан	Л.Баттөр			2025 он 01 сар		

БАТЛАВ:
ДУНДГОВЬ АЙМГИЙН ЕРӨНХИЙ АРХИТЕКТОР . . . . . .Э.ЭНХМЭНД

ҮНДЭСЛЭЛ.
-Дундговь Аймгийн ИТХ-ын 2024 / 12 / 20 -нйи өдрийн 11 дүгээр тогтоолоор батлагдсан 2025 оны Орон нутгийн хөгжлийн сангийн хөрөнгө оруулалтаар хэрэгжүүлэх төсөл арга хэмжээний тухай тогтоолын 2 дугаар хавсралт 2,1,7 дах төсөл. хөтөлбөр арга хэмжээ.
-Дундговь Аймгийн Говь-Угтаал сумын ИТХ-ын 2024 / 12 / 26-ны өдрийн 01 / 192 тоот албан хүсэлтийг үндэслэн..
2025 оны 01 сарын 20-ны өдрийн АТД -48-0003/25 тоот даалгаврыг үндэслэв.
-"Мон зенит" ХХК-д 2022онд боловсруулсан дэвсгэр зураг.
- Хот тосгоны төлөвлөлт, барилгажилтын норм ба дүрэм БНбД 30.01.04-ийн . . . . зүйлийг үндэслэн ерөнхий төлөвлөгөөний зургийг гүйцэтгэв.

Д/Д	ТОДОРХОЙЛОЛТ	ТАЙЛБАР
1	Ахмадын өргөөний барилга	Төлөвлөж буй
2	Явган зам, талбай	Төлөвлөж буй
3	Амралт зугаалга.Ногоон байгууламж.	Төлөвлөж буй
4	Хүүхэд залуучуудын хөгжлийн төв	Одоо байгаа
5	Авто зам / Бетон хучилттай /	Төлөвлөж буй
6	Саравч	Төлөвлөж буй
7	Авто зам / шороон зам /	Одоо байгаа
8	Хог хаягдал цуглуулах цэг	Төлөвлөж буй
9	Онцгой үед ашиглах авто замын гарц	Төлөвлөж буй

ЕРӨНХИЙ ТӨЛӨВЛӨГӨӨ М1:250

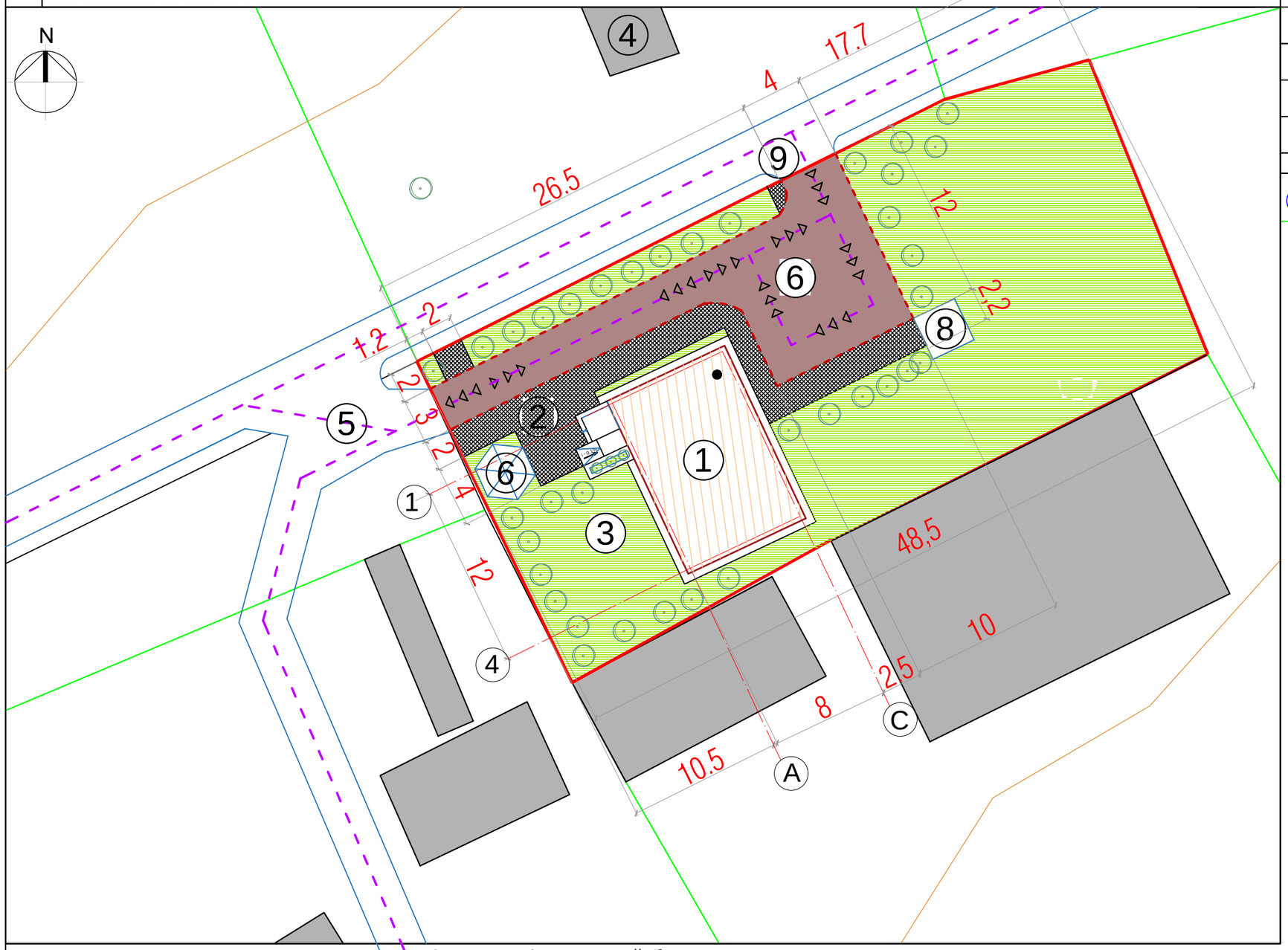

БАЙРШЛЫН СХЕМ

ТАНИХ ТЭМДЭГЛЭГЭЭ

- Төлөвлөж буй барилга, байгууламж
- Төлөвлөж буй авто зам
- Төлөвлөж буй явган хүний зам
- Төлөвлөж буй дугуйн зам
- Төлөвлөж буй авто зогсоол
- Төлөвлөж буй ногоон байгууламж
- Архитектур төлөвлөлтийн даалгаврын схемийн хил хязгаар
- Эзэмшил газрын хил хязгаар
- Одоо байгаа барилга
- Одоо байгаа нураах барилга байгууламж
- Одоо байгаа явган хүний зам
- Одоо байгаа орон нутгийн чанартай авто зам
- Бохир усны шугам
- Дулааны шугам
- Цэвэр усны шугам
- Цахилгааны шугам

НЭМЭЛТ ТЭМДЭГЛЭГЭЭ

- Төлөвлөж буй авто замын үндсэн орц. гарц
- Төлөвлөж буй авто замын онцгой байдлын үеийн орц. гарц

ТАЙЛБАР

- 2025 оны бүтэн байгуулалтын ажлын хүрээнд хийгдэнэ.
- Төлөвлөж буй барилга нь 1 давхар тул ойр орчны бусад барилгад нарны гэрэл үл хаана.
- Авто замын хөдөлгөөн болон онцгой байдлын үед авто замын орц гарц саадгүй байхаар төлөвлөв.

Барилгын үзүүлэлт: ДТХ-ны 2.1, ББХ-ны 0.4 үзүүлэлтийг баримтлав.

1	Нийт эдэлбэр газар	1085м2	7	Галын гарц, аврах гарцын тоо	2 ш	
2	Барилгын тоо	1ш	8	Рамп, пандусын тоо		
3	Барилгажих талбай /нийт/	129.63м2			-1ш, 0.1 % ХБИ ш/%	
4	Ногоон байгууламж талбай	678м2	9	Сэргээгдэх эрчим хүч	Явган хүний замын нарны зайн гэрэл	
5	Газар доорх авто зогсоол		10	Шинэ, шилдэг технологи	Байгалын гэрлийн дулаан нэмэлтээр ашиглана	
6	ХБИ-ий авто зогсоол	1 ш	11	Архитектурын хэв маяг	Энгийн түгээмэл загвар	

Classic House
Барилгын зураг тесөл

Дундговь аймгийн Говь-Угтаал сум
"Ахмадын төвийн барилга"

	Нэр	Гарын үсэг	Загвар
Гүйцэтгэгч: Захирал	Л.Баттөр		М1:250
Гүйцэтгэгч: Архитектор	Г.Батцэцэг		Хуудас 1
Захиалагч: Иргэн	Л.Баттөр		2025 он

Д/Д	ТОДОРХОЙЛОЛТ	ТАЙЛБАР
1	Ахмадын өргөөний барилга	Төлөвлөж буй
2	Явган зам, талбай	Төлөвлөж буй
3	Амралт зугаалга.Ногоон байгууламж.	Төлөвлөж буй
4	Хүүхэд залуучуудын хөгжлийн төв	Одоо байгаа
5	Авто зам / Бетон хучилттай /	Төлөвлөж буй
6	Саравч	Төлөвлөж буй
7	Авто зам / шороон зам /	Одоо байгаа
8	Хог хаягдал цуглуулах цэг	Төлөвлөж буй
9	Онцгой үед ашиглах авто замын гарц	Төлөвлөж буй

Зай хэмжээ М1:250

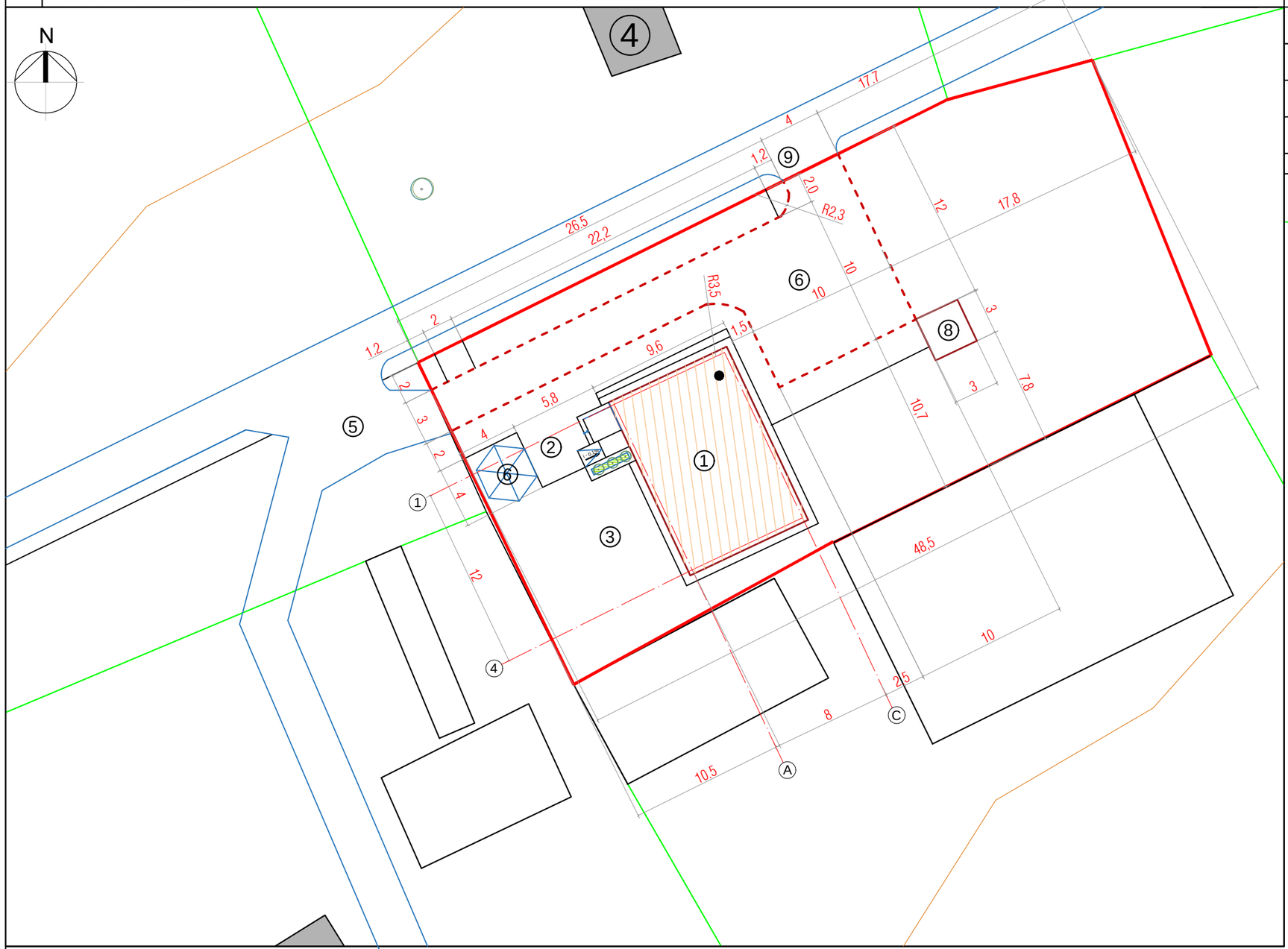

БАЙРШЛЫН СХЕМ

Зам талбайн тодорхойлолт

Д/Д	Талбайн нэр	Хэмжээ м2
1	Төлөвлөж буй барилга, барилгажих талбай	129.63
2	Төлөвлөж буй авто зам. Машины зогсоол	164.47
3	Төлөвлөж буй явган хүний зам	93.0
4	Төлөвлөж буй ногоон байгууламж	678.58
5	Эзэмшил газрын нийт талбай	1085

ТАЙЛБАР

- 2025 оны бүтэн байгуулалтын ажлын хүрээнд хийгдэнэ.
- Төлөвлөж буй барилга нь 1 давхар тул ойр орчны бусад барилгад нарны гэрэл үл хаана.
- Авто замын хөдөлгөөн болон онцгой байдлын үед авто замын орц гарц саадгүй байхаар төлөвлөв.

Барилгын үзүүлэлт: ДТХ-ны 2.1, ББХ-ны 0.4 үзүүлэлтийг баримтлав.

1	Нийт эдэлбэр газар	1085м2	7	Галын гарц, аврах гарцын тоо	2 ш
2	Барилгын тоо	1ш	8	Рамп, пандусын тоо	
3	Барилгажих талбай /нийт/	129.63м2			-1ш, 0.1 % ХБИ ш/%
4	Ногоон байгууламж талбай	678м2	9	Сэргээгдэх эрчим хүч	Явган хүний замын нарны зайн гэрэл
5	Газар доорх авто зогсоол		10	Шинэ, шилдэг технологи	Байгалын гэрлийн дулаан нэмэлтээр ашиглана
6	ХБИ-ий авто зогсоол	1 ш	11	Архитектурын хэв маяг	Энгийн түгээмэл загвар

Classic House
Барилгын зураг төсөл

Дундговь аймгийн Говь-Угтаал сум
"Ахмадын төвийн барилга"

Гүйцэтгэгч: Захирал	Л.Баттөр		М1:250
Гүйцэтгэгч: Архитектор	Г.Батцэцэг		Хуудас 2
Захиалагч: Иргэн	Л.Баттөр		2025 он

Нэр | Гарын үсэг | Загвар

Д/Д	ТОДОРХОЙЛОЛТ	ТАЙЛБАР
1	Ахмадын өргөөний барилга	Төлөвлөж буй
2	Явган зам, талбай	Төлөвлөж буй
3	Амралт зугаалга.Ногоон байгууламж.	Төлөвлөж буй
4	Хүүхэд залуучуудын хөгжлийн төв	Одоо байгаа
5	Авто зам / Бетон хучилттай /	Төлөвлөж буй
6	Саравч	Төлөвлөж буй
7	Авто зам / шороон зам /	Одоо байгаа
8	Хог хаягдал цуглуулах цэг	Төлөвлөж буй
9	Онцгой үед ашиглах авто замын гарц	Төлөвлөж буй

Өндөржилт М1:250

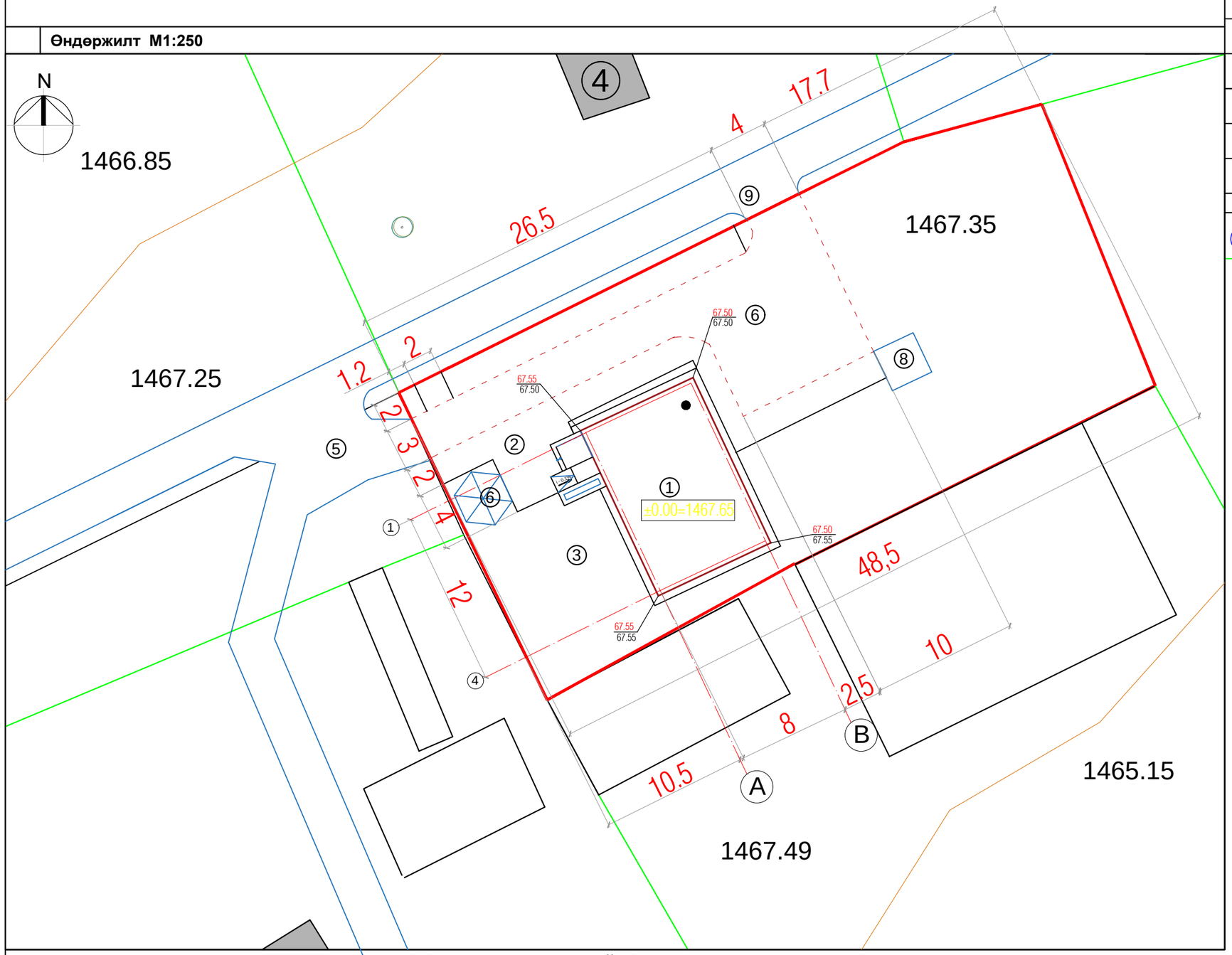

БАЙРШЛЫН СХЕМ

ТАНИХ ТЭМДЭГЛЭГЭЭ

Төлөвлөж буй барилга, байгууламж	
Төлөвлөж буй авто зам	164.47
Төлөвлөж буй явган хүний зам	93.0
Төлөвлөж буй дугуйн зам	
Төлөвлөж буй авто зогсоол	
Төлөвлөж буй ногоон байгууламж	678.58
Архитектур төлөвлөлтийн даалгаврын схемийн хил хязгаар	
Эзэмшил газрын хил хязгаар	
Одоо байгаа барилга	
Одоо байгаа нураах барилга байгууламж	
Одоо байгаа явган хүний зам	
Одоо байгаа орон нутгийн чанартай авто зам	
Бохир усны шугам	
Дулааны шугам	
Цэвэр усны шугам	
Цахилгааны шугам	

НЭМЭЛТ ТЭМДЭГЛЭГЭЭ

Төлөвлөж буй авто замын үндсэн орц. гарц	
Төлөвлөж буй авто замын онцгой байдлын үеийн орц. гарц	

ТАЙЛБАР

- 2025 оны бүтэн байгуулалтын ажлын хүрээнд хийгдэнэ.
- Төлөвлөж буй барилга нь 1 давхар тул ойр орчны бусад барилгад нарны гэрэл үл хаана.
- Авто замын хөдөлгөөн болон онцгой байдлын үед авто замын орц гарц саадгүй байхаар төлөвлөв.

Барилгын үзүүлэлт: ДТХ-ны 2.1, ББХ-ны 0.4 үзүүлэлтийг баримтлав.

1	Нийт эдэлбэр газар	1085м2	7	Галын гарц, аврах гарцын тоо	2 ш
2	Барилгын тоо	1ш	8	Рамп, пандусын тоо	
3	Барилгажих талбай /нийт/	129.63м2			-1ш, 0.1 % ХБИ ш/%
4	Ногоон байгууламж талбай	678м2	9	Сэргээгдэх эрчим хүч	Явган хүний замын нарны зайн гэрэл
5	Газар доорх авто зогсоол		10	Шинэ, шилдэг технологи	Байгалын гэрлийн дулаан нэмэлтээр ашиглана
6	ХБИ-ий авто зогсоол	1 ш	11	Архитектурын хэв маяг	Энгийн түгээмэл загвар

Classic House
Барилгын зураг төсөл

Дундговь аймгийн Говь-Угтаал сум
"Ахмадын төвийн барилга"

	Нэр	Гарын үсэг	Загвар
Гүйцэтгэгч: Захирал	Л.Баттөр		М1:250
Гүйцэтгэгч: Архитектор	Г.Батцэцэг		Хуудас 3
Захиалагч: Иргэн	Л.Баттөр		2025 он

Д/Д	ТОДОРХОЙЛОЛТ	ТАЙЛБАР
1	Ахмадын өргөөний барилга	Төлөвлөж буй
2	Явган зам, талбай	Төлөвлөж буй
3	Амралт зугаалга.Ногоон байгууламж.	Төлөвлөж буй
4	Хүүхэд залуучуудын хөгжлийн төв	Одоо байгаа
5	Авто зам / Бетон хучилттай /	Төлөвлөж буй
6	Саравч	Төлөвлөж буй
7	Авто зам / шороон зам /	Одоо байгаа
8	Хог хаягдал цуглуулах цэг	Төлөвлөж буй
9	Онцгой үед ашиглах авто замын гарц	Төлөвлөж буй

ЕРӨНХИЙ ТӨЛӨВЛӨГӨӨ М1:250

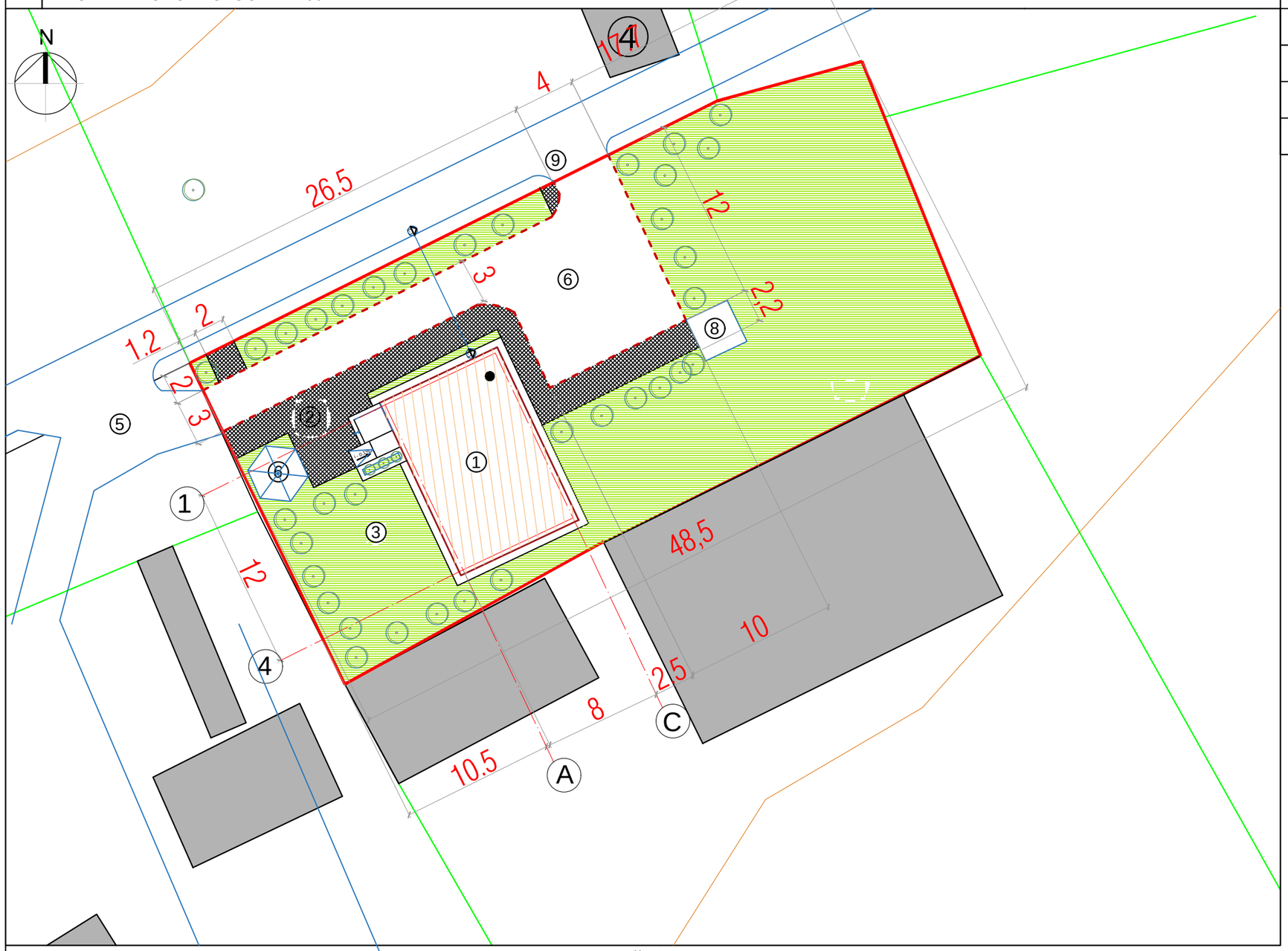

Огтлол 1-1

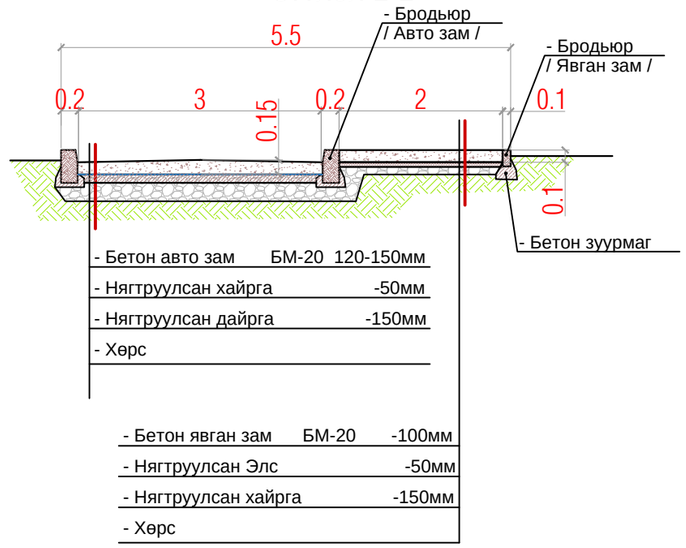

Зам талбайн тодорхойлолт

Д/Д	Талбайн нэр	Хэмжээ м2
1	Төлөвлөж буй барилга, барилгажих талбай	129.63
2	Төлөвлөж буй авто зам. Машины зогсоол	164.47
3	Төлөвлөж буй явган хүний зам	93.0
4	Төлөвлөж буй ногоон байгууламж	678.58
5	Эзэмшил газрын нийт талбай	1085

ТАЙЛБАР

- 2025 оны бүтэн байгуулалтын ажлын хүрээнд хийгдэнэ.
- Төлөвлөж буй барилга нь 1 давхар тул ойр орчны бусад барилгад нарны гэрэл үл хаана.
- Авто замын хөдөлгөөн болон онцгой байдлын үед авто замын орц гарц саадгүй байхаар төлөвлөв.

Барилгын үзүүлэлт: ДТХ-ны 2.1, ББХ-ны 0.4 үзүүлэлтийг баримтлав.

1	Нийт эдэлбэр газар	1085м2	7	Галын гарц, аврах гарцын тоо	2 ш	
2	Барилгын тоо	1ш	8	Рамп, пандусын тоо		
3	Барилгажих талбай /нийт/	129.63м2			-1ш, 0.1 % ХБИ ш/%	
4	Ногоон байгууламж талбай	678м2	9	Сэргээгдэх эрчим хүч	Явган хүний замын нарны зайн гэрэл	
5	Газар доорх авто зогсоол		10	Шинэ, шилдэг технологи	Байгалын гэрлийн дулаан нэмэлтээр ашиглана	
6	ХБИ-ий авто зогсоол	1 ш	11	Архитектурын хэв маяг	Энгийн түгээмэл загвар	

Classic House
Барилгын зураг төсөл

Дундговь аймгийн Говь-Угтаал сум
"Ахмадын төвийн барилга"

	Нэр	Гарын үсэг	Загвар
Гүйцэтгэгч: Захирал	Л.Баттөр		М1:250
Гүйцэтгэгч: Архитектор	Г.Батцэцэг		Хуудас 4
Захиалагч: Иргэн	Л.Баттөр		2025 он

Classic House

Барилгын зураг
төсөл

Шифр ЕГ: TS 2025-130

Байршил: ДУНДГОВЬ АЙМГИЙН ГОВЬ-УГТААЛ СУМ

Обьектын нэр:

“Ахмадын төвийн барилга"

/ БАРИЛГА БҮТЭЭЦ /

ЗӨВШӨӨРСӨН:

Албан тушаал	Нэр	Гарын үсэг
Дундговь аймгийн ОБГ-ын дарга. Дэд хурандаа	Ц.Төрбилэг	
Дундговь аймгийн ГХБХБГ-ын дарга	Э.Чагнаадорж	
Дундговь аймгийн ЭМГ-ын дарга	О.Энхболд	

БОЛОВСРУУЛСАН:

Гүйцэтгэгч:			
	Албан тушаал	Нэр	Гарын үсэг
Classic House Барилгын зураг төсөл	"КЛАССИК ХАУС" ХХК-ий захирал	Л.Баттөр	
Захиалагч:			
	Албан тушаал	Нэр	Гарын үсэг
	ГОВЬ-УГТААЛ СУМЫН ЗАСАГ ДАРГА	Б.Доржсүмбэр	

УЛААНБААТАР ХОТ 2025 ОН