БАТЛАВ:

ДОРНОГОВЬ АЙМГИЙН ЕРӨНХИЙ АРХИТЕКТОР. . . . . /Г.ОЧИРСҮХ/

ЕГ Шифр: ТМ-05/2025

ДОРНОГОВЬ АЙМАГ, ДАЛАНЖАРГАЛАН СУМ, ӨНГӨТ БАГ

"ӨНГӨТ БАГИЙН ИРГЭДИЙН ХӨГЖЛИЙН ТӨВ"

/АЖЛЫН ЗУРАГ/

ЗӨВШӨӨРӨЛЦСӨН:

Албан тушаал	Нэр	Гарын үсэг
Дорноговь аймгийн Газрын Харилцаа, Барилга, Хот Байгуулалтын Газрын дарга	Л.Олзбаяр	
Дорноговь аймгийн Онцгой Байдлын Газрын дарга, Дэд Хурандаа	И.Идэргарав	
Дорноговь аймгийн Онцгой Байдлын Газрын гал түймрийн хяналтын улсын байцаагч хошууч	Г.Ганбаяр	
Дорноговь аймгийн Эрүүл Мэндийн Газрын улсын ахлах байцаагч	Л.Бямбатуяа	

БОЛОВСРУУЛСАН:

Гүйцэтгэгч			
	Албан тушаал	Нэр	Гарын үсэг
	" ТЭМЖИН " ХХК-ийн захирал	Б.Тэмүүжин	
Захиалагч			
	Албан тушаал / Иргэн	Нэр	Гарын үсэг
	Дорноговь аймгийн Даланжаргалан сумын Засаг дарга	О.Баярсайхан	

Улаанбаатар хот 2025 он

АЖЛЫН ЗУРГИЙН ҮНДСЭН БҮРДЛИЙН ЖАГСААЛТ:

Зургийн нэр	Зургийн марк	Хуудас
Нүүр хуудас	-	1
Ерөнхий төлөвлөгөө	ЕТ	3
Барилга-Архитектур	БА, ТХ	15, 3
Барилга бүтээц	ББ	
Халаалт-Салхивч	ХАС	
Цэвэр бохир ус	ЦБУ	
Хүчит төхөөрөмж, дотор гэрэлтүүлэг	ХТ, ДГ	
Холбоо дохиолол	ХД	

БА МАРКИЙН ЗУРГИЙН ЖАГСААЛТ

№	Зургийн нэр	Тайлбар	Масштаб
1	Зургийн жагсаалт, тайлбар бичиг	БА-1	М1:гүй
2	Ерөнхий төлөвлөгөө	ЕТ-1	М1:1000
3	Өндөржилт	ЕТ-2	М1:1000
4	Зай хэмжээ, зам талбайн хучилт	ЕТ-3	М1:1000
5	1-р давхрын байгуулалт	БА-2	М1:150
6	Дээврийн байгуулалт	БА-3	М1:150
7	Огтлол 1-1	БА-4	М1:100
8	Нүүр тал Х1-Х3	БА-5	М1:100
9	Нүүр тал Х3-Х1	БА-6	М1:100
10	Нүүр тал Y1-Y3, Y3-Y1	БА-7	М1:100
11	Хаалга цонхны задвар хэмжээ, нэгдсэн түүвэр	БА-8	М1:50
12	Гадна довжоо-1-н байгуулалт, огтлол	БА-9	М1:50.10
13	Гадна болон дотор ханын хэсэглэл, Дээврийн хэсэглэлүүд-А,В,С,D	БА-10	М1:10.25
14	Шалны хийц бүтэц	БА-11	М1:10
15	Нэгдүгээр давхрын технологийн байгуулалт	ТХ-1	М1:150

ТЕХНИК ЭДИЙН ЗАСГИЙН ҮЗҮҮЛЭЛТ

1	Барилгажилтын талбай	168.50м^2
2	Барилгын эзэлхүүн	405м^3
3	Ажлын талбай	135м^2
4	Ашигтай талбай	123.25м^2
5	$K_1=S_{АЖ}/S_{АШ}$	1.095
6	$K_2=V/S_{АШ}$	3.286

ТАЙЛБАР БИЧИГ

ҮНДЭСЛЭЛ:

- Дорноговь аймгийн Даланжаргалан сумын Засаг даргын 2023 оны 07-р сарын 03-ны өдрийн 01/306 тоот албан бичиг болон 2012 оны 04-р сарын 24-ны 04410-а/54/2012 тоот захирамжаар төрийн захиргааны зориулалтаар олгогдсон 183м2 талбайтай газрыг үндэслэв.

БАЙРШИЛ:

Уг барилга нь Дорноговь аймгийн Даланжаргалан сумын Өнгөт багт байрлана. Ерөнхий төлөвлөгөөнд барилгын гол орцыг зүүн харуулж төлөвлөсөн бөгөөд явган зам талбай, ногоон байгууламж зэргийг төлөвлөсөн. Барилга байгууламжийг байгаль цаг уурын дараах нөхцөлд төлөвлөв.

Үүнд:

Гадна агаарын температур	-24.9 С
Цасны ачаалал	40 кг/м^3
Салхины ачаалал	47м/с
Барилгын ангилал	2
Галд тэсвэрлэлтийн зэрэг	2
Газар хөдлөлийн зэрэг	8 балл
Барилгын давхар	2

БАРИЛГЫН СХЕМ

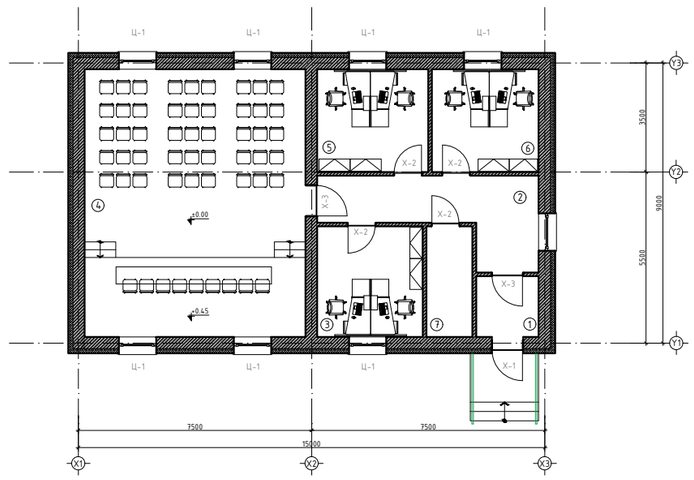

ОГТЛОЛ 1-1

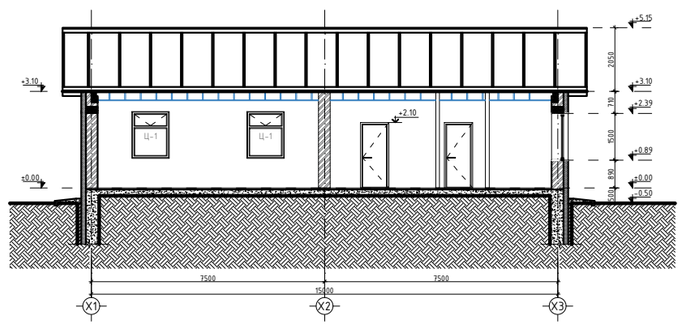

ТАЙЛБАР:

Захиалагч:
ДАЛАНЖАРГАЛАН СУМЫН ЗАСАГ ДАРГЫН ТАМГЫН ГАЗАР

Зураг төсөл зохиогч:
"ТЭМЖИН" ХХК
Улаанбаатар хот
Сүхбаатар дүүрэг,
11-р хороо
PRO-ONE оффис 904 тоот

Архитектор	Г.Ичинхорлоо	
Гүйцэтгэсэн	Ц.Насанбат	
Шалгасан	Г.Ичинхорлоо	

Төслийн нэр:
ДОРНОГОВЬ АЙМАГ, ДАЛАНЖАРГАЛАН СУМ, ӨНГӨТ БАГ
"ӨНГӨТ БАГИЙН ИРГЭДИЙН ХӨГЖЛИЙН ТӨВ"

Ye шат: Ажлын зураг

Зургийн нэр:
ЗУРГИЙН ЖАГСААЛТ, ЕРӨНХИЙ ТАЙЛБАР БИЧИГ

Масштаб:	Зургийн дугаар:	Хуудас:
М1:гүй	БА-01	БА-10
ЕГ Шифр: ТМ-05/2025	ТГ Шифр:	Огноо: 2025

А3

ЕРӨНХИЙ ТАЙЛБАР:

АРХИТЕКТУР ТӨЛӨВЛӨЛТ:
Барилгын үндсэн төлөвлөлтийг Монгол улсад мөрдөж байгаа БнбД 30-01-04 БнбД 31-03-03 зэрэг холбогдох норм дүрэм, стандартын шаардлагыг баримтлан захиалагчийн саналыг тусгаж тухайн орон зайд зохицсон байхаар шийдсэн.

БАГИЙН ХӨГЖЛИЙН ТӨВИЙН БАРИЛГА :
1-р давхарт:
Гонх, хурлын өрөө, узелийн өрөө, ажлын өрөөнүүдийг тус тус төлөвлөв.

БАРИЛГА БҮТЭЭЦ:
Үндсэн хийц- Тоосгон өрөгт бүтээц.
Суурь- Цутгамал төмөр бетон шугаман суурьтай.
Хучилт- Модон шувуу нуруун дээвэртэй.

БАРИЛГЫН ТАЛБАЙ, СУУРИЙН АЖИЛ:
1. Котловани ухах үед геологийн дүгнэлтэд зааснаас өөр хөрс илэрвэл зураг төслийн болон геологийн шинжилгээ хийсэн байгууллагад мэдэгдэж асуудлыг шийдвэрлүүлнэ.
2. Котловани ухаж дуусаад суурийн ажил эхлэхийн өмнө геологийн шинжилгээ хийсэн байгууллагын инженер геологичид хөрсийг үзүүлж, далд ажлын акт гаргуулан бичиг баримтанд хавсаргана.
3. Барилгын талбайн борооны ус зайлуулалтыг өндөржилтийн зураг төслийн дагуу гүйцэтгэнэ.
4. Суурь тавих бүүрь хөрс бэлтгэх болон суурийн ажлыг ББ-ийн зурагт заасны дагуу барилга угсралтын ажил гүйцэтгэх дүрмийн дагуу гүйцэтгэнэ.
5. Барилгын эргэн тойронд 100см-ийн зузаантай бетон хаяавч цутгана.

ДЭЭВЭР:
Дээврийн борооны ус зайлуулалтыг Монгол улсад мөрдөж байгаа БнбД40-05-98, БнбД31-02-03, БнбД23-01-09 зэрэг холбогдох норм, дүрэм, стандартын шаардлагыг баримтлан зурагт тусгасан.
Шувуу нуруун дээврийн хэсэглэлийн дагуу нарийн нягт, нямбай хийх шаардлагатай. БД-31-108-08
Багийн төвийн барилгын дээвэр нь шувуу нуруун дээвэртэй. Борооны ус нь гадагш өөрийн урсгалаар зайлуулагдана. Салхивч сантехникийн системийг аянга зайлуулагийг хийсний дараа хийнэ.
Дээврийн ажлыг дулааны улиралд гүйцэтгэх шаардлагатай. Агааржуулалтын хоолойн өрлөг парпетнаас 20см өндөр байх шаардлагатай.

ХАНА:
Барилгын гадна хана: 380мм-н тоосгон ханыг 150мм-н дулаалгын хөөсөөр дулаалж тортой шаардлага хийн өнгөлгөөний эмульсээр будна.
Барилгын дотор хана: Өрөө хоорондох тусгаарлах хана 120мм-н тоосгоор өрнө.
Узелийн өрөөний эргэн тойрны ханыг 240мм-н тоосгоор өрнө.
Дотор ханын доод хэсэгт уур ус тусгаарлах зорилгоор хар цаас хийнэ.

ЦОНХ, ХААЛГА:
Бүх цонх, хаалгыг зурагт үзүүлсэн схемийн дагуу стандартын шаардлага хангасан сайн чанартай материалаар захиалж стандартын дагуу чанартай угсарна.
Цонх, хаалгыг захиалахын өмнө тухайн үйлдвэрийн үзүүлэлтийг зураг төслийн байгууллагатай зөвшилцөнө.
Барилгын будагтай хаалга, цонхыг цэвэр нямбай суулгаж гадаргууг гэмтэхээс хамгаалсан байна.
Бүх гадна, дотор хаалгууд 3 хос нугастай, гадна хаалганы цоож, нугас, бариулууд нь гуулин төмрөөр хийгдсэн, ус, дулаан алдахгүй зөөлөвчтэй байна.
Бүх цонх, хаалгыг сонгохдоо Монгол улсын стандартыг хангасан эсэхийг харах ба гадна хаалга, цонхны эргэн тойрон хөөс шахаж бэхэжсэний дараа амалгаа шаардлагыг дулаан алдахгүйгээр хийх хэрэгтэй.
Цонх нь 3 давхар шиллэгээтэй байна. Цонхны гадна талын ус зайлуулах тавцанг заавал хийнэ.
Дулааны гүүр бий болохоос сэргийлж цонхны хүрээг ханын дулаалгатай давхцуулж суурилуулна.

ШАЛ:
Бүх зурагт заасан дугаарын хэсэглэл, хийцээр шалны нэг маягийн альбомын дагуу угсарна.
Барилгын орцны довжоог өвлийн улиралд хальтрахгүй баржгар гадаргуутай боржин чулуун хавтангаар өнгөлнө.

ТААЗ:
Бүх өрөөний дүүжин таазыг зурагт үзүүлсэн да нэгдсэн хүснэгтэд тусгасны дагуу угсарч өнгө заслалыг чанарын өндөр түвшинд хийж гүйцэтгэнэ. Ажлын өрөө болон корридорт сайн чанарын дүүжин таазыг стандартын дагуу угсарна.

ГАДНА ЗАСЛАЛ:
Барилгын гадна заслалыг нүүр талуудын зурагт заагдсан тайлбарын дагуу өнгө, материалыг сонгон хийж гүйцэтгэнэ.

ГАЛЫН АЮУЛГҮЙН АРГА ХЭМЖЭЭ:
Барилгын галын зэрэглэл-II
1. Гадна хаалга, дулаалгын материалуудыг галд тэсвэртэй материалаар хийж, хана, шал, таазийг галаас хамгаалах бүдгаар өнгөлж будна.
2. Хананд гарах инженерийн шугам хоолойн нүхийг тусгай зориулалтын галд тэсвэртэй хөөсөөр сайтар битүүмжилсэн байна.

ГАДНА ТОХИЖИЛТ:
Гадна тохижилтийг барилгын ажил дуусаны дараа зургийн дагуу бүрэн гүйцэд хийх шаардлагатай.
Барилгад хүний биед хор нөлөөтэй, стандартын шаардлага хангахгүй материал хэрэглэхийг хориглоно.

Шавардлага:
Хаалга цонхнуудын амалгаа шавардлагыг хийхийн өмнө гажилтаас хамгаалж нэмэлт хөндлөн бэхэлгээ хийж өгнө.
Шавардлагын гадаргуу тэгш, цууралтгүй байх ёстой.
Барилгын гадна, дотор өрөө тасалгааны ханын ирмэг уулзварын шавардлагыг нарийн, тэгш гөлгөр хийнэ.

Дотор заслал:
Дотор заслалын ажлыг дотор заслалын ажлын хүснэгтийн дагуу хийж гүйцэтгэнэ.
Гүйцэтгэгч нь гадна, дотор заслалын материалын өнгө, үзүүлэлтүүдийг зургийн автор архитектор, захиалагч нартай зөвшилцсөний үндсэн дээр хэрэглэнэ.
-Дотор шавардлагыг бүрэн хатсаны дараа тэгшилгээ замаска хийнэ.
-Дотор өнгө будгийн ажил эхлэхийн өмнө тэгшилгээ замаскийг зүлгүүрдэж хуурай тоосонцорыг сайтар цэвэрлэх хэрэгтэй.
-Дотор эмульсэн будгийг 2үе, модон эдлэхүүний тосон будгийг 3үе будна.
-Эдэлхүүний будах шаардлагагүй тоноглол /цоож, бариул гэх мэт/-ийг будсаны дараа суулгана.
Ажлын өрөөнүүдийн ханыг цайвар шаргал өнгийн эмульсээр шалнаас дээш тааз хүртэл эмульсдэнэ.

ДОТОР ЗАСЛАЛЫН АЖЛЫН ХҮСНЭГТ:

д.д	Өрөөний поз			
	1-р давхар	Шал	Хана	Тааз
1	1, 2, 4	Чулуу 50x50см	Эмульс	Дүүжин тааз /ус чийгний хамгаалалттай/
2	3, 5, 6	Паркетэн шал	Эмульс	Дүүжин тааз /ус чийгний хамгаалалттай/
3	7	Чулуу 50x50см	Эмульс	-

ТАЙЛБАР:

Захиалагч:
ДАЛАНЖАРГАЛАН СУМЫН ЗАСАГ ДАРГЫН ТАМГЫН ГАЗАР

Зураг төсөл зохиогч:
"ТЭМЖИН" ХХК
Улаанбаатар хот
Сүхбаатар дүүрэг,
11-р хороо
PRO-ONE оффис 904 toom

Архитектор	Г.Ичинхорлоо	
Гүйцэтгэсэн	Ц.Насанбат	
Шалгасан	Г.Ичинхорлоо	

Төслийн нэр:
ДОРНОГОВЬ АЙМАГ, ДАЛАНЖАРГАЛАН СУМ, ӨНГӨТ БАГ
"ӨНГӨТ БАГИЙН ИРГЭДИЙН ХӨГЖЛИЙН ТӨВ"

Үе шат: Ажлын зураг

Зургийн нэр:
ДОТОР ЗАСЛАЛЫН ТАЙЛБАР БИЧИГ

Масштаб:	Зургийн дугаар:	Хуудас:
М1:гүй	БА-02	БА-10
ЕГ Шифр: ТМ-05/2025	ТГ Шифр:	Огноо: 2025

A3

ДАВХРЫН БАЙГУУЛАЛТ

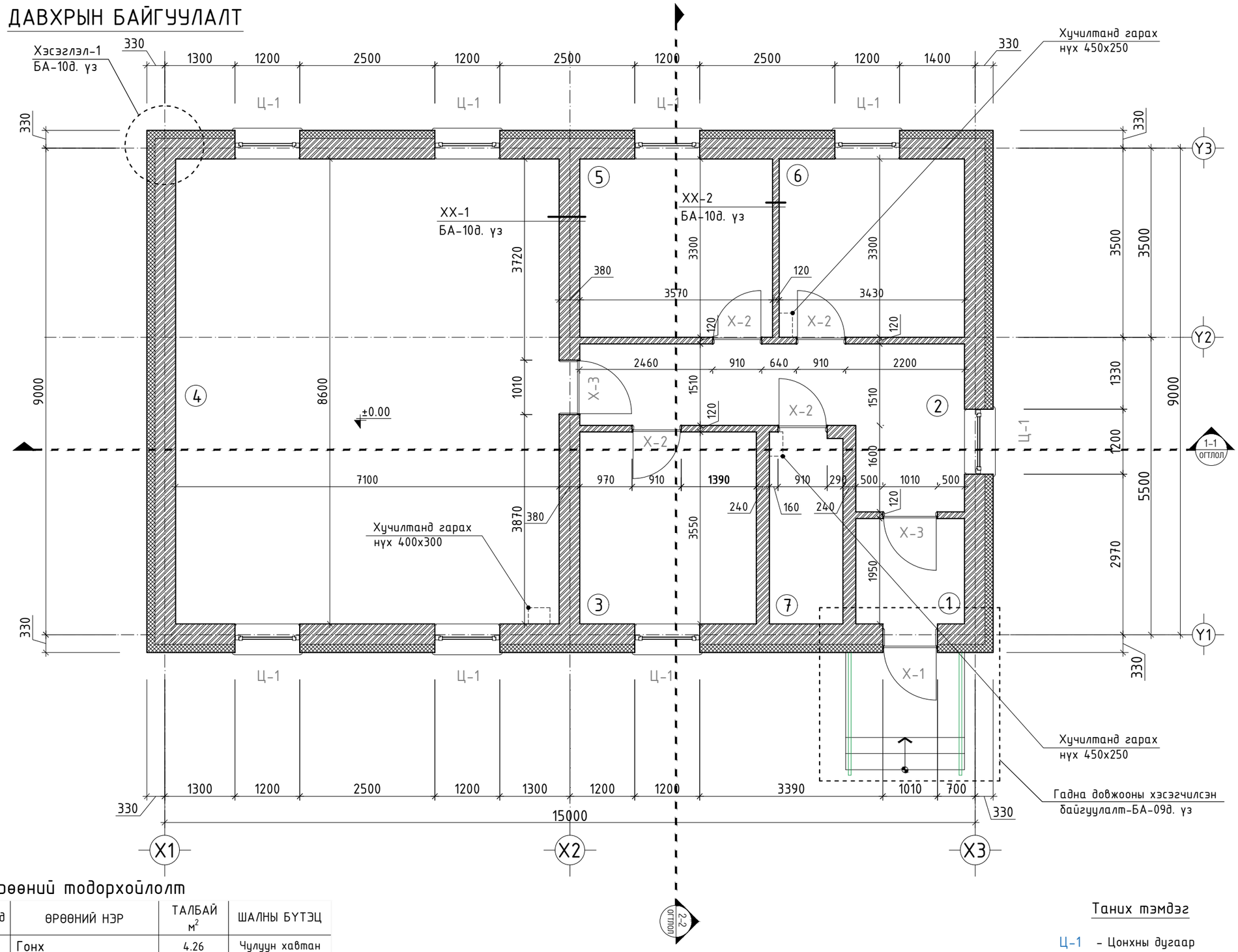

Өрөөний тодорхойлолт

Д/д	ӨРӨӨНИЙ НЭР	ТАЛБАЙ $м^2$	ШАЛНЫ БҮТЭЦ
1	Гонх	4.26	Чулуун хавтан
2	Корридор	14.24	Чулуун хавтан
3	Ажлын өрөө	12.32	Паркет
4	Хурлын заал	63.06	Чулуун хавтан
5	Ажлын өрөө	12.09	Паркет
6	Ажлын өрөө	11.90	Паркет
7	Узелийн өрөө	5.38	Чулуун хавтан
БҮГД		123.25	

ТАЙЛБАР:
- Хаалга, цонхны загвар хэмжээ түүврийг БА-08 хуудсанд үз.
- Гадна довжоонд халтиргаа үүсгэх материал хийхийг хориглоно. Зориулалтын барзгар гадаргуутай чулуун хавтан хийнэ. Гадна довжоо-1-н хэсэглэлийг БА-09 хуудсанд үз.
- Шалны хийц бүтэцийг БА-09 хуудсанд үз.
- Дээврийн хэсэглэлүүдийг БА-10 хуудсанд үз.
- Үг зургийг бусад холбогдох зургуудтай хамтатган үзэж ажлыг гүйцэтгэнэ.

Таних тэмдэг

Ц-1 - Цонхны дугаар

Х-4 - Хаалганы дугаар

2 - Өрөөний дугаар

Хэсэглэл / БА-...д уз - Хэсэглэлийн дугаар / Хуудасны дугаар

- Огтлол

ТАЙЛБАР:

ЗӨВШӨӨРӨЛЦСӨН

ББ	инженер Э.Золбоо	
ХАС	инженер Ц.Батцэцэг	
ХТ,ДГ	инженер Э.Номин-эрдэнэ	
ХД	инженер А.Цэрэнхүү	

Захиалагч:
ДАЛАНЖАРГАЛАН СУМЫН ЗАСАГ ДАРГЫН ТАМГЫН ГАЗАР

Зураг төсөл зохиогч:
"ТЭМЖИН" ХХК
Улаанбаатар хот
Сүхбаатар дүүрэг,
11-р хороо
PRO-ONE оффис 904 тоот

Архитектор	Г.Ичинхорлоо	
Гүйцэтгэсэн	Ц.Насанбат	
Шалгасан	Г.Ичинхорлоо	

Төслийн нэр:
ДОРНОГОВЬ АЙМАГ, ДАЛАНЖАРГАЛАН СУМ, ӨНГӨТ БАГ
"ӨНГӨТ БАГИЙН ИРГЭДИЙН ХӨГЖЛИЙН ТӨВ"

Үе шат: Ажлын зураг

Зургийн нэр:
ДАВХРЫН БАЙГУУЛАЛТ

Масштаб:	Зургийн дугаар:	Хуудас:
М1:75	БА-03	БА-10
ЕГ Шифр: ТМ-05/2025	ТГ Шифр:	Огноо: 2025

А3

ДЭЭВРИЙН БАЙГУУЛАЛТ

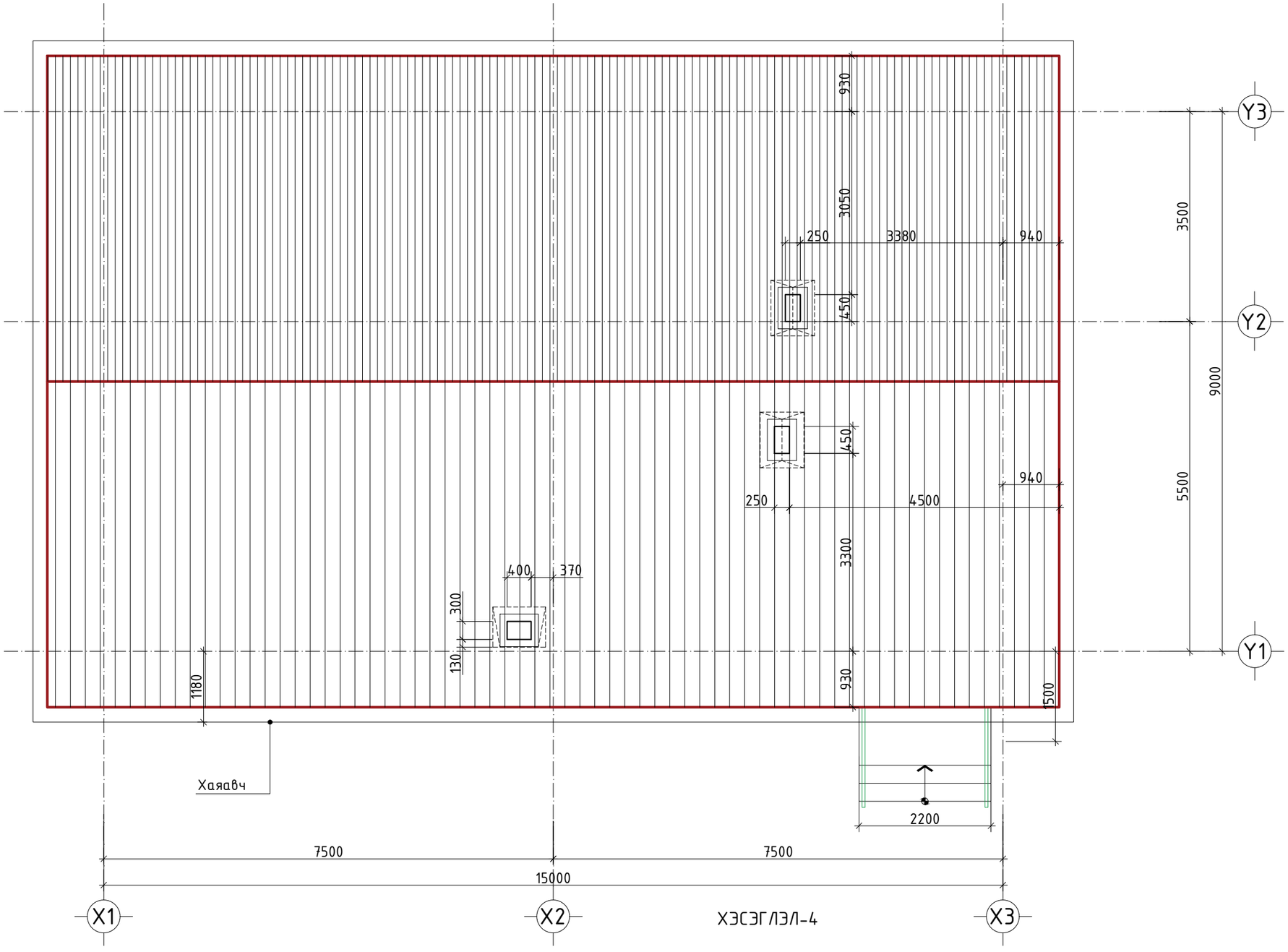

ХЭСЭГЛЭЛ-4

Таних тэмдэг

Ц-1 - Цонхны дугаар

Х-4 - Хаалганы дугаар

2 - Өрөөний дугаар

Хэсэглэл / БА-...д үз - Хэсэглэлийн дугаар / Хуудасны дугаар

- Огтлол

ТАЙЛБАР:
- Хаалга, цонхны загвар хэмжээ түүврийг БА-08 хуудсанд үз.
- Гадна довжоонд халтиргаа үүсгэх материал хийхийг хориглоно. Зориулалтын барзгар гадаргуутай чулуун хавтан хийнэ. Гадна довжоо-1-н хэсэглэлийг БА-09 хуудсанд үз.
- Шалны хийц бүтэцийг БА-09 хуудсанд үз.
- Дээврийн хэсэглэлүүдийг БА-10 хуудсанд үз.
- Уг зургийг бусад холбогдох зургуудтай хамтатган үзэж ажлыг гүйцэтгэнэ.

ТАЙЛБАР:

ЗӨВШӨӨРӨЛЦСӨН

ББ	инженер Э.Золбоо	
ХАС	инженер Ц.Батцэцэг	
ХТ,ДГ	инженер Э.Номин-эрдэнэ	
ХД	инженер А.Цэрэнхүү	

Захиалагч:
ДАЛАНЖАРГАЛАН СУМЫН ЗАСАГ ДАРГЫН ТАМГЫН ГАЗАР

Зураг төсөл зохиогч:
"ТЭМЖИН" ХХК
Улаанбаатар хот
Сүхбаатар дүүрэг,
11-р хороо
PRO-ONE оффис 904 toom

Архитектор	Г.Ичинхорлоо	
Гүйцэтгэсэн	Ц.Насанбат	
Шалгасан	Г.Ичинхорлоо	

Төслийн нэр:
ДОРНОГОВЬ АЙМАГ, ДАЛАНЖАРГАЛАН СУМ, ӨНГӨТ БАГ
"ӨНГӨТ БАГИЙН ИРГЭДИЙН ХӨГЖЛИЙН ТӨВ"

Үе шат: Ажлын зураг

Зургийн нэр: ДЭЭВРИЙН БАЙГУУЛАЛТ

Масштаб:	Зургийн дугаар:	Хуудас:
М1:75	БА-04	БА-10
ЕГ Шифр: ТМ-05/2025	ТГ Шифр:	Огноо: 2025

A3

ОГТЛОЛ 1-1

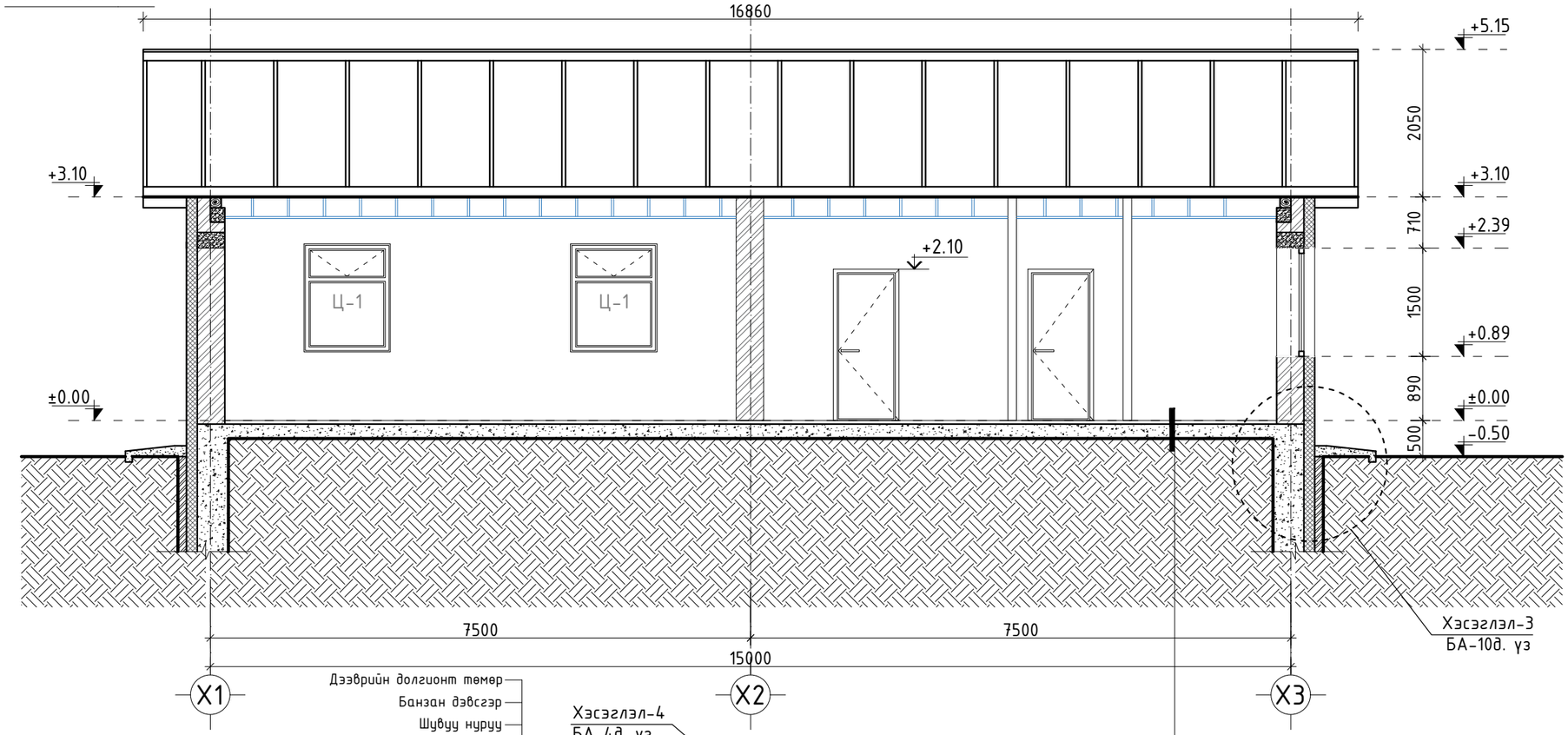

ОГТЛОЛ 2-2

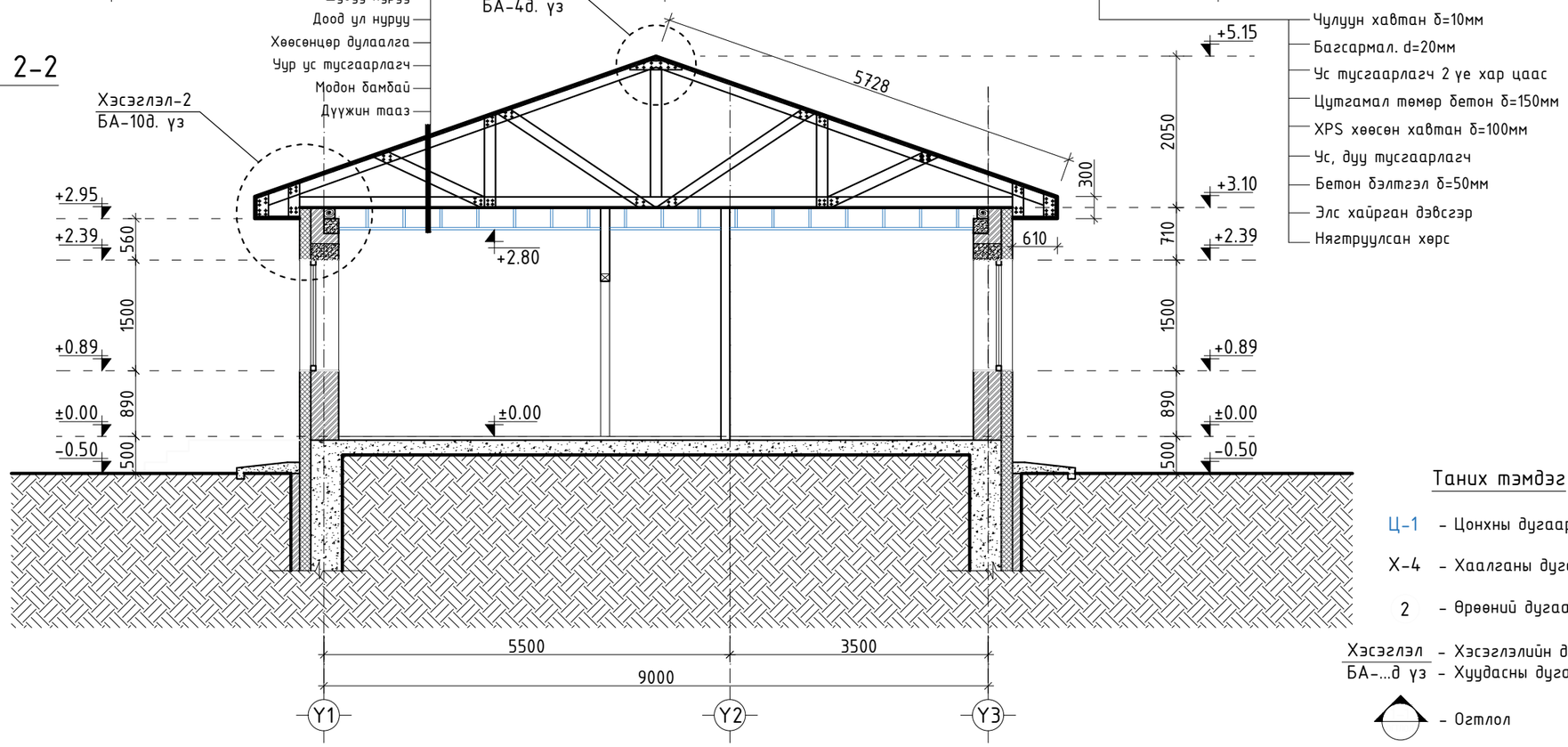

Таних тэмдэг

Ц-1 - Цонхны дугаар

Х-4 - Хаалганы дугаар

2 - Өрөөний дугаар

Хэсэглэл / БА-...д үз - Хэсэглэлийн дугаар / Хуудасны дугаар

- Огтлол

ТАЙЛБАР:

- Хаалга, цонхны загвар хэмжээ түүврийг БА-08 хуудсанд үз.
- Гадна довжоонд халтиргаа үүсгэх материал хийхийг хориглоно. Зорилгалтын барзгар гадаргуутай чулуун хавтан хийнэ. Гадна довжоо-1-н хэсэглэлийг БА-09 хуудсанд үз.
- Шалны хийц бүтэцийг БА-09 хуудсанд үз.
- Дээврийн хэсэглэлүүдийг БА-10 хуудсанд үз.
- Уг зургийг бусад холбогдох зургуудтай хамтатган үзэж ажлыг гүйцэтгэнэ.

Захиалагч:
ДАЛАНЖАРГАЛАН СУМЫН ЗАСАГ ДАРГЫН ТАМГЫН ГАЗАР

Зураг төсөл зохиогч:
"ТЭМЖИН" ХХК

Улаанбаатар хот
Сүхбаатар дүүрэг,
11-р хороо
PRO-ONE оффис 904 тоот

Архитектор	Г.Ичинхорлоо	
Гүйцэтгэсэн	Ц.Насанбат	
Шалгасан	Г.Ичинхорлоо	

Төслийн нэр:
ДОРНОГОВЬ АЙМАГ, ДАЛАНЖАРГАЛАН СУМ, ӨНГӨТ БАГ
"ӨНГӨТ БАГИЙН ИРГЭДИЙН ХӨГЖЛИЙН ТӨВ"

Үе шат: Ажлын зураг

Зургийн нэр: ОГТЛОЛ 1-1, 2-2

Масштаб:	Зургийн дугаар:	Хуудас:
М1:75	БА-05	БА-10
ЕГ Шифр: ТМ-05/2025	ТГ Шифр:	Огноо: 2025

А3

НҮҮР ТАЛ Х1-Х3

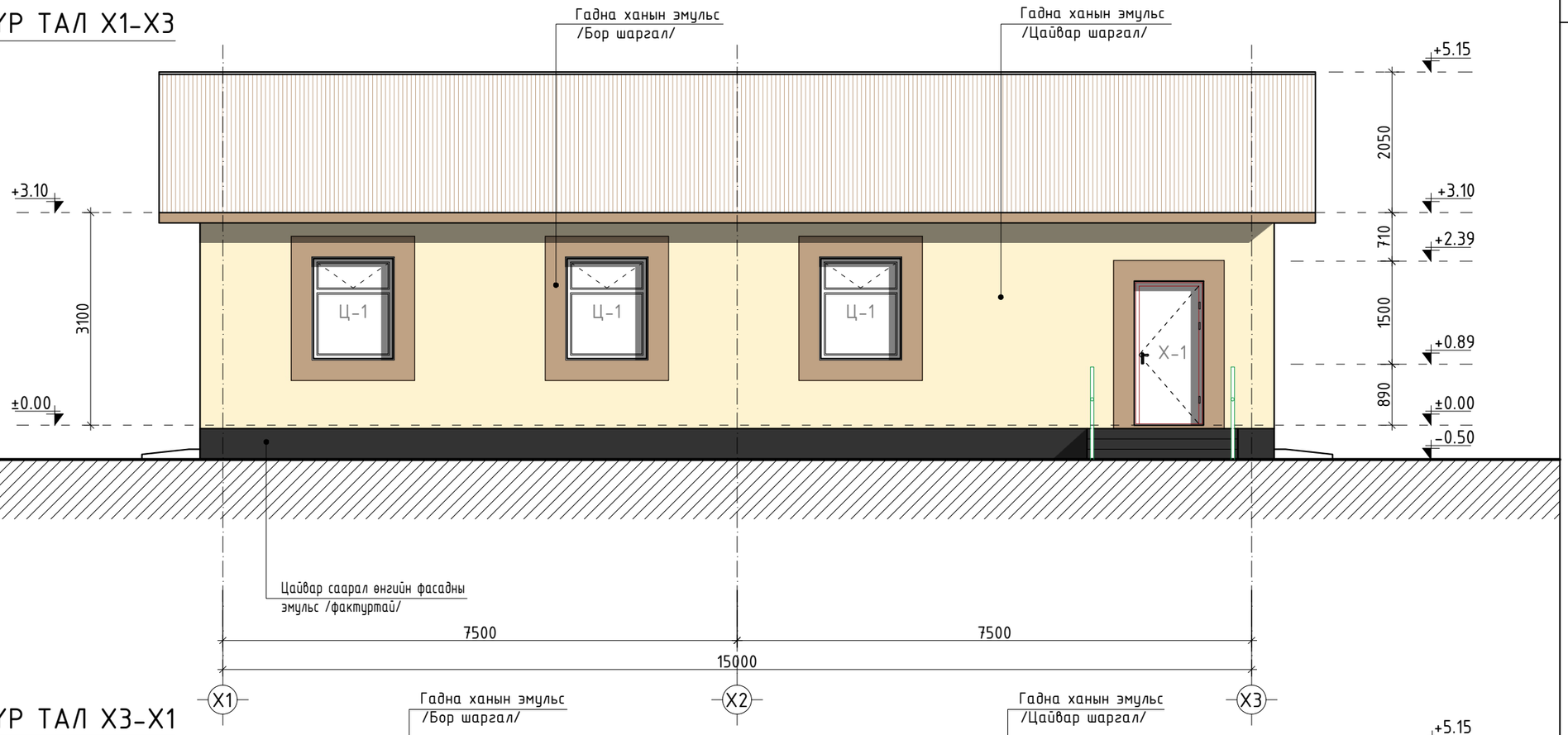

НҮҮР ТАЛ Х3-Х1

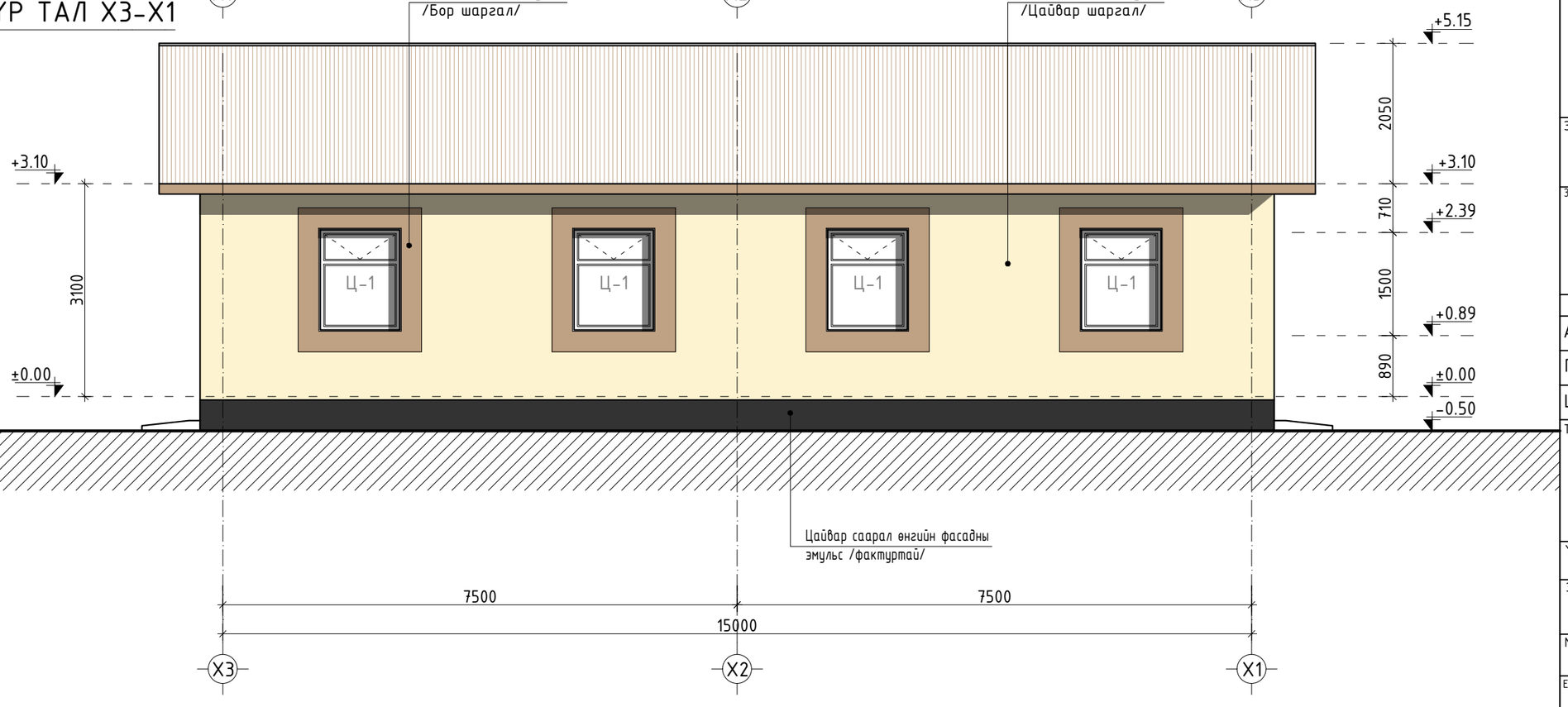

ТАЙЛБАР:

- Хаалга, цонхны загвар хэмжээ түүврийг БА-08 хуудсанд үз.
- Гадна довжоонд халтиргаа үүсгэх материал хийхийг хориглоно. Зориулалтын барэгар гадаргуутай чулуун хавтан хийнэ. Гадна довжоо-1-н хэсэглэлийг БА-09 хуудсанд үз.
- Шалны хийц бүтэцийг БА-09 хуудсанд үз.
- Дээврийн хэсэглэлүүдийг БА-10 хуудсанд үз.
- Уг зургийг бусад холбогдох зургуудтай хамтатган үзэж ажлыг гүйцэтгэнэ.

Захиалагч:
ДАЛАНЖАРГАЛАН СУМЫН ЗАСАГ ДАРГЫН ТАМГЫН ГАЗАР

Зураг төсөл зохиогч:
"ТЭМЖИН" ХХК
Улаанбаатар хот
Сүхбаатар дүүрэг,
11-р хороо
PRO-ONE оффис 904 тоот

Архитектор	Г.Ичинхорлоо	
Гүйцэтгэсэн	Ц.Насанбат	
Шалгасан	Г.Ичинхорлоо	

Төслийн нэр:
ДОРНОГОВЬ АЙМАГ, ДАЛАНЖАРГАЛАН СУМ, ӨНГӨТ БАГ
"ӨНГӨТ БАГИЙН ИРГЭДИЙН ХӨГЖЛИЙН ТӨВ"

Үе шат: Ажлын зураг

Зургийн нэр:
НҮҮР ТАЛ Х1-Х3, Х3-Х1

Масштаб:	Зургийн дугаар:	Хуудас:
М1:75	БА-06	БА-10
ЕГ Шифр: ТМ-05/2025	ТГ Шифр:	Огноо: 2025

А3

НҮҮР ТАЛ Y1-Y3

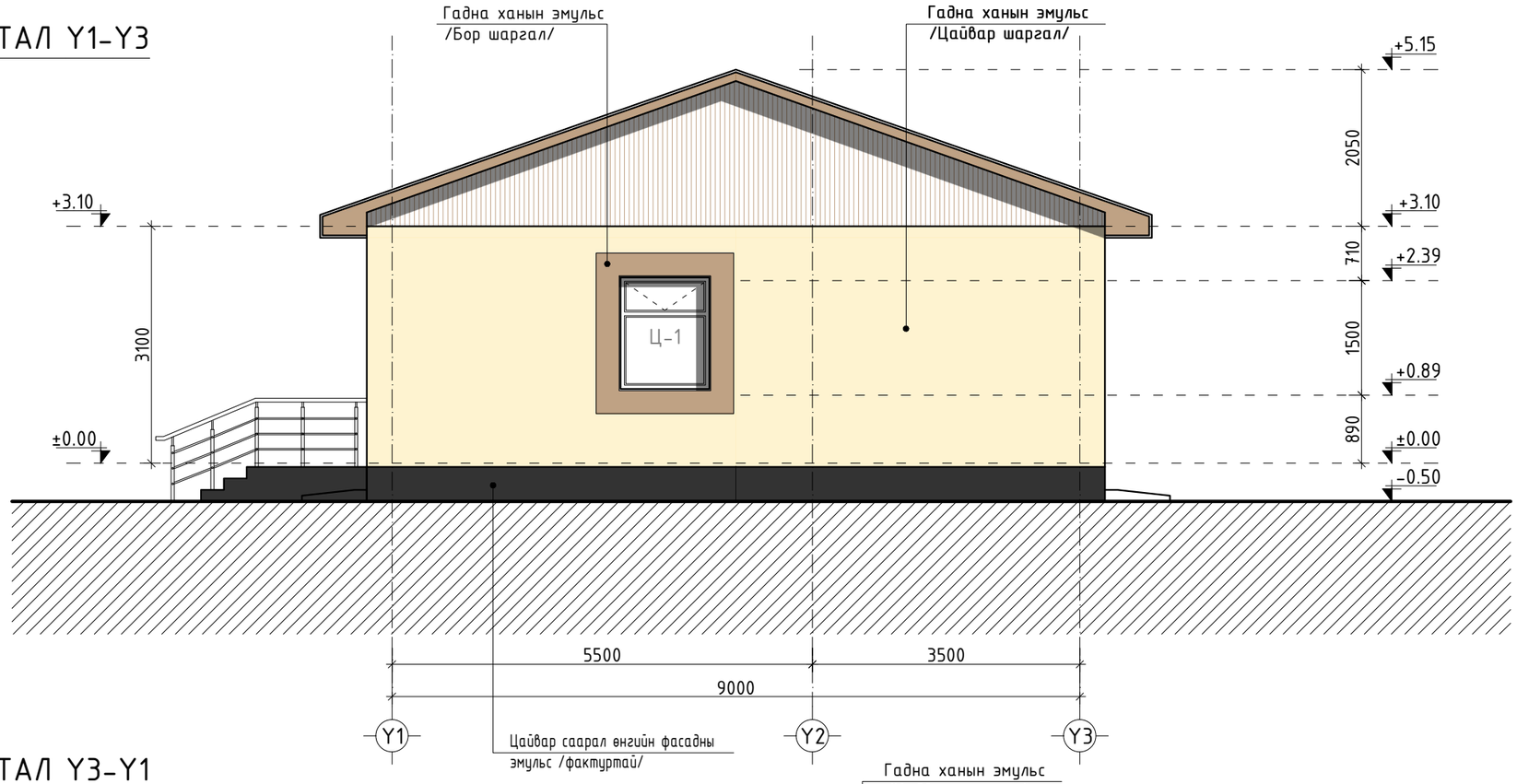

НҮҮР ТАЛ Y3-Y1

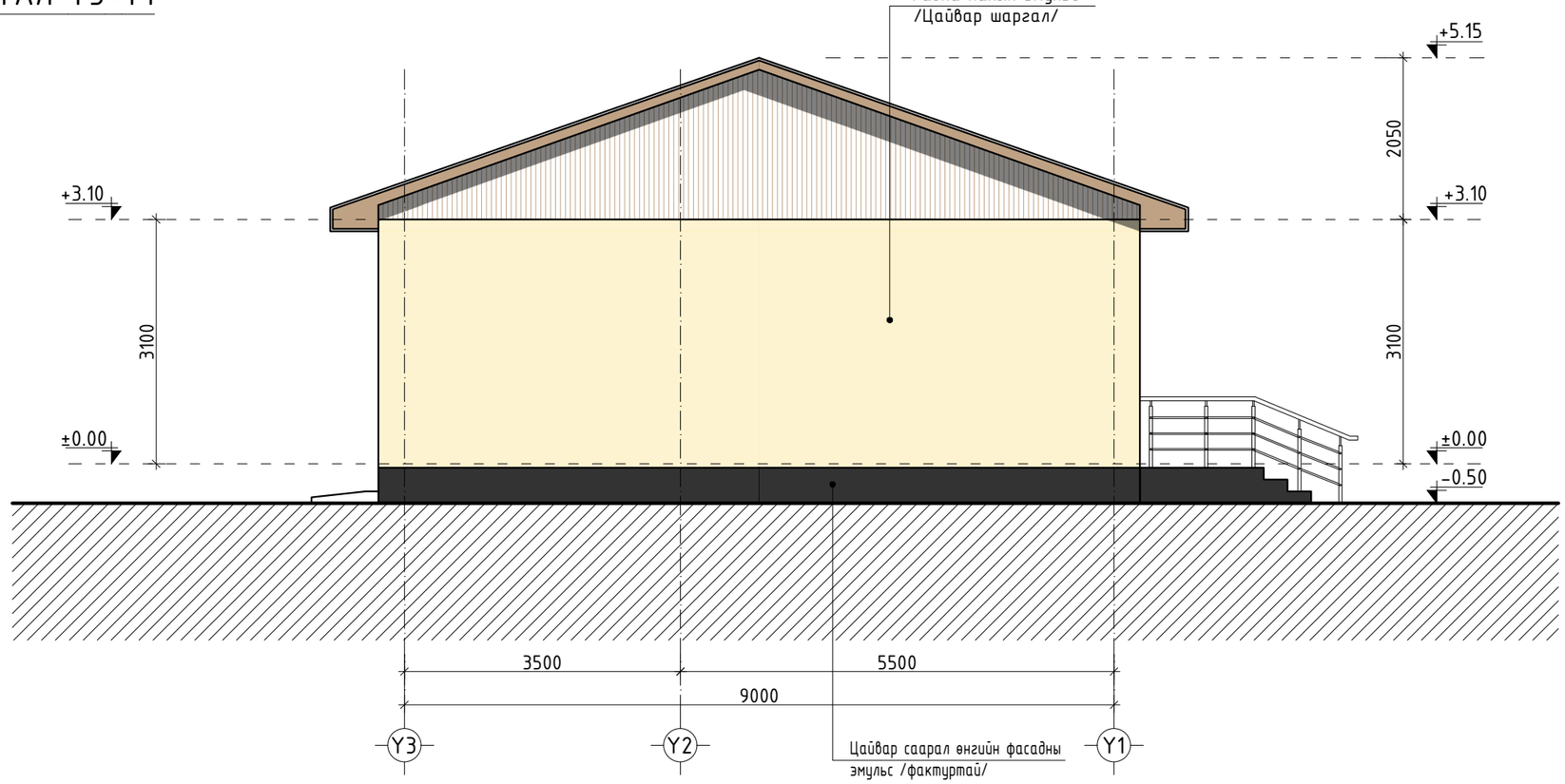

ТАЙЛБАР:

- Хаалга, цонхны загвар хэмжээ түүврийг БА-08 хуудсанд үз.
- Гадна довжоонд халтиргаа үүсгэх материал хийхийг хориглоно. Зорилгалтын барзгар гадаргуутай чулуун хавтан хийнэ. Гадна довжоо-1-н хэсэглэлийг БА-09 хуудсанд үз.
- Шалны хийц бүтэцийг БА-09 хуудсанд үз.
- Дээврийн хэсэглэлүүдийг БА-10 хуудсанд үз.
- Уг зургийг бусад холбогдох зургуудтай хамтатган үзэж ажлыг гүйцэтгэнэ.

Захиалагч:
ДАЛАНЖАРГАЛАН СУМЫН ЗАСАГ ДАРГЫН ТАМГЫН ГАЗАР

Зураг төсөл зохиогч:
"ТЭМЖИН" ХХК
Улаанбаатар хот
Сүхбаатар дүүрэг,
11-р хороо
PRO-ONE оффис 904 тоот

Архитектор	Г.Ичинхорлоо	
Гүйцэтгэсэн	Ц.Насанбат	
Шалгасан	Г.Ичинхорлоо	

Төслийн нэр:
ДОРНОГОВЬ АЙМАГ, ДАЛАНЖАРГАЛАН СУМ, ӨНГӨТ БАГ
"ӨНГӨТ БАГИЙН ИРГЭДИЙН ХӨГЖЛИЙН ТӨВ"

Ye шат: Ажлын зураг

Зургийн нэр:
НҮҮР ТАЛ Y1-Y3, Y3-Y1

Масштаб: М1:75	Зургийн дугаар: БА-07	Хуудас: БА-10
ЕГ Шифр: ТМ-05/2025	ТГ Шифр:	Огноо: 2025

A3

ХААЛГА, ЦОНХНЫ ТҮҮВЭР

Х-1

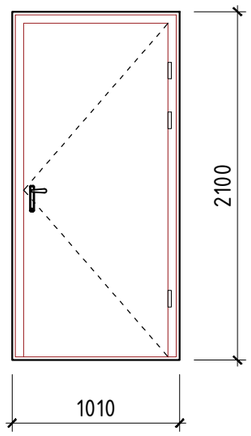

Тайлбар: Төмөр хаалга /дулаалгатай/

Х-2

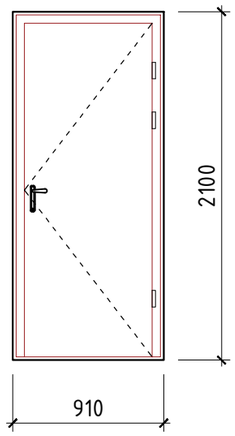

Тайлбар: Модон хаалга

Х-3

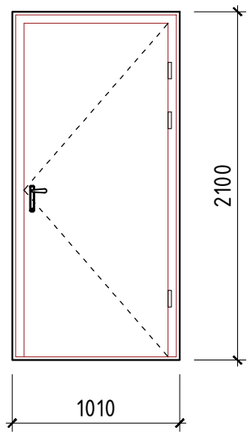

Тайлбар: Төмөр хаалга

Ц-1

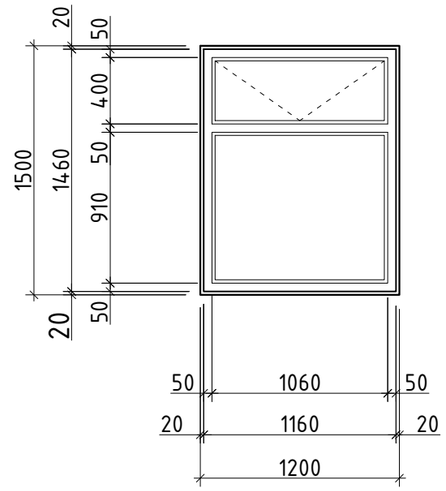

Поз	Марк	Хэмжээ		1-р давхар	Бүгд
		Нүхний хэмжээ /w x h/	Цонхны хэмжээ /w x h/		
ЦОНХ					
1	Ц-1	1200 x 1500h	1160 x 1460h	8	8
ХААЛГА					
Х-1	/төмөр дулаалгатай	1010 x 2100h	970 x 2060h	1	1
Х-2	/модон	910 x 2100h	860 x 2060h	4	4
Х-3	/төмөр	1010 x 2100h	970 x 2060h	2	2

Тайлбар:
- Барилгад хэрэглэгдэх хуванцар /PVC/ цонх нь Монгол улсад мөрдөж буй норм, MNS 5830:2007 стандарт дулаан техникийн шаардлага хангасан сайн чанарын цонх байхаар тусгав.
- Цонхыг цанталтын цэгийг өнгөрөөж суулгана.
- Дотор модон хаалгыг стандартын сайн чанарын эдэлгээ даах өнгө үзэмж сайтай модон хаалга захиалан авчирч угсарна.
- Барилгын шилэн хана болон гол орцны хаалгуудыг зориулалтын металл рамтай шилэн хаалга захиалан авчирч мэргэжлийн байгууллагаар угсруулна.
- Уг зургийг бусад холбогдох зургуудтай хамтатган үзэж ажлыг гүйцэтгэнэ.

ТАЙЛБАР:

Захиалагч:
ДАЛАНЖАРГАЛАН СУМЫН ЗАСАГ ДАРГЫН ТАМГЫН ГАЗАР

Зураг төсөл зохиогч:
"ТЭМЖИН" ХХК
Улаанбаатар хот
Сүхбаатар дүүрэг,
11-р хороо
PRO-ONE оффис 904 toom

Архитектор	Г.Ичинхорлоо	
Гүйцэтгэсэн	Ц.Насанбат	
Шалгасан	Г.Ичинхорлоо	

Төслийн нэр:
ДОРНОГОВЬ АЙМАГ, ДАЛАНЖАРГАЛАН СУМ, ӨНГӨТ БАГ
"ӨНГӨТ БАГИЙН ИРГЭДИЙН ХӨГЖЛИЙН ТӨВ"

Үе шат: Ажлын зураг

Зургийн нэр:
ХААЛГА ЦОНХНЫ ТҮҮВЭР

Масштаб:	Зургийн дугаар:	Хуудас:
М1:75	БА-08	БА-10
ЕГ Шифр: ТМ-05/2025	ТГ Шифр:	Огноо: 2025

A3

ГАДНА ДОВЖОО-1 ХЭСЭГЧИЛСЭН БАЙГУУЛАЛТ

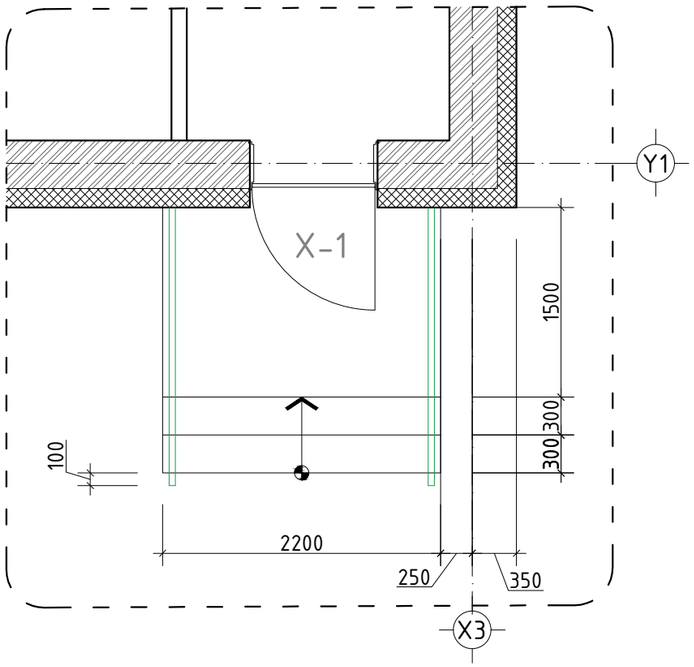

ОГТЛОЛ 1-1

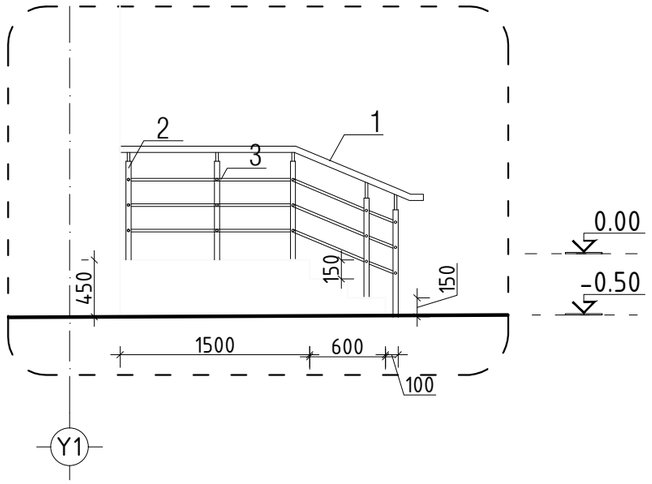

ХЭСЭГЛЭЛ-А М1:10

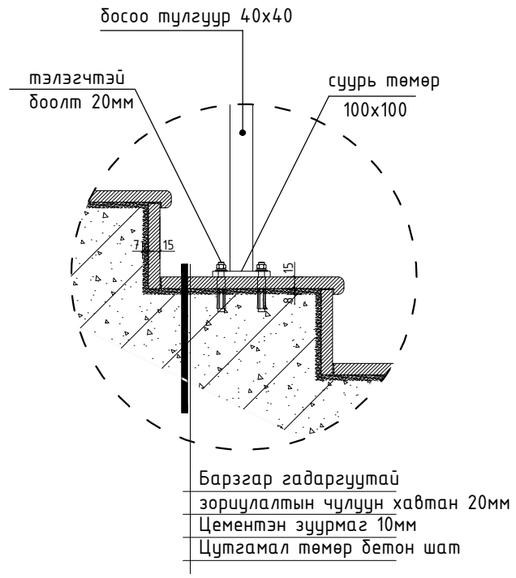

МАТЕРИАЛЫН ТҮҮВЭР

Поз	Тэмдэглэгээ	Нэр	Хэмжих нэгж	Нэгж тоо /ш/	Тайлбар
1	L=4470	Бариул ∅50мм /труба	у/м	1	Гадна шатны хайсны бариул, хөндлөвчийг нийт уртын метрээр тооцов.
2	L=850	Босоо тулгуур 40*40мм	мм	10	
3	L=4470	Хөндлөвчин 40*20 мм	мм	3	

ПАРКЕТ Ш-1

1

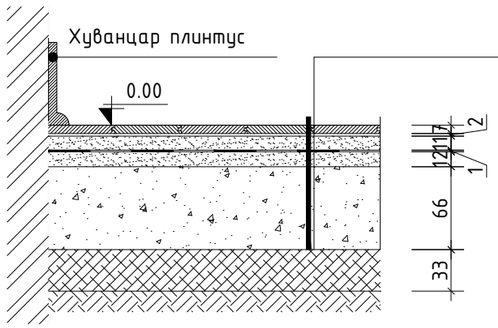

Паркет
Бэлтгэл үе
Цементэн тэгшилгээ БМ-150 20мм
Ус, дуу тусгаарлагч
Цементэн тэгшилгээ БМ-150 20мм
Дэвсгэр бетон БМ-100
Элс хайрган дэвсгэр
Нягтруулсан хөрс

ЧУЛУУН ХАВТАН Ш-2

2

Чулуун хавтан
Цементэн зуурмаг БМ-150 12мм
Дэвсгэр бетон БМ-100
Элс хайрган дэвсгэр
Нягтруулсан хөрс

ТАЙЛБАР:

Захиалагч:
ДАЛАНЖАРГАЛАН СУМЫН ЗАСАГ ДАРГЫН ТАМГЫН ГАЗАР

Зураг төсөл зохиогч:
"ТЭМЖИН" ХХК
Улаанбаатар хот
Сүхбаатар дүүрэг,
11-р хороо
PRO-ONE оффис 904 тоот

Архитектор	Г.Ичинхорлоо	
Гүйцэтгэсэн	Ц.Насанбат	
Шалгасан	Г.Ичинхорлоо	

Төслийн нэр:
ДОРНОГОВЬ АЙМАГ, ДАЛАНЖАРГАЛАН СУМ, ӨНГӨТ БАГ
"ӨНГӨТ БАГИЙН ИРГЭДИЙН ХӨГЖЛИЙН ТӨВ"

Үе шат: Ажлын зураг

Зургийн нэр: Гадна довжоо-1 хэсэгчилсэн байгуулалт, Шалны хийц бүтэц

Масштаб:	Зургийн дугаар: БА-09	Хуудас: БА-10
ЕГ Шифр: ТМ-05/2025	ТГ Шифр:	Огноо: 2025

A3

ХАНА, ДЭЭВРИЙН ХЭСЭГЛЭЛ

ХАНЫН ХЭСЭГЛЭЛ М1:10

ХЭСЭГЛЭЛ-1

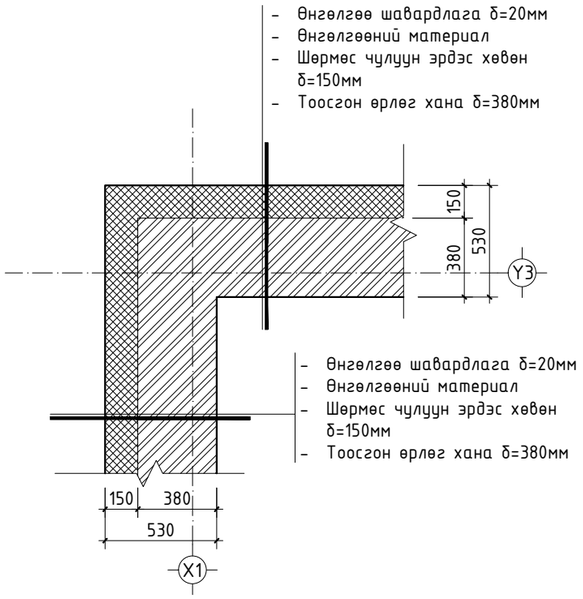

ХАМАР ХАНА XX-1

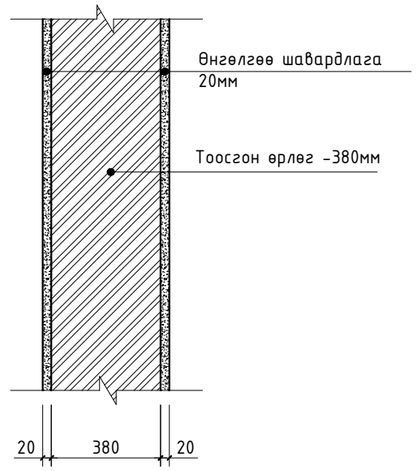

ХАМАР ХАНА XX-2

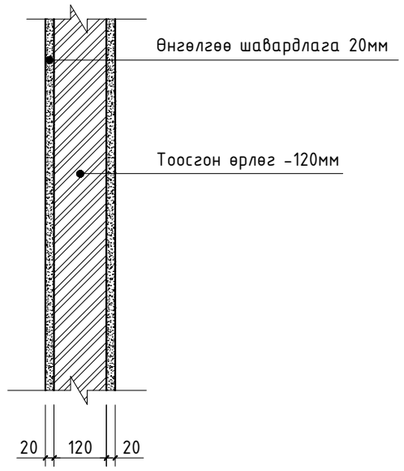

ХЭСЭГЛЭЛ М1:50

ХЭСЭГЛЭЛ-2

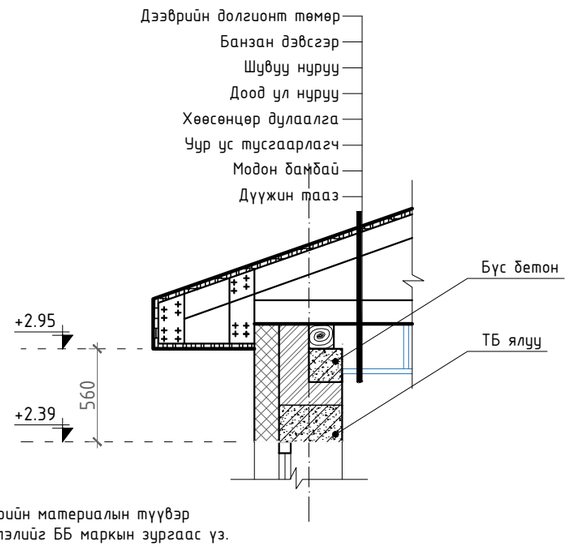

Модон дээврийн материалын түүвэр болон хийцлэлийг ББ маркын зургаас үз.

ХЭСЭГЛЭЛ-3

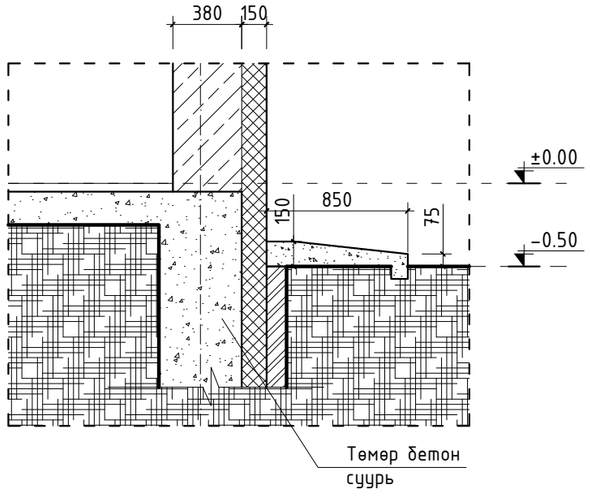

- Гадна ханыг зургаг үзүүлсний дагуу чанарын өндөр түвшинд гүйцэтгэнэ.
- Уг зургийг бусад холбогдох зургуудтай хамтатган үзэж ажлыг гүйцэтгэнэ.

ТАЙЛБАР:

Захиалагч:
ДАЛАНЖАРГАЛАН СУМЫН ЗАСАГ ДАРГЫН ТАМГЫН ГАЗАР

Зураг төсөл зохиогч:
"ТЭМЖИН" ХХК

Улаанбаатар хот
Сүхбаатар дүүрэг,
11-р хороо
PRO-ONE оффис 904 тоот

Архитектор	Г.Ичинхорлоо	
Гүйцэтгэсэн	Ц.Насанбат	
Шалгасан	Г.Ичинхорлоо	

Төслийн нэр:
ДОРНОГОВЬ АЙМАГ, ДАЛАНЖАРГАЛАН СУМ, ӨНГӨТ БАГ
"ӨНГӨТ БАГИЙН ИРГЭДИЙН ХӨГЖЛИЙН ТӨВ"

Үе шат: Ажлын зураг

Зургийн нэр: Нүүр тал X3-X1

Масштаб:	Зургийн дугаар:	Хуудас:
М1:75	БА-10	БА-10
ЕГ Шифр: ТМ-05/2025	ТГ Шифр:	Огноо: 2025

A3

ТЕХНОЛОГИЙН БАЙГУУЛАЛТ

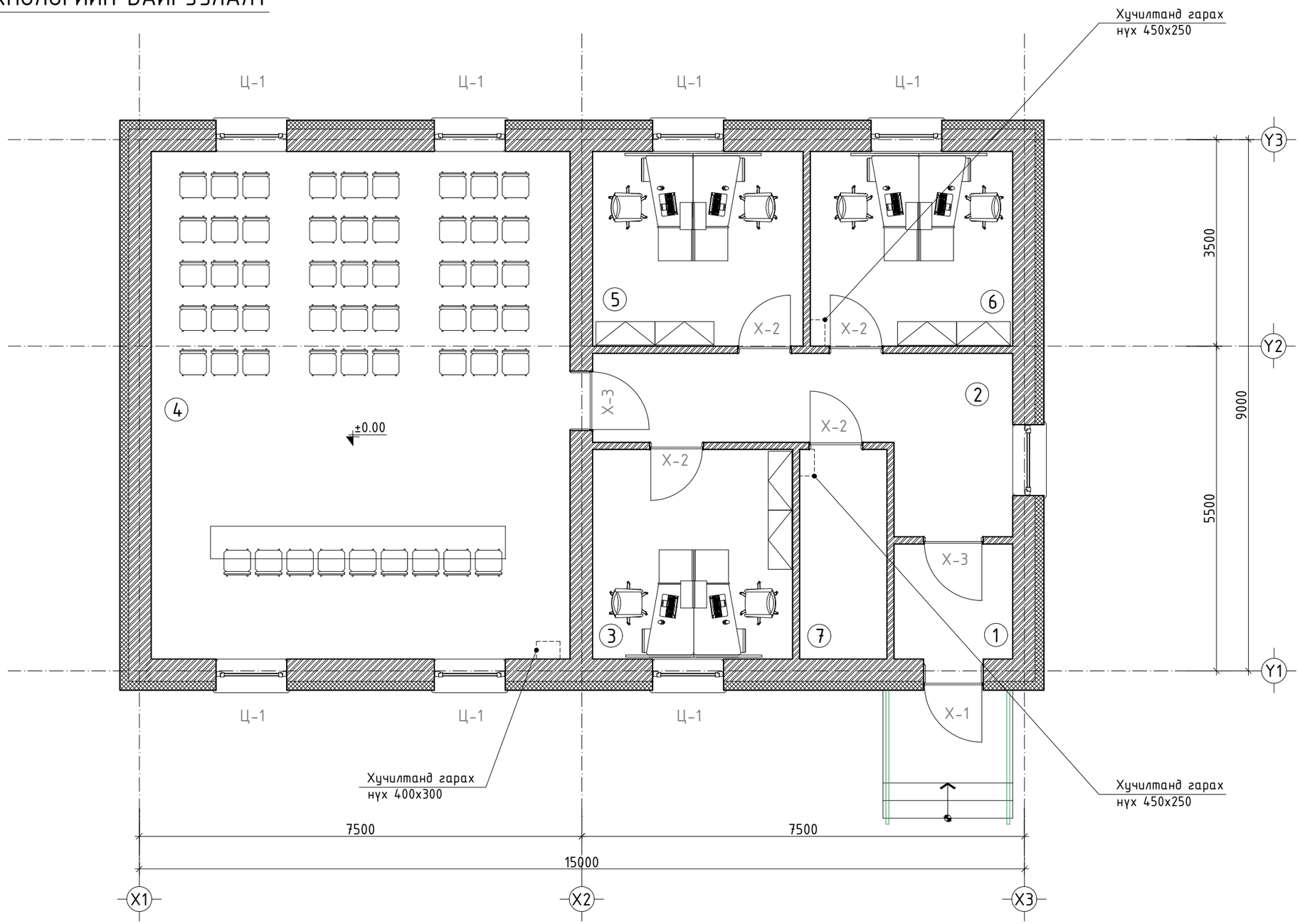

Өрөөний тодорхойлолт

Д/д	ӨРӨӨНИЙ НЭР	ТАЛБАЙ $м^2$	ШАЛНЫ БҮТЭЦ
1	Гонх	4.26	Чулуун хавтан
2	Корридор	14.24	Чулуун хавтан
3	Ажлын өрөө	12.32	Паркет
4	Хурлын заал	63.06	Чулуун хавтан
5	Ажлын өрөө	12.09	Паркет
6	Ажлын өрөө	11.90	Паркет
7	Узелийн өрөө	5.38	Чулуун хавтан
БҮГД		123.25	

ТАЙЛБАР:

ЗӨВШӨӨРӨЛЦСӨН

ББ	инженер Э.Золбоо	
ХАС	инженер Ц.Батцэцэг	
ХТ,ДГ	инженер Э.Номин-эрдэнэ	
ХД	инженер А.Цэрэнхүү	

Захиалагч:
ДАЛАНЖАРГАЛАН СУМЫН ЗАСАГ ДАРГЫН ТАМГЫН ГАЗАР

Зураг төсөл зохиогч:
"ТЭМЖИН" ХХК
Улаанбаатар хот
Сүхбаатар дүүрэг,
11-р хороо
PRO-ONE оффис 904 тоот

Архитектор	Г.Ичинхорлоо	
Гүйцэтгэсэн	Ц.Насанбат	
Шалгасан	Г.Ичинхорлоо	

Төслийн нэр:
ДОРНОГОВЬ АЙМАГ, ДАЛАНЖАРГАЛАН СУМ, ӨНГӨТ БАГ
"ӨНГӨТ БАГИЙН ИРГЭДИЙН ХӨГЖЛИЙН ТӨВ"

Үе шат: Ажлын зураг

Зургийн нэр:
ТЕХНОЛОГИЙН БАЙГУУЛАЛТ

Масштаб:	Зургийн дугаар:	Хуудас:
М1:75	ТХ-01	ТХ-01

ЕГ Шифр:	ТГ Шифр:	Огноо:
ТМ-05/2025		2025

A3