КИНГСИЙ ИНЖЕНЕР ЭНД КОНСТРАКШН ХХК

Барилгын зураг төслийн тусгай зөвшөөрлийн дугаар: ЗТ38-1236/18
Хаяг: Улаанбаатар хот, Хан-Уул дүүрэг 3-р хороо, Энгельсийн гудамж, 5-р байр
Хан-Өргөө оффис, 901 тоот
Утас: 98111987, 88845243

ЕГ Шифр: КС 02-41/24

(Дундговь аймаг, Сайхан-Овоо сум)

САЙХАН-ОВОО СУМЫН ОНХС-ААР ХИЙГДЭХ ТӨСӨЛ АРГА ХЭМЖЭЭНИЙ АЖЛУУД

/Хойд лагерийн дулаан хангамжийн шугам, Хог хаягдлын цэгийн тохижилт, Ногоон байгууламжийн хашаа хайсны тохижилтын ажил, Соёлын төвийн барилгын дээврийн засвар, Дөрвөн багийн мал угаалгын ванн засварын ажил, тохижилт, Халуун усны барилгын ариутгах татуургын шугам, Хойд урд лагерийн гадна гэрэлтүүлэг/

(ажлын зураг)

БОЛОВСРУУЛСАН:

Захирал /Л.Баасанхүү/

ЗАХИАЛАГЧ:

Сайхан-Овоо сумын засаг дарга /Б.Арсланбаатар/

ЗӨВШӨӨРӨЛЦСӨН:

Дундговь аймгийн ерөнхий архитектор /Э.Энхмэнд/

Дундговь аймгийн ГХБХБГазрын дарга /Э.Чагнаадорж/

ХЯНАСАН:

Дундговь аймгийн Онцгой байдлын газрын дарга, дэд хурандаа /Ц.Төрбилэг/

Улаанбаатар хот
2024 он

Сійнчийн хэвлэсэн огноо: 2025/05/05

КИНГСИЙ ИНЖЕНЕР ЭНД КОНСТРАКШН ХХК

Барилгын зураг төслийн тусгай зөвшөөрлийн дугаар: ЗТ18-65/24
Хаяг: Улаанбаатар хот, Хан-Уул дүүрэг 3-р хороо, Энгельсийн гудамж, 5-р байр
Хан-Өргөө оффис, 901 тоот
Утас: 98111987, 77190404

ЕГ Шифр: КС 02-41/24

/ДУНДГОВЬ АЙМАГ. САЙХАН-ОВОО СУМ /

ДУНДГОВЬ АЙМАГ. САЙХАН-ОВОО СУМ.
САЙХАН-ОВОО СУМЫН ГУДАМЖ ТАЛБАЙН ГАДНА ГЭРЭЛТҮҮЛЭГ

/ажлын зураг/

ГАДНА ГЭРЭЛТҮҮЛГИЙН ХЭСЭГ - ГГ

ЗАХИРАЛ Л.БААСАНХҮҮ/

КИНГ СИЙ ИНЖЕНЕР ЭНД КОНСТРАКШН КОНСАЛТИНГ ГРУПП ХХК
МОНГОЛ УЛС
KINGSFA E&C Consulting group Co.,Ltd
1119281476
4120089 ☎ СБА2428
УЛААНБААТАР ХОТ

УЛААНБААТАР ХОТ
2024 ОН

№	Зургийн нэр	Зургийн дугаар	Тайлбар
1	Зургийн жагсаалт	1	
2	Тайлбар бичиг	2	
3	Материалын түүвэр-1	3	
4	Материалын түүвэр-2	4	
5	Гэрэлтүүлгийн план төлөвлөлт	5.1	
6	Гэрэлтүүлгийн план төлөвлөлт /хэсэглэл-1/	5.2	
7	Гэрэлтүүлгийн план төлөвлөлт /хэсэглэл-2/	5.3	
8	Гэрэлтүүлгийн план төлөвлөлт /хэсэглэл-3/	5.4	
9	Гэрэлтүүлгийн план төлөвлөлт /хэсэглэл-4/	5.5	
10	Гэрэлтүүлгийн план төлөвлөлт /хэсэглэл-5/	5.6	
11	Гэрэлтүүлгийн план төлөвлөлт /хэсэглэл-6/	5.7	
12	Хуваарилах самбарын тооцооны бүдүүвч	6	
13	Гадна гэрлийн самбар-1 тооцооны бүдүүвч	7	
14	Гадна гэрлийн самбар-2 тооцооны бүдүүвч	8	
15	Гадна гэрлийн самбарын дотор холболтын бүдүүвч	9	
15	Гадна гэрлийн самбарын дотор холболтын бүдүүвч	10	
16	Тоолуурын самбарын тооцооны бүдүүвч	11	
17	Тоолуурын самбарын байгуулалт	12	
18	Тоолуурын самбарыг бетон тулгуурт бэхлэх-1	13	
19	Тоолуурын самбарыг бетон тулгуурт бэхлэх-2	14	
20	Кабелийн тэмдэг, түүнийг шуудуунд байрлуулах	15	
20	Кабелийн тэмдэг, түүнийг шуудуунд байрлуулах	16	
21	Кабель шугам хоорондын зөрлөг, холболтын муфьт, дэд станцаас гарах	17	
22	Кабель шугам автозамтай зөрлөг, зэрэгцээ байрлуулах, кабелийн эргэлт	18	
23	Гадна гэрэлтүүлгийн самбарын угсралтын зураг	19	
24	Гадна гэрлийн самбарын харагдах байдал	20	
25	Гадна гэрэлтүүлгийн самбарын нүүр болон хажуугаас харагдах байдал	21	
26	Гадна гэрлийн самбарын харагдах байдал /нүүр ба хажуу тал/	22	
27	Гадна гэрлийн самбарын цутгамал суурь	23	
28	Шонгийн давтан газардуулга	24	
29	Гадна гэрлийн самбарын газардуулга	25	
30	Гэрэлтүүлгийн шонгийн ерөнхий байдал	26	
31	Гэрэлтүүлгийн шонгийн ерөнхий байдал	27	
32	Гэрэлтүүлгийн шонгийн ерөнхий байдал	28	

KINGSEA E&C
Consulting group Co.,Ltd
Хан-Уул дүүрэг, 13-р хороо, Энхтайваны өргөн чөлөө, 5-р байр, Хан-Ордоо оффис, 901 тоот
Утас: 99115987, 77192484

Кингсий инженер энд констракшн консалтинг групп ХХК

Дундговь аймаг. Сайхан-Овоо сум.

САЙХАН-ОВОО СУМЫН ГУДАМЖ ТАЛБАЙН ГАДНА ГЭРЭЛТҮҮЛЭГ

Зургийн жагсаалт

Ye шат: А3.

Инженер	О.Түвшинжаргал	Е.Г.Шифр: КС 02-41/24	Масштаб:	Огноо: 2025-2
Гүйцэтгэсэн	Б.Вямбачимэг	Т.Г.Шифр:	Зургийн дугаар: 1	Бүх хуудас: 28
Шалгасан	О.Түвшинжаргал			

МОНГОЛ УЛС
22-5001 АТХ7204
Сорьбатын Түвшинжаргал
МЭРГЭЖЛИЙН ИНЖЕНЕР
2025

ТАЙЛБАР БИЧИГ

Зураг төсөл боловсруулах үндэслэл:
Эрдэнэт-Булганы цахилгаан түгээх сүлжээ" ТӨХК-ийн Өвөрхангай салбарын 2025 оны 04 сарын 29 өдрийн №80/25 тоот техникийн нөхцлийг үндэслэн зураг төслийг "Кингсий инженер энд констракшн консалтинг групп" ХХК боловсруулав.

Ашигласан норм дүрмийн жагсаалт:
БНбД 43-102-07 "Цахилгаан байгууламжийн дүрэм"
БНбД 23-02-08 "Байгалийн да зохиомол гэрэлтүүлэг"
БД 30-102-11 "Хот тосгон да суурин газрын гудамж, зам талбайн гэрэлтүүлгийг төлөвлөх"
БД 43-101-14 "Үйлдвэрийн газрын цахилгаан хангамжийн зураг төсөл төлөвлөх дүрэм"

"Дундговь аймгийн Сайхан овоо сумын"-ын гадна гэрэлтүүлгийн самбаруудыг олгогдсон техникийн нөхцлийн дагуу АТП-2 Дэд өртөөний 0.4 кВ-ын баруун гаргалгын тулгуур №6, АТП-3 Дэд өртөөний 0.4 кВ-ын урд гаргалгын тулгуур №8-аас ачаалалд тохирсон хөндлөн огтлолтой кабель шугамаар тэжээнэ. Тэжээл авч байгаа 0,4кВ-ын гаргалга тулгуруудад 100А-ын тоолуур бүхий тоолуурын самбарыг угсарна. Тоолуурын самбараас АВВБ-1-3х50+1х25мм^2 хөндлөн огтлолтой кабелиар хуваарилах самбаруудыг тэжээнэ. Хуваарилах самбаруудаас АВВБ-1-3х50+1х25мм^2 хөндлөн огтлолтой кабелиар ШУА-ын Информатикийн хүрээлэнд боловсруулсан төвлөрсөн удирдлагын систем бүхий самбар /ГГС/-ыг тэжээж гэрэлтүүлгийн самбараас мөн адил хөндлөн огтлолтой кабель сунгаж гэрэлтүүгийн шон 1А-д холбож тэжээнэ. ГГС-н шугамыг дэд өртөөний 0,4кВ-н хуваарилах самбарт холбохдоо хоолойд сүвлэж хамгаалана /ГГС/-г тэжээнэ.
Гэрэлтүүлгийн шугамыг ГГС самбараас АВВБ-1-3х25+1х16мм^2 кабелиар, гэрэлтүүлэгчийг FR-CV-3х2.5мм^2 кабелиар салбарлуулан тэжээхээр зураг төсөлд тусгав. Шинээр төлөвлөж буй тогloомин талбайн гэрэлтүүлэгт 6м-ийн урттай төмөр шонд 120Вт-ын LED гэрэлтүүлэгч /эсвэл түүнтэй дүйцэхүйц үзүүлэлттэй/-ийг тоноглоно. Гэрэлтүүлэгчийг 220В-ийн хүчдлээр тэжээж А-В-С - С-В-А дараалаар холбоно. Явган замын гэрэлтүүлгийн шугамыг гэрэлтүүлгийн самбар /ГГС/-аас тэжээнэ. ЦЭХ-ний тооцоог ГГС дотор, цоожтой хайрцагт байрлуулсан тоолуураар хийнэ. ГГС-ын тэжээлийн кабель шугамыг дэд өртөөний 0,4кВ-ын хуваарилах самбарт холбохдоо хоолойнд сүвлэж хамгаална.
0.4кВ-ын кабель шугамын угсралт
Кабель шугамыг шуудуунд газрын тэгшлэгдсэн түвшингээс доош 0.7м-ийн гүнд барилгын хог хаягдал, том чулуугүй шигшсэн шороо хийж байрлуулах да дээрээс нь мөн шигшсэн шороогоор шуудуг дүүргэнэ.
Гэрэлтүүлгийн шон нь газарт шуud суулгах болон бетон суурин дээр суурилуулах зориулалттай 6м-ын өндөртэй шон гэрэлтүүлэгчид сонгосон болно. Бетон сууринд хоолойнуудыг үйлдвэрийн аргаар Ф32мм-ын ган хоолойг суурилуулна. Гэрэлтүүлэгчийн шон, бетон суурийг суурилуулахдаа замаас хамгийн багадаа 0,6м зайтай угсарна. Шонгийн их биеийг ГОСТ 8732-78 стандартын шаардлага хангасан оёдолгүй ган хоолойгоор үйлдвэрлэнэ. Газрын түвшнээс 1,7м-ийн гүнд нүхэнд 0,2 м-ийн зузаантай нягтруулсан хайрган дэр хийж гэрэлтүүлгийн шонг 1,5м-ийн гүнд суулган 0,8 м хүртэл шороогоор, орчны хөрстэй ижил болтол зориулалтын багажаар нягтруулан дээр нь 0,6 м-ийн зайд гар аргаар бэлдсэн хайрганы бетон зуурмагаар бэхжүүлэн дээрээс нь өнгөн хөрс ороогүй шороогоор булж нягруулна, шонгийн эргэн тойронд 0,1м-ийн шороон овоолго хийнэ. Шонгийн гагнаасын бүх хэсгүүдийг Э-42 / ГОСТ 9467-75/ маркийн электродоор ширж гагнах да оёдлын катетын өндөр нь 8мм байна. Шонг ГФ-021 /ГОСТ 25129-82/- маркийн дэвсгэр будгаар 2 үе будаж дээрээс нь цагаан өнгийн ПФ155 / ГОСТ 6465-76/ эмалиар будна. Газрын түвшнээс 0,15м- хүртэл шонгийн газар доорх хэсгийг хар тосоор 2 үе түрхэж зэврэлтээс хамгаална.
Гэрэлтүүлгийн шон дээр тэжээлийн кабель шугамыг холбохдоо кабелийг гэрэлтүүлгийн шонгийн үйлчилгээний цонхонд байрлах клемэнд холбож гэрэлтүүлэгчийн тэжээлийн шугамын эхэнд 1 фазын 6А-ын автомат суурилуулан тэжээнэ.
Гэрэлтүүлгийн тооцоо
БНбД 23-02-08-ийн Хот да суурин газруудын гадна гэрэлтүүлэг бүлэгийн 7.28-7.45-т заасан гудамж талбайн хучилтын хэвтээ дундаж гэрэлтэлт, лк, гэрэлтүүлэгчүүдийн үзүүлэлтүүдийг баримтлан гэрэлтэлтийн тооцоог хийж гүйцэтгэсэн болно. Гэрэлтүүлгийн гэрэлтэлтийн тооцоог ажлын зурагт хавсаргасан болно.
Гэрэлтүүлгийн самбар
Гадна гэрэлтүүлгийн самбар /ГГС/ -ын лист төмрийн зузаан нь 2 мм-ээс багагүй, IP65 -с багагүй байна. ГГС нь ил цоожтой, цоожинд дороо, шорооноос хамгаалж хаасан хаалттай байх да цоож эвдэрсэн үед гараар тугжигдэх гар түгжээтэй байна. ГГУС нь газардуулах байгууламжтай байна. Газардуулгын эсэргүүцэл жилийн аль ч улиралд 4 Омоос ихгүй байна. ГГ-УС-ийн 0-ын шин да их бие нь газардуулах байгууламжтай гагнаасан да боолтон холбоосоор холбож өгнө.
Газардуулга
Газардуулгын хэвтээ хүрээг 40*4мм-ийн цайрдсан төмрөөр хийнэ. Зам талбайн гэрэлтүүлгийн шонг 22мм хөндлөн огтлолтой эзс электродоор "БД30-102-11"-ийн 3.17-д заасны дагуу газардуулаж өгнө. Газардуулгын хэвтээ хүрээг газрын тэгшлэгдсэн түвшингээс доош 0,5м-ийн гүнд шуудуунд суулгана. Гэрэлтүүлгийн самбарын газардуулгын хүрээний газардуулгын тооцоог цэцэрлэгт хүрээлэнгийн тухайн цэгт хийсэн инженер геологийн судалгааны тайлан байхгүй тул хөрсний бүтэц болон хамгийн ойрын цэгийн судалгааны тайланд тусгасан 250-380 ом.м эсэргүүцлээр тооцоог хийсэн болно.
Аюулгүй ажиллагааны болон бусад шаардлагууд
Хамгаалалтын зэрэг : гэрэлтүүлэгчийнх ≥ IP65, тэжээлийн блок ≥ IP67, цахилгаан самбар ≥ IP66.
Ажлын зургийг "Цахилгаан байгууламжийн дүрэм"/БД 43-101-03/-ийн дагуу гүйцэтгэв. Гудамж талбайн гэрэлтүүлгийн ажлийг гүйцэтгэхдээ Цахилгаан байгууламжид ажиллах ААД-ийг баримтлан "Цахилгаан байгууламжийн дүрэм"/ БД43-101-03/,"Цахилгаан техникийн ажил" /БНбД 3.05.06-90/ -ийн дагуу тухайн ажилд зориулсан ажлын багаж, тоног төхөөрөмжийг хэрэглэн гүйцэтгэх шаардлагатай.

KINGSEA E&C
Consulting group Co.,Ltd
Кингсий инженер энд констракшн консалтинг групп ХХК

Дундговь аймаг. Сайхан-Овоо сум.
САЙХАН-ОВОО СУМЫН ГУДАМЖ ТАЛБАЙН ГАДНА ГЭРЭЛТҮҮЛЭГ

Тайлбар бичиг

Инженер		О.Түвшинжаргал	Е.Г.Шифр: KC 02-41/24	Масштаб:	Огноо: 2025-2
Гүйцэтгэсэн		Э.Баяраачимэг	Т.Г.Шифр:	Зургийн дугаар: 2	Бүх хуудас: 28
Шалгасан		О.Түвшинжаргал			

Ye шат: А3.

МОНГОЛ УЛС 22-5434 АТХ7224 ТҮВШИНЖАРГАЛ МЭРГЭЖЛИЙН ИНЖЕНЕР 31-ЦХ

Гадна гэрэлтүүлгийн нэгдсэн материалын түүвэр

№	Материалын нэр	Маяг	Нэгж	Тоо	Жин, тн
1	Тоолуурын самбар	700x390x215	ком	2	
2	Гэрэлтүүлгийн удирдлагын самбар IP65, /Хугацааны реле, Фотодатчикийн удирдлагатай/	760x1270x465	ком	2	
4	Хуурай салгуур	BP32-100A	ш	2	
7	Автомат таслуур	MCCB-3P 100A	ш	2	
8	Автомат таслуур	MCCB-3P 32A	ш	2	
9	Автомат таслуур	MCCB-3P 25A	ш	10	
10	Гүйдлийн трансформатор	100/5.	ш	2	
11	Вольтметр		ш	4	
12	Амперметр		ш	4	
13	Автомат таслуур	MCB 3P 16A	ш	17	
14	Цэнэг шавхагч	16A	ш	4	
16	3 Фазын тоолуур	DTSD-545S	ш	2	
17	Удирдлагын хайрцаг	30x40x15 мм	ш	4	
18	Удирдлагын аппарат	LCS485-v1.2	ш	4	
19	Цагийн реле	CHINT KG316T	ш	4	
20	Клем	TC25A-3p	ш	12	
21	0-н шин	YNN11-04-100	ш	4	
22	Лед гэрэл	220В,9Вт	ш	4	
24	Гэрэлтүүлгийн 1 толгойтой шон	6м	ш	64	
27	100Вт чадалтай гэрэлтүүлэгч		ш	64	
28	Кабель төгсгөвч	DT-2.5	ш	256	
30	Кабелийн төгсгөлийн муфть		ш	6	
31	Гэрэлтүүлгийн шонгийн бетон суурь	700x600x600	ком	64	
32	Гэрэлтүүлгийн шонгийн боолт	Болт, гайка, шайба	кг	256	
33	Гэрэлтүүлэгч тэжээх утас	FR-CV-3x2.5мм^2	м	512	
33	Гэрэлтүүлэгчийн 1 фазын автомат	MCB-1P 6A	ш	64	
34	Гадна гэрэлтүүлгийн удирдах самбарын суурь	850*800*525 Бетон	ш	2	
35	Гэрэлтүүлгийн самбарын боолт	Болт, гайка, шайба	кг	7	
36	Газардуулгын босоо электрод /дугуй огтлолтой/	зэс ф22мм L=3м	ш	38	
37	Газардуулгын холбогч туузан төмөр	40x4	м	120	
38	Газардуулгын хавчаар	40x4mm/ ф22mm	ш	38	
39	Газардуулгын хавчаар	40x4mm /40x4mm	ш	12	

KINGSEA E&C
Consulting group Co.,Ltd
Хаяг: Чингэлтэй дүүрэг 3-р хороо Энхэлэн гудамж, 5-р байр Хан-Брим оффис, 901 тоот
Утас: 9811981, 77153404
Кингсий инженер энд констракшн консалтинг групп ХХК

Дундговь аймаг. Сайхан-Овоо сум.

САЙХАН-ОВОО СУМЫН ГУДАМЖ ТАЛБАЙН ГАДНА ГЭРЭЛТҮҮЛЭГ

Материалын түүвэр-1

Ye шат: А3.

Инженер	22-54ЭЗ/ТАТХ7224 О.Тувшинжаргал	Е.Г.Шифр: КС 02-41/24	Масштаб:	Огноо: 2025-2
Гүйцэтгэсэн	Э.Бямбанимэг	Т.Г.Шифр:	Зургийн дугаар: 3	Бух хуудас: 28
Шалгасан	О.Тувшинжаргал			

МОНГОЛ УЛС ОЮУТБАТЫН ТАЛБАЙНЖАРГАН МЭРГЭЖСЭН ИНЖЕНЕР 2024-2025

МАТЕРИАЛЫН ТУУВЭР

Д/Д	Нэр	Маяг	Х.Н	Тоо хэмжээ	Жин (Кг)	
					Нэгж	Бүх
1	Кабель	АВВБ-1-3х50+1х25мм^2	м	330	0.4	131.8
1	Кабель	АВВБ-1-3х25+1х16мм^2	м	4223	0.3	1266.9
2	Төгсгөвч	DT 50мм^2	ш	12	0.9	27
2	Төгсгөвч	DT 25мм^2	ш	384	0.9	27
2	Төгсгөвч	DT 16мм^2	ш	128	0.9	27
3	Тоосго	Улаан тоосго	ш	32880	2.75	39468
4	Ган хоолой	Ган хоолой Ф100мм	м	72	11.65	302.9
5	Кабелийн тэмдэг	Пирамид блок 150*250*300мм	ш	10	-	-
6	Хамгаалалтын тууз	CAUTION ELECTRIC CABLE Tape, 15 см, 100 м, 8 мик	ш	60	-	-

ГАЗАР ШОРООНЫ АЖЛЫН ЭЗЭЛХҮҮН

№	Материалын нэр	Нэгж	Тоо	Ажлын хэмжээ
1	Гэрэлтүүлгийн шонгийн суурийн нүх ухах	м^3	41.0	
2	Гэрэлтүүлгийн шонгийн суурийн нүх булах	м^3	20.5	
3	Тэжээлийн кабелийн шуудуу ухах	м^3	1150.8	
4	Тэжээлийн кабелийн шуудууг эргүүлж булах	м^3	978.2	
5	Элс	м^3	369.9	
6	Газардуулгын шуудууны нүх ухах	м^3	15.7	
7	Газардуулгын шуудууны нүх булах	м^3	15.4	

KINGSEA E&C Consulting group Co.,Ltd	Дундговь аймаг. Сайхан-Овоо сум. САЙХАН-~~ОВОО~~ СУМЫН ГУДАМЖ ТАЛБАЙН ГАДНА ГЭРЭЛТҮҮЛЭГ				
	Материалын түүвэр-2				Үе шат: АЗ.
Инженер		Ө.Түвшинжаргал	Е.Г.Шифр: КС 02-41/24	Масштаб:	Огноо: 2025-2
Гүйцэтгэсэн		Ц.Ямбасүмэг	Т.Г.Шифр:	Зургийн дугаар: 4	Бүх хуудас: 28
Кингсий инженер энд констракшн консалтинг групп ХХК	Шалгасан	Ө.Түвшинжаргал			

МОНГОЛ УЛС 22-5434 АТХ7224 Ө.Түвшинжаргал ТУВШИНЖАРГАЛ МОНГОЛ ИНЖЕНЕР ХХК 2025

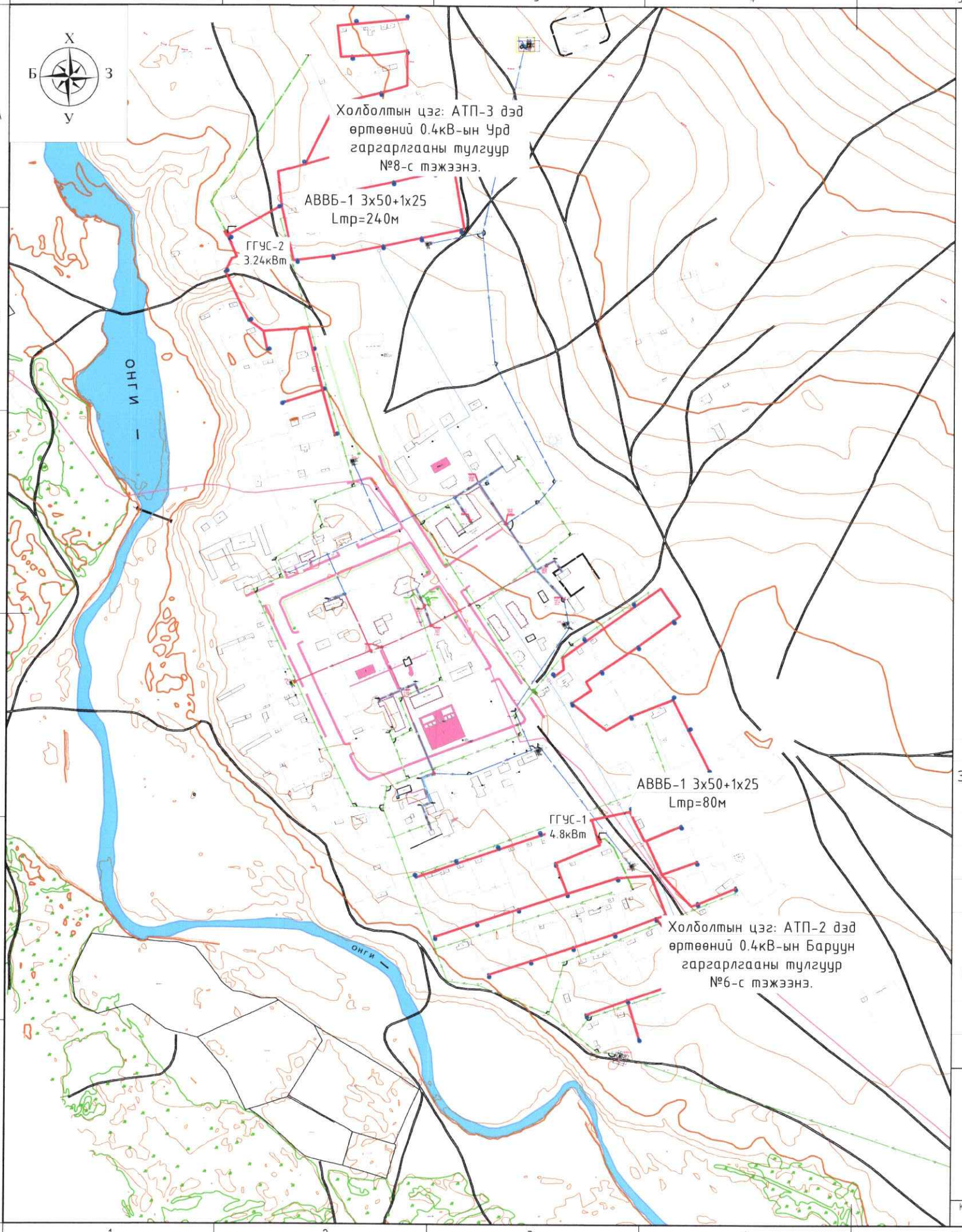

ДУНДГОВЬ АЙМАГ, САЙХАН-ОВОО СУМАНД ШИНЭЭР ТӨЛӨВЛӨЖ ГАДНА ГЭРЭЛТҮҮЛГИЙН ЦАХИЛГААН ХАНГАМЖИЙН БАЙРШЛЫН ПЛАН

"ЭБЦТС" ТӨХК-ИЙН ӨВӨРХАНГАЙ
САЛБАРЫН АХЛАХ ИНЖЕНЕР: ..... Б.ДЭМБЭРЭЛСАЙХАН
ДУНДГОВЬ АЙМАГ САЙХАН-ОВОО
СУМЫН ЗАСАГ ДАРГА: ..... Б.АРСЛАНБААТАР
ДУНДГОВЬ АЙМГИЙН ЕРӨНХИЙ
АРХИТЕКТУР: ..... Э.ЭНХМЭНД
ДУНДГОВЬ АЙМГИЙН ГХХБГАЗРЫН
ДАРГА : ..... Э.ЧАГНААДОРЖ
ДУНДГОВЬ АЙМГИЙН ОНЦГОЙ БАЙДЛЫН ГАЗРЫН ДАРГА
ДЭД ХУРАНДАА: ..... Ц.ТӨРБИЛЭГ

0.4 кВ-ын АШТ-ын зөрлөг ба ойртолтын тодорхойлолт

Зөрлөгийн дугаар	Зөрлөг ба ойртолтын төрөл	Зөвшөөрөгдөх зай, м	Нормативт бичиг баримт
0.4 кВ-ын АШТ-ын дамжуулах утаснаас хүртлэх босоо зай /м-ээс багагүй/			
1	Газрын гадарга, гудамжны явган хүний зорчих хэсэг хүртэл	5	ЦБД2.4.55
2	Холбоо дохиоллын шугамын утас хүртэлх	1.0	ЦБД2.4.72
3	6 кВ-ын АШ-ын хамгийн ойрхон утас хүртэл	2.0	ЦБД 2.5.227
4	Автозамын хучилт хүртэл	7	ЦБД 2.5.258
0.4 кВ-ын АШТ-ын дамжуулах утаснаас хүртлэх хэвтээ зай м-ээс багагүй/			
5	Барилга байгууламжийн хийц: тагт тавцан цонх хүртэл	1.0	ЦБД2.4.57
6	Барилга байгууламжийн хийц: цул хана хүртэл	0.2	ЦБД2.4.57

Тэмдэглэгээний хүснэгт

Шинээр төлөвлөж буй тоноглол
- Гэрлийн шон
- Гадна гэрэлтүүлгийн удирдлагын самбар
- 0.4кВ-ын кабель шугам
- 0.4кВ-ын кабель шугам
- 0.4кВ-ын кабель шугам
- 0.4кВ-ын кабель шугам
- Кабель сувлэх ган хоолой

Одоо байгаа тоноглол
- 10кВ-ын АС дамжуулагч
- 10кВ-ын дундын тулгуур
- Дэд өртөө
- Цэвэр усны шугам
- Бохирын шугам
- Холбооны шугам
- Хашаа
- Ус давуулах далан
- Явган хүний зам
- Ногоон байгууламж
- Зорчих хэсгийн хязгаар

KINGSEA E&C
Consulting group Co.,Ltd
Кингсий инженер энд конструкшн консалтинг групп ХХК

Дундговь аймаг. Сайхан-Овоо сум.

САЙХАН-ОВОО СУМЫН ГУДАМЖ ТАЛБАЙН ГАДНА ГЭРЭЛТҮҮЛЭГ

Гадна гэрэлтүүлгийн шугамын трасс

Инженер	О.Түвшинжаргал	Е.Г.Шифр: КС 02-41/24	Масштаб: М1:5000	Үе шат: АЗ.
Гүйцэтгэсэн инженер	Б.Дэмбэнимэх			Огноо: 2025-2
Шалгасан	О.Түвшинжаргал	Т.Г.Шифр:	Зургийн дугаар: 5.1	Бүх хуудас: 28

МОНГОЛ УЛС 22-5434 АТХ7224 Оюунбатын ТҮВШИНЖАРГАЛ 2025-05-21 2022-2025

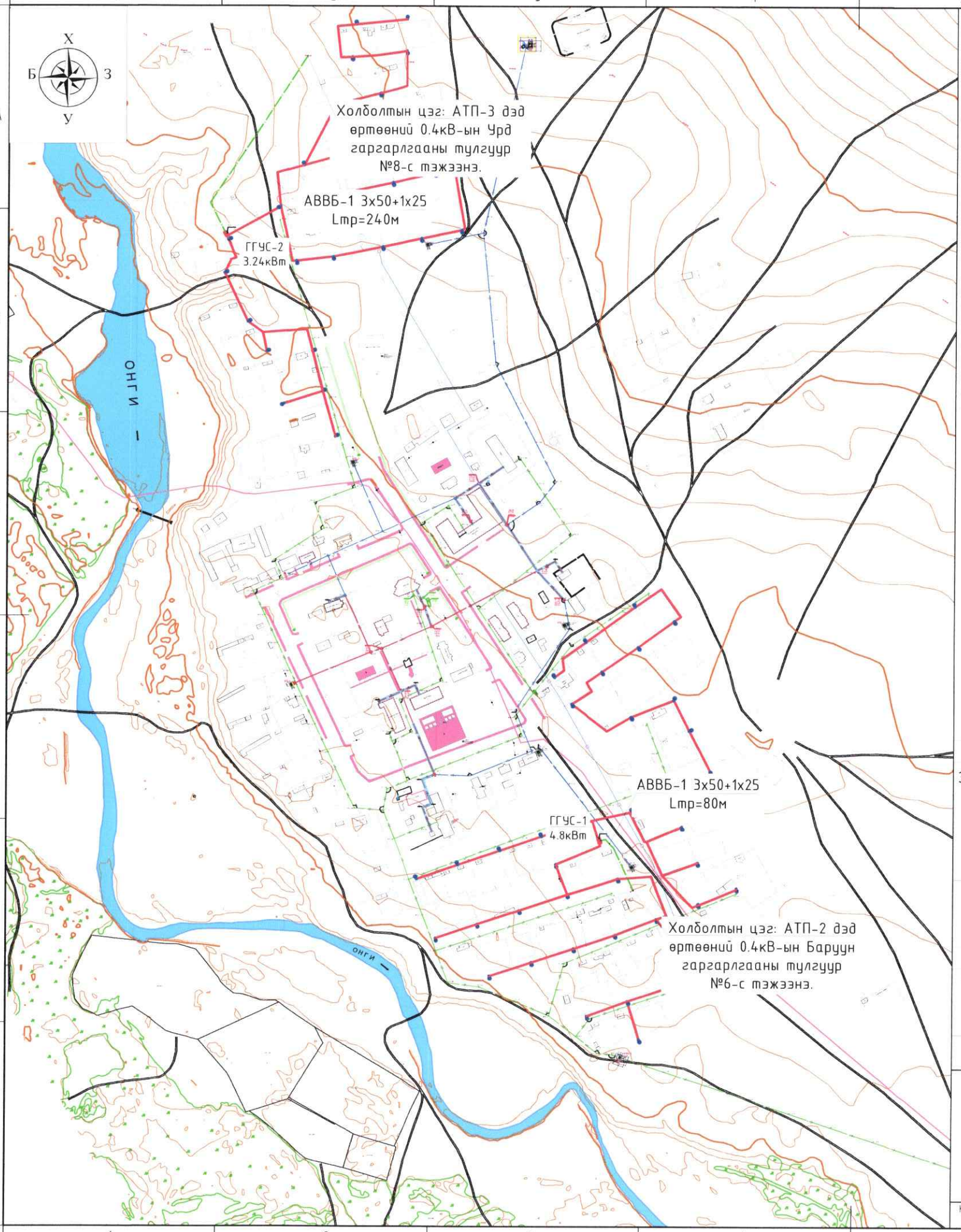

ДУНДГОВЬ АЙМАГ, САЙХАН-ОВОО СУМАНД ШИНЭЭР ТӨЛӨВЛӨЖ ГАДНА ГЭРЭЛТҮҮЛГИЙН ЦАХИЛГААН ХАНГАМЖИЙН БАЙРШЛЫН ПЛАН

"ЭБЦТС" ТӨХК-ИЙН ӨВӨРХАНГАЙ
САЛБАРЫН АХЛАХ ИНЖЕНЕР: ..... Б.ДЭМБЭРЭЛСАЙХАН

ДУНДГОВЬ АЙМАГ САЙХАН-ОВОО
СУМЫН ЗАСАГ ДАРГА: ..... Б.АРСЛАНБААТАР

ЭРЛЭЭР БҮЛГАНЫ ЗАХИРАЛ ТҮГЭЭХ ТӨХК-ИЙН ӨВӨРХАНГАЙ САЛБАР
2688417 e ГТА1391
1024020020

0.4 кВ-ын АШТ-ын зөрлөг ба ойртолтын тодорхойлолт

Зөрлөгийн дугаар	Зөрлөг ба ойртолтын төрөл	Зөвшөөрөгдөх зай, м	Норматив бичиг баримт
0.4 кВ-ын АШТ-ын дамжуулах утаснаас хүртлэх босоо зай /м-ээс багагүй/			
1	Газрын гадарга, гудамжны явган хуний зорчих хэсэг хүртэл	5	ЦБД2.4.55
2	Холбоо дохиоллын шугамын утас хүртэлх	1.0	ЦБД2.4.72
3	6 кВ-ын АШ-ын хамгийн ойрхон утас хүртэл	2.0	ЦБД 2.5.227
4	Автозамын хучилт хүртэл	7	ЦБД 2.5.258
0.4 кВ-ын АШТ-ын дамжуулах утаснаас хүртлэх хэвтээ зай м-ээс багагүй/			
5	Барилга байгууламжийн хийц: тагт тавцан цонх хүртэл	1.0	ЦБД2.4.57
6	Барилга байгууламжийн хийц: цул хана хүртэл	0.2	ЦБД2.4.57

Тэмдэглэгээний хүснэгт

Шинээр төлөвлөж буй тоноглол
- Гэрлийн шон
- Гадна гэрэлтүүлгийн удирдлагын самбар
- 0.4кВ-ын кабель шугам
- 0.4кВ-ын кабель шугам
- 0.4кВ-ын кабель шугам
- 0.4кВ-ын кабель шугам
- Кабель сувлах ган хоолой

Одоо байгаа тоноглол
- 10кВ-ын АС дамжуулагч
- 10кВ-ын дундын тулгуур
- Дэд өртөө
- Цэвэр усны шугам
- Бохирын шугам
- Холбооны шугам
- Хашаа
- Ус давуулах далан
- Явган хуний зам
- Ногоон байгууламж
- Зорчих хэсгийн хязгаар

Дундговь аймаг. Сайхан-Овоо сум.

САЙХАН-ОВОО СУМЫН ГУДАМЖ ТАЛБАЙН ГАДНА ГЭРЭЛТҮҮЛЭГ

KINGSEA E&C Consulting group Co.,Ltd

Гадна гэрэлтүүлгийн шугамын трасс

Үе шат: АЗ.

Инженер	О.Түвшинжаргал	Е.Г.Шифр: КС 02-41/24	Масштаб: М1:5000	Огноо: 2025-2
Гүйцэтгэсэн	Ү.Бямбачимэг	Т.Г.Шифр:	Зургийн дугаар: 5.1	Бүх хуудас: 28
Шалгасан	О.Түвшинжаргал			

Кинзгий инженер энд конструкшн консалтинг групп ХХК

МОНГОЛ УЛС 22-5422 АТХ7224 Оюунчимэгийн ТҮВШИНЖАРГАЛ МЭРГЭЖЛИЙН ИНЖЕНЕР 2025

ДУНДГОВЬ АЙМАГ, САЙХАН-ОВОО СУМ
ШИНЭЭР ТӨЛӨВЛӨЖ БУЙ ГЭРЭЛТҮҮЛЭГИЙН БАЙГУУЛАЛТ
ХЭСЭГЛЭЛ-1 М1:1000

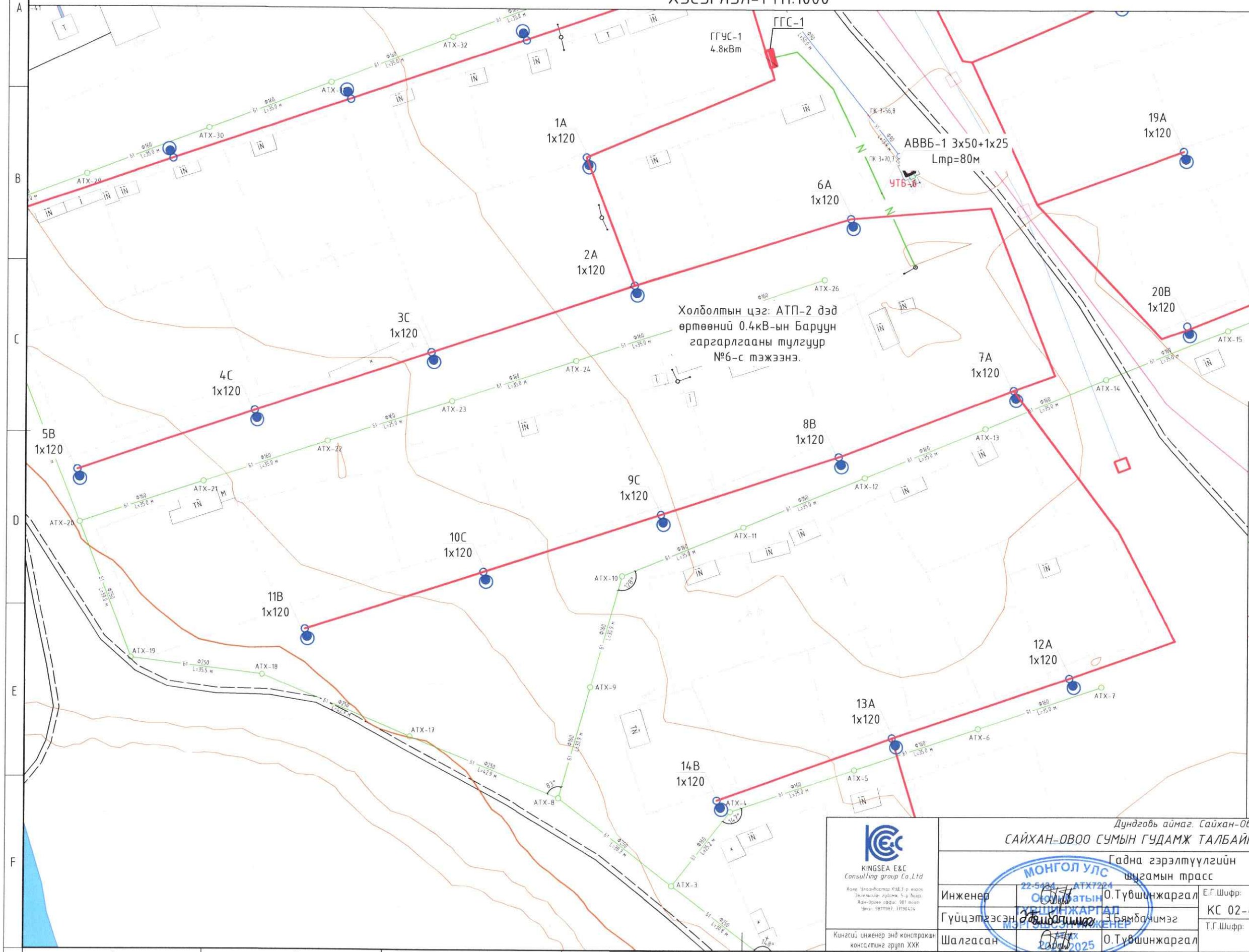

KINGSEA E&C
Consulting group Co.,Ltd
Хан-Уул дүүрэг, 13-р хороо, Энхтайвны гудамж, 5-р байр, Хан-Ордон оффис, 901 тоот
Утас: 9811 1587, 77190434

Кингсий инженер энд конструкшн консалтинг групп ХХК

Дундговь аймаг, Сайхан-Овоо сум

САЙХАН-ОВОО СУМЫН ГУДАМЖ ТАЛБАЙН ГАДНА ГЭРЭЛТҮҮЛЭГ

Гадна гэрэлтүүлгийн шугамын трасс

Үе шат: А3.

Инженер		О.Түвшинжаргал	Е.Г.Шифр: КС 02-41/24	Масштаб: М1:1000	Огноо: 2025-2
Гүйцэтгэсэн		Э.Ямбаочимэг	Т.Г.Шифр:	Зургийн дугаар: 5.2	Бүх хуудас: 28
Шалгасан		О.Түвшинжаргал			

МОНГОЛ УЛС ОЛОНЛОГ ТҮВШИНЖАРГАЛ МЭРГЭШЛИЙН ИНЖЕНЕР 22-5424 ATX7224 2025

ДУНДГОВЬ АЙМАГ, САЙХАН-ОВОО СУМ
ШИНЭЭР ТӨЛӨВЛӨЖ БҮЙ ГЭРЭЛТҮҮЛЭГИЙН БАЙГУУЛАЛТ
ХЭСЭГЛЭЛ-2 М1:1000

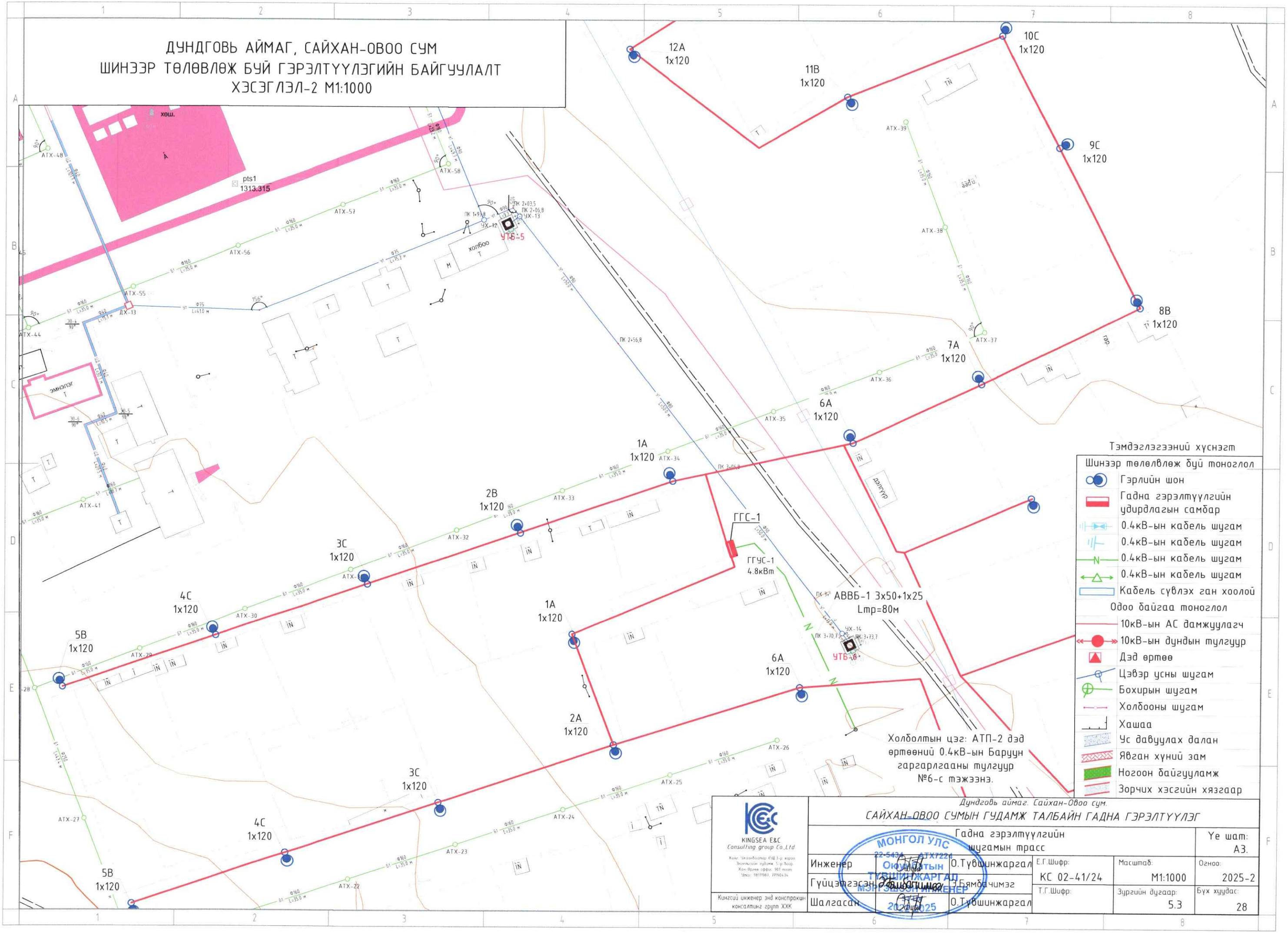
12А
1х120
11В
1х120
10С
1х120
9С
1х120
8В
1х120
7А
1х120
6А
1х120
1А
1х120
2В
1х120
3С
1х120
4С
1х120
5В
1х120
1А
1х120
2А
1х120
3С
1х120
4С
1х120
5В
1х120
6А
1х120
ГГС-1
ГГУС-1
4.8кВт
АВВБ-1 3х50+1х25
Lтр=80м
УТБ-5
УТБ-6
pts1
1313.315
ПК 2+56,8
ПК 3+00,0
ПК 3+70,7
ПК 3+73,7
ПК 2+03,5
ПК 2+06,8
ПК 1+93,8
АТХ-48
АТХ-58
АТХ-57
АТХ-56
АТХ-55
АТХ-44
АТХ-41
АТХ-39
АТХ-38
АТХ-37
АТХ-36
АТХ-35
АТХ-34
АТХ-33
АТХ-32
АТХ-30
АТХ-29
АТХ-28
АТХ-27
АТХ-26
АТХ-25
АТХ-24
АТХ-23
АТХ-22
ДХ-13
УХ-12
УХ-13
УХ-14
хөш.
эмнэлэг
холбоо
Т
М
Á
ïÑ
ïÑ
ïÑ

ДУНДГОВЬ АЙМАГ, САЙХАН-ОВОО СУМ
ШИНЭЭР ТӨЛӨВЛӨЖ БҮЙ ГЭРЭЛТҮҮЛЭГИЙН БАЙГУУЛАЛТ
ХЭСЭГЛЭЛ-3 М1:1000

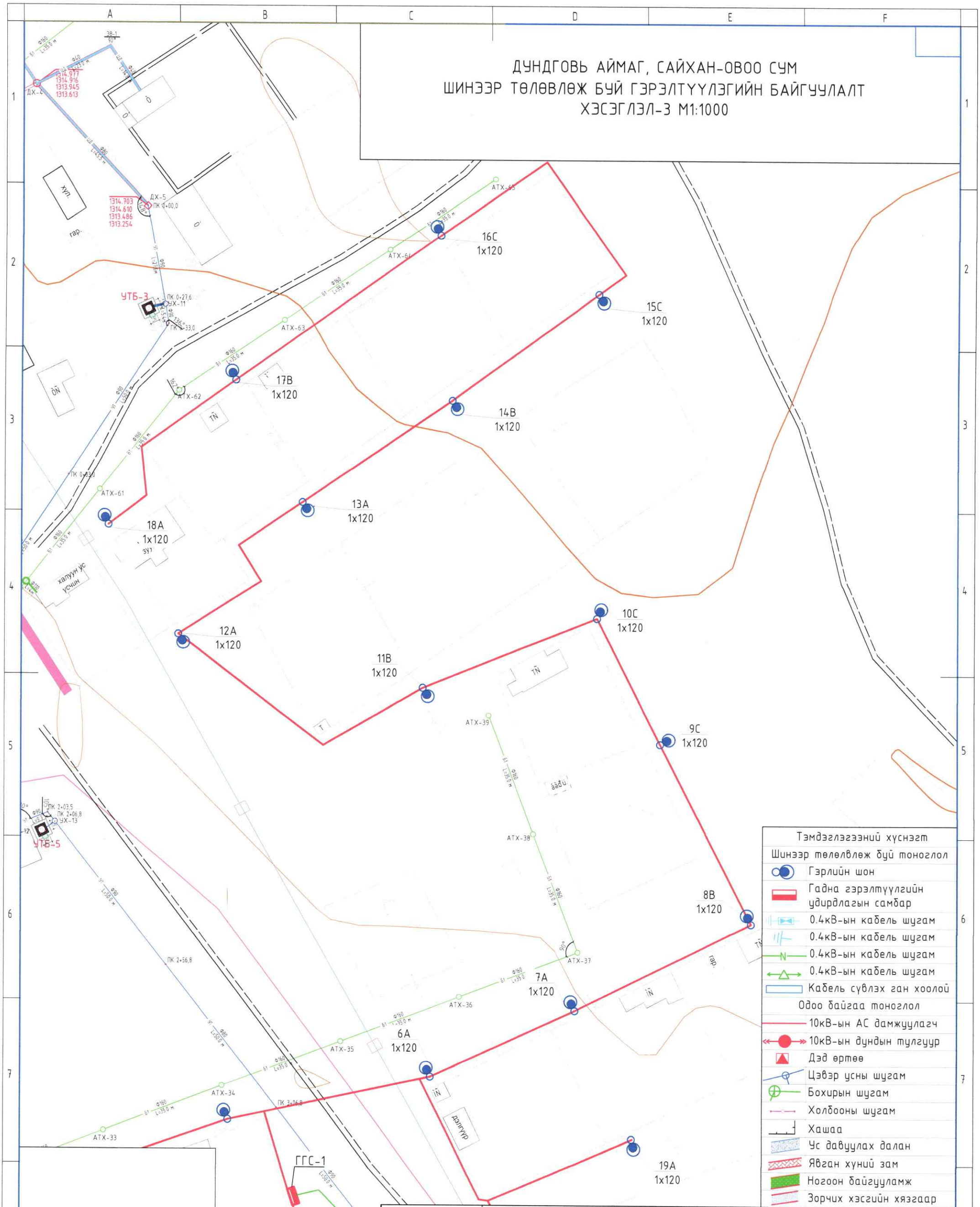

KINGSEA E&C
Consulting group Co.,Ltd

Хамт: Чингэлтэй дүүрэг 3-р хороо Энхтайвны өргөн чөлөө Жон-Ворвик оффис 901 тоот Утас: 99111987 77190404

Кинсий инженер энд констракшн консалтинг групп ХХК

Дундговь аймаг. Сайхан-Овоо сум.

САЙХАН-ОВОО СУМЫН ГУДАМЖ ТАЛБАЙН ГАДНА ГЭРЭЛТҮҮЛЭГ

Гадна гэрэлтүүлгийн шугамын трасс

Үе шат: АЗ.

Инженер	О.Түвшинжаргал	Е.Г.Шифр: КС 02-41/24	Масштаб: М1:1000	Огноо: 2025-2
Гүйцэтгэсэн	Э.Ерембаатар	Т.Г.Шифр:	Зургийн дугаар: 5.4	Бүх хуудас: 28
Шалгасан	О.Түвшинжаргал			

МОНГОЛ УЛС
22-5434 АТХ7224
Сонгинбатын Ганбаатар
ГЭРЭЛТҮҮЛЭГ
МЭРГЭШЖСЭН ИНЖЕНЕР
2022-2025

ДУНДГОВЬ АЙМАГ, САЙХАН-ОВОО СУМ
ШИНЭЭР ТӨЛӨВЛӨЖ БУЙ ГЭРЭЛТҮҮЛЭГИЙН БАЙГУУЛАЛТ
ХЭСЭГЛЭЛ-4 М1:1000

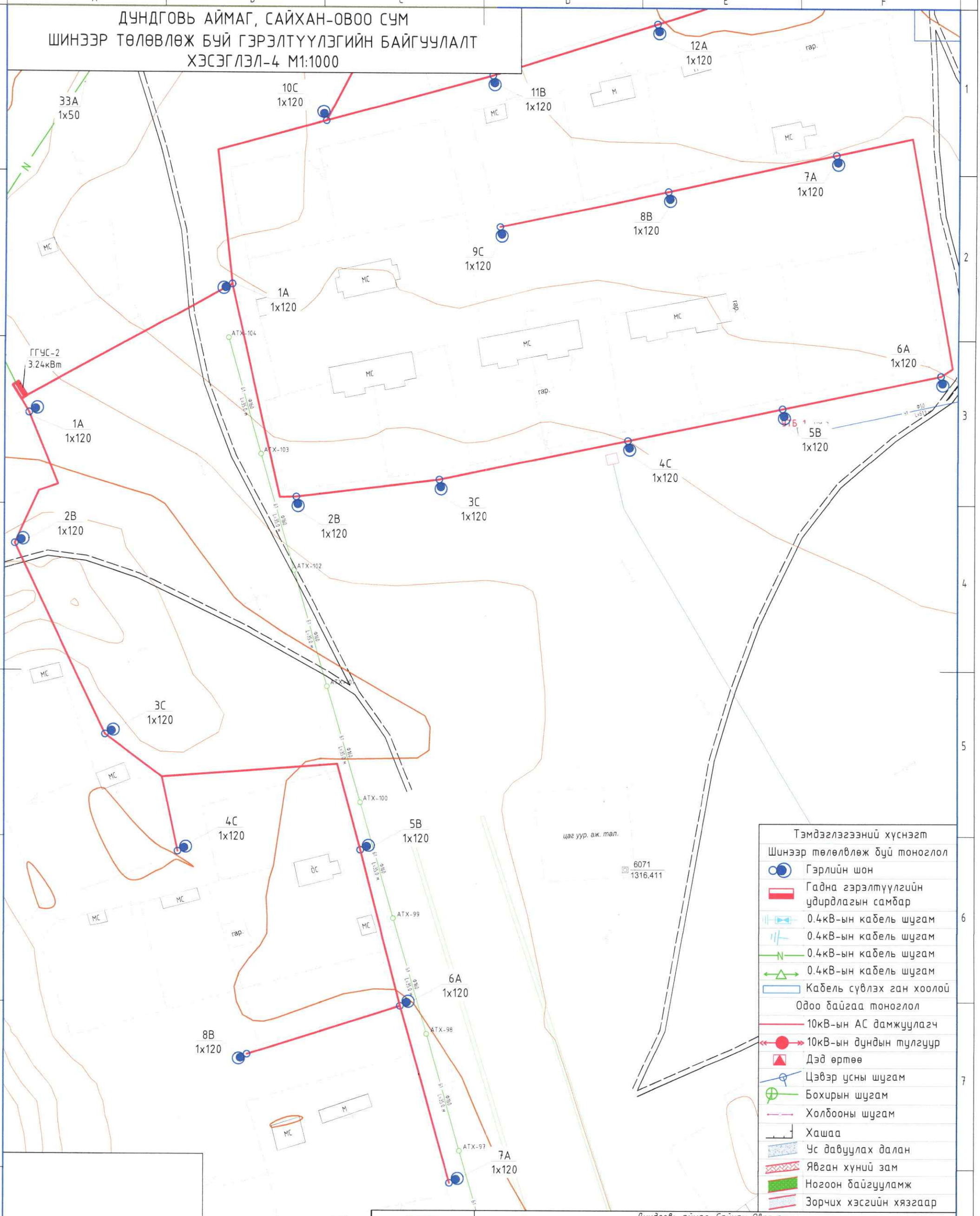

Тэмдэглэгээний хүснэгт
Шинээр төлөвлөж буй тоноглол
Гэрлийн шон
Гадна гэрэлтүүлгийн удирдлагын самбар
0.4кВ-ын кабель шугам
0.4кВ-ын кабель шугам
0.4кВ-ын кабель шугам
0.4кВ-ын кабель шугам
Кабель сувлэх ган хоолой
Одоо байгаа тоноглол
10кВ-ын АС дамжуулагч
10кВ-ын дундын тулгуур
Дэд өртөө
Цэвэр усны шугам
Бохирын шугам
Холбооны шугам
Хашаа
Ус давуулах далан
Явган хүний зам
Ногоон байгууламж
Зорчих хэсгийн хязгаар

KINGSEA E&C
Consulting group Co.,Ltd
Хан-Уул дүүрэг, Хүй 3-р хороо, Энхэлийн хурдны 5-р байр, Хан-Ордоо оффис, 901 тоот
Утас: 98111987, 77190404

Кинсий инженер энд констракшн консалтинг групп ХХК

Дундговь аймаг. Сайхан-Овоо сум.

САЙХАН-ОВОО СУМЫН ГУДАМЖ ТАЛБАЙН ГАДНА ГЭРЭЛТҮҮЛЭГ

Гадна гэрэлтүүлгийн шугамын трасс

Уе шат: АЗ.

Инженер	О.Түвшинжаргал	Е.Г.Шифр: КС 02-41/24	Масштаб: М1:1000	Огноо: 2025-2
Гүйцэтгэсэн	Э.Бямбачимэг	Т.Г.Шифр:	Зургийн дугаар: 5.5	Бүх хуудас: 28
Шалгасан	О.Түвшинжаргал			

МОНГОЛ УЛС 22-5434 224 Оюунбаатарын ТҮВШИНЖАРГАЛ МЭРГЭШСЭН ИНЖЕНЕР 2022-2025

ДУНДГОВЬ АЙМАГ, САЙХАН-ОВОО СУМ
ШИНЭЭР ТӨЛӨВЛӨЖ БУЙ ГЭРЭЛТҮҮЛЭГИЙН БАЙГУУЛАЛТ
ХЭСЭГЛЭЛ-5 М1:1000

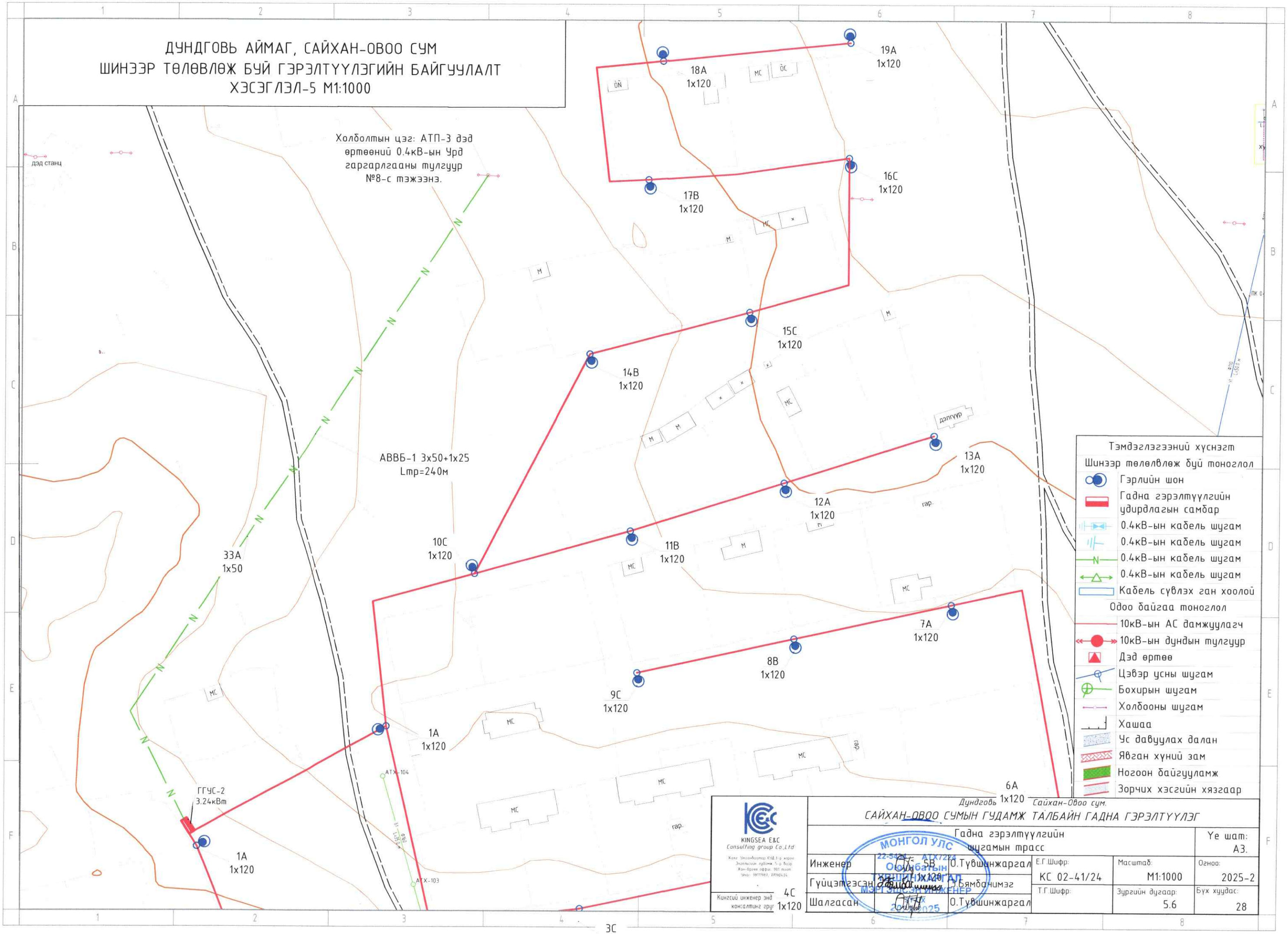

Гадна гэрэлтүүлэгийн самбар ГГУС-1

Тухайн тэжээх шугам						
Шин дамжуулах хэрэгсэл, шугам	Оролт дээрх аппаратын маяг Iхэвийн(А) Iявуулах(А)					
	Тэмдэглэгээ/маяг/ Хүчдэл/В/,Рсуурь/кВт/ Iтооцоо/А/					
Шугамын гаралтын аппарат	Маяг, Iхэвийн /А/, салгагч да хайлах тавьц					
Утасны марк да хөндлөн огтлол. мм2	Шугамын тэмдэглэгээ, Байгуулалт дахь төмөр хоолойн тэмдэглэгээ /стандартаар/ урт,/м/					
Явуулах аппарат	Тэмдэглэгээ, Маяг Iхэвийн /А/, Хувиргуур ХГ/ТГ/В/					
Утасны марк да хөндлөн огтлол мм2	Шугамын тэмдэглэгээ, Байгуулалт дахь төмөр хоолойн тэмдэглэгээ /стандартаар/ урт/м/					
Цахилгаан хэрэглэгчид	Таних тэмдэг		●	●	●	
	Байгуулалт дээрх №					
	Маяг					
	Хэвийн чадал /кВт/	L1	0.6			
		L2		1.68		
		L3			2.52	
	Гүйдэл /А/	Iхэвийн /А/	0.96	2.69	4.04	
		Iявуулах/А/				
	Нэр					
	ХҮЧИТ ТӨХӨӨРӨМЖИЙН ТОНОГ ТӨХӨӨРӨМЖ №		ГГУС-1			

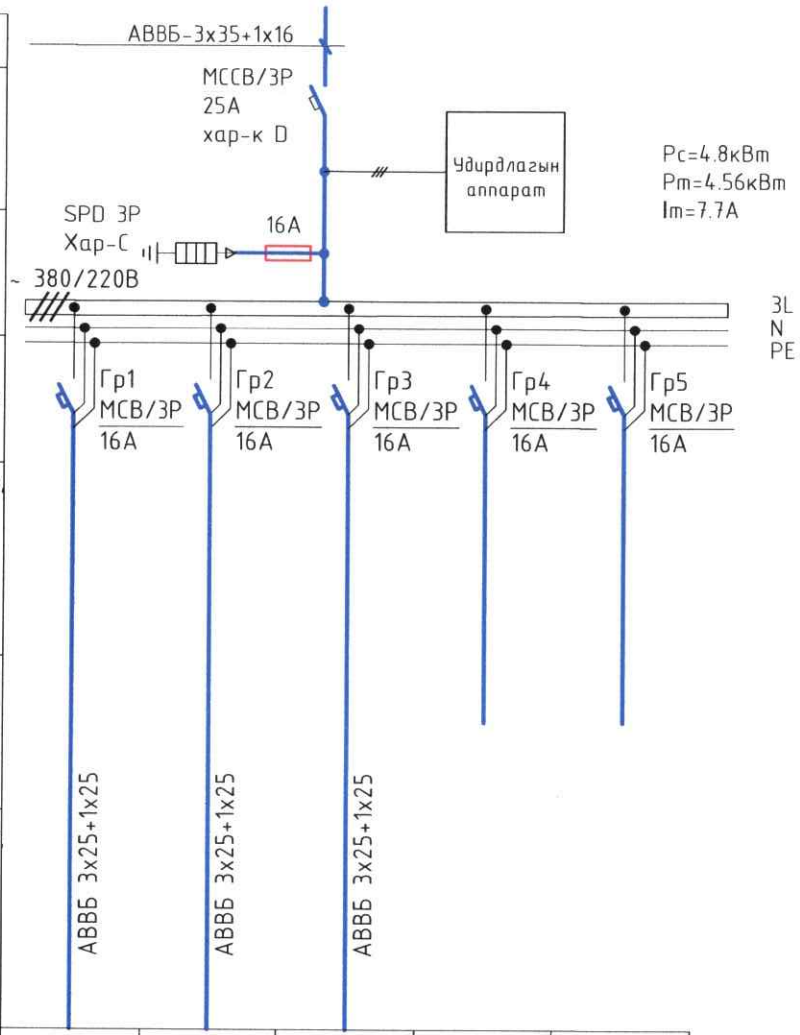

Гадна гэрэлтүүлэгийн самбар ГГУС-2

Тухайн тэжээх шугам						
Шин дамжуулах хэрэгсэл, шугам	Оролт дээрх аппаратын маяг Iхэвийн(А) Iявуулах(А)					
	Тэмдэглэгээ/маяг/ Хүчдэл/В/,Рсуурь/кВт/ Iтооцоо/А/					
Шугамын гаралтын аппарат	Маяг, Iхэвийн /А/, салгагч да хайлах тавьц					
Утасны марк да хөндлөн огтлол. мм2	Шугамын тэмдэглэгээ, Байгуулалт дахь төмөр хоолойн тэмдэглэгээ /стандартаар/ урт,/м/					
Явуулах аппарат	Тэмдэглэгээ, Маяг Iхэвийн /А/, Хувиргуур ХГ/ТГ/В/					
Утасны марк да хөндлөн огтлол мм2	Шугамын тэмдэглэгээ, Байгуулалт дахь төмөр хоолойн тэмдэглэгээ /стандартаар/ урт/м/					
Цахилгаан хэрэглэгчид	Таних тэмдэг		●	●		
	Байгуулалт дээрх №					
	Маяг					
	Хэвийн чадал /кВт/	L1	0.96			
		L2		2.28		
		L3				
	Гүйдэл /А/	Iхэвийн /А/	1.54	3.66		
		Iявуулах/А/				
	Нэр					
	ХҮЧИТ ТӨХӨӨРӨМЖИЙН ТОНОГ ТӨХӨӨРӨМЖ №		ГГУС-2			

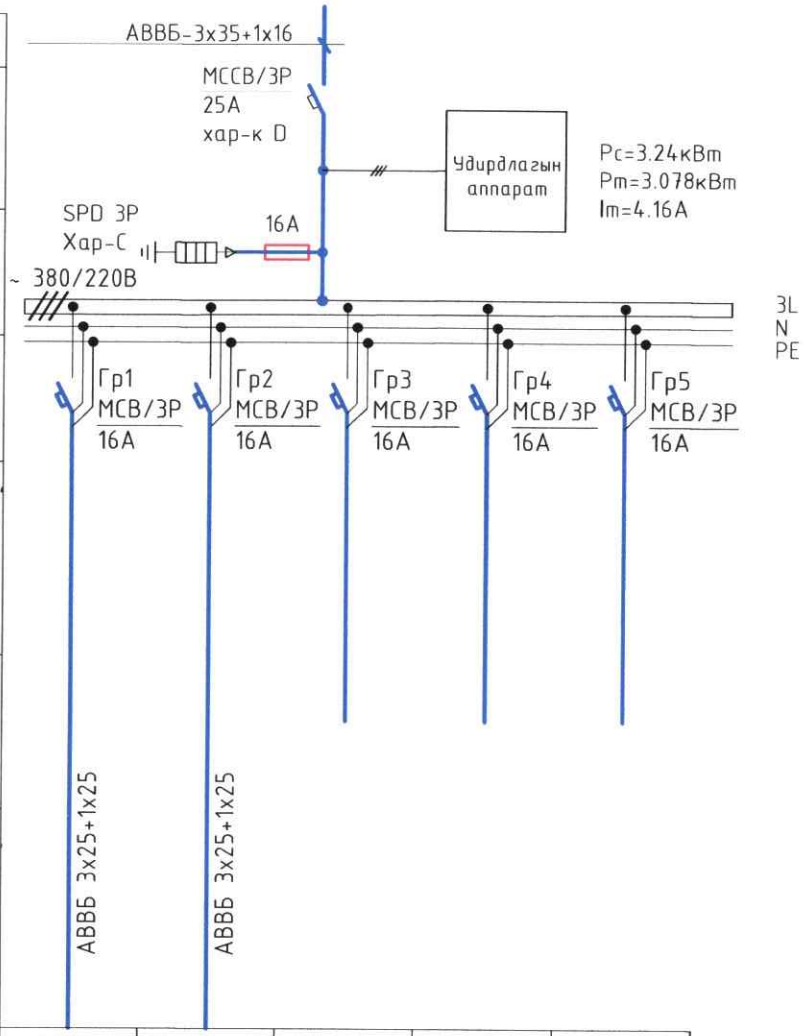

KINGSEA E&C Consulting group Co.,Ltd	Дундговь аймаг. Сайхан-Овоо сум. САЙХАН-ОВОО СУМЫН ГУДАМЖ ТАЛБАЙН ГАДНА ГЭРЭЛТҮҮЛЭГ					
	Гадна гэрлийн самбарын тооцооны бүдүүвч					Ye шат: АЗ.
	Инженер		О.Түвшинжаргал	Е.Г.Шифр: КС 02-41/24	Масштаб:	Огноо: 2025-2
	Гүйцэтгэсэн		Б.Баямбаниимэг	Т.Г.Шифр:	Зургийн дугаар: 8	Бүх хуудас: 28
Кинсгий инженер энд конструкшн консалтинг групп ХХК	Шалгасан		О.Түвшинжаргал			

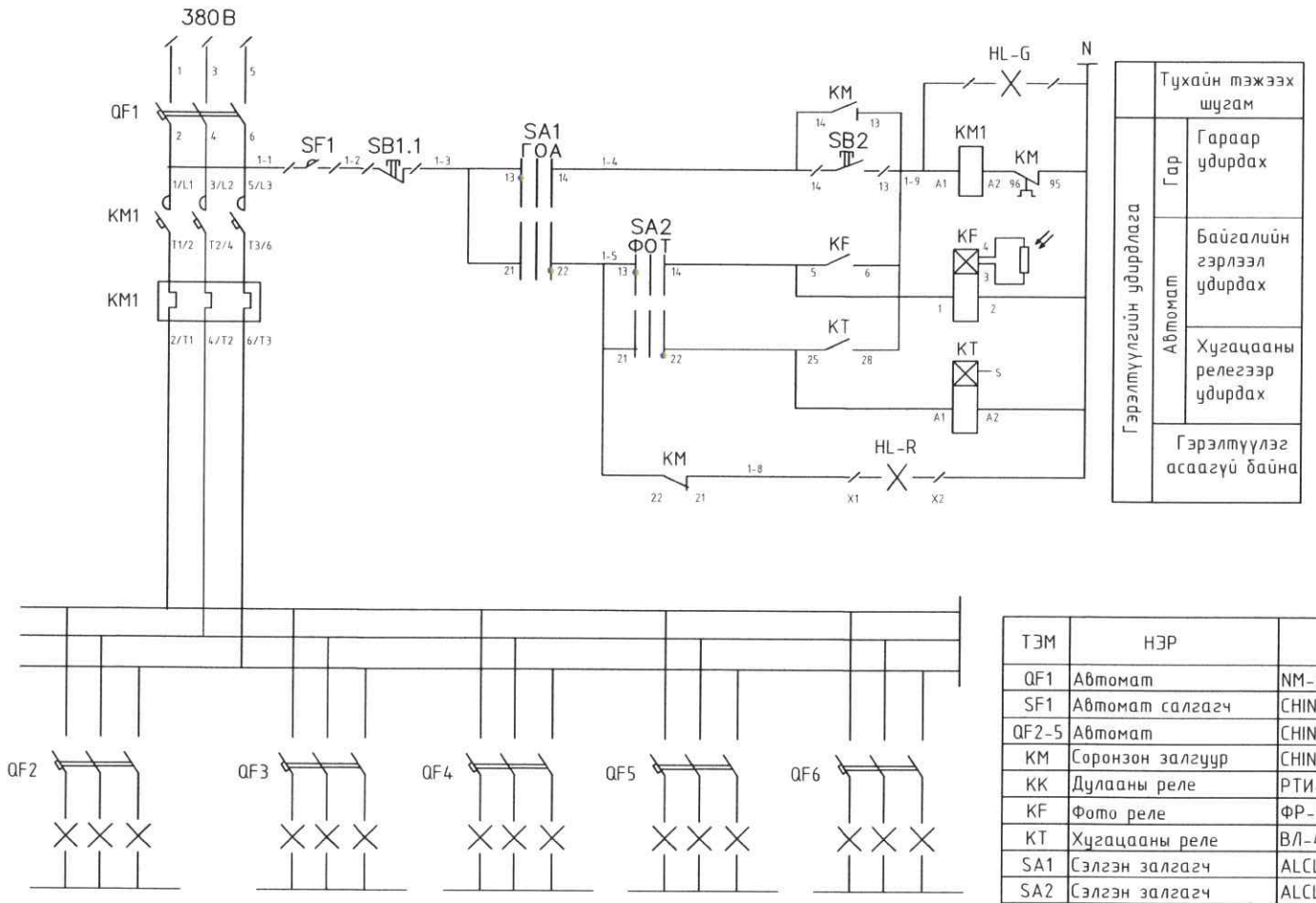

Тухайн тэжээх шугам		
Гэрэлтүүлгийн удирдлага	Гар	Гараар удирдах
	Автомат	Байгалийн гэрлээл удирдах
		Хугацааны релегээр удирдах
	Гэрэлтүүлэг асаагүй байна	

ТЭМ	НЭР	ТӨРӨЛ	ТОО
QF1	Автомат	NM-1005-330 3р.32А	1
SF1	Автомат салгагч	CHINT-1005-330-3р.32А	1
QF2-5	Автомат	CHINT-1005-330-3р.16А	4
KM	Соронзон залгуур	CHINT-CJX-65-11-3р.16А-3ш	1
KK	Дулааны реле	РТИ-2355 28,0-36,0А	1
KF	Фото реле	ФР-7Н 220В, 0,01-5А	1
KT	Хугацааны реле	ВЛ-40М1 220В, 5А	1
SA1	Сэлгэн залгагч	ALCLR-22	1
SA2	Сэлгэн залгагч	ALCLR-22	1
SB	Удирдлагын товчлуур	PPBB-30N	1
HL-R	Дохионы гэрэл	AL22 220В. Улаан өнгийн	1
HL-G	Дохионы гэрэл	AL22 220В. Ногоон өнгийн	1

Сэлгэн залгагч SA1

Контактын №	Сэлгэн залгуурын залгагдах байдал		
	Г	0	А
13-14	X		
21-22			X
	Гар	0	Автомат

Сэлгэн залгагч SA2

Контактын №	Сэлгэн залгуурын залгагдах байдал		
	Ф	0	Т
13-14	X		
21-22			X
	Фото релегээр удирдана	0	Хугацааны релегээр удирдана

KINGSEA E&C
Consulting group Co.,Ltd

Дундговь аймаг. Сайхан-Овоо сум.

САЙХАН-ОВОО СУМЫН ГУДАМЖ ТАЛБАЙН ГАДНА ГЭРЭЛТҮҮЛЭГ

Гадна гэрлийн самбарын дотор холболтын бүдүүвч

Үе шат: АЗ.

Инженер	О.Түвшинжаргал	Е.Г.Шифр: КС 02-41/24	Масштаб:	Огноо: 2025-2
Гүйцэтгэсэн	Б.Ямбачимэг	Т.Г.Шифр:	Зургийн дугаар: 9	Бүх хуудас: 28
Шалгасан	О.Түвшинжаргал			

Кинзсий инженер энд конструкшн консалтинг групп ХХК

МОНГОЛЫН ГЭРЭЛТЭГ ХОЛБООНЫ ГЕОДЕЗИЙН ГАЗАР ЗУРАГ, ГЭРЭЛ ЗҮЙН ГАЗАР
22-5434 АТХ7224
Оюуны өмчтэй
ТҮВШИНЖАРГАЛ
МЭРГЭЖЛИЙН ГЭРЭЛ ХАРГАЛЗАХ ГАЗАР
2025

Гэрэлтүүлгийн самбарын дотор холболтын бүдүүвч

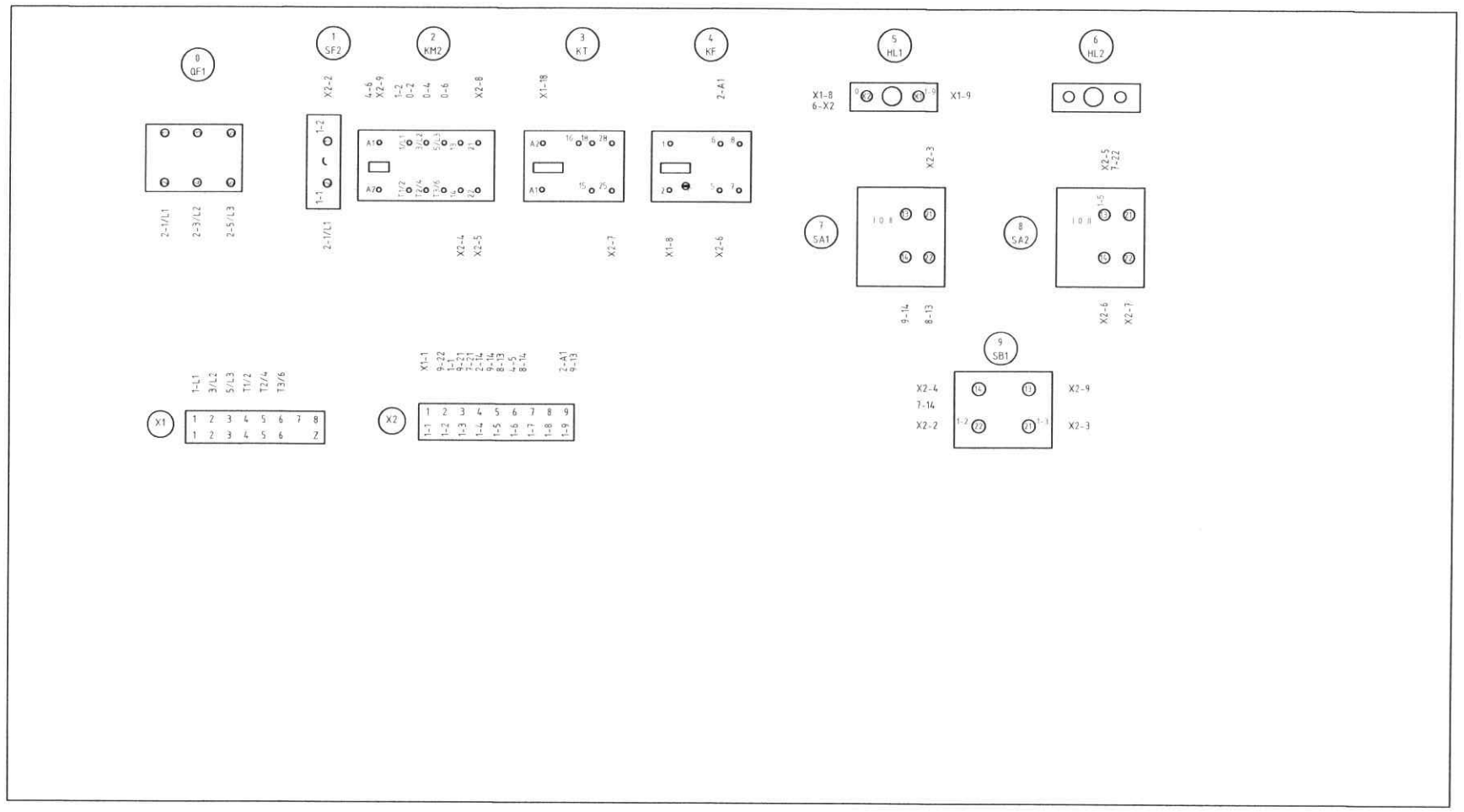

KINGSEA E&C Consulting group Co.,Ltd	Дундговь аймаг. Сайхан-Овоо сум. САЙХАН-ОВОО СУМЫН ГУДАМЖ ТАЛБАЙН ГАДНА ГЭРЭЛТҮҮЛЭГ				
	Гадна гэрлийн самбарын дотор холболтын бүдүүвч				Үе шат: АЗ.
	Инженер	О.Түвшинжаргал	Е.Г.Шифр: КС 02-41/24	Масштаб:	Огноо: 2025-2
	Гүйцэтгэсэн	З.Бямбачимэг			
Кинсийн инженер энд констракшн консалтинг групп ХХК	Шалгасан	О.Түвшинжаргал	Т.Г.Шифр:	Зургийн дугаар: 10	Бүх хуудас: 28

Тоолуурын самбар 1 & 2

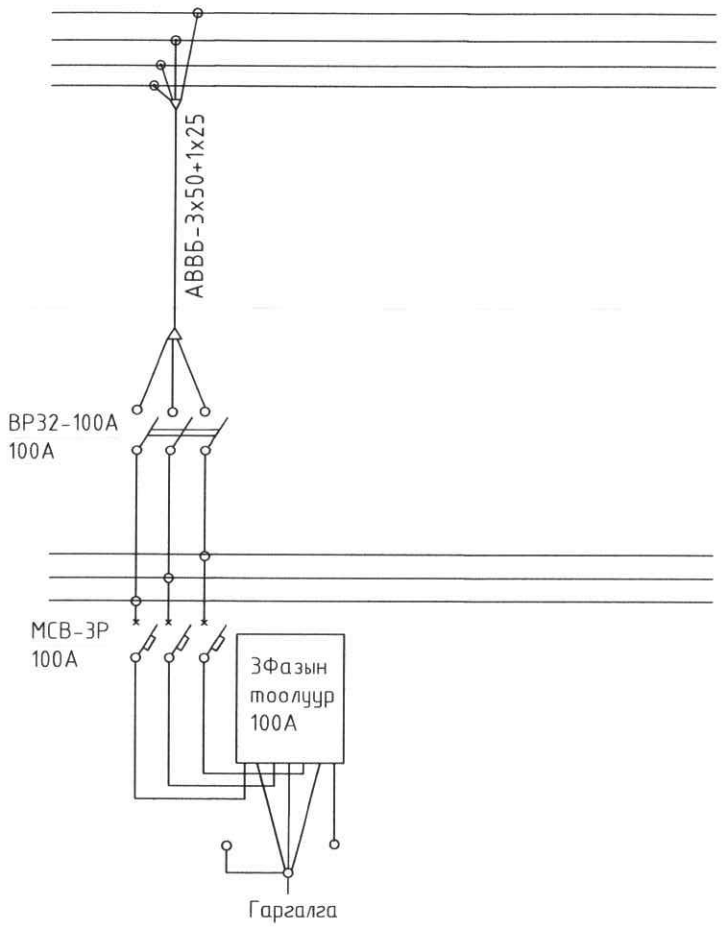

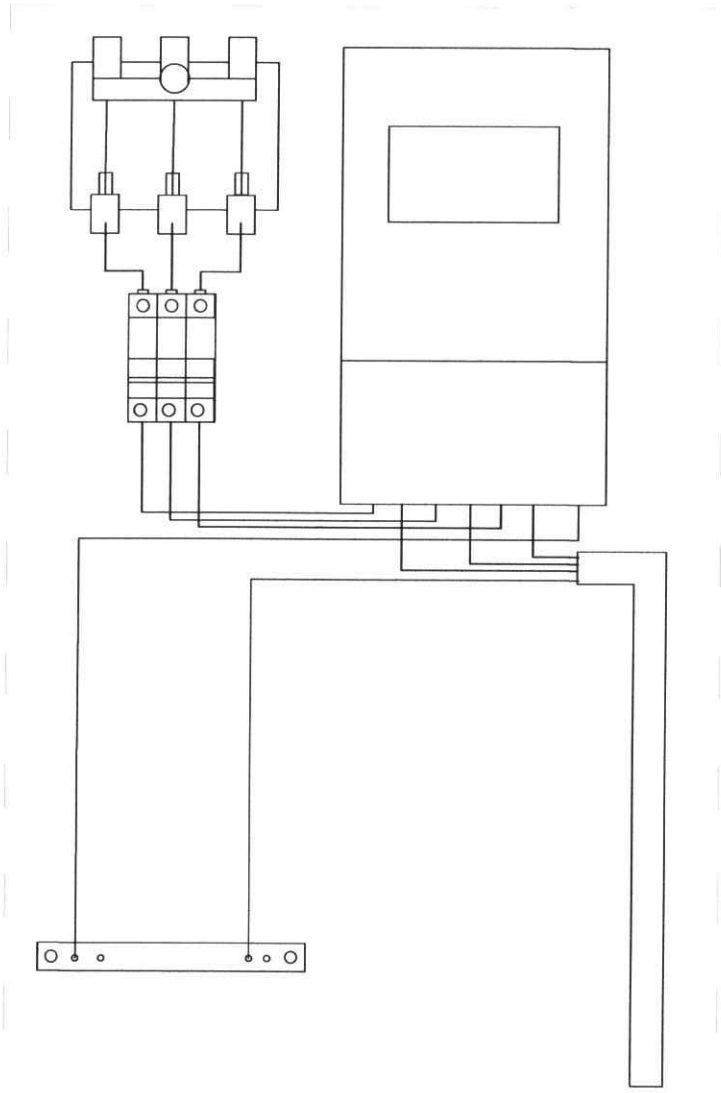

Дундговь аймаг. Сайхан-Овоо сум.

САЙХАН-ОВОО СУМЫН ГУДАМЖ ТАЛБАЙН ГАДНА ГЭРЭЛТҮҮЛЭГ

KINGSEA E&C
Consulting group Co.,Ltd

Кинг-Сий инженер энд констракшн консалтинг групп ХХК

Тоолуурын самбарын тооцооны бүдүүвч

Үе шат: А3.

Инженер		Ю.Түвшинжаргал	Е.Г.Шифр: КС 02-41/24	Масштаб:	Огноо: 2025-2
Гүйцэтгэсэн		Э.Бямбачимэг	Т.Г.Шифр:	Зургийн дугаар: 11	Бүх хуудас: 28
Шалгасан		Ю.Түвшинжаргал			

МОНГОЛ УЛС 22-5434 АТХ7224 ОНЦГОЙ ЭРҮҮЛ ТҮВШИНЖАРГАЛ ЗТ-ИНЖЕНЕР 2025

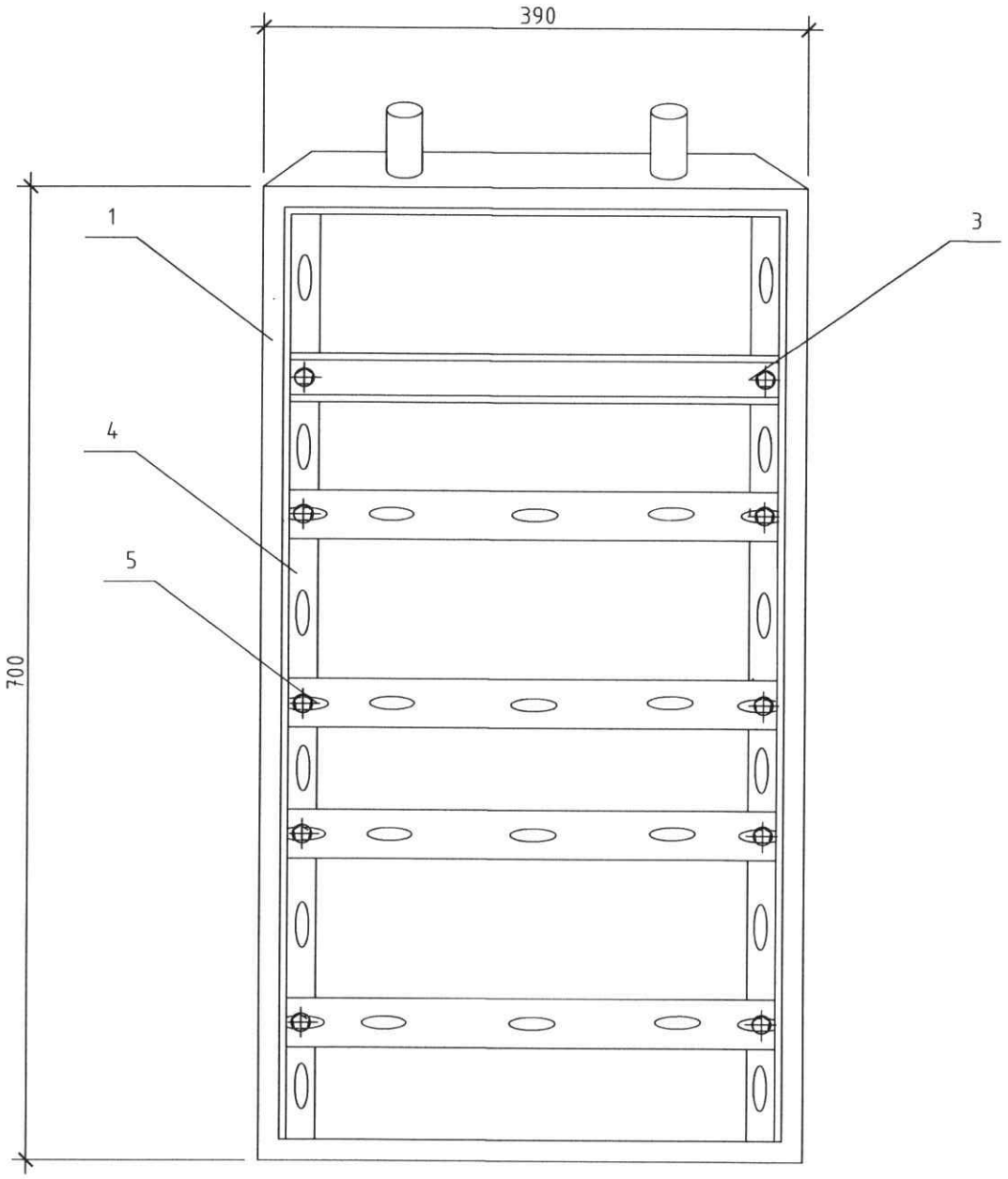

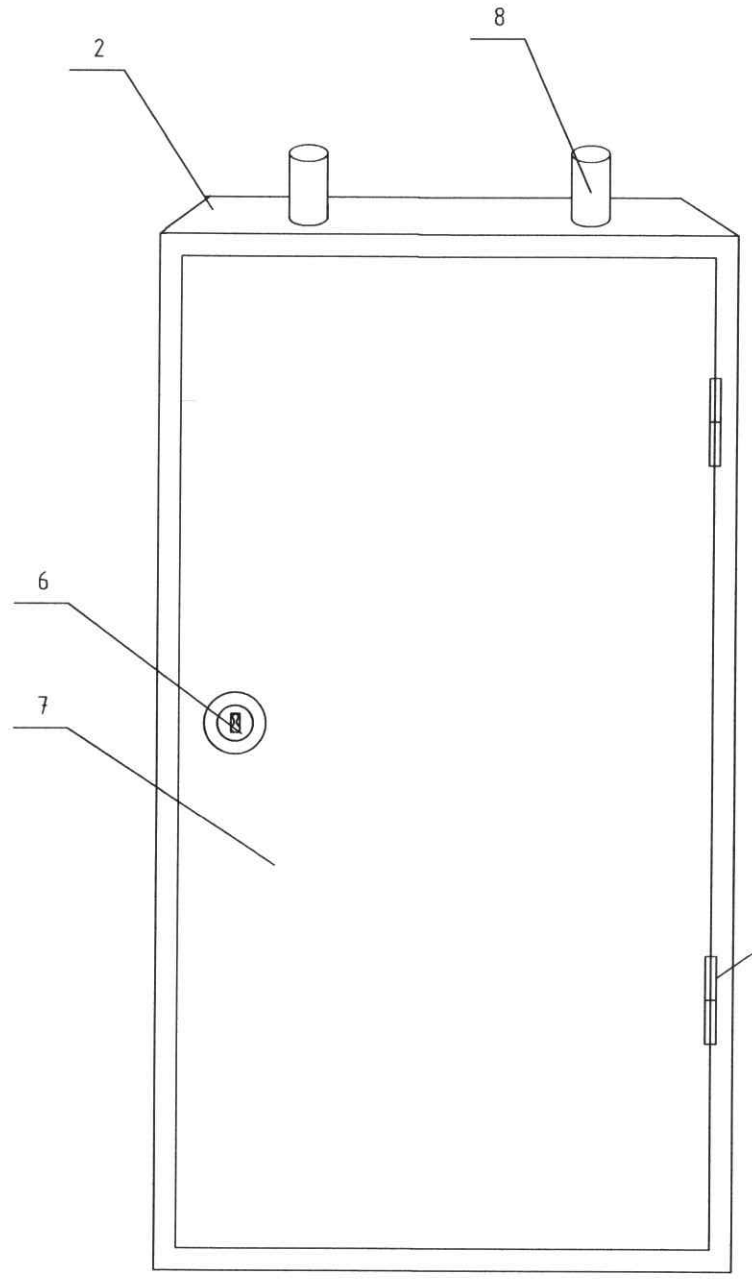

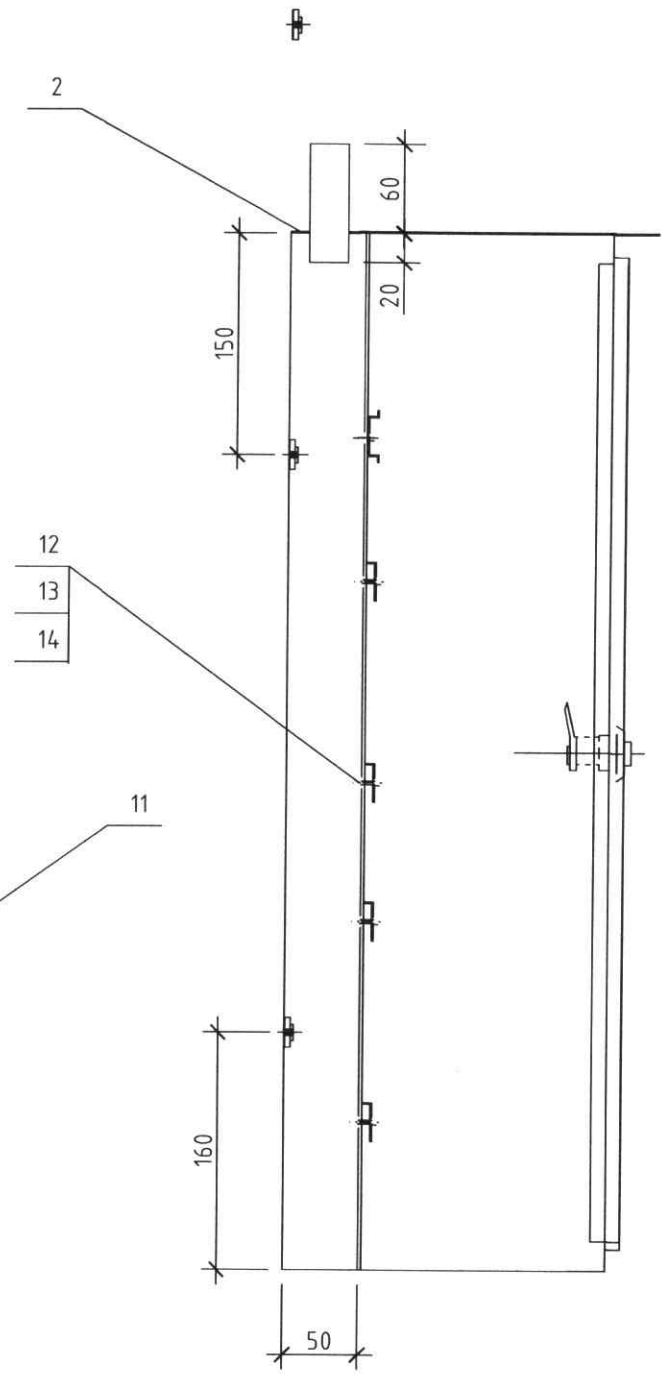

Тэмдэглэгээ	Самбарын иж бүрдлийн нэр	Маяг	Тоо хэмжээ
1	Самбарын их бие	700(h)x390x215	1
2	Самбарын тааз	390x245	1
3	DIN хөндлөвч L=385 мм	35мм	1
4	Хөндлөвч тогтоогч, L=700мм	L 35x10	2
5	Нүхтэй хөндлөвч, L=385мм	L 35x10	4
6	Цоож	21/18-45	1
7	Хаалга	660x360x20	1
8	Кабелийн оролт, гаралт /ган яндан/	Ф50 ,L=80	2
9	Татам төмөр/ L=210мм	__ 10м4	2
10	Гайка	м10	4
11	Нугас		2
12	Болт м10		10
13	Гайка м10		10
14	Шайба м10		20

KINGSEA E&C
Consulting group Co.,Ltd

Хаяг: Улаанбаатар ХУД 1-р хороо Энхтайвны гудамж 5-р байр Хан-Уул оффис 901 тоот Эрх: 9811988, 88790434

Кингсий инженер энд конструкшн консалтинг групп ХХК

Дундговь аймаг. Сайхан-Овоо сум.

САЙХАН-ОВОО СУМЫН ГУДАМЖ ТАЛБАЙН ГАДНА ГЭРЭЛТҮҮЛЭГ

Тоолуурын самбарын байгуулалт

Ye шат: А3.

Инженер		О.Түвшинжаргал	Е.Г.Шифр: КС 02-41/24	Масштаб:	Огноо: 2025-2
Гүйцэтгэсэн		Зэлмэдачимэг	Т.Г.Шифр:	Зургийн дугаар: 12	Бүх хуудас: 28
Шалгасан		О.Түвшинжаргал			

МОНГОЛ УЛС 22-5434 АТХ7224 ОГНООТЫН ТҮВШИНЖАРГАЛ МЭРГЭШЛИЙН ИНЖЕНЕР 2025-02-27

Самбарын арын хана

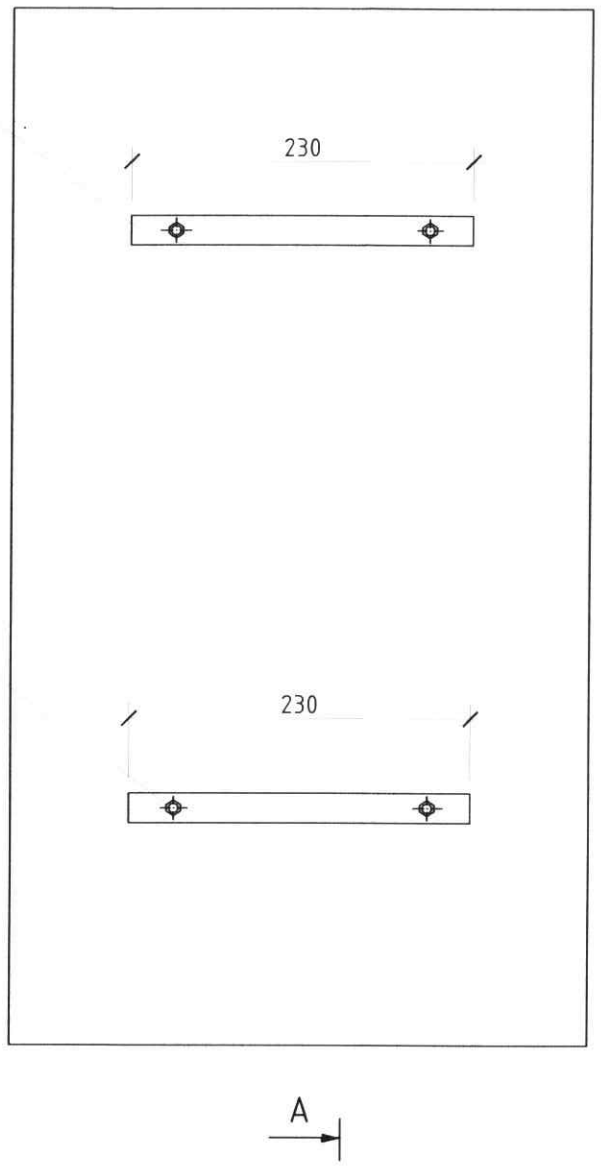

A-A

Зангилаа №1

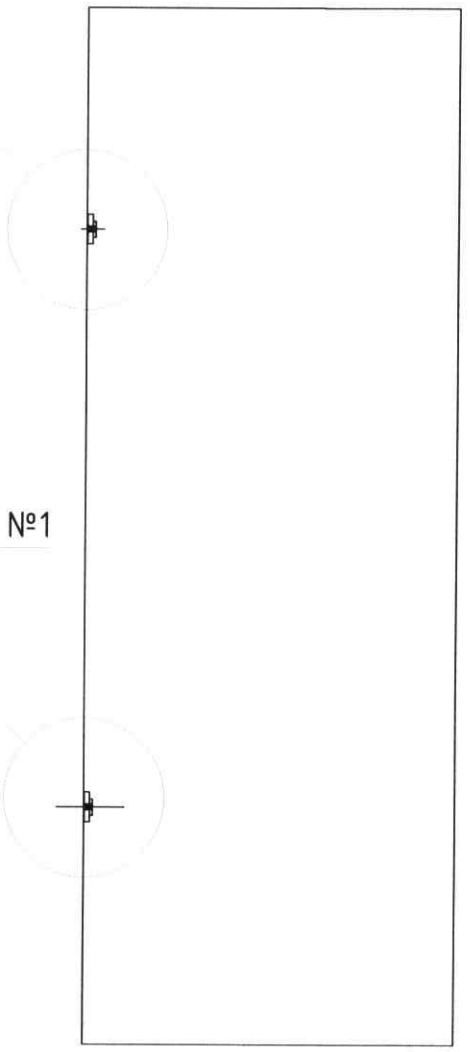

Зангилаа №1

Самбарын ар хана

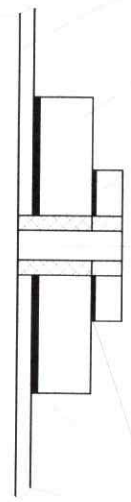

KINGSEA E&C Consulting group Co.,Ltd	Дундговь аймаг. Сайхан-Овоо сум. САЙХАН-ОВОО СУМЫН ГУДАМЖ ТАЛБАЙН ГАДНА ГЭРЭЛТҮҮЛЭГ				
	Төмөрлөгийн самбарыг бетон тулгуурт бэхлэх-1				Үе шат: АЗ.
Инженер		О.Түвшинжаргал	Е.Г.Шифр: КС 02-41/24	Масштаб:	Огноо: 2025-2
Гүйцэтгэсэн		Э.Бямбачимэг	Т.Г.Шифр:	Зургийн дугаар: 13	Бүх хуудас: 28
Кингсий инженер энд констракшн консалтинг групп ХХК	Шалгасан		О.Түвшинжаргал		

МОНГОЛ УЛС 22-5434 АТХ7224 ОНЦГОЙ ЧАДВАРТАЙ ТҮВШИНЖАРГАЛ ИНЖЕНЕР 2025-02-25

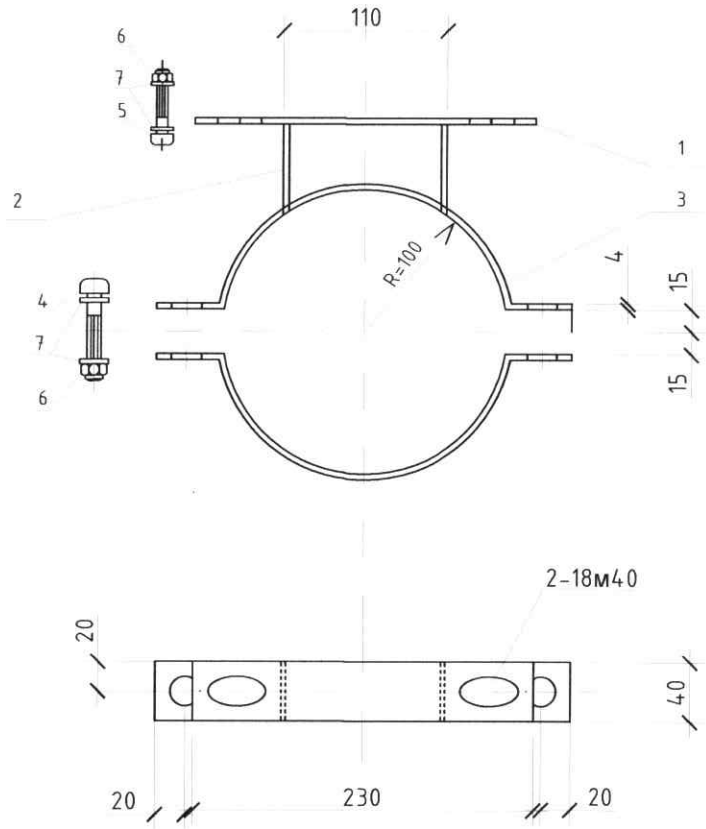

Д/д	Нэр	Хэмжээ	Хэмжих нэгж	Тоо		Тайлбар
				Нэг бүслүүрт	Нэг самбарт	
1	Татам төмөр	_ 40x4x230	ø	1	2	
2	Татам төмөр	_ 40x4x60	ø	2	4	
3	Бүслүүр	_ 40x4x370	ø	2	4	
4	Болт	м10x70	ø	2	4	GB8-76
5	Болт	м10x50	ø	2	4	GB8-76
6	Гайка	м10	ø	4	8	GB39-76
7	Шайба	м10	ø	8	16	GB95-76

Тайлбар:

1. GB8-7688 ,GB-39-76, GB95-76 нь БНХАУ-ын стандарт

KINGSEA E&C Consulting group Co.,Ltd	Дундговь аймаг. Сайхан-Овоо сум. САЙХАН-ОВОО СУМЫН ГУДАМЖ ТАЛБАЙН ГАДНА ГЭРЭЛТҮҮЛЭГ				
	Тоолуурын самбарыг бетон тулгуурт бэхлэх-2				Ye шат: А3.
Инженер	Ө.Түвшинжаргал	Е.Г.Шифр: КС 02-41/24	Масштаб:	Огноо: 2025-2	
Гүйцэтгэсэн	Б.Баямбачимэг	Т.Г.Шифр:	Зургийн дугаар: 14	Бүх хуудас: 28	
Кингсий инженер энд констракшн консалтинг групп ХХК	Шалгасан	Ө.Түвшинжаргал			

КАБЕЛИЙН ТЭМДЭГ, ТҮҮНИЙГ ШУУДУУНД БАЙРЛУУЛАХ

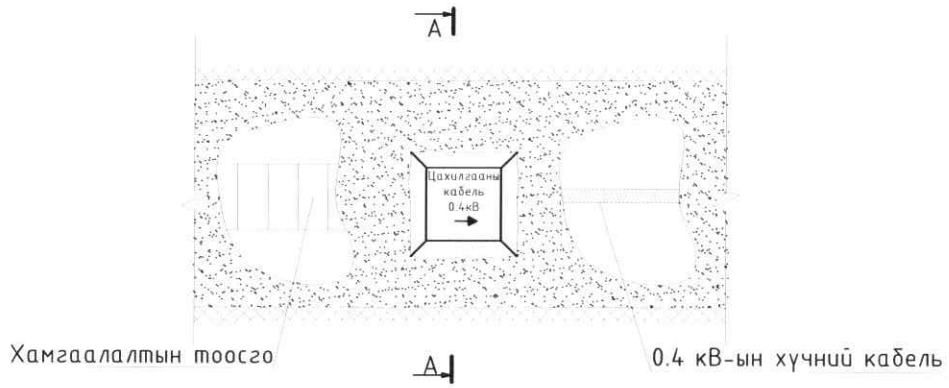

ОГТЛОЛ А-А

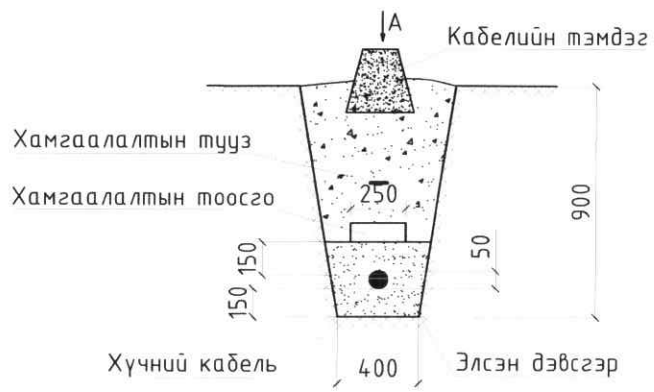

КАБЕЛИЙН ТЭМДЭГ, ТҮҮНИЙГ ШУУДУУНД БАЙРЛУУЛАХ

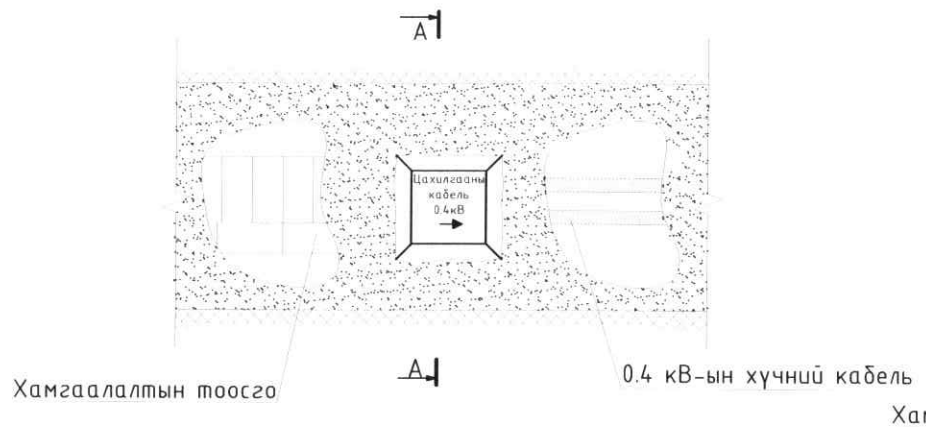

ОГТЛОЛ А-А

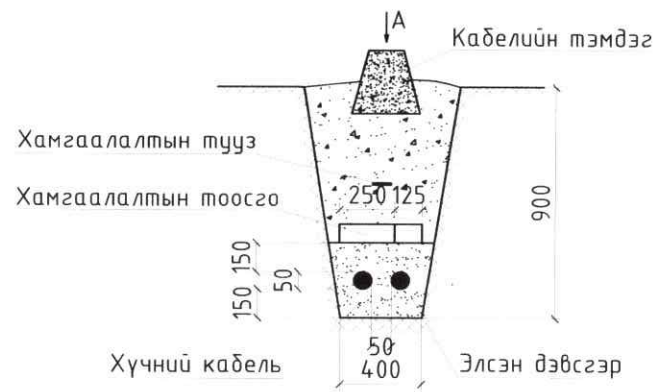

КАБЕЛИЙН ТЭМДЭГ, ТҮҮНИЙГ ШУУДУУНД БАЙРЛУУЛАХ

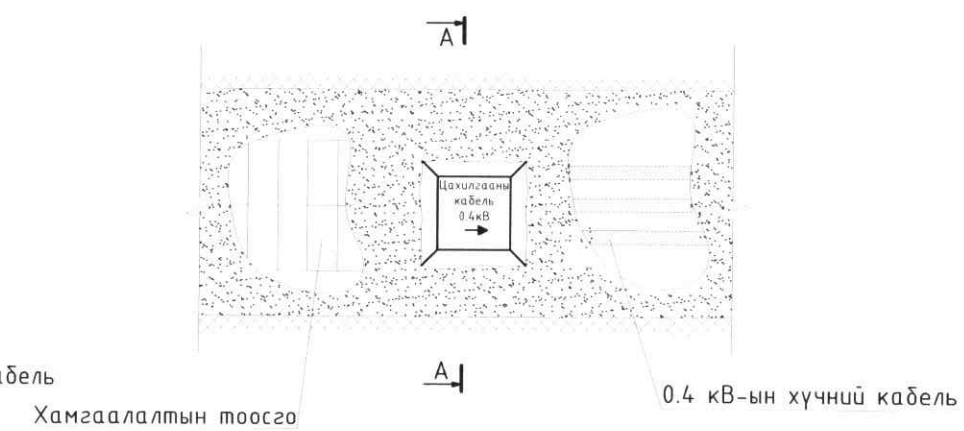

ОГТЛОЛ А-А

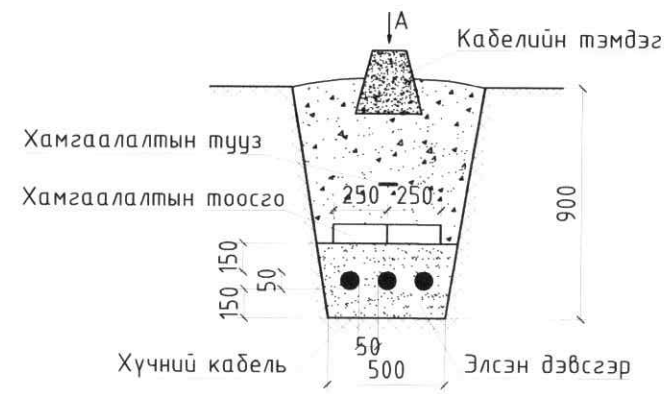

КАБЕЛИЙН ТЭМДЭГ /М1:10/

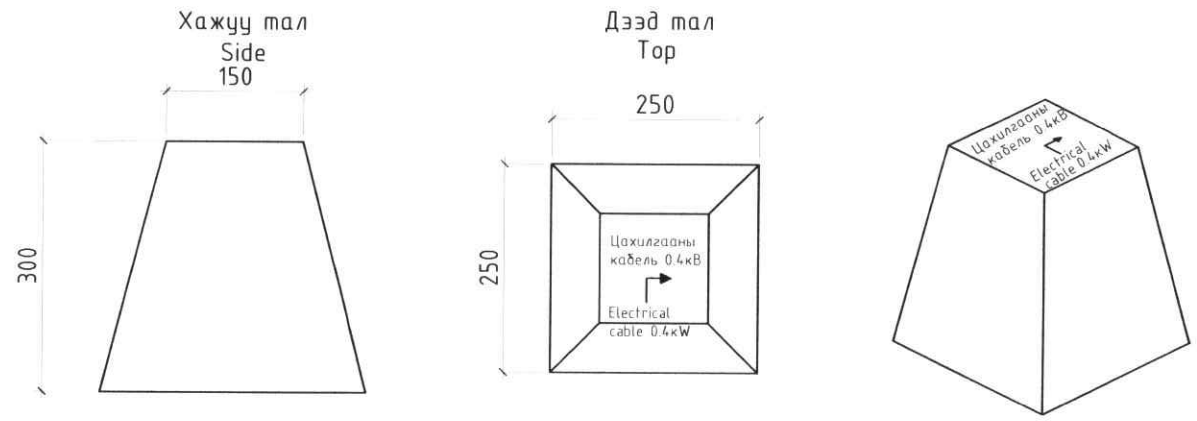

ТАЙЛБАР БИЧИГ:

Кабелийн тэмдгийг газрын түвшнээс 50 мм дээр байхаар тооцон бүх газар доогуурхи кабелийн трассын дагуу нүүрэн
талд суурилуулах ба хэрэв байрлуулсан кабелийн тэмдэг нь явган хүн болон бусад хөдөлгөөнд саад учруулахаар бол
газрын түвшинтэй чацуу байхаар байрлуулна. Кабелийн тэмдгийг трассын эхлэл ба төгсгөл дээр, чиглэлээ
өөрчилсөн үед, холбоосуудын дээр, кабелийн хоолойн оролт ба гаралт дээр, трассын дагуух 50 метрээс илүүгүй зай
тутамд байрлуулна.

2023.06 Төлөвлөлт өөрчлөгдсөн

KINGSEA E&C Consulting group Co.,Ltd	Дундговь аймаг. Сайхан-Овоо сум. САЙХАН-ОВОО СУМЫН ГУДАМЖ ТАЛБАЙН ГАДНА ГЭРЭЛТҮҮЛЭГ				
	Кабелийн тэмдэг, түүнийг шуудуунд байрлуулах				Үе шат: АЗ.
Инженер	22-[illegible] АТХ7[illegible]	О.Түвшинжаргал	Е.Г Шифр: КС 02-41/24	Масштаб:	Огноо: 2025-2
Гүйцэтгэсэн		Ч.Баяндаачимэг			
Шалгасан	[illegible]	О.Түвшинжаргал	Т.Г Шифр:	Зургийн дугаар: 15	Бүх хуудас: 28
Кингсий инженер энд констракшн консалтинг групп ХХК					

МОНГОЛ УЛС Сайхан батын ОБЯКИН ЖАРГАЛ МЭРГЭЖСЭН ИНЖЕНЕР 2024-2025

КАБЕЛИЙН ТЭМДЭГ, ТҮҮНИЙГ ШУУДУУНД БАЙРЛУУЛАХ

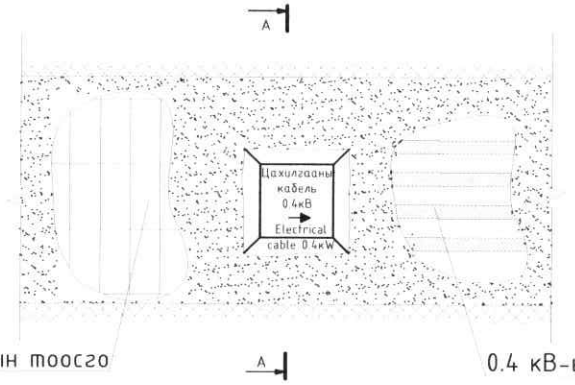

ОГТЛОЛ А-А

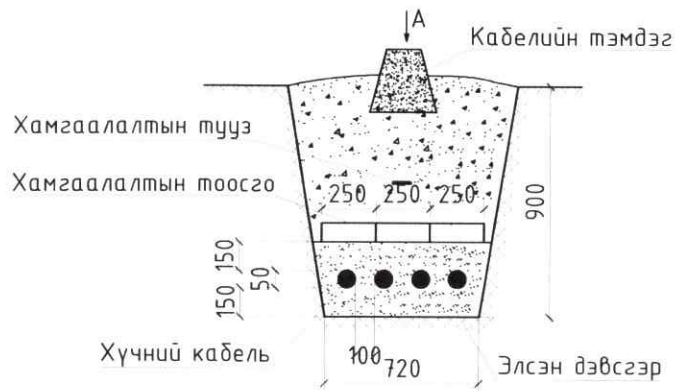

КАБЕЛИЙН ТЭМДЭГ, ТҮҮНИЙГ ШУУДУУНД БАЙРЛУУЛАХ

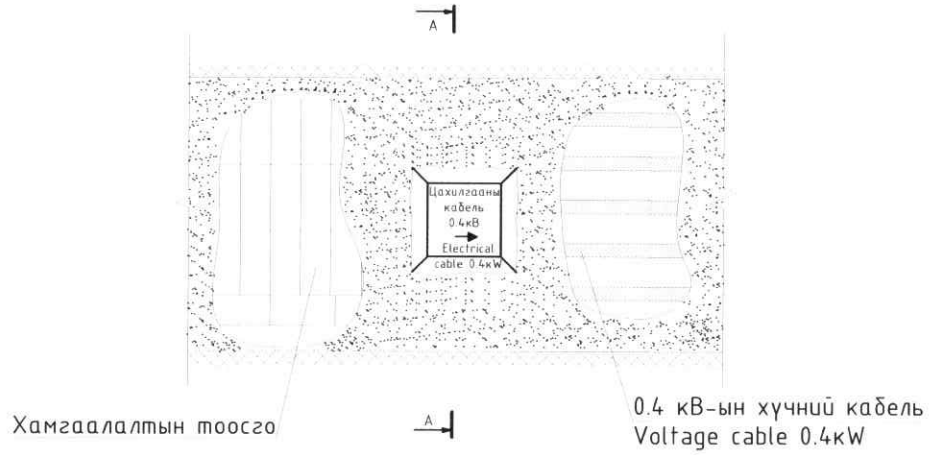

ОГТЛОЛ А-А

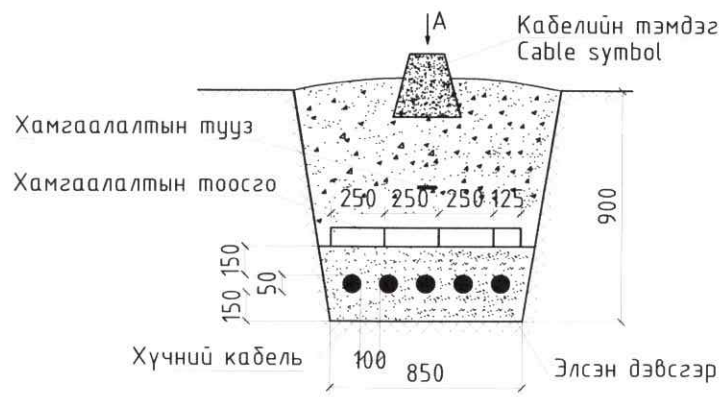

КАБЕЛИЙН ТЭМДЭГ, ТҮҮНИЙГ ШУУДУУНД БАЙРЛУУЛАХ

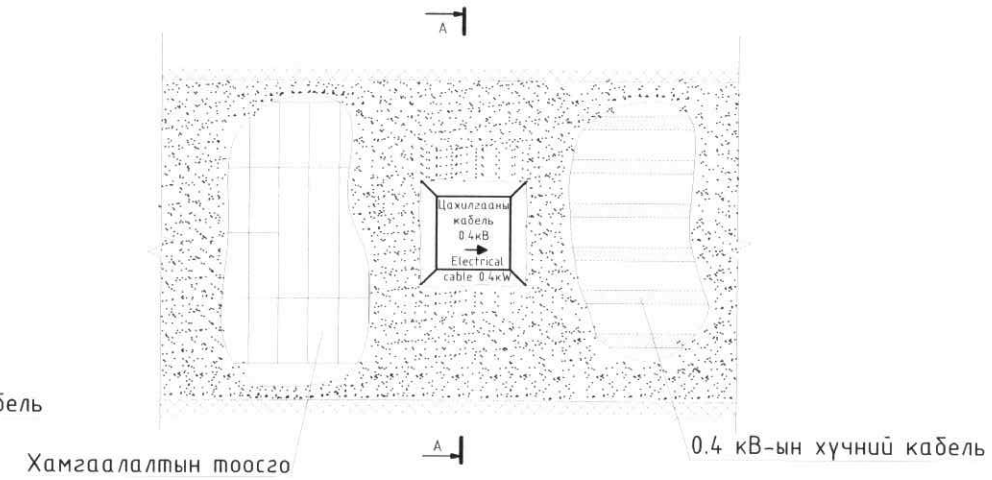

ОГТЛОЛ А-А

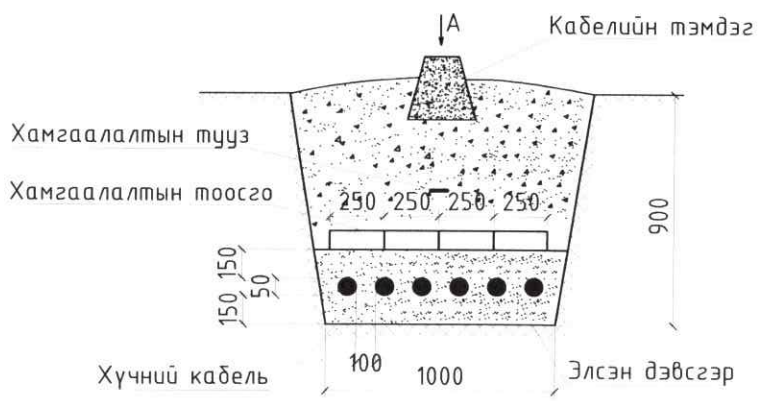

КАБЕЛИЙН ТЭМДЭГ /М1:10/

ТАЙЛБАР БИЧИГ:

Кабелийн тэмдгийг газрын түвшнээс 50 мм дээр байхаар тооцон бүх газар доогуурхи кабелийн трассын дагуу нүүрэн
талд суурилуулах ба хэрэв байрлуулсан кабелийн тэмдэг нь явган хүн болон бусад хөдөлгөөнд саад учруулахаар бол
газрын түвшинтэй чацуу байхаар байрлуулна. Кабелийн тэмдгийг трассын эхлэл ба төгсгөл дээр, чиглэлээ
өөрчилсөн үед, холбоосуудын дээр, кабелийн хоолойн оролт ба гаралт дээр, трассын дагуух 50 метрээс илүүгүй зай
тутамд байрлуулна.

Хажуу тал

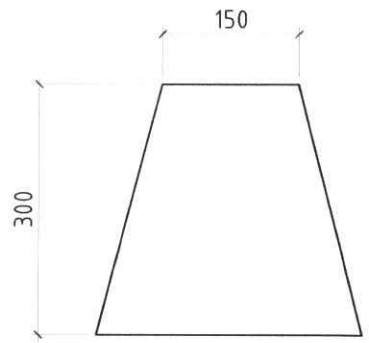

Дээд тал

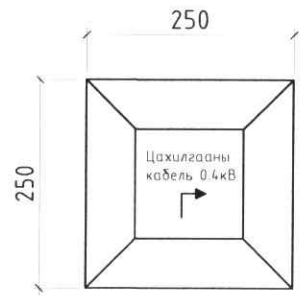

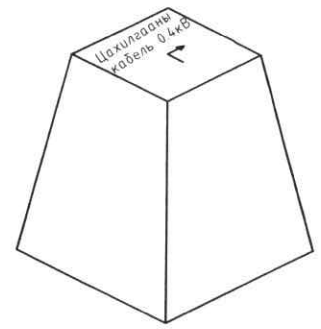

KINGSEA E&C Consulting group Co.,Ltd	Дундговь аймаг. Сайхан-Овоо сум. САЙХАН-ОВОО СУМЫН ГУДАМЖ ТАЛБАЙН ГАДНА ГЭРЭЛТҮҮЛЭГ				
	Кабелийн тэмдэг, түүнийг шуудуунд байрлуулах				Ye шат: А3.
	Инженер	Ю.Түвшинжаргал	Е.Г.Шифр: КС 02-41/24	Масштаб:	Огноо: 2025-2
	Гүйцэтгэсэн	Ц.Бямбачимэг	Т.Г.Шифр:	Зургийн дугаар: 16	Бүх хуудас: 28
Кинзсий инженер энд констракшн консалтинг групп ХХК	Шалгасан	Ю.Түвшинжаргал			

МОНГОЛ УЛС ОБЮГАТЫН ГАЗАРЗҮЙ МЭРГЭЖЛИЙН ИНЖЕНЕР 2024-2025

КАБЕЛЬ ШУГАМ ХООРОНДЫН ЗӨРЛӨГ

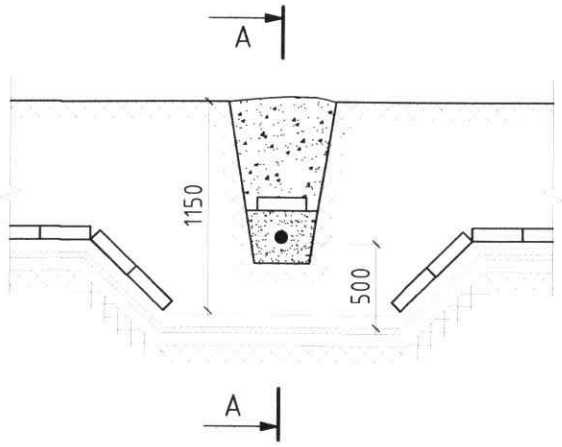

ОГТЛОЛ А-А

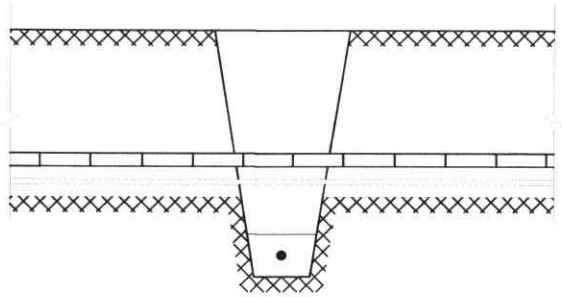

ДЭД СТАНЦААС ГАРАХ

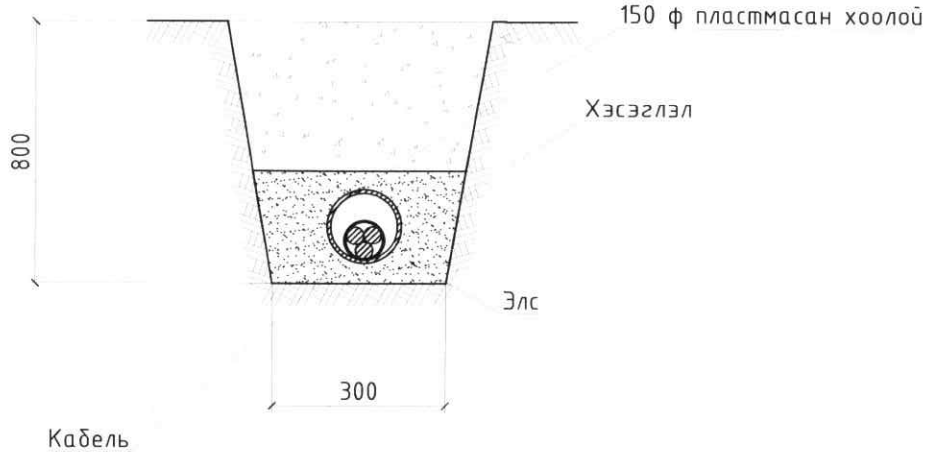

ХОЛБОЛТЫН МУФТ /М1:100/

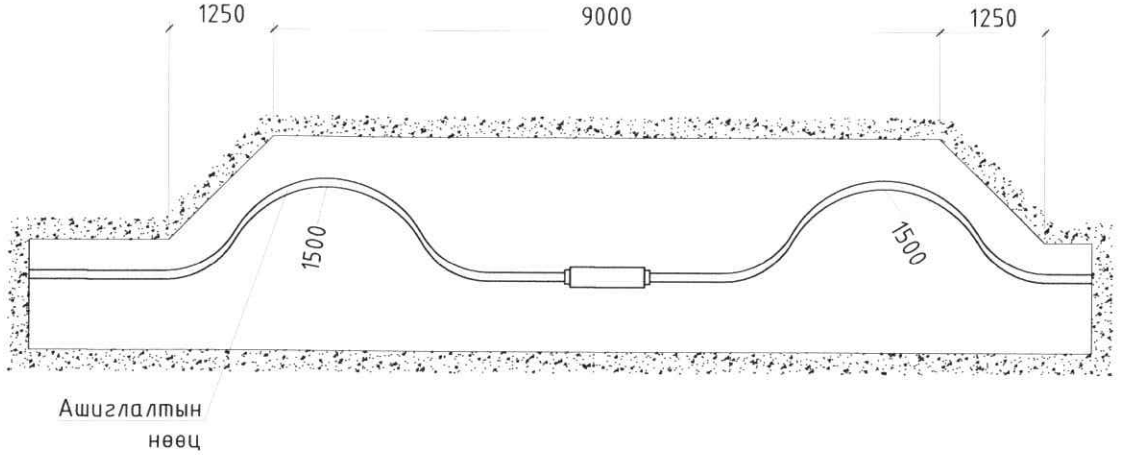

ХЭСЭГЛЭЛ /М1:200/

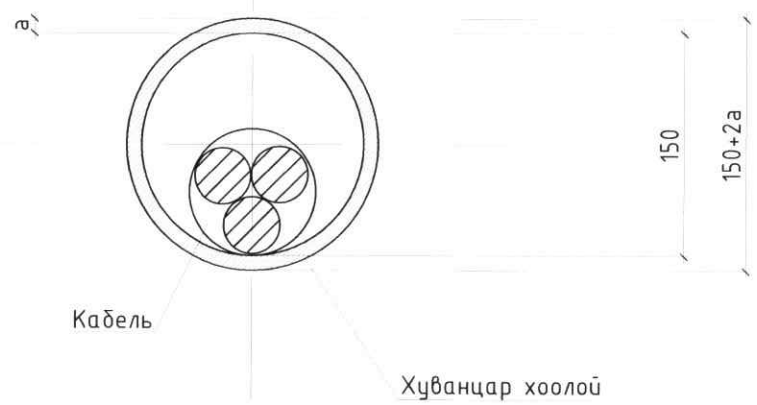

ТАЙЛБАР БИЧИГ:

1. Кабель шугам нь өөр кабель шугамтай огтлолцохдоо" Цахилгаан байгууламжийн дүрэм"-ийн 2.3.42 заалтыг баримталж кабель хооронд 0.5 метрээс багагүй зузаантай хөрсөөр тусгаарлагдах ба давчуу нөхцөлд 35 кВ хүртэл хүчдэлтэй кабелийн хувьд 0.15 метр болгон багасгаж болно.
2. Кабелийн сунгалт монтаж болон хоолойн нягтруулалтыг цахилгаанчин,монтажчин бусад ажлыг барилгачид гүйцэтгэнэ.

KINGSEA E&C Consulting group Co.,Ltd	Дундговь аймаг. Сайхан-Овоо сум. САЙХАН-ОВОО СУМЫН ГУДАМЖ ТАЛБАЙН ГАДНА ГЭРЭЛТҮҮЛЭГ				
	Кабель шугам хооронд зөрлөг, холболтын муфт, дэд станцаас гарах				Үе шат: АЗ.
	Инженер	О.Түвшинжаргал	Е.Г.Шифр: КС 02-41/24	Масштаб:	Огноо: 2025-2
	Гүйцэтгэсэн	Э.Бямбачимэг	Т.Г.Шифр:	Зургийн дугаар: 17	Бүх хуудас: 28
Кингсий инженер энд констракшн консалтинг групп ХХК	Шалгасан	О.Түвшинжаргал			

МОНГОЛ УЛС 22.5434 ... X7224 Оюуны ... ТҮВШИНЖАРГАЛ МЭРГЭЖЛИЙН ИНЖЕНЕР 2025-05

КАБЕЛЬ ШУГАМ АВТОЗАМТАЙ ЗӨРЛӨГ ХИЙХ

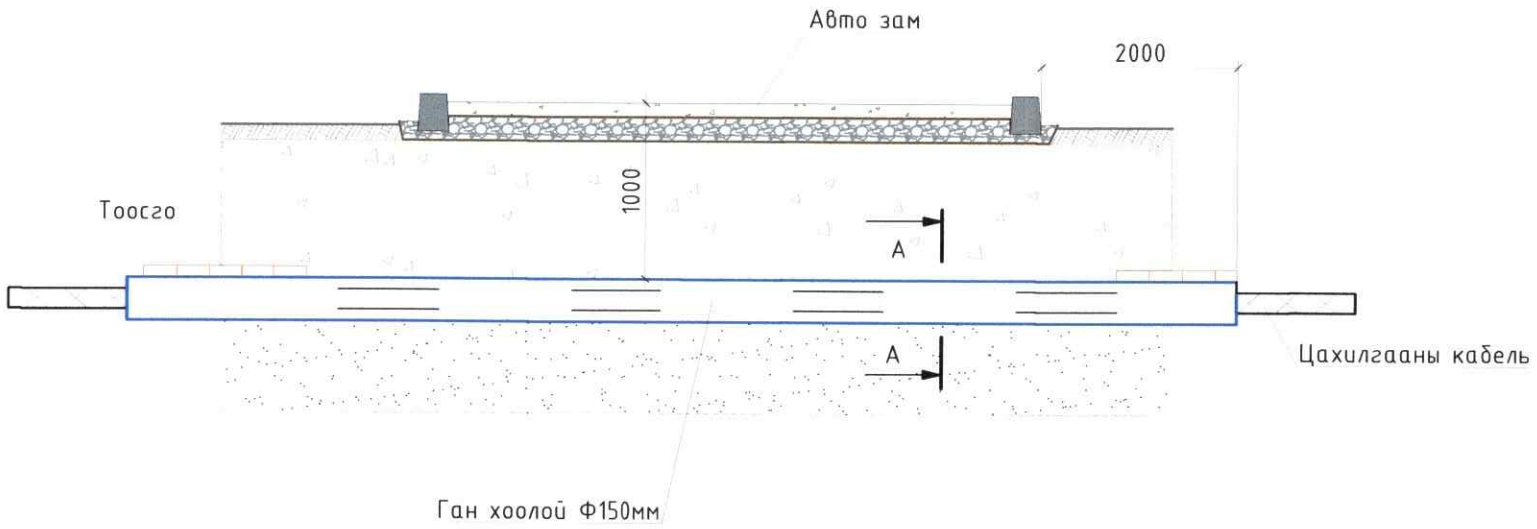

ОГТЛОЛ А-А /М1:200/

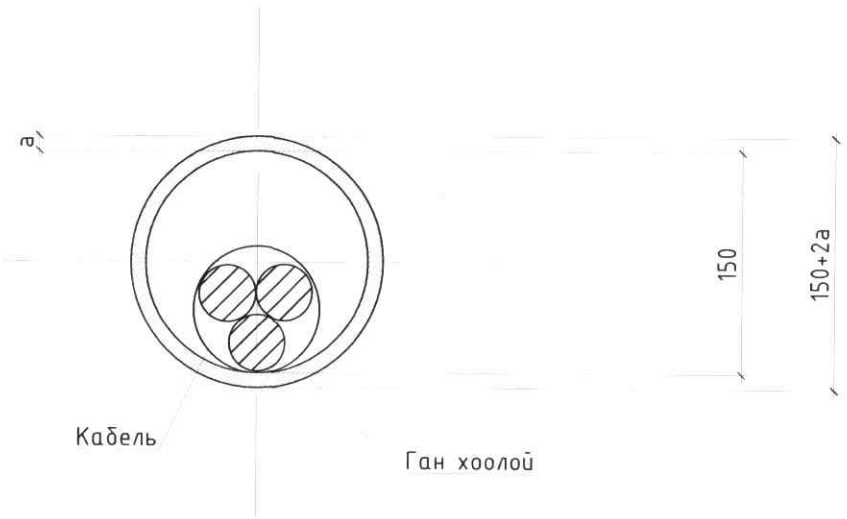

КАБЕЛЬ ШУГАМ АВТО ЗАМТАЙ ЗЭРЭГЦЭЭ БАЙРЛАХ

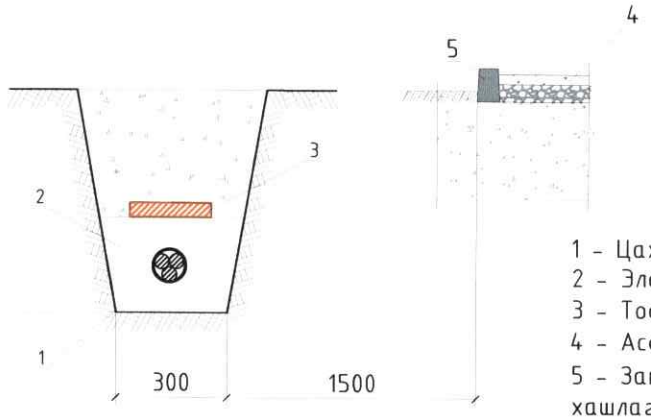

1 - Цахилгааны кабель
2 - Элс
3 - Тоосго
4 - Асфальт
5 - Замын бетон хашлага

КАБЕЛИЙН ЭРГЭЛТИЙН ХЭСЭГЛЭЛ

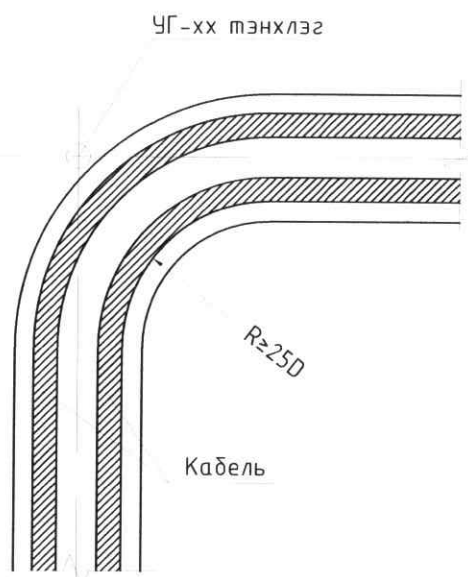

Тайлбар:

1. Кабель шугам автозамтай огтлолцох бол автозамын зорчих хэсгийн гадаргуугаас доош 1м-ээс багагүй гүнд хамгаалалтын ган хоолойд кабель шугамыг байрлуулна. Хамгаалалтын ган хоолойн уртыг автозамын зорчих хэсгийн хязгаарас 2 тийш тус бүр 2м-с багагүй урттай байвал зохино. Хатуу хучилттай автозамын доогуур цахилгааны кабель шугамыг суурилуулахдаа сүвлэх аргаар гүйцэтгэх бөгөөд энэ ажлыг "Нийслэлийн Автозамын Хөгжлийн Газар"-ын хяналтан дор хийх шаардлагатай.
2. Кабель шугам нь автомашины гол ба салбар (I, II зэрэглэлийн) замтай зэрэгцүүлж тавихдаа ЦБД-ийн 2.5.98-н дагуу кабелийг замын хоёр талын суваг буюу шуудууны хормойн гадна ирмэгээс 1м-ээс багагүй зайд буюу эмжээрийн чулуунаас 1.5м-ээс багагүй зайд байрлуулах ёстой. Энэ зайг зайлшгүй шаардлагатай тохиолдолд Автозамын холбогдох байгуулгатай зөвшилцсөний үндсэн дээр багасгаж болно.

KINGSEA E&C Consulting group Co.,Ltd	Дундговь аймаг. Сайхан-Овоо сум. САЙХАН-ОВОО СУМЫН ГУДАМЖ ТАЛБАЙН ГАДНА ГЭРЭЛТҮҮЛЭГ				
	Кабель шугам автозамтай зөрлөг, зэрэгцээ байрлуулах, кабелийн эргэлт				Үе шат: АЗ.
Инженер	Ц.Гүвшинжаргал	Ц.Гүвшинжаргал	Е.Г.Шифр: КС 02-41/24	Масштаб:	Огноо: 2025-2
Гүйцэтгэсэн инженер	Э.Бямбачимэг	Э.Бямбачимэг	Т.Г.Шифр:	Зургийн дугаар: 18	Бүх хуудас: 28
Кинсий инженер эмэ констракшн консалтинг групп ХХК	Шалгасан	Ц.Гүвшинжаргал			

МОНГОЛ УЛСЫН ГЭРЭЭНИЙ ГАЗАР 22-5434 АТХ7224 Ц.Гүвшинжаргал ГЭРЭЭНИЙ ГАЗАРТ ЗӨВШӨӨРСӨН ИНЖЕНЕР 2025-02-

ГАДНА ГЭРЭЛТҮҮЛГИЙН САМБАРЫН ҮГСРАЛТЫН ЗУРАГ

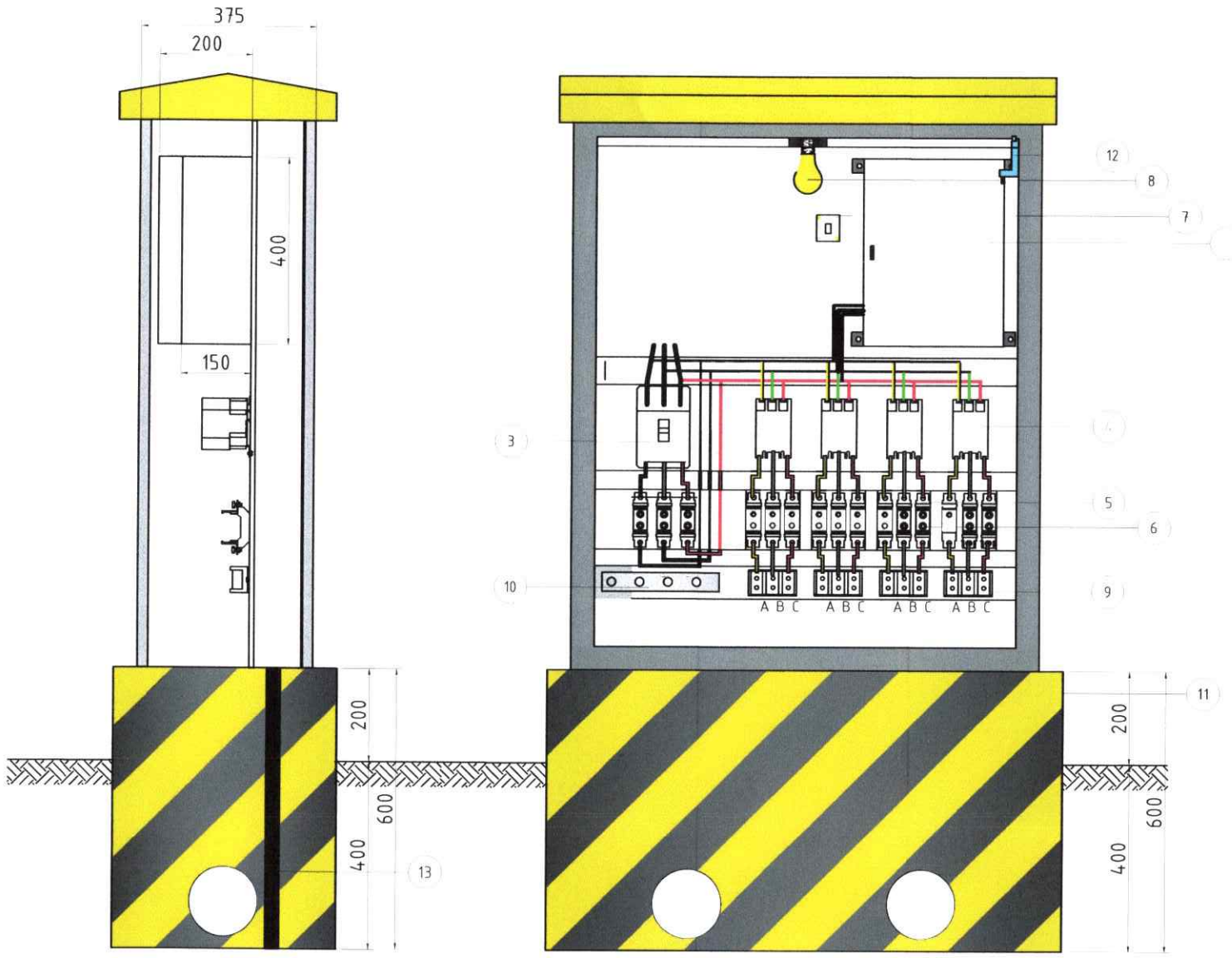

Тоног төхөөрөмжийн тодорхойлолт

Д/д	Нэр
2	Удирдлагын хайрцаг 30*40*15см
3	3-н туйлт автомат таслуур
4	Соронзон залгуур /контактор/
5	Гал хамгаалагчийн суурь
6	Гал хамгаалагч
7	Гэрлийн унтраалга
8	Гэрлийн чийдэн 220В, 60Вт
9	Клем, 40А
10	"0" шин
11	Цутгамал суурь
12	Төгсгөлийн унтраалга TZ-8108
13	Газардуулгын туузан төмөр 40*4мм

KINGSEA E&C
Consulting group Co.,Ltd

Хаяг: Чингэлтэй дүүрэг XYД 3-р хороо Энхэлмэгийн гудамж 5-р байр Хан-Өргөн оффис 901 тоот
Утас: 9911 9987, 77796434

Кинсий инженер энд констракшн консалтинг групп ХХК

Дундговь аймаг. Сайхан-Овоо сум.

САЙХАН-ОВОО СУМЫН ГУДАМЖ ТАЛБАЙН ГАДНА ГЭРЭЛТҮҮЛЭГ

Гадна гэрэлтүүлгийн самбарын үгсралтын зураг

Инженер		О.Түвшинжаргал	Е.Г.Шифр: КС 02-41/24	Масштаб:	Огноо: 2025-2
Гүйцэтгэсэн		Б.Ямбачимэг	Т.Г.Шифр:	Зургийн дугаар: 19	Бүх хуудас: 28
Шалгасан		О.Түвшинжаргал			

Ye шат: А3.

МОНГОЛ УЛС
22-01-14 АТХ-824
Сонгинбатын ТҮВШИНЖАРГАЛ
МЭРГЭЖЛИЙН ИНЖЕНЕР
Цх 2022-2025

А3

ГАДНА ГЭРЭЛТҮҮЛГИЙН САМБАРЫН ХАРАГДАХ БАЙДАЛ

ГАДНА ГЭРЭЛТҮҮЛГИЙН САМБАРЫН ХАРАГДАХ БАЙДАЛ

OUTDOOR CIRCUIT PANEL VIEW

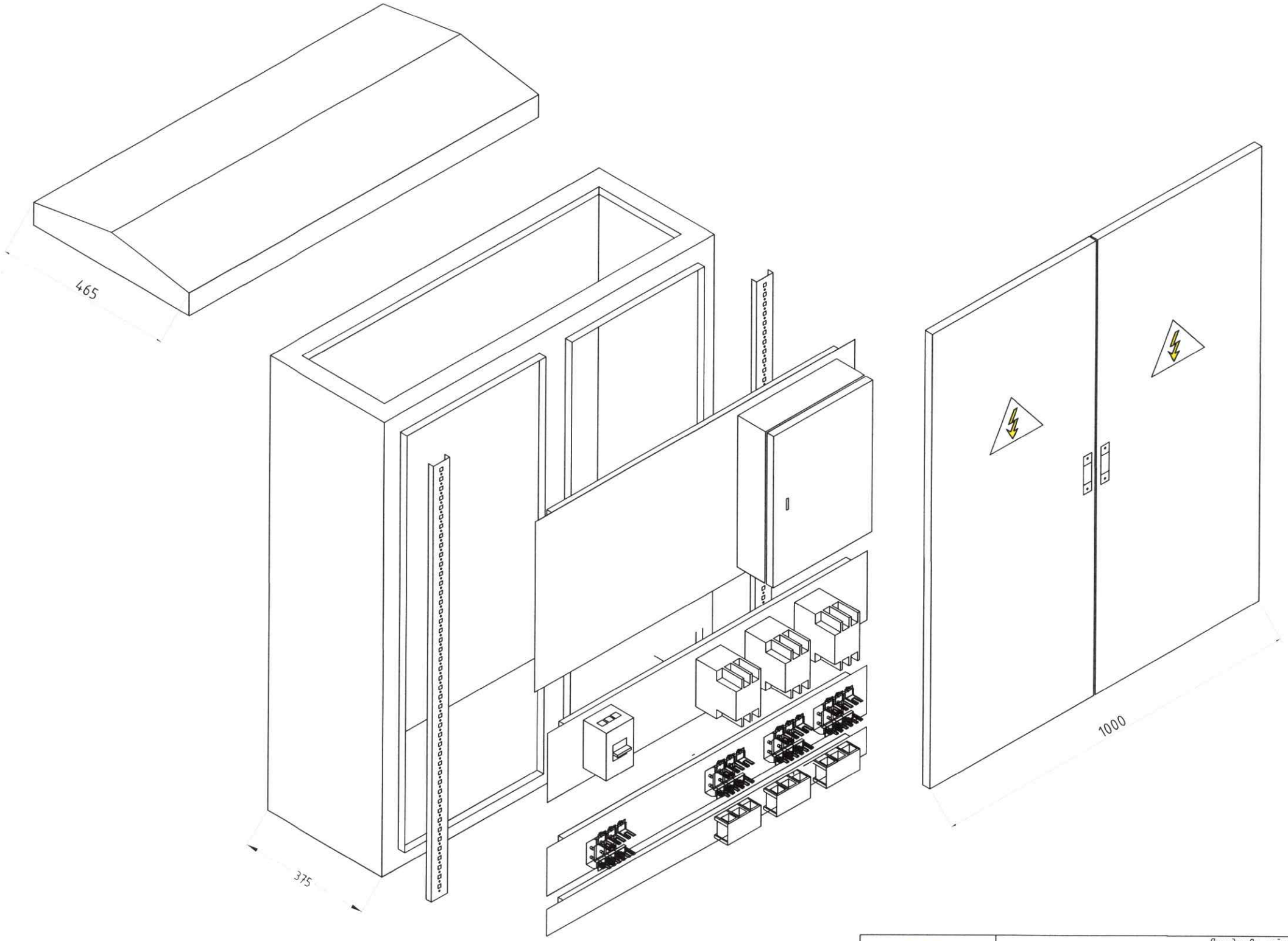

KINGSEA E&C Consulting group Co.,Ltd	Дундговь аймаг. Сайхан-Овоо сум. САЙХАН-ОВОО СУМЫН ГУДАМЖ ТАЛБАЙН ГАДНА ГЭРЭЛТҮҮЛЭГ				
	Гадна гэрлийн самбарын харагдах байдал				Ye шат: А3.
Инженер	О.Түвшинжаргал	Е.Г.Шифр: КС 02-41/24	Масштаб:	Огноо: 2025-2	
Гүйцэтгэсэн	Э.Бямбачимэг				
Кинсий инженер энд констракшн консалтинг групп ХХК	Шалгасан О.Түвшинжаргал	Т.Г.Шифр:	Зургийн дугаар: 20	Бүх хуудас: 28	

МОНГОЛ УЛС 22-543 ТХ7224 Оюутны Түвшинжаргал МЭРГЭШЛИЙН ИНЖЕНЕР 2025

ГАДНА ГЭРЭЛТҮҮЛГИЙН САМБАРЫН ХАРАГДАХ БАЙДАЛ
НҮҮР БА ХАЖУУ ТАЛ

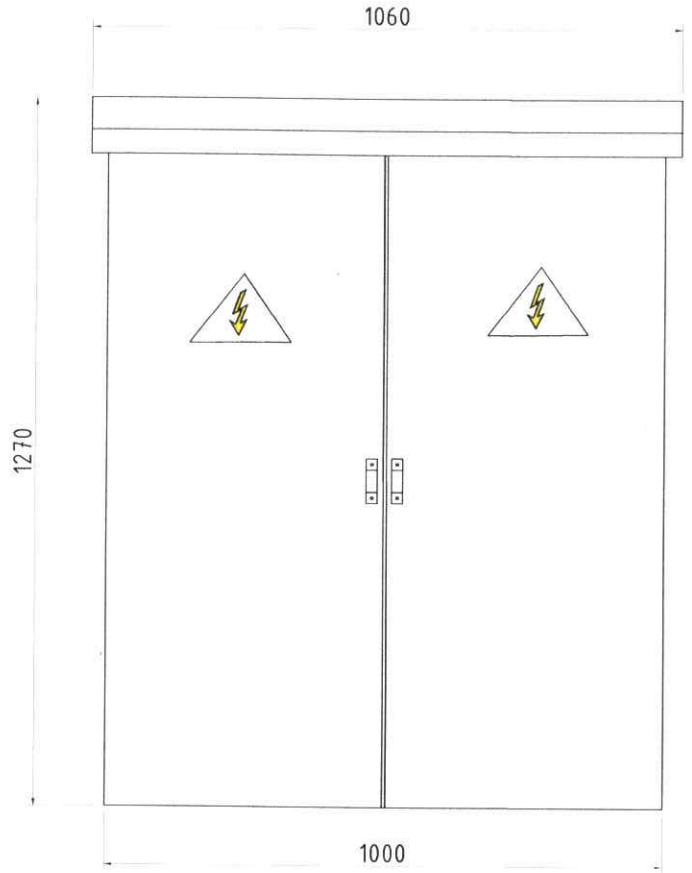

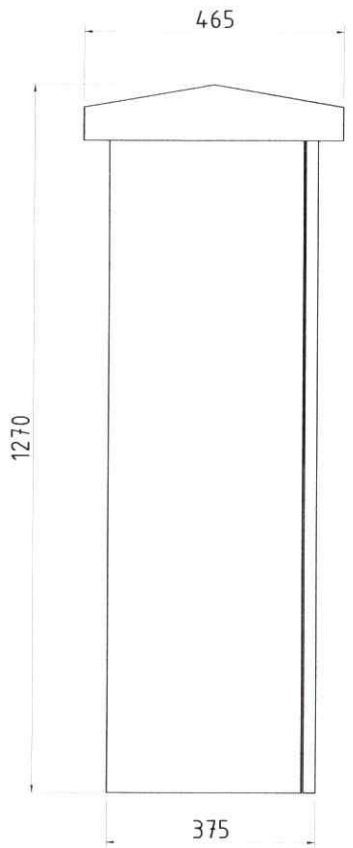

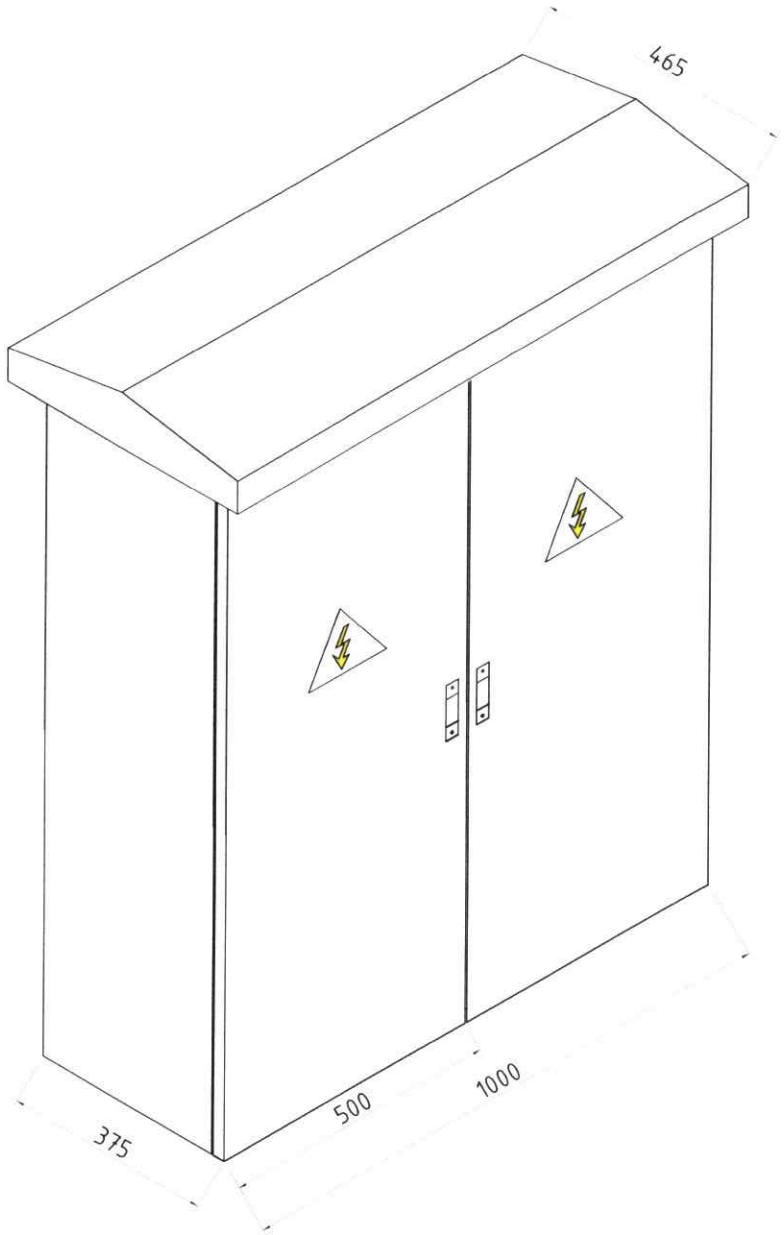

KINGSEA E&C Consulting group Co.,Ltd Хаяг: Чингэлтэй дүүрэг 1-р хороо Энхтайвны гудамж 5-р байр Хан-Өргөн оффис: 301 тоот Утас: 98111987, 77198434	Дундговь аймаг. Сайхан-Овоо сум. САЙХАН-ОВОО СУМЫН ГУДАМЖ ТАЛБАЙН ГАДНА ГЭРЭЛТҮҮЛЭГ				
	Гадна гэрлийн самбарын харагдах байдал /нүүр ба хажуу тал/				Үе шат: АЗ.
	Инженер	22-54 ATX722	О.Түвшинжаргал	Е.Г.Шифр: КС 02-41/24	Масштаб:	Огноо: 2025-2
	Гүйцэтгэсэн		Э.Бямбанимэг	Т.Г.Шифр:	Зургийн дугаар: 21	Бүх хуудас: 28
Кингсий инженер энд констракшн консалтинг групп ХХК	Шалгасан		О.Түвшинжаргал			

МОНГОЛ УЛС ОЛЬГИЙН ТУЛШ ХЭЛТЭЙ АЛБАН МЭРГЭШЛИЙН ИНЖЕНЕР 2022-2025

ГАДНА ГЭРЭЛТҮҮЛГИЙН САМБАР /ХАЖУУ/

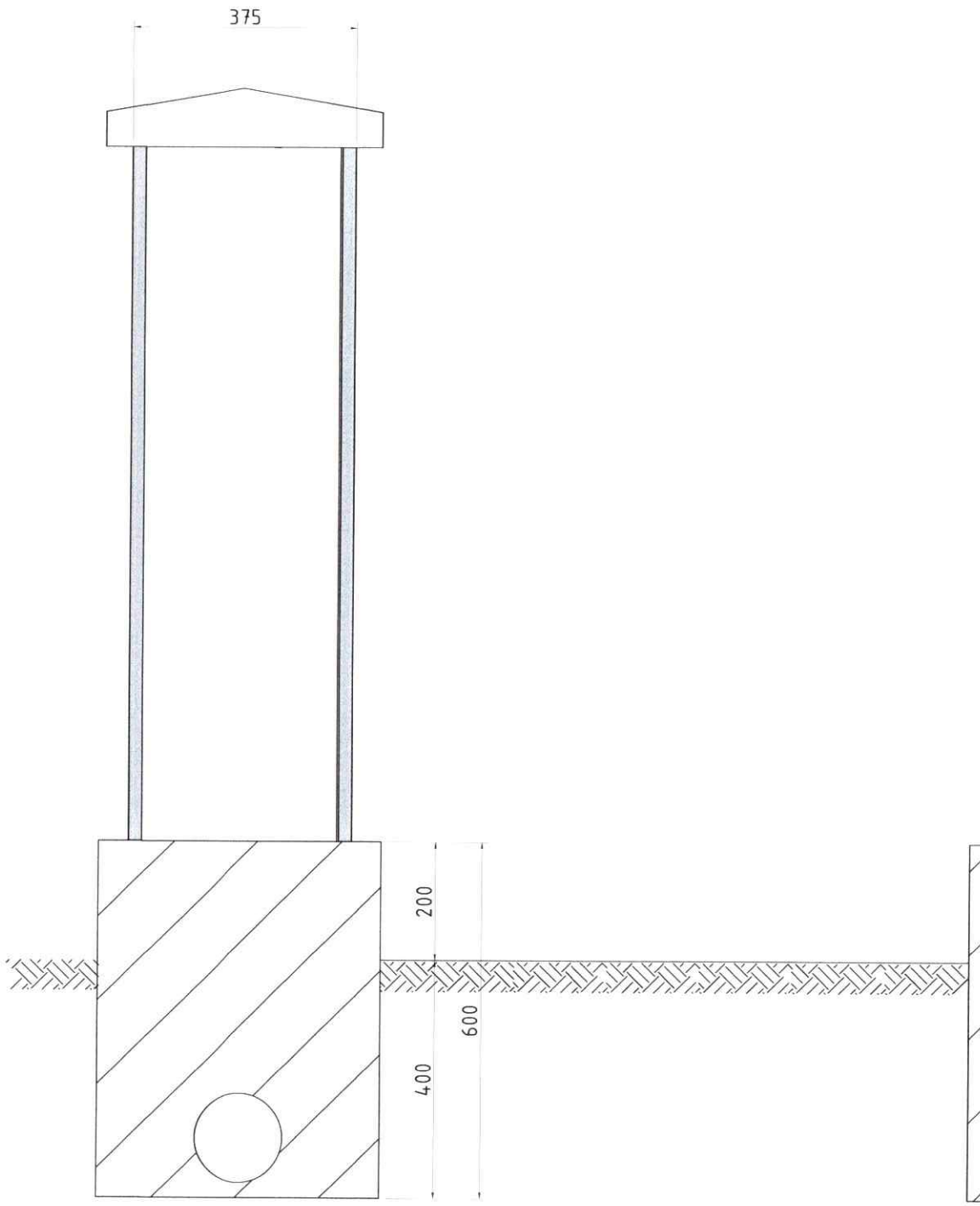

ГАДНА ГЭРЭЛТҮҮЛГИЙН САМБАР /НҮҮР/

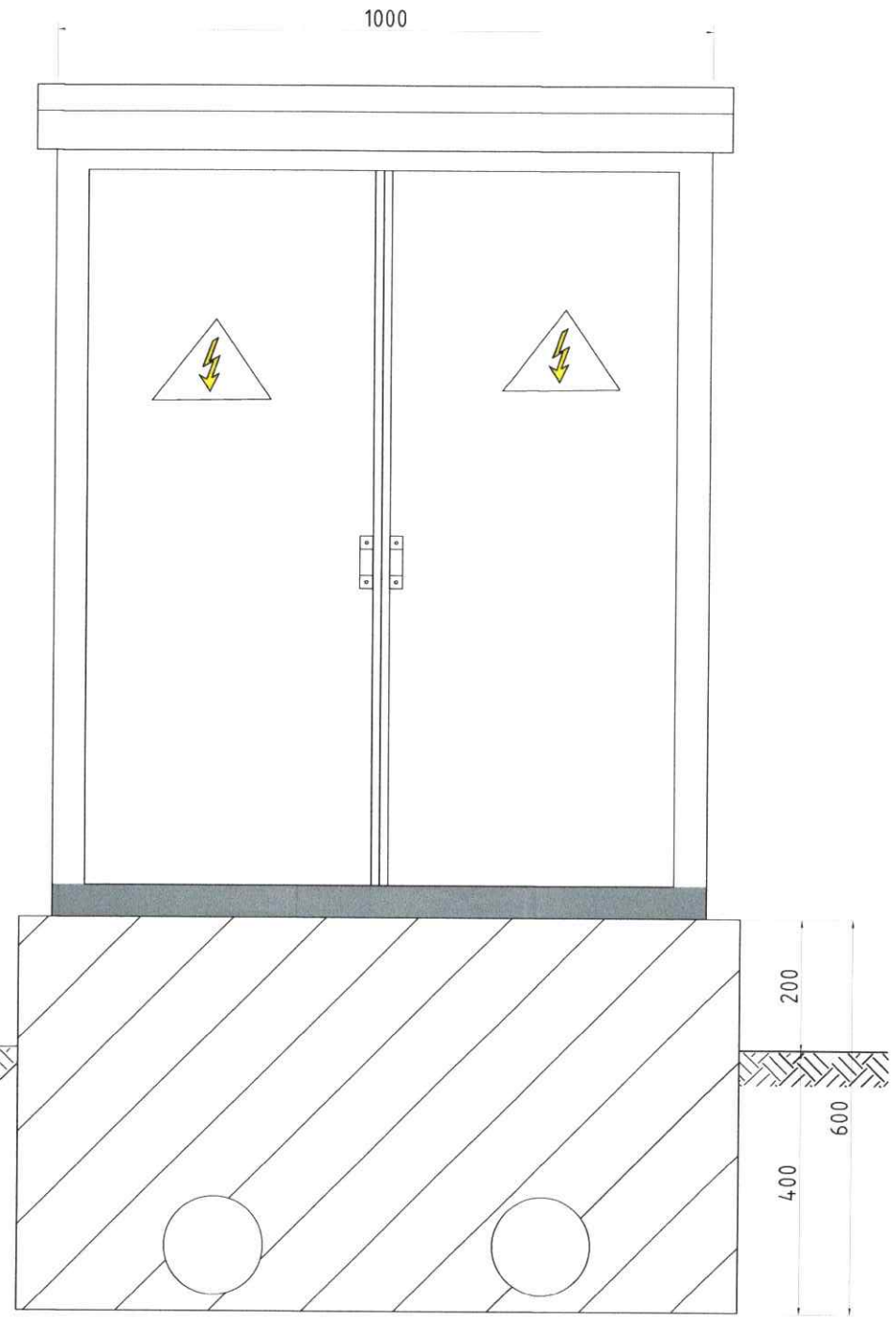

KINGSEA E&C Consulting group Co.,Ltd	Дундговь аймаг. Сайхан-Овоо сум. САЙХАН-ОВОО СУМЫН ГУДАМЖ ТАЛБАЙН ГАДНА ГЭРЭЛТҮҮЛЭГ				
	Гадна гэрлийн самбарын харагдах байдал /нүүр ба хажуу тал/				Үе шат: АЗ.
Инженер		О.Түвшинжаргал	Е.Г.Шифр: КС 02-41/24	Масштаб:	Огноо: 2025-2
Гүйцэтгэсэн		Э.Бямбачимэг	Т.Г.Шифр:	Зургийн дугаар: 22	Бүх хуудас: 28
Шалгасан		О.Түвшинжаргал			
Кингсий инженер энд констракшн консалтинг групп ХХК					

МОНГОЛ УЛС 22-543 ТХХ7224 Оюутан ТҮВШИНЖАРГАЛ ГЕОДЕЗИЙН ХЭЛТЭС МЭРГЭШЛЭГ ИНЖЕНЕР 2025/05/31

ГАДНА ГЭРЭЛТҮҮЛГИЙН САМБАРЫН НЭГ МАЯГИЙН ЦУТГАМАЛ СУУРЬ М1:20

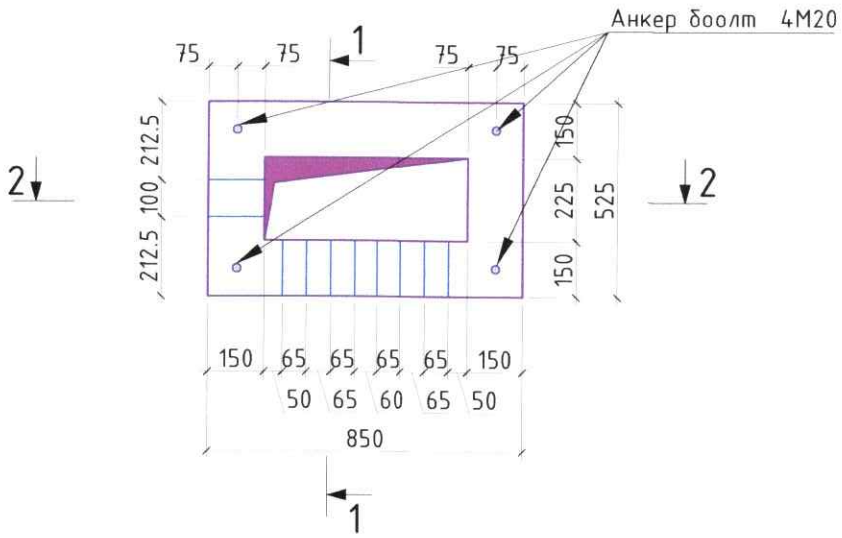

ХЭСЭГЛЭЛ 2-2
М1:20

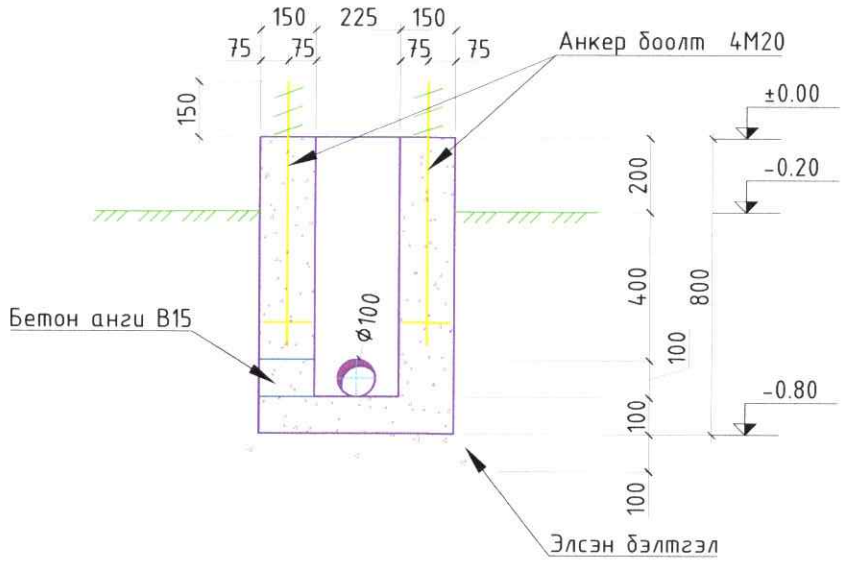

ХЭСЭГЛЭЛ 1-1
М1:20

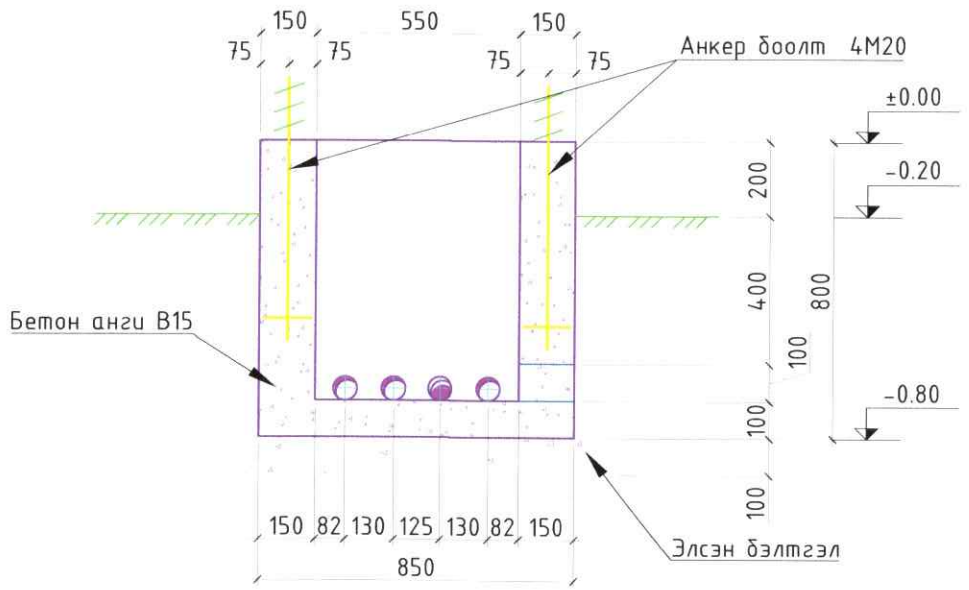

Анхаарулга:
1. Буурь хөрс нь овойлттой, суумтгай эсвэл асгаас хөрстэй үед буурь хөрсийг даацын хөрс хүртэл бүрэн солих шаардлагатай.
2. Суурийг хийж гүйцэтгэхдээ холбогдох зургуудтай сайтар уялдуулж үзэх хэрэгтэй. Бетоны ажлыг хийж гүйцэтгэхдээ "Цутгамал төмөр бетон бүтээц" БНбД 52-02-05, Цутгамал төмөр бетоны ажил гүйцэтгэх заавар БД 52-102.04-ийн заалтуудыг баримталбал зохино.
3. Суурийн гадна, дотно хөрстэй харьцаж байгаа гадаргууд 2 үе хар тосон түрхлэг түрхэнэ.
4. Суурийн хажуугаар овойлт үүсгэдэггүй элс хайрган хөрсөөр чигжих ба эргүүлж чигжих хөрсийг 20см тутамд үечлэн нягтруулна

Материалын түүвэр

Позиц	Тэмдэглэгээ		Тоо шир	Жин /кг/ Нэгж	Нийт
	суурь		1	8.70	8.70
1	ГОСТ 7798-70	Боолт Ф20 8.8 L= 645	4	2.02	8.08
2	ГОСТ 11371-78	Шайбы Ф22	4	0.03	0.12
3	ГОСТ 5915-70	Гайка Ф22	4	0.12	0.49
	Бетон анги В15			0.27m3	

KINGSEA E&C
Consulting group Co.,Ltd
Хэмж. Улаанбаатар ХҮД 3-р хороо Зайсангийн гудамж, 5-р байр Хан-Уул оффис, 101 тоот Утас: 88111887, 77790424

Кингсий инженер энд конструкшн консалтинг групп ХХК

Дундговь аймаг. Сайхан-Овоо сум.
САЙХАН-ОВОО СУМЫН ГУДАМЖ ТАЛБАЙН ГАДНА ГЭРЭЛТҮҮЛЭГ

Гадна гэрлийн самбарын цутгамал суурь

Инженер	Оюунчимэг	О.Түвшинжаргал	Е.Г Шифр: КС 02-41/24	Масштаб: М1:20	Огноо: 2025-2
Гүйцэтгэсэн	Ганзаг	Э.Бямбарчимэг	Т.Г.Шифр:	Зургийн дугаар: 23	Бүх хуудас: 28
Шалгасан		О.Түвшинжаргал			

Үе шат: А3.

МОНГОЛ УЛСЫН ГЭРЭЛ ХӨРӨНГӨ ЗӨВЛӨЛ ХХК 22-5434 АТХ7224 Оюунчимэг ТУРШИЛТЫН ИНЖЕНЕР 2025-04-25

СХЕМ-1

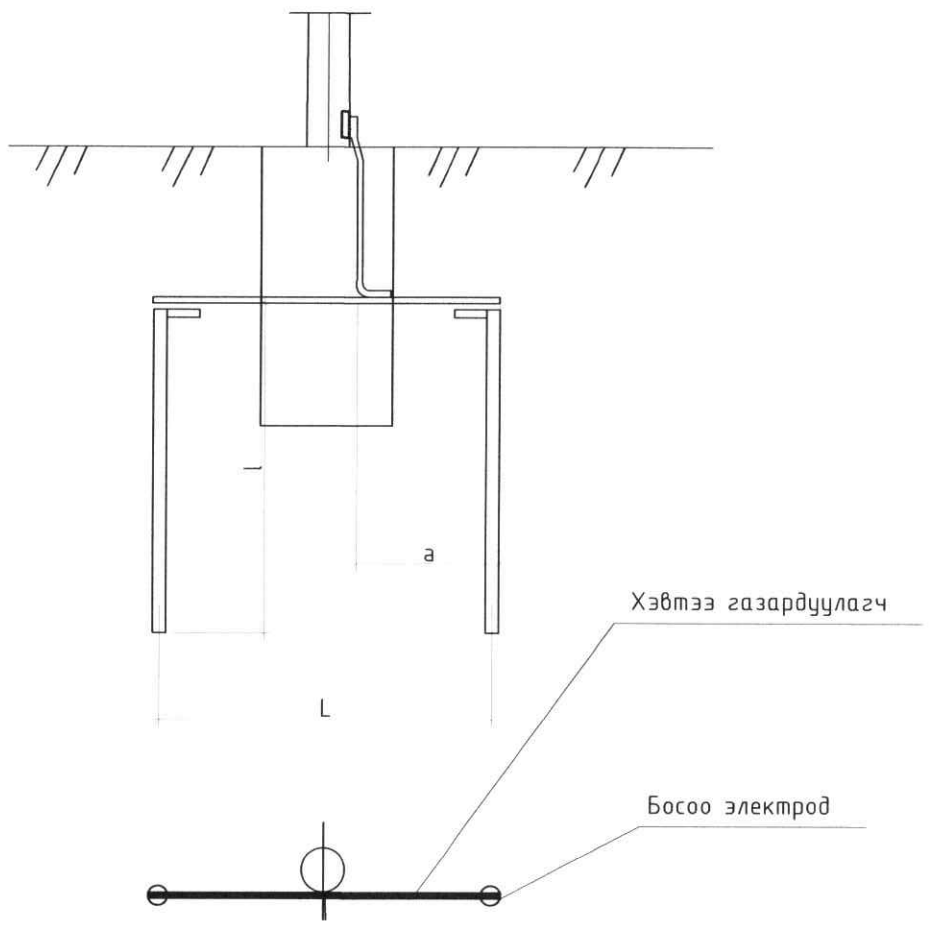

Схемийн дугаар	Хөрсний хувийн эсэргүүцэл ρ,Ом.м	Босоо электродын хэмжээ, ш12		Босоо электрод хоорондын зай,а /м/	Хэвтээ газардуулагч хэмжээ/40х4/		Төмрийн зарцуулалт,кг		Газардуулах байгууламжийн эсэргүүцэл, Ом
		Тоо,ш	Урт,l/м/		Тоо,ш	Урт,l/м/	_40х4	ø12	
	Цахилгаан тоног төхөөрөмжийг газардуулахад								
1	50 хүртэл	1	20	-	-	-		18.7	4
	≤ 100	2	5	15	2	15	18.9	8.8	
	100-200	2	10	30	2	30	37	12.6	
2	200-300	4	15	20	2	45	56.7	54	
	Давтан газардуулгад								
	400хүртэл	1	5	-	-	-	-	8.8	30
1	400-600	2	5	10	2	10	12.6	9.2	
	600-900	2	5	20	2	20	25.2	9.2	
2	900-1000	4	5	10	2	20	25.2	18.5	

Тайлбар:

- Хэвтээ газардуулагчийг газарт 0.5-0.7м-ийн гүнд шуудуунд суулгана.
- Босоо электродын дээд тал нь шуудууны ёроолоос 20см-ийн дээр байхаар цохиж оруулах бүүц тусгай багажаар өрөмдөж оруулна.

KINGSEA E&C Consulting group Co.,Ltd	Дундговь аймаг, Сайхан-Овоо сум. САЙХАН-ОВОО СУМЫН ГУДАМЖ ТАЛБАЙН ГАДНА ГЭРЭЛТҮҮЛЭГ				
	Шонгийн давтан газардуулга				Ye шат: А3.
Инженер	О.Түвшинжаргал	Е.Г.Шифр: КС 02-41/24	Масштаб:	Огноо: 2025-2	
Гүйцэтгэсэн	Э.Бямбачимэг	Т.Г.Шифр:	Зургийн дугаар: 24	Бүх хуудас: 28	
Шалгасан	О.Түвшинжаргал				
Кингсий инженер энд констракшн консалтинг групп ХХК					

МОНГОЛ УЛСЫН МЭРГЭШЛИЙН ГЭРЭЭ 22-5434 АТХ7224 Сонгинбатын ТҮВШИНЖАРГАЛ МЭРГЭШЛИЙН ГЭРЭЭТ ИНЖЕНЕР 2025 оны 04 сарын 28

ГЭРЭЛТҮҮЛГИЙН САМБАРЫН ГАЗАРДУУЛГЫН БАЙРЛУУЛАЛТ М1:100

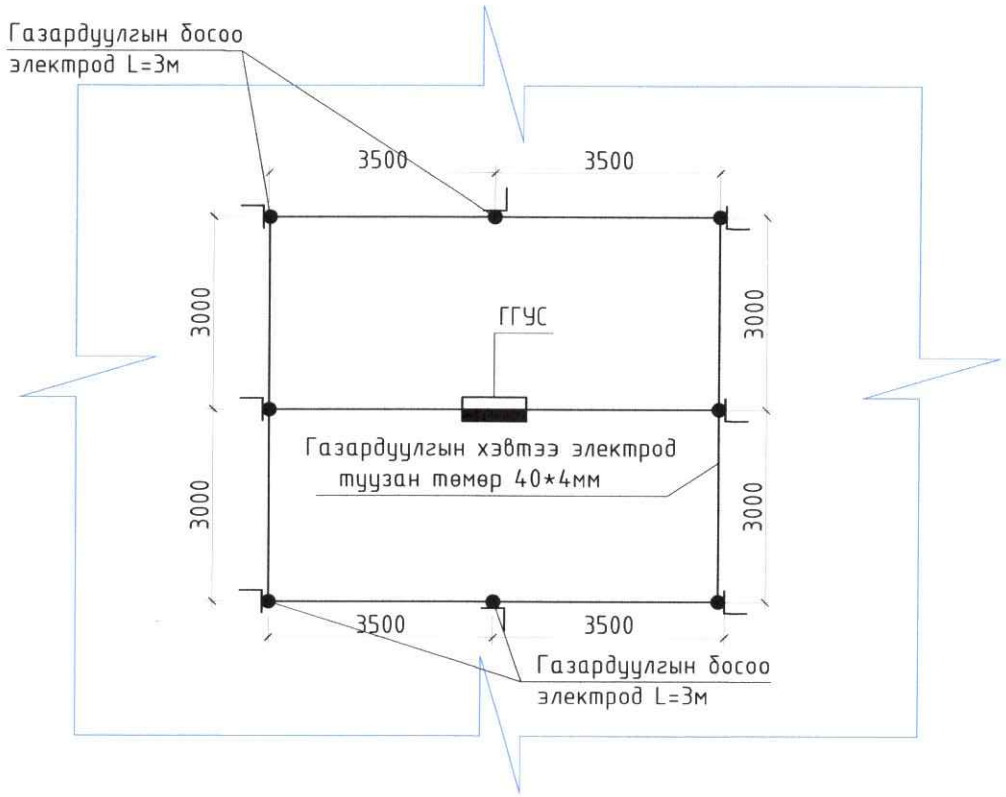

Гэрэлтүүлгийн самбарын газардуулгын ГГС материалын түүвэр

Д/Д	Нэр	Маяг	Хэмжих нэгж	Тоо	Тайлбар
1	Туузан төмөр 40*4мм		м	35	
2	Босоо электрод L=3м		ш	8	

БОСООО ЭЛЕКТРОДЫН БАЙРЛУУЛАЛТ /М1:20/

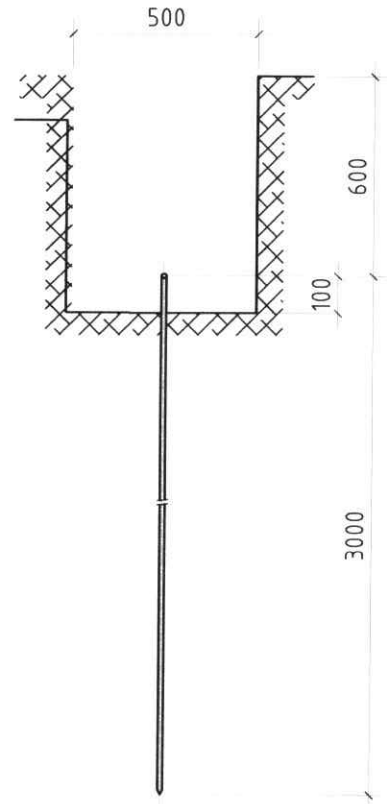

40Х4 МАЯГИЙН ГАЗАРДУУЛАГЧ ТАТАМ ТӨМРИЙН САЛБАРЛАЛТ/М1:5/

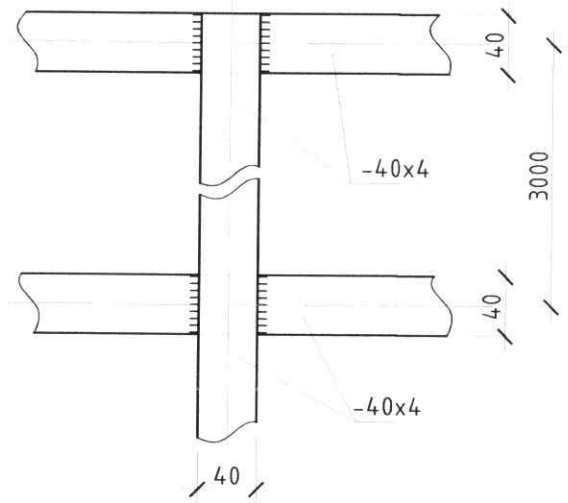

40Х4 МАЯГИЙН ГАЗАРДУУЛАГЧ ТАТАМ ТӨМӨР БОЛОН Ф22 БОСОО ЭЛЕКТРОДЫН ХОЛБОЛТ /М1:5/

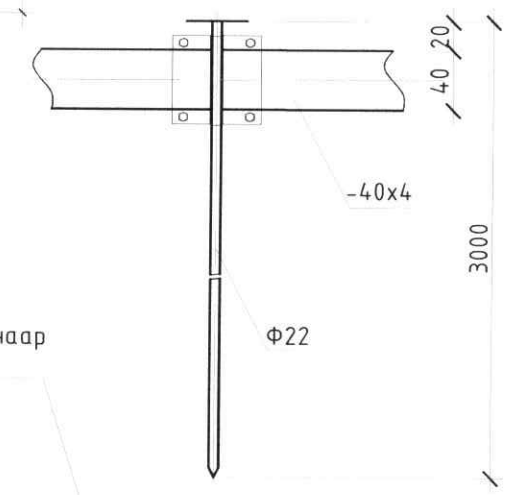

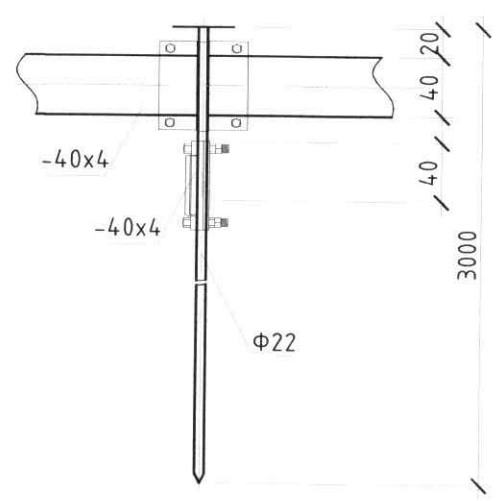

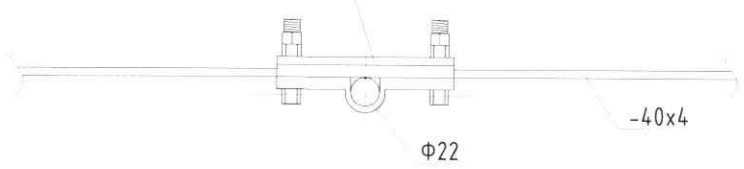

ТАЙЛБАР

1. Гэрэлтүүлгийн самбар болон бүх тоноглол, тусгаарлагчийн сууриудыг газардуулна.
2. Газардуулгын хэвтээ хүрээг 40*4мм-ийн туузан гангаар хийнэ. Газардуулгын хэвтээ хүрээг газрын тэгшлэгдсэн түвшингээс доош 0,5м-ийн гүнд шуудуунд суулгана.
3. Босоо электродыг 3.0м-ийн урттай зэсээр хийнэ. Босоо электродыг өрөмдөх замаар газарт зоож угсарна.
4. Газардуулгын хэвтээ хүрээ, босоо электродыг хооронд нь гагнуураар холбоно.
5. Гэрэлтүүлгийн самбарын газардуулгын эсэргүүцэл нь 4 Ом.м-ээс ихгүй байх шаардлагатай
6. Хэрэв газардуулгын эсэргүүцэл нь норм хангахгүй тохиолдолд нэмэлт электрод зоож өгнө.

KINGSEA E&C Consulting group Co.,Ltd. Кингсий инженер энд конструкшн консалтинг групп ХХК	Дундговь аймаг. Сайхан-Овоо сум. САЙХАН-ОВОО СУМЫН ГУДАМЖ ТАЛБАЙН ГАДНА ГЭРЭЛТҮҮЛЭГ				
	Гадна гэрлийн самбарын газардуулга				Ye шат: А3.
Инженер	О.Тувшинжаргал	Е.Г.Шифр: КС 02-41/24	Масштаб:	Огноо: 2025-2	
Гүйцэтгэсэн	Э.Бямбаанимэг	Т.Г.Шифр:	Зургийн дугаар: 25	Бүх хуудас: 28	
Шалгасан	О.Тувшинжаргал				

МОНГОЛ ҮЗГС 22-5-24 АТХ7224 Батлав. Тувшинжаргал МЭРГЭЖСЭН ИНЖЕНЕР 2025-05-16

ЕРӨНХИЙ БАЙДАЛ 1:100
SCALE 1:100

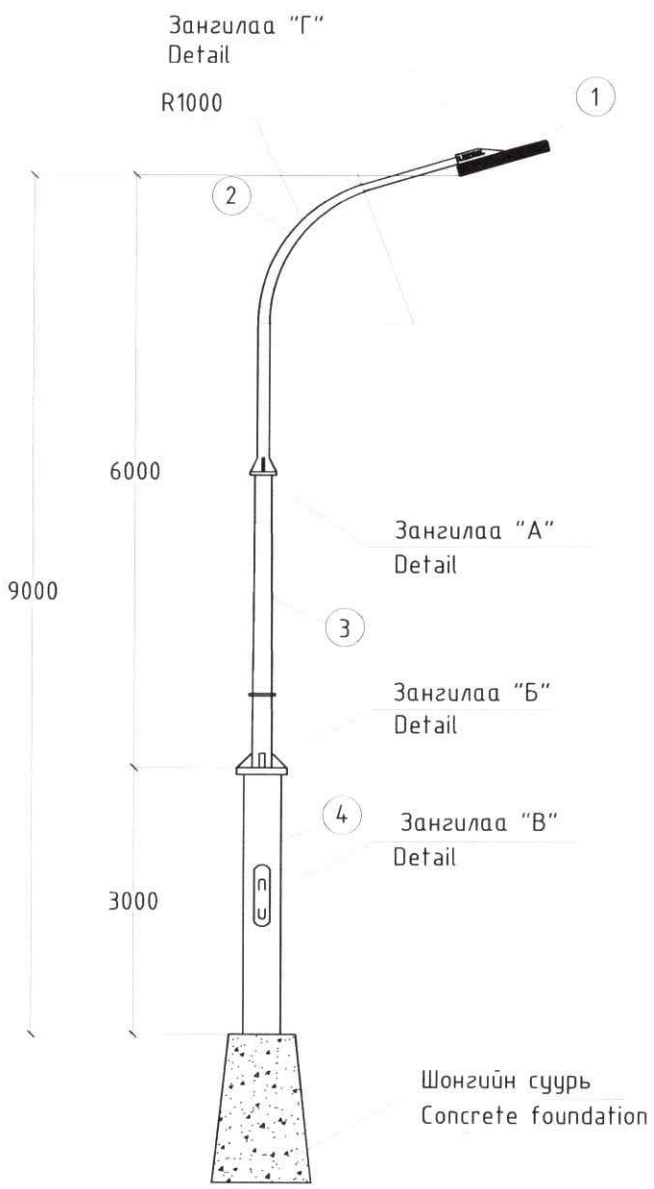

ШОНГИЙН СУУРЬ М1:10
CONCRETE FOUNDATION M1:10

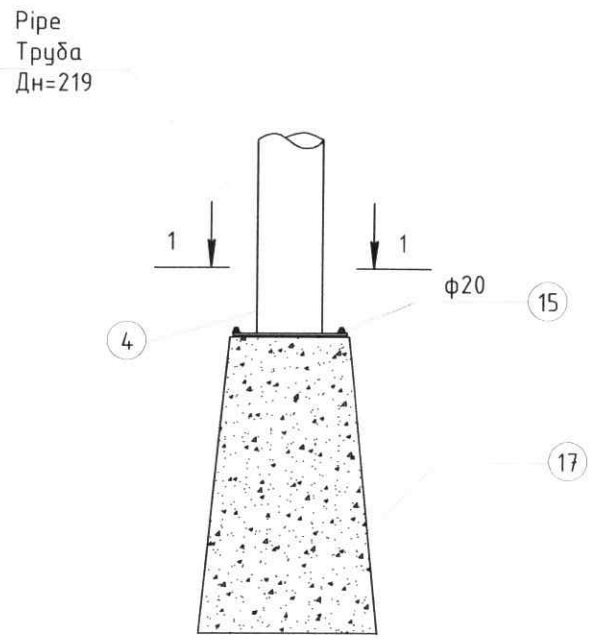

ЗАНГИЛАА "А"
DETAIL "А"

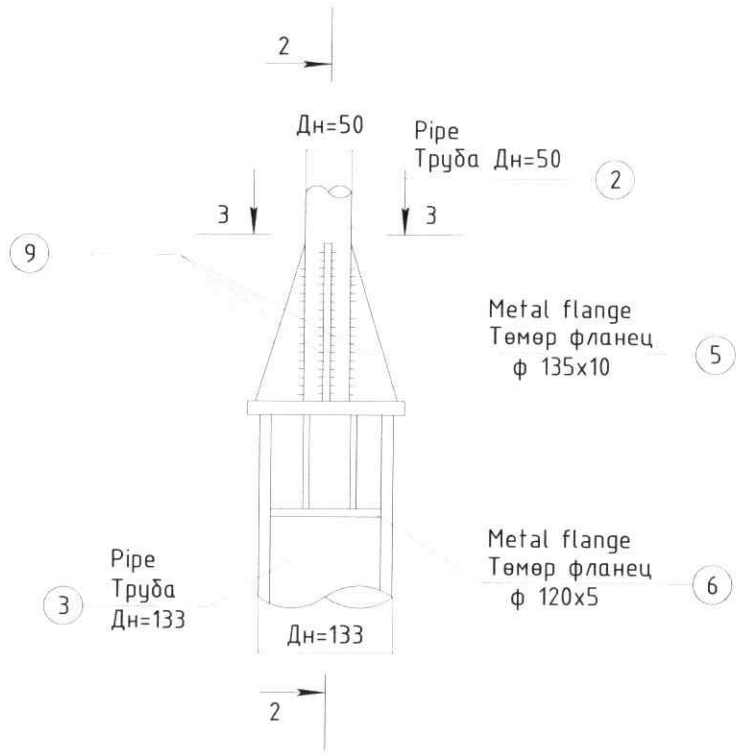

3-3

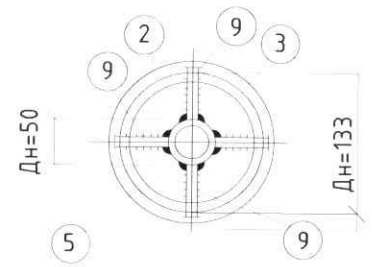

2-2

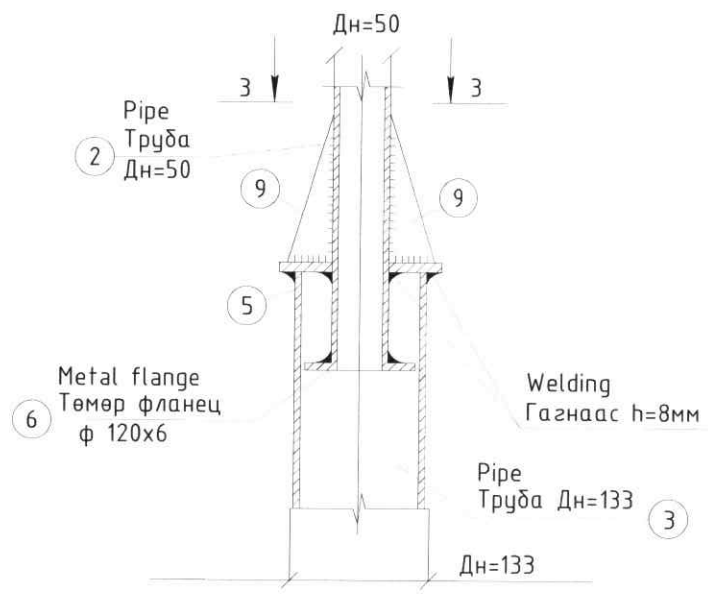

1-1

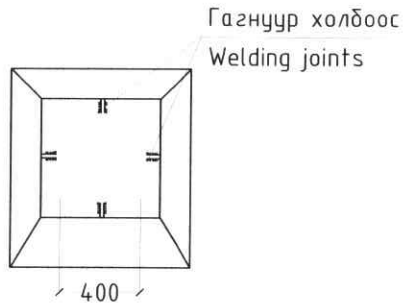

ЕРӨНХИЙ БАЙДАЛ 1:100
SCALE 1:100

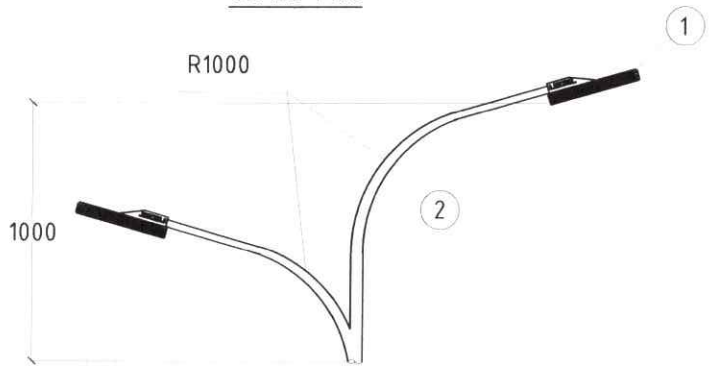

2023.06 Төлөвлөлт өөрчлөгдсөн

KINGSEA E&C Consulting group Co.,Ltd	Дундговь аймаг. Сайхан-Овоо сум. САЙХАН-ОВОО СУМЫН ГУДАМЖ ТАЛБАЙН ГАДНА ГЭРЭЛТҮҮЛЭГ				
	Гэрэлтүүлгийн шонгийн ерөнхий байдал				Ye шат: А3.
	Инженер	О.Түвшинжаргал	Е.Г.Шифр: КС 02-41/24	Масштаб:	Огноо: 2025-2
	Гүйцэтгэсэн инженер	Э.Бямбачимэг	Т.Г.Шифр:	Зургийн дугаар: 26	Бүх хуудас: 28
Кингсий инженер энд констракшн консалтинг групп ХХК	Шалгасан	О.Түвшинжаргал			

МОНГОЛ УЛС ОРУУЛАХ ТАНИЛЦУУЛАХ МЭРГЭШСӨН ИНЖЕНЕР 2022-2025

Гадна гэрэлтүүлгийн шонгийн нэг маягийн цутгамал суурь М1:20

Ерөнхий харагдах байдал 1:100

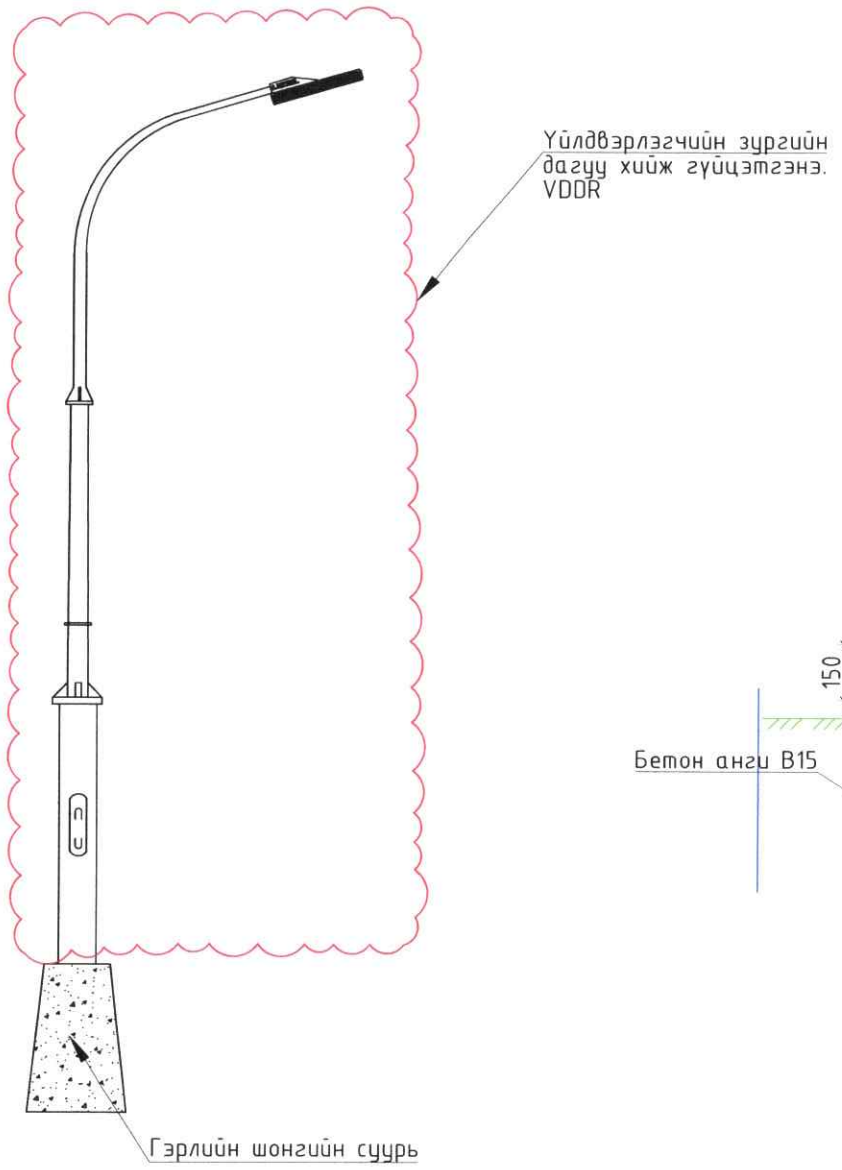

ХЭСЭГЛЭЛ 1-1
М1:20

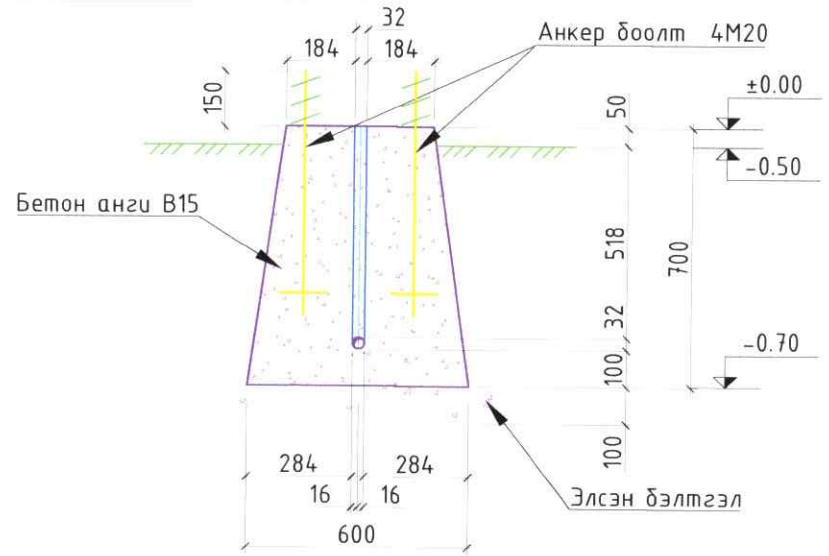

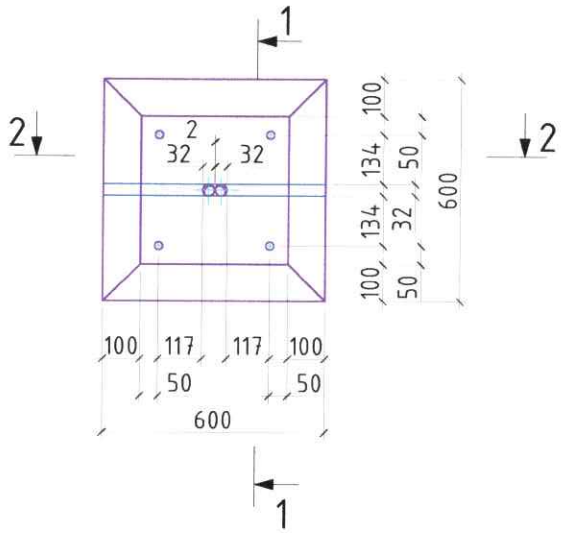

ХЭСЭГЛЭЛ 2-2
М1:20

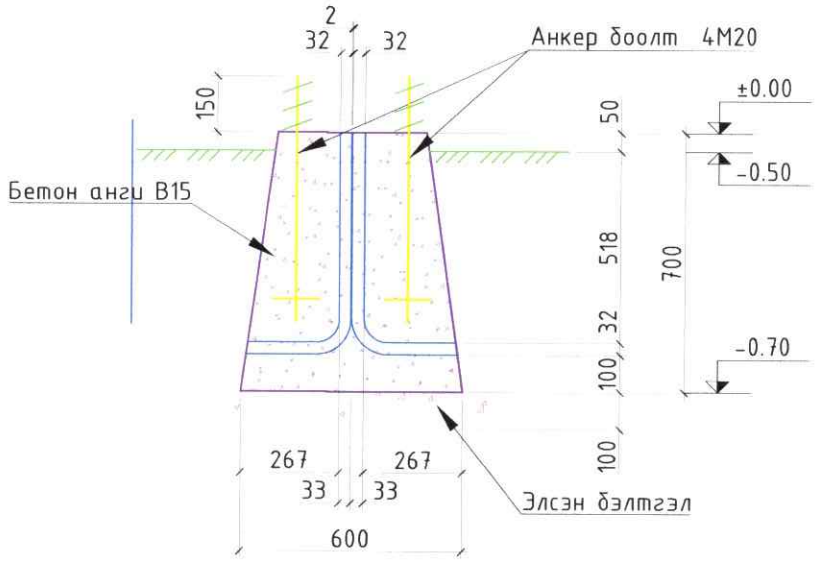

Материалын түүвэр					
Позиц	Тэмдэглэгээ		Тоо шир	Жин /кг/	
				Нэгж	Нийт
	суурь		1	3.08	3.08
1	ГОСТ 7798-70	Боолт Ф20 8.8 L= 645	4	0.62	2.46
2	ГОСТ 11371-78	Шайбы Ф22	4	0.03	0.12
3	ГОСТ 5915-70	Гайка Ф22	4	0.12	0.49
	Бетон анги В15			0.25м3	

$E_{зай}$=((Eh x W) x LL x Cu x LLF)) x (Енорм x H)

$E_{зай}$=((120 x 120) x 0.3 x 0.8 x 0.9)) x (10 x 6)

$E_{зай}$=51.84м ойролцоогоор 50м-ийн алгасалтай байхаар тооцов.

H-6м
W-120кВт
Енорм-10лк
Eh-120Lm/W
LL-Ашиглалтын коеффицент-0.3
Cu-Гэрэлтүүлгийн коеффицент-0.9
LLF-Сарнилтын коеффицент-0.8

Анхааруулга:
1. Буурь хөрс нь овойлттой, суумтгай эсвэл асгаас хөрстэй үед буурь хөрсийг даацын хөрс хүртэл бүрэн солих шаардлагатай.
2. Суурийг хийж гүйцэтгэхдээ холбогдох зургуудтай сайтар уялдуулж үзэх хэрэгтэй. Бетоны ажлыг хийж гүйцэтгэхдээ "Цутгамал төмөр бетон бүтээц" БНбД 52-02-05, Цутгамал төмөр бетоны ажил гүйцэтгэх заавар БД 52-102.04-ийн заалтуудыг баримталбал зохино.
3. Суурийн гадна, дотно хөрстэй харьцаж байгаа гадаргууд 2 уе хар тосон түрхлэг түрхэнэ.
4. Суурийн хажуугаар овойлт үүсгэдэггүй элс хайрган хөрсөөр чигжих ба эргүүлж чигжих хөрсийг 20см тутамд үечлэн нягтруулна

KINGSEA E&C
Consulting group Co.,Ltd
Хэмж. Чанарбаатар ХУД 3-р хороо Энхтайвны гудамж 5-р байр Хан-Өргөө оффис 901 тоот Утас: 9811989, 77790434

Дундговь аймаг. Сайхан-Овоо сум.
САЙХАН-ОВОО СУМЫН ГУДАМЖ ТАЛБАЙН ГАДНА ГЭРЭЛТҮҮЛЭГ

Гэрэлтүүлгийн шонгийн ерөнхий байдал

Ye шат: А3.

Инженер	О.Туваншинжаргал	Е.Г.Шифр: КС 02-41/24	Масштаб: М1:20	Огноо: 2025-2
Гүйцэтгэсэн	Б.Ямбаанимэг	Т.Г.Шифр:	Зургийн дугаар: 27	Бүх хуудас: 28
Шалгасан	О.Туваншинжаргал			

Кинзгий инженер эмд констракшн консалтинг групп ХХК

МОНГОЛ УЛС
22-5454 УБА АТХ7220
Оюутны Ганбаатарын Ганзориг
МЭРГЭШЖСЭН ИНЖЕНЕР
2022-2025