КИНГСИЙ ИНЖЕНЕР ЭНД КОНСТРАКШН ХХК

Барилгын зураг төслийн тусгай зөвшөөрлийн дугаар: ЗТ38-1236/18
Хаяг: Улаанбаатар хот, Хан-Уул дүүрэг 3-р хороо, Энгельсийн гудамж, 5-р байр
Хан-Өргөө оффис, 901 тоот
Утас: 98111987, 88845243

ЕГ Шифр: КС 02-41/24

(Дундговь аймаг, Сайхан-Овоо сум)

САЙХАН-ОВОО СУМЫН ОНХС-ААР ХИЙГДЭХ ТӨСӨЛ АРГА ХЭМЖЭЭНИЙ АЖЛУУД

/Хойд лагерийн дулаан хангамжийн шугам, Хог хаягдлын цэгийн тохижилт, Ногоон байгууламжийн хашаа хайсны тохижилтын ажил, Соёлын төвийн барилгын дээврийн засвар, Дөрвөн багийн мал угаалгын ванн засварын ажил, тохижилт, Халуун усны барилгын ариутгах татуургын шугам, Хойд урд лагерийн гадна гэрэлтүүлэг/

(ажлын зураг)

БОЛОВСРУУЛСАН:

Захирал Л.Баасанхүү

ЗАХИАЛАГЧ:

Сайхан-Овоо сумын засаг дарга /Б.Арсланбаатар/

ЗӨВШӨӨРӨЛЦСӨН:

Дундговь аймгийн ерөнхий архитектор /Э.Энхмэнд/

Дундговь аймгийн ГХБХБГазрын дарга /Э.Чагнаадорж/

ХЯНАСАН:

Дундговь аймгийн Онцгой байдлын газрын дарга, дэд хурандаа /Ц.Төрбилэг/

Улаанбаатар хот
2024 он

Сітчийн хэвлэсэн огноо: 2025/05/06

КИНГСИЙ ИНЖЕНЕР ЭНД КОНСТРАКШН ХХК

Барилгын зураг төслийн тусгай зөвшөөрлийн дугаар: ЗТ18-65/24
Хаяг: Улаанбаатар хот, Хан-Уул дүүрэг 3-р хороо, Энгельсийн гудамж 5-р байр,
Хан-Өргөө оффис, 901 тоот
Утас: 98111987, 77190404

ЕГ Шифр: КС 02-41/24

(Дундговь аймаг, Сайхан-Овоо сум)

ХОЙД ЛАГЕРИЙН ДУЛААН ХАНГАМЖИЙН ШУГАМ

/ажлын зураг/

ГАДНА ДУЛААН - ГДГ

БОЛОВСРУУЛСАН:

Захирал Л.Баасанхүү

Инженер Н.Батдорж

Улаанбаатар хот
2024 он

Сүүлчийн хэвлэсэн огноо: 2025/05/05

ТАЙЛБАР БИЧИГ

Ерөнхий хэсэг: Дундговь аймгийн Сайхан-Овоо сумын Хойд лагерын гэр хорооллын гадна дулааны шугамын ажлын зураг төслийг ДУГАСОСЗДТГ/20240201017 дугаартай зургийн даалгавар, дэвсгэр зураг, сумын халаалттай барилгуудын газар дээрх тодруулга зэргийг үндэслэн хийж гүйцэтгэлээ. Зураг төслийг гүйцэтгэхдээ дараах норм ба дүрмүүдийг мөрдлөг болголоо.

- Сайхан-Овоо сумын дэвсгэр зураг /Дундговь аймгийн ГХБХБГ-аас/

1. Барилгад хэрэглэх уур амьсгал ба геофизикийн үзүүлэлтүүд БНбД 23-01-09
2. Гадна дулаан хангамж БНбД 41-03-13
3. Тоног төхөөрөмж, дамжуулах хоолойн дулаан тусгаарлалт БНбД 41-04-13
4. "Аварга гео проёкт" ХХК-ийн инженер геологийн дүгнэлт Архив № 2175/21
5. "Ган илч" ХХК-ийн олгосон 2025 оны 4-р сарын 07-ны 53/25 тоот техникийн нөхцөл
6. Дулааны шугам сүлжээ. Ажлын зураг. Дулаан механикийн хэсэг. MNS 3238:2001
7. 2024 оны 11-р сарын 28-нд манай байгууллага нь Дундговь аймгийн Сайхан-Овоо суманд очиж суурь судалгааг хийсэн.

Техникийн нөхцлийн дагуу төлөвлөв.

1. Дулаан зөөгч нь: 90-70°C температуртай халуун ус байна.
2. Гадна агаарын тооцооны тав хоногийн хэм -30,9°C
3. Дулааны шугам сүлжээний магистрал шугамыг сувваггүйгээр зурагт заасны дагуу угсрахаар төлөвлөв. Яндан хоолойн агшилт суналтыг зөөлөвч болон өөрийн эргэлтийг ашиглаж нөхнө.
4. Яндан хоолойг угсралтын ажлын явцад гадны хог шороо, бохирдлоос цэвэрлэж, зэврэлтээс хамгаалах түрхлэг түрхэн, дулаалга хийж шилэн даавуугаар 2 үе ороох хэрэгтэй. Дулаалгын материал нь пенополиуретан байх ба дулаан техникийн үзүүлэлтийг материалын түүвэрт заасан өглөө. Урьдчилсан дулаалгатай шугам хэрэглэх тохиолдолд техникийн үзүүлэлт болон эрүүл ахуйн шаардлага нь зургийн төслийн шаардлагад нийцэж байх хэрэгтэй.
5. Дулааны шугам сүлжээг угсрахдаа угсралтын норм ба дүрмийн дагуу гүйцэтгэж зохих даралтаар шахаж шалгаж туршилт зүгшрүүлгийг хийх хэрэгтэй.
6. Ус дамжуулах шугамын доод цэгт ус буулгагч, дээд цэгт хий гаргах хаалтыг угсрах хэрэгтэй.
7. Шугам хоолойн гулсах тулгуурын хоорондын зай Ф100 мм-н голчтой шугамд 4 м, Ф125 мм-н голчтой шугамд 4,5 м, Ф150 мм-н голчтой шугамд 5 м тус тус байна.
8. Тус ажлын зургийн дулааны шугамын дулааны худаг, зөөлөвч, үл хөдлөх тулгуур, эргэлтийн өнцөг зэргийг дараах нэг маягийн цомгийн дагуу гүйцэтгэхээр төлөвлөв. Авто зам дор орох дулааны шугамын сувгийг бетон ханатай хийж хучитгэсэн хавтангаар хучина.

   Нэг маягийн цомог нь:

- Каналы для наружных тепловых сетей. Г 991-1 вып-1
- Унифицированные камеры для тепловых сетей Г 991-1 вып-2

10. Гадна дулааны гадна шугам сүлжээ угсрагдах газрын инженер геологийн нөхцөл нь: Шугам хоолой угсрагдах газрын хөрс нь жижиг ширхэгтэй хайргархаг хөрстэй. Хөрсний хөлдөлтийн гүн 2,4-3,15м байна. Шугам сүлжээ төлөвлөх хэсгүүдэд хөрсний ус илэрээгүй. Газар хөдлөлтийн 7 баллын бүсэд оршино.
11. Гадна дулааны шугамын газар шорооны ажлыг эхлүүлэхээс өмнө аймгийн ГХБХБГ-аас ажил эхлүүлэх зөвшөөрөл авч эхлүүлэх ба холбогдох мэргэжлийн байгууллагуудтай трассын дагуу заавал зөвшилцөх шаардлагатай. Шугам хоолойн угсралтын ажлын явцад чанар аюулгүй байдал, аюулгүй ажиллагааны БНбД, ТАД, ААД, ХАБ болон холбогдох стандартуудыг мөрдөж ажиллах шаардлагатай.

БАРИЛГУУДЫН ДУЛААНЫ АЧААЛАЛ

Ерөнхий төлөвлөгөөний дугаар	Барилга байгууламжийн нэр	Дулааны ачаалал (ккал/цаг)				
		Халаалт	Салхивч	Халуун усны ачаалал	Технологийн хэрэгцээнд	Бүгд
1	Хойд лагерийн нийт барилгаар	300600.0	-	-	-	300600.0
	Бүгд					300600.0

N

Байршлын тойм М1:100

ТОДОРХОЙЛОЛТ

1. *Төлөвлөж буй цэвэрлэх байгууламжийн газар*
2. *Төлөвлөж буй БУНСтанц*
3. *Төлөвлөж буй даралтат цамхаг зуух*
4. *Сумын төвийн хэсэг*
5. *Одоо байгаа гэр хороолол*

KINGSEA E&C Consulting group Co.,Ltd Хаяг: Улаанбаатар,ХУД 3-р хороо. Энгельсийн гудамж. 5-р байр Хан-Өргөө оффис, 901 тоот Утас: 98111987, 88845243 КИНГСИЙ ИНЖЕНЕР ЭНД КОНСТРАКШН"ХХК	Дундговь аймаг. Сайхан-Овоо сум. ХОЙД ЛАГЕРИЙН ДУЛААН ХАНГАМЖИЙН ШУГАМ			Ye шат: А3
	Тайлбар бичиг, байршлын тойм			
	Инженер	Л.Баасанхүү	Е.Г Шифр: КС 02-41/24	Масштаб: М1:100 / Огноо: 2022 он
	Гүйцэтгэсэн	Н.Батдорж	Т.Г Шифр:	Зургийн дугаар: ГДГ-1 / Бүх хуудас: 25
	Шалгасан	Л.Баасанхүү		

Сүлгчийн хэвлэсэн огноо: 2025/05/06

ЗУРГИЙН ЖАГСААЛТ

Д/д	Формат	Нэрс	Тайлбар
1	12	Тайлбар	ГДГ-1
2	12	Зургийн жагсаалт	ГДГ-2
3	12	Материалын түүвэр-1	ГДГ-3
4	12	Материалын түүвэр-2	ГДГ-4
5	12	Сувгийн огтлолууд	ГДГ-5
6	12	Гадна дулааны шугамын тойм байгуулалт М1:1000	ГДГ-6
7	12	Гадна дулааны шугамын байгуулалт /Хэсэглэл-1/ М1:500	ГДГ-7
8	12	Гадна дулааны шугамын байгуулалт /Хэсэглэл-2/ М1:500	ГДГ-8
9	12	Гадна дулааны шугамын байгуулалт /Хэсэглэл-3/ М1:500	ГДГ-9
10	12	Гадна дулааны шугамын байгуулалт /Хэсэглэл-4/ М1:500	ГДГ-10
11	12	Гадна дулааны шугамын хоолой угсралтын тойм-1	ГДГ-11
12	12	Гадна дулааны шугамын хоолой угсралтын тойм-2	ГДГ-12
13	12	Дагуугийн зүсэлт-1	ГДГ-13
14	12	Дагуугийн зүсэлт-2	ГДГ-14
15	12	Дагуугийн зүсэлт-3	ГДГ-15
16	12	Зөөлөвч-1.1	ГДГ-16
17	12	Зөөлөвч-1, 2, 3	ГДГ-17
18	12	Зөөлөвч-4	ГДГ-18
19	12	Зөөлөвч-5	ГДГ-19
20	12	Дулааны худаг-0 Байгуулалт, Огтлол 1-1	ГДГ-20
21	12	Дулааны худаг-1 Байгуулалт, Огтлол 1-1	ГДГ-21
22	12	Дулааны худаг-2 Байгуулалт, Огтлол 1-1	ГДГ-22
23	12	Дулааны худаг-3 Байгуулалт, Огтлол 1-1	ГДГ-23
24	12	Дулааны худаг-4 Байгуулалт, Огтлол 1-1	ГДГ-24
25	12	Юулэх худаг-1, Байгуулалт, Огтлол 1-1	ГДГ-25

KINGSEA E&C
Consulting group Co.,Ltd
Хаяг: Улаанбаатар.ХУД.3-р хороо.
Энгельсийн гудамж. 5-р байр
Хан-Өргөө оффис, 901 тоот
Утас: 98111987, 88845243
КИНГСИЙ ИНЖЕНЕР ЭНД КОНСТРАКШН"ХХК

Дундговь аймаг. Сайхан-Овоо сум.

ХОЙД ЛАГЕРИЙН ДУЛААН ХАНГАМЖИЙН ШУГАМ

Зургийн жагсаалт		Е.Г Шифр: КС 02-41/24	Масштаб: М1:100	Уе шат: А3
Инженер	Д.Баасанхүү			Огноо: 2022 он
Гүйцэтгэсэн	Н.Ватдорж	Т.Г Шифр:	Зургийн дугаар: ГДГ-2	Бүх хуудас: 25
Шалгасан	Л.Баасанхүү			

МОНГОЛ УЛС ЗАСГИЙН ГАЗАР АГ-Х5576 Лицензтэй Барилгын ажлын БАЗАЛТ ИНЖЕНЕР ГЕОЛОГИЙН ХЭЛТЭС ХХК 2025-2026

Сүлпчийн хэвлэсэн огноо: 2025/05/06

ЗУРГИЙН ЖАГСААЛТ

Д/д	Формат	Нэрс	Тайлбар
1	12	Нүүр хуудас	ГДГ-1
2	12	Зургийн жагсаалт	ГДГ-2
3	12	Материалын түүвэр-1	ГДГ-3
4	12	Материалын түүвэр-2	ГДГ-4
5	12	Сувгийн огтлолууд	ГДГ-5
6	12	Гадна дулааны шугамын тойм байгуулалт М1:1000	ГДГ-6
7	12	Гадна дулааны шугамын байгуулалт /Хэсэглэл-1/ М1:500	ГДГ-7
8	12	Гадна дулааны шугамын байгуулалт /Хэсэглэл-2/ М1:500	ГДГ-8
9	12	Гадна дулааны шугамын байгуулалт /Хэсэглэл-3/ М1:500	ГДГ-9
10	12	Гадна дулааны шугамын байгуулалт /Хэсэглэл-4/ М1:500	ГДГ-10
11	12	Гадна дулааны шугамын хоолой угсралтын тойм-1	ГДГ-11
12	12	Гадна дулааны шугамын хоолой угсралтын тойм-2	ГДГ-12
13	12	Дагуугийн зүсэлт-1	ГДГ-13
14	12	Дагуугийн зүсэлт-2	ГДГ-14
15	12	Дагуугийн зүсэлт-3	ГДГ-15
16	12	Зөөлөвч-1.1	ГДГ-16
17	12	Зөөлөвч-1, 2, 3	ГДГ-17
18	12	Зөөлөвч-4	ГДГ-18
19	12	Зөөлөвч-5	ГДГ-19
20	12	Дулааны худаг-1 Байгуулалт, Огтлол 1-1	ГДГ-20
21	12	Дулааны худаг-2 Байгуулалт, Огтлол 1-1	ГДГ-21
22	12	Дулааны худаг-3 Байгуулалт, Огтлол 1-1	ГДГ-22
23	12	Дулааны худаг-4 Байгуулалт, Огтлол 1-1	ГДГ-23
24	12	Дулааны худаг-5 Байгуулалт, Огтлол 1-1	ГДГ-24
25	12	Юулэх худаг-1, 2 Байгуулалт, Огтлол 1-1	ГДГ-25

KINGSEA E&C
Consulting group Co.,Ltd
Хаяг: Улаанбаатар,ХУД 3-р хороо.
Энгельсийн гудамж. 5-р байр.
Хан-Өргөө оффис, 901 тоот
Утас: 98111987, 88845243
КИНГСИЙ ИНЖЕНЕР
ЭНД КОНСТРАКШН"ХХК

Дундговь аймаг. Сайхан-Овоо сум.

ХОЙД ЛАГЕРИЙН ДУЛААН ХАНГАМЖИЙН ШУГАМ

Зургийн жагсаалт					Үе шат: А3
Инженер	Л.Баасанхүү	Е.Г Шифр: КС 02-41/24	Масштаб: М1:100	Огноо: 2022 он
Гүйцэтгэсэн	Н.Батдорж	Т.Г Шифр:	Зургийн дугаар: ГДГ-2	Бүх хуудас: 25
Шалгасан	Л.Баасанхүү			

Сүлчийн хэвлэсэн огноо: 2025/05/06

МАТЕРИАЛЫН ТҮҮВЭР

Д/д	Тэмдэглэгээ	Нэрс		тоо	жин кг	хэмжих нэгж
1	2	3		4	5	6
		ДУЛААН ХАНГАМЖ /Буулгах ажил/				
1	ГОСТ10704-91	Ган яндан	Ф133х4.0 мм	44.0	11.4	у.м
	T≥100°C Ꝑ>1.6 МПа		Ф108х4.0 мм	82.0	10.26	у.м
			Ф89х3.5 мм	114.0	7.38	у.м
			Ф45х2.5 мм	196.0	2.62	у.м
2	Пенополиуретан	Яндангийн дулаалга				
		а/ Зэврэлтээс хамгаалах түрхлэг				
		б/ Дулаалга δ=0.05 мм λ=0.04 Вт/м°С				
		в/ Хамгаалах бүрхүүл				
			Ф133х4.0 мм	44.0	-	у.м
			Ф108х4.0 мм	82.0	-	у.м
			Ф89х3.5 мм	114.0	-	у.м
			Ф45х2.5 мм	196.0	-	у.м
3	Лобовые опоры	Үл хөдлөх тулгуур	Ф125 мм	1	-	шир
			Ф100 мм	1	-	шир
			Ф80 мм	1	-	шир
			Ф40 мм	2	-	шир
4		Булан				
			Ф125 мм	2	-	шир
			Ф80 мм	8	-	шир
			Ф40 мм	2	-	шир
5		Гулсах тулгуур	Ф125 мм	10	-	шир
			Ф100 мм	21	-	шир
			Ф80 мм	32	-	шир
			Ф40 мм	98	-	шир
6		Гулсах тулгуурын бетон дэр				
			200х200х90h ОП-1	130	-	шир
			300х200х90h ОП-2	31	-	шир
7	Г991-1 вып-1	Зөөлөвч ган	Ф89х3.5 мм	1	-	комп
8		Цутгамал бетон таг хуулах				
			1100х120h	205.0	-	у/м
9		Газар шорооны ажил				
			1100х120h, урт-205м, гүн-1,1м	450.0	-	м3
10		Дулааны худаг /Дулаан механик/		4	-	комп

МАТЕРИАЛЫН ТҮҮВЭР

Д/д	Тэмдэглэгээ	Нэрс		тоо	жин кг	хэмжих нэгж
1	2	3		4	5	6
		ДУЛААН ХАНГАМЖ /Өргөтгөх шугам/				
1	ГОСТ10704-91	Ган яндан	Ф159х4.5 мм	44.0	12.73	у.м
	T≥100°C Ꝑ>1.6 МПа		Ф133х4.0 мм	196.0	11.4	у.м
			Ф108х4.0 мм	196.0	10.26	у.м
2	Пенополиуретан	Яндангийн дулаалга				
		а/ Зэврэлтээс хамгаалах түрхлэг				
		б/ Дулаалга δ=0.05 мм λ=0.04 Вт/м°С				
		в/ Хамгаалах бүрхүүл	Ф159х4.5 мм	44.0	-	у.м
			Ф133х4.0 мм	196.0	-	у.м
			Ф108х4.0 мм	196.0	-	у.м
3	Лобовые опоры	Үл хөдлөх тулгуур	Ф150 мм	1	-	шир
			Ф125 мм	2	-	шир
			Ф100 мм	2	-	шир
4		Булан	Ф150 мм	2	-	шир
			Ф125 мм	8	-	шир
			Ф100 мм	2	-	шир
5		Гулсах тулгуур	Ф150 мм	9	-	шир
			Ф125 мм	56	-	шир
			Ф100 мм	49	-	шир
6		Гулсах тулгуурын бетон дэр				
			300х200х90h ОП-2	114	-	шир
7	Г991-1 вып-1	Зөөлөвч ган	Ф133х4.0 мм	1	-	комп
8		Цутгамал бетон таг буцаан тавих				
			1100х120h	205.0	-	у/м
9		Газар шорооны ажил				
			1100х120h, урт-205м, гүн-1,1м	450.0	-	м3
10		Дулааны худаг /Дулаан механик/		4	-	комп
11		Шилжвэр	Ф150/125 мм	2	-	шир
			Ф125/100 мм	2	-	шир

KINGSEA E&C
Consulting group Co.,Ltd
Хаяг: Улаанбаатар.ХУД.3-р хороо. Энгельсийн гудамж. 5-р байр Хан-Өргөө оффис, 901 тоот
Утас: 98111987, 88845243
КИНГСИЙ ИНЖЕНЕР ЭНД КОНСТРАКШН"ХХК

Дундговь аймаг. Сайхан-Овоо сум.

ХОЙД ЛАГЕРИЙН ДУЛААН ХАНГАМЖИЙН ШУГАМ

Материалын түүвэр-1			Үе шат: А3	
Инженер	Л.Баасанхүү	Е.Г Шифр: КС 02-41/24	Масштаб: М1:100	Огноо: 2022 он
Гүйцэтгэсэн	Н.Батдорж	Т.Г Шифр:	Зургийн дугаар: ГДГ-3	Бүх хуудас: 25
Шалгасан	Л.Баасанхүү			

МОНГОЛ УЛС 31-1543 АТХ5576 Лхагвасүрэнгийн БААСАНХҮҮ ЗОВОГ ХАЯГ 31-Дхас 2021-2026

Сүүлчийн хэвлэсэн огноо: 2025/05/06

МАТЕРИАЛЫН ТҮҮВЭР

Д/д	Тэмдэглэгээ	Нэрс	тоо	жин кг	хэмжих нэгж
1	2	3	4	5	6
		ДУЛААН ХАНГАМЖ			
1	ГОСТ10704-91	Ган яндан			
	T≥100°C P>1.6 МПа				
		Ф108х4.0 мм	580.0	10.26	у.м
		Ф89х3.5 мм	140.0	7.38	у.м
		Ф76х3.0 мм	136.0	6.26	у.м
2	Пенополиуретан	Яндангийн дулаалга			
		а/ Зэврэлтээс хамгаалах түрхлэг			
		б/ Дулаалга δ=0.05 мм λ=0.04 Вт/м°С			
		в/ Хамгаалах бүрхүүл			
		Ф108х4.0 мм	580.0	-	у.м
		Ф89х3.5 мм	140.0	-	у.м
		Ф76х3.0 мм	136.0	-	у.м
3	Лобовые опоры	Үл хөдлөх тулгуур Ф100 мм	4	-	шир
		Ф80 мм	1	-	шир
		Ф70 мм	1	-	шир
4		Булан Ф100 мм	26	-	шир
		Ф80 мм	8	-	шир
		Ф70 мм	8	-	шир
5	Г991-1 вып-1	Зөөлөвч ган Ф108х4.0 мм	3	-	комп
		Ф89х3.5 мм	1	-	комп
		Ф76х3.5 мм	1	-	комп
6	Зөөлөвчний ниш хассан	Элсэн дэвсгэртэй суваг			
			430.0	-	у/м
7		Дулааны худаг /Дулаан механик/	4	-	комп
8		Дулааны худаг /Барилга бүтээц/	3	-	комп
9		Юүлэх худаг	1	-	комп

KINGSEA E&C
Consulting group Co.,Ltd
Хаяг: Улаанбаатар,ХУД 3-р хороо. Энхбаясгалан гудамж. 5-р байр Хан-Өргөө оффис, 901 тоот
Утас: 98111987, 88845243
КИНГСИЙ ИНЖЕНЕР ЭНД КОНСТРАКШН"ХХК

Дундговь аймаг. Сайхан-Овоо сум.
ХОЙД ЛАГЕРИЙН ДУЛААН ХАНГАМЖИЙН ШУГАМ

Материалын түүвэр-2			Үе шат: АЗ	
Инженер	Л.Баасанхүү	Е.Г Шифр: КС 02-41/24	Масштаб: М1:100	Огноо: 2022 он
Гүйцэтгэсэн	Н.Батдорж	Т.Г Шифр:	Зургийн дугаар: ГДГ-4	Бүх хуудас: 25
Шалгасан	Л.Баасанхүү			

МОНГОЛ УЛС АХ 11543 АХ 15576 Хан-Уул дүүргийн Засаг даргын Тамгын газрын ДАЛАСАНХҮҮ ИНЖЕНЕР 4/27/2026

Сүүлчийн хэвлэсэн огноо: 2025/05/06

ДУЛААНЫ СУВГИЙН ОГТЛОЛ /I-I/ M1:25

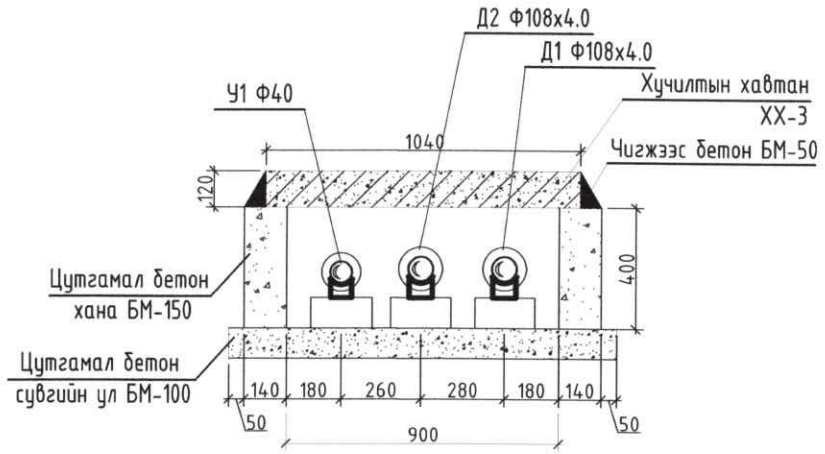

ДУЛААНЫ СУВГИЙН ОГТЛОЛ /II-II/ M1:25

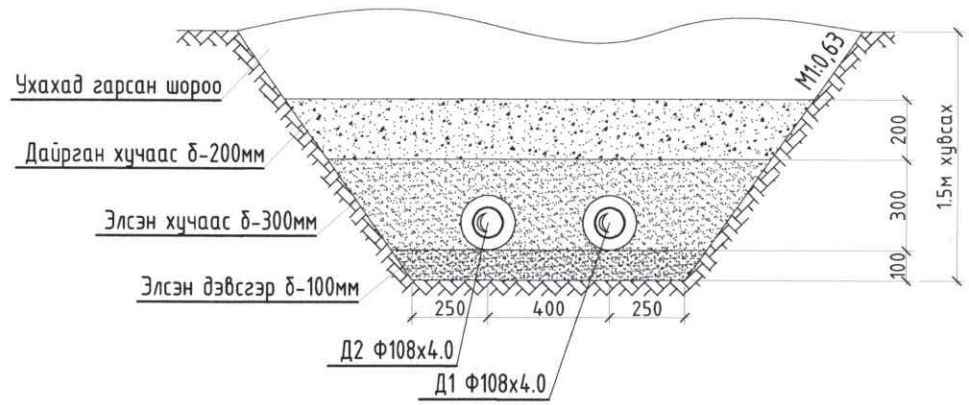

ДУЛААНЫ СУВГИЙН ОГТЛОЛ /III-III/ M1:25

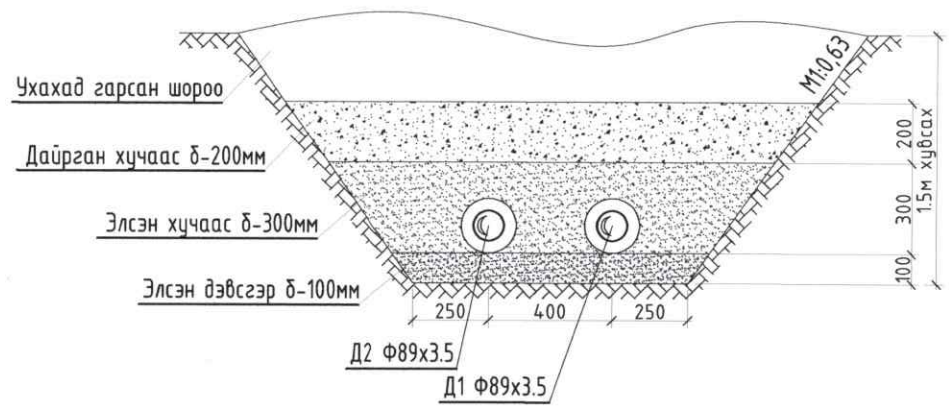

ДУЛААНЫ СУВГИЙН ОГТЛОЛ /IV-IV/ M1:25

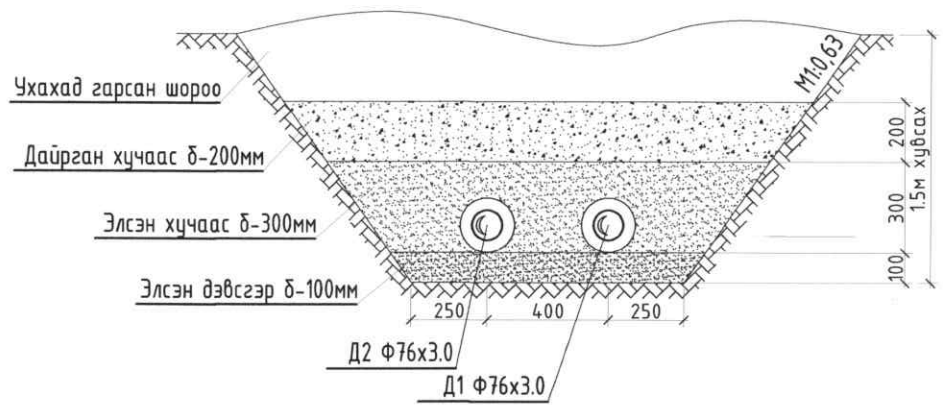

KINGSEA E&C Consulting group Co.,Ltd Хаяг: Улаанбаатар,ХУД,3-р хороо, Энгэльсийн гудамж, 5-р байр Хан-Өргөө оффис, 901 тоот Утас: 98111987, 88845243 КИНГСИЙ ИНЖЕНЕР ЭНД КОНСТРАКШН"ХХК	Дундговь аймаг. Сайхан-Овоо сум. ХОЙД ЛАГЕРИЙН ДУЛААН ХАНГАМЖИЙН ШУГАМ			Үе шат: А3
Суурийн огтлолуд				
Инженер	Д.Баасанхүү	Е.Г Шифр: КС 02-41/24	Масштаб: М1:100	Огноо: 2022 он
Гүйцэтгэсэн	Н.Батдорж	Т.Г Шифр:	Зургийн дугаар: ГДГ-5	Бүх хуудас: 25
Шалгасан	Л.Баасанхүү			

МОНГОЛ УЛСЫН ГЕОДЕЗИЙН ГАЗАР ЗҮЙН ГАЗАРТ ХЭЛТЭС 21-1543 АТХ5576 Пхагвасүрэнгийн Баасанхүү ГЕОДЕЗИЧ ИНЖЕНЕР Мэргэжлийн зөвшөөрөл 2021-2026

Сүлжээний хавтасан огноо: 2025/05/06

2025/05/06

Сүүлчийн хэвлэсэн 2025/05/05

ГАДНА ДУЛААНЫ ШУГАМЫН ТОЙМ БАЙГУУЛАЛТ М1:2000

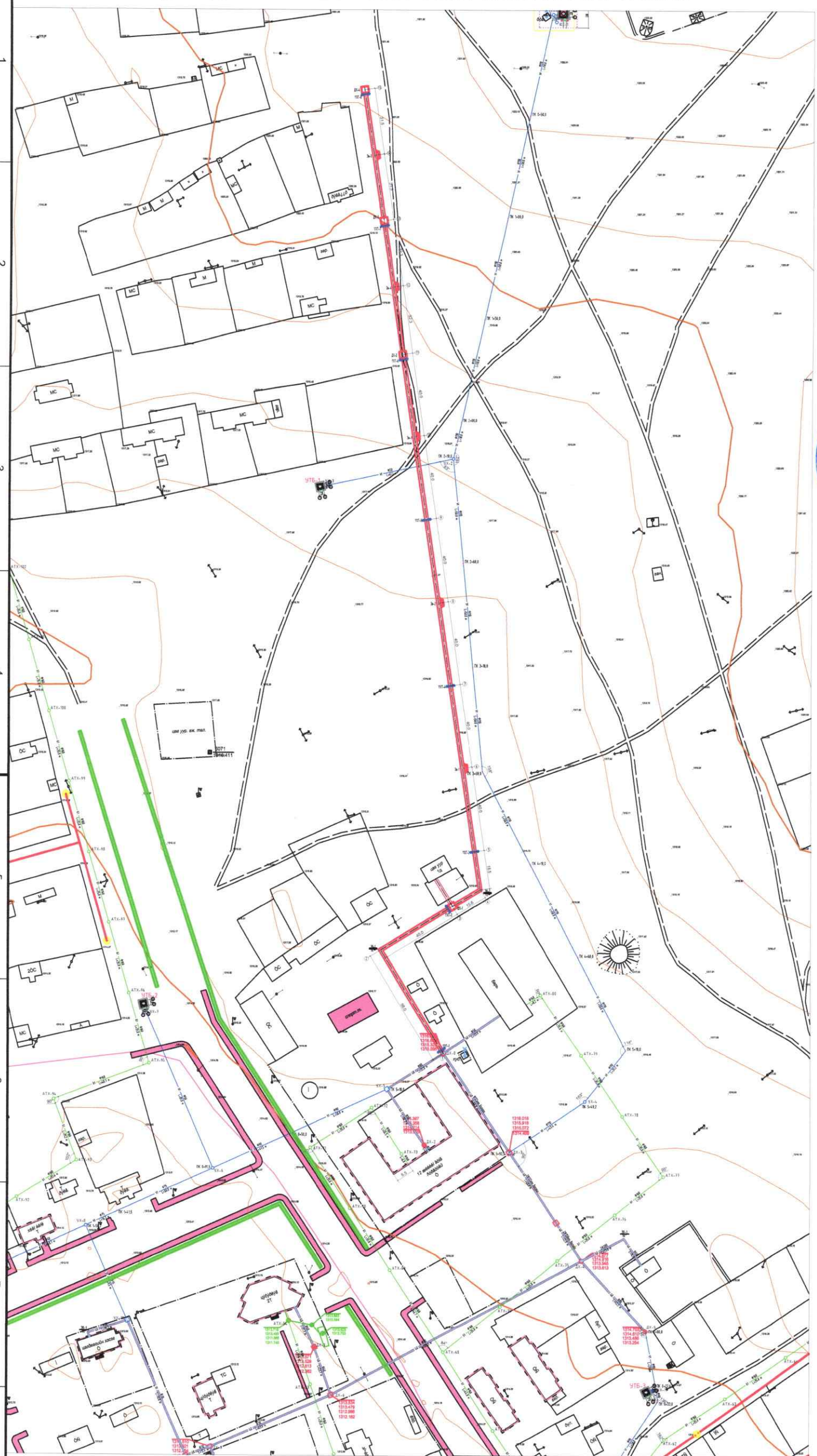

Зөвшөөрсөн:
Дундговь аймгийн
Сайхан-Овоо сумын засаг дарга:
..... Б.АРСЛАНБААТАР

Хянасан:
Дундговь аймгийн
"Ган Илч" ХХК-ийн гүйцэтгэх захирал:
..... О.ГАНБАТ-Г

ТАНИХ ТЭМДЭГ

ДХ-1	Төлөвлөж буй дулааны худаг
ҮХТ-1	Төлөвлөж буй үл хөдлөх тулгуур
ЭӨ-1	Төлөвлөж буй эргэлтийн өнцөг
	Яндангийн зөвлөвч
Зө-1	Онцлох цэгийн дугаар
22	
Д1	Дулааны 1-р хэлхээний өгөх шугам
Д2	Дулааны 1-р хэлхээний буцах шугам
	Одоо байгаа дулааны худаг
	Одоо байгаа холбооны худаг
	Одоо байгаа цахилгааны худаг
БУХ-1	Одоо байгаа бохир усны худаг

KINGSEA E&C
Consulting group Co.,Ltd
Хаяг: Улаанбаатар.ХУД.3-р хороо. Энгэльсийн гудамж. 5-р байр Хан-Өргөө оффис, 901 тоот
Утас: 98111987, 88845243
"КИНГСИЙ ИНЖЕНЕР ЭНД КОНСТРАКШН"ХХК

Дундговь аймаг. Сайхан-Овоо сум.
ХОЙД ЛАГЕРИЙН ДУЛААН ХАНГАМЖИЙН ШУГАМ

Гадна дулааны шугамын тоим байгуулалт					Үе шат: АЗ
Инженер	Л.Баасанхүү	Е.Г Шифр: КС 02-41/24	Масштаб: М1:2000	Огноо: 2024 он
Гүйцэтгэсэн	Н.Баатдорж	Т.Г Шифр:	Зургийн дугаар: ГДГ-6	Бүх хуудас: 25
Шалгасан	Л.Баасанхүү			

МОНГОЛ УЛС ATX5576 БААСАНХҮҮ ИНЖЕНЕР ЗТ-ДХАС 2021-2026

2025/05/05

Суулчийн хэвлэсэн 2025/05/05

ГАДНА ДУЛААНЫ ШУГАМЫН БАЙГУУЛАЛТ М1:500

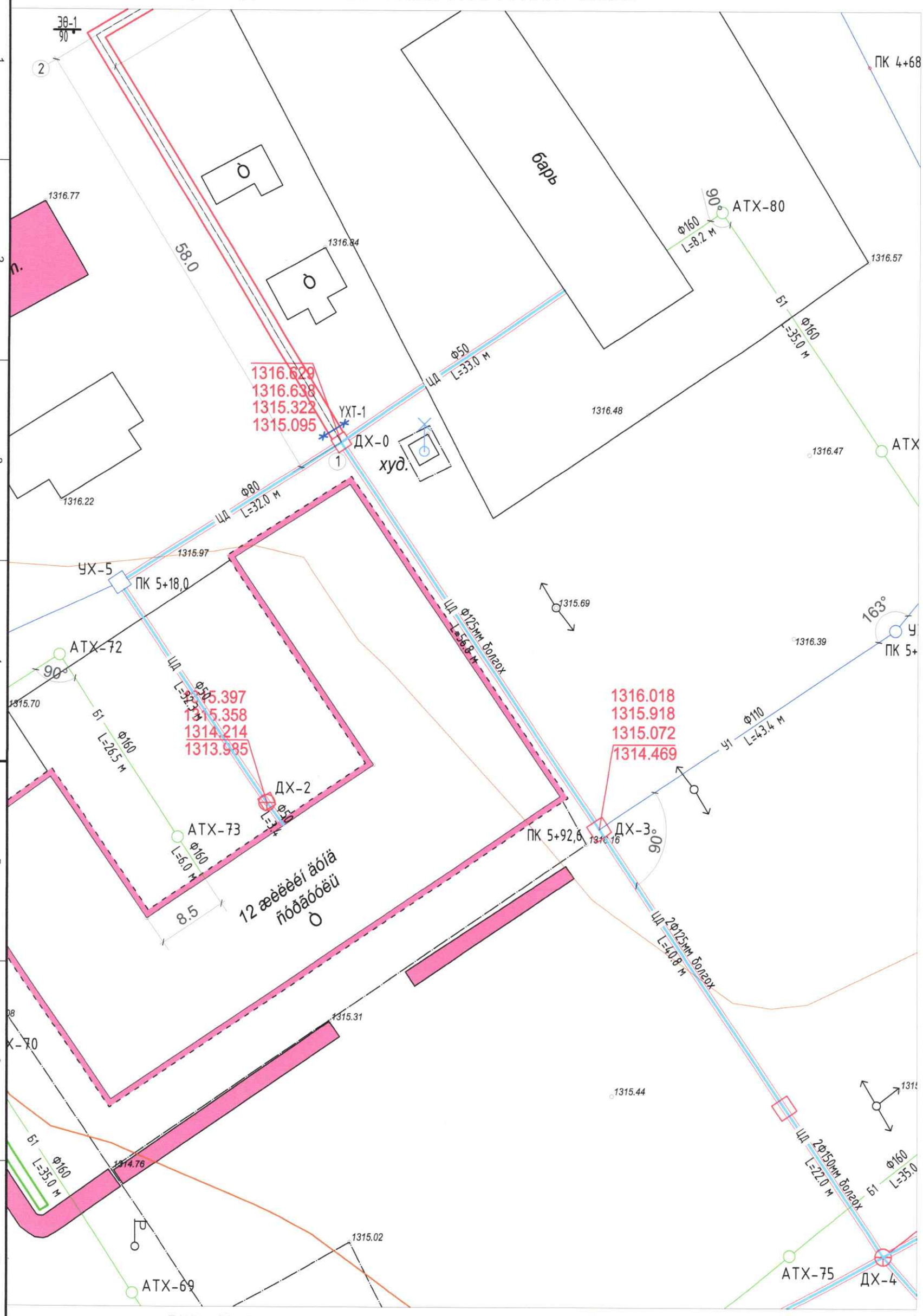

ТАНИХ ТЭМДЭГ

- ДХ-1 — Төлөвлөж буй дулааны худаг
- УХТ-1 — Төлөвлөж буй үл хөдлөх тулгуур
- ЭӨ-1 — Төлөвлөж буй эргэлтийн өнцөг
- Яндангийн зөөлөвч
- Зе-1 — Онцлох цэгийн дугаар
- 22
- Д1 — Дулааны 1-р хэлхээний өгөх шугам
- Д2 — Дулааны 1-р хэлхээний буцах шугам
- Одоо байгаа дулааны худаг
- Одоо байгаа холбооны худаг
- Одоо байгаа цахилгааны худаг
- БҮХ-1 — Одоо байгаа бохир усны худаг

KINGSEA E&C
Consulting group Co.,Ltd
Хаяг: Улаанбаатар,ХУД.3-р хороо. Энгельсийн гудамж. 5-р байр Хан-Өргөө оффис, 901 тоот
Утас: 98111987, 88845243
"КИНГСИЙ ИНЖЕНЕР ЭНД КОНСТРАКШН"ХХК

Дундговь аймаг. Сайхан-Овоо сум.

ХОЙД ЛАГЕРИЙН ДУЛААН ХАНГАМЖИЙН ШУГАМ

Гадна дулааны шугамын байгуулалт

Инженер	Л.Баасанхүү	Е.Г Шифр: КС 02-41/24	Масштаб: М1:500	Огноо: 2024 он	Ye шат: А3
Гүйцэтгэсэн	Н.Батдорж	Т.Г Шифр:	Зургийн дугаар: ГДГ-7	Бүх хуудас: 25	
Шалгасан	Л.Баасанхүү				

МОНГОЛ УЛС ... ЗӨВШӨӨРӨГДСӨН ... ЗӨВШӨӨРӨГДСӨН ИНЖЕНЕР ... 27-ДАС 2025

2025/05/05

ГАДНА ДУЛААНЫ ШУГАМЫН БАЙГУУЛАЛТ М1:500

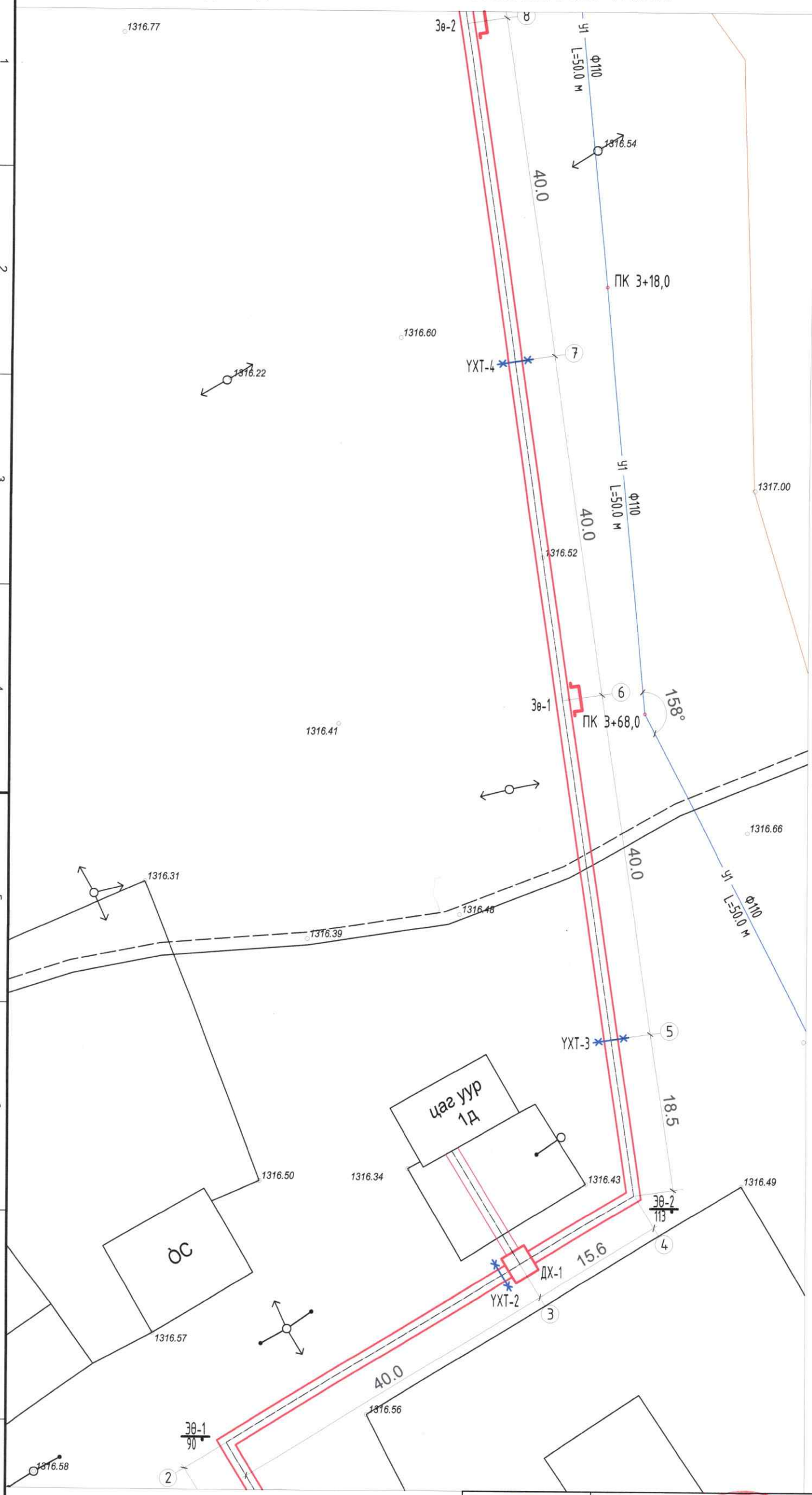

ТАНИХ ТЭМДЭГ

- ДХ-1 — Төлөвлөж буй дулааны худаг
- УХТ-1 — Төлөвлөж буй үл хөдлөх тулгуур
- ЭӨ-1 — Төлөвлөж буй эргэлтийн өнцөг
- Зө-1 — Яндангийн зөөлөвч
- 22 — Онцлох цэгийн дугаар
- Д1 — Дулааны 1-р хэлхээний өгөх шугам
- Д2 — Дулааны 1-р хэлхээний буцах шугам
- Одоо байгаа дулааны худаг
- Одоо байгаа холбооны худаг
- Одоо байгаа цахилгааны худаг
- БУХ-1 Н1355.80 S5.61 — Одоо байгаа бохир усны худаг

KINGSEA E&C
Consulting group Co.,Ltd
Хаяг: Улаанбаатар.ХУД.3-р хороо. Энгельсийн гудамж. 5-р байр Хан-Өргөө оффис, 901 тоот
Утас: 98111987, 88845243
"КИНГСИЙ ИНЖЕНЕР ЭНД КОНСТРАКШН"ХХК

Дундговь аймаг. Сайхан-Овоо сум.
ХОЙД ЛАГЕРИЙН ДУЛААН ХАНГАМЖИЙН ШУГАМ

Гадна дулааны шугамын байгуулалт

Инженер	Д.Баасанхүү	Е.Г Шифр: КС 02-41/24	Масштаб: М1:500	Огноо: 2024 он	Ye шат: А3
Гүйцэтгэсэн	Н.Батдорж	Т.Г Шифр:	Зургийн дугаар: ГДГ-8	Бүх хуудас: 25	
Шалгасан	Л.Баасанхүү				

Сүүлчийн хэвлэсэн 2025/05/05

ГАДНА ДУЛААНЫ ШУГАМЫН БАЙГУУЛАЛТ М1:500

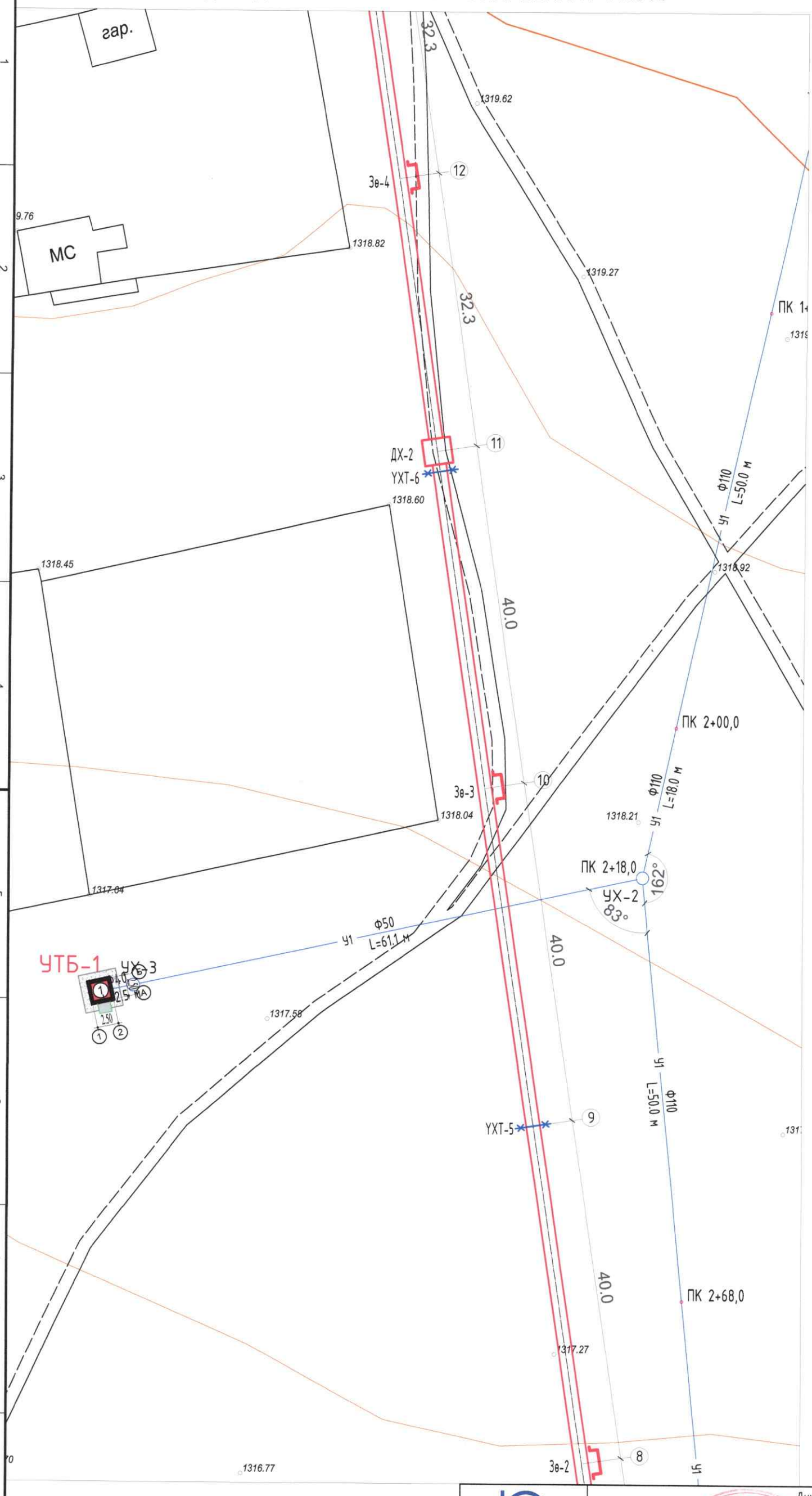

ТАНИХ ТЭМДЭГ

- ДХ-1 — Төлөвлөж буй дулааны худаг
- УХТ-1 — Төлөвлөж буй үл хөдлөх тулгуур
- ЭӨ-1 — Төлөвлөж буй эргэлтийн өнцөг
- Зө-1 — Яндангийн зөөлөвч
- 22 — Онцлох цэгийн дугаар
- Д1 — Дулааны 1-р хэлхээний өгөх шугам
- Д2 — Дулааны 1-р хэлхээний буцах шугам
- Одоо байгаа дулааны худаг
- Одоо байгаа холбооны худаг
- Одоо байгаа цахилгааны худаг
- БУХ-1 — Одоо байгаа бохир усны худаг

KINGSEA E&C Consulting group Co.,Ltd Хаяг: Улаанбаатар.ХУД.3-р хороо. Энгэльсийн гудамж. 5-р байр Хан-Өргөө оффис, 901 тоот Утас: 98111987, 88845243	Дундговь аймаг. Сайхан-Овоо сум. ХОЙД ЛАГЕРИЙН ДУЛААН ХАНГАМЖИЙН ШУГАМ				
"КИНГСИЙ ИНЖЕНЕР ЭНД КОНСТРАКШН"ХХК	Гадна дулааны шугамын байгуулалт				Уе шат: АЗ
	Инженер	Л.Баасанхүү	Е.Г Шифр: КС 02-41/24	Масштаб: М1:500	Огноо: 2024 он
	Гүйцэтгэсэн	Н.Батдорж	Т.Г Шифр:	Зургийн дугаар: ГДГ-9	Бүх хуудас: 25
	Шалгасан	Л.Баасанхүү			

МОНГОЛ УЛС 21-1543 ХУД-ХХ-9976 Лицензтэй барилгын зөвшөөрөл бүхий инженер БААСАНХҮҮ ЛХАГВАСҮРЭНГИЙН ЗОВОО 2026

Суулчийн хэвлэсэн 2025/05/05

ГАДНА ДУЛААНЫ ШУГАМЫН БАЙГУУЛАЛТ М1:500

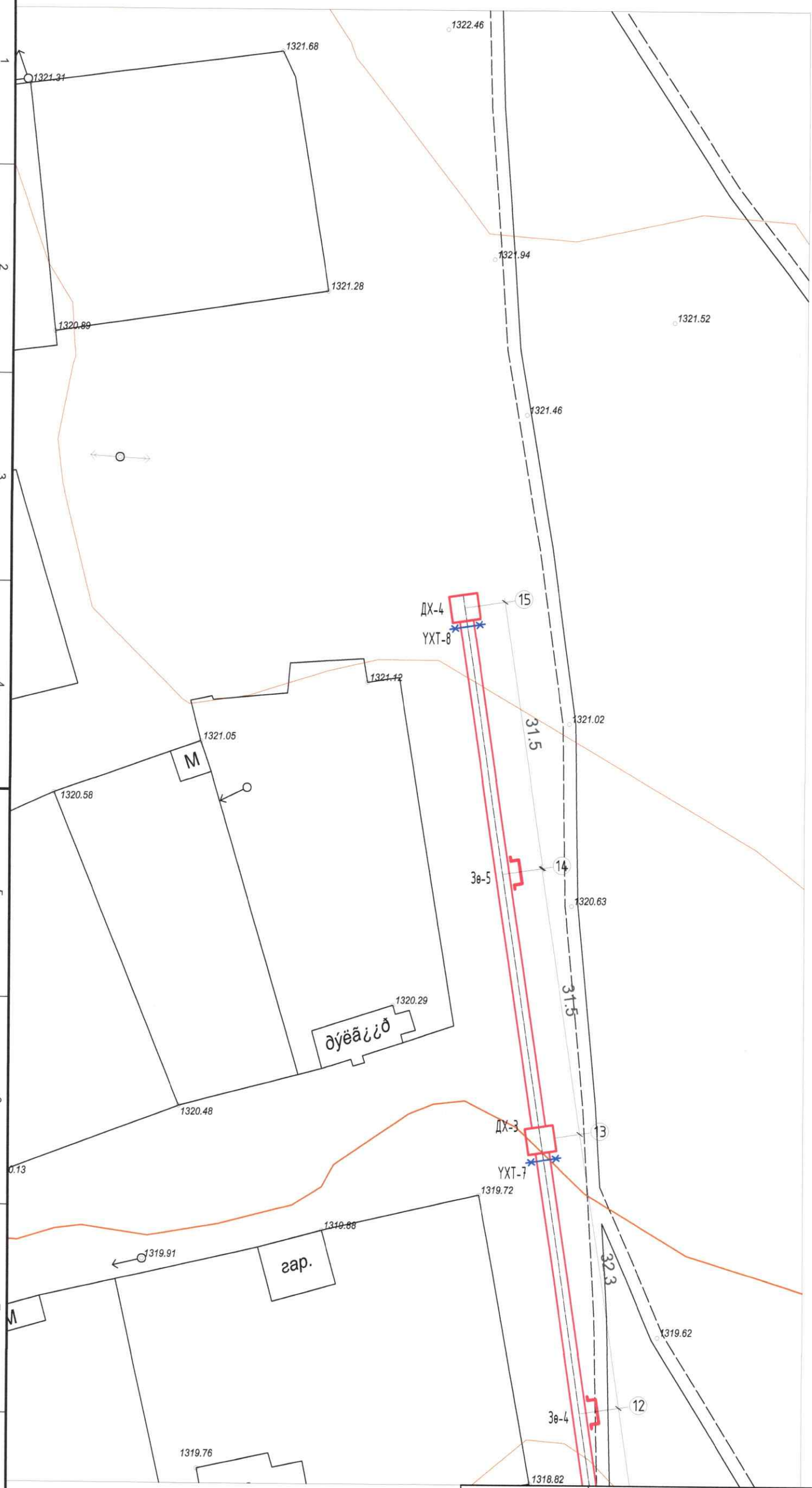

ТАНИХ ТЭМДЭГ

- ДХ-1 — Төлөвлөж буй дулааны худаг
- УХТ-1 — Төлөвлөж буй үл хөдлөх тулгуур
- ЭӨ-1 — Төлөвлөж буй эргэлтийн өнцөг
- Зө-1 — Яндангийн зөөлөвч
- 22 — Онцлох цэгийн дугаар
- Д1 — Дулааны 1-р хэлхээний өгөх шугам
- Д2 — Дулааны 1-р хэлхээний буцах шугам
- Одоо байгаа дулааны худаг
- Одоо байгаа холбооны худаг
- Одоо байгаа цахилгааны худаг
- БУХ-1 — Одоо байгаа бохир усны худаг

KINGSEA E&C
Consulting group Co.,Ltd
Хаяг: Улаанбаатар.ХУД.3-р хороо. Энгельсийн гудамж. 5-р байр Хан-Өргөө оффис, 901 тоот
Утас: 98111987, 88845243
"КИНГСИЙ ИНЖЕНЕР ЭНД КОНСТРАКШН"ХХК

Дундговь аймаг. Сайхан-Овоо сум.

ХОЙД ЛАГЕРИЙН ДУЛААН ХАНГАМЖИЙН ШУГАМ

Гадна дулааны шугамын байгуулалт					Ye шат: А3
Инженер	Л.Баасанхүү	Е.Г Шифр: КС 02-41/24	Масштаб: М1:500		Огноо: 2024 он
Гүйцэтгэсэн	Н.Батдорж	Т.Г Шифр:	Зургийн дугаар: ГДГ-10		Бүх хуудас: 25
Шалгасан	Л.Баасанхүү				

МОНГОЛ УЛС ЗӨВШӨӨРӨГДСӨН ИНЖЕНЕР ЗӨВШӨӨРӨЛ ЗӨВШӨӨРӨЛ ЗӨВШӨӨРӨЛ

Сүүлчийн хэвлэсэн 2025/05/05

ХООЛОЙ УГСРАЛТЫН ТОЙМ

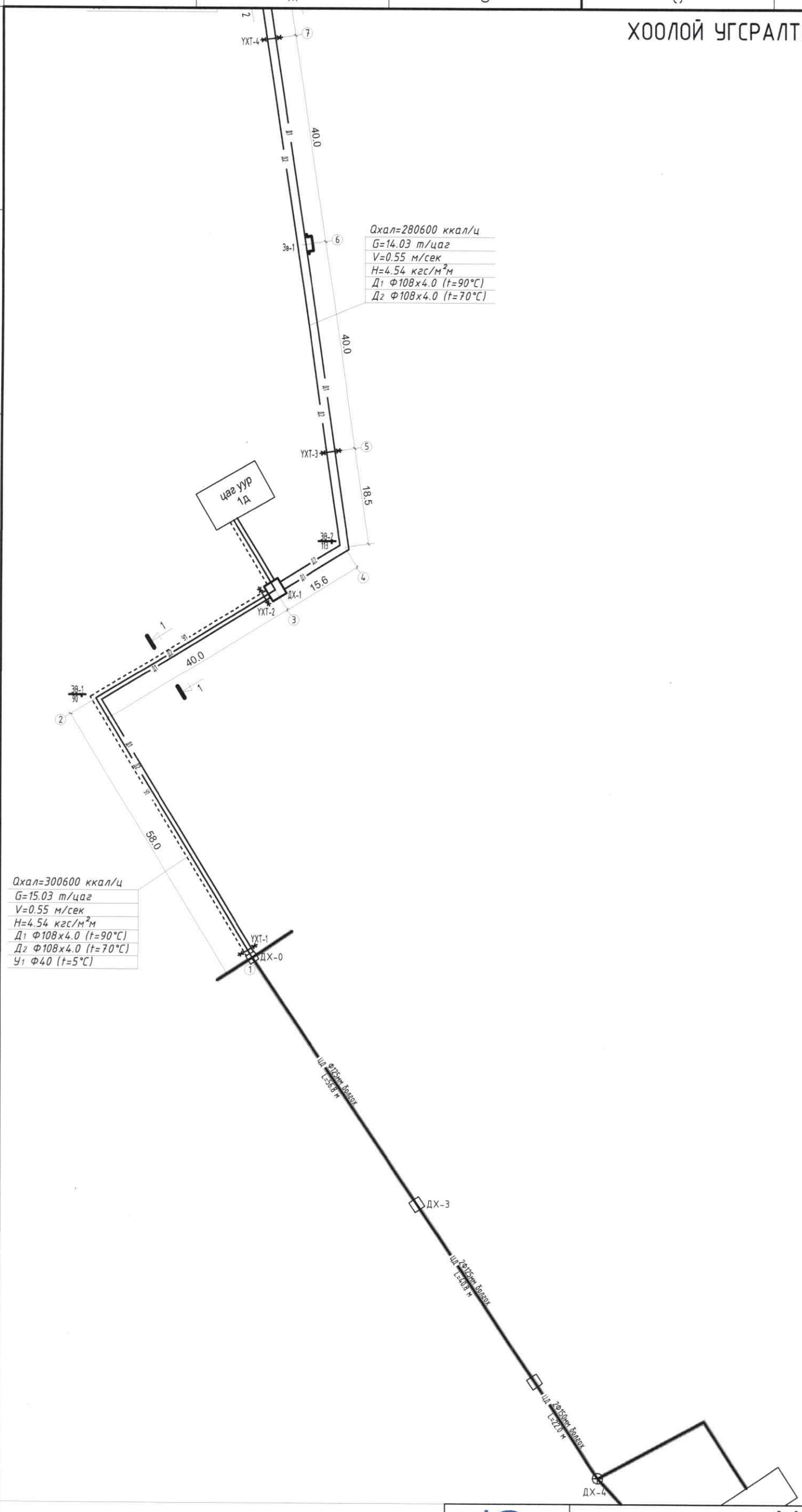

KINGSEA E&C Consulting group Co.,Ltd Хаяг: Улаанбаатар.ХУД.3-р хороо. Энгельсийн гудамж. 5-р байр Хан-Өргөө оффис, 901 тоот Утас: 98111987, 88845243	Дундговь аймаг. Сайхан-Овоо сум. ХОЙД ЛАГЕРИЙН ДУЛААН ХАНГАМЖИЙН ШУГАМ				
"КИНГСИЙ ИНЖЕНЕР ЭНД КОНСТРАКШН"ХХК	Хоолой угсралтын тойм				Ye шат: А3
	Инженер	Л.Баасанхүү	Е.Г Шифр: КС 02-41/24	Масштаб: М1:	Огноо: 2024 он
	Гүйцэтгэсэн	Н.Батдорж	Т.Г Шифр:	Зургийн дугаар: ГДГ-11	Бүх хуудас: 25
	Шалгасан	Л.Баасанхүү			

21-1543
АТХ5576
Л.БААСАНХҮҮ
ИНЖЕНЕР
2026

А3

ХООЛОЙ УГСРАЛТЫН ТОЙМ

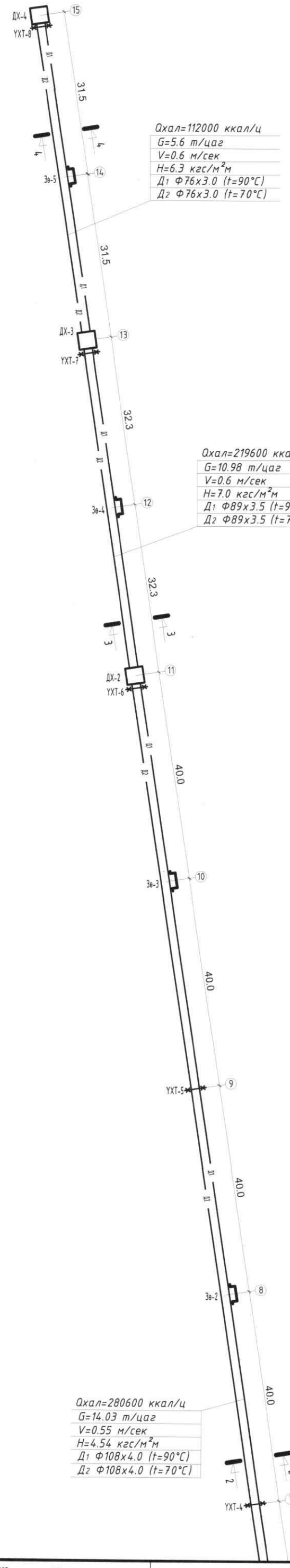

KINGSEA E&C Consulting group Co.,Ltd Хаяг: Улаанбаатар.ХУД.3-р хороо. Энгельсийн гудамж. 5-р байр Хан-Өргөө оффис, 901 тоот Утас: 98111987, 88845243 "КИНГСИЙ ИНЖЕНЕР ЭНД КОНСТРАКШН"ХХК	Дундговь аймаг. Сайхан-Овоо сум. ХОЙД ЛАГЕРИЙН ДУЛААН ХАНГАМЖИЙН ШУГАМ				
	Хоолой угсралтын тойм-2				Ye шат: А3
	Инженер	Л.Баасанхүү	Е.Г Шифр: КС 02-41/24	Масштаб: М1:	Огноо: 2024 он
	Гүйцэтгэсэн	Н.Батдорж	Т.Г Шифр:	Зургийн дугаар: ГДГ-12	Бүх хуудас: 25
	Шалгасан	Л.Баасанхүү			

МОНГОЛ УЛС 21-1543 АТХ5576 Захиргаа, хяналтын инженер Б.БАСАНХҮҮ ЗТ-ОХАС 2021-2026

Дагуугийн зүсэлт Mб1:100 Mх1:500

Нийлэх хуудас-14

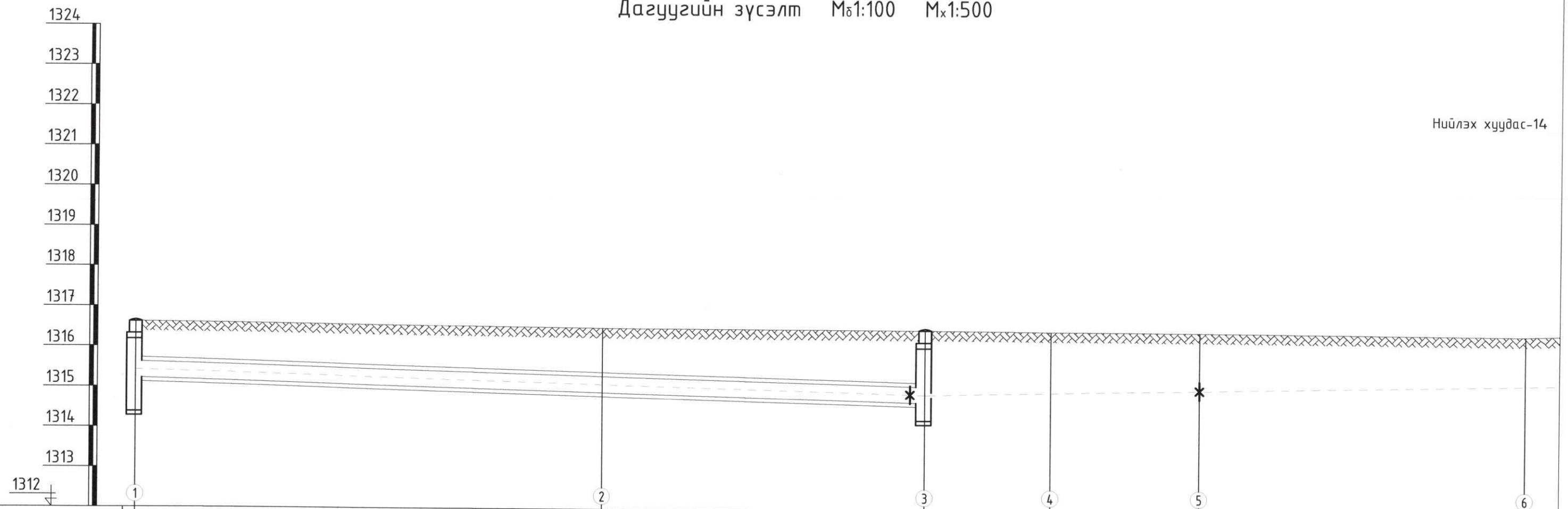

Газрын хөрсний төслийн тэмдэгт	1316.62	1316.50	1316.48	1316.46	1316.45	1316.40
Газрын хөрсний бодит тэмдэгт	1316.62	1316.50	1316.48	1316.46	1316.45	1316.40
Сувгийн таг суух тэмдэгт	1315.42	1315.12	1314.88	1314.94	1315.02	1315.18
Сувгийн шалны тэмдэгт						
Огтлол / Сувгийн дотор хэмжээ	1-1 / 1100x610h			2-2 / 900x1500h		
Налуу i / Зай м	98.0		i=0.006	i=0.004		
Дэлгэмэл байгуулалт	ДХ-1	Эθ-1 90°	ДХ-1 ЮХ	Эθ-2 113°		Эθ-1
	58.0	40.0		15.6	18.5	40.0

KINGSEA E&C
Consulting group Co.,Ltd
Хаяг: Улаанбаатар.ХУД.3-р хороо. Энгельсийн гудамж. 5-р байр Хан-Өргөө оффис, 901 тоот
Утас: 98111987, 88845243
КИНГСИЙ ИНЖЕНЕР ЭНД КОНСТРАКШН"ХХК

Дундговь аймаг. Сайхан-Овоо сум.
ХОЙД ЛАГЕРИЙН ДУЛААН ХАНГАМЖИЙН ШУГАМ

Дагуугийн зүсэлт-1					Үе шат: А3
Инженер	Л.Баасанхүү	Е.Г Шифр: КС 02-41/24	Масштаб: М1:100	Огноо: 2022 он	
Гүйцэтгэсэн	Н.Батдорж	Т.Г Шифр:	Зургийн дугаар: ГДГ-13	Бүх хуудас: 25	
Шалгасан	Л.Баасанхүү				

МОНГОЛ УЛС АТХ 21-1543 Лхагвасүрэнгийн БАСАНХҮҮ ГЛАВНЫЙ ИНЖЕНЕР 2021-2026

Дагуугийн зүсэлт Mб1:100 Mх1:500

Нийлэх хуудас-13

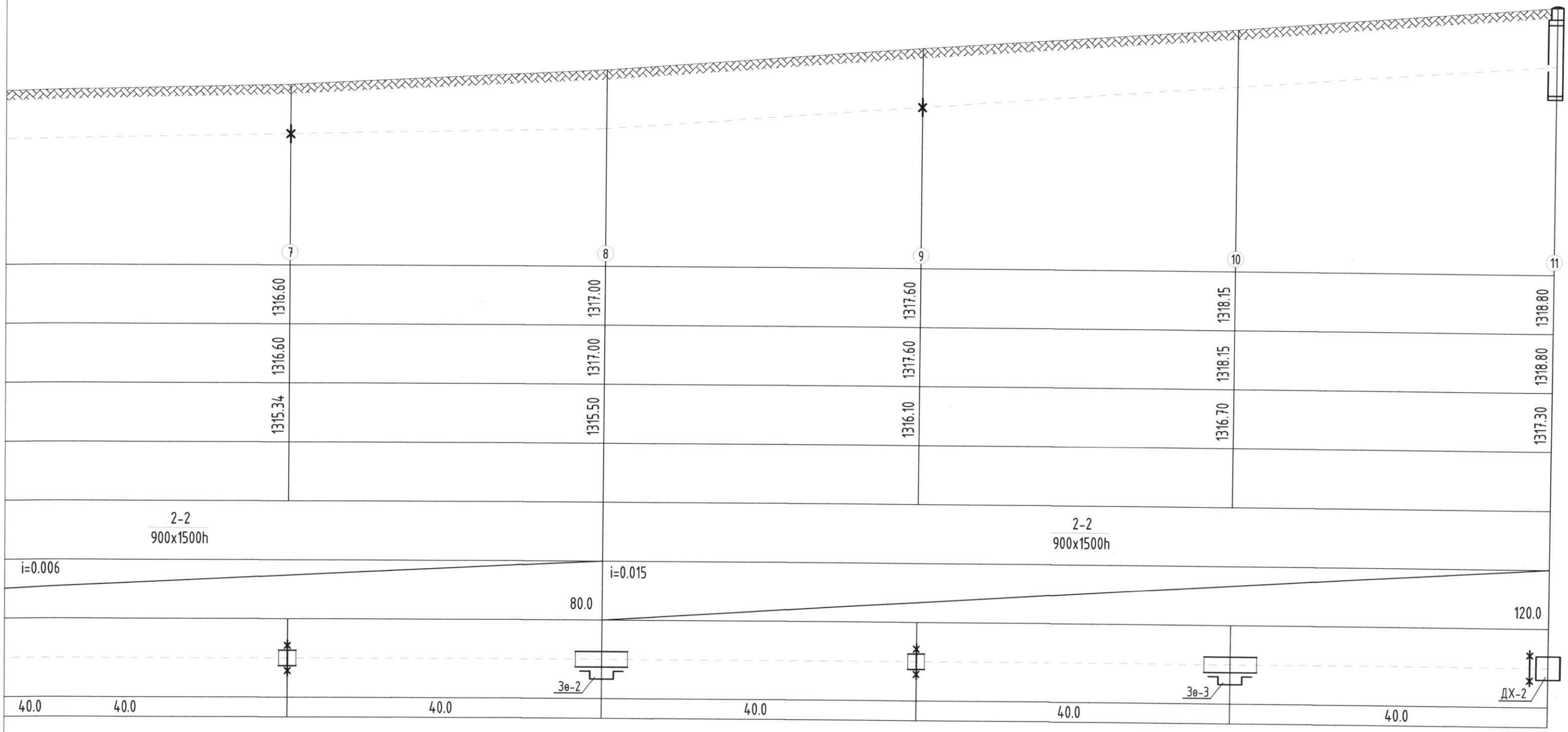

KINGSEA E&C Consulting group Co.,Ltd Хаяг: Улаанбаатар,ХУД.3-р хороо. Энгельсийн гудамж. 5-р байр Хан-Өргөө оффис, 901 тоот Утас: 98111987, 88845243 КИНГСИЙ ИНЖЕНЕР ЗӨВ КОНСТРАКШН"ХХК	Дундговь аймаг. Сайхан-Овоо сум. ХОЙД ЛАГЕРИЙН ДУЛААН ХАНГАМЖИЙН ШУГАМ				
	Дагуугийн зүсэлт-2				Үе шат: А3
	Инженер	Д.Баасанхүү	Е.Г Шифр: КС 02-41/24	Масштаб: М1:100	Огноо: 2022 он
	Гүйцэтгэсэн	Н.Батдорж	Т.Г Шифр:	Зургийн дугаар: ГДГ-14	Бүх хуудас: 25
	Шалгасан	Л.Баасанхүү			

МОНГОЛ УЛС 21-1543 АТХ-5576 Мэргэжлийн хяналтын БААСАНХҮҮ ЗӨВЛӨХ ИНЖЕНЕР 2021-2026

Дагуугийн зүсэлт Mб1:100 Mх1:500

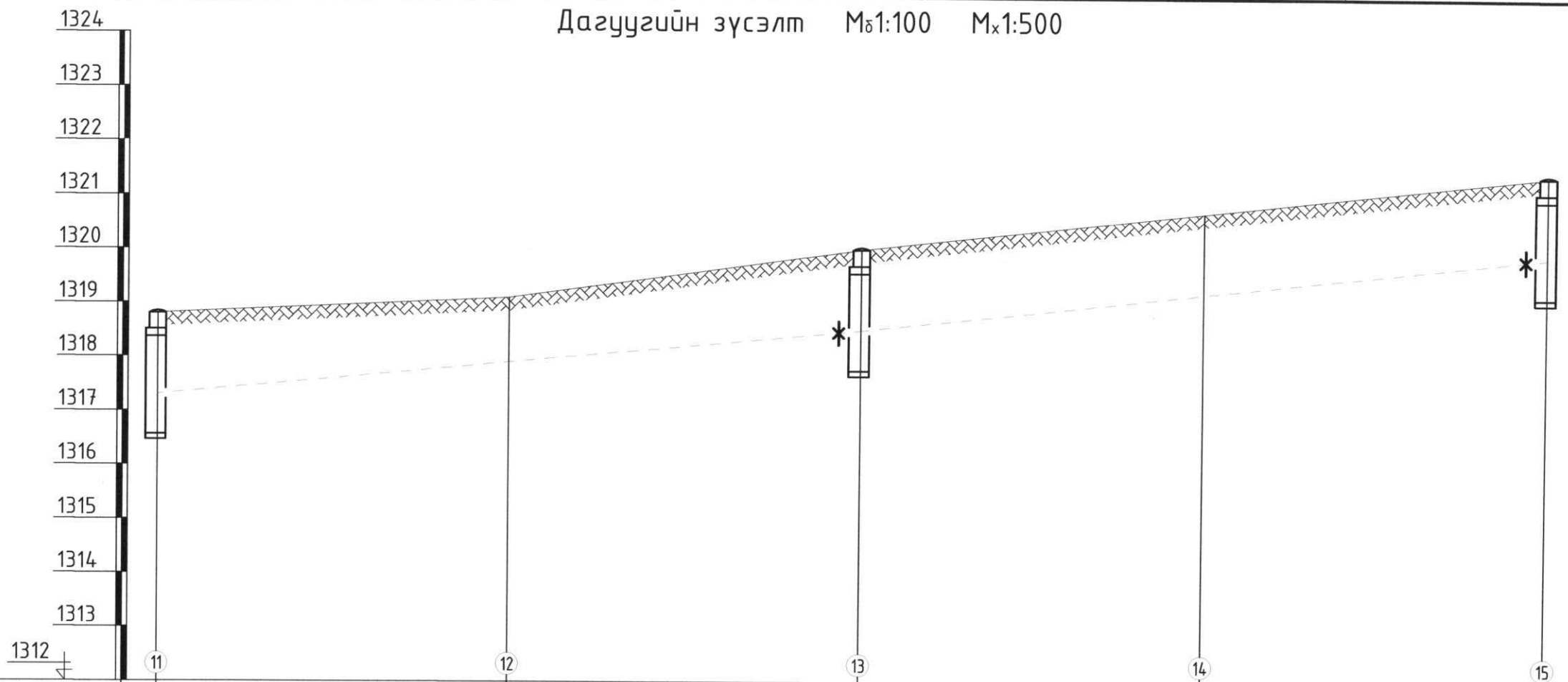

	11	12	13	14	15
Газрын хөрсний төслийн тэмдэгт	1318.80	1319.10	1320.00	1320.70	1321.40
Газрын хөрсний бодит тэмдэгт	1318.80	1319.10	1320.00	1320.70	1321.40
Сувгийн таг суух тэмдэгт	1317.30	1317.90	1318.50	1319.20	1319.90
Сувгийн шалны тэмдэгт					
Огтлол / Сувгийн дотор хэмжээ		3-3 / 900x1500h		4-4 / 900x1500h	
Налуу i / Зай м		i=0.015		i=0.0175	
			80.0		80.0
Дэлгэмэл байгуулалт	ДХ-2	Зө-4	ДХ-3	Зө-5	ДХ-4
		40.0	40.0	40.0	40.0

KINGSEA E&C
Consulting group Co.,Ltd
Хаяг: Улаанбаатар.ХУД.3-р хороо. Энгельсийн гудамж. 5-р байр Хан-Өргөө оффис, 901 тоот
Утас: 98111987, 88845243
КИНГСИЙ ИНЖЕНЕР ЭНД КОНСТРАКШН"ХХК

Дундговь аймаг. Сайхан-Овоо сум.

ХОЙД ЛАГЕРИЙН ДУЛААН ХАНГАМЖИЙН ШУГАМ

Дагуугийн зүсэлт-3

Инженер	Л.Баасанхүү	Е.Г Шифр: КС 02-41/24	Масштаб: М1:100	Үе шат: АЗ	
Гүйцэтгэсэн	Н.Батдорж	Т.Г Шифр:	Зургийн дугаар: ГДГ-15	Огноо: 2022 он	
Шалгасан	Л.Баасанхүү			Бүх хуудас: 25	

Лицензийн дугаар: 21-1 ATX5576
Лицензийн хугацаа: 2021-01-04 2029-01-04
Лицензийн хугацаа дуусах огноо: 2026/05/06

Сүлжээний хаягаас огноо: 2026/05/06

ЗӨӨЛӨВЧ-1.1-ЫН БАЙГУУЛАЛТ. М1:50

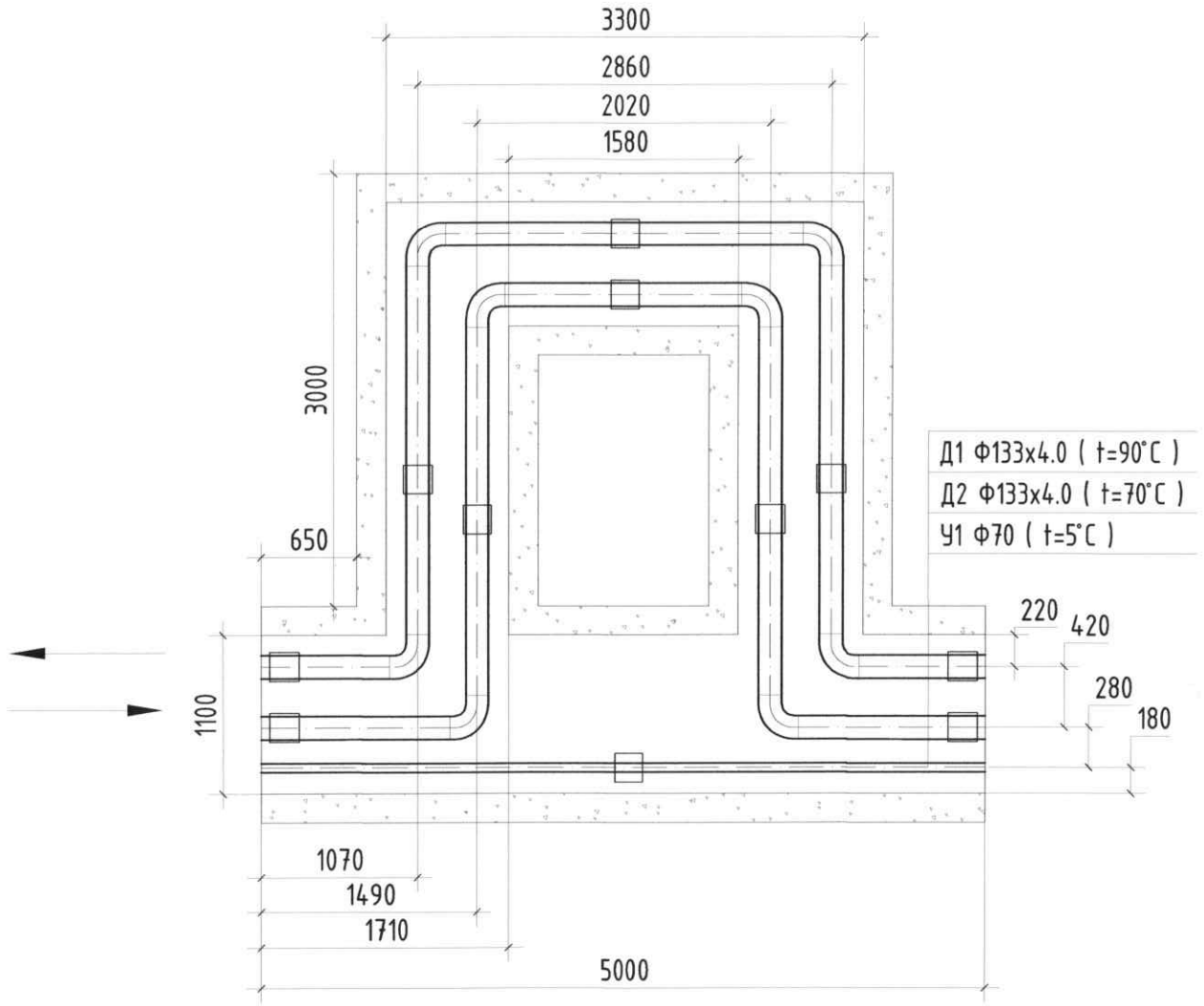

"П" хэлбэрийн компенсаторын таталтын хэмжээ

Компенсаторын дугаар		Зө-1.1
Үл хөдлөх тулгуур хоорондын /м/		56.8
Таталтын хэмжээ /мм/	Өгөх шугам /Д1/	39.0
	Буцах шугам /Д2/	33.0

МАТЕРИАЛЫН ТҮҮВЭР

Д/д	Тэмдэглэгээ	Материалын нэр	Тоо хэмжээ	Нэгж жин /кг/	Хэмжих нэгж
		/Зө-1.1/			
1	ГОСТ 10704-91 Ст20	Ган яндан Ф133х4.0	15.00	11.4	у/м
2	Пенополиуретан	Хоолойн дулаалга Ф125 δ=50мм	15.00		---"---
3	ГОСТ 17375-83	Ган булан Ф125мм 90°	8	4.10	шир
4		Зөөлөвчийн ниш 1100х500h	1		---"---
5	Г-991-1 альбом-2 вып-1 л-68 ОП-2	Бетон дэр Ф125 (300х200х90h)	6		---"---
6	ГТ17.10-125 Серия В.493-1 Л-3	Гулсах тулгуур Ф125	6		---"---

KINGSEA E&C
Consulting group Co.,Ltd
Хаяг: Улаанбаатар.ХУД.3-р хороо. Энгэльсийн гудамж. 5-р байр Хан-Өргөө оффис, 901 тоот
Утас: 98111987, 88845243
КИНГСИЙ ИНЖЕНЕР ЭНД КОНСТРАКШН"ХХК

Дундговь аймаг. Сайхан-Овоо сум.
ХОЙД ЛАГЕРИЙН ДУЛААН ХАНГАМЖИЙН ШУГАМ

Зөөлөвч-3					Ye шат: А3
Инженер	Л.Баасанхүү	Е.Г Шифр: КС 02-41/24	Масштаб: М1:50	Огноо: 2022 он
Гүйцэтгэсэн	Н.Батдорж	Т.Г Шифр:	Зургийн дугаар: ГДГ-16	Бүх хуудас: 25
Шалгасан	Л.Баасанхүү			

МОНГОЛ УЛС 21-15 АТХ5576 Лхагвасүрэнгийн БАЯРСАНХҮҮ ЗӨВЛӨХ ИНЖЕНЕР-ДХАС

Сүлчийн хавтасан огноо: 2025/05/06

6, 8, 10-Р ЦЭГИЙН ЗӨӨЛӨВЧ-1, 2, 3-ЫН БАЙГУУЛАЛТ. М1:50

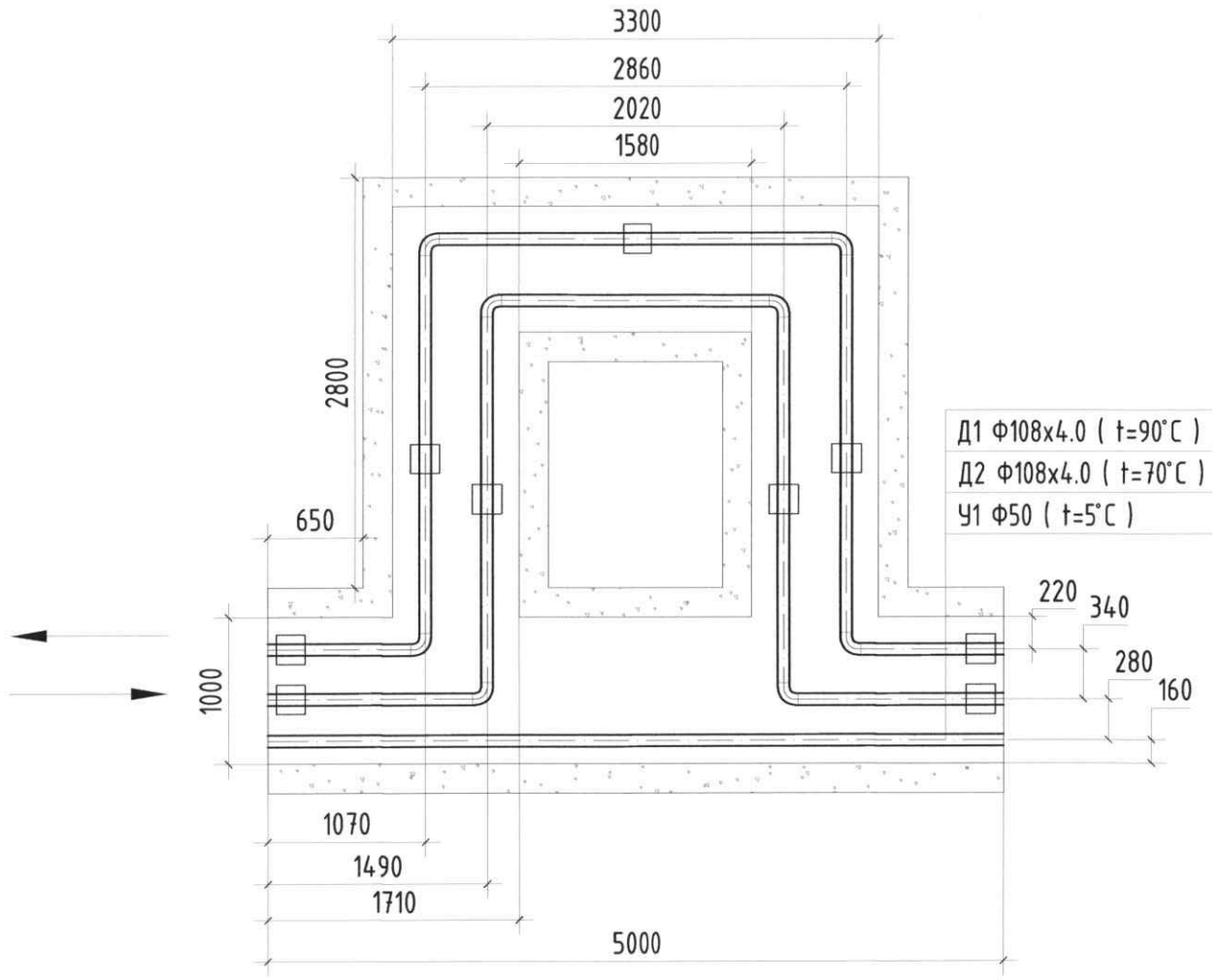

МАТЕРИАЛЫН ТҮҮВЭР

Д/д	Тэмдэглэгээ	Материалын нэр	Тоо хэмжээ	Нэгж жин /кг/	Хэмжих нэгж
6, 8, 10-р цэг /Зө-1, 2, 3/					
1	ГОСТ 10704-91 Ст20	Ган яндан Ф108х4.0	15.00	11.4	у/м
2	Пенополиуретан	Хоолойн дулаалга Ф100 δ=50мм	15.00		---"---
3	ГОСТ 17375-83	Ган булан Ф100мм 90°	8	4.10	шир
4		Зөөлөвчийн ниш 1000х400h	1		---"---
5	Г-991-1 альбом-2 вып-1 л-68 ОП-2	Бетон дэр Ф100 (300х200х90h)	6		---"---
6	ГТ17.10-100 Серия В.493-1 Л-3	Гулсах тулгуур Ф100	6		---"---

"П" хэлбэрийн компенсаторын таталтын хэмжээ

Компенсаторын дугаар		Зө-1	Зө-2	Зө-3
Үл хөдлөх тулгуур хоорондын /м/		80.0	80.0	80.0
Таталтын хэмжээ /мм/	Өгөх шугам /Д1/	57.6	57.6	57.6
	Буцах шугам /Д2/	48.0	48.0	48.0

KINGSEA E&C
Consulting group Co.,Ltd
Хаяг: Улаанбаатар,ХУД 3-р хороо. Энгэльсийн гудамж. 5-р байр Хан-Өргөө оффис, 901 тоот
Утас: 98111987, 88845243
КИНГСИЙ ИНЖЕНЕР ЭНД КОНСТРАКШН"ХХК

Дундговь аймаг. Сайхан-Овоо сум.

ХОЙД ЛАГЕРИЙН ДУЛААН ХАНГАМЖИЙН ШУГАМ

Зөөлөвч-1, 2, 3			Үе шат: А3	
Инженер	Л.Баасанхүү	Е.Г Шифр: КС 02-41/24	Масштаб: М1:50	Огноо: 2022 он
Гүйцэтгэсэн	Н.Батдорж	Т.Г Шифр:	Зургийн дугаар: ГДГ-17	Бүх хуудас: 25
Шалгасан	Л.Баасанхүү			

Сүлгийн хэвлэсэн огноо: 2025/05/06

12-Р ЦЭГИЙН ЗӨӨЛӨВЧ-4-ЫН БАЙГУУЛАЛТ. М1:50

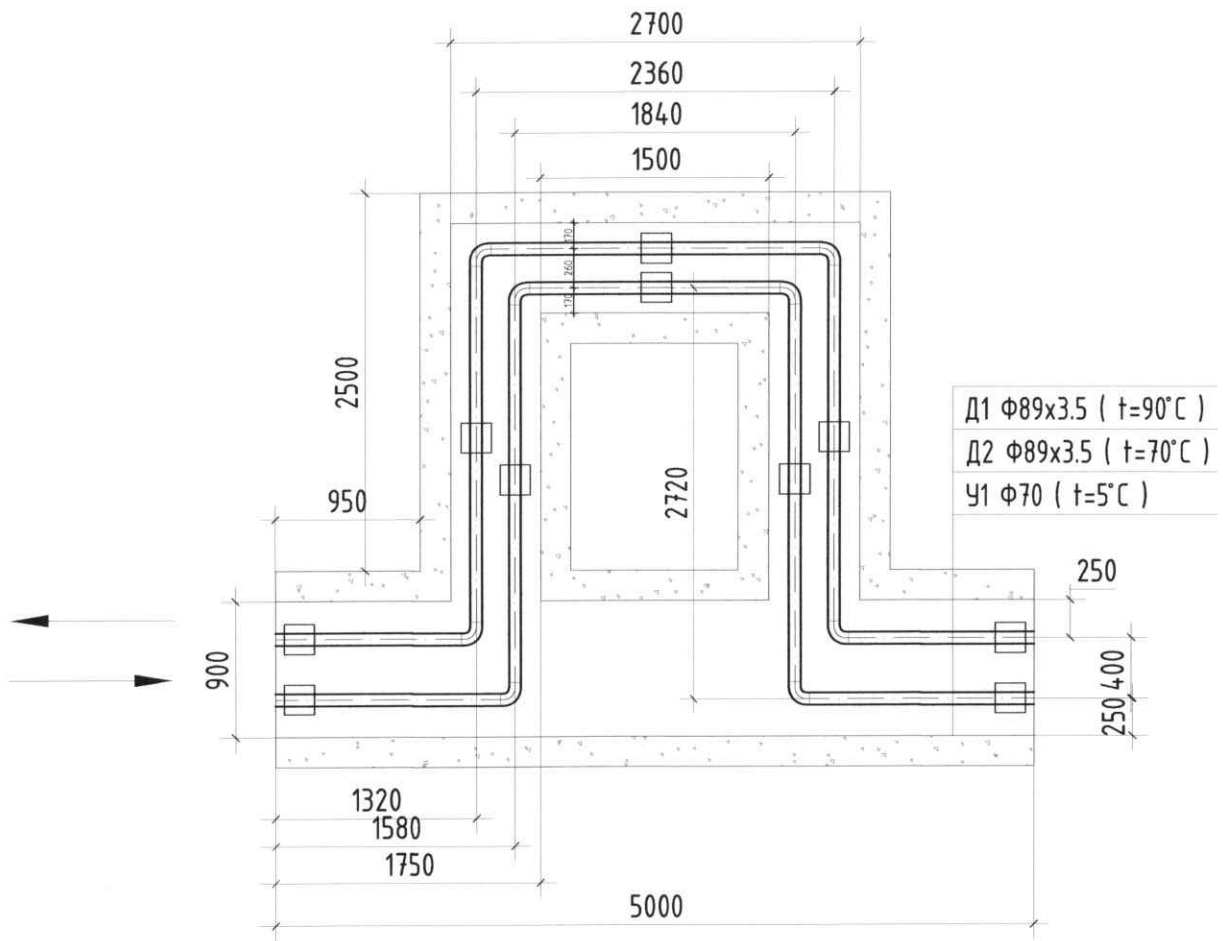

МАТЕРИАЛЫН ТҮҮВЭР

Д/д	Тэмдэглэгээ	Материалын нэр	Тоо хэмжээ	Нэгж жин /кг/	Хэмжих нэгж
12-р цэг /Зө-4/					
1	ГОСТ 10704-91 Ст20	Ган яндан Ф89х3.5	10.00	7.38	у/м
2	Пенополиуретан	Хоолойн дулаалга Ф80 δ=50мм	10.00		---"---
3	ГОСТ 17375-83	Ган булан Ф80мм 90°	8	2.10	шир
4		Зөөлөвчийн ниш 900х400h	1		---"---
5	Г-991-1 альбом-2 вып-1 л-68 ОП-1	Бетон дэр Ф80мм (200х200х90h)	6		---"---
6	ГТ17.10-80 Серия В.493-1 Л-3	Гулсах тулгуур Ф80мм	6		---"---

"П" хэлбэрийн компенсаторын таталтын хэмжээ

Компенсаторын дугаар		Зө-4
Үл хөдлөх тулгуур хоорондын /м/		64.6
Таталтын хэмжээ /мм/	Өгөх шугам /Д1/	46.5
	Буцах шугам /Д2/	38.7

KINGSEA E&C
Consulting group Co.,Ltd
Хаяг: Улаанбаатар.ХУД.3-р хороо. Энхэльсийн гудамж. 5-р байр Хан-Өргөө оффис, 901 тоот
Утас: 98111987, 88845243
КИНГСИЙ ИНЖЕНЕР ЭНД КОНСТРАКШН"ХХК

Дундговь аймаг. Сайхан-Овоо сум.

ХОЙД ЛАГЕРИЙН ДУЛААН ХАНГАМЖИЙН ШУГАМ

Зөөлөвч-4					Ye шат: А3
Инженер	Л.Баасанхүү	Е.Г Шифр: КС 02-41/24	Масштаб: М1:50	Огноо: 2022 он
Гүйцэтгэсэн	Н.Батдорж	Т.Г Шифр:	Зургийн дугаар: ГДГ-18	Бүх хуудас: 25
Шалгасан	Л.Баасанхүү			

МОНГОЛ УЛС 2011543 АТХ5576 Лхагвасүрэнгийн БАЯСАНХҮҮ ЗӨВЛӨХ ИНЖЕНЕР ЗТ-ДХАС 2024-2026

Сүлчийн хавтаснд огноо: 2025/05/06

14-Р ЦЭГИЙН ЗӨӨЛӨВЧ-5-ЫН БАЙГУУЛАЛТ. М1:50

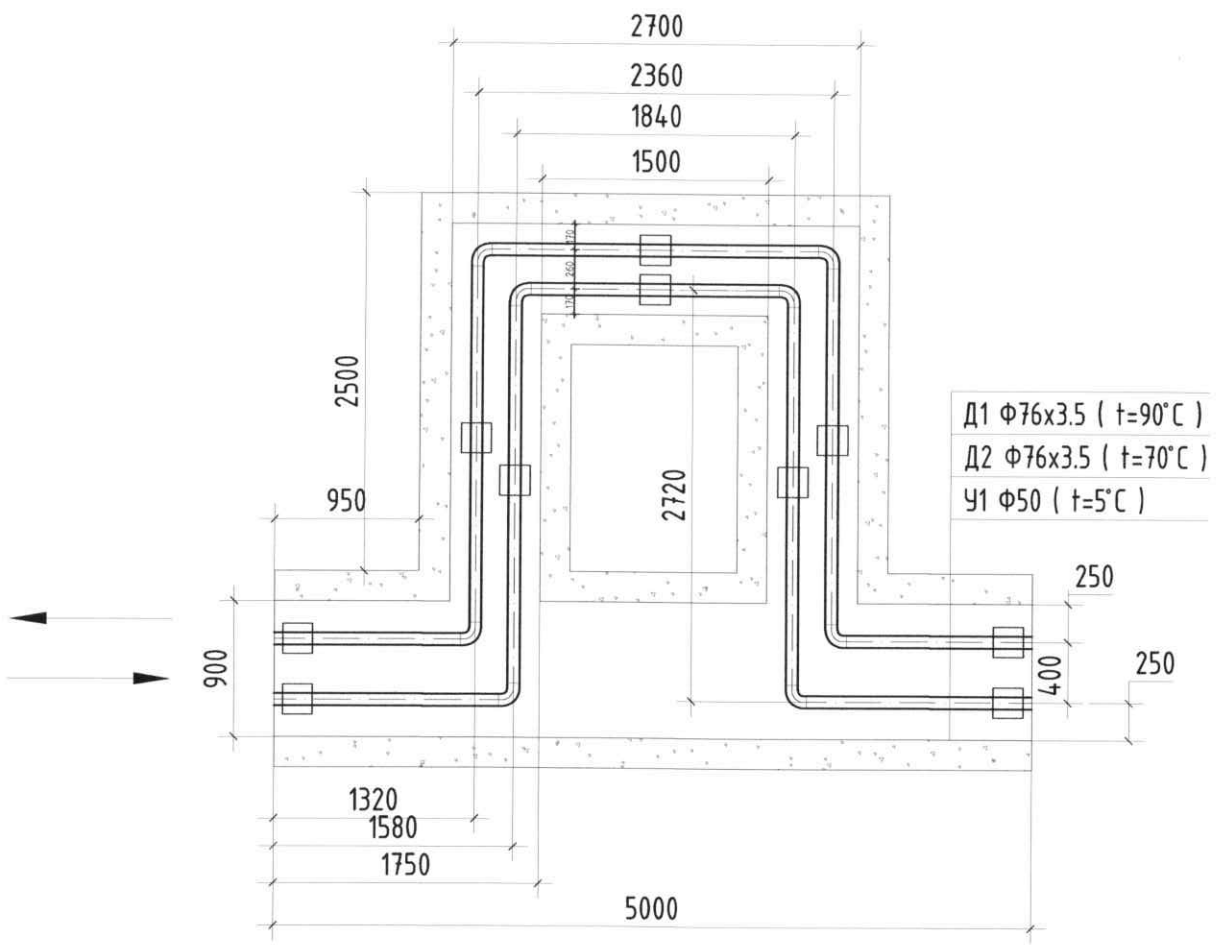

МАТЕРИАЛЫН ТҮҮВЭР

Д/д	Тэмдэглэгээ	Материалын нэр	Тоо хэмжээ	Нэгж жин /кг/	Хэмжих нэгж
14-р цэг /Зө-5/					
1	ГОСТ 10704-91 Ст20	Ган яндан Ф76х3.5	10.00	4.62	у/м
2	Пенополиуретан	Хоолойн дулаалга Ф70 δ=50мм	10.00		---"---
3	ГОСТ 17375-83	Ган булан Ф70мм 90°	8	2.10	шир
4		Зөөлөвчийн ниш 900х400h	1		---"---
5	Г-991-1 альбом-2 вып-1 л-68 ОП-1	Бетон дэр Ф70мм (200х200х90h)	6		---"---
6	ГТ17.10-70 Серия В.493-1 Л-3	Гулсах тулгуур Ф70мм	6		---"---

"П" хэлбэрийн компенсаторын таталтын хэмжээ

Компенсаторын дугаар		Зө-5
Үл хөдлөх тулгуур хоорондын /м/		63.0
Таталтын хэмжээ /мм/	Өгөх шугам /Д1/	45.4
	Буцах шугам /Д2/	37.5

KINGSEA E&C
Consulting group Co.,Ltd
Хаяг: Улаанбаатар.ХУД.3-р хороо. Энгельсийн гудамж. 5-р байр Хан-Өргөө оффис, 901 тоот
Утас: 98111987, 88845243
КИНГСИЙ ИНЖЕНЕР ЭНД КОНСТРАКШН"ХХК

Дундговь аймаг. Сайхан-Овоо сум.

ХОЙД ЛАГЕРИЙН ДУЛААН ХАНГАМЖИЙН ШУГАМ

Зөөлөвч-5				Үе шат: А3	
Инженер	Л.Баасанхүү	Е.Г Шифр: КС 02-41/24	Масштаб: М1:50	Огноо: 2022 он	
Гүйцэтгэсэн	Н.Батдорж	Т.Г Шифр:	Зургийн дугаар: ГДГ-19	Бүх хуудас: 25	
Шалгасан	Л.Баасанхүү				

МОНГОЛ УЛС 21-1543 АТХ5576 Лхагвасүрэнгийн ДАЛАЙБАЯР ИНЖЕНЕР

Сүлгчийн хавтасан огноо: 2025/05/06

2025/05/06

1-р цэгийн ДХ-0-ийн байгуулалт. М1:25

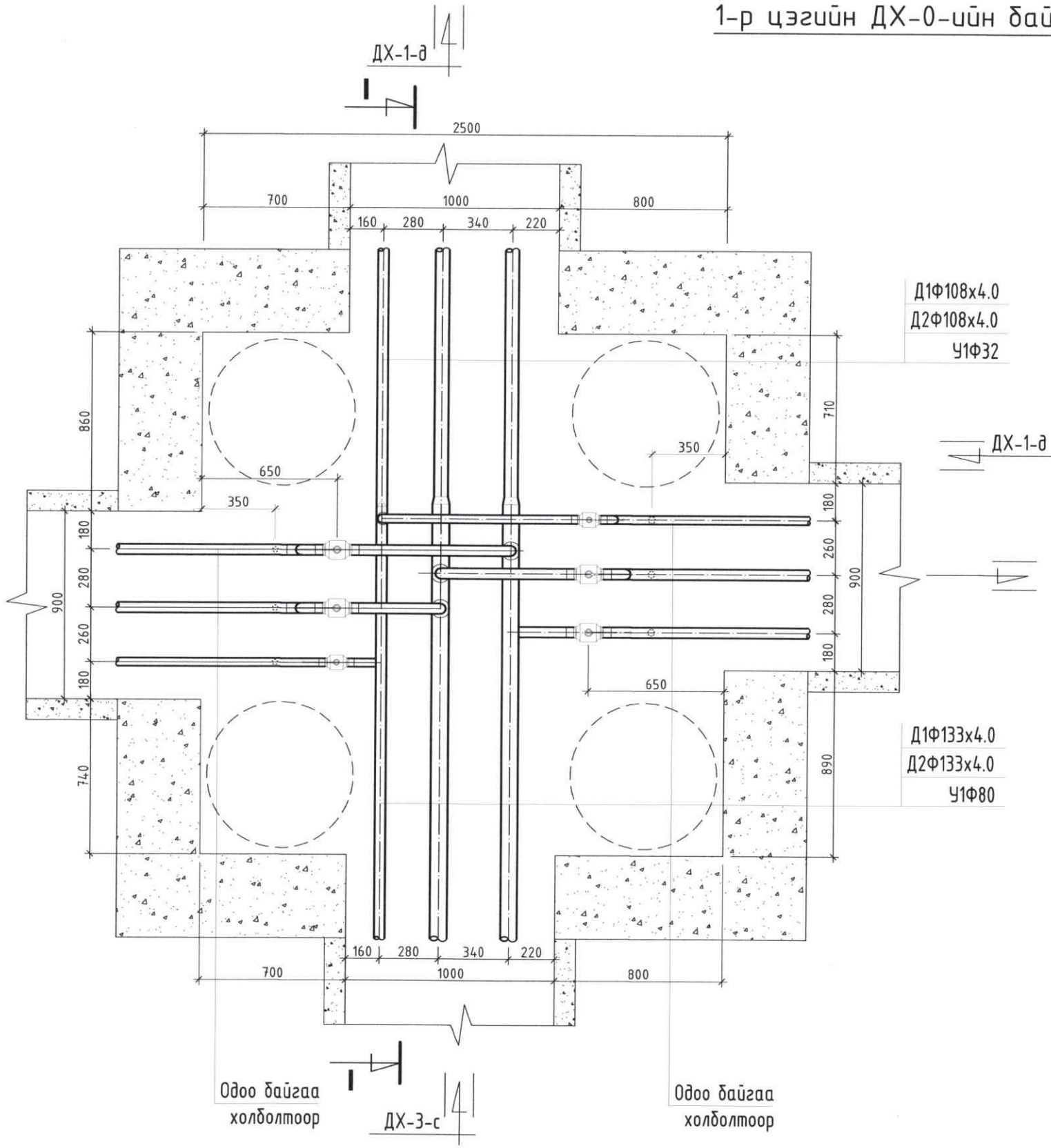

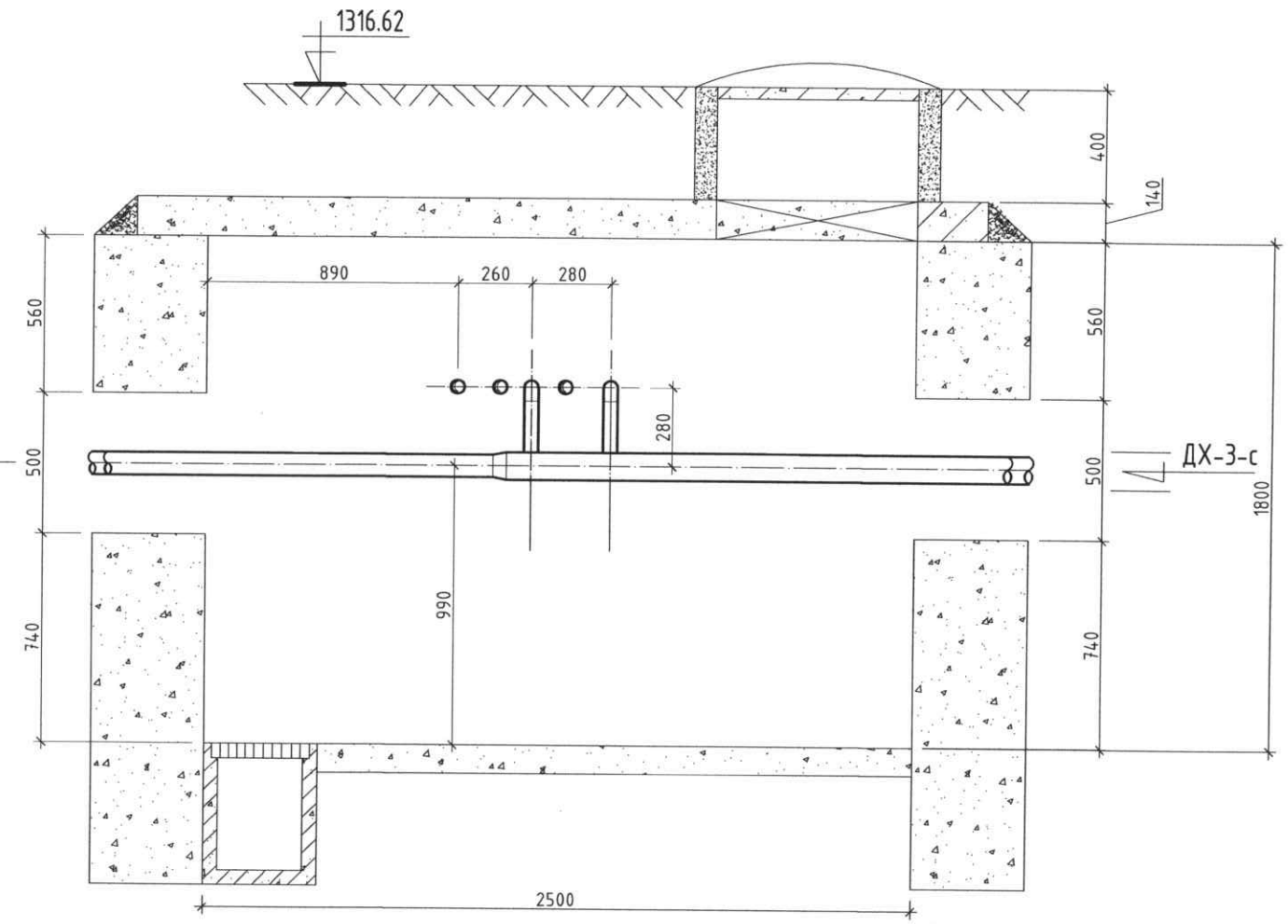

KINGSEA E&C Consulting group Co.,Ltd Хаяг: Улаанбаатар.ХУД.3-р хороо. Энгельсийн гудамж. 5-р байр Хан-Өргөө оффис, 901 тоот Утас: 98111987, 88845243 КИНГСИЙ ИНЖЕНЕР ЭНД КОНСТРАКШН"ХХК	Дундговь аймаг. Сайхан-Овоо сум. ХОЙД ЛАГЕРИЙН ДУЛААН ХАНГАМЖИЙН ШУГАМ			
Дулааны худаг-0, Байгуулалт, өгтлөл 1-1				Үе шат: А3
Инженер	Л.Баасанхүү	Е.Г Шифр: КС 02-41/24	Масштаб: М1:25	Огноо: 2022 он
Гүйцэтгэсэн	Н.Батдорж	Т.Г Шифр:	Зургийн дугаар: ГДГ-20	Бүх хуудас: 25
Шалгасан	Л.Баасанхүү			

Сүлжмэл хэлбэрээр огноо: 2025/05/06

2025/05/06

З-р цэгийн ДХ-1-ийн байгуулалт. М1:25

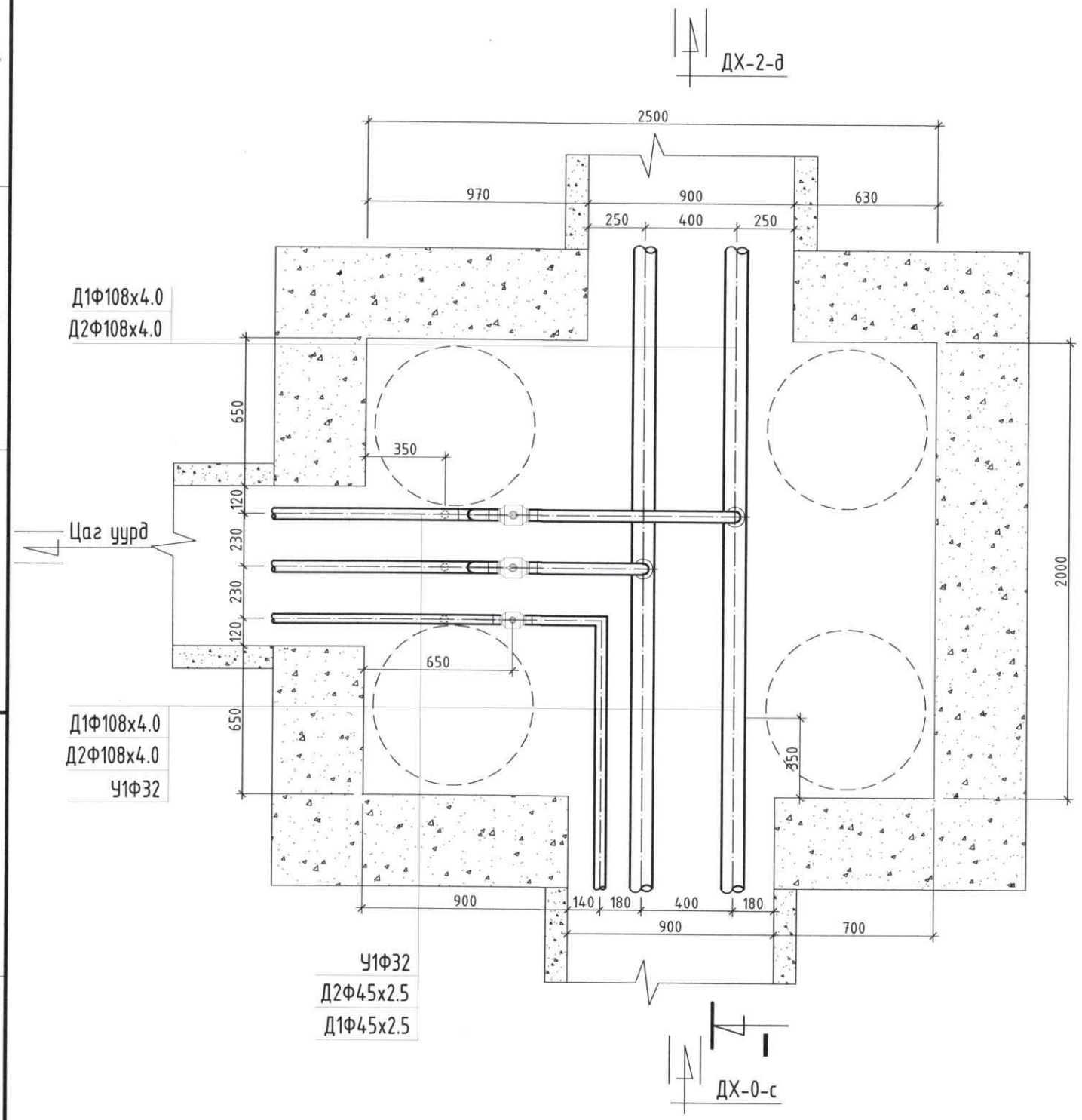

ОГТЛОЛ /I-I/

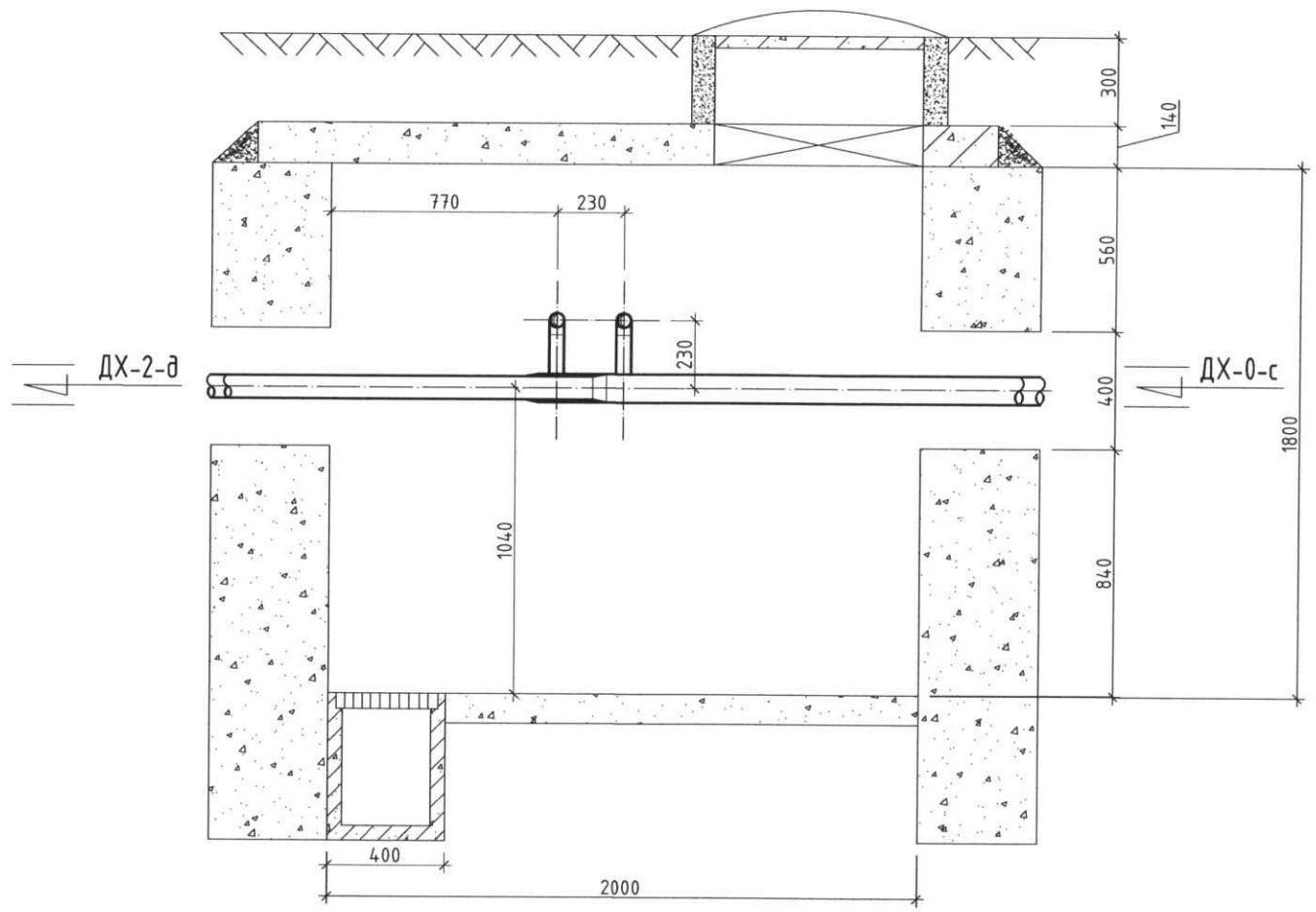

МАТЕРИАЛЫН ТҮҮВЭР

Д/д	Тэмдэглэгээ	Материалын нэр	Тоо хэмжээ	Нэгж жин /кг/	Хэмжих нэгж
1		Ялуу Я-12	1		шир
2		Даацын ялуу ПР-12	2		шир
3	ГОСТ 10704-91 СТ20	Ган булан Ф40мм	6		шир

KINGSEA E&C
Consulting group Co.,Ltd
Хаяг: Улаанбаатар.ХУД.3-р хороо. Энгельсийн гудамж. 5-р байр Хан-Өргөө оффис, 901 тоот
Утас: 98111987, 88845243
КИНГСИЙ ИНЖЕНЕР ЭНД КОНСТРАКШН"ХХК

Дундговь аймаг. Сайхан-Овоо сум.

ХОЙД ЛАГЕРИЙН ДУЛААН ХАНГАМЖИЙН ШУГАМ

Дулааны худаг-1, Байгуулалт, огтлол 1-1

Инженер	Л.Баасанхүү	Е.Г Шифр: КС 02-41/24	Масштаб: М1:50	Уе шат: А3	
Гүйцэтгэсэн	Н.Батдорж	Т.Г Шифр:	Зургийн дугаар: ГДГ-21	Огноо: 2022 он	
Шалгасан	Л.Баасанхүү			Бүх хуудас: 25	

Сүлгийн хавтасан огноо: 2025/05/06

2025/05/06

11-р цэгийн ДХ-2-ын байгуулалт. М1:25

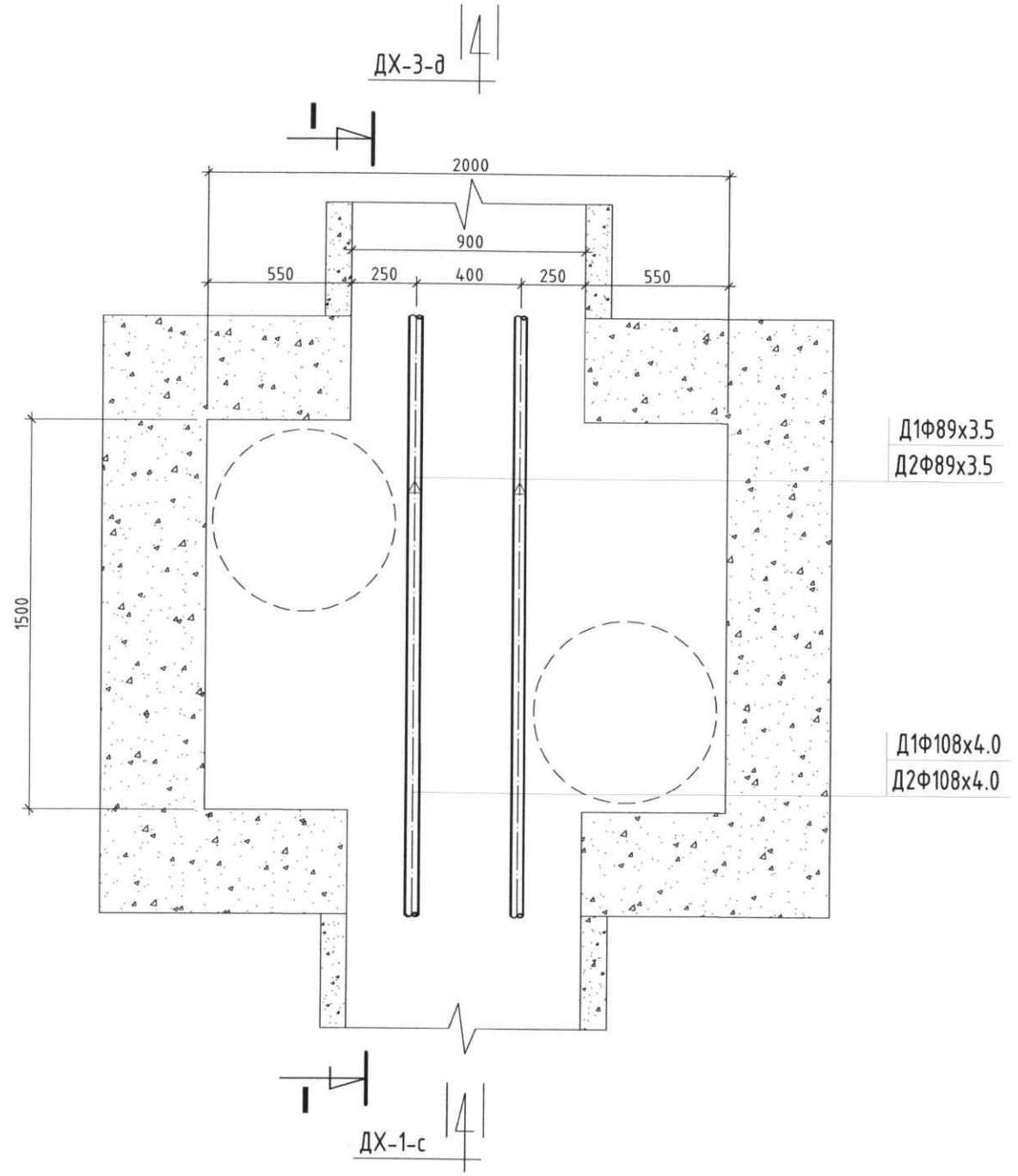

ОГТЛОЛ /I-I/

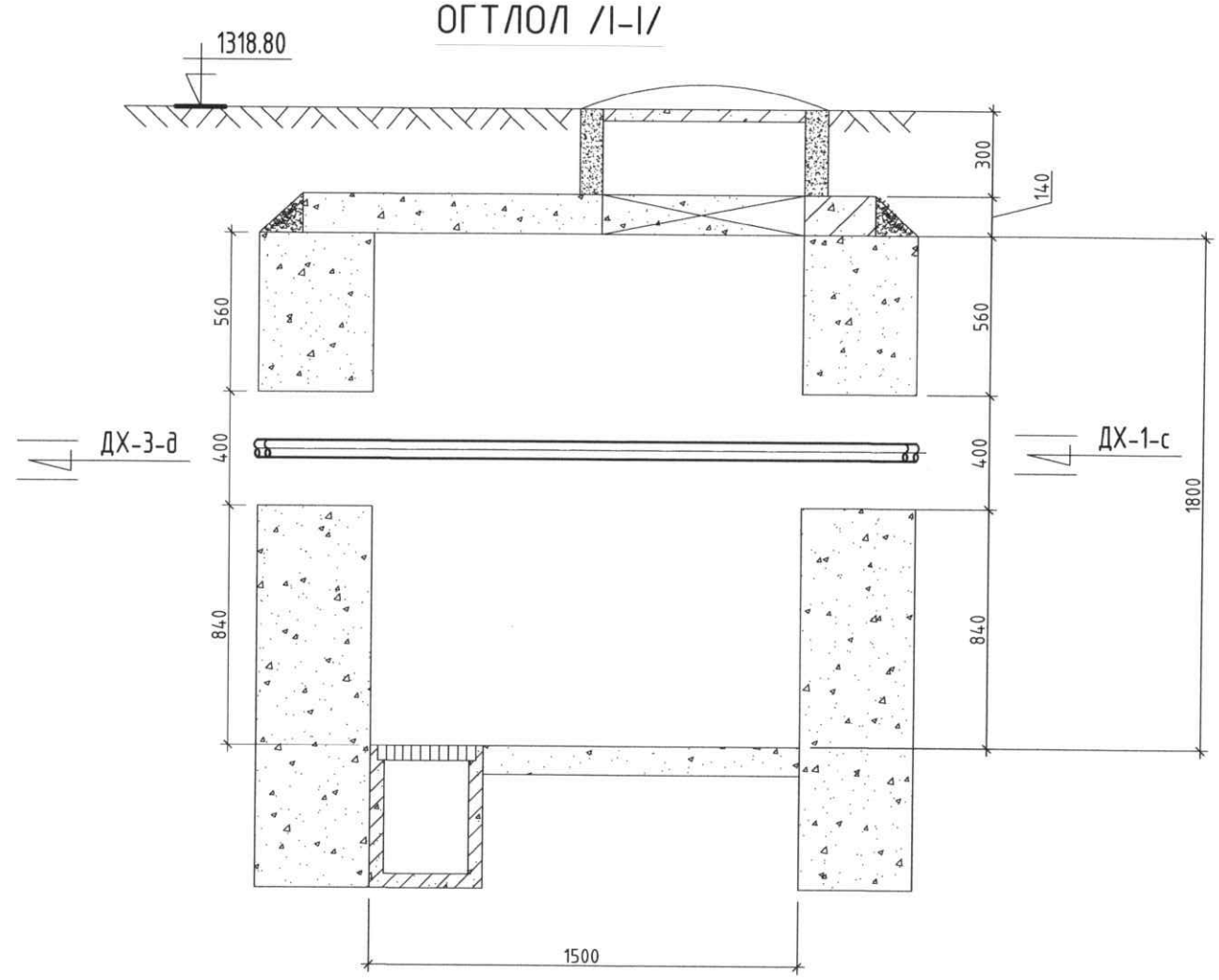

МАТЕРИАЛЫН ТҮҮВЭР

Д/д	Тэмдэглэгээ	Материалын нэр	Тоо хэмжээ	Нэгж жин /кг/	Хэмжих нэгж
1	Хэмжээ 1,5х2,0х1,8h	Худгийн барилга бүтээц	1		шир
2		Ялуу Я-12	2		шир
3		Даацын ялуу ПР-12	4		шир
4	ГОСТ 10704-91 СТ20	Ган шилжвэр Ф100/80мм	2		шир

KINGSEA E&C
Consulting group Co.,Ltd
Хаяг: Улаанбаатар ХУД 3-р хороо. Энгэльсийн гудамж. 5-р байр Хан-Өргөө оффис, 901 тоот
Утас: 98111987, 88845243
КИНГСИЙ ИНЖЕНЕР ЭНД КОНСТРАКШН"ХХК

Дундговь аймаг. Сайхан-Овоо сум.

ХОЙД ЛАГЕРИЙН ДУЛААН ХАНГАМЖИЙН ШУГАМ

Дулааны худаг-2. Байгуулалт, огтлол 1-1

Инженер	Л.Баасанхүү	Е.Г Шифр: КС 02-41/24	Масштаб: М1:50	Үе шат: АЗ	Огноо: 2022 он
Гүйцэтгэсэн	Н.Батдорж	Т.Г Шифр:	Зургийн дугаар: ГДГ-22		Бүх хуудас: 25
Шалгасан	Л.Баасанхүү				

МОНГОЛ УЛСЫН АТГ-ын Нягтлан бодох бүртгэлийн БАЛАНСЫН ТАЙЛАН ХЭЛТЭЙН ЗӨВШӨӨРӨЛ 21-1543 31-р сар 2026

Сүүлчийн хэвлэсэн огноо: 2025/05/06

13-р цэгийн ДХ-3-ын байгуулалт. М1:25

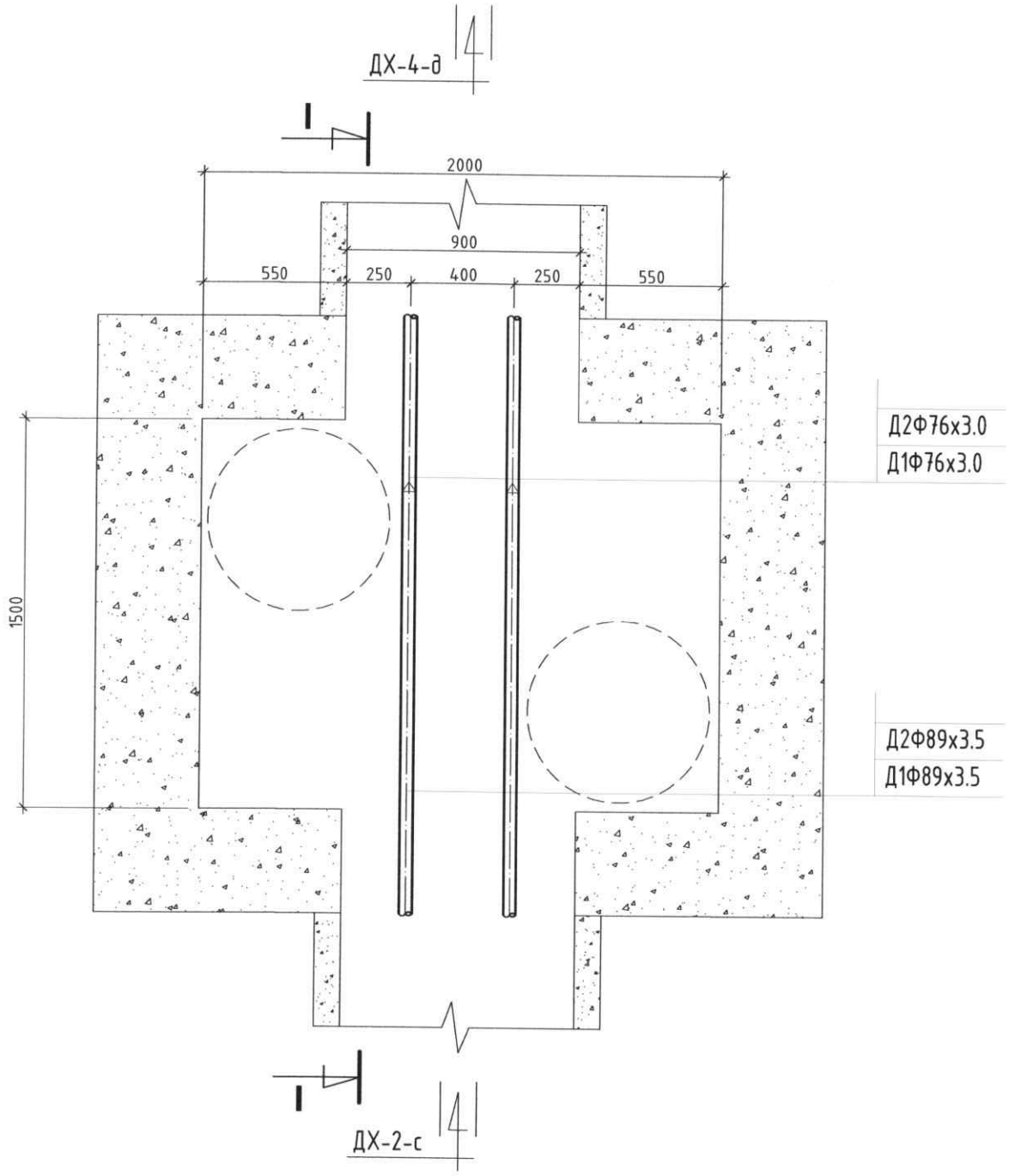

ОГТЛОЛ /I-I/

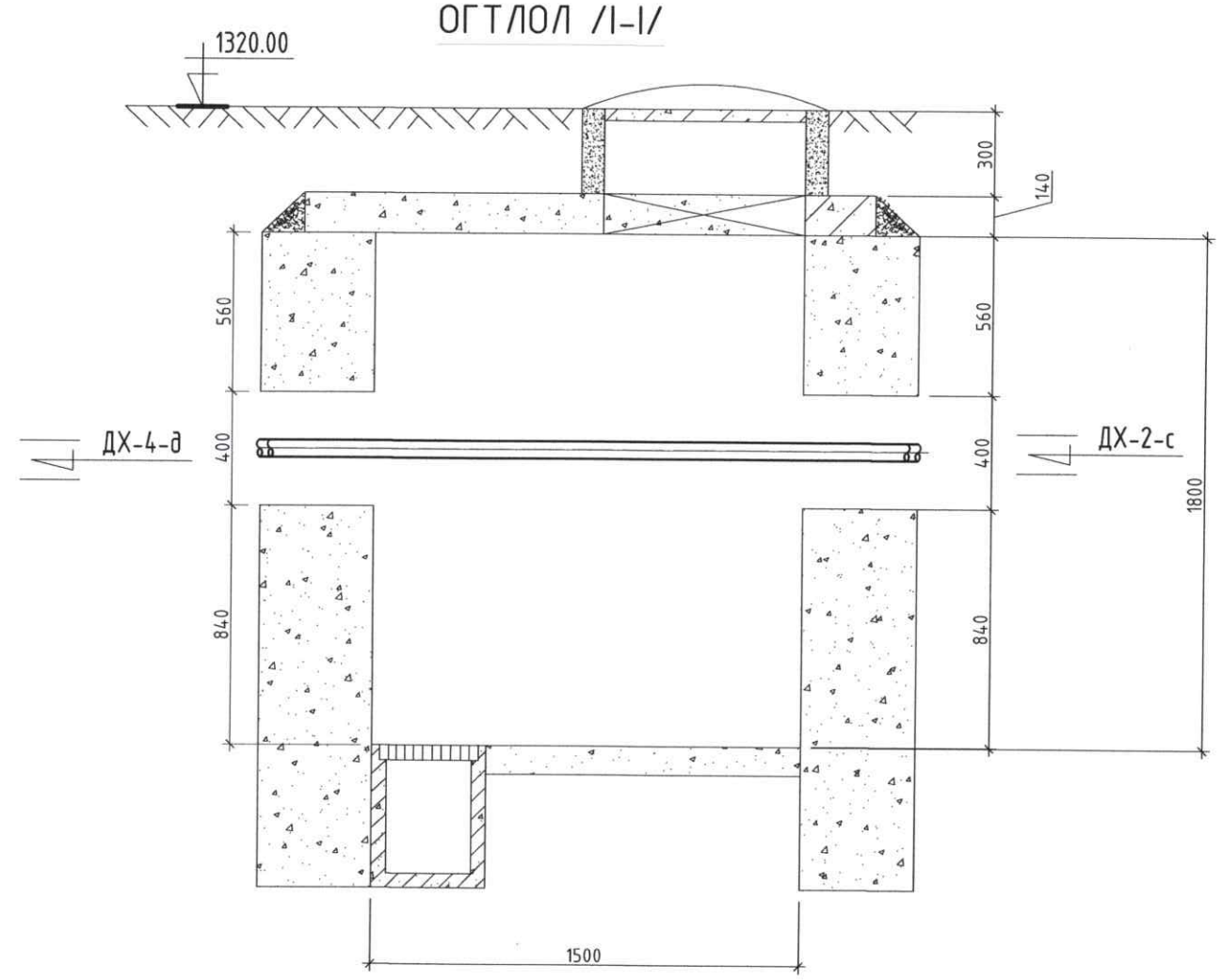

МАТЕРИАЛЫН ТҮҮВЭР

Д/д	Тэмдэглэгээ	Материалын нэр	Тоо хэмжээ	Нэгж жин /кг/	Хэмжих нэгж
1	Хэмжээ 1,5х2,0х1,8h	Худгийн барилга бүтээц	1		шир
2		Ялуу Я-12	2		шир
3		Даацын ялуу ПР-12	4		шир
4	ГОСТ 10704-91 СТ20	Ган шилжвэр Ф80/70мм	2		шир

KINGSEA E&C
Consulting group Co.,Ltd
Хаяг: Улаанбаатар,ХУД.3-р хороо, Энгэльсийн гудамж. 5-р байр Хан-Өргөө оффис, 901 тоот
Утас: 98111987, 88845243
КИНГСИЙ ИНЖЕНЕР ЭНД КОНСТРАКШН"ХХК

Дундговь аймаг. Сайхан-Овоо сум.

ХОЙД ЛАГЕРИЙН ДУЛААН ХАНГАМЖИЙН ШУГАМ

Дулааны худаг-3, Байгуулалт, огтлол 1-1

Инженер	Л.Баасанхүү	Е.Г Шифр: КС 02-41/24	Масштаб: М1:50	Үе шат: АЗ
Гүйцэтгэсэн	Н.Батдорж			Огноо: 2022 он
Шалгасан	Л.Баасанхүү	Т.Г Шифр:	Зургийн дугаар: ГДГ-23	Бүх хуудас: 25

Сійчийн хэвлэсэн огноо: 2025/05/06

15-р цэгийн ДХ-4-ийн байгуулалт. М1:25

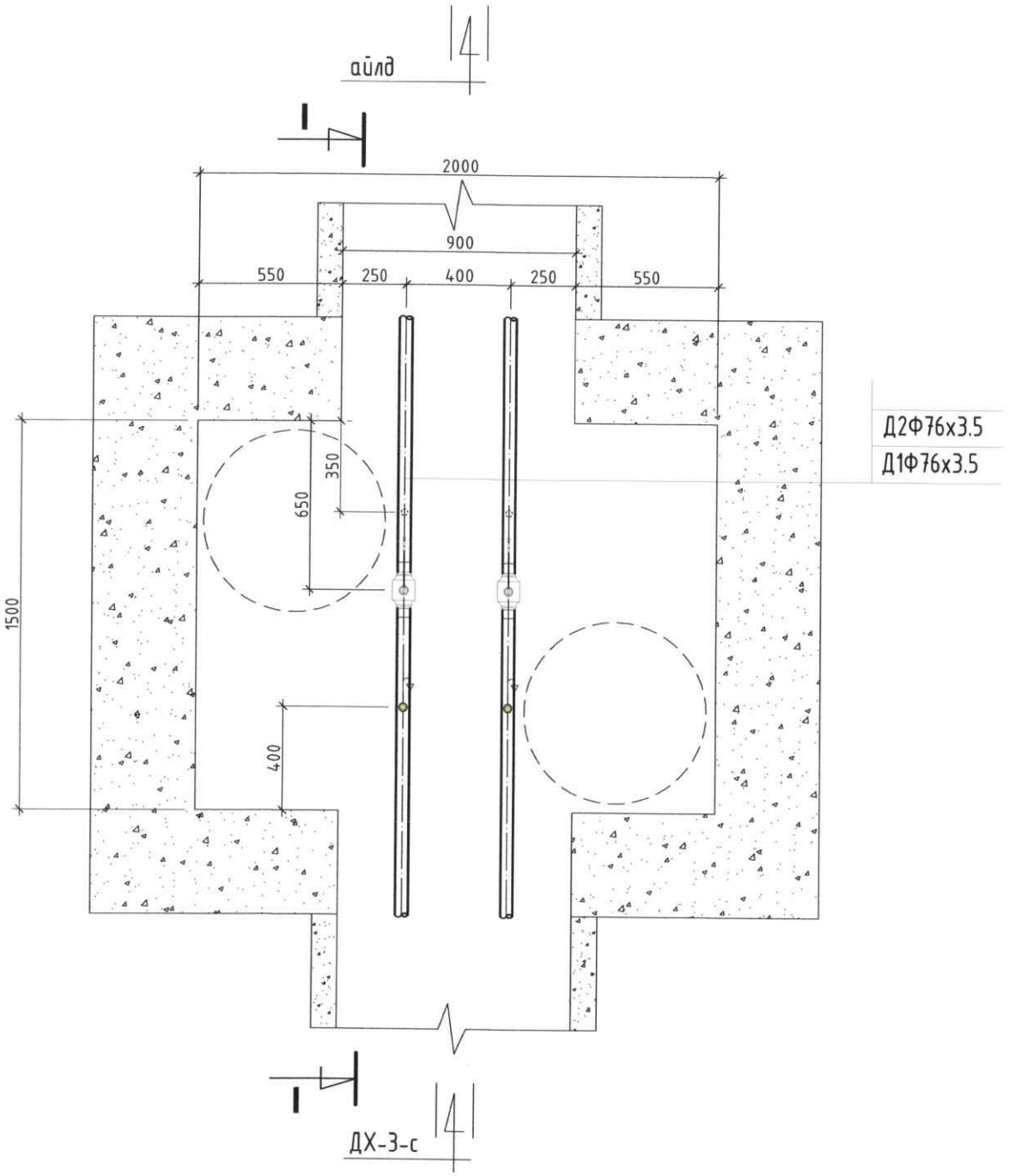

ОГТЛОЛ /I-I/

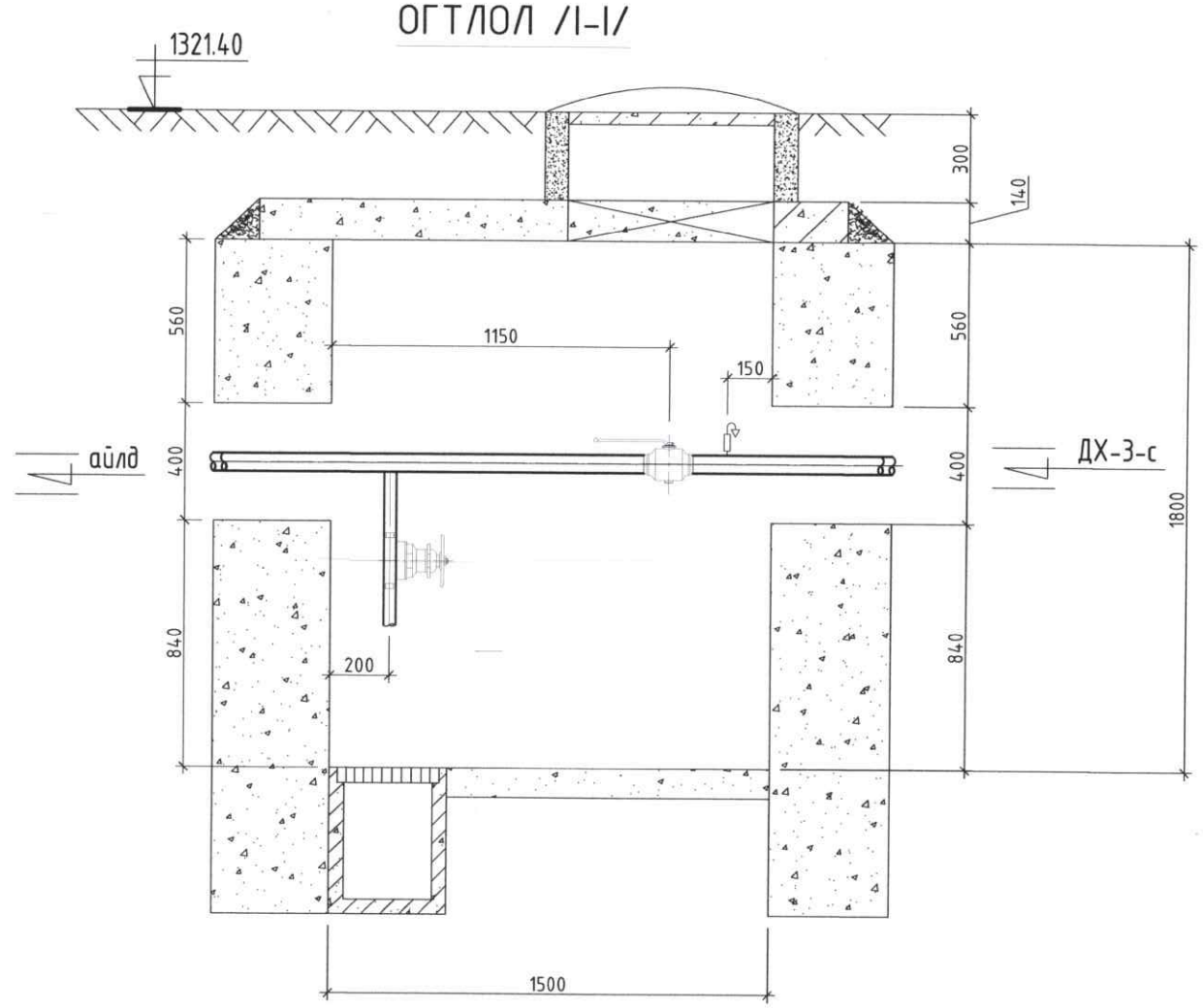

МАТЕРИАЛЫН ТҮҮВЭР

Д/д	Тэмдэглэгээ	Материалын нэр	Тоо хэмжээ	Нэгж жин /кг/	Хэмжих нэгж
1	T>100°C P>1.6 МПа	Бөмбөлгөн хаалт Ф70мм	2		шир
2	15с22нж	Ус буулгах хаалт Ф25мм	2		шир
3	15кч19п	Агаар гаргах хаалт Ф15мм	2		шир
4	Хэмжээ 1,5х2,0х1,8h	Худгийн барилга бүтээц	1		шир
5		Ялуу Я-12	2		шир
6		Даацын ялуу ПР-12	4		шир

KINGSEA E&C
Consulting group Co.,Ltd
Хаяг: Улаанбаатар.ХУД 3-р хороо. Энгельсийн гудамж. 5-р байр Хан-Өргөө оффис, 901 тоот.
Утас: 98111987, 88845243
КИНГСИЙ ИНЖЕНЕР ЭНД КОНСТРАКШН"ХХК

Дундговь аймаг. Сайхан-Овоо сум.

ХОЙД ЛАГЕРИЙН ДУЛААН ХАНГАМЖИЙН ШУГАМ

Дулааны худаг-4, Байгуулалт, огтлол 1-1

Инженер	Л.Баасанхүү	Е.Г Шифр: КС 02-41/24	Масштаб: М1:50	Үе шат: АЗ	
Гүйцэтгэсэн	Н.Батдорж	Т.Г Шифр:	Зургийн дугаар: ГДГ-24	Огноо: 2022 он	
Шалгасан	Л.Баасанхүү			Бүх хуудас: 25	

МОНГОЛ УЛС 21-ХХ5576 Л.БААСАНХҮҮ ЗӨВШӨГДСӨН ИНЖЕНЕР ЗАХИАС 2021-2026

Сүүлчийн хэвлэсэн огноо: 2025/05/06

2025/05/06

ЮҮЛЭХ ХУДГИЙН БАЙГУУЛАЛТ. М1:25

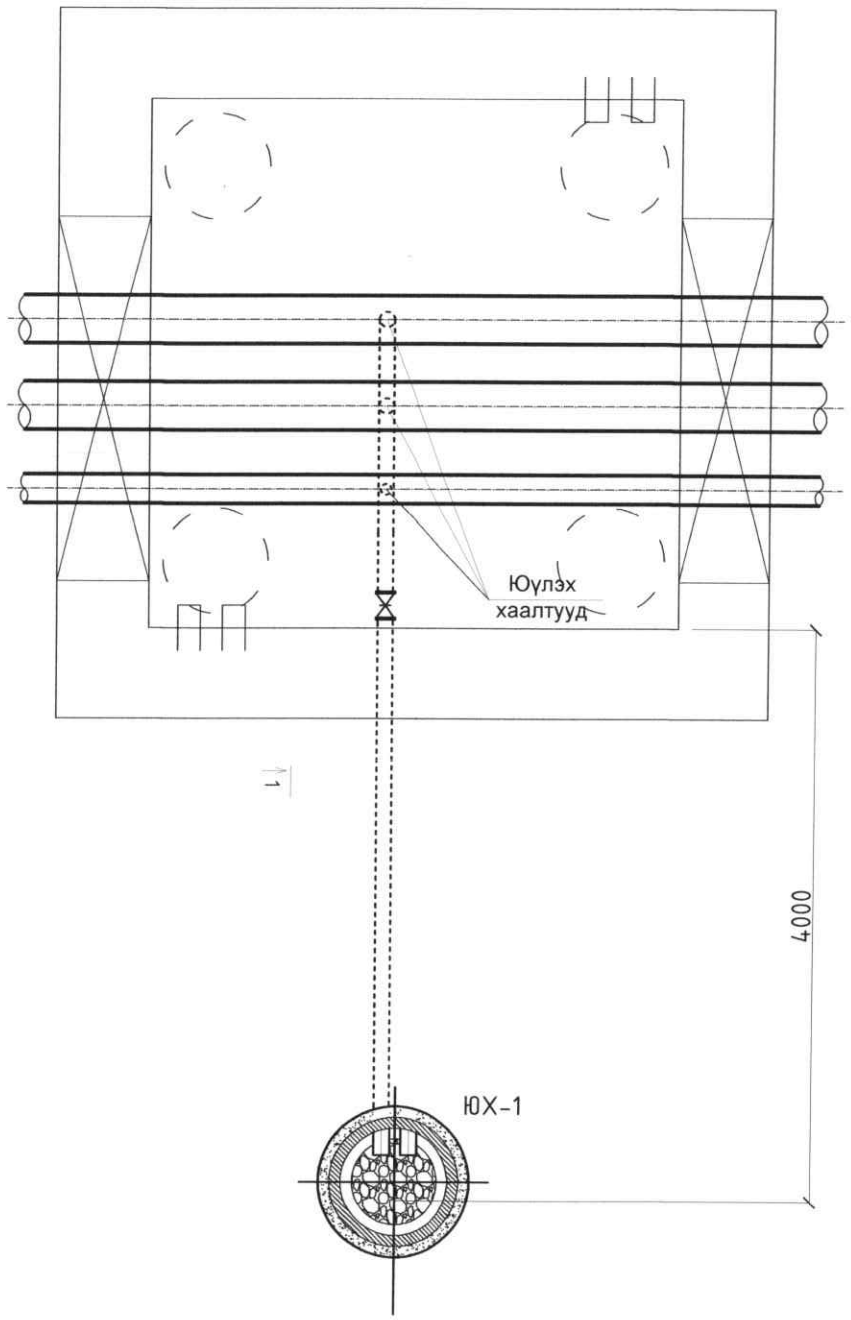

ОГТЛОЛ /I-I/

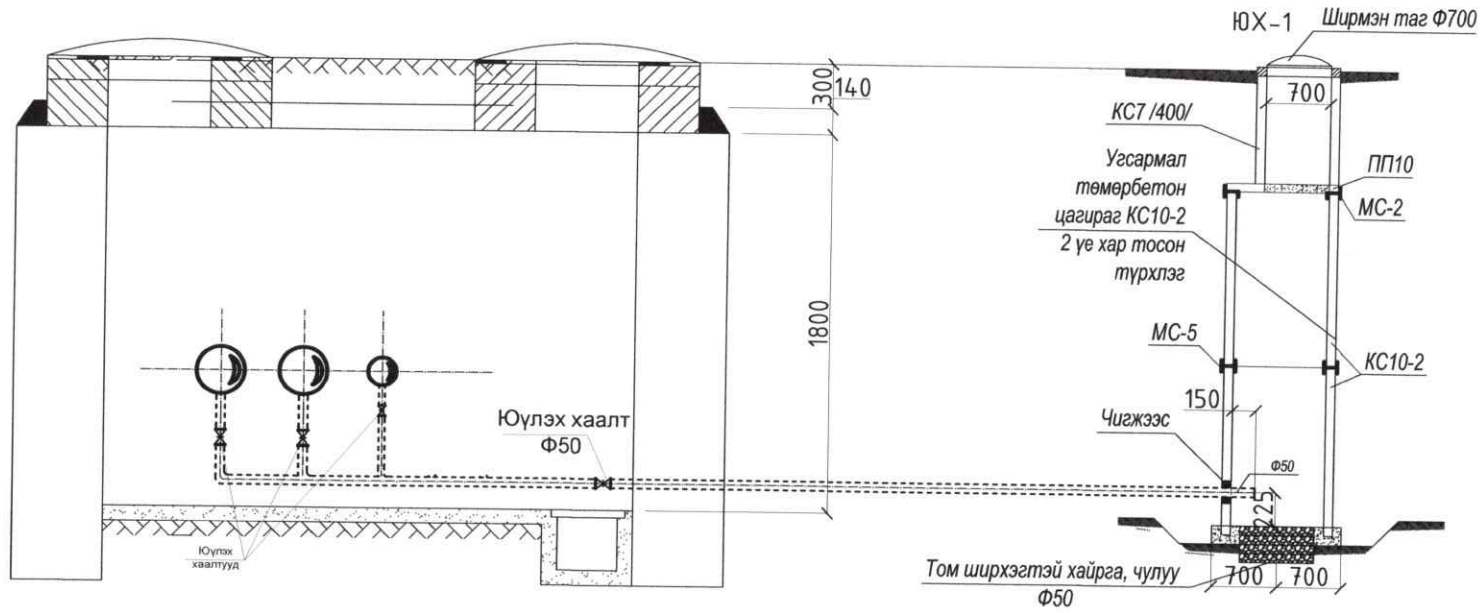

МАТЕРИАЛЫН ТҮҮВЭР /НИЙТ 1ш/

Д/д	Тэмдэглэгээ	Материалын нэр	Тоо хэмжээ	Нэгж жин /кг/	Хэмжих нэгж
1	T>100°C P>1.6 МПа	Юүлэх хаалт Ф50мм	1		шир
2	ГОСТ 10704-91	Ган хоолой Ф50мм	3		у/м
3	КС 10-2	Төмөр бетон цагираг Ф1000мм, h=900мм	2		шир
4	ПП 10	Нүхтэй ташуу таг /Нүх Ф700мм/	1		шир
5	КС 7-1	Төмөр бетон цагираг Ф700мм, h=400мм	1		шир
6		Худгийн ширмэн таг Ф700мм	1		шир
7		Худгийн бэхэлгээ төмөр МС-5	4		шир
8		Худгийн бэхэлгээ төмөр МС-2	4		шир
9		Хайрга	0.38		м3
10		Бетон М100	0.2		м3

KINGSEA E&C
Consulting group Co.,Ltd
Хаяг: Улаанбаатар,ХУД.3-р хороо.
Энгельсийн гудамж. 5-р байр
Хан-Өргөө оффис, 901 тоот
Утас: 98111987, 88845243
КИНГСИЙ ИНЖЕНЕР
ЭНД КОНСТРАКШН"ХХК

Дундговь аймаг. Сайхан-Овоо сум.

ХОЙД ЛАГЕРИЙН ДУЛААН ХАНГАМЖИЙН ШУГАМ

Юүлэх худгийн байгуулалт, огтлол 1-1			Ує шат: А3	
Инженер	Л.Баасанхүү	Е.Г Шифр: КС 02-41/24	Масштаб: М1:50	Огноо: 2022 он
Гүйцэтгэсэн	Н.Батдорж	Т.Г Шифр:	Зургийн дугаар: ГДГ-25	Бүх хуудас: 25
Шалгасан	Л.Баасанхүү			

МОНГОЛ УЛС 21-154 АТХ5576 Лхагва Энгийн БААСАНХҮҮ ЗОХИОХ ИНЖЕНЕР ЗОХИОГЧ

Сүлгийн хавтасын огноо: 2025/05/06

2025/05/06