МОНГОЛ УЛС
ХОТ БАЙГУУЛАЛТ, БАРИЛГА
ОРОН СУУЦЖУУЛАЛТЫН ЯАМ
Магадлалын дугаар: 0474/2025
МАГАДЛАЛ ХИЙГДСЭН
Магадлал хариуцсан
Хэлтсийн дарга: .....
/Гарын үсэг/
2025 оны 04 сарын 11 өдөр

БАРИЛГЫН ЗУРАГ ТӨСЛИЙН ЖАРГАЛАНТ ХИЙЦ ХХК

Дархан Уул аймаг Хонгор сум

БОГ, БОД МАЛЫН БОЙНЫ БАРИЛГА

/АЖЛЫН ЗУРАГ/

Хянасан.

Албан тушаал	Нэр	Гарын үсэг
Дархан Уул аймгийн ГХБХБГ-н Барилга,Хот байгуулалтын хэлтэс, Инженерийн дэд бүтцийн асуудал хариуцсан мэргэжилтэн	Б. Төмөр	
Дархан-Уул аймгийн Эрүүл Мэндийн Газрын Хяналт Шалгалтын Хэлтэсийн Дарга	Д. Наранцэцэг	
Дархан-Уул аймгийн Онцгой Байдлын Газрын Дарга, Хурандаа	С. Пүрэвсамдан	

БОЛОВСРУУЛСАН.

Албан тушаал	Нэр	Гарын үсэг
Жаргалант Хийц ХХК-ийн Захирал	С. Тайванбаатар	

Захиалагч

Албан тушаал	Нэр	Гарын үсэг
Дархан-Уул аймгийн Хонгор сумын Засаг Дарга	Т. Атархишиг	

Улаанбаатар хот 2024 он

Ерөнхий тайлбар бичиг

Ерөнхий зүйл:

Дархан-Уул аймаг, Хонгор сумын Засаг Даргын Тамгын Газрын захиалгатай МАЛ НЯДАЛГААНЫ ГАЗАР-ын энэхүү ажлын зургийг зураг төслийн Жаргалант Хийц ХХК-д 2024 онд боловсруулав.

Ажлын зураг, төслийн баримт бичгийг дараах байгаль цаг уур, барилгын ангилалын зэргүүдэд тооцож гүйцэтгэв.

* Гадна агаарын температур -35.3*C
* Цасны ачаалал 70кг/м2
* Салхины ачаалал 28кг/м2
* Эдэлгээний зэрэг 2
* Гал тэсвэрлэлтийн 2
* Газар чичирхийлэлтийн зэрэг 8 балл
* Барилгын ангилал 2

Байршил:

Дархан-Уул аймаг, Хонгор сум

Ерөнхий төлөвлөгөө:

Барилга баригдах талбайд инженерийн шугам сүлжээ, хатуу хучилттай зам талбай байхгүй. Ерөнхий төлөвлөгөөний шийдлийн хүрээнд орчны явган зам, авто зам, ногоон суулгамал зэргийг төлөвлөсөн болно.

Өндөржилт:

Барилга барих талбайн гадаргуу нь ерөнхийдөө тэгш. Зам талбайн ус ургаш урсаж зайлахаар төлөвлөв. Барилгын ажлын төгсгөлд хаяавчийн улаан түвшингүудийг Зохиогчтой хамтран ахин шалгаж зөвшөөрөлцвөл зохино. Улаан шугам тавих үед барилгын 0.00 түвшинг хэмжиж тогтоохдоо Зохиогчийг байлцуулах шаардлагатай. өндержилтийг ±0.00=813.50 байхаар зураг төсөлд тусгав.

Буурь хөрс:

Буурь хөрсний өгөгдлийг геологийн дүгнэлт, ББ-ийн зураг, баримт бичгээс үзнэ. Барилга баригдах талбай газар хөдлөлийн 8 баллын бүсэд орно.

Барилгын төлөвлөлт:

Мал нядалгааны барилгын архитектур, эзлэхүүн төлөвлөлт нь олгогдсон газрын багтаамж, Захиалагчаас өгөгдсөн даалгавар, зориулалт, захиалагчийн хүсэл сонирхолд тулгуурлагдав. Барилгын зоорийн давхарт, арьс, шийр дайвар бүтээгдэхүүний түр агуулах, цус цуглуулах агуулах, техникийн өрөө, 1-р давхарт Бог, Бод мал нядлах 2 шугам болон дотор мах ангилах цэвэрлэх цех, агуулах, ажилчдын өрөө, захирагааны офис зэргийг төлөвлөж өгсөн.

Барилгын хэмжээ нь үндсэн тэнхлэгээр:

хэмжээ	газраас дээш	газраас доош
22.00 x 15.00м	1 давхар	1 давхар

Барилгын бүтээц хийцлэл:

Уг барилга нь ган бүтээц бүхий сэндвичин хавтан дээвэртэй байх ба гадна ханыг мөн 15см сэндвич хавтан байхаар тооцов. Ган бүтээцийн угсралтын ажлыг гүйцэтгэхдээ технологийн горимыг онцгой анхаарч ажиллах шаардлагатай. Бусад зургийг ББ маркийн зурагаас үзвэл зохино.

Суурь - цутгамал төмөр бетон

Дээвэр - Гал дэмжидгүй нягтруулсан чулуун хөвөн (Ш1, Ш2 анги, MNS EN-13163:2011) сэндвичин хавтан налуу дээвэр байна.

Гадна хана - Гал дэмжидгүй нягтруулсан чулуун хөвөн (Ш1, Ш2 анги, MNS EN-13163:2011) сэндвичин хавтан байна. Ханын бүтцийг БА-13 хуудас, ББ-ийн хэсгийн зураг, тайлбараас үзнэ. 2м өндөртэй хананд ням бактери үржүүлэхгүй ус чийгэнд тэсвэртэй резинэн будгаар будна.

Цонх - Дулаан тусгаарлалт сайтай 3 давхар наамал шилэн багц бүхий PVC рамтай байна. Рамын өнгө - цайвар саарал. Цонхыг захиалахдаа нийлүүлэгч буюу гүйцэтгэгч, захиалагч талууд хамтран газар дээр нь хэмжилт хийж шалгах шаардлагатай. Хэрэв архитектурын зурагаас зөрсөн /томорсон эсвэл жижигэрсэн/ бол зохиогчтой зөвлөж тухайн үед шийдвэрлэнэ.

Хаалга - Барилгын хаалгыг зориулалтын дагуу Захиалагч өөрөө сонгон хэрэглэнэ. Хаалганы хэмжээг зургийн дагуу авсан байна.

Шал - Зураг төсөлд цутгамал төмөр бетон, бетон тэгшилгээ, тусгай зориулалтын будаг, чулуу, плита, паркет зэрэг байхаар төлөвлөв. Мөн шаланд ням бактери үржүүлэхгүй ус чийгэнд тэсвэртэй резинэн будгаар будна. Шалыг БА-14 хуудсанд үзүүлсэний дагуу гүйцэтгэнэ. Захиалагч өөрийн нөхцөлд тохируулан өөрчлөх эрхтэй. Шал болон хананд суулгах технологийг технологийн инженертэй зөвшилцөхийг үндсэн дээр технологийг суулгах шаардлагатай.

Бусад

Барилгын ажилд хэрэглэгдэх бүх материал эдлэлүүд нь гарал үүсэл, тохирлын гэрчилгээтэй байна. Барилгын ажлын явцад ямар нэгэн ойлгомжгүй зөрчилдөх зүйл илрэх аваас заавал Зохиогчид мэдэгдэж байх шаардлагатай. Төслийг барилгын норм ба дүрэм, тооцоо, техникийн нөхцөлүүдэд уялдуулан боловсруулсан бөгөөд холбогдох тайлбар, зургуудыг үзнэ үү.

Архитектурын хэсгийн ажлын зургийн жагсаалт

№	Хуудасны марк	Зургийн нэр	Масштаб
1	БА-0	Нүүр хуудас	
2	БА-1	Зургийн жагсаалт, Тайлбар бичиг	
3	БА-2	Төслийн танилцуулга, ТЭЗҮ, Үндсэн таних тэмдэг	
4	ЕТ-1	Ерөнхий төлөвлөгөө	1/250
5	ЕТ-2	Өндөржилт	1/250
6	ЕТ-3	Улаан шугам тавих схем	1/250
7	ЕТ-4	Зам талбайн хучилт	1/250
8	ЕТ-5	Зай хэмжээ	1/250
9	БА-3	Зоорийн давхрын байгууламт	1/100
10	БА-4	1-р давхрын байгууламт	1/100
11	БА-5	Дээврийн байгууламт	1/100
12	БА-6	Огтлол 1-1	1/100
13	БА-7	Огтлол 2-2	1/100
14	БА-8	Огтлол 3-3	1/100
15	БА-9	Нүүр тал /баруун/	1/100
16	БА-10	Нүүр тал /зүүн/	1/100
17	БА-11	Нүүр тал /урд/	1/100
18	БА-12	Нүүр тал /хойд/	1/100
19	БА-13	Ханын бүтэц	1/50
20	БА-14	Шалны бүтэц	1 / 15
21	БА-15	Хаалганы түүвэр	1 / 25
22	БА-16	Цонхны түүвэр	1 / 25
Технологи			
23	ТХ-1	Зоорийн давхрын ТЕХНОЛОГИЙН БАЙГУУЛАЛТ	1/100
24	ТХ-2	1-р давхрын ТЕХНОЛОГИЙН БАЙГУУЛАЛТ	1/100

Хонгор сумын ЗДТГазар

МАЛ НЯДАЛГААНЫ БАРИЛГА

Дархан-Уул аймаг, Хонгор сум

ЗУРГИЙН ЖАГСААЛТ, ТАЙЛБАР БИЧИГ

Үе шат: АЗ

Архитектор		О. Идэрбат	ЕГ шифр: ЖХ-04/2024	Масштаб:	Огноо: 2024.4
Гүйцэтгэсэн		Т. Энхмаа	ТГ шифр:	Зургийн дугаар: БА-1	Хуудас: 18
Шалгасан		О. Идэрбат			

"ЖАРГАЛАНТ ХИЙЦ" ХХК

2-Slaughter hous Arch

Өдөө: 25.3.21.dwg

Сүүлчийн хэвлэсэн өдөр:

ҮНДСЭН ТАНИХ ТЭМДЭГ

ХЭСЭГЛЭЛИЙН ТЭМДЭГЛЭГЭЭ

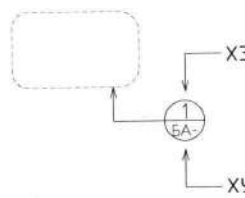

ОГТЛОЛЫН ТЭМДЭГЛЭГЭЭ

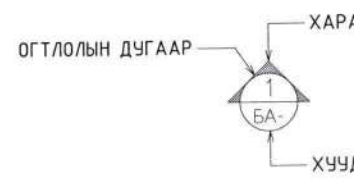

ХАНЫН ДЭЛГЭЭСИЙН ТЭМДЭГЛЭГЭЭ

ӨӨР ХУУДСАНД ҮЗҮҮЛЭХ БОЛ

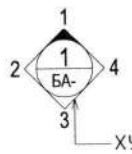

НЭГ ХУУДСАНД ҮЗҮҮЛЭХ БОЛ

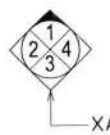

БАГАНЫН ТЭНХЛЭГИЙН ТЭМДЭГЛЭГЭЭ

БОСОО (Х) ТЭНХЛЭГИЙН ДУГААР

ХЭВТЭЭ (Y) ТЭНХЛЭГИЙН ДУГААР

ХААЛГА, ЦОНХНЫ ТЭМДЭГЛЭГЭЭ

ХААЛГА

ЦОНХ

ХАНЫН ТӨРЛИЙН ТЭМДЭГЛЭГЭЭ

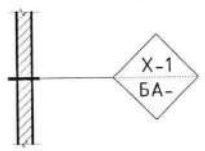

ӨРӨӨНИЙ ДУГААР

ӨРӨӨНИЙ ДУГААР

ЗҮГ ЧИГИЙН ТЭМДЭГЛЭГЭЭ

ХОЙД ЗҮГ

МАТЕРИАЛЫН ТАНИХ ТЭМДЭГ

ГАЗАР ШОРОО

ХӨРС

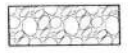
ХАЙРГА

БЕТОН

ТӨМӨР БЕТОН

БЕТОН

ЭЛС/ ЗУУРМАГ

ӨРЛӨГ

ХӨНГӨН БЛОК

ТООСГО

ЧУЛУУ

БОРЖИН

ГАНТИГ

МЕТАЛЛ

ХӨНГӨН ЦАГААН

ТӨМӨР

МОД

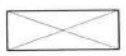
БОЛОВСРУУЛАЛТ ХИЙГДЭЭГҮЙ

ФАНЕР

БЭХЭЛГЭЭ ХОЛБОЛТ

БЭЛТГЭСЭН

ДУЛААН ТУСГААРЛАЛТ

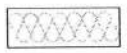
ЭРДЭС ХӨВӨН /ЗӨӨЛӨН/

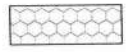
ХӨӨСӨНЦӨР ДУЛААЛГА /ХАТУУ/

ШУГАМЫН ТӨРӨЛ

ҮРГЭЛЖИЛСЭН ӨРГӨН ШУГАМ /ОГТОЛСОН ХЭСЭГ/

ҮРГЭЛЖИЛСЭН НАРИЙН ШУГАМ /ХАРАГДАХ ХЭСЭГ/

ТАСАРХАЙ ШУГАМ /ДАМ НУРУУ/

ТЭНХЛЭГ

ДАВХЦАХ ШУГАМ

ТАСРАХ ШУГАМ

ЭЗЭМШИЛ ГАЗРЫН ХИЛ ХЯЗГААР

ТҮВШИН

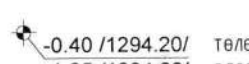
-0.40 /1294.20/ ТӨЛӨВЛӨЖ БУЙ ТҮВШИН
-1.25 /1294.60/ ОДОО БАЙГАА ТҮВШИН

-0.15 ХЭВТЭЭ ТҮВШИН (БАЙГУУЛАЛТЫН ЗУРАГТ)

-0.15 БОСОО ТҮВШИН (ОГТЛОЛ ЗУРАГТ)

ТОВЧИЛСОН ҮГ

ЕТ	ЕРӨНХИЙ ТӨЛӨВЛӨГӨӨ
ЕХ	ЕРӨНХИЙ ХЭСЭГ
БА	БАРИЛГА АРХИТЕКТУР
ТХ	ТАВИЛГА ТОНОГ ТӨХӨӨРӨМЖ
ББ	БАРИЛГА БҮТЭЭЦ
ХАС	ХАЛААЛТ АГААР СЭЛГЭЛТ
ЦБУ	ДОТОР ЦЭВЭР БОХИР УС
ДГ	ДОТОР ГЭРЭЛТҮҮЛЭГ
ХТ	ХҮЧИТ ТӨХӨӨРӨМЖ
ХД	ХОЛБОО ДОХИОЛОЛ
А	АВТОМАТЖИЛТ
ГДГ	ГАДНА ДУЛААН
ҮХАТ	ГАДНА ҮСАН ХАНГАМЖ,АРИУТГАХ ТАТУУРГА
ГЦ	ГАДНА ЦАХИЛГААН ХАНГАМЖ
ГХ	ГАДНА ХОЛБОО
ДМ	ЗҮҮХНЫ ДУЛААН МЕХАНИК
ХӨС	ХӨРГӨЛТИЙН СИСТЕМ
Х	ХИЙ ХАНГАМЖ
ГҮАС	ГАЛ УНТРААХ АВТОМАТ СИСТЕМ
ШӨТ	ШАЛНЫ ӨНГӨЛГӨӨНИЙ ТҮВШИН
ТӨТ	ТААЗНЫ ӨНГӨЛГӨӨНИЙ ТҮВШИН
НОМ	НОМИНАЛ
D=	ГОЛЧ
R=	РАДИУС
@	БҮРТ/ БОЛГОНД
Т	ЗҮЗААН
S/S	ЗЭВЭРДЭГГҮЙ ГАН
V	ЗЭЭЛХҮҮН
S	ТАЛБАЙ
a	УРТ
b	ӨРГӨН
h	ӨНДӨР
ш	ШИРХЭГ
алх	АЛХАМ
Хан/ц	ХӨНГӨН ЦАГААН
бет	БЕТОН
ТБ	ТӨМӨР БЕТОН
[	ШВЕЛЛЕР
L	БУЛАН ТӨМӨР
I	ДВҮХ ТАВР
ГА_ХО	ГАН ХООЛОЙ
ХУ_ХО	ХУВАНЦАР ХООЛОЙ
Х	ХААЛГА
Ц	ЦОНХ
АЗ	АЖЛЫН ЗУРАГ

ТОВЧ ТАНИЛЦУУЛГА

ТӨСЛИЙН ҮНДСЭН ӨГӨГДӨЛ	АГУУЛГА
ТӨСЛИЙН НЭР	МАЛ НЯДАЛГААНЫ БАРИЛГА
ГАЗАР ЭЗЭМШҮҮЛЭХ ЗАХИРАМЖ ДУГААР,ОГНОО	ДАРХАН-ҮУЛ АЙМАГ, ХОНГОР СУМЫН ЗАСАГ ДАРГЫН 2024 ОНЫ 4 САРЫН 30-НИЙ ӨДРИЙН №98 ТООТ ШИЙДВЭРТЭЙ, 4502009091 НЗГЖ ТАЛБАРЫН ДУГААР
АРХИТЕКТУР ТӨЛӨВЛӨЛТИЙН ДААЛГАВАР ДУГААР, ОГНОО	ДАРХАН-ҮУЛ АЙМГИЙН ГХБХБГ-ЫН ЕРӨНХИЙ АРХИТЕКТОРЫН 2024 ОНЫ 05 САРЫН 13-НЫ ӨДРИЙН АРХИТЕКТУР ТӨЛӨВЛӨЛТИЙН ДААЛГАВАР ДУГААР: АТД-45-0038/24
БАЙРШИЛ	ДАРХАН-ҮУЛ АЙМАГ, ХОНГОР СУМ
ЭЗЭЛБЭР ГАЗРЫН ХЭМЖЭЭ	5 га
ЗОРИУЛАЛТ, ХҮЧИН ЧАДАЛ	МАЛ НЯДАЛГАА

ТЕХНИКИЙН НӨХЦӨЛ ОЛГОСОН БАЙГУУЛЛАГА ДУГААР, ОГНОО	ДУЛААН	
	УС ХАНГАМЖ	
	ЦАХИЛГААН	
	ХОЛБОО	

ТЕХНИКИЙН ӨГӨГДӨЛ	ГАЗРЫН ЗУРАГЛАЛ ГҮЙЦЭТГЭГЧ ДУГААР, ОГНОО	ГАЗРЫН ЗУРАГЛАЛЫН ХӨХ ХАСАГТ ХХК 2024.04 сар М1:1000
	ГЕОЛОГИЙН ДҮГНЭЛТ ГҮЙЦЭТГЭГЧ ДУГААР, ОГНОО	ТОД ГЕО ТЕХНИК ХХК 2024.5 сар АРХИВ ------- ЗТ-------

ҮНДСЭН ҮЗҮҮЛЭЛТ	БАРИЛГАЖИЛТЫН ТАЛБАЙ	S бар	м2	345.00
	АЖЛЫН ТАЛБАЙ	S аж	м2	440.00
	НИЙТ ТАЛБАЙ	S нт	м2	472.96
	БАРИЛГЫН ЗЭЭЛХҮҮН	V	м2	2750.00
	К1 АЖЛЫН ТАЛБАЙ /НИЙТ ТАЛБАЙ	S аж/S н	м2	0.93
	К2 БАРИЛГЫН ЗЭЭЛХҮҮН /НИЙТ ТАЛБАЙ	V/S н	м3/м2	5.80
	ДАВХРЫН ТОО		тоо	1
	БАРИЛГЫН ӨНДӨР		м	6.00

МОНГОЛ УЛС
22-572 АТХ6046
Олзвойн ИДЭРБАТ
МЭРГЭШСЭН АРХИТЕКТОР
МА-БА
2022-2025

Хонгор сумын ЗДТГазар
МАЛ НЯДАЛГААНЫ БАРИЛГА
Дархан-Уул аймаг, Хонгор сум

ТОВЧ ТАНИЛЦУУЛГА, ТЭЗҮ

Ажилтан: Архитектор		О. Идэрбат	ЕГ шифр: ЖХ-04/2024	Масштаб:	Огноо: 2024.4
Архитектор: Гүйцэтгэсэн		Т. Эхнмаа	ТГ шифр: -	Эдлэгийн дугаар: БА-2	Хуудас: 18
Архитектор: Шалгасан		О. Идэрбат			

"ЖАРГАЛАНТ ХАЙЦ" ХХК

Үе шат: АЗ

Сүүлчийн хэвлэсэн огноо: 2025/01/02
Файл:25.01.02.dwg 2-Slaughter hous Arch

ЕТ ЕРӨНХИЙ ТӨЛӨВЛӨГӨӨ

М1:400@А3

Тодорхойлолт:

1. Төлөвлөж буй 1 давхар МАЛ НЯДАЛГААНЫ БАРИЛГА
2. Төлөвлөж буй БОД МАЛЫН ХАШАА
3. Төлөвлөж буй БОГ МАЛЫН ХАШАА
4. Авто зогсоол

Таних тэмдэг:

- Төлөвлөж буй барилга
- Төлөвлөж буй авто зам, зогсоол
- Төлөвлөж буй явган зам
- Төлөвлөж буй ногоон байгууламж
- Эдэлбэр газрын хил
- Бохир усны шугам
- Дулааны шугам
- Цэвэр усны шугам
- Цахилгааны шугам

Тайлбар:

- Ерөнхий төлөвлөгөөний орчны тойм, хөдөлгөөний схем зураглалтай хамтатган үз.
- Газрын зургийн үндэслэл:
  Геодизын зураглалыг "ХӨХ ХАСАГТ" ХХК-ийн 2024 оны 04 дугаар сард хийж гүйцэтгэсэн зургийг үндэслэв. Солбилцлын тогтолцоо: UTM /48/

МОНГОЛ ... 22-572 АТХ... Славойн ИДЭРБАТ МЭРГЭШСЭН АРХИТЕКТ МА-БА 2022-2025

Зураг өсөрт магадлал хийсэн ЭКСПЕРТ ... 2025.01.07 Засвартай эсэх ... БАРИЛГЫН ХӨГЖЛИЙН ТӨВ

"ЖАРГАЛАНТ ХИЙЦ" ХХК	Баянзүрх дүүрэг, 3-р хороо, Улаанбаатар хот утас: (976) 94775000 и-мэйл: jargalant999@gmail.com	
Архитектор:		О. Идэрбат
Гүйцэтгэсэн:		Т. Энхмаа
Шалгасан:		О. Идэрбат
Хонгор сумын ЗДМГазар МАЛ НЯДАЛГААНЫ БАРИЛГА Дархан-Уул аймаг, Хонгор сум		
Зургийн нэр: ЕРӨНХИЙ ТӨЛӨВЛӨГӨӨ		
Масштаб: М1:400	Зургийн дугаар: ЕТ-1	Хуудас:
ЕГ шифр: ЖХ-04/2024	ТГ шифр: ----------	Огноо: 2024.4

Сүүлчийн хадгалсан огноо: 2024/05/06

А3

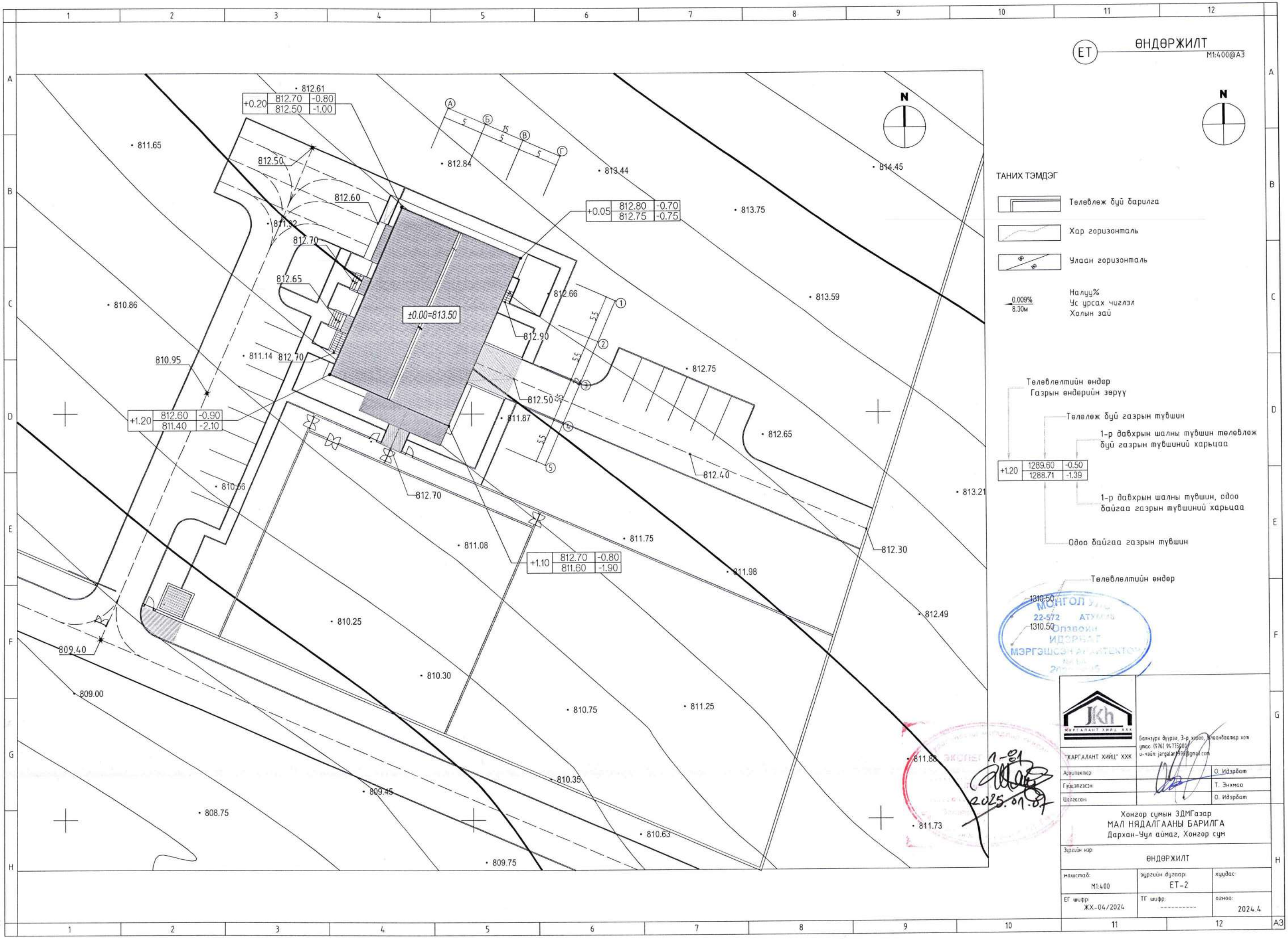

ЕТ
ӨНДӨРЖИЛТ
М1:400@А3
N
ТАНИХ ТЭМДЭГ
Төлөвлөж буй барилга
Хар горизонталь
Улаан горизонталь
0.009%
8.30м
Налуу%
Ус урсах чиглэл
Холын зай
Төлөвлөлтийн өндөр
Газрын өндөрийн зөрүү
Төлөлөж буй газрын түвшин
1-р давхрын шалны түвшин төлөвлөж буй газрын түвшиний харьцаа
+1.20 | 1289.60 | -0.50
1288.71 | -1.39
1-р давхрын шалны түвшин, одоо байгаа газрын түвшиний харьцаа
Одоо байгаа газрын түвшин
Төлөвлөлтийн өндөр
1310.50
1310.50
±0.00=813.50
+0.20 | 812.70 | -0.80
812.50 | -1.00
+0.05 | 812.80 | -0.70
812.75 | -0.75
+1.20 | 812.60 | -0.90
811.40 | -2.10
+1.10 | 812.70 | -0.80
811.60 | -1.90
812.61
811.65
812.50
812.60
811.92
812.70
812.65
810.86
810.95
811.14
812.70
812.84
813.44
814.45
813.75
812.66
812.90
813.59
812.75
812.50
811.87
812.65
812.40
812.70
810.56
813.21
811.08
811.75
812.30
811.98
812.49
810.25
809.40
810.30
809.00
810.75
811.25
811.88
810.35
809.45
808.75
810.63
811.73
809.75
МОНГОЛ УЛС
22-572 АТХМ
Олзвойн
ИДЭРБАТ
МЭРГЭШСЭН АРХИТЕКТОР
ЭКСПЕРТ
1-01
2025.01.07
JKh
ЖАРГАЛАНТ ХИЙЦ ХХК
"ЖАРГАЛАНТ ХИЙЦ" ХХК
Баянзүрх дүүрэг, 3-р хороо, Улаанбаатар хот
утас: (976) 94775000
и-мэйл: jargalant999@gmail.com
Архитектор: О. Идэрбат
Гүйцэтгэсэн: Т. Энхмаа
Шалгасан: О. Идэрбат
Хонгор сумын ЗДМГазар
МАЛ НЯДАЛГААНЫ БАРИЛГА
Дархан-Уул аймаг, Хонгор сум
Зургийн нэр: ӨНДӨРЖИЛТ
машстаб: М1:400
зургийн дугаар: ЕТ-2
хуудас:
ЕГ шифр: ЖХ-04/2024
ТГ шифр: ----------
огноо: 2024.4
А3
Сүүлчийн хадгалсан огноо: 2024/05/06

ЕТ УЛААН ШУГАМ ТАВИХ СХЕМ

M1:200@A3

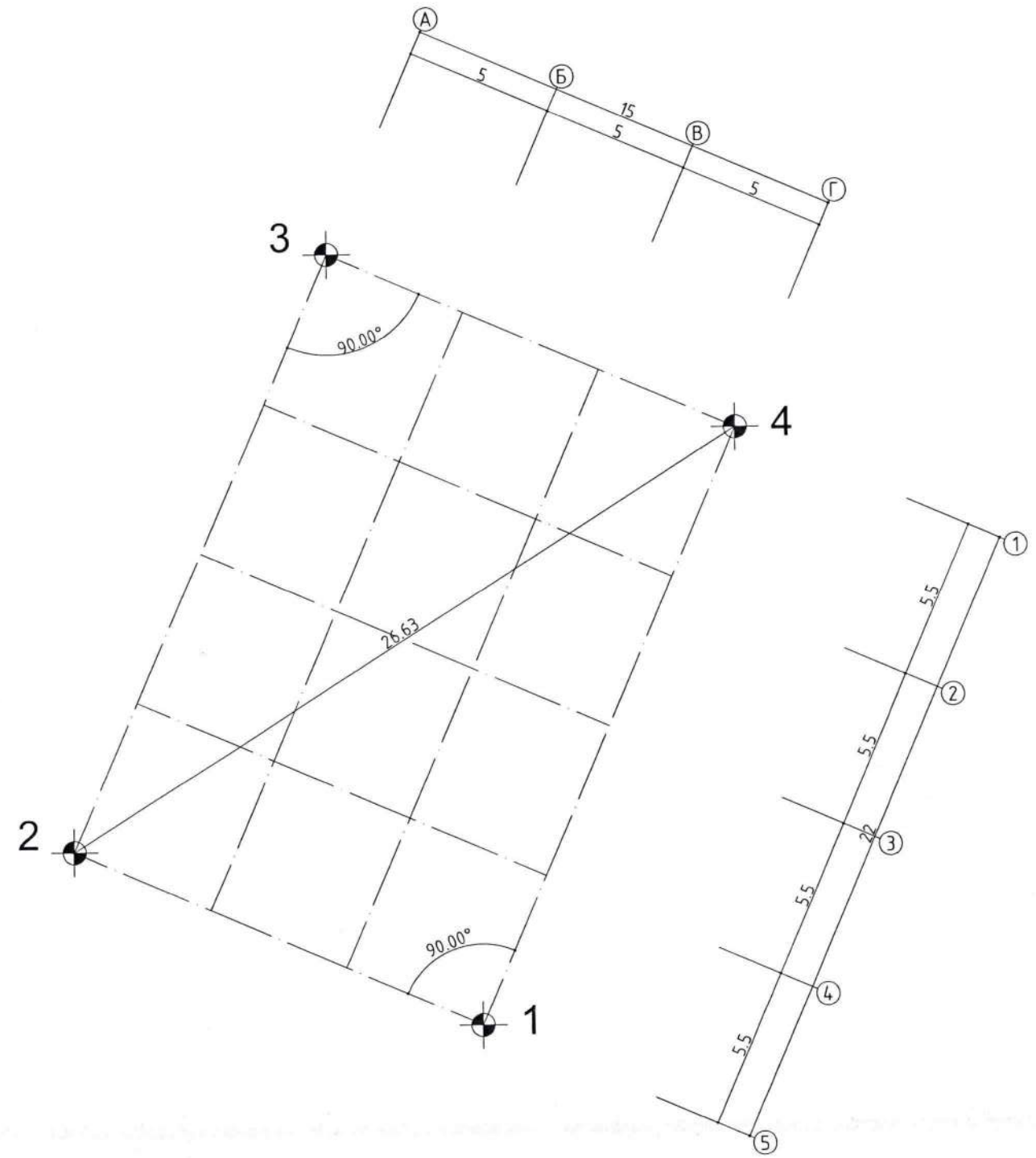

УЛААН ШУГАМЫН ЦЭГҮҮД:

д/д	Координат	Цэг хүртлэх	Цэгүүд урт /м/
1	X 5470398.93 Y 575196.8712	1 ~ 2	15.00
2	X 5470404.8903 Y 575183.1062	2 ~ 3	22.00
3	X 5470425.079 Y 575191.848	3 ~ 4	15.00
4	X 5470419.1187 Y 575205.613	4 ~ 5	22.00

Тайлбар:
1. Улаан шугам, тэнхлэгийн байгуулалтын зургийг "ХӨХ ХАСАГТ ХХК" -ний 2024 оны 04 сард гүйцэтгэсэн WGS-84 /UTM тусгаг/-тай КАДАСТРЫН ЗУРАГТ үндэслэн гүйцэтгэв.
2. Улаан шугам тэнхлэгийг координатаар өгсөн бөгөөд уг цэгүүдийг өгсөн координатын дагуу газарт бэхлэнэ
3. Үндсэн тэнхлэг болон бусад ханын тэнхлэгүүдийг олж гадас зоож бэхжүүлсний дараа зурагт үзүүлсэн хэмжээсүүдийг тулгаж шалгах шаардлагатай.

МОНГОЛ УЛС
22-572 АТХ6046
Олзвойн
ИДЭРБАТ
МЭРГЭШСЭН АРХИТЕКТ
МА-БА
2022-2025

"ЖАРГАЛАНТ ХИЙЦ" ХХК	Баянзүрх дүүрэг, 3-р хороо, Улаанбаатар хот утас: (976) 94775000 u-мэйл: jargalant999@gmail.com	
Архитектор:		О. Идэрбат
Гүйцэтгэсэн:		Т. Энхмаа
Шалгасан:		О. Идэрбат

Хонгор сумын ЗДМГазар
МАЛ НЯДАЛГААНЫ БАРИЛГА
Дархан-Уул аймаг, Хонгор сум

Зургийн нэр: УЛААН ШУГАМ ТАВИХ СХЕМ

масштаб: M1:200	зургийн дугаар: ЕТ-3	хуудас:
ЕГ шифр: ЖХ-04/2024	ТГ шифр: ----------	огноо: 2024.4

Сүүлчийн хадгалсан огноо: 2024/05/06

A3

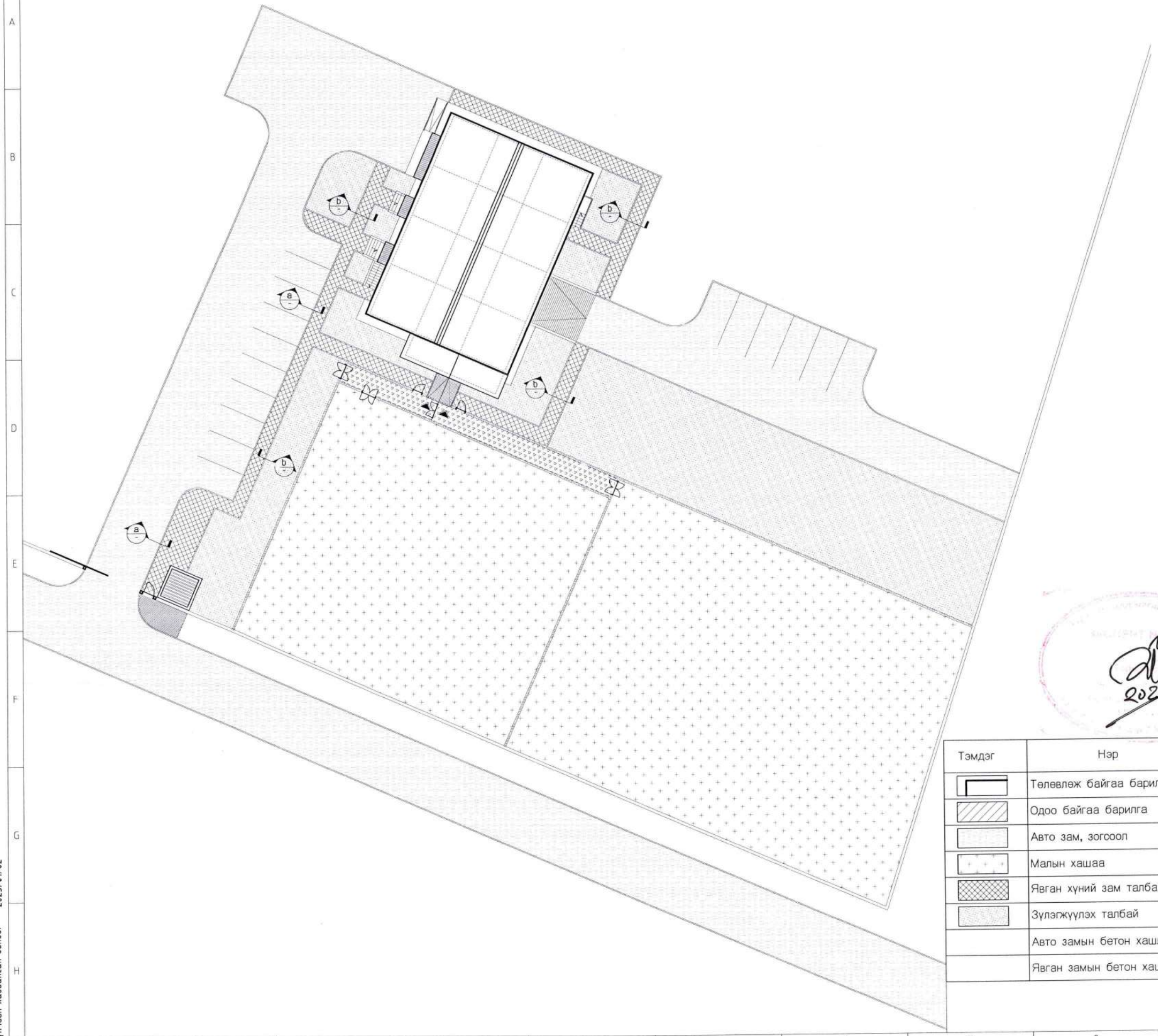

ЕТ ЗАМ ТАЛБАЙН ХУЧИЛТ

M1:400@A3

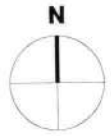

Огтлол a-a

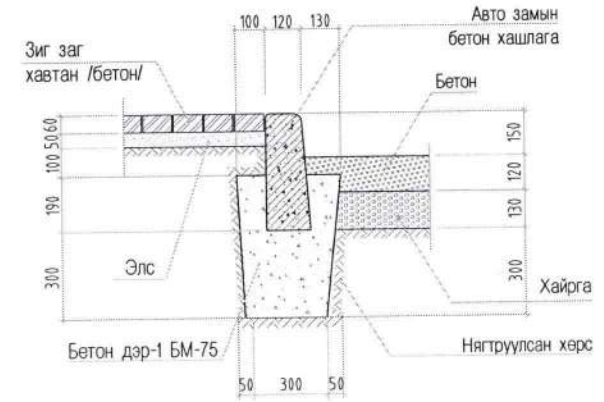

Огтлол b-b

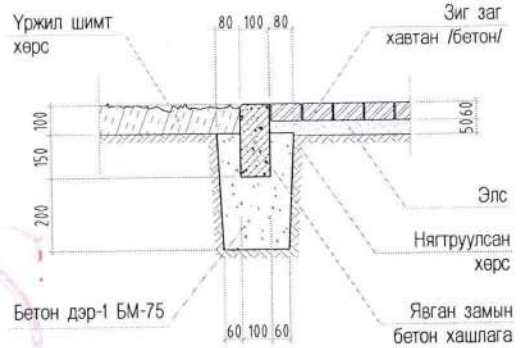

Тэмдэг	Нэр	Хэмжээ
	Төлөвлөж байгаа барилга	
	Одоо байгаа барилга	
	Авто зам, зогсоол	650.00m2
	Малын хашаа	2000.00m2
	Явган хүний зам талбай	214.00m2
	Зүлэгжүүлэх талбай	300.00m2
	Авто замын бетон хашлага	460.00m
	Явган замын бетон хашлага	353.45m

JKh ЖАРГАЛАНТ ХИЙЦ ХХК
"ЖАРГАЛАНТ ХИЙЦ" ХХК
Баянзүрх дүүрэг, 3-р хороо, Чуаанбаатар хот
утас: (976) 94715000
и-мэйл: jargalant@jkh.com.mn

МОНГОЛ УЛС 22-572 АТХ6046 Олзвойн ИДЭРБАТ МОНГОЛ УЛСЫН АРХИТЕКТОР 2025

Архитектор:	О. Идэрбат
Гүйцэтгэсэн:	Т. Энхмаа
Шалгасан:	О. Идэрбат

Хонгор сумын ВДМ газар
МАЛ НЯДАЛГААНЫ БАРИЛГА
Дархан-Уул аймаг, Хонгор сум

Зургийн нэр: ЗАМ ТАЛБАЙН ХУЧИЛТ

машстаб: M1:400	зургийн дугаар: ЕТ-4	хуудас:
ЕГ шифр: ЖХ-04/2024	ТГ шифр: ----------	огноо: 2024.4

A3

Сүүлчийн хадгалсан огноо: 2025/01/02

ЕТ ЗАЙ ХЭМЖЭЭ
М1:400@А3

N

Тэмдэг	Нэр	Хэмжээ
	Төлөвлөж байгаа барилга	
	Одоо байгаа барилга	
	Авто зам, зогсоол	650.00m2
	Малын хашаа	2000.00m2
	Явган хүний зам талбай	214.00m2
	Зүлэгжүүлэх талбай	300.00m2
	Авто замын бетон хашлага	460.00m
	Явган замын бетон хашлага	353.45m

"ЖАРГАЛАНТ ХИЙЦ" ХХК

МОНГОЛ УЛС 22-572 АТК

Архитектор: О. Идэрбат

Гүйцэтгэсэн: Т. Энхмаа

Шалгасан: О. Идэрбат

Хонгор сумын ЗДМГазар
МАЛ НЯДЛАХ АНГИ БАРИЛГА
Дархан-Уул аймаг, Хонгор сум

Зургийн нэр: ЗАМ ТАЛБАЙН ХУЧИЛТ

масштаб:	зургийн дугаар:	хуудас:
М1:400	ЕТ-5	
ЕГ шифр: ЖХ-04/2024	ТГ шифр: ----------	огноо: 2024.4

Сүүлчийн хадгалсан огноо: 2025/01/02

А3

ЗООРИЙН ДАВХРЫН БАЙГУУЛАЛТ

Масштаб М1:100

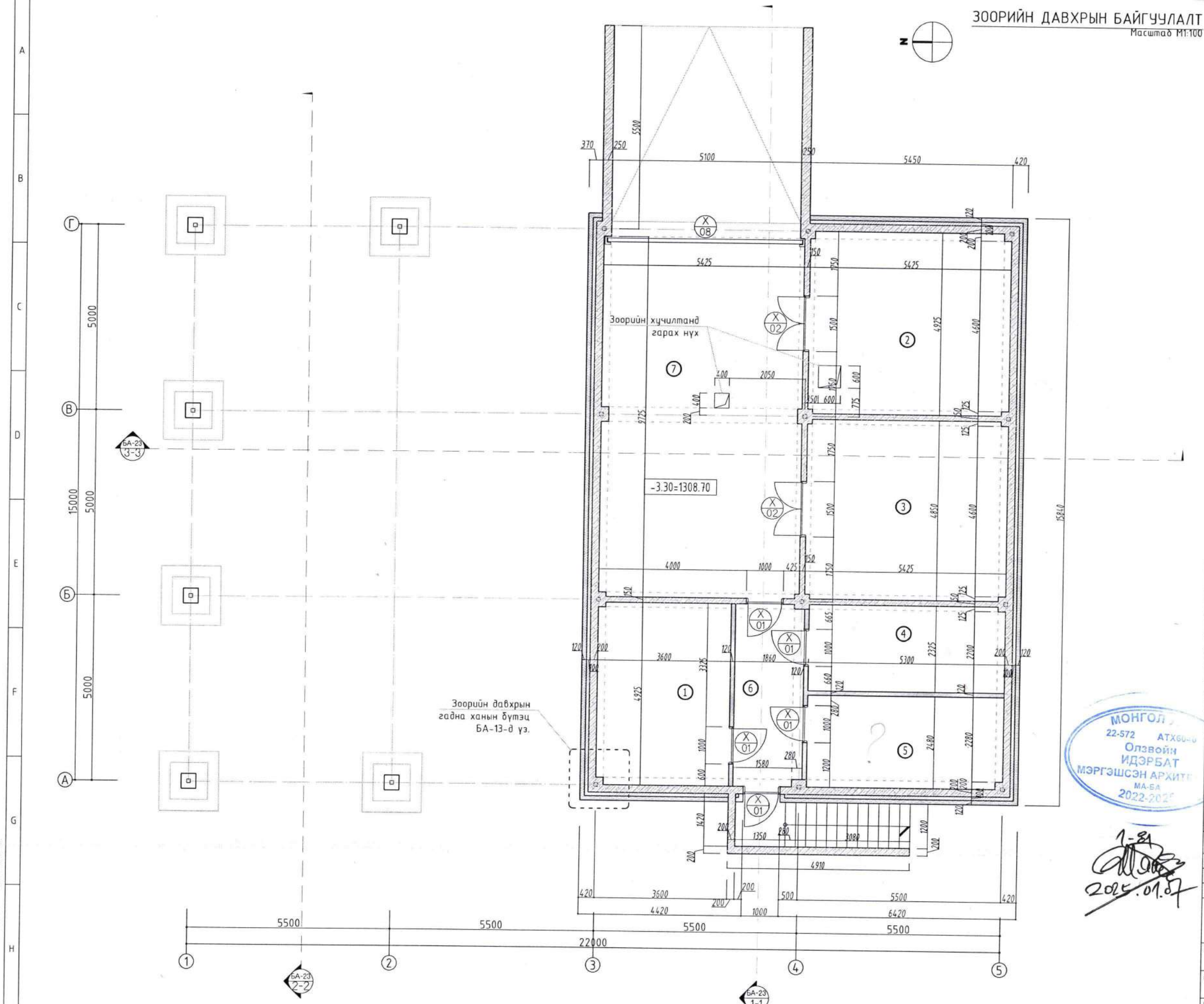

Тайлбар:

1. Огтлолийн зургийг БА-6 - БА-8 хуудаснаас үз.
2. Нүүр талын зургийг БА-9 - БА-12 хуудаснаас үз.
3. Ханын бүтэцийг БА-13 хуудаснаас үз.
4. Шалны бүтэцийг БА-14 хуудаснаас үз.
5. Хаалга, цонхны түүврийг БА-15-16 хуудаснаас үз.
6. Салхивчын болон цэвэр бохир усны босоо шугамын хучилтанд гарах нүхний хэмжээг БА, ББ, ХАС, ЦБУ-ийн зурагтай хамт үзэх.
7. Цахилгаан, холбооны босоо шугамын хучилтанд гарах нүхний хэмжээг БА, ББ, ХТ ДГ, ХД-ийн зурагтай хамт үзэх.
8. Хананд гарах хаалга, арка, цонх болон салхивчийн хоолой залгах нүхний хэмжээг БА, ББ, ХАС, ЦБУ, ХТ ДГ, ХД-ийн зурагтай хамт үзэх.

д/д	Өрөөний нэр	Талбай м2	шалны төрөл
1	Техникийн өрөө	17.66	плита
2	Арьс шир түр хадгалах	26.61	плита
3	Цус төвлөрүүлэх хэсэг	26.23	плита
4	Агуулах	12.29	плита
5	Цахилгааны өрөө	13.10	плита
6	Хонгил	9.06	плита
7	Бохир ачих талбай	52.58	будаг
	Бүгд	157.53	

Зөвшөөрөлцсөн:		
ББ инженер		Ц. Цэрэнчимэд
ХАС инженер		Санчимэг
ЦБУ инженер		Д. Тувшинжаргал
ХТ, ДГ инженер		А. Эрдэнэбулган
ХД инженер		З. Тувшинзаяа
А инженер		

б/д	огноо	Засвар өөрчлөлт
Үе шат:		Төслийн үе шат

МОНГОЛ 22-572 АТХ6040 Олзвойн ИДЭРБАТ МЭРГЭШСЭН АРХИТЕКТ МА-БА 2022-2025

1-81 2025.01.07

"ЖАРГАЛАНТ ХИЙЦ" ХХК

Баянзүрх дүүрэг, 3-р хороо, Улаанбаатар хот утас: (976) 94775000 и-мэйл: jargalant999@gmail.com

Архитектор:		О. Идэрбат
Гүйцэтгэсэн:		Т. Энхмаа
Шалгасан:		О. Идэрбат

Хонгор сумын ЗДТГазар
МАЛ НЯДАЛГААНЫ БАРИЛГА
Дархан-Уул аймаг, Хонгор сум

Зургийн нэр: ЗООРИЙН ДАВХРЫН БАЙГУУЛАЛТ

масштаб: М1:100	зургийн дугаар: БА-3	хуудас:
ЕГ шифр: ЖХ-04/2024	ТГ шифр: ----------	огноо: 2024.4

А3

Сүүлчийн хадгалсан огноо: 2024/05/30

1-р ДАВХРЫН БАЙГУУЛАЛТ

Масштаб М1:100

Тайлбар:

1. Оглолийн зургийг БА-6 - БА-8 хуудаснаас үз.
2. Нүүр талын зургийг БА-9 - БА-12 хуудаснаас үз.
3. Ханын бүтэцийг БА-13 хуудаснаас үз.
4. Шалны бүтэцийг БА-14 хуудаснаас үз.
5. Хаалга, цонхны түүврийг БА-15-16 хуудаснаас үз.
6. Салхивчын болон цэвэр бохир усны босоо шугамын хучилтанд гарах нүхний хэмжээг БА, ББ, ХАС, ЦБУ-ийн зураглай хамт үзэх.
7. Цахилгаан, холбооны босоо шугамын хучилтанд гарах нүхний хэмжээг БА, ББ, ХТ ДГ, ХД-ийн зураглай хамт үзэх.
8. Хананд гарах хаалга, арка, цонх болон салхивчийн хоолой залгах нүхний хэмжээг БА, ББ, ХАС, ЦБУ, ХТ ДГ, ХД-ийн зураглай хамт үзэх.

Өрөөний тодорхойлолт			
д/д	Өрөөний нэр	Талбай м2	шалны төрөл
1	Бод малын шугам	74.30	бүдаг
2	Бог малын шугам	53.28	бүдаг
3	Дотор мах ялгах, ангилах хэсэг	19.42	бүдаг
4	Тоног хэрэгсэл угаах өрөө	6.47	бүдаг
5	Дээж авах өрөө	5.60	бүдаг
6	Сэврээлт хөргөлтийн өрөө	68.58	бүдаг
7	Тусгаарлах өрөө	11.33	бүдаг
8	Хонгил	6.45	чулуу
9	Хувцас угаалга	3.85	плита
10	Цэвэр хувцасны өрөө	3.50	плита
11	Офис	21.90	паркет
12	Ажилчдын хув. солих өрөө /эр/	5.04	паркет
13	Душь /эр/	2.23	плита
14	Ажилчдын а/цэврийн өрөө /эр/	1.75	плита
15	Ажилчдын хув. солих өрөө /эм/	5.04	паркет
16	Душь /эм/	2.23	плита
17	Ажилчдын а/цэврийн өрөө /эм/	1.75	плита
18	Ажилчдын цайны хэсэг	12.32	паркет
19	Арьцтгах хэсэг	2.18	плита
20	Дотор мах сэврээх	11.27	плита
	Бүгд	318.49	

Зөвшөөрөлцсөн:		
ББ инженер		Н. Гансүх
ХАС инженер		З.Арцүнцэцэг
ЦБУ инженер		Д. Түвшинжаргал
ХТ, ДГ инженер		Ч. Баярмаа
ХД инженер		З. Түвшинзаяа
А инженер		

д/д	огноо	Засвар өөрчлөлт
Үе шат:		Төслийн үе шат

"ЖАРГАЛАНТ ХИЙЦ" ХХК

Архитектор: Б. Идэрбат

Гүйцэтгэсэн: Т. Энхмаа

Шалгасан: О. Идэрбат

Хонгор сумын ЗДТГ-аар
МАЛ НЯДАЛГААНЫ БАРИЛГА
Дархан-Уул аймаг, Хонгор сум

Зургийн нэр:		
1-р ДАВХРЫН БАЙГУУЛАЛТ		
масштаб: М1:100	зургийн дугаар: БА-4	хуудас:
ЕГ шифр: ЖХ-04/2024	ТГ шифр: ----------	огноо: 2024

Сүүлчийн хадгалсан огноо: 2025/01/02

ДЭЭВРИЙН БАЙГУУЛАЛТ

Масштаб М1:100

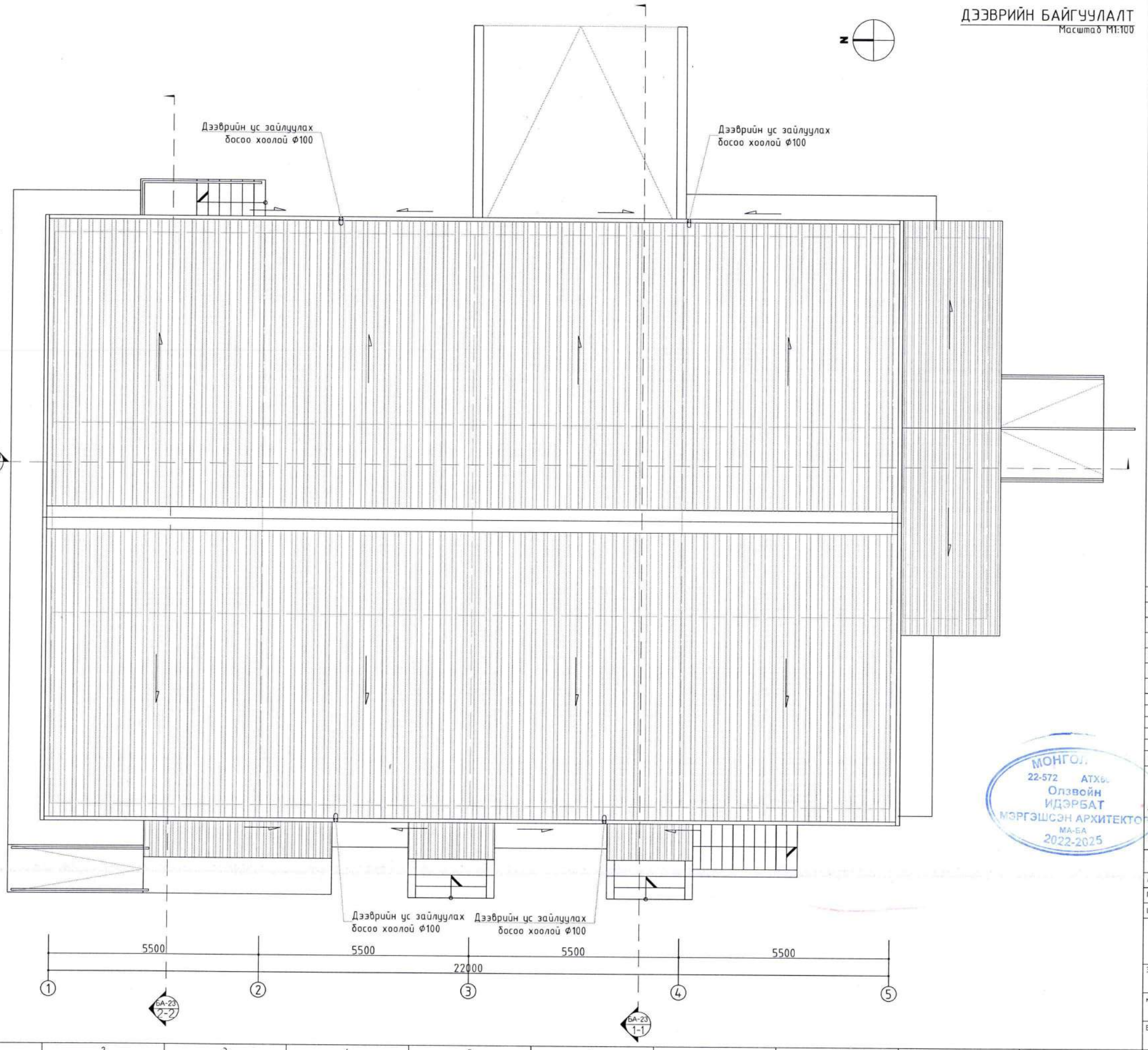

Зөвшөөрөлцсөн:		
ББ инженер		Ц. Цэрэнчимэд
ХАС инженер		Г. Ганчимэг
ЦБУ инженер		Д. Тувшинжаргал
ХТ, ДГ инженер		А. Эрдэнэбулган
ХД инженер		Э. Тувшинзаяа
А инженер		.....
Ү/д	огноо	Засвар өөрчлөлт
Үе шат:	Төслийн үе шат	

МОНГОЛ 22-572 АТХ6 Олзвойн ИДЭРБАТ МЭРГЭШСЭН АРХИТЕКТОР МА-БА 2022-2025

JKh ЖАРГАЛАНТ ХИЙЦ ХХК

"ЖАРГАЛАНТ ХИЙЦ" ХХК

Баянзүрх дүүрэг, 3-р хороо, Улаанбаатар хот утас: (976) 94775000 и-мэйл: jargalant1999@gmail.com

Архитектор:		О. Идэрбат
Гүйцэтгэсэн:		Т. Энхмаа
Шалгасан:		О. Идэрбат

Хонгор сумын ЗДТГазар
МАЛ НЯДАЛГААНЫ БАРИЛГА
Дархан-Уул аймаг, Хонгор сум

Зургийн нэр: ДЭЭВРИЙН БАЙГУУЛАЛТ

машстаб: М1:100	зургийн дугаар: БА-5	хуудас:
ЕГ шифр: ЖХ-04/2024	ТГ шифр: ----------	огноо: 2024.4

Сүүлчийн хадгалсан огноо: 2024/05/30

А3

ОГТЛОЛ 1-1

Масштаб М1:100

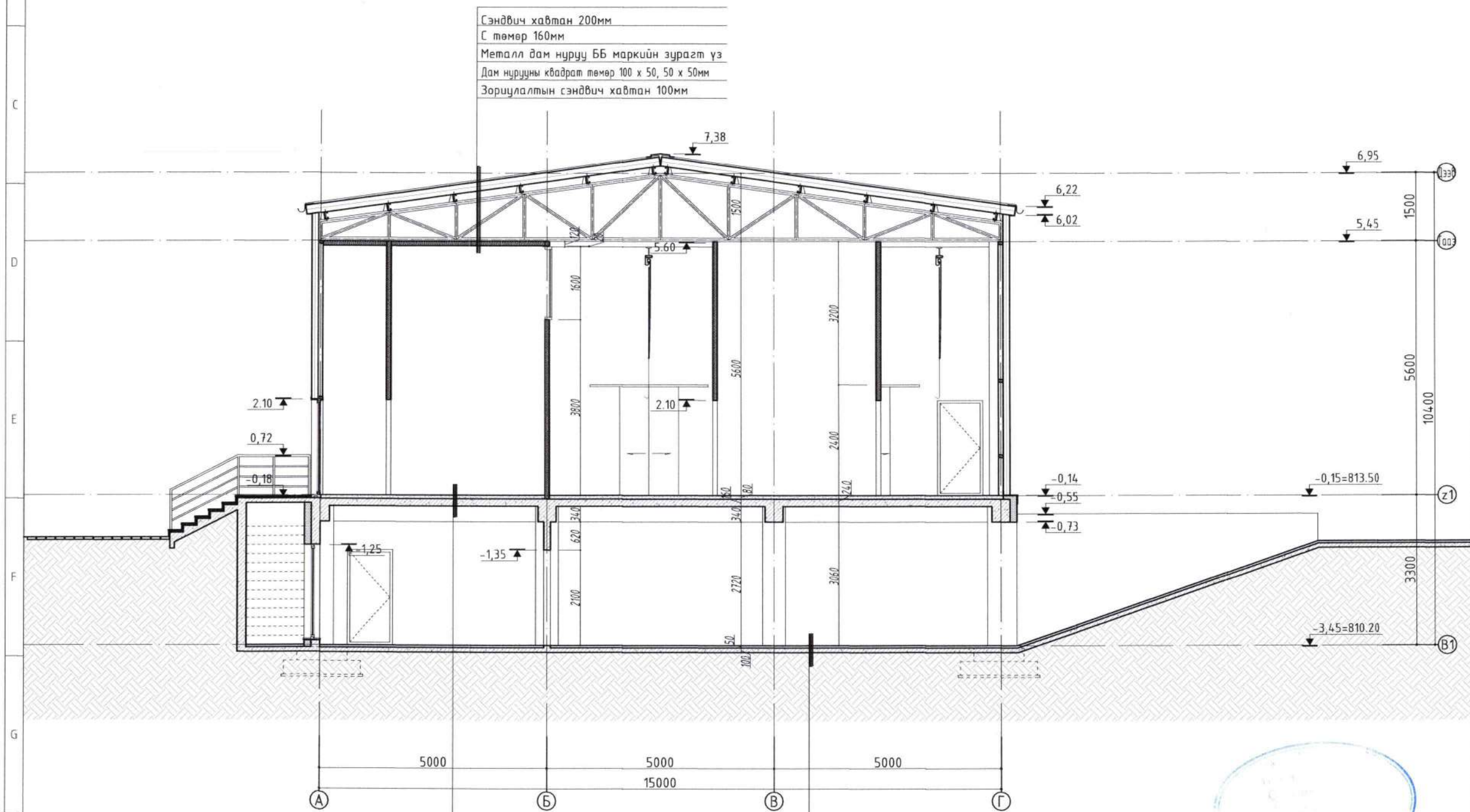

Зөвшөөрөлцсөн:		
ББ инженер		Н. Гансүх
ХАС инженер		Э.Арцунцэцэг
ЦБУ инженер		Д. Түвшинжаргал
ХТ, ДГ инженер		Ч. Баярмаа
ХД инженер		З. Түвшинзаяа
А инженер		

Өөрчлөлт	огноо	Засвар өөрчлөлт
Уе шат:	Төслийн уе шат	

"ЖАРГАЛАНТ ХИЙЦ" ХХК

Баянзүрх дүүрэг, 3-р хороо, Улаанбаатар хот
утас: (976) 94775060
и-мэйл: jargalant1999@gmail.com

Архитектор:		О. Идэрбат
Гүйцэтгэсэн:		Т. Энхмаа
Шалгасан:		О. Идэрбат

Хонгор сумын ЗДТГазар
МАЛ НЯДАЛГААНЫ БАРИЛГА
Дархан-Уул аймаг, Хонгор сум

Зургийн нэр: ОГТЛОЛ 1-1

масштаб: М1:100	зургийн дугаар: БА-6	хуудас:
ЕГ шифр: ЖХ-04/2024	ТГ шифр: ----------	огноо: 2024.4

Суулчийн хавсаргасан огноо: ----

ОГТЛОЛ 2-2

Масштаб М1:100

Сэндвич хавтан 200мм
С төмөр 160мм
Металл дам нуруу ББ маркийн зураагт үз
Дам нурууны квадрат төмөр
Зориулалтын сэндвич хавтан

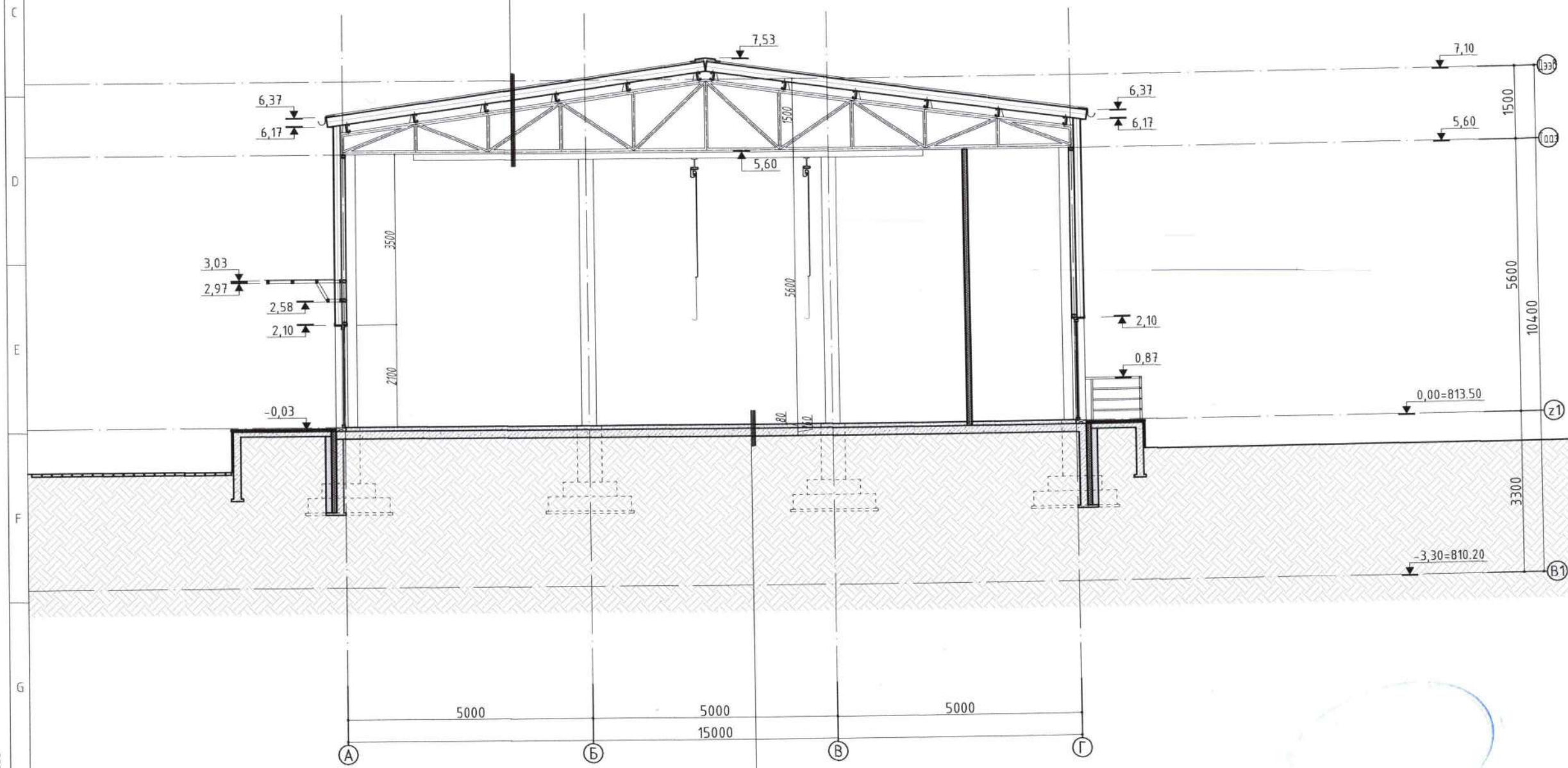

Шалны ипокси будаг
Тэгшилгээ бетон 50мм
Цутгамал төмөр бетон 160мм
Ус тусгаарлагч үе
Нягтруулсан хөрс

Зөвшөөрөлцсөн:		
ББ инженер		Н. Гансүх
ХАС инженер		Э.Арцүнцэцэг
ЦБҮ инженер		Д. Түвшинжаргал
ХТ, ДГ инженер		Ч. Баярмаа
ХД инженер		З. Түвшинзаяа
А инженер		.....

д/д	огноо	Засвар өөрчлөлт
Үе шат:		Төслийн үе шат

JKh ЖАРГАЛАНТ ХИЙЦ ХХК

Баянзүрх дүүрэг, 3-р хороо, Улаанбаатар хот
утас: (976) 94775000
и-мэйл: jargalan1993@gmail.com

"ЖАРГАЛАНТ ХИЙЦ" ХХК	
Архитектор:	О. Идэрбат
Гүйцэтгэсэн:	Т. Энхмаа
Шалгасан:	О. Идэрбат

Хонгор сумын ЗДТГазар
МАЛ НЯДАЛГААНЫ БАРИЛГА
Дархан-Уул аймаг, Хонгор сум

Зургийн нэр: ОГТЛОЛ 2-2		
масштаб: М1:100	зургийн дугаар: БА-7	хуудас:
ЕГ шифр: ЖХ-04/2024	ТГ шифр: ----------	

Суулчийн хавсалсан огноо: ----

ОГТЛОЛ 2-2

Масштаб М1:100

Сэндвич хавтан 200мм
С төмөр 160мм
Металл дам нуруу ББ маркийн зураг уз
Дам нурууны квадрат төмөр
Зориулалтын сэндвич хавтан

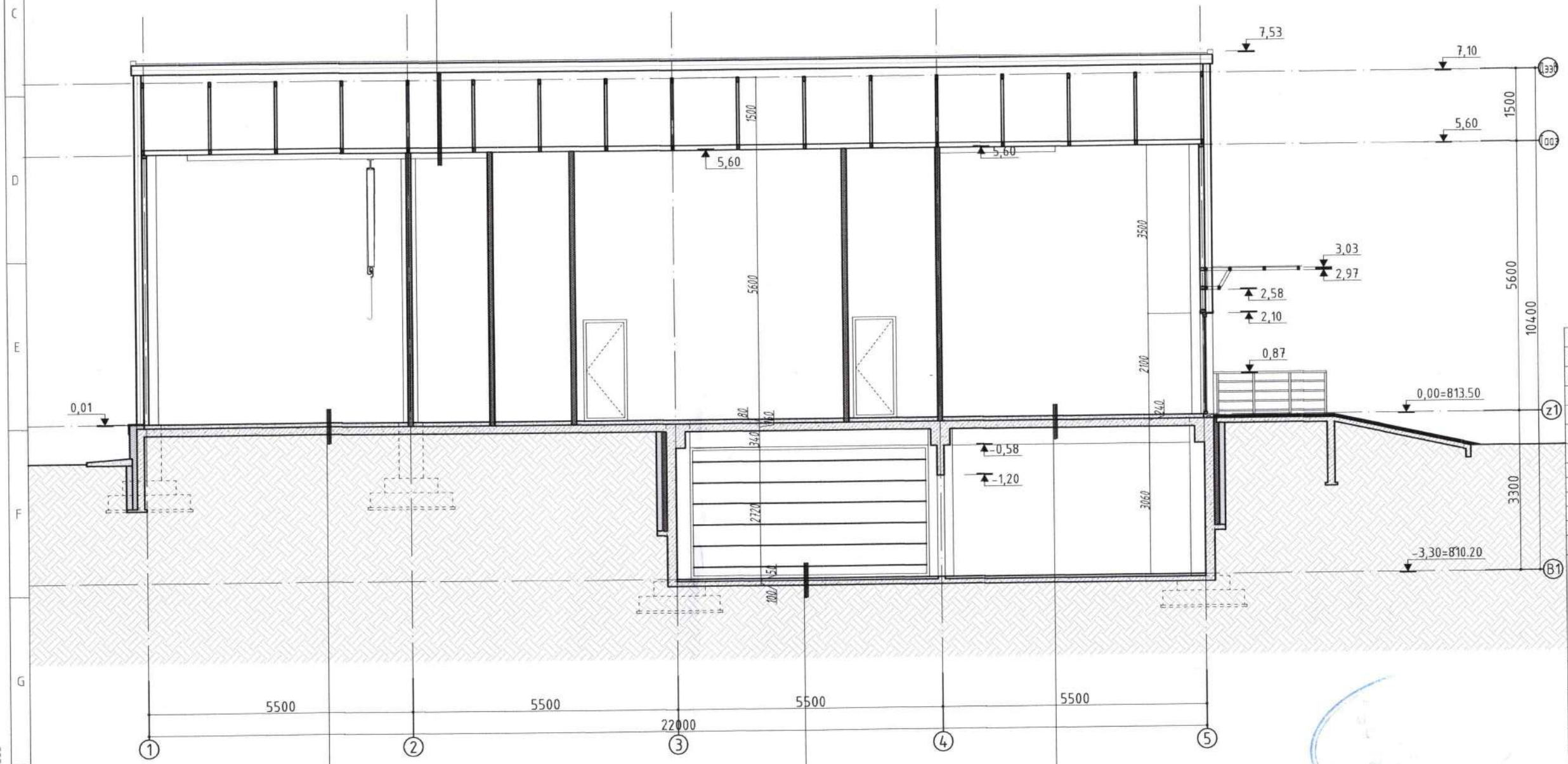

Шалны ипокси будаг
Тэгшилгээ бетон 50мм
Цутгамал төмөр бетон 160мм
Ус тусгаарлагч уе
Нягтруулсан хөрс

Шалны ипокси будаг
Тэгшилгээ бетон 50мм
Тортой бетон шалны 100мм
Ус тусгаарлагч уе
Нягтруулсан хөрс

Шалны бүтэц
Цементэн багсармал 20-40мм
Ус тусгаарлагч
Тэгшилгээ бетон 30мм
Цутгамал төмөр бетон 160мм
Тааазны заслын уе

Зөвшөөрөлцсөн:		
ББ инженер		Н. Гансүх
ХАС инженер		З.Арцунцэцэг
ЦБҮ инженер		Д. Түвшинжаргал
ХТ, ДГ инженер		Ч. Баярмаа
ХД инженер		З. Түвшинзаяа
А инженер		.....

д/д	огноо	Засвар өөрчлөлт
Уе шат:		Төслийн уе шат

"ХАРГАЛАНТ ХИЙЦ" ХХК
Баянзүрх дүүрэг, 3-р хороо, Улаанбаатар хот
утас: (976) 94775000
и-мэйл: jargalant1999@gmail.com

Архитектор:	О. Идэрбат
Гүйцэтгэсэн	Т. Энхмаа
Шалгасан	О. Идэрбат

Хонгор сумын ЗДТГазар
МАЛ НЯДАЛГААНЫ БАРИЛГА
Дархан-Уул аймаг, Хонгор сум

Зургийн нэр: ОГТЛОЛ 2-2

масштаб:	зургийн дугаар:	хуудас:
М1:100	БА-8	
ЕГ шифр: ХХ-04/2024	ТГ шифр: ----------	огноо: 2024.4

Сүүлчийн хадгалсан огноо: ----

НҮҮР ТАЛ /баруун/

Масштаб М1:100

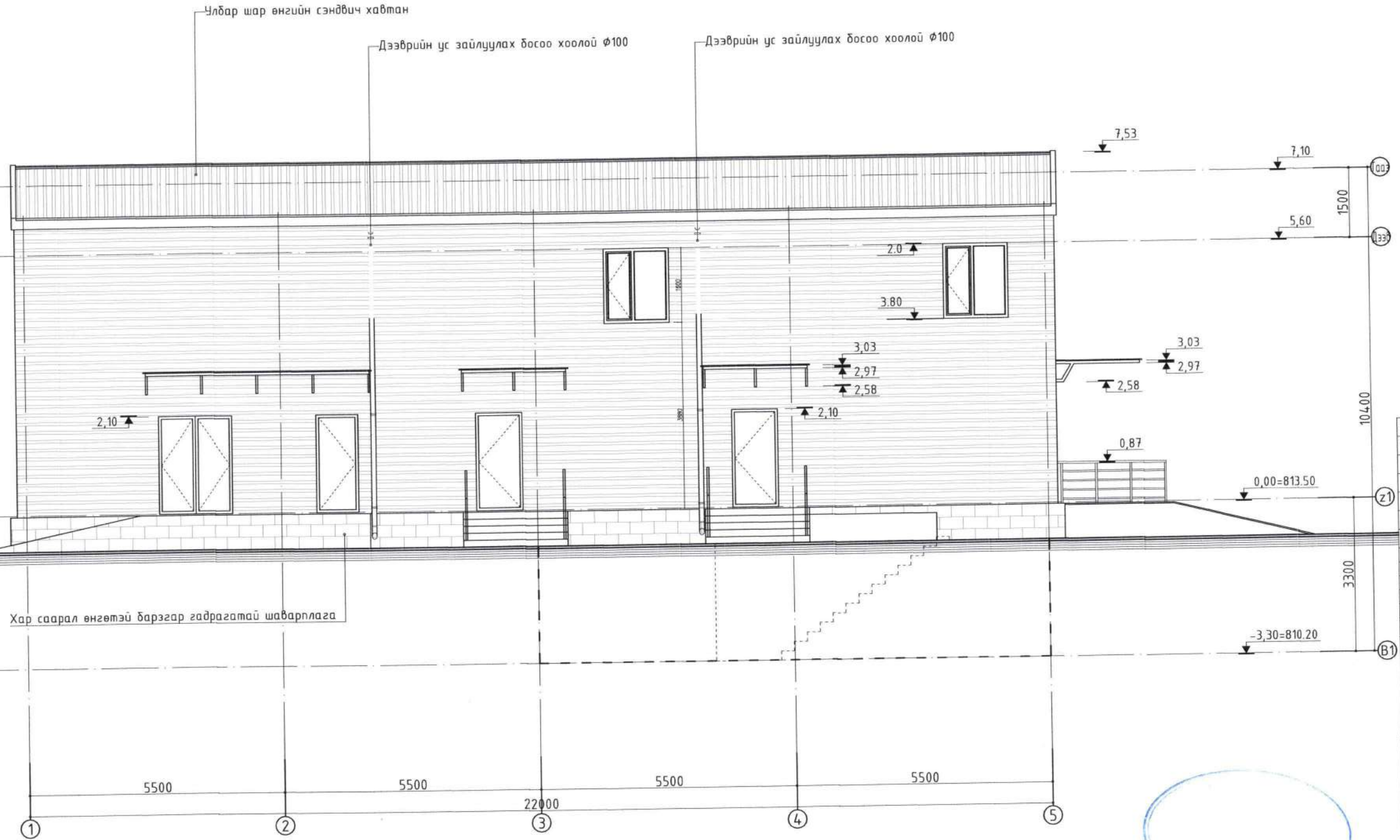

Зөвшөөрөлцсөн:		
ББ инженер		Н. Гансүх
ХАБ инженер		Э.Арцүнцэцэг
ЦБҮ инженер		Д. Түвшинжаргал
ХТ, ДГ инженер		Ч. Баярмаа
ХД инженер		З. Түвшинзаяа
А инженер		.....

д/д	огноо	Засвар өөрчлөлт
Үе шат:		Төслийн үе шат

"ЖАРГАЛАНТ ХИЙЦ" ХХК

Баянзүрх дүүрэг, 3-р хороо, Улаанбаатар хот
утас: (976) 94775800
и-мэйл: jargalant1993@gmail.com

Архитектор	О. Идэрбат
Гүйцэтгэсэн	Т. Энхмаа
Шалгасан	О. Идэрбат

Хонгор сумын ЗДТГазар
МАЛ НЯДАЛГААНЫ БАРИЛГА
Дархан-Уул аймаг, Хонгор сум

Зургийн нэр: НҮҮР ТАЛ /баруун/

масштаб:	зургийн дугаар:	хуудас:
М1:100	БА-9	
ЕГ шифр: ЖХ-04/2024	ТГ шифр: ----------	огноо: 2024.4

Суулчийн хадгалсан огноо: ----

A3

НҮҮР ТАЛ /зүүн/
Масштаб М1:100

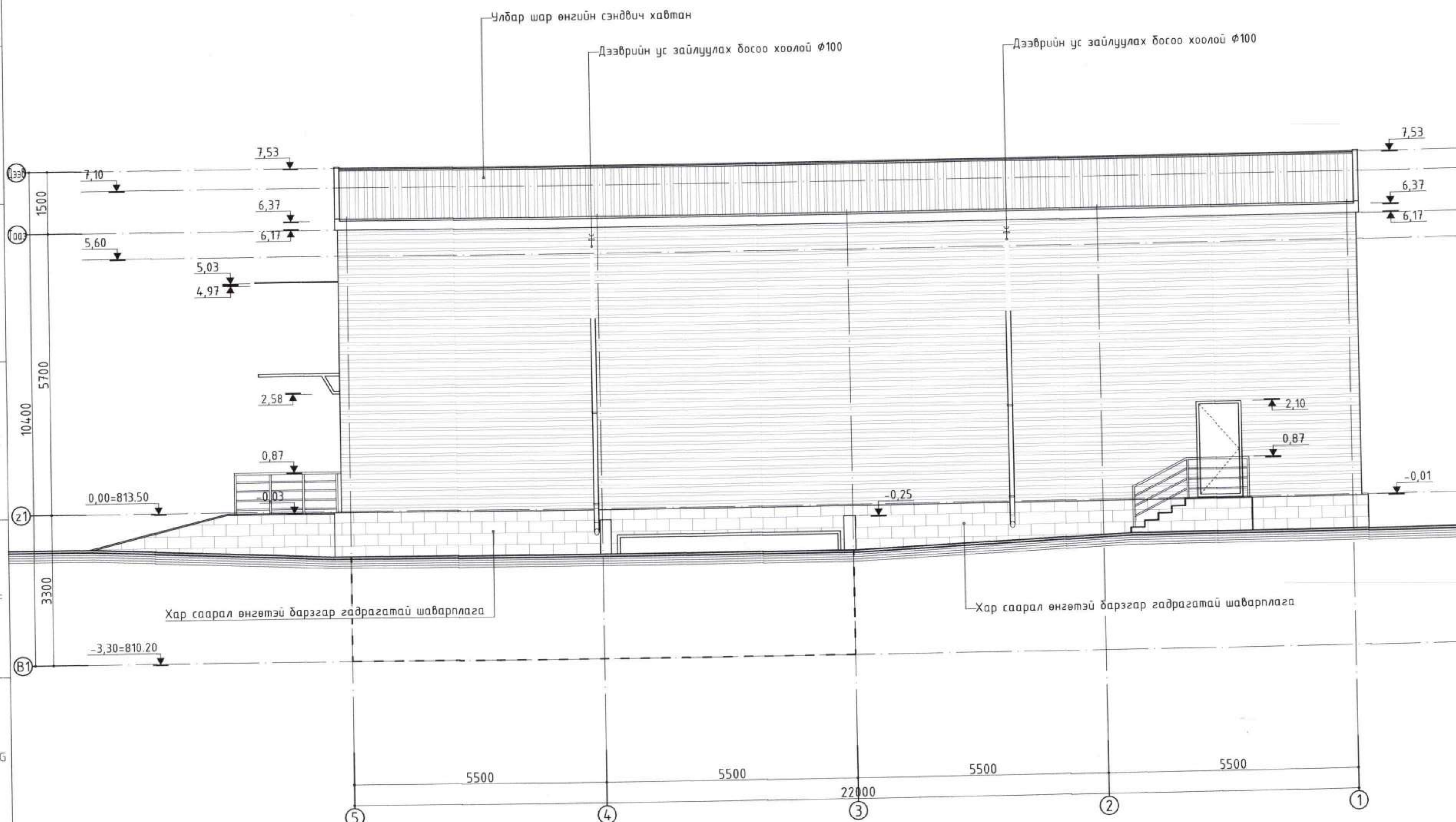

Зөвшөөрөлцсөн:		
ББ инженер		Н. Ганцух
ХАС инженер		З.Ариунцэцэг
ЦБУ инженер		Д. Түвшинжаргал
ХТ, ДГ инженер		Ч. Баярмаа
ХД инженер		Э. Түвшинзаяа
А инженер		
д/д	огноо	Засвар өөрчлөлт
Үе шат:	Төслийн үе шат	
"ЖАРГАЛАНТ ХИЙЦ" ХХК	Баянзүрх дүүрэг, 3-р хороо, Улаанбаатар хот утас: (976) 94775000 и-мэйл: jargalant999@gmail.com	
Архитектор:		О. Идэрбат
Гүйцэтгэсэн		Т. Энхмаа
Шалгасан		О. Идэрбат
Хонгор сумын ЗДТГазар МАЛ НЯДАЛГААНЫ БАРИЛГА Дархан-Уул аймаг, Хонгор сум		
Зургийн нэр:	НҮҮР ТАЛ /баруун/	
масштаб: М1:100	зургийн дугаар: БА-10	хуудас:
ЕГ шифр: ЖХ-04/2024	ТГ шифр: ----------	огноо: 2024.4

Сүүлчийн хадгалсан огноо: ----

НҮҮР ТАЛ /урд/

Масштаб М1:100

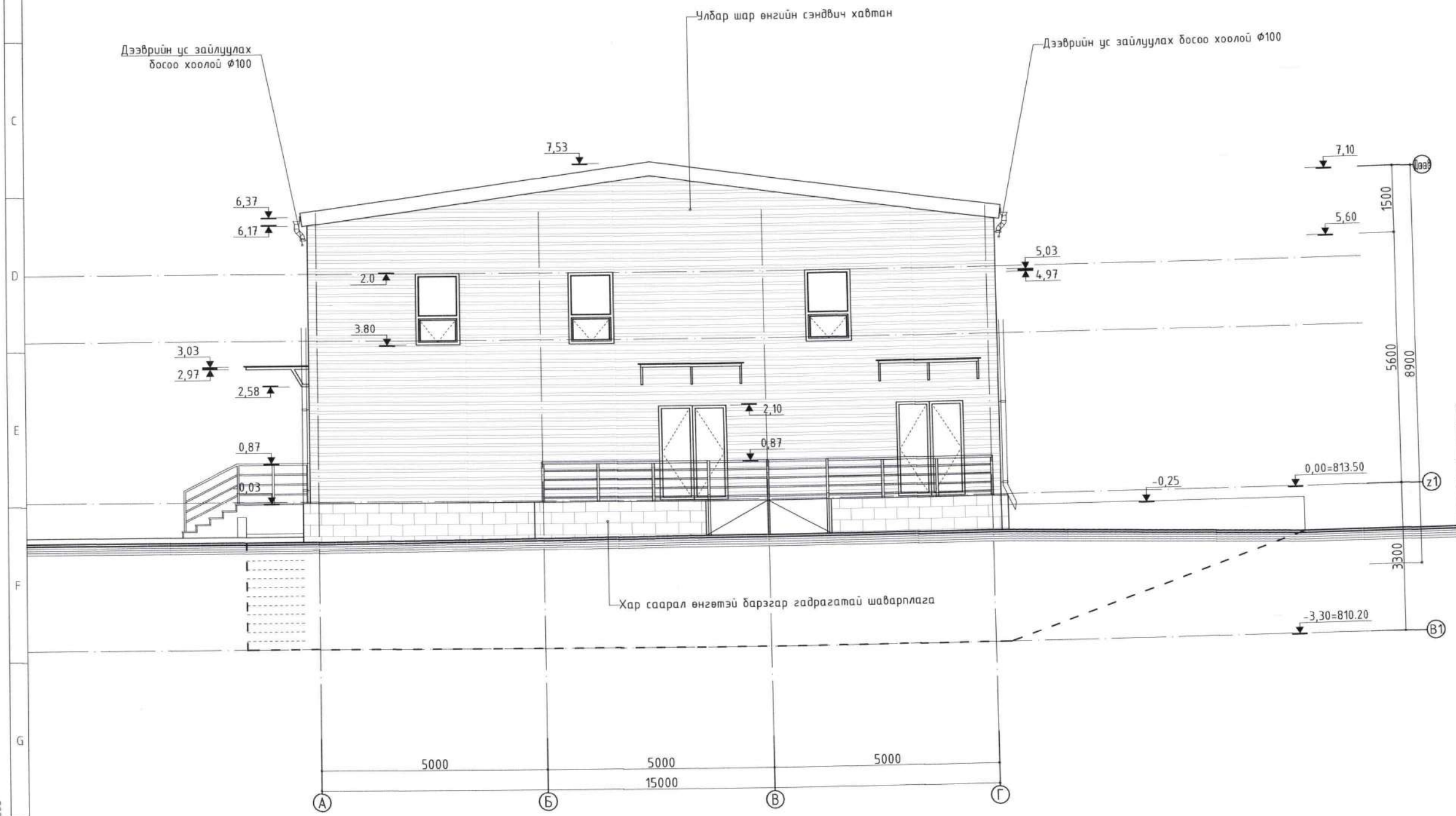

Зөвшөөрөлцсөн:		
ББ инженер		Н. Гансүх
ХАС инженер		З.Арцунцэцэг
ЦБУ инженер		Д. Түвшинжаргал
ХТ, ДГ инженер		Ч. Баярмаа
ХД инженер		З. Түвшинзаяа
А инженер		.....
Д/д	огноо	Засвар өөрчлөлт
Үе шат:		Төслийн үе шат

"ЖАРГАЛАНТ ХИЙЦ" ХХК

Баянзүрх дүүрэг, 3-р хороо, Улаанбаатар хот
утас: (976) 94715000
и-мэйл: jargalant999@gmail.com

Архитектор:	О. Идэрбат
Гүйцэтгэсэн:	Т. Энхмаа
Шалгасан:	О. Идэрбат

Хонгор сумын ЗДТГазар

МАЛ НЯДАЛГААНЫ БАРИЛГА

Дархан-Уул аймаг, Хонгор сум

Зургийн нэр: НҮҮР ТАЛ /барууН/		
масштаб: М1:100	зургийн дугаар: БА-11	хуудас:
ЕГ шифр: ЖХ-04/2024	ТГ шифр: ----------	огноо: 202

Сүүлийн хавсралсан огноо: ----

НҮҮР ТАЛ /хойд/

Масштаб М1:100

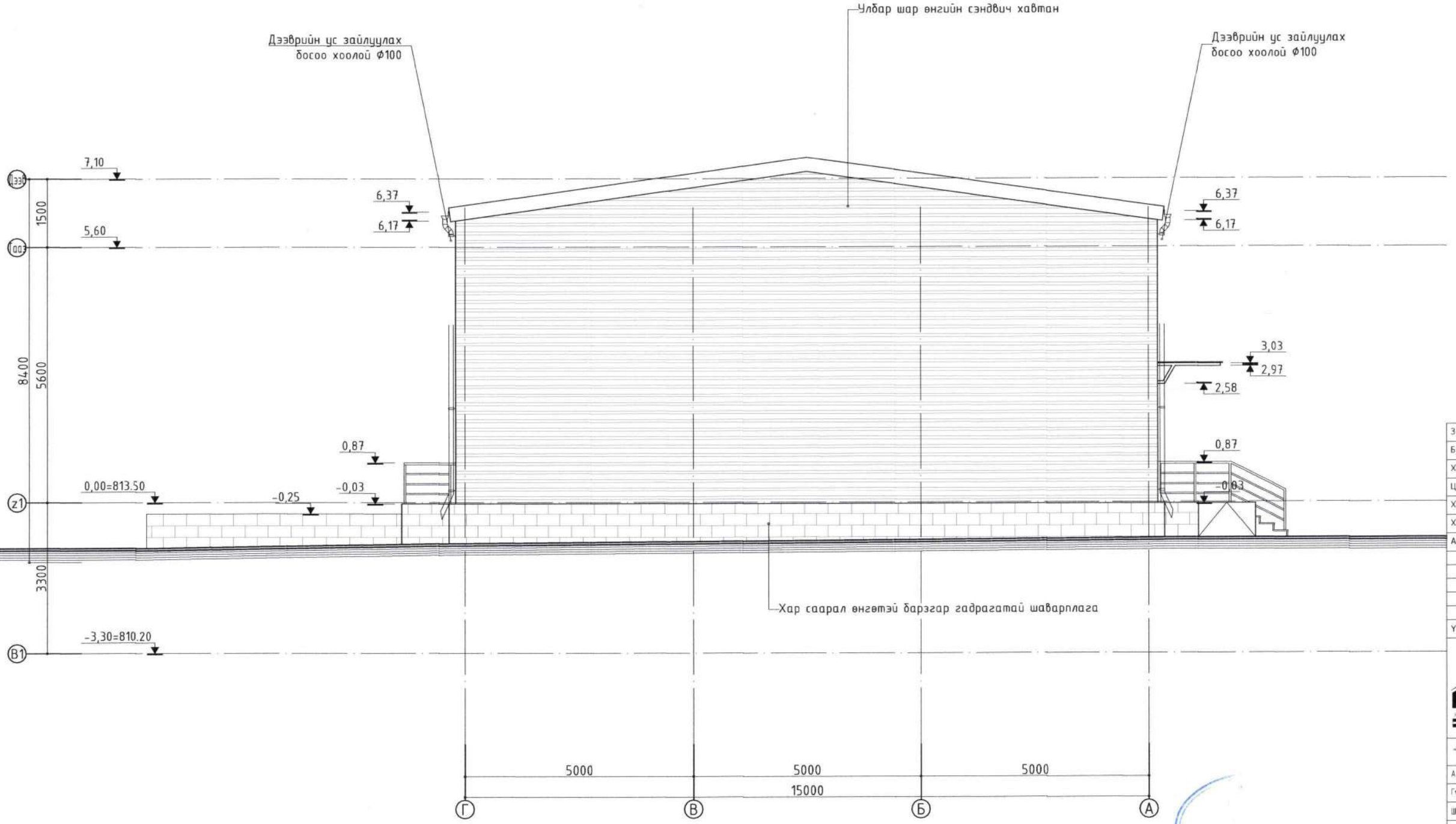

Зөвшөөрөлцсөн:			
ББ инженер		Н. Гансүх	
ХАС инженер		Э.Арцунцэцэг	
ЦБУ инженер		Д. Түвшинжаргал	
ХТ, ДГ инженер		Ч. Баярмаа	
ХД инженер		Э. Түвшинзаяа	
А инженер		.....	
д/д	огноо	Засвар өөрчлөлт	
Үе шат:		Төслийн үе шат	

"ЖАРГАЛАНТ ХИЙЦ" ХХК

Баянзүрх дүүрэг, 3-р хороо, Улаанбаатар хот
утас: (976) 94775800
и-мэйл: jargalant999@gmail.com

Архитектор:		О. Идэрбат
Гүйцэтгэсэн:		Т. Энхмаа
Шалгасан:		О. Идэрбат

Хонгор сумын ЗДТГазар
МАЛ НЯДАЛГААНЫ БАРИЛГА
Дархан-Уул аймаг, Хонгор сум

Зургийн нэр: НҮҮР ТАЛ /хойд/		
масштаб: М1:100	зургийн дугаар: БА-12	хуудас:
ЕГ шифр: ЖХ-04/2024	ТГ шифр: ----------	огноо: 2024.4

Суулчийн хадгалсан огноо: ----

ГХ-1 Зоорийн давхрын төмөр бетон гадна хана

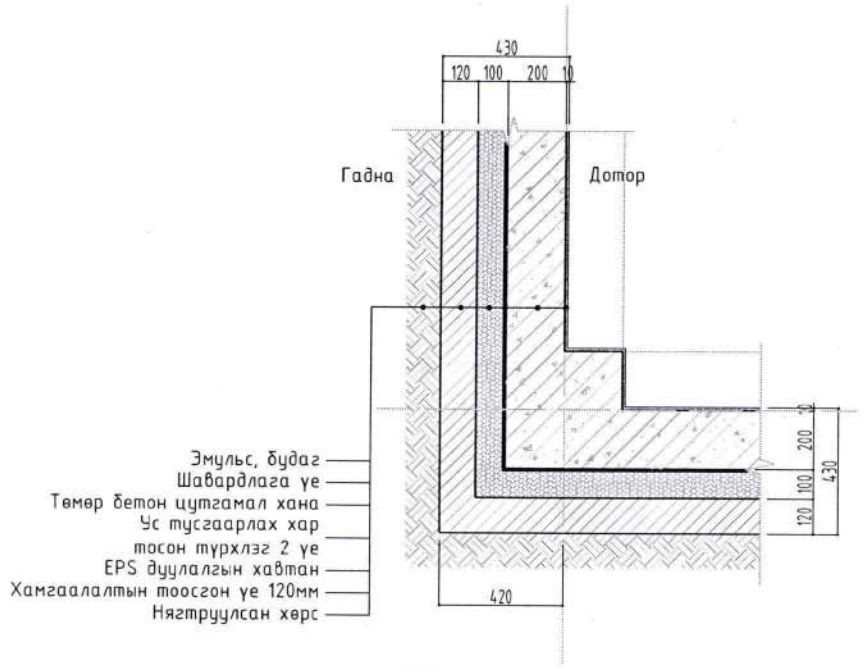

ГХ-2 1-р давхрын Чулуун хөвөн сэндвич хавтан гадна хана

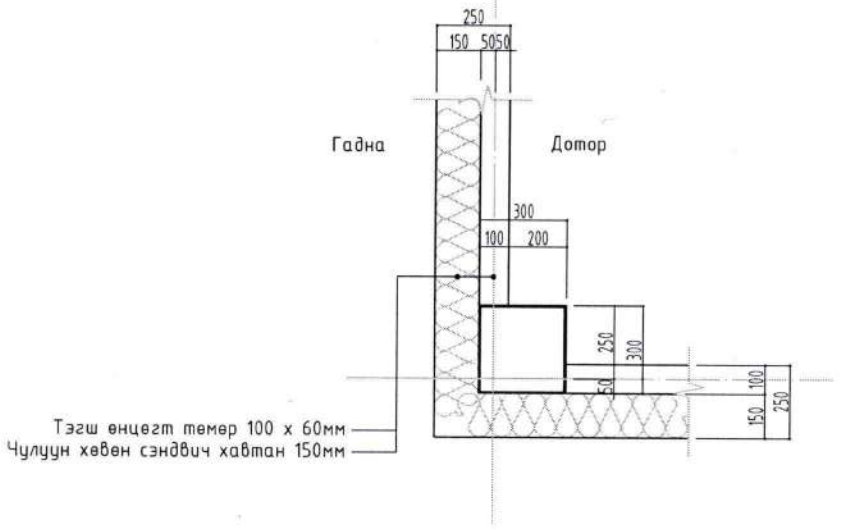

ГХ-3 1-р давхрын Чулуун хөвөн сэндвич хавтан гадна хана

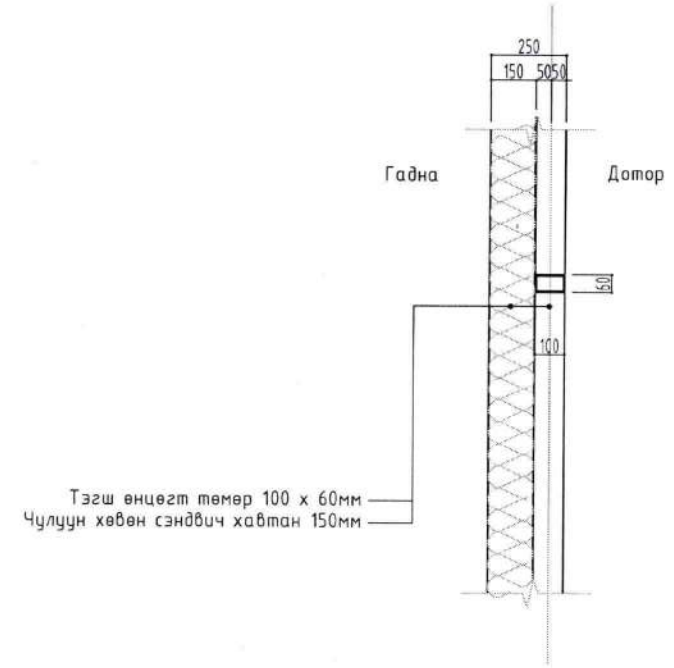

ГХ-4 Дотор хамар ханын зориулалтын чулуун хөвөн сэндвич хавтан

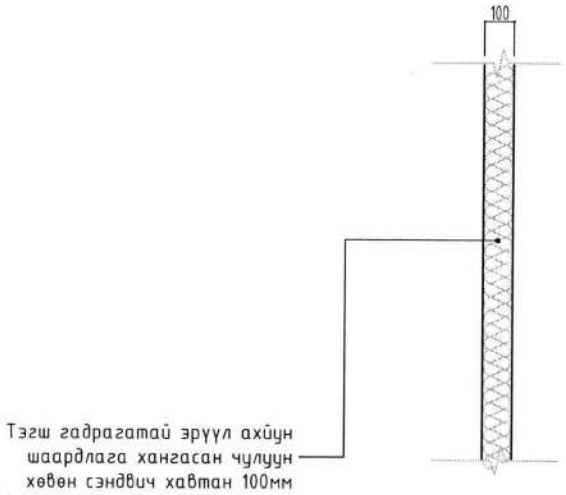

ГХ-5 Зоорийн давхрын агуулхын тоосгон хамар хана

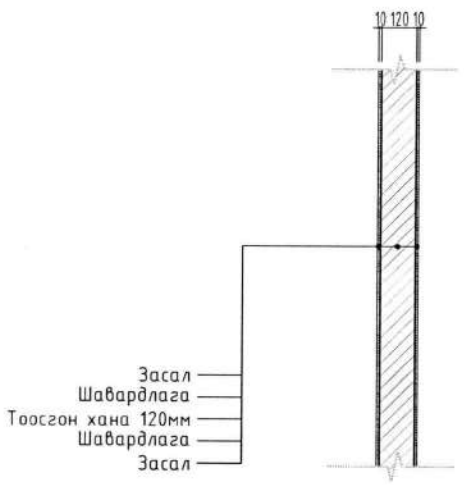

Хонгор сумын ЗДТГазар
МАЛ НЯДАЛГААНЫ БАРИЛГА
Дархан-Уул аймаг, Хонгор сум

Ханын бүтэц

Архитектор	О. Идэрбат	ТГ шифр: ЖХ-04/2024	Масштаб: 1:50	Ує шат: А3
Гүйцэтгэсэн	Т. Эхнмаа			Огноо: 2024.4
Шалгасан	О. Идэрбат	ТГ шифр:	Зургийн дугаар: БА-13	Хуудас: 18

"ЖАРГАЛАНТ ХИЙЦ" ХХК

Сүүлчийн хэвэлсэн огноо: 2024/05/30 Файл: 02-ARCH Slaughter house 2024.03.22.dwg

Ш-1	Будаг

ЗОРИУЛАЛТЫН РЕЗИНЭН БУДАГ
ШАЛ ТЭГШИЛЭГЧ ШИНГЭН
ЦУТГАМАЛ Т/Б ХУЧИЛТ

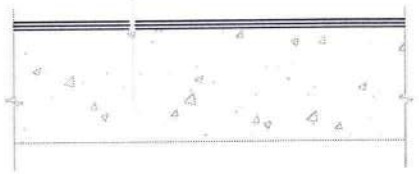

Ш-2	Паркет

ПАРКЕТ 8-10ММ
ЗӨӨЛӨВЧ 2ММ
БАГСАРМАЛ БЕТОН 30ММ
БЕТОН ТЭГШИЛГЭЭ 35ММ
ЦУТГАМАЛ Т/Б ХУЧИЛТ

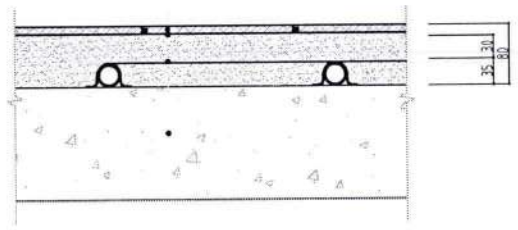

Ш-3	Плита /керамик/

КЕРАМИК ХАВТАНЦАР
БАГСАРМАЛ БЕТОН 30ММ
БЕТОН ТЭГШИЛГЭЭ 35ММ
УС ТУСГААРЛАГЧ ТҮРХЛЭГ
ЦУТГАМАЛ Т/Б ХУЧИЛТ

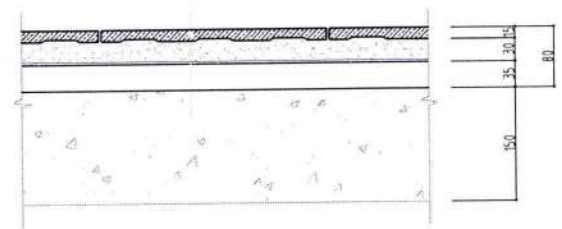

Ш-4	Чулуу

ЧУЛУУ
БАГСАРМАЛ БЕТОН 30ММ
ЦУТГАМАЛ Т/Б ХУЧИЛТ

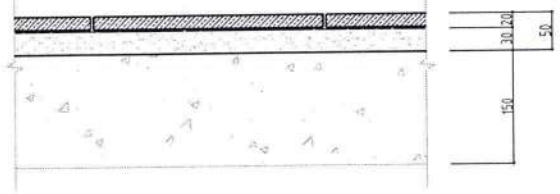

Тайлбар:
1.1 Шалны бүтэц зай хэмжээг Архитектурын хэсгийн байгуулалт болон огтлолын зургийг үндэслэн гүйцэтгэв.
1.2 Барилгын материалууд нь бүгд галд тэсвэртэй материал байх.
1.3 Шалны бүтэцийг Архитектурын байгуулалттай хамт үз.

Өнгөлгаа:
2.1 Шалны материалыг хүснэгтээс хар.
2.2 Плитаны хэмжээг захиалагч өөрийн хүсэл сонирхол, материалын эрэлтэд тулгуурлан өөрөө сонгол хийж болно.
2.3 Шалны хөвөөг захиалагч өөрийн загвар болон шалны өнгөнд тохируулан сонгоно.

Шалны түүвэр

д/д	Марк	Нэр	Зоорь. давхар	1-р давхар	Тус бүр м2
1	Ш-1	Будаг	52.58	238.98	291.56
2	Ш-2	Паркет		44.30	44.30
3	Ш-3	Плита	104.95	21.41	126.36
4	Ш-4	Чулуу		10.74	10.74
			157.53	315.43	472.96

Хангор сумын ЗДТГазар
МАЛ НЯДАЛГААНЫ БАРИЛГА
Дорнод-Уул аймаг, Хангор сум

Шалны бүтэц

Ахлагч: Архитектор	О. Идэрбат	ЕГ шифр: ЖХ-04/2024	Масштаб: 1:10	Ує шат: А3	Огноо: 2024.4
Архитектор: Гүйцэтгэсэн	Т. Эхнмаа	ЕГ шифр:	Зургийн бүгдэр: БА-14	Хуудас: 18	
Архитектор: Шалгасан	О. Идэрбат				

"ЖАРГАЛАНТ ХИЙЦ" ХХК

Сүүлчийн хэвэлсэн огноо: 2024/05/30 Файл: 02-ARCH Slaughter house 2024.03.22.dwg

Марк	Хаалганы төрөл	Тайлбар
X 01	Төмөр хаалга	Галд тэсвэртэй, бөх бат, ус чийг үл нэвтрэх, дулаан тусгаарлалт сайн, цэвэр үзэмжтэй, битүү самбартай
Байршил		Гадна хананд, Техникийн өрөө

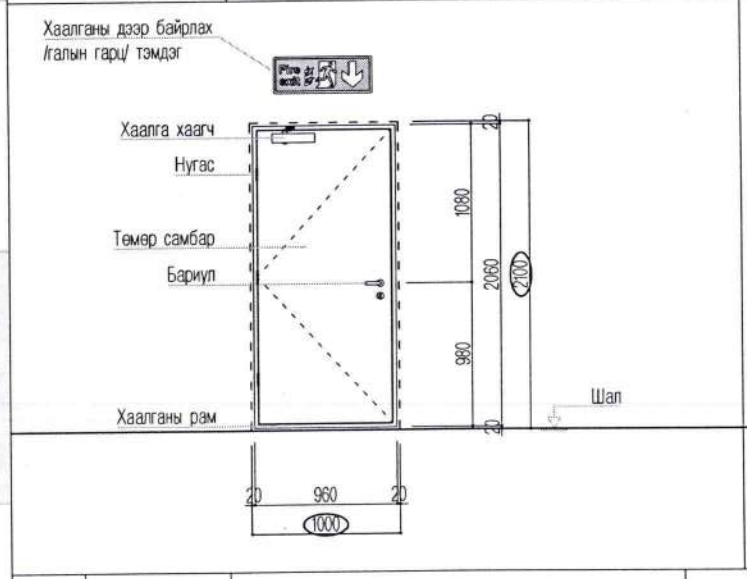

Марк	Хаалганы төрөл	Тайлбар
X 02	Төмөр хаалга	Галд тэсвэртэй, бөх бат, ус чийг үл нэвтрэх, дулаан тусгаарлалт сайн, цэвэр үзэмжтэй, битүү самбартай
Байршил		1-р давхрын гадна хана, арьс, шир хадглах, цус хадгалах өрөөнүүдэд

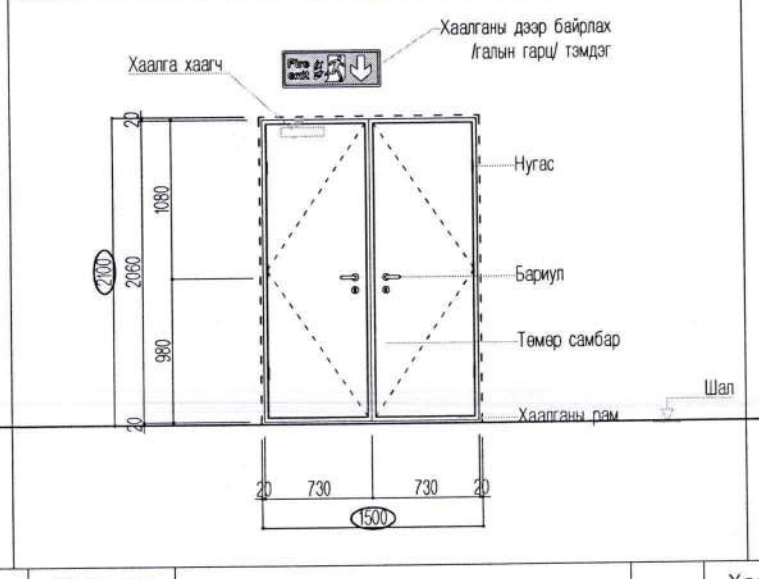

Марк	Хаалганы төрөл	Тайлбар
X 03	Төмөр хаалга	Галд тэсвэртэй, бөх бат, ус чийг үл нэвтрэх, дулаан тусгаарлалт сайн, цэвэр үзэмжтэй, битүү самбартай
Байршил		Офис, ажилчдын өрөөнөөс бусад хэсэгт

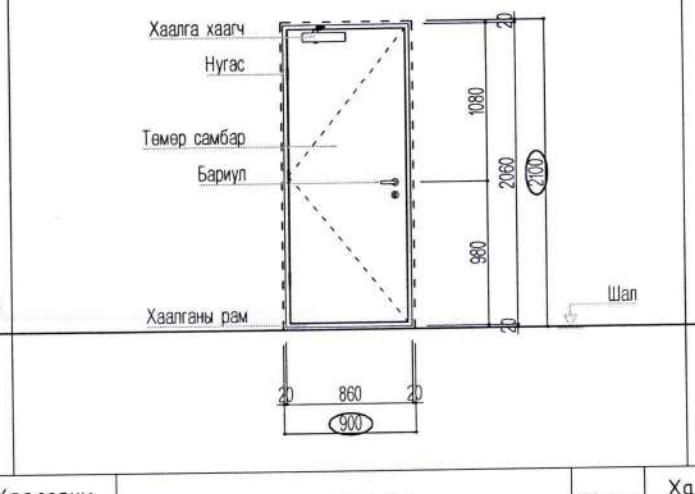

Марк	Хаалганы төрөл	Тайлбар
X 04	Модон хаалга	Галд тэсвэртэй, бөх бат, ус чийг үл нэвтрэх, дулаан тусгаарлалт сайн, цэвэр үзэмжтэй, битүү самбартай
Байршил		Офис

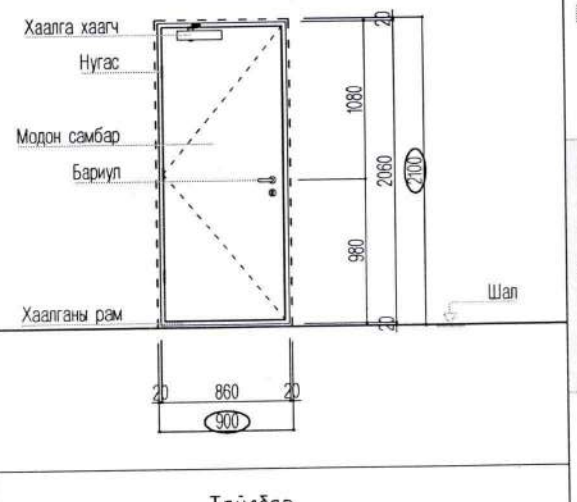

Марк	Хаалганы төрөл	Тайлбар
X 05	Модон хаалга	Галд тэсвэртэй, бөх бат, ус чийг үл нэвтрэх, дулаан тусгаарлалт сайн, цэвэр үзэмжтэй, битүү самбартай
Байршил		Ажилчдын өрөөнд

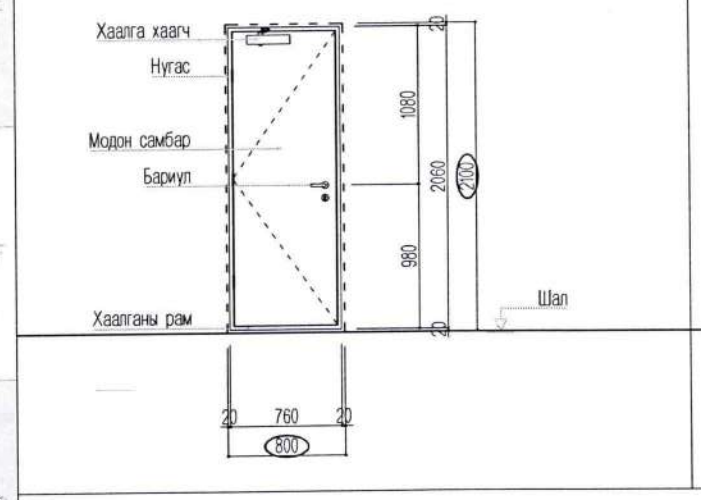

Марк	Хаалганы төрөл	Тайлбар
X 06	Модон хаалга	Галд тэсвэртэй, бөх бат, ус чийг үл нэвтрэх, дулаан тусгаарлалт сайн, цэвэр үзэмжтэй, битүү самбартай
Байршил		Ариун цэврийн өрөөнд

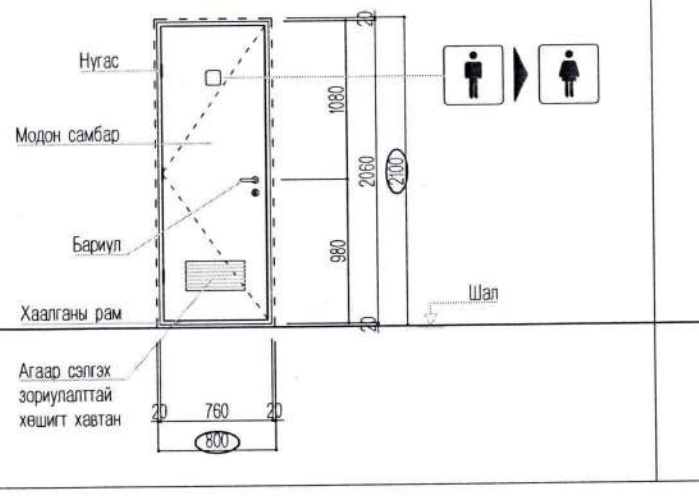

Марк	Хаалганы төрөл	Тайлбар
X 07	Модон хаалга	Галд тэсвэртэй, бөх бат, ус чийг үл нэвтрэх, дулаан тусгаарлалт сайн, цэвэр үзэмжтэй, битүү самбартай
Байршил		Душь

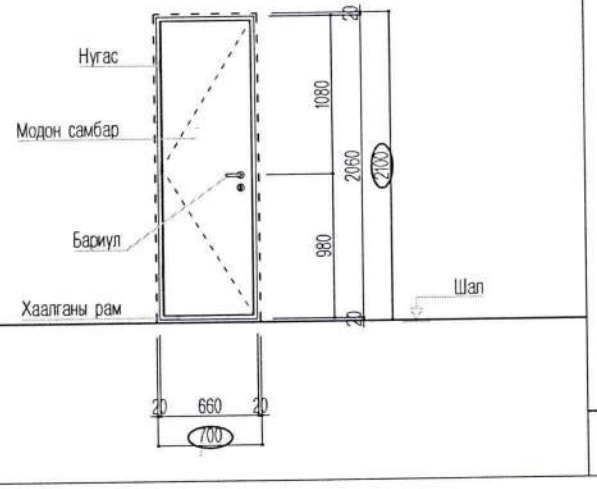

Марк	Хаалганы төрөл	Тайлбар
X 08	Тусгай хаалга	Дээш сөхөгддөг автомат хаалга байна. Галд тэсвэртэй, бат бөх, ус чийг үл нэвтрэх - Эрчим хүчгүй үед гар аргаар онгойдог байна - Хаалганы самбарт 900 х 1700мм-ийн явган хаалга гаргана.
Байршил		Зоорийн давхрын агуулхын сөхөгддөг хаалга

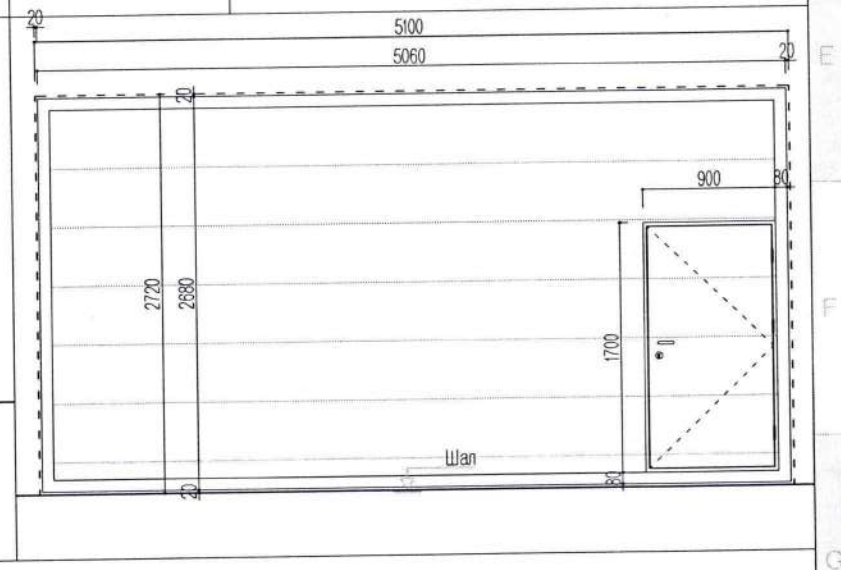

Тайлбар:
1. Хаалганы түүвэрт зай хэмжээг Архитектурын хэсгийн байгуулалт болон оглолын зургийг үндэслэн гүйцэтгэв.
2. Хаалга захиалгаар тухайн үйлдвэрийн стандарт технологийн дагуу сайн чанарын металл болон модон материалаар угсарна.
3. Барилгын ажлын явцад Захиалагч нь, энд түүвэрлэж заасан хаалганы хэмжээ, тоо ширхэгийг үйлдвэрлэгч, бэлтгэн нийлүүлэгч нарт захиалахаас өмнө
Захиалагч инженер болон барилгын Гүйцэтгэгч нар ахин нягтлах шаардлагатайг анхаарна уу. Түүвэрт өгсөн нүх бөглөх элементүүдийн тоо, ширхэг,
хэмжээ газар дээр зөрснөөр Зохиогч хариуцлага хүлээхгүйг анхаарууль байна.
жич: Газар дээр нь нарийвчлан хэмжээ авч хийх шаардлагатай.

Хаалганы түүвэр

д/д	Нэр	Марк	Зоорь	1-р дав.	Тоо ширхэг
1	Хаалга	X-01	5	6	11
2		X-02	2	5	7
3		X-03	0	7	7
4		X-04	0	1	1
5		X-05	0	2	2
6		X-06	0	2	2
7		X-07	0	2	2
8		X-08	1	0	1
Нийт					33

0.000 - - - - - - - Хананд гарах нүхний хэмжээ

Хонгор сумын ЗДТГазар
МАЛ НЯДАЛГААНЫ БАРИЛГА
Дархан-Уул аймаг, Хонгор сум

Хаалганы түүвэр

Захиалгаан: Архитектор	О. Идэрбат	Ч.ш.шифр: ЖХ-04/2024	Масштаб: 1:50	Те шат: А3	
Архитектор: Гүйцэтгэсэн	Т. Эхнмаа	Ч.ш.шифр:	Зургийн дугаар: БА-15	Огноо: 2024.4	
Архитектор: Шалгасан	О. Идэрбат			Хуудас: 18	

"ЖАРГАЛАНТ ХИЙЦ" ХХК

Сүүлчийн хэвэлсэн огноо: 2024/05/30
Файл: 02-ARCH Slaughter house 2024.03.22.dwg

Марк	Цонхны төрөл	Тайлбар	Марк	Цонхны төрөл	Тайлбар
Ц 01	Хөнгөн цагаан раамтай цонх	Дулаан тусгаарлалт сайн, бат бөх, чийг үл нэвтрүүлэх, болон халуун хүйтэнд тэсвэртэй цэвэр үзэмжтэй, цэвэрлэхэд хялбар	Ц 02	Хөнгөн цагаан раамтай цонх	Дулаан тусгаарлалт сайн, бат бөх, чийг үл нэвтрүүлэх, болон халуун хүйтэнд тэсвэртэй цэвэр үзэмжтэй, цэвэрлэхэд хялбар
Байршил	Гадна хананд угсарна		Байршил	Гадна хананд угсарна	

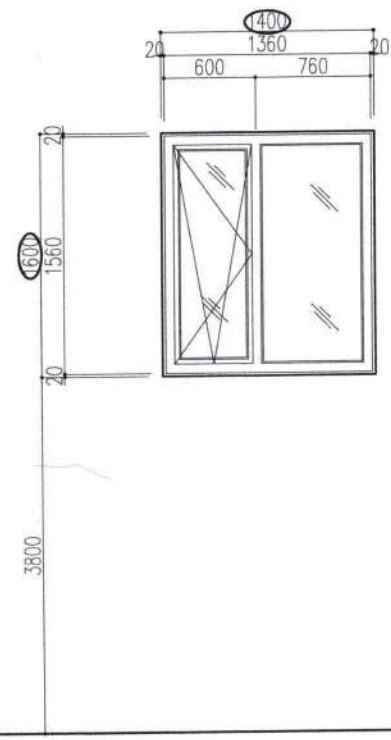

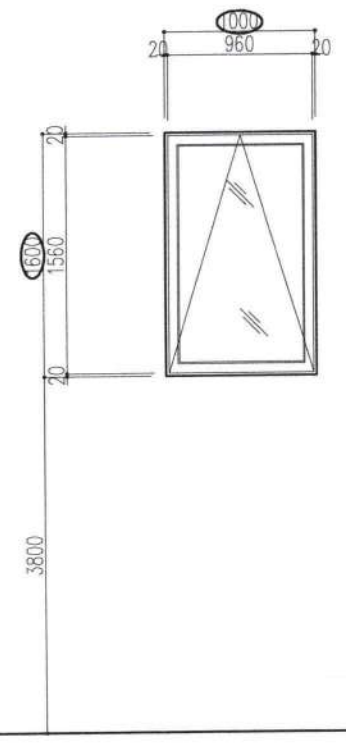

Цонхны түүвэр					
д/д	Нэр	Марк	Зоорь	1-р давх.	Тоо ширхэг
1	Хаалга	Х-01	0	2	2
2		Х-02	0	3	3
3					
Нийт				5	

Тайлбар:
1. Цонхны түүвэрт зай хэмжээг Архитектурын хэсгийн байгуулалт болон огтлолын зургийг үндэслэн гүйцэтгэв.
2. Цонха захиалгаар тухайн үйлдвэрийн стандарт технологийн дагуу сайн чанарын металл материалаар угсарна.
3. Барилгын ажлын явцад Захиалагч нь, энд түүвэрлэж заасан цонхны хэмжээ, тоо ширхэгийг үйлдвэрлэгч, бэлтгэн нийлүүлэгч нарт захиалахаас өмнө Захиалагч инженер болон барилгын Гүйцэтгэгч нар ахин нягтлах шаардлагатайг анхаарна уу. Түүвэрт өгсөн нүх бөглөх элементүүдийн тоо, ширхэг, хэмжээ газар дээр зөрснөөр Зохиогч хариуцлага хүлээхгүйг анхааруулж байна.
4. Цонхыг Монгол орны цаг уурын нөхцөлд тохирохоор 3 давхар шиллэгээтэй, цэвэр үзэмжтэй бат бөх хийж гүйцэтгэнэ.
5. Цонхны жаазны өнгийг захиалагч тал өөрийн хүсэл сонирхолд нийцүүлэн сонгоно.
6. Цонхыг угсрахдаа барилгын гадан хананд гарсан цонхны нүх болон дулаан тусгаарлалтын 0 цэгт байрлуулан угсарна.
жич: Газар дээр нь нарийвчлан хэмжээ авч хийх шаардлагатай.

"ЖАРГАЛАНТ ХИЙЦ" ХХК	Хонгор сумын ЗДТгазар МАЛ НЯДАЛГААНЫ БАРИЛГА Дархан-Уул аймаг, Хонгор сум				
	Цонхны түүвэр				Үе шат: А3
	Хянасан: Архитектор	О. Идэрбат	ЕГ шифр: ЖХ-04/2024	Масштаб: 1:50	Огноо: 2024.4
	Архитектор: Гүйцэтгэсэн	Т. Эхнмаа	ТГ шифр: -	Зурсан дугаар: БА-16	Хуудас: 18
	Архитектор: Шалгасан	О. Идэрбат			

Сүүлчийн хэвлэсэн огноо: ---- Өдөө:25.3.21.dwg 2-Slaughter hous Arch

ЗООРИЙН ДАВХРЫН ТЕХНОЛОГИЙН БАЙГУУЛАЛТ

Масштаб М1:100

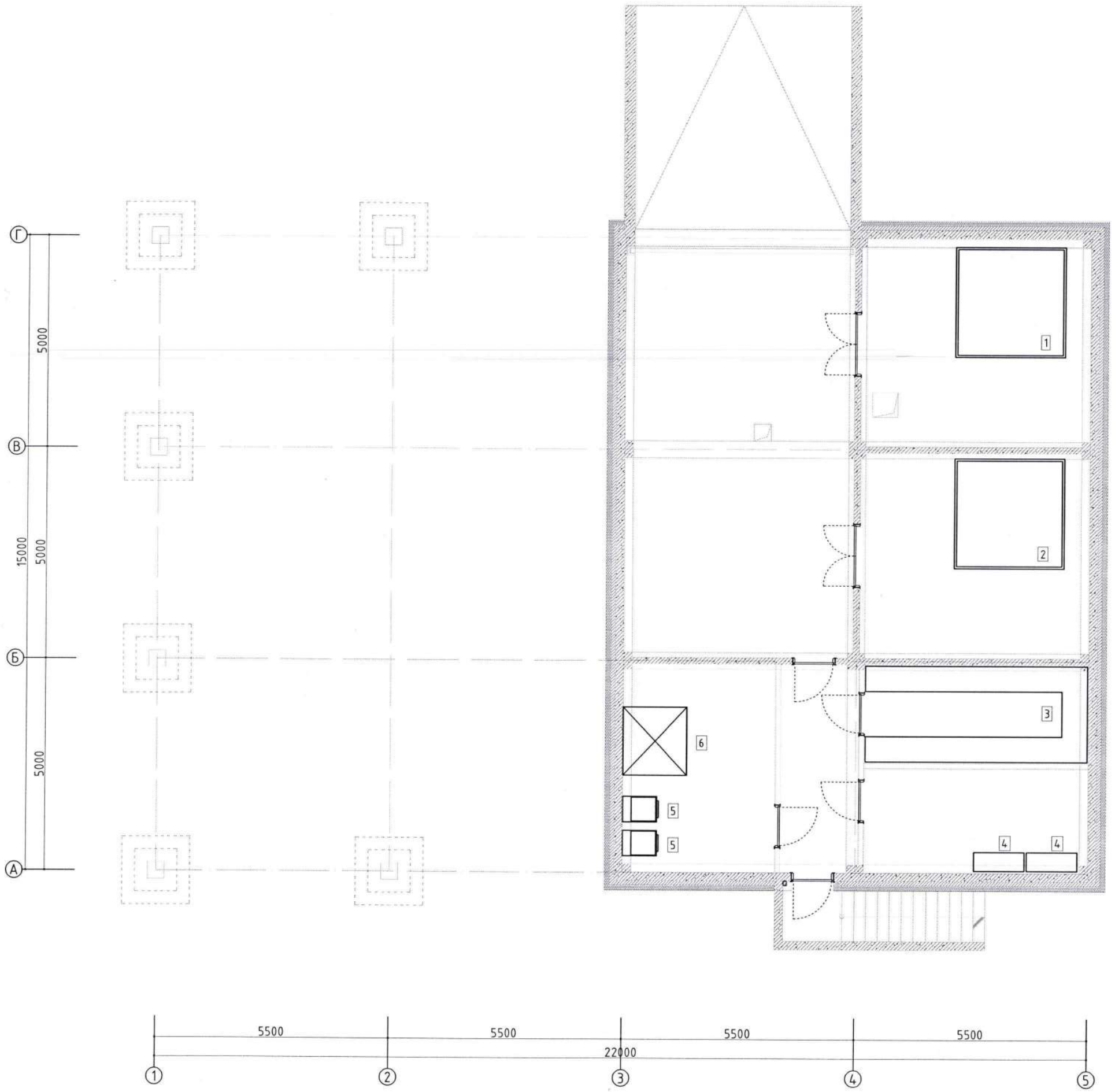

д/д	Тавилгын нэр	Овор хэмжээ /урт, өргөн мм/	Тоо шир хэг	Тайлбар
1	Арьс, шир түр хадгалах тосгуур	-	1	
2	Цус түр хадгалах тосгуур	-	1	
3	Тавиур	-	2	
4	Цахилгааны самбар	-	1	
5	Халаалтын зуух	-	3	
6	Усны нөөцийн сав	-	2	

Зөвшөөрөлцсөн:		
ББ инженер		Н. Гансух
ХАС инженер		Э.Ариунцэцэг
ЦБУ инженер		Д. Түвшинжаргал
ХТ, ДГ инженер		Ч. Баярмаа
ХД инженер		З. Түвшинзаяа
А инженер		

д/д	огноо	Засвар өөрчлөлт

Үе шат: Төслийн үе шат

"ЖАРГАЛАНТ ХИЙЦ" ХХК

Баянзүрх дүүрэг, 3-р хороо, Эдвайбаатар хот
утас: (976) 94775000
и-мэйл: jargalant1999@gmail.com

Архитектор:		О. Идэрбат
Гүйцэтгэсэн:		Т. Энхмаа
Шалгасан:		О. Идэрбат

МОНГОЛ УЛС 22-572 АТХ6046 Олзвойн ... АРХИТЕКТОР

Зураг төсөлд нягтлал хийсэн ЭКСПЕРТ 1-81 (Гарын үсэг) 2025.01.07 Засвартай эсэх БАРИЛГЫН ХӨГЖЛИЙН ТӨВ

Хонгор сумын ЗАТГазар
МАЛ НЯДАЛГААНЫ БАРИЛГА
Дархан-Уул аймаг, Хонгор сум

Зургийн нэр: ЗООРИЙН ДАВХРЫН ТЕХНОЛОГИЙН БАЙГУУЛАЛТ

машстаб:	зургийн дугаар:	хуудас:
М1:100	ТХ-1	
ЕГ шифр: ЖХ-04/2024	ТГ шифр: ----------	огноо: 2024.4

Сүүлчийн хадгалсан огноо: 2025/01/02

1-р ДАВХРЫН ТЕХНОЛОГИЙН БАЙГУУЛАЛТ

Масштаб М1:100

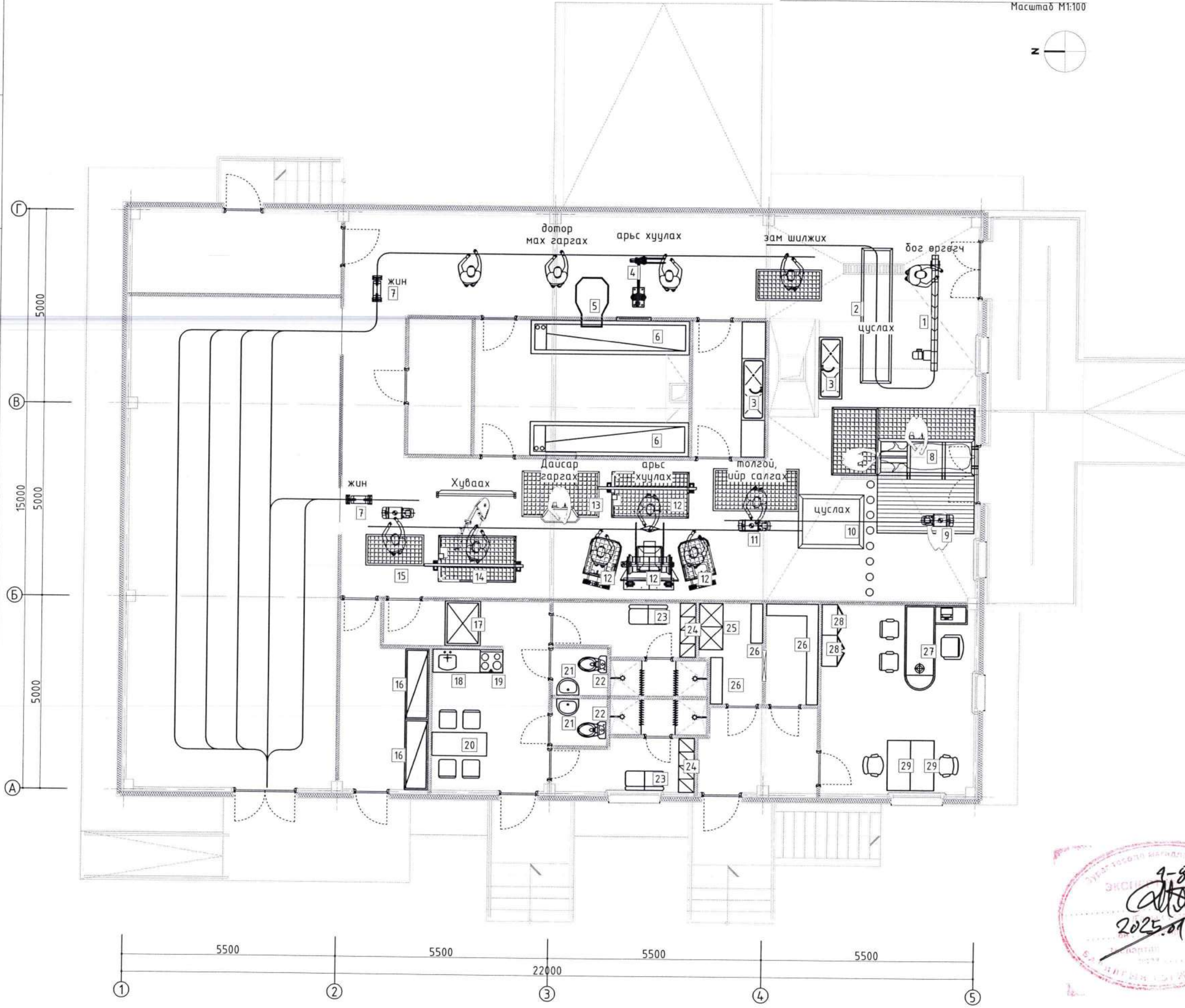

д/д	Табилгын нэр	Обор хэмжээ /урт, өргөн мм/	Тоо ширхэг	Тайлбар
1	Бог мал өргөгч	-	1	
2	Трапмай тосгуур	-	1	
3	2 хос угаалтуур	-	2	
4	Бог малын арьс хуулагч	-	1	
5	Дотор махны тосгуур	-	3	
6	Дотор мах цэвэрлэх тосгуур	-	2	
7	Жин	-	2	
8	Бод мал тужруулах төхөөрөмж	-	1	
9	Бод мал өргөгч	-	1	
10	Цус юулэгч тосгуур	-	1	
11	Шилжүүлэгч	-	1	
12	Арьс хуулах төхөөрөмж	-	1	
13	Дотор махны тосгуур	-	1	
14	Мах жижиглэх төхөөрөмж	-	1	
15	Шилжүүлэгч	-	1	
16	Дотор махны тавиур	-	2	
17	Ариутгагч	-	1	
18	Угаалтуур	-	1	
19	Цахилгаан зуух	-	1	
20	4 сандалтай цайны ширээ	-	1	
21	Гар угаах угаалтуур	-	2	
22	Суултуур	-	2	
23	Буйдан	-	2	
24	Ажилчдын хувцасны шүүгээ	-	8	
25	Угаалгын машин	-	2	
26	Хувцасны тавиур	-	2	
27	Даргын ширээ, сандал	-	1	Иж бүрдэл
28	Бичиг баримтны ханын шүүгээ	-	2	
29	Ажлын ширээ	-	2	Иж бүрдэл

Зөвшөөрөлцсөн:		
ББ инженер	[signature]	Н. Ганхуя
ХАС инженер	[signature]	З.Ариунцэцэг
ЦБУ инженер	[signature]	Д. Түвшинжаргал
ХТ, ДГ инженер	[signature]	Ч. Баярмаа
ХД инженер	[signature]	З. Түвшинзаяа
А инженер		

д/д	огноо	Засвар өөрчлөлт

Үе шат: Төслийн үе шат

"ЖАРГАЛАНТ ХИЙЦ" ХХК

Архитектор: О. Идэрбат
Гүйцэтгэсэн: Т. Энхмаа
Шалгасан: О. Идэрбат

Хонгор сумын ЗДТГазар
МАЛ НЯДАЛГААНЫ БАРИЛГА
Дархан-Уул аймаг, Хонгор сум

Зургийн нэр: 1-р ДАВХРЫН ТЕХНОЛОГИЙН БАЙГУУЛАЛТ

масштаб: М1:100	зургийн дугаар: ТХ-2	хуудас:
ЕГ шифр: ЖХ-04/2024	ТГ шифр: ----------	огноо: 2024.4

МОНГОЛ УЛС 22-572 АТХ6046 Олзвойн ИДЭРБАТ АРХИТЕКТОР

2025.01.57

Сүүлчийн хадгалсан огноо: 2025/01/02

A3

Д/Д	ЗУРГИЙН НЭР	Хуудас марк
1	Зургийн жагсаалт, тайлбар бичиг	ББ-1
2	Суурь суулгалт, инженер геологийн огтлол	ББ-2
3	Суурийн байгуулалт.	ББ-3
4	Суурийн огтлол 1-1-ээс 4-4.	ББ-4
5	Суурийн огтлол 1-1-ээс 3-3. Суурийн нэгдсэн түүвэр	ББ-5
6	Баганан суурь БС-1	ББ-6
7	Баганан суурь БС-2	ББ-7
8	Баганан суурь БС-3	ББ-8
9	Суурийн холбоос дамнуруу СДН-1	ББ-9
10	Суурийн холбоос дамнуруу СДН-2	ББ-10
11	Зоорийн цутгамал хана ЗЦХ-1-ын арматур. Түүвэр	ББ-11
12	Зоорийн цутгамал хана ЗЦХ-2-ын арматур. Түүвэр	ББ-12
13	Зоорийн цутгамал хана ЗЦХ-3-ын арматур. Түүвэр	ББ-13
14	Гадна шат довжоо ГД-1-ын байгуулалт. Арматурын огтлол 1-1-2-2	ББ-14
15	Гадна довжоо ГД-2-ын огтлол 1-1-ээс 2-2	ББ-15
16	Гадна довжоо ГД-2-ын цутгамал хана-1,2-ын арматур.Хэсэглэл-А.Түүвэр	ББ-16
17	Гадна шат довжоо ГД-3-ын байгуулалт. Арматурын огтлол 1-1-2-2	ББ-17
18	Гадна шат довжоо ГД-4-ын байгуулалт. Арматурын огтлол 1-1-2-2	ББ-18
19	Гадна шат довжоо ГД-5-ын байгуулалт. Арматурын огтлол 1-1-2-2	ББ-19
20	Гадна пандус П-1-ийн огтлол 1-1-ээс 3-3	ББ-20
21	Огтлол 1-1-ийн арматур. Огтлол 3-3.Түүвэр	ББ-21
22	Цутгамал багана дамнурууны байгуулалт	ББ-22
23	Ган багана болон фермийн байгуулалт	ББ-23
24	Дээврийн С хөндлөвч төмрийн байгуулалт	ББ-24
25	A,B,C тэнхлэгийн дагуух рамийн хэв	ББ-25
26	D,1-дүгээр тэнхлэгийн дагуух рамийн хэв	ББ-26
27	3,5-дугаар тэнхлэгийн дагуух рамийн хэв	ББ-27
28	2,4-дүгээр тэнхлэгийн дагуух рамийн хэв	ББ-28
29	Багана Б-1	ББ-29
30	Багана Б-2	ББ-30
31	Дамнуруу ДН-1-н арматур	ББ-31
32	Дамнуруу ДН-2-н арматур	ББ-32
33	Дамнуруу ДН-3-н арматур	ББ-33
34	Дамнуруу ДН-4-н арматур	ББ-34
35	Хучилтын хэв болон доод үеийн арматурын байгуулалт	ББ-35
36	Хучилтын дээд үеийн арматурын байгуулалт. Түүвэр	ББ-36
37	Ган багана ГБ-1	ББ-37
38	Ган Ферм Ф-1	ББ-38
39	Ган Ферм Ф-1-ийн түүвэр	ББ-39
40	Хөндлөн холбоос дамнуруу ГД-1.Хэвтээ холбоос Х-1	ББ-40

Тайлбар бичиг

Дархан-Уул аймгийн Хонгор сумын ЗДТГ-ын захиалгаар Дархан-Уул аймгийн Хонгор сумын 1-р багийн нутаг дэвсгэрт баригдах бог, бод малын бойны газрын барилгын зураг төслийг архитектур төлөвлөлтийн даалгавар болон инженер геологийн дүгнэлтийг үндэслэн "Жаргалант хийц" ХХК-д, дараах норматив баримт бичгүүдийн шаардлагад нийцүүлэн 2024 оны 4-р сард боловсруулан гаргав.

1. "Ачаалал ба үйлчлэл" / БНбД 2.01.07-90 /
2. "Барилгад хэрэглэх уур амьсгал, геофизикийн нөхцөл" /БНбД 23-01-09/
3. "Газар хөдлөлтийн бүс нутагт барилга төлөвлөх барилгын норм ба дүрэм" /БНбД 22.01.01 */2006/
4. "Бетон ба төмөр бетон бүтээц" /БНбД 52-01-10 /
5. "Барилга байгууламжийн буурь, суурийн зураг төсөл зохиох норм ба дүрэм" /БНбД 2.02.01-90/

Төлөвлөж байгаа барилга нь дараах байгаль цаг уурын нөхцөлд оршино.

1. Цасны ачаалал - 30 кг/м^2
2. Салхины ачаалал - 47 кг/м^2
3. Газар чичирхийллийн эрчим - 6 балл /MSK-64 хэмжүүрээр/

МАТЕРИАЛ:

Барилгын цутгамал хийц бүтээцэд доор дурдсан ангийн бетон, арматур хэрэглэнэ.

Суурийн бетон бэлтгэл	- B10
Цутгамал баганан суурь	- B20
Багана, дам нуруу	- B20
Хучилт	- B20
Хаявч	- B10
Ажлын арматур	-A400 ГОСТ 5781-82
Холбогч арматур	-A400 ГОСТ 5781-82
Хомут	-A240 ГОСТ 5781-82

СУУРЬ:

Барилгын суурь нь цутгамал баганан суурь байна. Баганан суурийн доор 10см-ээс багагүй зузаан бетон бэлтгэл хийнэ. Өнгөн болон буцаан дүүргэлтэнд тэнцэхгүй хөрсийг барилгын талбайгаас бүрэн зайлуулах шаардлагатай. Котлованы механизмаар ухахдаа суурь суулгах төслийн түвшингөөс дээш 20-30 см дутуу ухаж түүнээс доош төслийн түвшин хүртэл гараар ухах хэрэгтэй. Суурийг хэтрүүлэн ухаж эрээж нягтруулахыг хориглоно. Буурь хөрсийг ус чийг авахуулахгүй байх барилгын суурь луу хур борооны ус нэвчүүлэхгүй байх шаардлагатай.Мөн гадаргуугийн ус зайлуулалтыг сайтар тооцож холбогдох зураг төсөлд тусгасан байна.
Суурийн цутгамал бетон, төмөр бетоны ажил гүйцэтгэхэд БНбД 52-02-05 нормын холбогдох шаардлагуудыг баримтална. Цутгамал баганан суурийн хэв хашмал нь бат бэх, тогтвортой нөхцөлөөр хангагдсан байх шаардлагатай. Бетоны бат бэх 70%-даа хүрэхээс өмнө буюу 28 хоногоос өмнө хэв хашмалыг задалж болохгүй. Бетон зуурмагаас холбогдох журмын дагуу дээж авч төслийн төлөвлөлтийн маркад хүрч байгаа эсэхийг тодорхойлуулсны дараа цутгалтын ажлыг эхлэх хэрэгтэй. .Суурийн хажуугаар овоолт суулт үүсгэхгүйгээр хайрган хөрс хийж 20-30см тутамд үечлэн нягтруулах ба нягтруулалт нь 1,65кг/м3 байна.

ЦУТГАМАЛ ТӨМӨР БЕТОН РАМ:

Барилгын үндсэн хийц нь цутгамал төмөр бетон бүтээц байна. "Материал" гэсэн хэсэгт заасанаас доошгүй бат бэхийн болон механик шинж чанарын үзүүлэлттэй материал хэрэглэнэ.
Бүх төрлийн цутгамал бүтээцэд хамгаалалтын үеийн зузаан арматурын диаметрээс багагүй байна. 16мм-ээс илүү диаметртэй ажлын арматурыг тэдгээрийн диаметрийг 5 дахин авснаас багагүй радиустайгаар алгуур нугална. Огцом нугалж, явралт үүсгэсэн арматурыг хэрэглэхийг хориглоно.
Цутгамал хучилтыг дам нурууутай нэг хэвэнд цутгана. Дам нуруу хучилтыг цутгахын өмнө шатны маршийн болон бусад хийцүүдийн шаардлагатай арматуруудыг дам нуруунд суулгасан байна. Цутгамал хана болон баганыг 1,5 метрээс илүүгүй өндөртэйгээр цутгаж нягтруулна.Налуу дамнурууг одоо байгаа барилгын налуу ган дамнуруутай налууг нь тааруулж гаргана.
Цутгамал бетон ажлыг гүйцэтгэх, хэв хашмал авах, ачаалах зэрэгт БНбД 52-02-05 норм ба дүрмийн холбогдох шаардлагуудыг баримтална. Рамын элемент, хучилтын хэсгүүдээс авсан сорицыг итгэмжлэгдсэн лабораториор туршуулж баталгаажуулсан байвал зохино.
Хучилтын байгуулалтын зургуудад үзүүлснээс бусад байрлалд хучилтанд гарах халаалтын босоо шугамны нүхийг ХАС маркталй зургуудаас харж шаардлагатай байрлалд ган яндан суулгаж цутгана. Цахилгааны шугам цутгамал төмөр бетон бүтээцүүдийг нэвтэлж гарах нүхнүүдийг, төмөр бетон бэтээцийг цутгасаны дараа хангалттай диаметртэй өрмөөр өрөмдөж гаргана.
Хучилтанд зураг төсөлд заагаагүй нүх гаргах шаардлагатай бол зохиогчтой заавал зөвшилцөж, холбогдох ажлын зургийг гүйцэтгүүлэх шаардлагатай.

Ган бүтээцийн тайлбар бичиг

Ган бүтээцэд ГОСТ 19903-83 стандартын шаардлага хангасан доор дурдсанаас доошгүй ангийн материал хэрэглэвэл зохино.

-Багана, Ферм	-C345
-Холбоос	-C245
-Анкер боолт	-A240
-Боолтон холбоосын анги	-5.8
-Электрод	-350A (C345 ангийн ганд)

ГАН БҮТЭЭЦ

Төмөр багана, дамнурууг үйлдвэрт бэлдэнэ. Төмөр хийцэд хэрэглэх материал нь бат бэхийн болон физик, механик шинж чанарын үзүүлэлттэй бөгөөд -40 хэмд хэрэглэх зориулалттай ган байх шаардлагатай. Ган бүтээцийн материалын суналтын бат бэх болон урсалтын хязгаарын бодит хэмжээний хоорондын зөрүү 1.2-оос багагүй, харьцангуй уртсалт 20 хувиас багагүй байна.
Даацын төмөр бүтээцүүдийг барилгын талбайд 40х ангийн гангаар хийсэн В ангиллын нарийвчлалтай бат бэхийн 5.8 ангийн өндөр бэхжилттэй боолтоор бооож угсарна. Төмөр хийцийн ажлыг гүйцэтгэхдээ
БНбД 53-02-05 норм ба дүрмийн шаардлагыг баримтална.
C345 ангийн гангийн гагнаасны байж болох хамгийн бага эсэргүүцэл 210 мПа, C245 ангийн ганд 110 мПа байна.
Гагнуурын оёдлын өндрүүдийг холбогдох зургуудад заагаагүй бол 5мм-ээс багагүй оёдлоор гагнана. Гол дам нуруудыг төмөр баганатай бэхлэх бэхэлгээний холбоосын хөшүүншүүлэгч хавиргыг үйлдвэрт гар аргаар гагнана хийх ба 350А ангийн элекродоор гагнаж болно. Ган баганын гал тэсвэрлэлийн доод хязгаар 2 цаг, дам нурууны гал тэсвэршилтийн доод хязгаар 1 цаг байна. Ган хийцийг БНбД 20-03-11 "Барилгын бүтээцийг зэврэлтээс хамгаалах үгсралтын норм" норм ба дүрмийн холбогдох заалтын дагуу зэврэлтээс хамгаалсан байх шаардлагатай. Зэврэлтээс хамгаалах будгаар бүх бүтээцийг 2 үе будна. Хамгаалалтын үеийн зузаан 0,15 мм-ээс багагүй байна. Ган бүтээцийг будахын өмнө зэвийг бүрэн арилгасан байна. Мөн гагнуурын ажлын шаар, бохирдол ган бүтээцийн гадаргуугаас бүрэн цэвэрлэгдсэн байх шаардлагатай.
Ган бүтээцийн үйлдвэрлэгч эдлэхүүнүүдийг үйлдвэрлэхийн өмнө зураг төслийг дахин сайтар нягталж шалгах ба барилгын талбайд ирүүлсэн ган бүтээцүүдийн бүрэн угсрагдах байдлыг хариуцна.

Хаявч

Барилгын суурийг уснаас хамгаалах зорилгоор барилгын эргэн тойронд хаявчийг 150 см өргөнтэй B10 ангийн бетоноор цутгаж 20мм цементэн өнгөлгөө хийнэ.Хаявчийг барилгын хананаас ямарч зай завсаргүй хагаралгүй гүйцэтгэнэ. Хаявчийн доорхи хөрсийг хайрган хөрс дэвсэж үечлэн нягтруулна./нягт нь 1.65кг/см3-с багагүй/

Гадна ханын болон дээврийн дулаалга си төмрийн зургийг БА-ын зургаас үзнэ.

Дархан-Уул аймаг Хонгор сум
МАЛ НЯДАЛГААНЫ БАРИЛГА

"ЖАРГАЛАНТ ХИЙЦ" ХХК	Зургийн жагсаалт. Тайлбар бичиг			Үе шат: А.3
Инженер	Н.Гансүх	Е.Г шифр: ЖХ-04/24	Масштаб: М1:100	Огноо: 2024
Гүйцэтгэсэн	Н.Гансүх	Т.Г шифр:	Зургийн дугаар: ББ-01	Хуудас: 40
Шалгасан	С.Тайванбаатар			А3

Утас: 94775000, 96961617

2024 12 09

Инженер-геологийн зүсэлт зураг

Масштаб Б 1:100
X 1:200

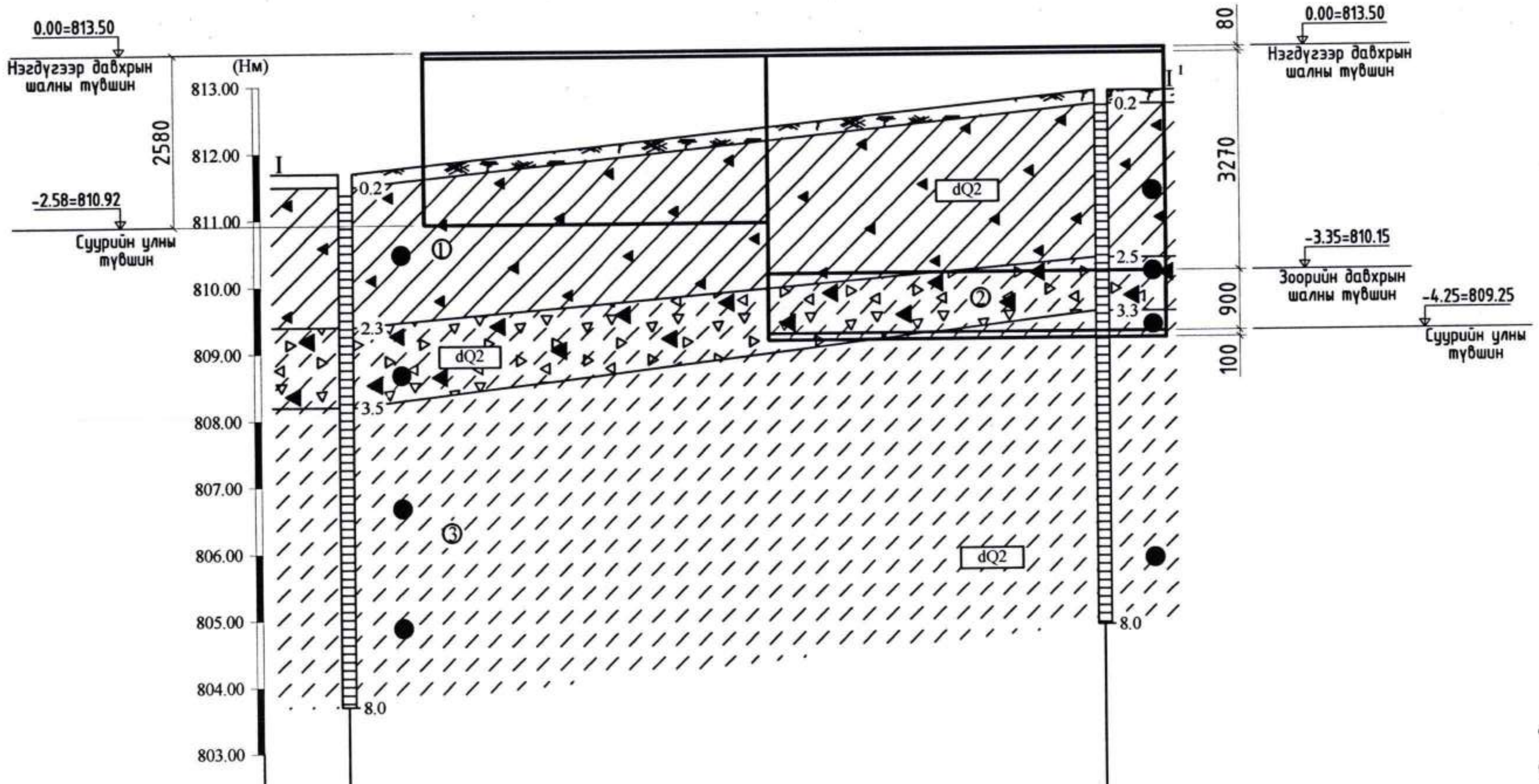

Цооногийн дугаар	Ц-2	Ц-1
Амсрын ойролцоо өндөржилт, м	811.70	812.85
Цооног хоорондын зай, м	22.88м	

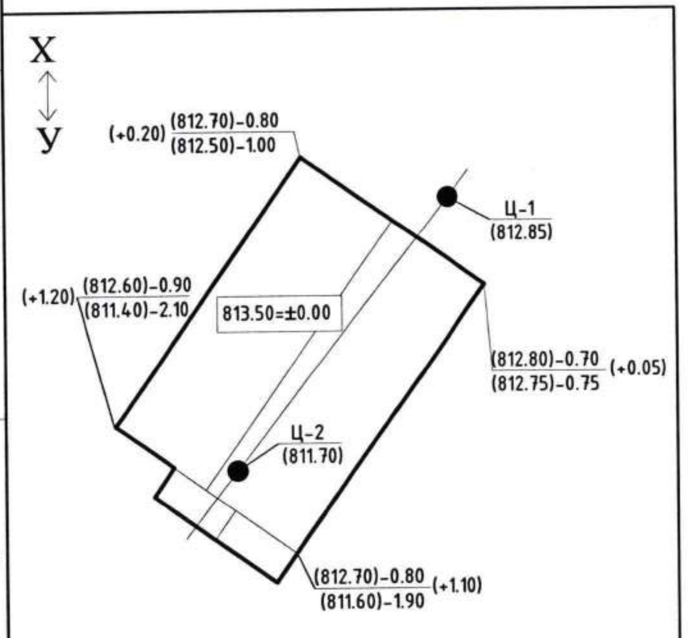

Өнгөн хөрс: Ургамлын үндэс бүхий бор хүрэн өнгөтэй элсэнцэр өнгөн хөрс

① Хайргархаг шавранцар ул хөрс (dpQ2): Голоцены настай, делювийн гаралтай, хатуу урсамтгайн үзүүлэлттэй, цайвар шаргалаас бор шаргал өнгийн хайргархаг шавранцар ул хөрс.

② Элсэнцэр чигжээстэй хайрган ул хөрс (dpQ2): Голоцены настай,делювийн гаралтай, хатуу урсамтгайн үзүүлэлттэй, бор шаргал өнгийн элсэнцэр чигжээстэй хайрган ул хөрс.

③ Элсэнцэр чигжээстэй ул хөрс (dpQ2): Голоцены настай,делювийн гаралтай, хатуу урсамтгайн үзүүлэлттэй, бор шаргал өнгийн элсэнцэр ул хөрс.

I I¹ Инженер-геологийн зүсэлтийн дугаар

① Хөрсний үеийн дугаар

dpQ2 Хөрсний үеийн дугаар

0.3— Цооногийн амсар
Хөрсний үеийн хил, м

● Ул хөрсний дээж авсан гүн, м

18.0— Цооногийн гүн, м

Тайлбар:

Дархан-Уул аймгийн Хонгор сумын ЗДТГ-ын захиалгаар Дархан-Уул аймгийн Хонгор сумын 1-р багийн нутаг дэвсгэрт баригдах бог, бод малын бойны газрын барилгын ажлын зургийг 2024 оны 4 сард ЗТ18-108/19 дугаартай "Топ гео техник" ХХК-ийн гүйцэтгэсэн инженер геологийн дүгнэлтийг үндэслэн боловсруулав.

Бүүрь хөрсний тогтоц:

Судалгааны талбайн нь хүний инженерийн үйл ажиллагаанд өртөөгүй эрүүл газар ба талбайн орчимд физик геологийн үзэгдэл үйл явц хөгжөөгүй боловч хаврын шар усны үеэр болон зун намрын хур бороо ихтэй үед талбайн угаагдал ихээр явагдах учир өндөржилтөөр ус зайлуулалтыг хийх шаардлагатай. Судалгааны талбай нь Монгол орны физик газарзүйн мужлалаар Хангай Хэнтийн уулархаг их мужийн Орхон-Сэлэнгийн сав газарт багтдаг. Хараа голын татмын дээрхи дэнжид хамаарна. Талбайн хувьд хойноос урагшаа налуувтар гадаргуутай.

Судалгааны талбайд ургамлын үндэс бүхий бор хүрэн өнгийн элсэнцэр өнгөн хөрс нь 0.20 м-ийн зузаантай тархсан. Өнгөн хөрсний доороос цайвар шаргалаас бор шаргал өнгөтэй, хатуу урсамтгайн үзүүлэлттэй, Голоцены настай, делювийн гаралтай хайргархаг шавранцар, элсэнцэр чигжээстэй хайрга, элсэнцэр ул хөрс тархсан.

ИГЭ-1. Хайргархаг шавранцар ул хөрс (dpQ_2):
Голоцены настай, делювийн гаралтай, хатуу урсамтгайн үзүүлэлттэй,
цайвар шаргалаас бор шаргал өнгийн хайргархаг шавранцар ул хөрс.

Хөрсний ширхэгийн бүрэлдэхүүн:

-Хайр хайрга	0.00%
-элс	44.8%
-Тоос	35.75%
-Шавар	19.45%
-Байгалийн чийг	0.111
-Уян налархай тоо	0.294
-Хатуу хэсгийн нягт, г/см³	2.72

Шавранцар ул хөрсний механик шинж чанар:

- Зууралдлын хүч C"=42кПа
- Дотоод үрэлтийн өнцөг ϕ"=25.0°
- Хэв гажилтын модуль E=29мПа

Тооцооны эсэргүүцэл Ro=300КПа

Хайргархаг шавранцар ул хөрсний байгалийн чийг болон уян налархайн үзүүлэлтээс хамаарч Kf=0.025 байгаа нь уг хөрс улирлын хөлдөлтийн бүсэд байгалийн нөхцөлдөө сулавтар овойлттой шинж чанартай.

Улирлын хөлдөлтийн норматив гүг -3.40 м

Газар шороон ажлын ээрэг гараар малтахад III

Хувийн цахилгаан эсэргүүцэл 30-150 Ом.м

Газар хөдлөлийн 6-н балл

Судалгааны талбайд илэрсэн Хайргархаг шавранцар ул хөрс нь чийг нэмэгдэх тусам овоолт үүсгэх болон гадаргуугын угаалт үүсгэх учир барилгын суурийнд ус оруулахгүй байлгах шаардлагатай.

ЖАРГАЛАНТ ХИЙЦ ХХК, Утас: 94775000, 96961617	Дархан-Уул аймаг Хонгор сум МАЛ НЯДАЛГААНЫ БАРИЛГА			Үе шат: А.3
	Инженер	Н.Гансүх	ЕГ шифр: ЖХ-04/24	Масштаб: М1:100:200 / Огноо: 2024
	Гүйцэтгэсэн	Н.Гансүх	ИГ шифр:	Зургийн дугаар: ББ-02 / Хуудас: 40
"ЖАРГАЛАНТ ХИЙЦ" ХХК	Шалгасан	С.Тайванбаатар		

A3

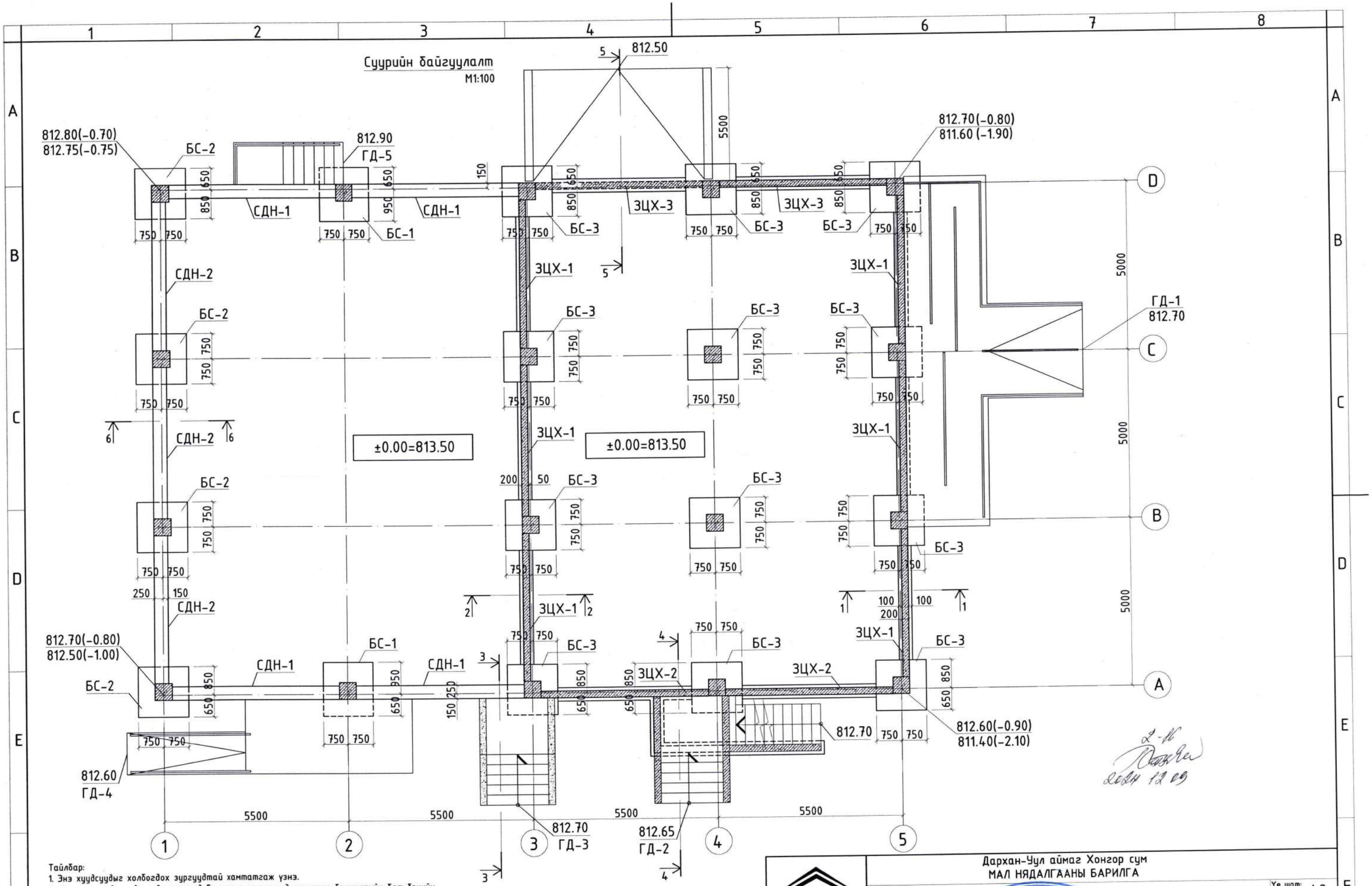

Тайлбар:
1. Энэ хуудсуудыг холбогдох зургуудтай хамтатгаж үзнэ.
2. Цутгамал эдлэлийг хэв хашмалд бэлгэж цутгасны дараагаар бэхжилтийн бат бэхийн 70%-д хүрсний дараа хэв хашмалыг авна.
3. Цутгамал бетоны ажлыг БНбД 3.03.02-90, БНбД 52-02-05-ын заалтын дагуу хийж гүйцэтгэнэ.
4. Ажлын арматурын эргэлтийн радиус нь тухайн арматурын 5d-тэй тэнцүү байна.
5. Барилгын бүтээцийн бетоны анги В20 болно.

JKh ЖАРГАЛАНТ ХИЙЦ ХХК Утас: 94775000, 96961617 "ЖАРГАЛАНТ ХИЙЦ" ХХК	Дархан-Уул аймаг Хонгор сум МАЛ НЯДАЛГААНЫ БАРИЛГА				
	Суурийн байгуулалт				Үе шат: А.3
	Инженер	Н.Гансүх	Е.Г шифр: ЖХ-04/24	Масштаб: М1:150	Огноо: 2024
	Гүйцэтгэсэн	Н.Гансүх	Т.Г шифр:	Зургийн дугаар: ББ-03	Хуудас: 40
	Шалгасан	С.Тайванбаатар			А3

МОНГОЛ УЛС 14-2124 АТХ7341 Содномцэрэнгийн ТАЙВАНБААТАР МЭРГЭШЭН ИНЖЕНЕР ЗТ-ББ ХУГАЦААГҮЙ

Огтлол 1-1
М 1:50

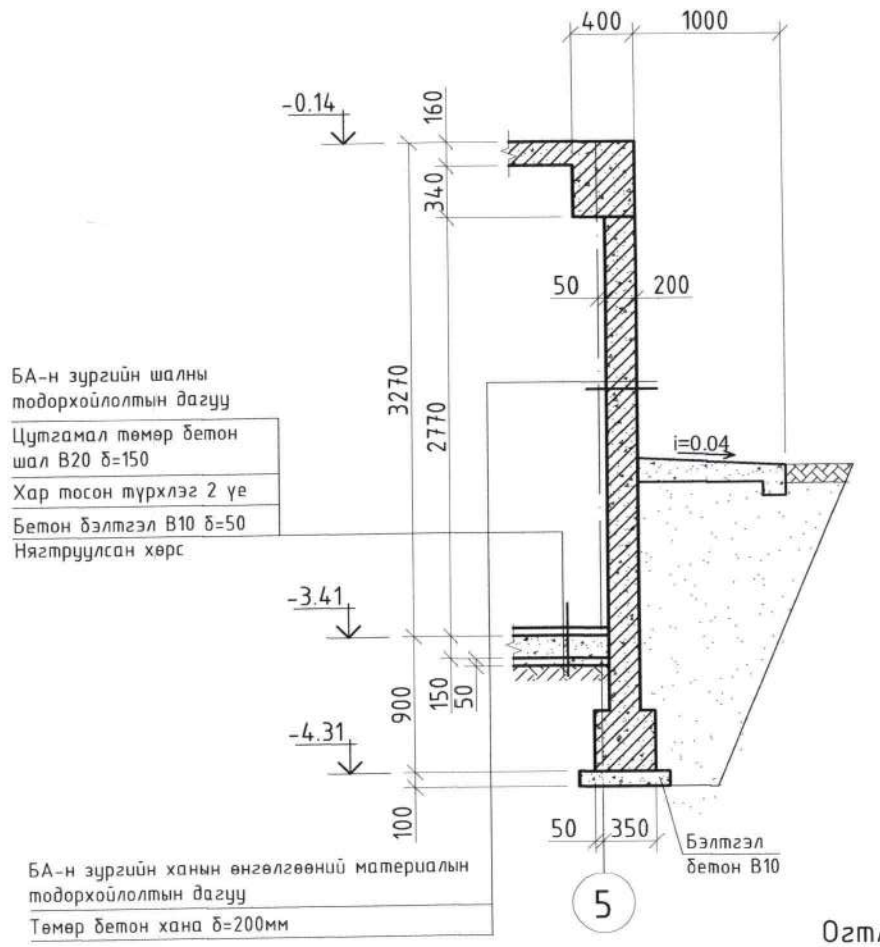

Огтлол 2-2
М 1:50

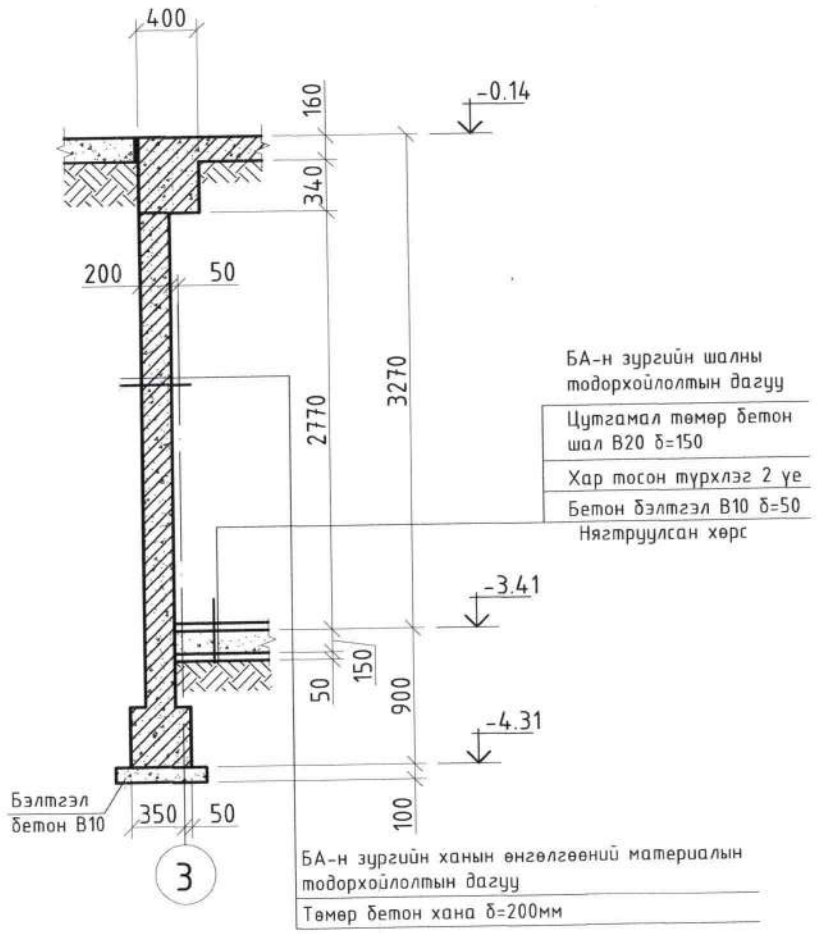

Огтлол 3-3
М 1:50

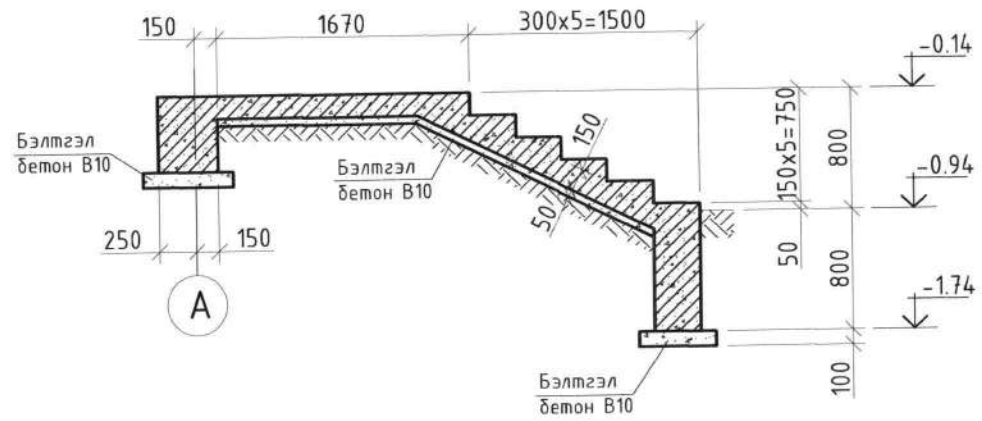

ТАЙЛБАР:

1. Суурь суулгах төслийн түвшингөөс дээш 20-30 см дутуу ухаж түүнээс доош төслийн түвшин хүртэл гараар ухах хэрэгтэй.
2. Суурийн улны түвшин өөрчлөгдөх хэсэгт ул хөрсийг гараар ухаж хэтрүүлэн ухаж эргэж нягтруулахыг хориглоно.
3. Суурийн бетон бэлтгэл хийсний дараа ус тусгаарлагчийг суурийн хавтан цутгах хэсэгт нэлэнхүүд нь хийнэ.
4. Энэ хуудсыг холбогдох хуудсуудтай хамтатгаж үзнэ үү.
5. Цутгамал рамыг модон ба зориулалтын хэв хашмалд бэлтгэж цутгасны дараагаар бэхжилтийн бат бэх 70%-д хүрсний дараа хэв хашмалыг хуулна.
6. Цутгамал бетоны ажлыг БНбаД 52-02-05-ийн дагуу хийж гүйцэтгэвэл зохино.

Огтлол 4-4
М 1:50

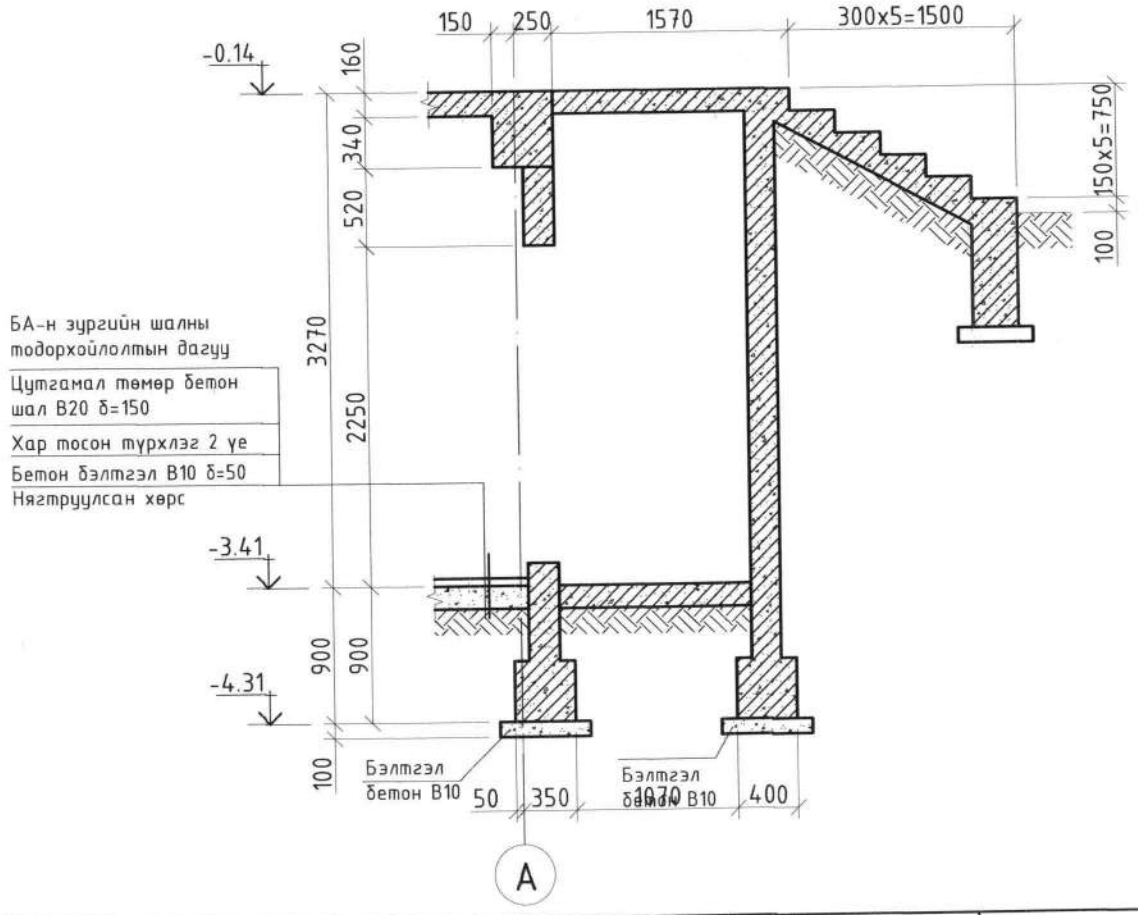

ДАРХАН УУЛ АЙМАГ			
БОГ, БОД МАЛЫН БОЙНЫ БАРИЛГА			
Суурийн огтлол 1-1-ээс 4-4			Ye шат: А.3
Инженер	Н.Гансүх	Е.Г шифр: JKL-24.03/21	Масштаб: М1:50
Гүйцэтгэсэн	Н.Гансүх	Т.Г шифр:	Огноо: 2024
Шалгасан	С.Тайванбаатар	Зургийн дугаар: ББ-04	Хуудас: 40

ЖАРГАЛАНТ ХИЙЦ ХХК
Утас: 94775000, 96961617
"ЖАРГАЛАНТ ХИЙЦ" ХХК

А3

Огтлол 5-5
М 1:50

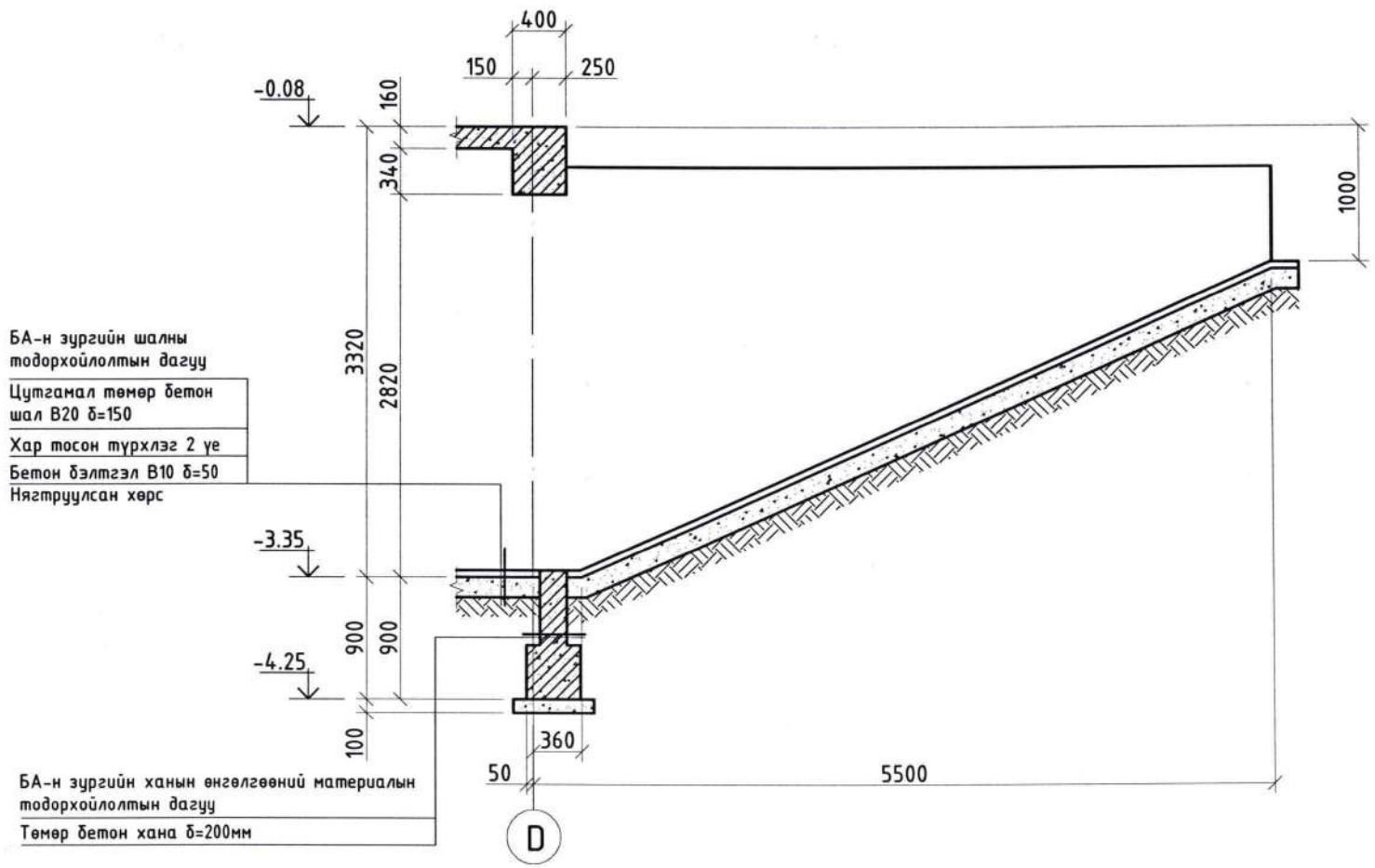

Огтлол 6-6
М 1:50

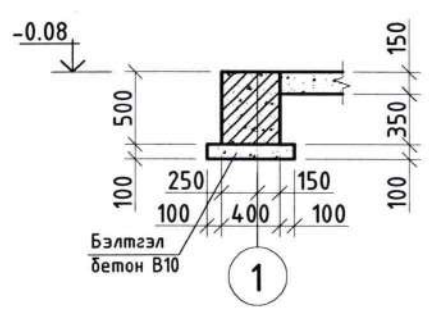

Д/д	Тэмдэглэгээ	Элементийн нэр	Тоо шир	Нэгж	Нийт	Тайлбар
		Баганан суурь БС-1	2			
		Баганан суурь БС-2	2			
		Баганан суурь БС-3	12			
		Зоорийн цутгамал хана ЗЦХ-1	2			
		Зоорийн цутгамал хана ЗЦХ-2	1			
		Зоорийн цутгамал хана ЗЦХ-3	1			
		Цутгамал шалны бетон В20 δ=150	1	-	47.3м^3	
		Цутгамал шалны бетон бэлтгэл В10	1	-	15.8м^3	
	Гадна хаяавч	Материал бетон В10	1	-	7.13м^3	
		Гадна довжоо ГД-1	1			
		Гадна довжоо ГД-2	1			
		Гадна довжоо ГД-3	1			
		Гадна довжоо ГД-4	1			
		Гадна довжоо ГД-5	1			
		Гадна пандус П-1	1			

ТАЙЛБАР:

1. Суурь суулгах төслийн түвшингөөс дээш 20-30 см дутуу ухаж түүнээс доош төслийн түвшин хүртэл гараар ухах хэрэгтэй.
2. Суурийн улны түвшин өөрчлөгдөх хэсэгт ул хөрсийг гараар ухаж хэтрүүлэн ухаж эргэж нягтруулахыг хориглоно.
3. Суурийн бетон бэлтгэл хийсний дараа ус тусгаарлагчийг суурийн хавтан цутгах хэсэгт нэлэнхүйд нь хийнэ.
4.Энэ хуудсыг холбогдох хуудсуудтай хамтатгаж үзнэ үү.
5.Цутгамал рамыг модон ба зориулалтын хэв хашмалд бэлтгэж цутгасны дараагаар бэхжилтийн бат бэх 70%-д хүрсний дараа хэв хашмалыг хуулна.
6.Цутгамал бетоны ажлыг БНбаД 52-02-05-ийн дагуу хийж гүйцэтгэвэл зохино.

JKh ЖАРГАЛАНТ ХИЙЦ ХХК Утас: 94775000, 96961617	Дархан-Уул аймаг Хонгор сум МАЛ НЯДАЛГААНЫ БАРИЛГА				
	Суурийн огтлол 5-5-аас 6-6				Үе шат: А.З
	Инженер	Н.Гансух	Е.Г шифр: ЖХ-04/24	Масштаб: М1:150	Огноо: 2024
	Гүйцэтгэсэн	Н.Гансух	Т.Г шифр:	Зургийн дугаар: ББ-05	Хуудас: 40
"ЖАРГАЛАНТ ХИЙЦ" ХХК	Шалгасан	С.Тайванбаатар			

МОНГОЛ УЛС 14-2184 АТХ7341 Содномцэрэнгийн ТАЙВАНБААТАР МЭРГЭШСЭН ИНЖЕНЕР ЭТ-55 ХУГАЦААГҮЙ

А3

БАГАНАН СУУРЬ БС-1
М1:50

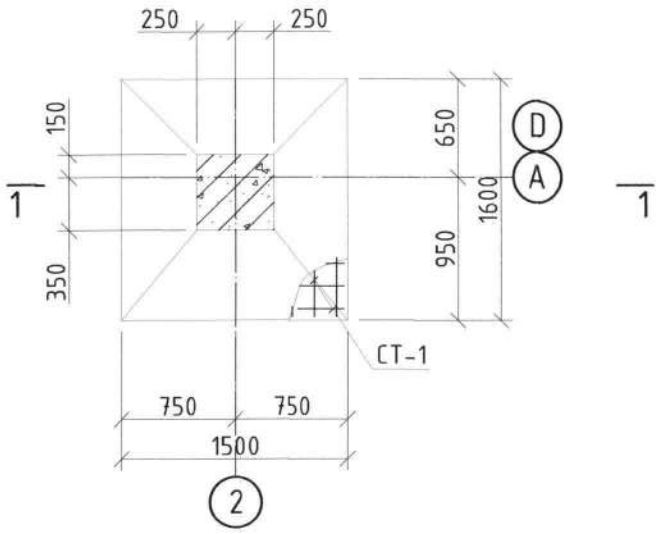

ОГТЛОЛ 2-2
М1:20

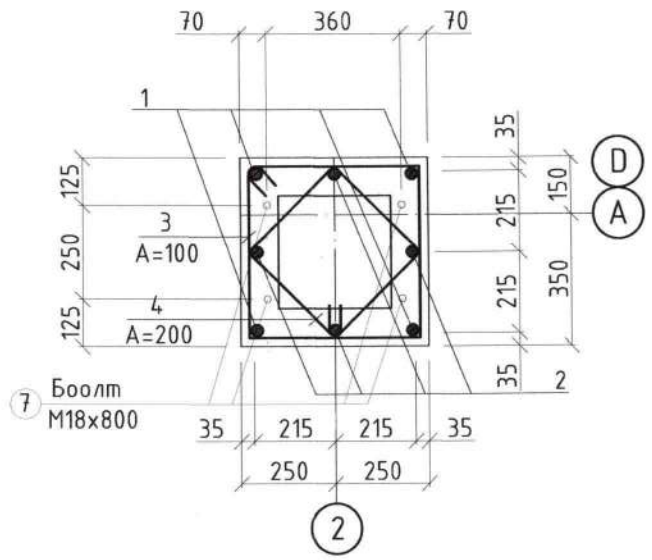

ОГТЛОЛ 1-1
М1:50

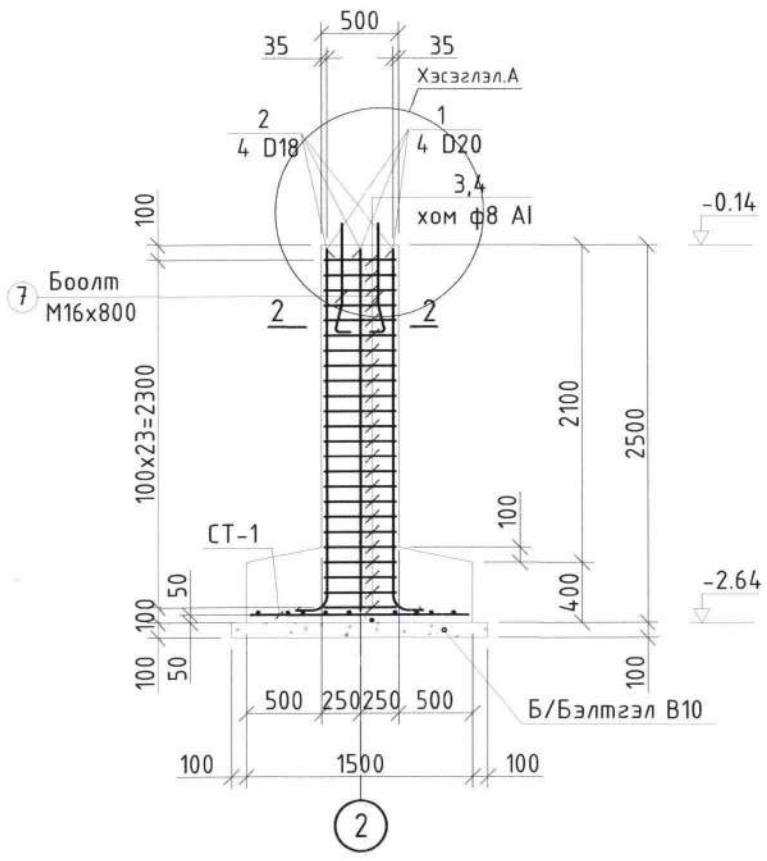

СУУРИЙН ТОР СТ-1
М1:50

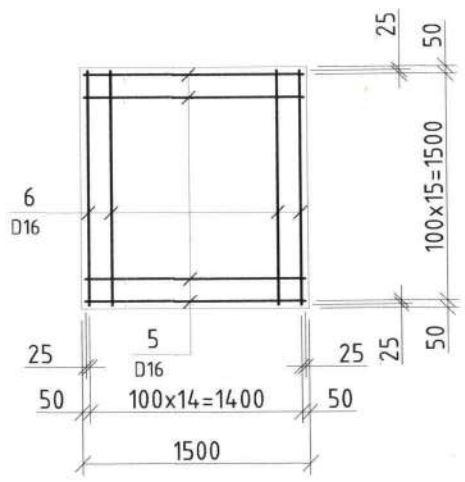

Анкер боолт
М18х800

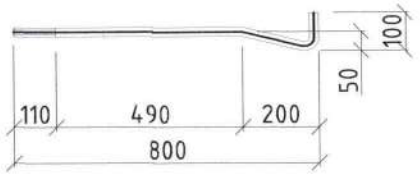

Марк	Тэмдэглэгээ	Нэр	Тоо шир	Жин /кг/ Нэгж	Нийт
		Баганан суурь БС-1	**2**	**138,5**	**276,9**
1	ГОСТ 5781-82	A 400 D 20 L= 2650	4	6,55	26,18
2	ГОСТ 5781-82	A 400 D 18 L= 2640	4	9,71	38,84
3	ГОСТ 5781-82	A 400 D 8 L= 2030	24	1,14	27,28
4	ГОСТ 5781-82	A 400 D 8 L= 1470	12	0,82	9,88
		Тор Т-1	**1**	36,27	36,27
5	ГОСТ 5781-82	A 400 D 16 L= 1450	16	2,26	36,19
6	ГОСТ 5781-82	A 400 D 16 L= 1550	15	2,42	36,27
		Суурийн анкер боолт			
7	ГОСТ 24379.1-2012	M D 18 L= 800	4	1,45	5,80
	ГОСТ 5915-70	Гайк M 18	8	0,04	0,32
	ГОСТ 11371-78	Шайб Ш 18	16	0,01	0,16
		Материал бетон В20	2х1.60=3,20м³		
		Бетон бэлтгэл В10	2х0.29=0,58м³		

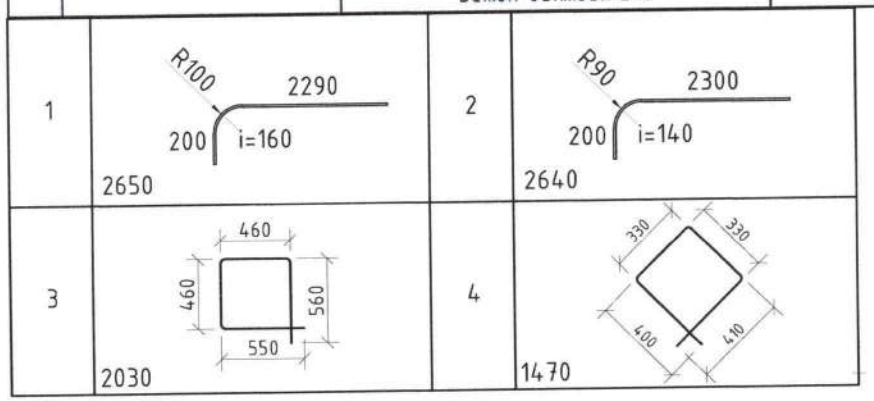

Тайлбар
1. Энэ хуудсыг ББ...-тэй хамт үзнэ.
2. Баганан суурь /БС-1/ -ийг В20 ангийн бетоноор тасралтгүй байдлаар гүний нягтруулагчаар технологийн дагуу цутгана.
3. Цутгамал баганан суурийн бетоны хэв хашмалыг бат бэхийн 70%-г авсаны дараа авч болно.

JKh ЖАРГАЛАНТ ХИЙЦ ХХК Утас: 94775000, 96961617 "ЖАРГАЛАНТ ХИЙЦ" ХХК	ДАРХАН УУЛ АЙМАГ БОГ, БОД МАЛЫН БОЙНЫ БАРИЛГА				Үе шат: А.3
	Баганан суурь БС-1-н арматурчлал түүвэр				
	Инженер	Н.Гансүх	Е.Г шифр: JKL-24.03/21	Масштаб: М1:50	Огноо: 2024
	Гүйцэтгэсэн	Н.Гансүх	Т.Г шифр:	Зургийн дугаар: ББ-06	Хуудас: 40
	Шалгасан	С.Тайванбаатар			

А3

БАГАНАН СУУРЬ БС-2
М1:50

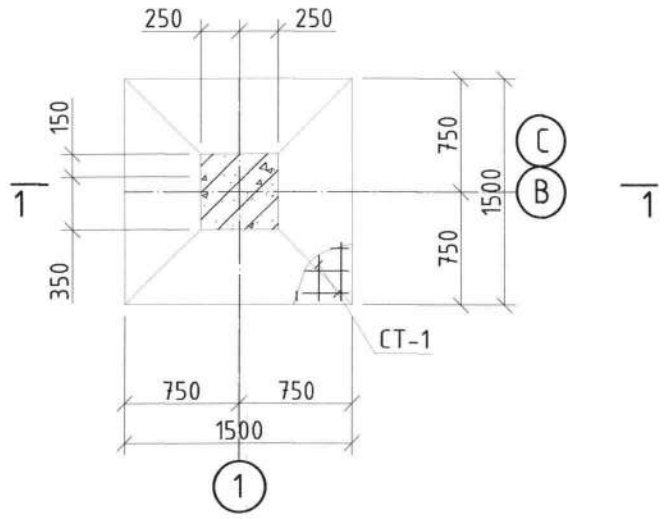

ОГТЛОЛ 2-2
М1:20

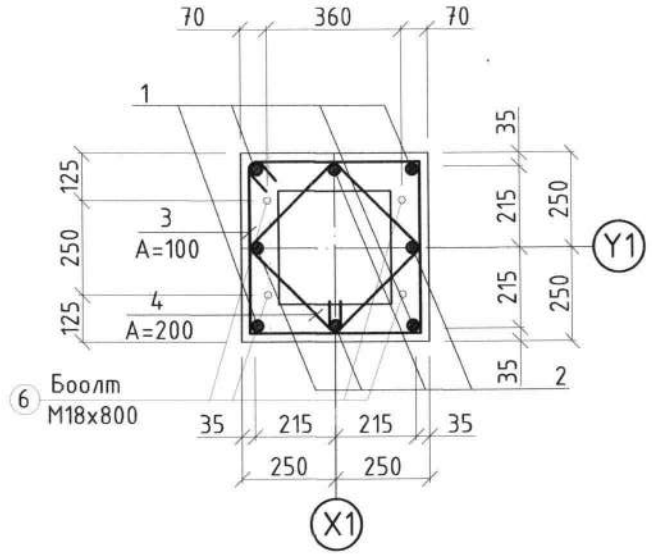

ОГТЛОЛ 1-1
м1:50

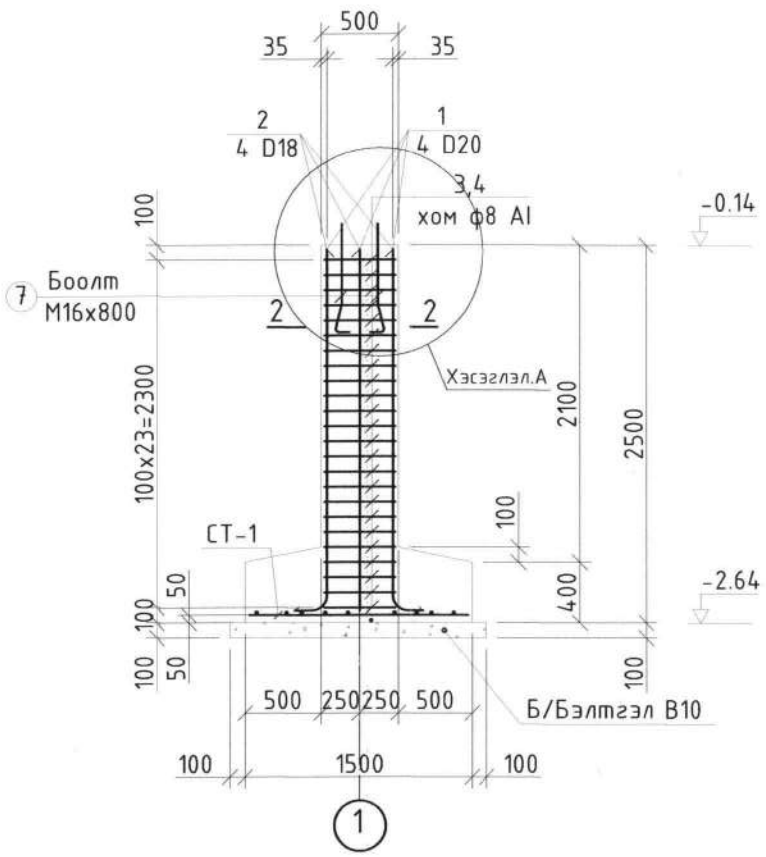

СУУРИЙН ТОР СТ-1
М1:50

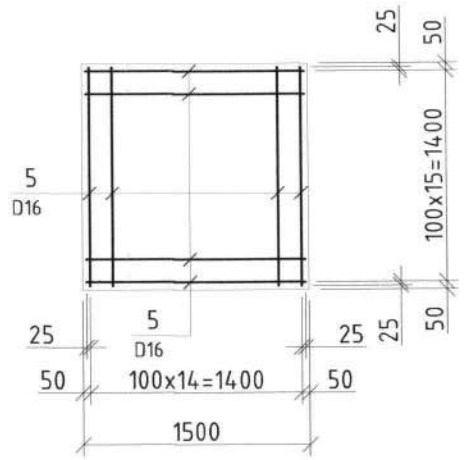

Марк	Тэмдэглэгээ	Нэр	Тоо ширш	Жин /кг/ Нэгж	Нийт
		Баганан суурь БС-2	**4**	**174,6**	**698,3**
1	ГОСТ 5781-82	A 400 D 20 L= 2650	4	6,55	26,18
2	ГОСТ 5781-82	A 400 D 18 L= 2640	4	9,71	38,84
3	ГОСТ 5781-82	A 400 D 8 L= 2030	24	1,14	27,28
4	ГОСТ 5781-82	A 400 D 8 L= 1470	12	0,82	9,88
		Тор Т-1	**1**		72,38
5	ГОСТ 5781-82	A 400 D 16 L= 1450	32	2,26	72,38
		Суурийн анкер боолт			
6	ГОСТ 24379.1-2012	M D 18 L= 800	4	1,45	5,80
	ГОСТ 5915-70	Гайк M 18	8	0,04	0,32
	ГОСТ 11371-78	Шайб Ш 18	16	0,01	0,16
		Материал бетон В20	4x1.54=6,16м³		
		Бетон бэлтгэл В10	4x0.29=1,16м³		

1	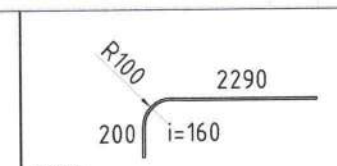	2	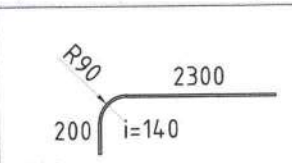
3	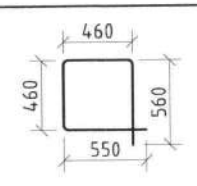	4	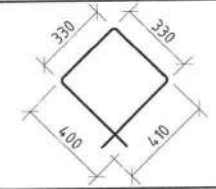

Анкер боолт
М18x800

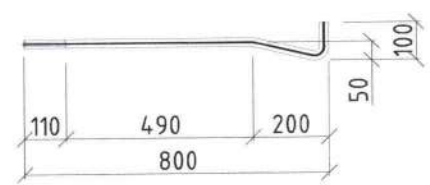

Тайлбар
1. Энэ хуудсыг ББ...-тэй хамт үзнэ.
2. Баганан суурь /БС-2/ -ийг В20 ангийн бетоноор масралтгүй байдлаар гүний нягтруулагчаар технологийн дагуу цутгана.
3. Цутгамал баганан суурийн бетоны хэв хашмалыг бат бэхийн 70%-г авсаны дараа авч болно.

JKh ЖАРГАЛАНТ ХИЙЦ ХХК Утас: 94775000, 96961617	ДАРХАН УУЛ АЙМАГ БОГ, БОД МАЛЫН БОЙНЫ БАРИЛГА			Ye шат: А.3	
"ЖАРГАЛАНТ ХИЙЦ" ХХК	Баганан суурь БС-2-н арматурчлал, түүвэр				
	Инженер	Н.Гансүх	Е.Г шифр: JKL-24.03/21	Масштаб: М1:50	Огноо: 2024
	Гүйцэтгэсэн	Н.Гансүх	Т.Г шифр:	Зургийн дугаар: ББ-07	Хуудас: 40
	Шалгасан	С.Тайванбаатар			

БАГАНАН СУУРЬ БС-3
М1:50

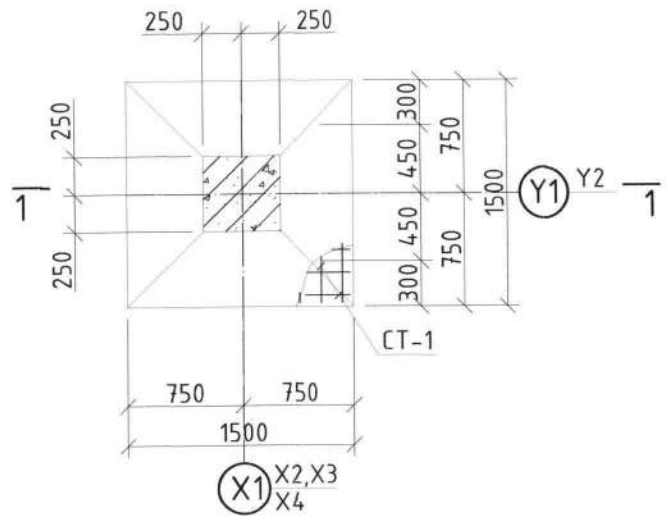

ОГТЛОЛ 2-2
М1:20

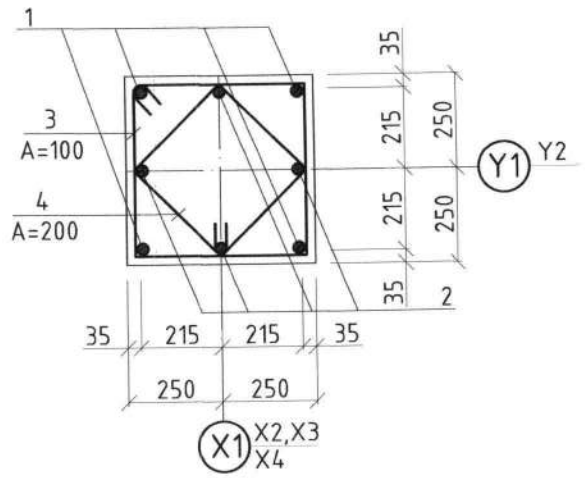

ОГТЛОЛ 1-1
М1:50

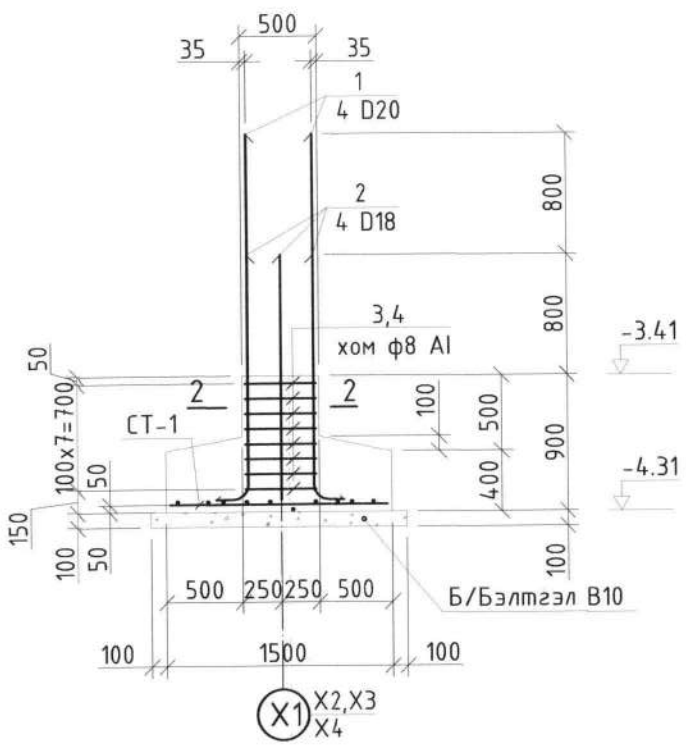

СУУРИЙН ТОР СТ-1
М1:50

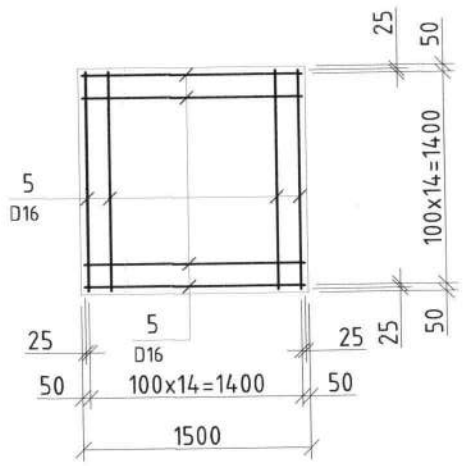

Марк	Тэмдэглэгээ	Нэр	Тоо ширхэг	Жин /кг/ Нэгж	Нийт
		Баганан суурь БС-3	**12**	**130,5**	**1566,0**
1	ГОСТ 5781-82	A 400 D 20 L= 2680	4	6,62	26,48
2	ГОСТ 5781-82	A 400 D 18 L= 1870	4	4,14	16,56
3	ГОСТ 5781-82	A 400 D 8 L= 2030	10	1,14	11,37
4	ГОСТ 5781-82	A 400 D 8 L= 1470	10	0,82	8,23
		Тор Т-1	**1**	67,86	67,86
5	ГОСТ 5781-82	A 400 D 16 L= 1450	30	2,26	67,86
		Материал бетон B20	12x1.30=15,60м³		
		Бетон бэлтгэл B10	12x0.29=3,48м³		

1	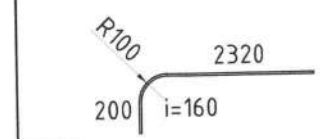 2680	2	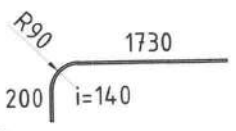 1870
3	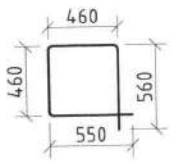 2030	4	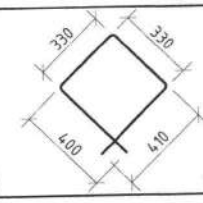 1470

Тайлбар
1. Энэ хуудсыг ББ...-тэй хамт үзнэ.
2. Баганан суурь /БС-3/ -ийг B20 ангийн бетоноор тасралтгүй байдлаар гүний нягтруулагчаар технологийн дагуу цутгана.
3. Цутгамал баганан суурийн бетоны хэв хашмалыг бат бэхийн 70%-г авсаны дараа авч болно.

ЖАРГАЛАНТ ХИЙЦ ХХК Утас: 94775000, 96961617 "ЖАРГАЛАНТ ХИЙЦ" ХХК	ДАРХАН УУЛ АЙМАГ БОГ, БОД МАЛЫН БОЙНЫ БАРИЛГА				Үе шат: А.З
	Баганан суурь БС-3-н арматурчлал түүвэр				
	Инженер	Н.Гансүх	Ед. шифр: JKL-24.03/21	Масштаб: М1:50	Огноо: 2024
	Гүйцэтгэсэн	Н.Гансүх	Ед. шифр:	Зургийн дугаар: ББ-08	Хуудас: 40
	Шалгасан	С.Тайванбаатар			

МОНГОЛ УЛС
ТАЙВАНБААТАР

А3

Суурийн холбоос дамнуруу СДН-1
М1:50

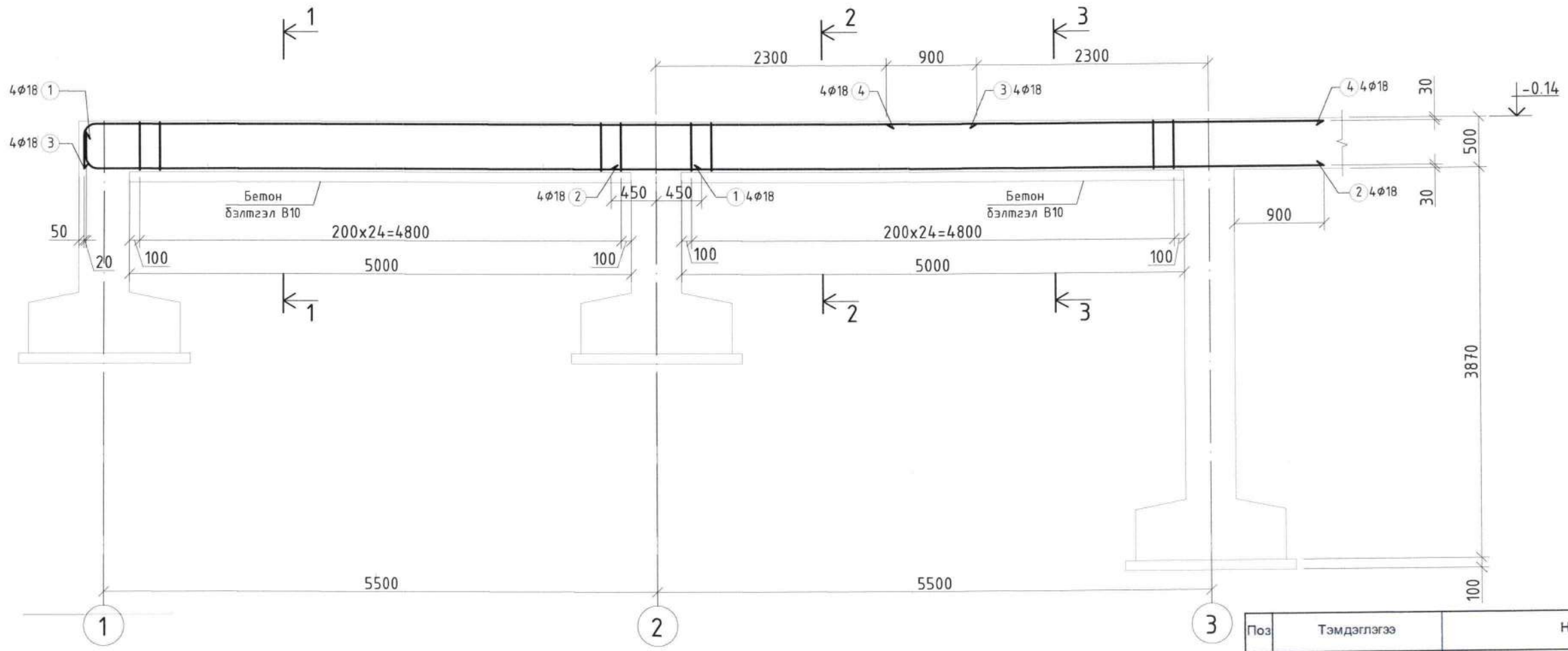

Марк поз	Загварын тодорхойлолт
1	300, R90, 440, 6040 — 6480
3	R90, 8800, 300, 440 — 9240
5	250, 550, 460, 350 — 1610

Поз	Тэмдэглэгээ	Нэр	Тоо шир	Жин /кг/ Нэгж	Нийт
		Суурийн холбоос дамнуруу СДН-1	**2**	**280,6**	**561,3**
1	ГОСТ 5781-82	А 400 Ф 18 L= 6480	4	12,94	51,8
2	ГОСТ 5781-82	А 400 Ф 18 L= 7100	4	14,18	56,7
3	ГОСТ 5781-82	А 400 Ф 18 L= 9240	4	18,46	73,8
4	ГОСТ 5781-82	А 400 Ф 18 L= 4350	4	8,69	34,8
5	ГОСТ 5781-82	А 240 Ф 8 L= 1610	100	0,64	63,5
		Материал Бетон В 20		2x2	4,00м^3
		Бэлтгэл Бетон В 10		2x0,6	1,20м^3

Огтлол 1-1
М1:20

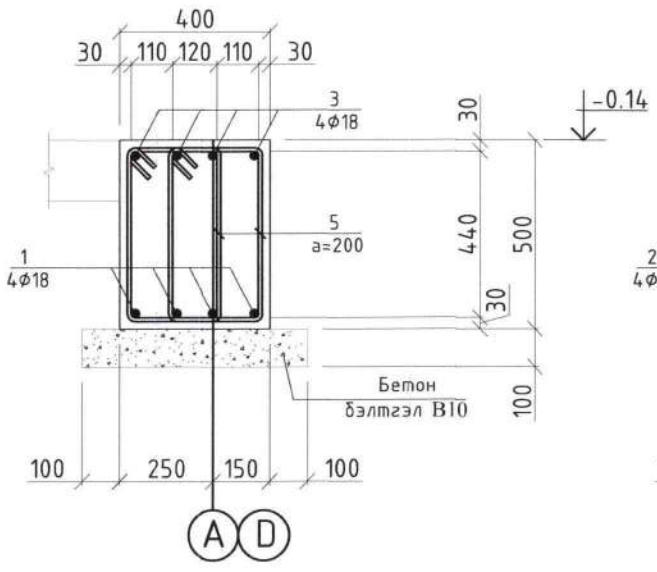

Огтлол 2-2
М1:20

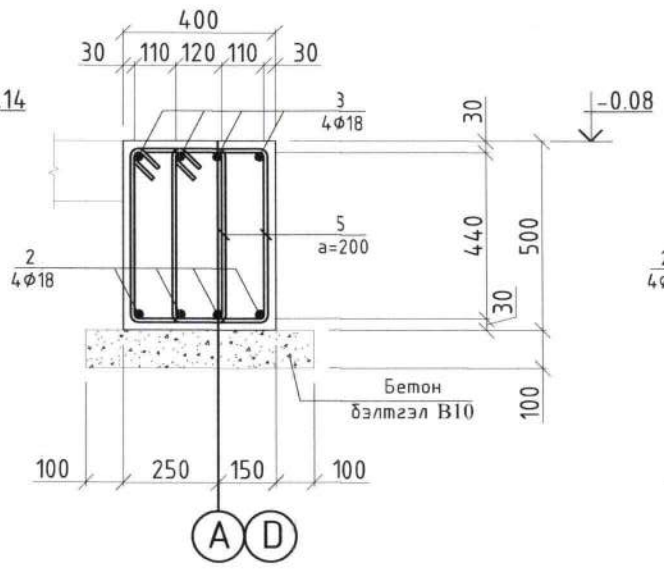

Огтлол 3-3
М1:20

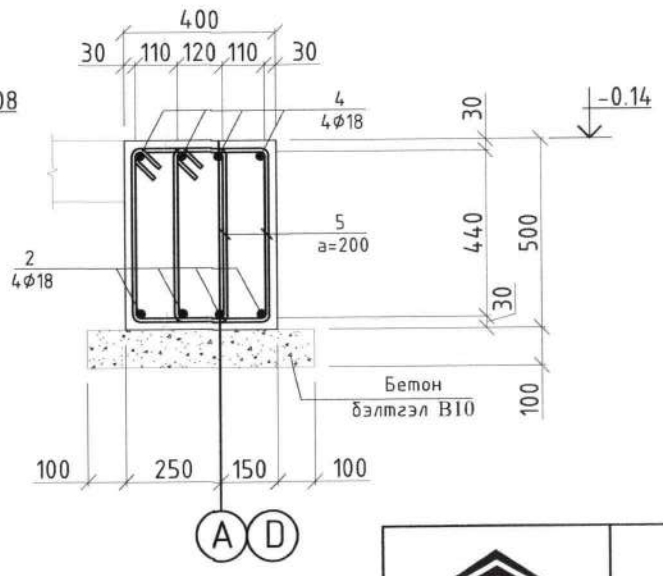

Тайлбар

1. Энэ хуудсыг холбогдох зургуудтай хамт үзнэ.
2. Цутгамал рамыг модон хэв хашмалд бэлтгэж цутгасны дараагаар бэхжилтийн бат бэхийн 70%-аас багагүй бэхжсэн бол хэв хашмалыг авч болно.
3. Цутгамал бетоны ажлыг БНбД 3.03.02-90, БНбД 52-02-05-ийн заалтын дагуу хийж гүйцэтгэнэ.
4. Барилгын бүтээцийн бетоны анги В20 болно.Дамнурууны арматурыг цутгамал төмөр бетон бүтээцийн хийц хэсэглэлийн альбом Г1.220.1-1Г.Д1-2020 дагуу гүйцэтгэнэ.

"ЖАРГАЛАНТ ХИЙЦ" ХХК	ДАРХАН УУЛ АЙМАГ БОГ, БОД МАЛЫН БОЙНЫ БАРИЛГА			
	Суурийн холбоос дамнуруу СДН-1			Үе шат: А.З
Инженер	Н.Гансүх	Е.Т шифр: JKL-24.03/21	Масштаб: М1:50	Огноо: 2024
Гүйцэтгэсэн	Н.Гансүх	Т.Г шифр:	Зургийн дугаар: ББ-09	Хуудас: 40
Шалгасан	С.Тайванбаатар			

ЖАРГАЛАНТ ХИЙЦ ХХК
Утас: 94775000, 96961617

Суурийн холбоос дамнуруу СДН-2
М1:50

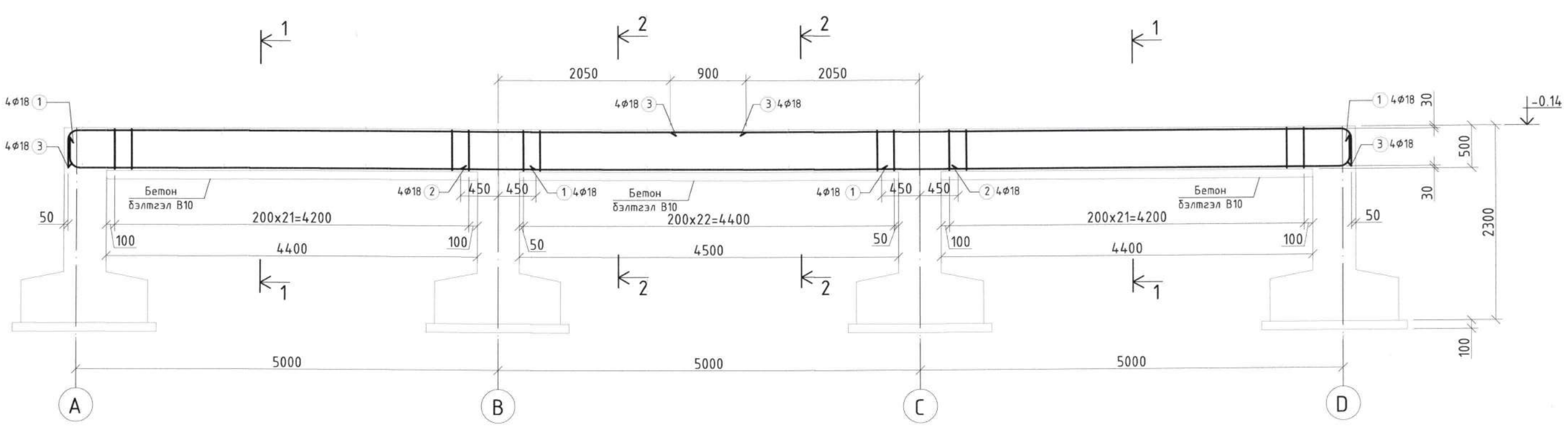

Огтлол 1-1
М1:20

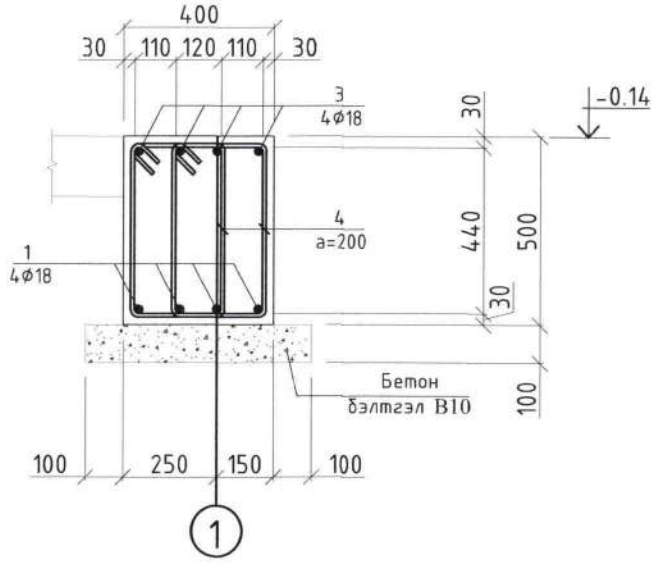

Огтлол 2-2
М1:20

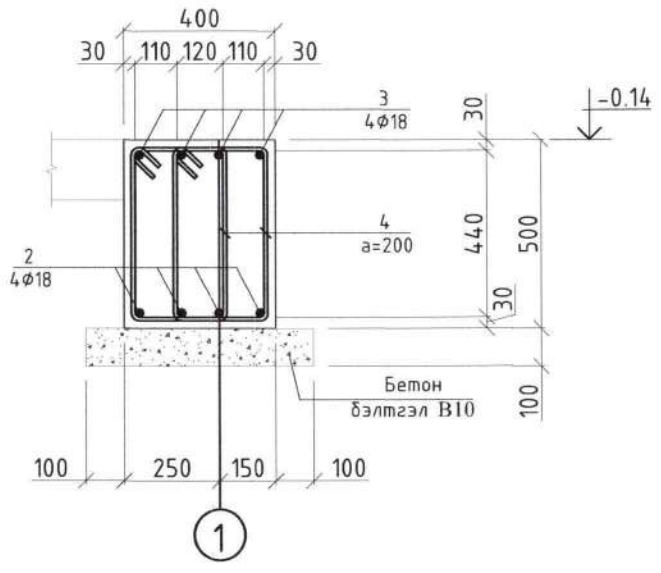

Поз	Тэмдэглэгээ	Нэр	Тоо шир	Жин /кг/ Нэгж	Жин /кг/ Нийт
		Суурийн холбоос дамнуруу СДН-2	**1**	**360,5**	**360,5**
1	ГОСТ 5781-82	А 400 Ф 18 L= 5880	8	11,75	94,0
2	ГОСТ 5781-82	А 400 Ф 18 L= 5900	4	11,79	47,1
3	ГОСТ 5781-82	А 400 Ф 18 L= 8400	8	16,78	134,2
4	ГОСТ 5781-82	А 240 Ф 8 L= 1610	134	0,64	85,1
		Материал Бетон В 20			2,66м^3
		Бэлтгэл Бетон В 10			0,80м^3

Тайлбар

1. Энэ хуудсыг холбогдох зургуудтай хамт үзнэ.
2. Цутгамал рамыг модон хэв хашмалд бэлтгэж цутгасны дараагаар бэхжилтийн бат бэхийн 70%-аас багагүй бэхжсэн бол хэв хашмалыг авч болно.
3. Цутгамал бетоны ажлыг БНбД 3.03.02-90, БНбД 52-02-05-ийн заалтын дагуу хийж гүйцэтгэнэ.
4. Барилгын бүтээцийн бетоны анги В20 болно.Дамнурууны арматурыг цутгамал төмөр бетон бүтээцийн хийц хэсэглэлийн альбом Г1.220.1-1Г.Д1-2020 дагуу гүйцэтгэнэ.

Марк поз	Загварын тодорхойлолт	Марк поз	Загварын тодорхойлолт	Марк поз	Загварын тодорхойлолт
1	300, 140, R90, 5440 — 5880	3	7960, R90, 140, 300 — 8400	4	250, 550, 460, 350 — 1610

JKh ЖАРГАЛАНТ ХИЙЦ ХХК
Утас: 94775000, 96961617
"ЖАРГАЛАНТ ХИЙЦ" ХХК

ДАРХАН УУЛ АЙМАГ
БОГ, БОД МАЛЫН БОЙНЫ БАРИЛГА
Суурийн холбоос дамнуруу СДН-2

Үе шат: А.З

Инженер	Н.Гансүх	Е.Г шифр: JKL-24.03/21	Масштаб: М1:50	Огноо: 2024
Гүйцэтгэсэн	Н.Гансүх	Т.Г шифр:	Зургийн дугаар: ББ-10	Хуудас: 40
Шалгасан	С.Тайванбаатар			

А3

Зоорийн цутгамал ханын ЗЦХ-1-ийн хэвний байгуулалт

М1:100

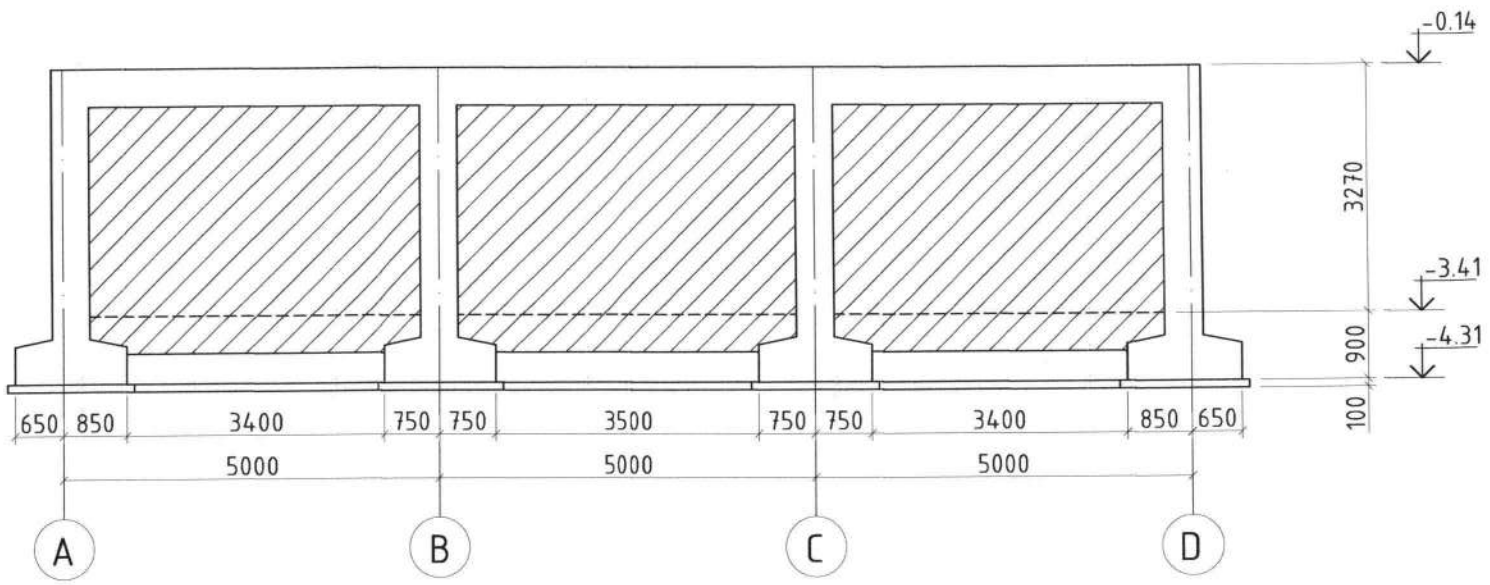

Зоорийн цутгамал ханын ЗЦХ-1-ийн арматурын байгуулалт

М1:100

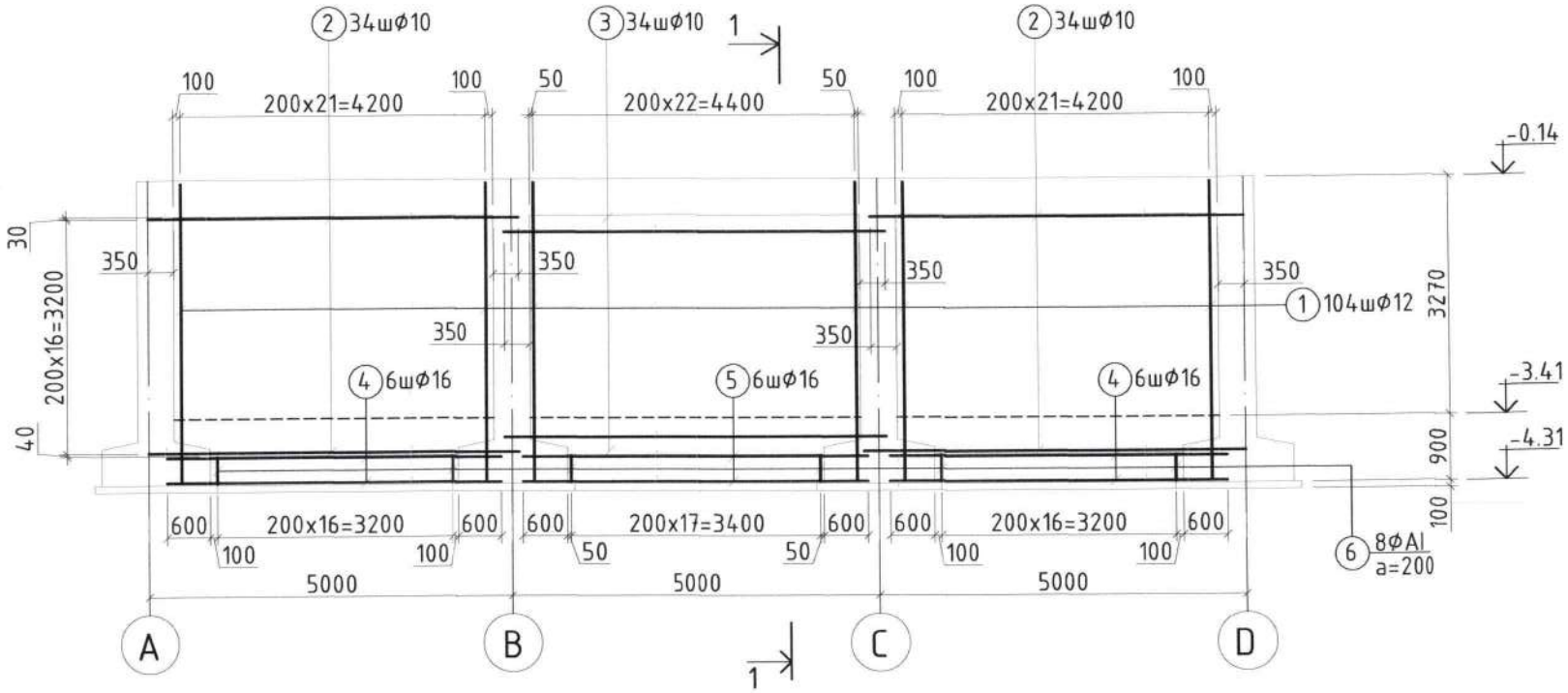

Огтлол 1-1

М1:50

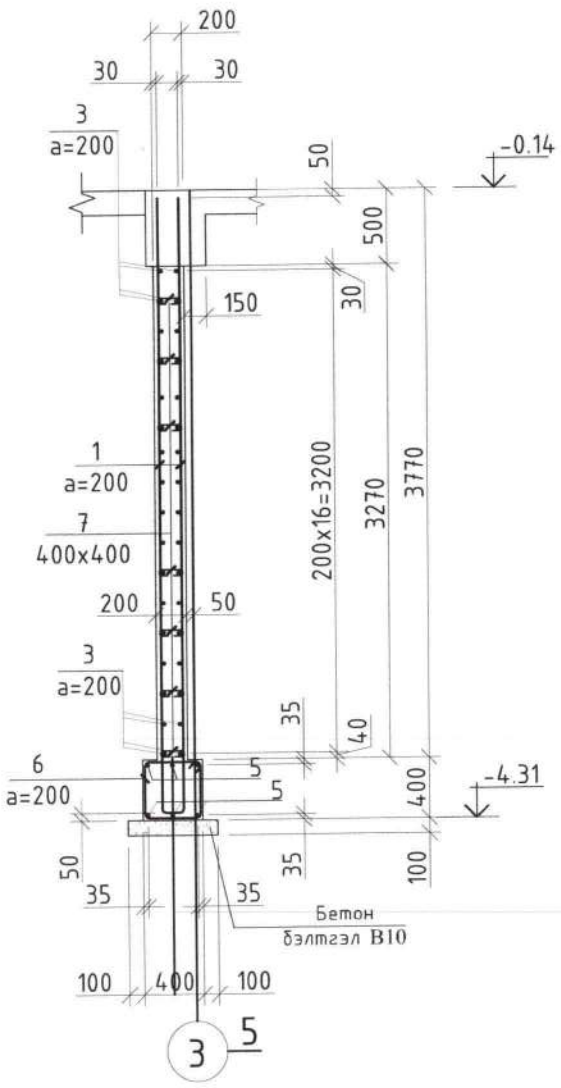

№	Тэмдэглэгээ	Нэр			Тоо шир	Жин /кг/ Нэгж	Нийт
		Зоорийн цутгамал хана ЗЦХ-1			**2**	**1053.6**	**2107.2**
1	ГОСТ 5781-82	A 400 Ф 12		L= 4190	104	3.72	386.9
2	ГОСТ 5781-82	A 400 Ф 12		L= 5100	68	4.53	307.9
3	ГОСТ 5781-82	A 400 Ф 12		L= 5200	34	4.62	157.0
4	ГОСТ 5781-82	A 400 Ф 16		L= 4600	12	7.26	87.1
5	ГОСТ 5781-82	A 400 Ф 16		L= 4700	6	7.42	44.5
6	ГОСТ 5781-82	A 240 Ф 8		L= 1670	52	0.66	34.3
7	ГОСТ 5781-82	A 240 Ф 8		L= 320	285	0.13	36.0
		Материал Бетон		B 20		2x10,80	21,60м^3
		Бэлтгэл Бетон		B 10		2x0,60	1,20м^3

Марк поз	Загварын тодорхойлолт	Марк поз	Загварын тодорхойлолт	Марк поз	Загварын тодорхойлолт
1	4090, 100, 4190	6	370, 390, 460, 450, 1670	7	160, 80, 80, 320

JKh ХАРГАЛАНТ ХИЙЦ ХХК
Утас: 94775000, 96961617
"ХАРГАЛАНТ ХИЙЦ" ХХК

ДАРХАН УУЛ АЙМАГ
БОГ, БОД МАЛЫН БОЙНЫ БАРИЛГА
Зоорийн цутгамал ханын ЗЦХ-1

Ye шат: А.3

			Е.Г шифр:	Масштаб:	Огноо:
Инженер	Н.Гансүх		JKL-24.03/21	М1:50	2024
Гүйцэтгэсэн	Н.Гансүх		Т.Г шифр:	Зургийн дугаар:	Хуудас:
Шалгасан	С.Тайванбаатар			ББ-11	40

А3

Зоорийн цутгамал ханын ЗЦХ-3-ын хэвний байгуулалт
M1:100

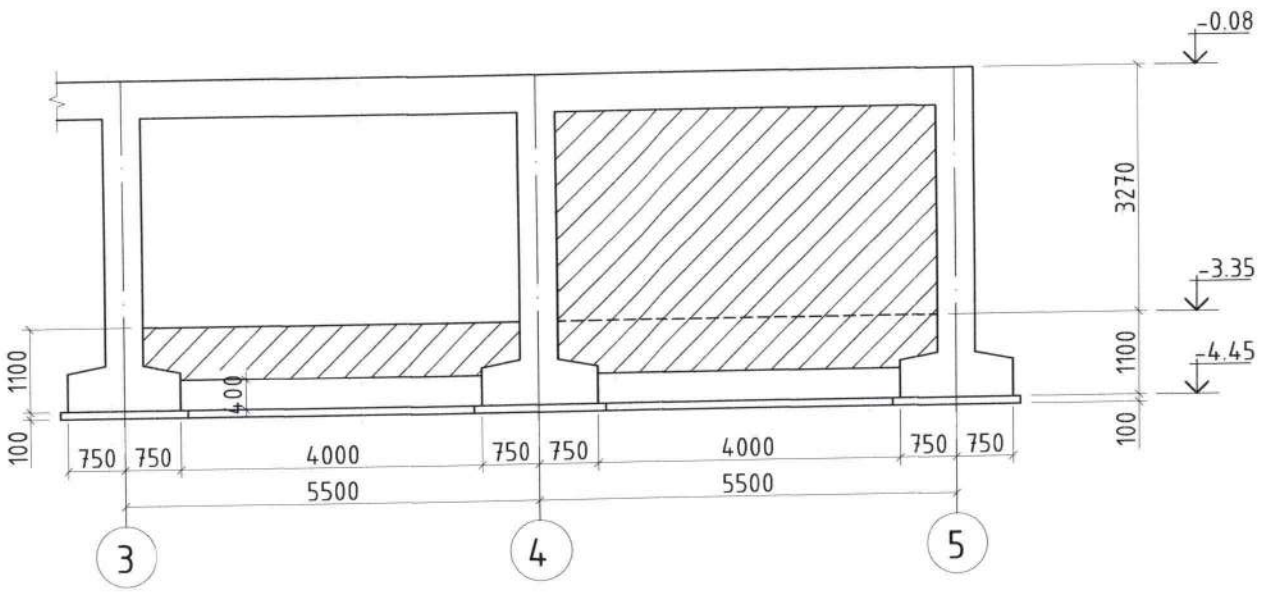

Зоорийн цутгамал ханын ЗЦХ-3-ын арматурын байгуулалт
M1:100

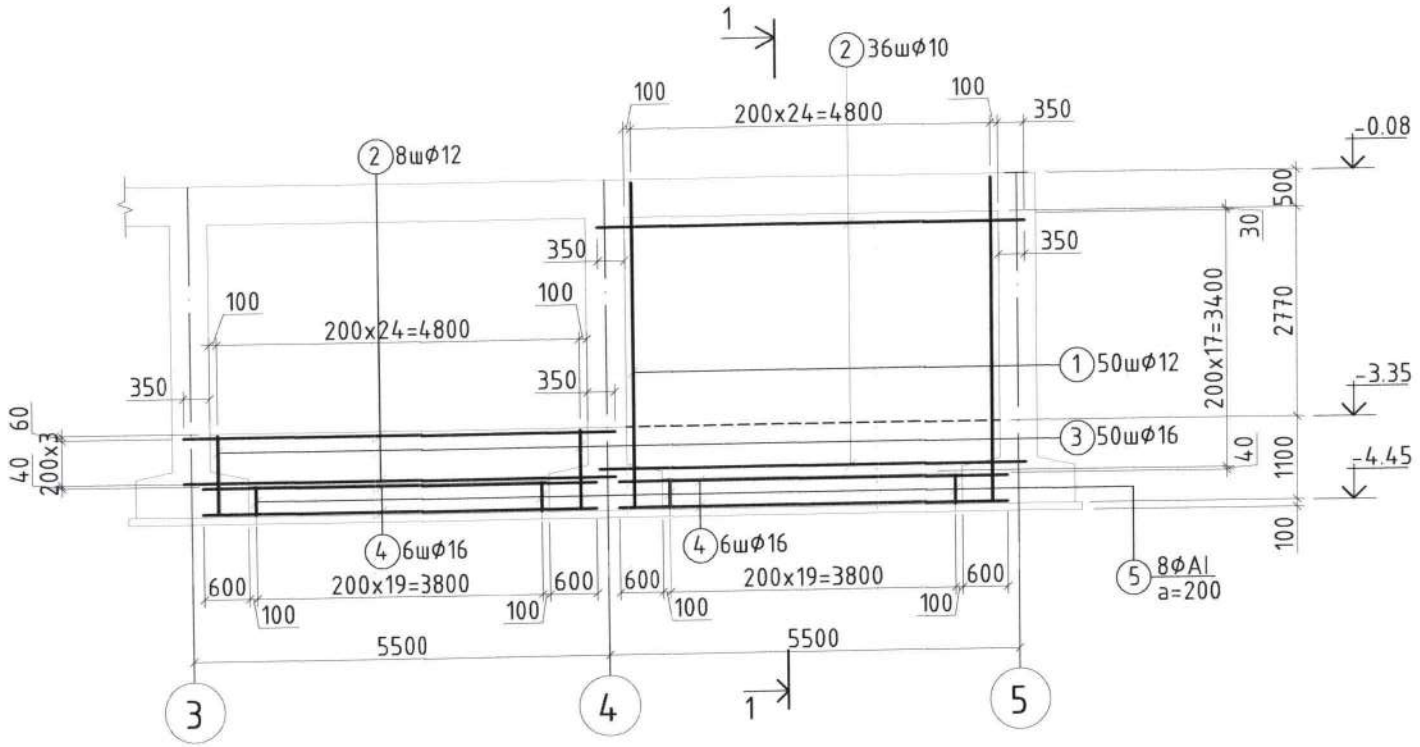

Огтлол 1-1
M1:50

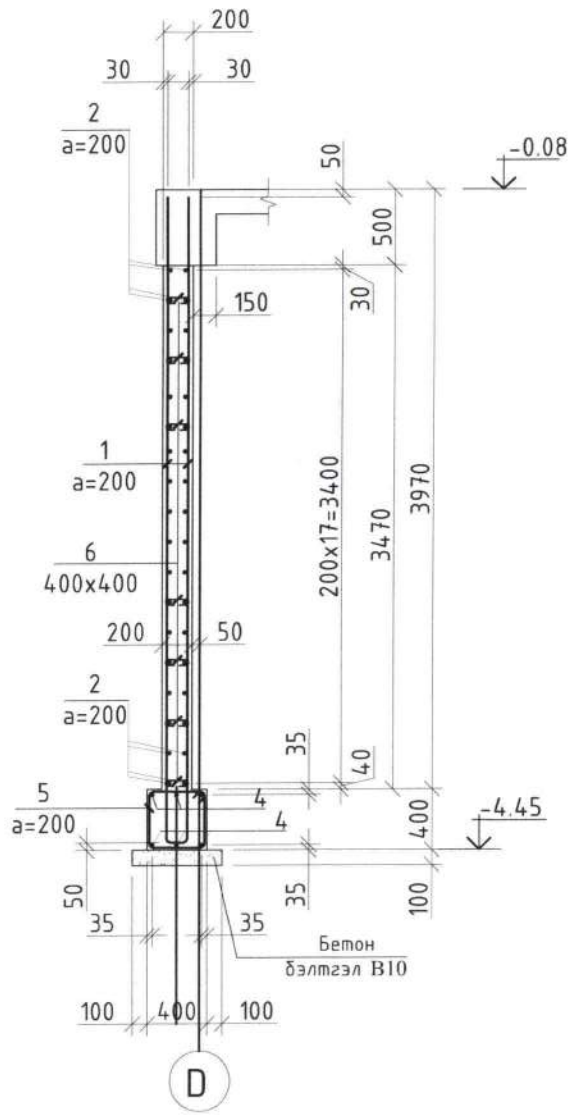

№	Тэмдэглэгээ	Нэр	Тоо шир	Жин /кг/ Нэгж	Нийт
		Зоорийн цутгамал хана ЗЦХ-3	**1**	**453,9**	**453,9**
1	ГОСТ 5781-82	А 400 Ф 12 L= 4390	50	3,90	194,9
2	ГОСТ 5781-82	А 400 Ф 10 L= 5700	36	3,51	126,5
3	ГОСТ 5781-82	А 400 Ф 16 L= 1140	50	1,80	90,0
4	ГОСТ 5781-82	А 240 Ф 8 L= 1670	40	0,66	26,4
5	ГОСТ 5781-82	А 240 Ф 8 L= 320	128	0,13	16,2
		Материал Бетон В 20			7,44м^3
		Бэлтгэл Бетон В 10			1,20м^3

Марк поз	Загварын тодорхойлолт	Марк поз	Загварын тодорхойлолт	Марк поз	Загварын тодорхойлолт	Марк поз	Загварын тодорхойлолт
1	4290, 4390, 100	3	1040, 1140, 100	6	370, 390, 460, 450, 1670	7	160, 80, 80, 320

ЖАРГАЛАНТ ХИЙЦ ХХК	ДАРХАН УУЛ АЙМАГ		
Утас: 94775000, 96961617	БОГ, БОД МАЛЫН БОЙНЫ БАРИЛГА		
"ЖАРГАЛАНТ ХИЙЦ" ХХК	Зоорийн цутгамал ханын ЗЦХ-3		Үе шат: А.З
Инженер Н.Гансүх		Е.Г шифр: JKL-24.03/21	Масштаб: М1:50
Гүйцэтгэсэн Н.Гансүх		Т.Г шифр:	Зургийн дугаар: ББ-13
Шалгасан С.Тайванбаатар			Хуудас: 40

Огноо: 2024

А3

Гадна довжоо ГД-1
М 1:100

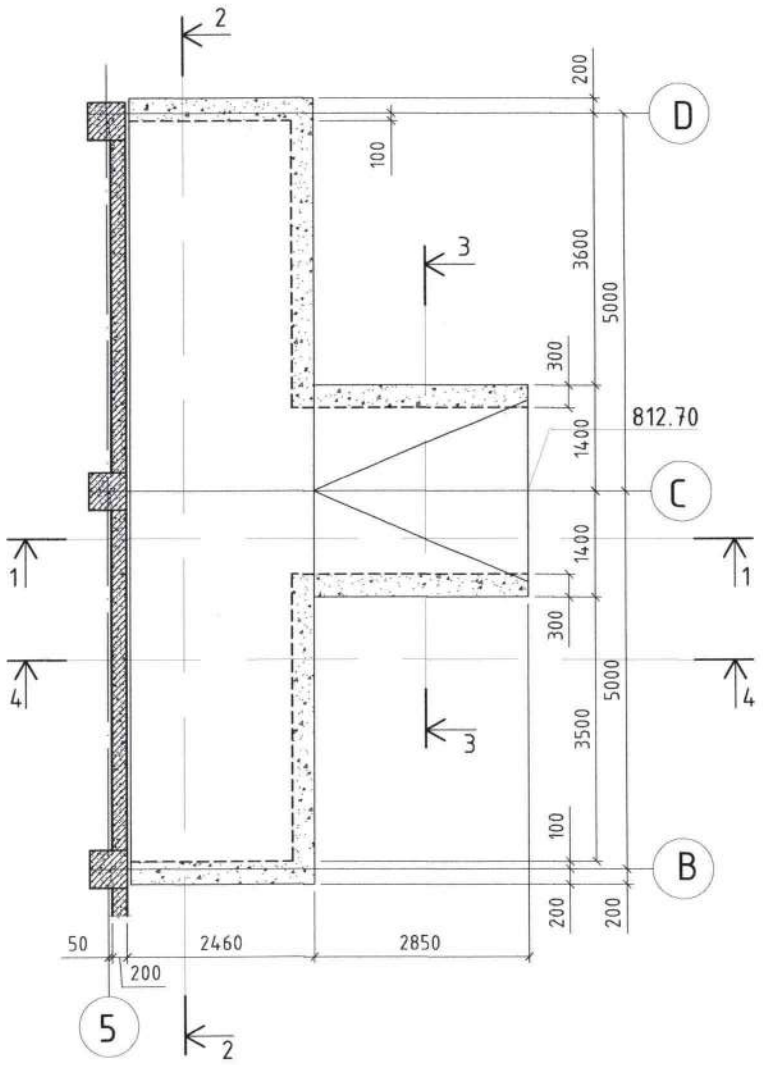

Огтлол 1-1
М 1:50

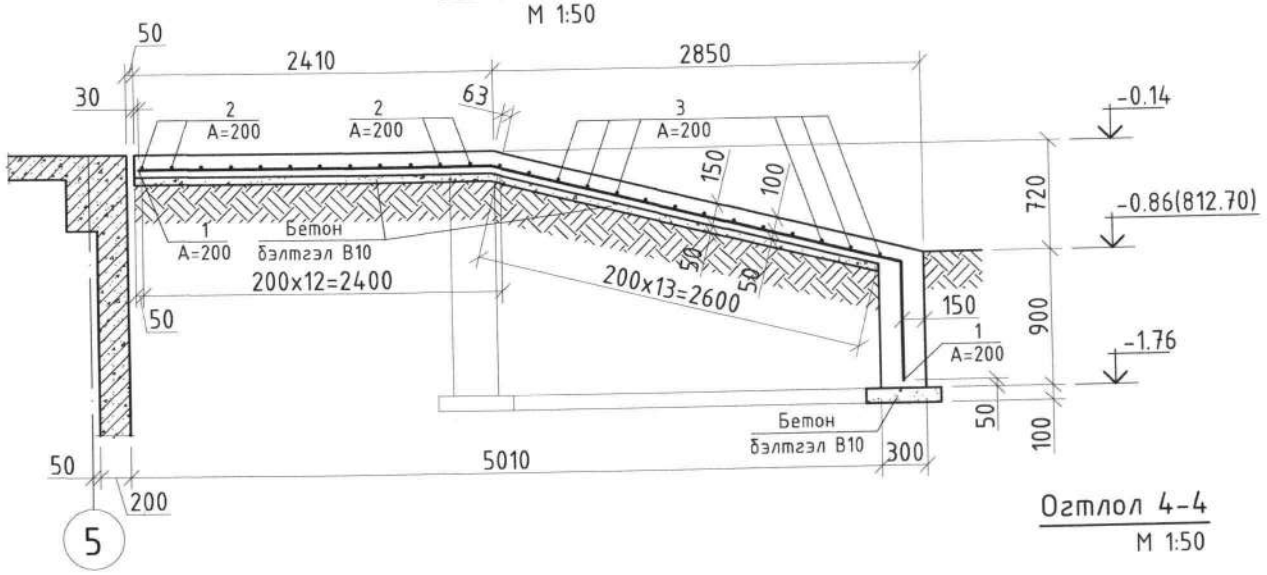

Огтлол 3-3
М 1:50

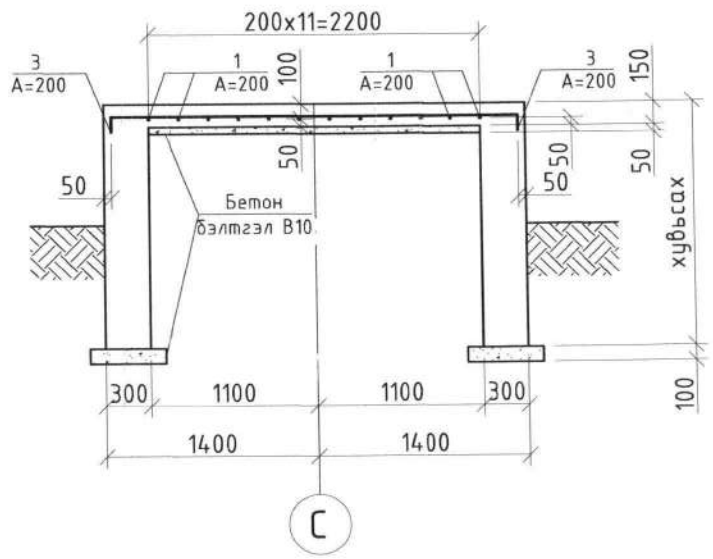

Огтлол 4-4
М 1:50

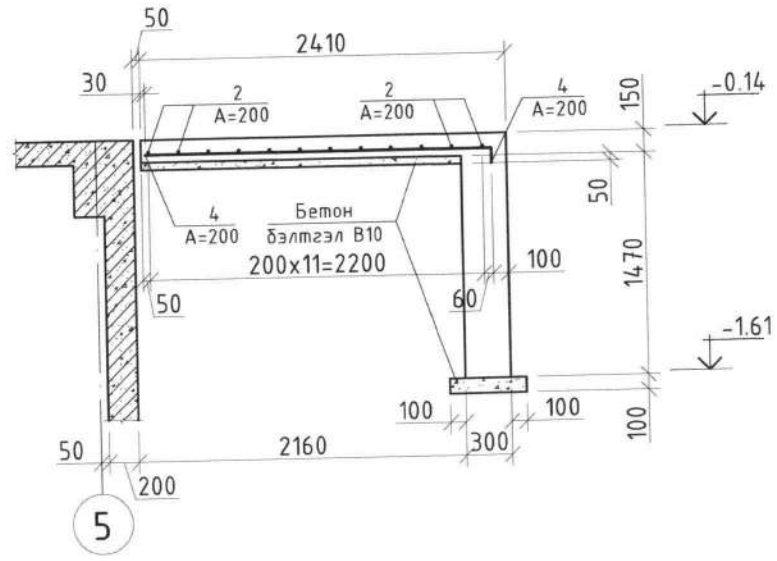

Огтлол 2-2
М 1:50

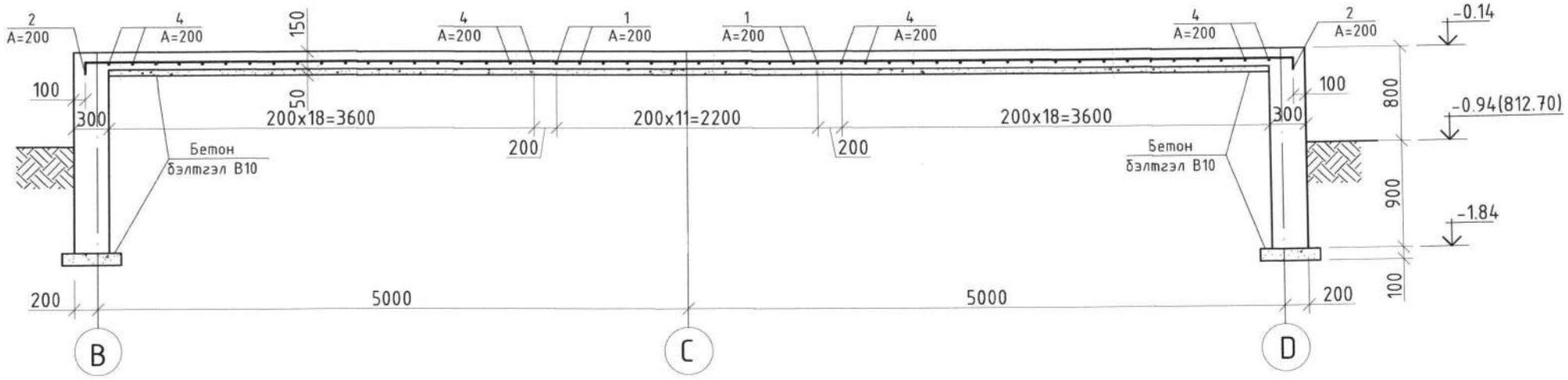

Марк	Тэмдэглэгээ	Нэр					Тоо ширхэг	Жин /кг/ Нэгж	Жин /кг/ Нийт
		Гадна довжоо ГД-1					**1**	**385,7**	**385,7**
1	ГОСТ 5781-82	A	400	D	12	L= 6410	12	6,38	76,54
2	ГОСТ 5781-82	A	400	D	10	L= 10400	13	5,82	75,71
3	ГОСТ 5781-82	A	400	D	10	L= 2900	14	1,62	22,74
4	ГОСТ 5781-82	A	400	D	12	L= 2380	89	2,37	210,76
		Материал бетон В20					17,19м³		
		Бетон бэлтгэл В10					2,82м³		

Тайлбар:
1. Энэ хуудсуудыг холбогдох зургуудтай хамтатгаж үзнэ.
2. Цутгамал эдлэлийг хэв хашмалд бэлэгж цутгасны дараагаар бэхжилтийн бат бэхийн 70%-д хүрсний дараа хэв хашмалыг авна.
3. Цутгамал бетоны ажлыг БНбД 3.03.02-90, БНбД 52-02-05-ын заалтын дагуу хийж гүйцэтгэнэ.
4. Ажлын арматурын эргэлтийн радиус нь тухайн арматурын 5d-тэй тэнцүү байна.
5. Барилгын бүтээцийн бетоны анги В20 болно. Энэ нь бетоны марк М300-с багагүй байна гэсэн шаардлагыг хангана.

1	2370 2800 450 790 6410	2	10200 100 100 10400
3	2700 100 100 2900	4	2280 100 2380

"ЖАРГАЛАНТ ХИЙЦ" ХХК
Утас: 94775000, 96961617

ДАРХАН УУЛ АЙМАГ
БОГ БОД МАЛЫН БОЙНЫ БАРИЛГА

Гадна довжоо ГД-1

Инженер	Н.Гансүх	Е.Г шифр:	JKL-24.03/21	Масштаб: М1:150	Огноо: 2024
Гүйцэтгэсэн	Н.Гансүхсэн	Т.Г шифр:		Зургийн дугаар: ББ-14	Хуудас: 40
Шалгасан	С.Гайбаатар				

Үе шат: А.3

А3

Гадна довжоо ГД-2
М 1:100

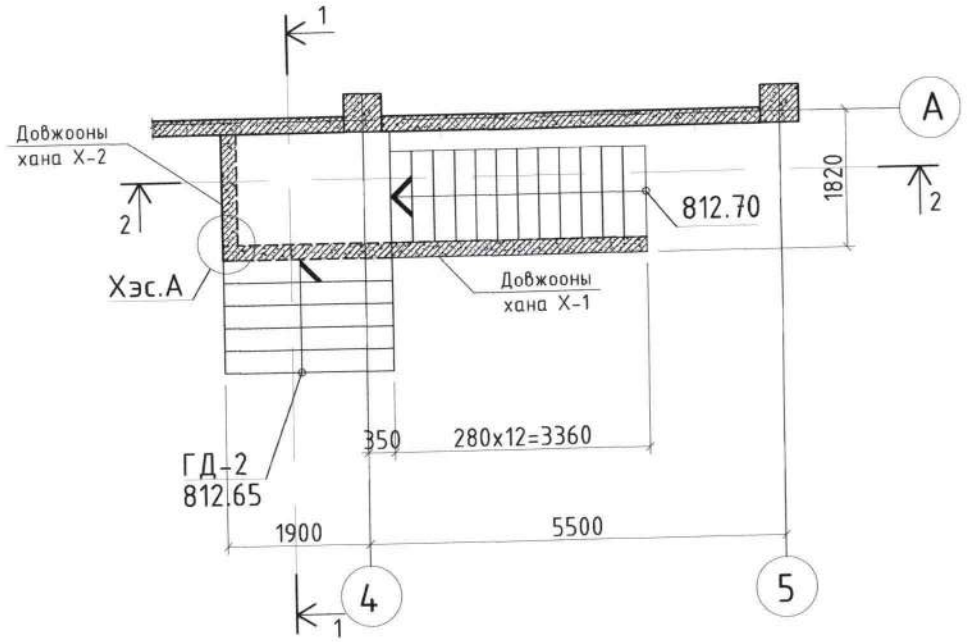

Огтлол 1-1
М 1:50

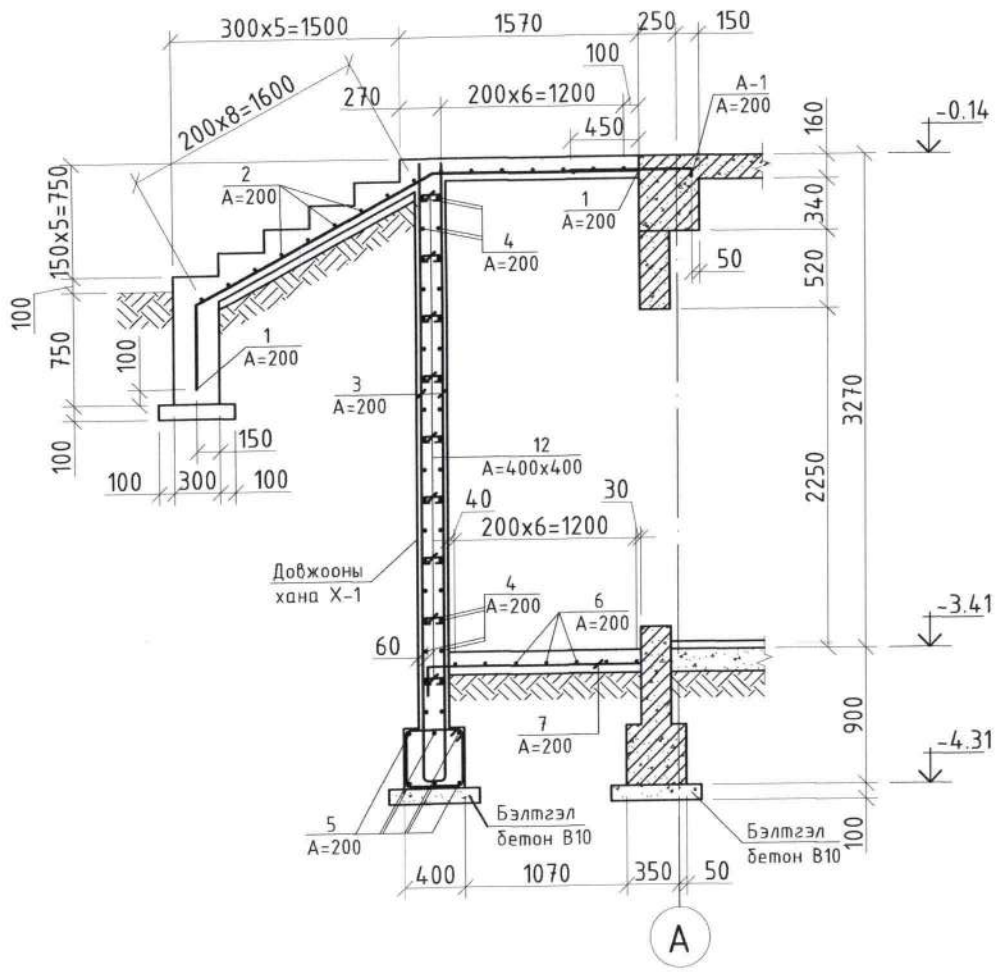

Тайлбар:
1. Энэ хуудсуудыг холбогдох зургуудтай хамтатгаж үзнэ.
2. Цутгамал эдлэлийг хэв хашмалд бэлгэж цутгасны дараагаар бэхжилтийн бат бэхийн 70%-д хүрсний дараа хэв хашмалыг авна.
3. Цутгамал бетоны ажлыг БНбД 3.03.02-90, БНбД 52-02-05-ын заалтын дагуу хийж гүйцэтгэнэ.
4. Ажлын арматурын эргэлтийн радиус нь тухайн арматурын 5d-тэй тэнцүү байна.
5. Барилгын бүтээцийн бетоны анги В20 болно. Энэ нь бетоны марк М300-с багагүй байна гэсэн шаардлагыг хангана.

Огтлол 2-2
М 1:50

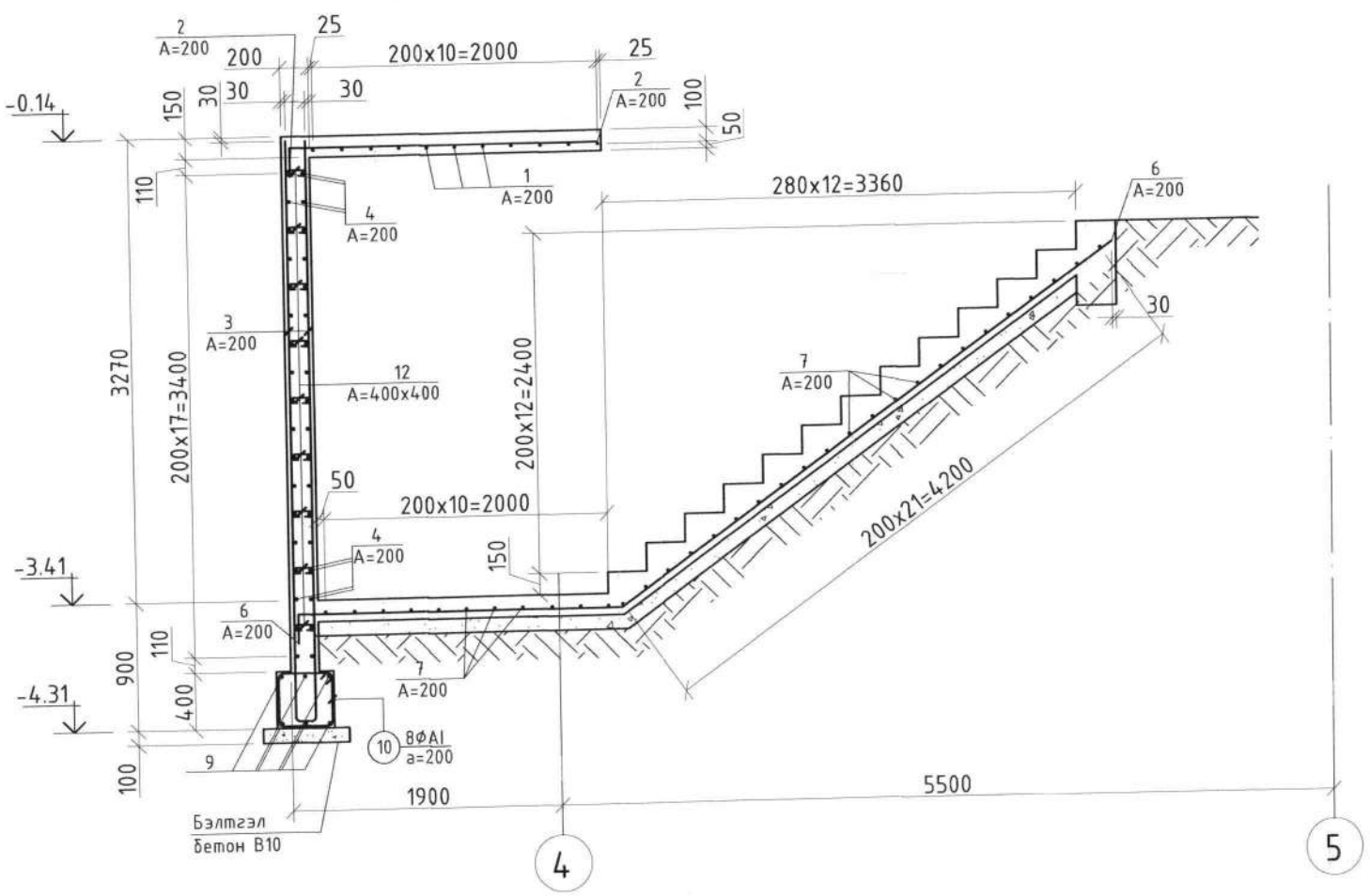

Марк поз	Загварын тодорхойлолт	Марк поз	Загварын тодорхойлолт	Марк поз	Загварын тодорхойлолт	Марк поз	Загварын тодорхойлолт
1	1780, 1360, 560, 3700	2	2170, 200, 2370	3	4090, 100, 4190	A-1	800, 100, 900
4	1610, 1610	6	2290, 4310, 200, 6800	7	1410, 200, 1610	10	370, 390, 460, 450, 1670
11	490, 170, 490, 1150	12	160, 80, 80, 320				

ЖАРГАЛАНТ ХИЙЦ ХХК Утас: 94775000, 96961617	ДАРХАН УУЛ АЙМАГ БОГ, БОД МАЛЫН БОЙНЫ БАРИЛГА Гадна довжоо ГД-2-ын огтлол 1-1-ээс 2-2				Үе шат: А.З
"ЖАРГАЛАНТ ХИЙЦ" ХХК	Инженер	Н.Гансүх	Е.Г шифр: JKL-24.03/21	Масштаб: М1:150	Огноо: 2024
	Гүйцэтгэсэн	Н.Гансүх	Т.Г шифр:	Зургийн дугаар: ББ-15	Хуудас: 40
	Шалгасан	С.Гайванбаатар			

Гадна довжооны хана Х-1-ийн арматур

М 1:50

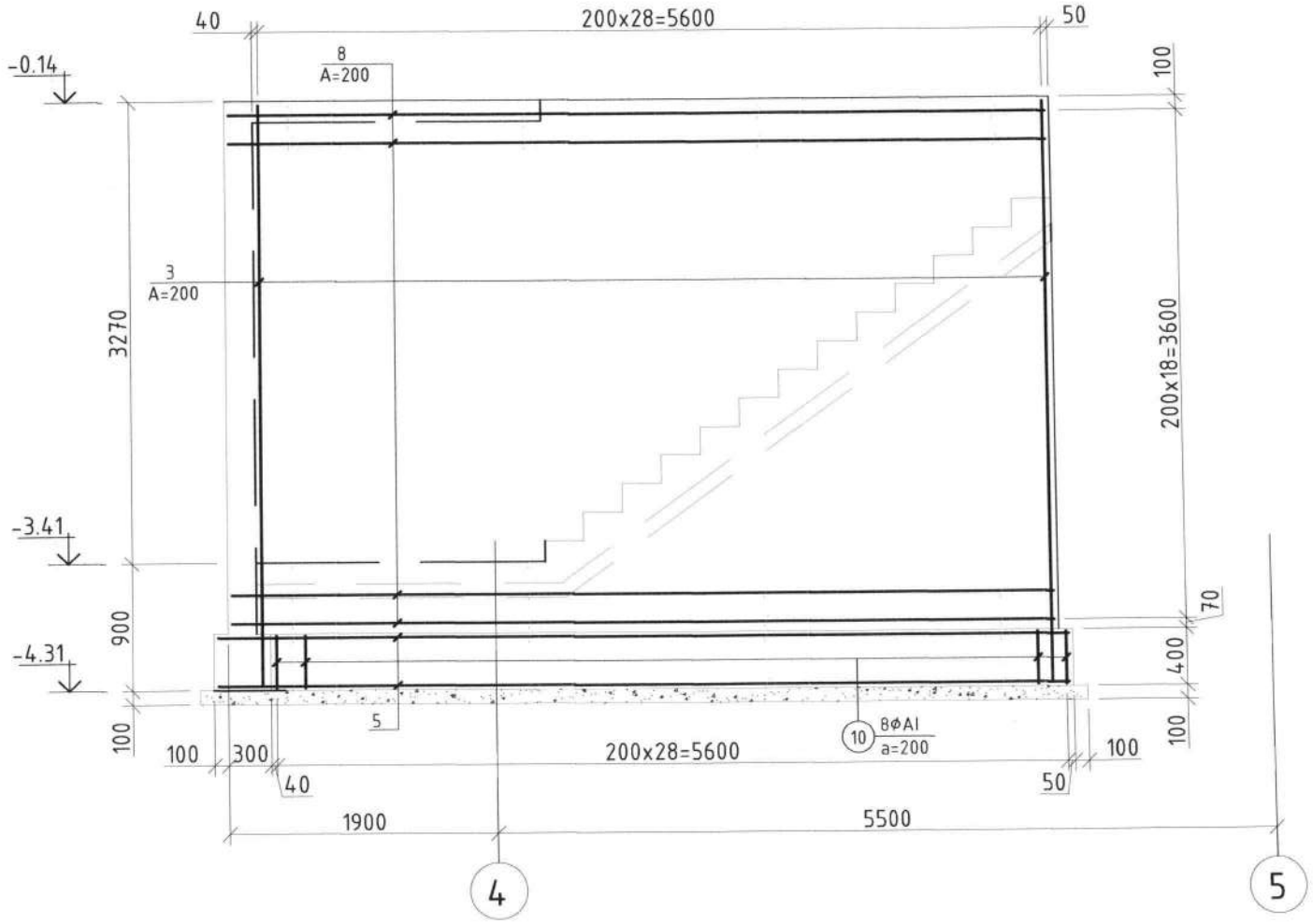

Гадна довжооны хана Х-2-ын арматур

М 1:50

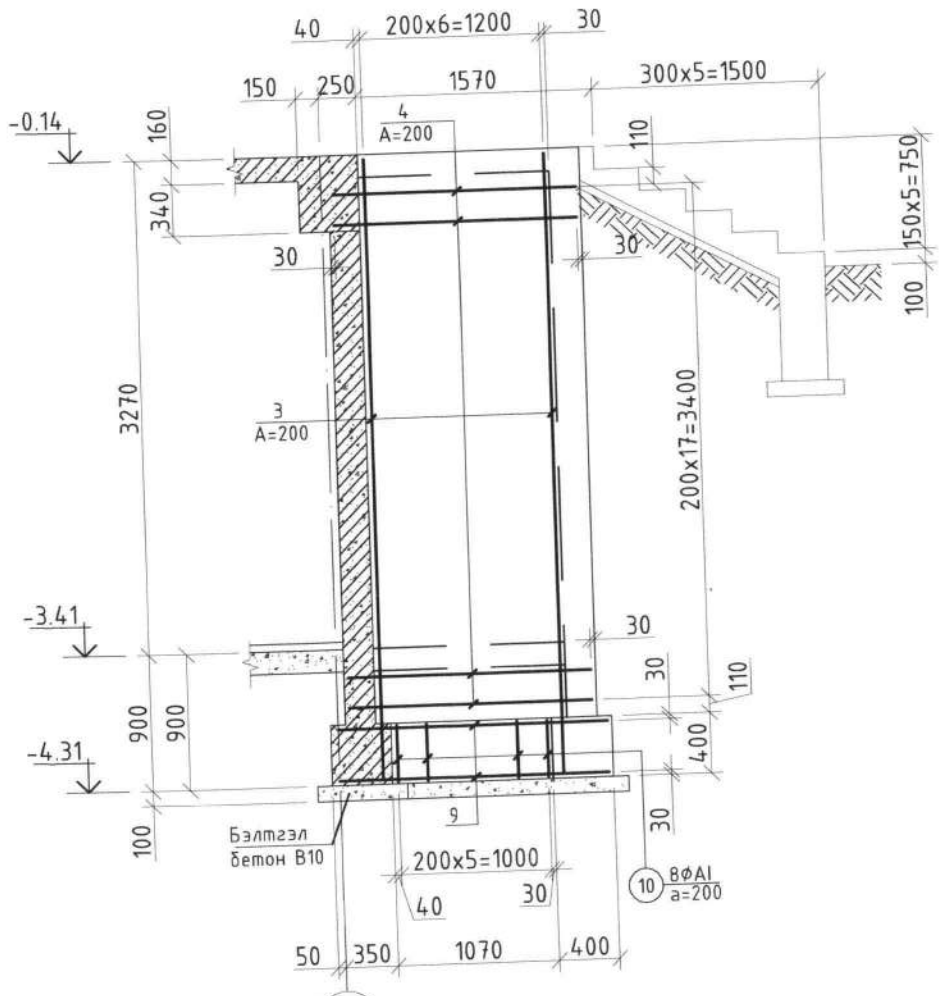

Хэсэглэл-А

М 1:50

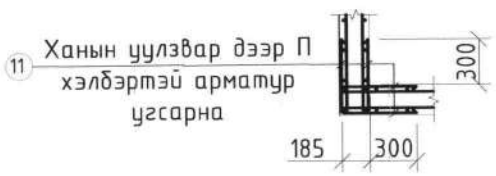

Тайлбар:

1. Энэ хуудсуудыг холбогдох зургуудтай хамтатгаж үзнэ.
2. Цутгамал эдлэлийг хэв хашмалд бэлгэж цутгасны дараагаар бэхжилтийн бат бэхийн 70%-д хүрсний дараа хэв хашмалыг авна.
3. Цутгамал бетоны ажлыг БНбД 3.03.02-90, БНбД 52-02-05-ын заалтын дагуу хийж гүйцэтгэнэ.
4. Ажлын арматурын эргэлтийн радиус нь тухайн арматурын 5d-тэй тэнцүү байна.
5. Барилгын бүтээцийн бетоны анги В20 болно. Энэ нь бетоны марк М300-с багагүй байна гэсэн шаардлагыг хангана.
6. Шатны бариулын зургийг БА-н зургаас үз.

Марк	Тэмдэглэгээ	Нэр	Тоо ширхэг	Жин /кг/ Нэгж	Жин /кг/ Нийт
		Гадна довжоо ГД-2	1	**919,5**	**919,5**
1	ГОСТ 5781-82	A 400 D 12 L= 3700	11	3,68	40,50
2	ГОСТ 5781-82	A 400 D 12 L= 2370	16	2,36	37,73
3	ГОСТ 5781-82	A 400 D 12 L= 4190	72	4,17	300,17
А-1	ГОСТ 5781-82	A 400 D 12 L= 900	11	0,90	9,85
4	ГОСТ 5781-82	A 400 D 10 L= 1610	36	0,90	32,46
5	ГОСТ 5781-82	A 400 D 16 L= 6030	6	9,41	56,44
6	ГОСТ 5781-82	A 400 D 12 L= 6800	7	6,77	47,36
7	ГОСТ 5781-82	A 400 D 12 L= 1610	33	1,60	52,86
8	ГОСТ 5781-82	A 400 D 12 L= 5830	38	5,80	220,43
9	ГОСТ 5781-82	A 400 D 16 L= 1790	6	2,79	16,75
10	ГОСТ 5781-82	A 240 D 8 L= 1670	35	0,94	32,73
11	ГОСТ 5781-82	A 400 D 12 L= 1150	36	1,14	41,19
12	ГОСТ 5781-82	A 240 D 8 L= 320	173	0,18	31,00
		Материал бетон В20		10,78м³	
		Бетон бэлтгэл В10		2,33м³	

"ЖАРГАЛАНТ ХИЙЦ" ХХК

Утас: 94775000, 96961617

ДАРХАН УУЛ АЙМАГ

БОГ, БОД МАЛЫН БОЙНЫ БАРИЛГА

Гадна довжоо ГД-2-ын цутгамал хана-1,2-ын арматур.Хэсэглэл-А.Түүвэр

Үе шат: А.З

Инженер	Н.Гансүх	Е.Г шифр: JKL-24.03/21	Масштаб: М1:150	Огноо: 2024
Гүйцэтгэсэн	Н.Гансүх	Т.Г шифр:	Зургийн дугаар: ББ-16	Хуудас: 40
Шалгасан	С.Тайванбаатар			

А3

Гадна довжоо ГД-3
М 1:100

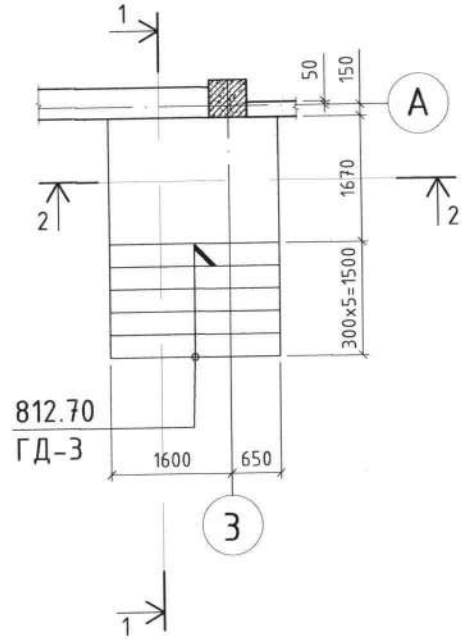

Огтлол 1-1
М1:50

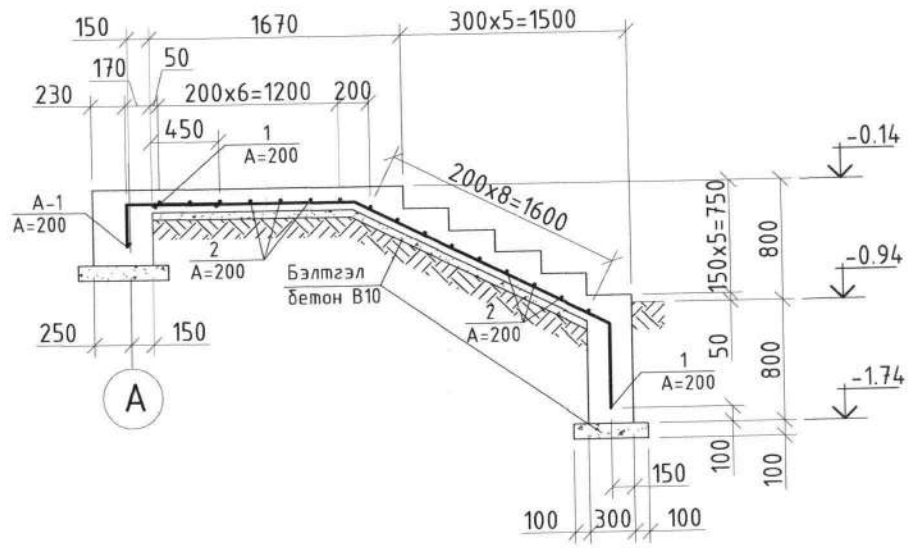

Марк	Тэмдэглэгээ	Нэр	Тоо шир	Жин /кг/ Нэгж	Нийт
		Гадна довжоо ГД-3	**1**	**86,1**	**86,1**
1	ГОСТ 5781-82	A 400 D 12 L= 3700	11	3,68	40,50
2	ГОСТ 5781-82	A 400 D 12 L= 2370	16	2,36	37,73
A-1	ГОСТ 5781-82	A 400 D 12 L= 720	11	0,72	7,88
		Материал бетон В20		1,85м³	
		Бетон бэлтгэл В10		0,45м³	

Огтлол 2-2
М1:50

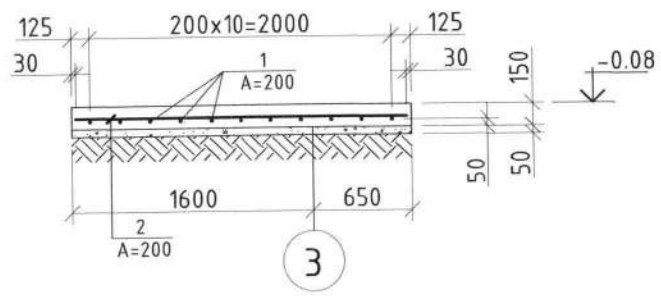

Тайлбар:
1. Энэ хуудсуудыг холбогдох зургуудтай хамтатгаж үзнэ.
2. Цутгамал эдлэлийг хэв хашмалд бэлгэж цутгасны дараагаар бэхжилтийн бат бэхийн 70%-д хүрсний дараа хэв хашмалыг авна.
3. Цутгамал бетоны ажлыг БНбД 3.03.02-90, БНбД 52-02-05-ын заалтын дагуу хийж гүйцэтгэнэ.
4. Ажлын арматурын эргэлтийн радиус нь тухайн арматурын 5d-тэй тэнцүү байна.
5. Барилгын бүтээцийн бетоны анги В20 болно. Энэ нь бетоны марк М300-с багагүй байна гэсэн шаардлагыг хангана.
6. Шатны бариулын зургийг БА-н зургаас үз.

1	1350 1870 560 / 3780	2	2190 / 2190
A-1	620 100 / 720		

JKh ЖАРГАЛАНТ ХИЙЦ ХХК
Утас: 94775000, 96961617
"ЖАРГАЛАНТ ХИЙЦ" ХХК

ДАРХАН УУЛ АЙМАГ
БОГ, БОД МАЛЫН БОЙНЫ БАРИЛГА
Гадна довжоо ГД-3-ын арматур.Түүвэр

Инженер	Н.Гансүх	Е.Г шифр: JKL-24.03/21	Масштаб: М1:150	Ye шат: А.3
Гүйцэтгэсэн	Н.Гансүх	Т.Г шифр:	Зургийн дугаар: ББ-17	Огноо: 2024
Шалгасан	С.Тайванбаатар			Хуудас: 40

МОНГОЛЫН 14-2124 Содномцэрэнгийн ТАЙВАНБААТАР ЭРГЭЛЗЭЭН ХУГАЦАЛ

А3

Гадна довжоо ГД-4
М 1:100

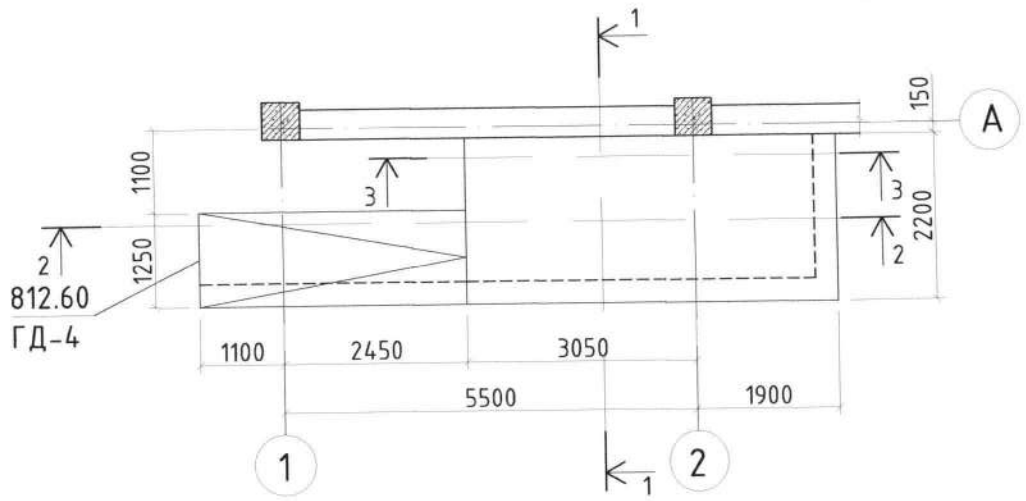

Огтлол 1-1
М1:50

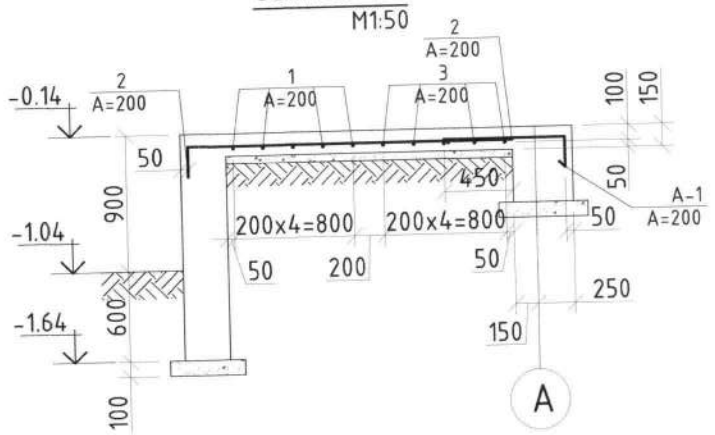

Огтлол 2-2
М1:50

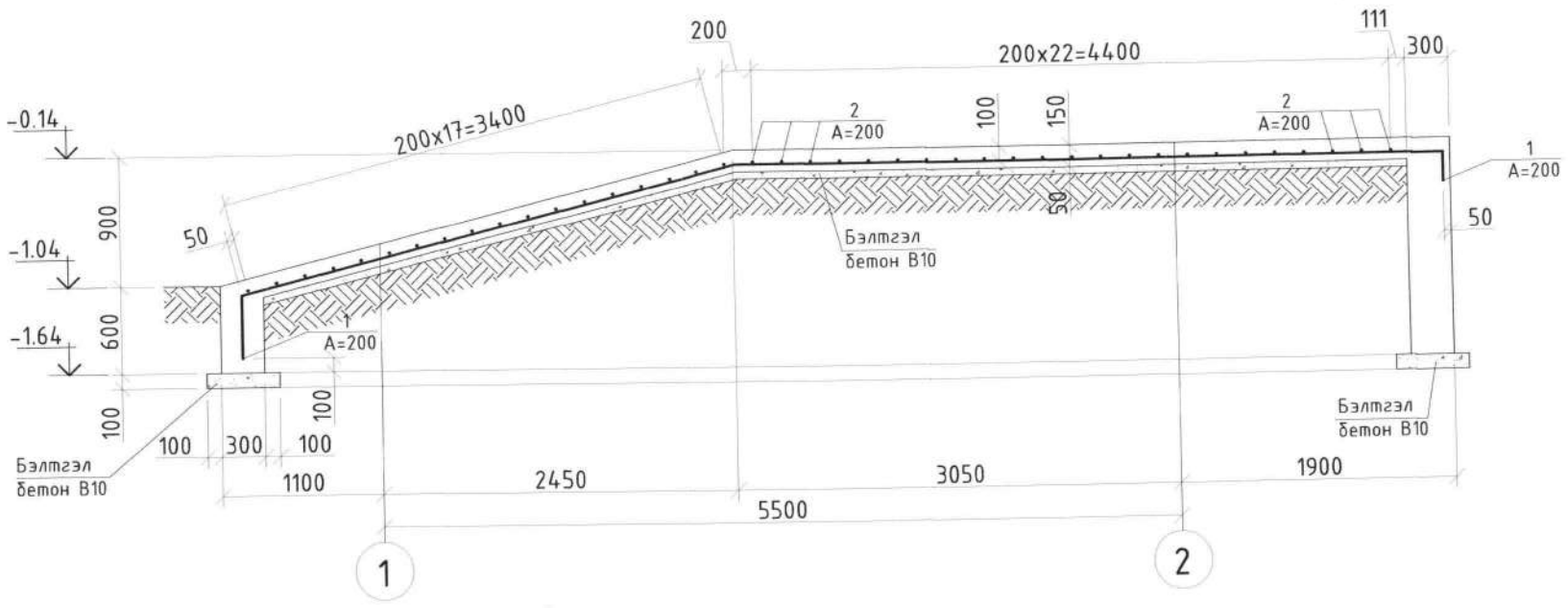

Огтлол 3-3
М1:50

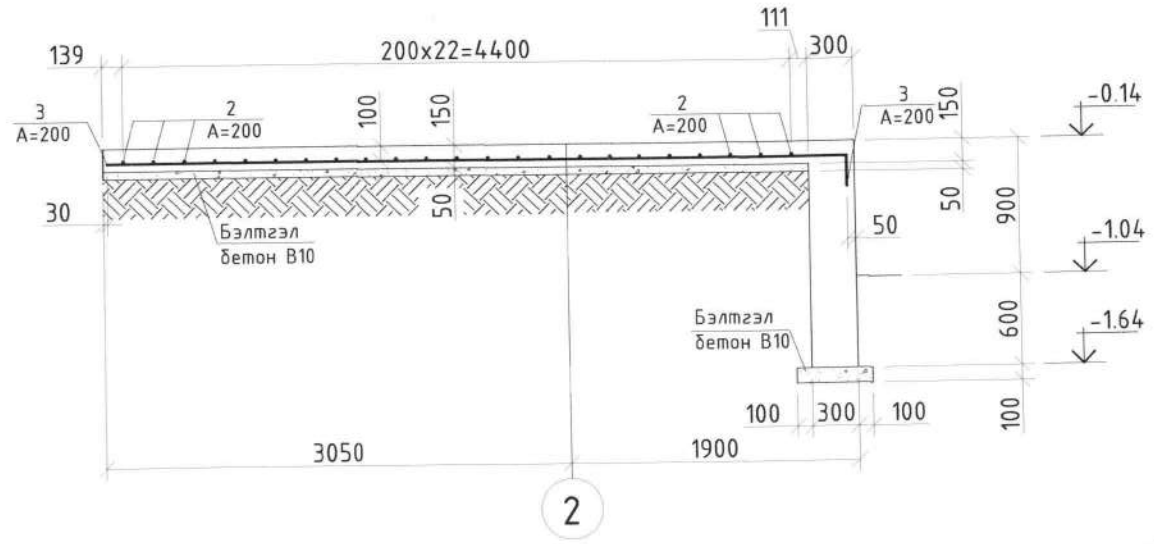

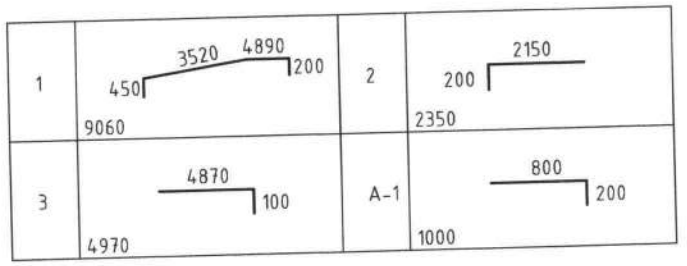

Марк	Тэмдэглэгээ	Нэр	Тоо шир	Жин /кг/ Нэгж	Жин /кг/ Нийт
		Гадна довжоо ГД-4	1	133,5	133,5
1	ГОСТ 5781-82	A 400 D 12 L= 9060	5	9,01	45,07
2	ГОСТ 5781-82	A 400 D 12 L= 2350	23	2,34	53,78
3	ГОСТ 5781-82	A 400 D 12 L= 4970	5	4,95	24,73
A-1	ГОСТ 5781-82	A 400 D 12 L= 1000	10	1,00	9,95
		Материал бетон В20		5,64м³	
		Бетон бэлтгэл В10		1,26м³	

Тайлбар:
1. Энэ хуудсуудыг холбогдох зургуудтай хамтатгаж үзнэ.
2. Цутгамал эдлэлийг хэв хашмалд бэлгэж цутгасны дараагаар бэхжилтийн бат бэхийн 70%-д хүрсний дараа хэв хашмалыг авна.
3. Цутгамал бетоны ажлыг БНбД 3.03.02-90, БНбД 52-02-05-ын заалтын дагуу хийж гүйцэтгэнэ.
4. Ажлын арматурын эргэлтийн радиус нь тухайн арматурын 5d-тэй тэнцүү байна.
5. Барилгын бүтээцийн бетоны анги В20 болно. Энэ нь бетоны марк М300-с багагүй байна гэсэн шаардлагыг хангана.
6. Шатны бариулын зургийг БА-н зургаас үз.

JKh ЖАРГАЛАНТ ХИЙЦ ХХК Утас: 94775000, 96961617 "ЖАРГАЛАНТ ХИЙЦ" ХХК	ДАРХАН УУЛ АЙМАГ БОГ, БОД МАЛЫН БОЙНЫ БАРИЛГА Гадна довжоо ГД-4-ын арматур.Түүвэр				Үе шат: А.3
	Инженер	Н.Гансүх	Е.Г шифр: JKL-24.03/21	Масштаб: М1:150	Огноо: 2024
	Гүйцэтгэсэн	Н.Гансүх	Т.Г шифр:	Зургийн дугаар: ББ-18	Хуудас: 40
	Шалгасан	С.Тайванбаатар			

А3

Гадна довжоо ГД-5
М 1:100

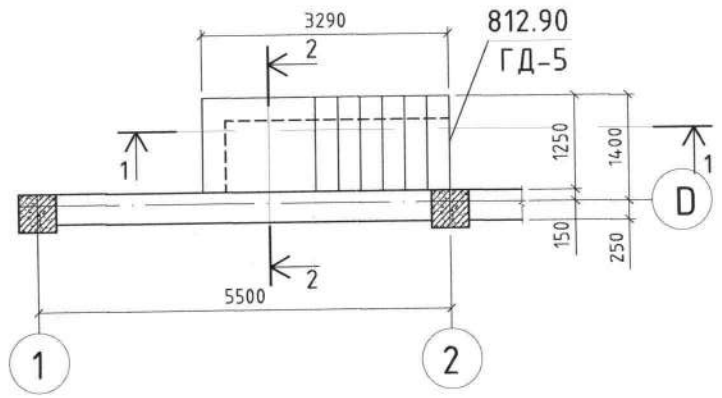

Огтлол 2-2
М1:50

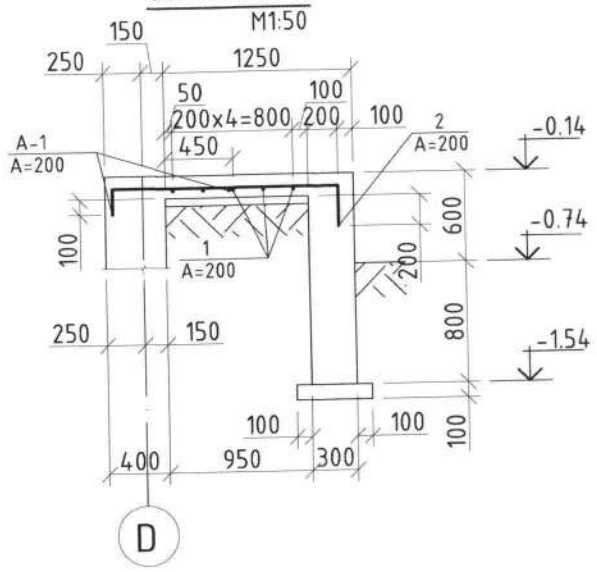

Огтлол 1-1
М1:50

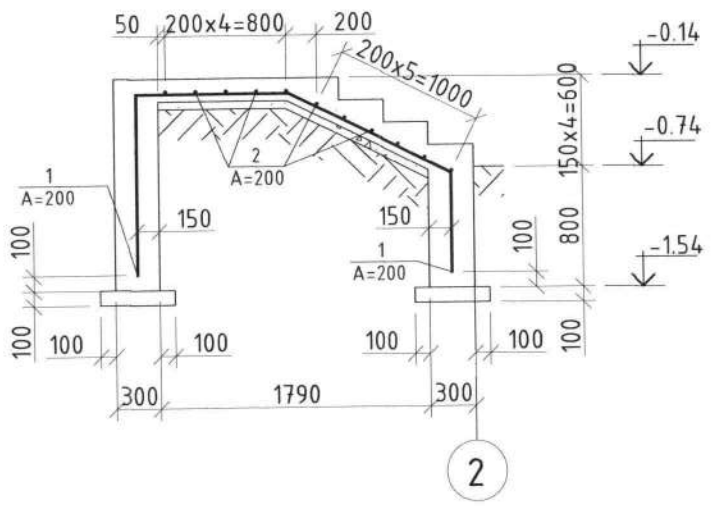

Марк	Тэмдэглэгээ	Нэр	Тоо шир	Жин /кг/ Нэгж	Жин /кг/ Нийт
		Гадна довжоо ГД-5	1	**44,4**	**44,4**
1	ГОСТ 5781-82	A 400 D 12 L= 4080	5	4,06	20,30
2	ГОСТ 5781-82	A 400 D 12 L= 1420	10	1,41	14,13
A-1	ГОСТ 5781-82	A 400 D 12 L= 1000	10	1,00	9,95
		Материал бетон В20		2,23м³	
		Бетон бэлтгэл В10		0,38м³	

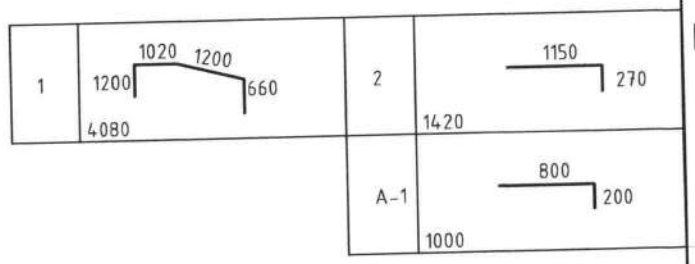

Тайлбар:
1. Энэ хуудсуудыг холбогдох зургуудтай хамтатгаж үзнэ.
2. Цутгамал эдлэлийг хэв хашмалд бэлгэж цутгасны дараагаар бэхжилтийн бат бэхийн 70%-д хүрсний дараа хэв хашмалыг авна.
3. Цутгамал бетоны ажлыг БНбД 3.03.02-90, БНбД 52-02-05-ын заалтын дагуу хийж гүйцэтгэнэ.
4. Ажлын арматурын эргэлтийн радиус нь тухайн арматурын 5d-тэй тэнцүү байна.
5. Барилгын бүтээцийн бетоны анги В20 болно. Энэ нь бетоны марк М300-с багагүй байна гэсэн шаардлагыг хангана.
6. Шатны бариулын зургийг БА-н зургаас үз.

JKh ЖАРГАЛАНТ ХИЙЦ ХХК Утас: 94775000, 96961617 "ЖАРГАЛАНТ ХИЙЦ" ХХК	ДАРХАН УУЛ АЙМАГ БОГ, БОД МАЛЫН БОЙНЫ БАРИЛГА Гадна довжоо ГД-5-ын арматур.Түүвэр				Үе шат: А.3
	Инженер	Н.Гансүх	Е.Г.шифр: JKL-24.03/21	Масштаб: М1:150	Огноо: 2024
	Гүйцэтгэсэн	Н.Гансүх	Т.Г.шифр:	Зургийн дугаар: ББ-19	Хуудас: 40
	Шалгасан	С.Тайванбаатар			

А3

Гадна пандус П-1-ийн байгуулалт
М 1:100

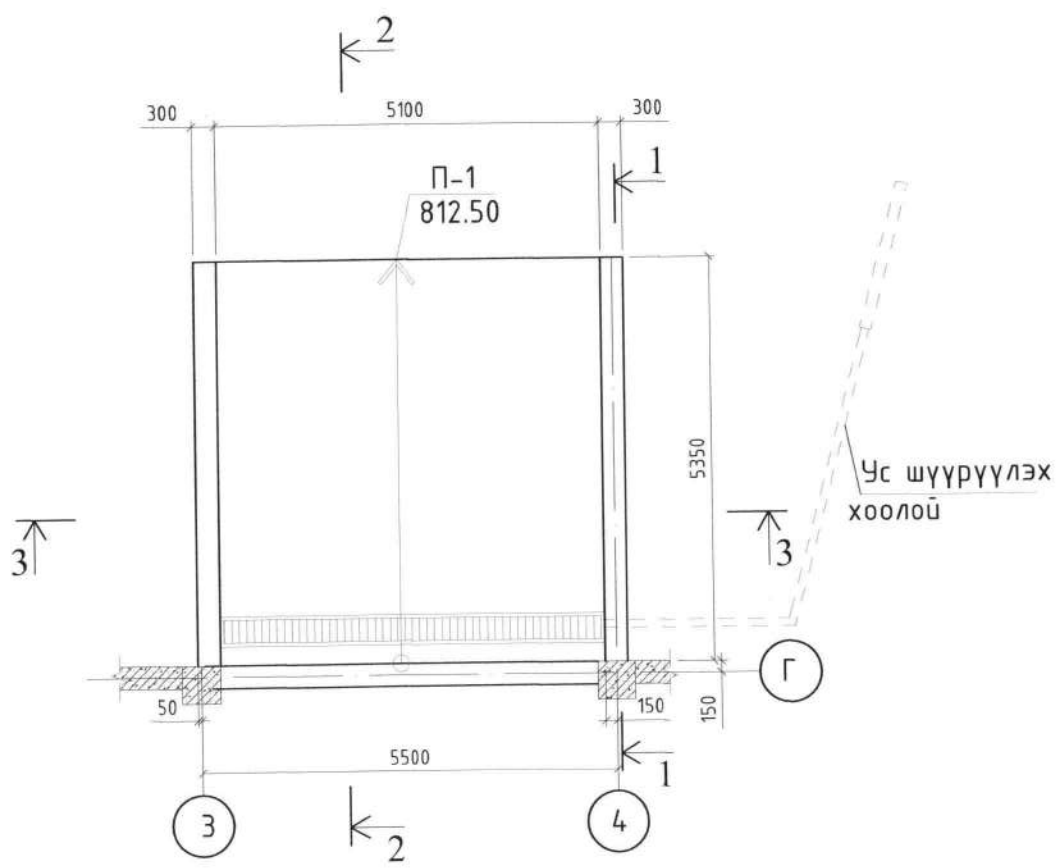

Огтлол 1-1
М 1:100

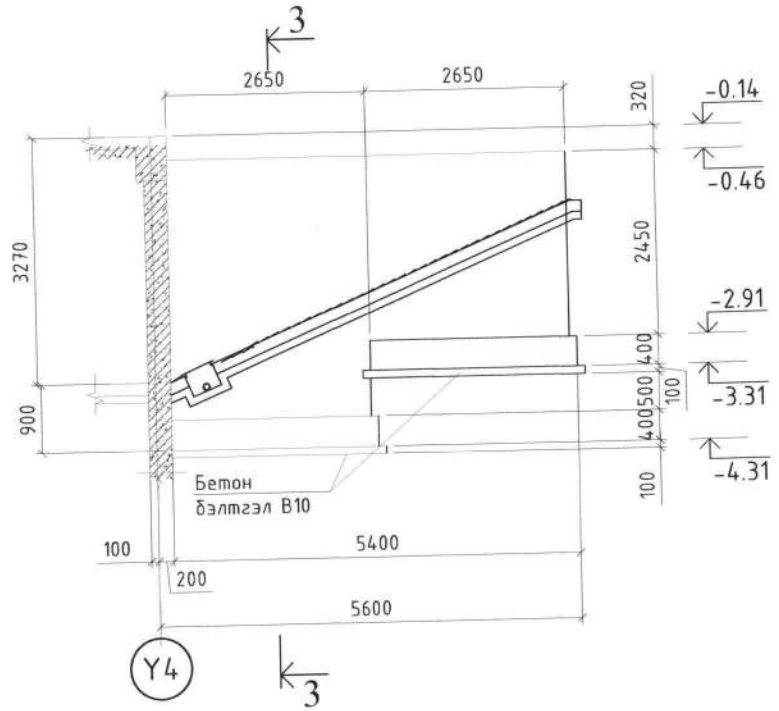

Огтлол 2-2
М 1:100

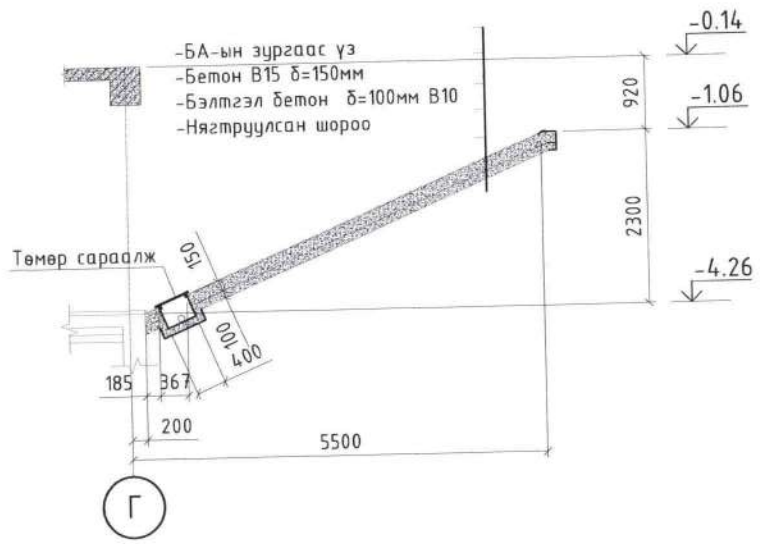

Огтлол 3-3
М 1:100

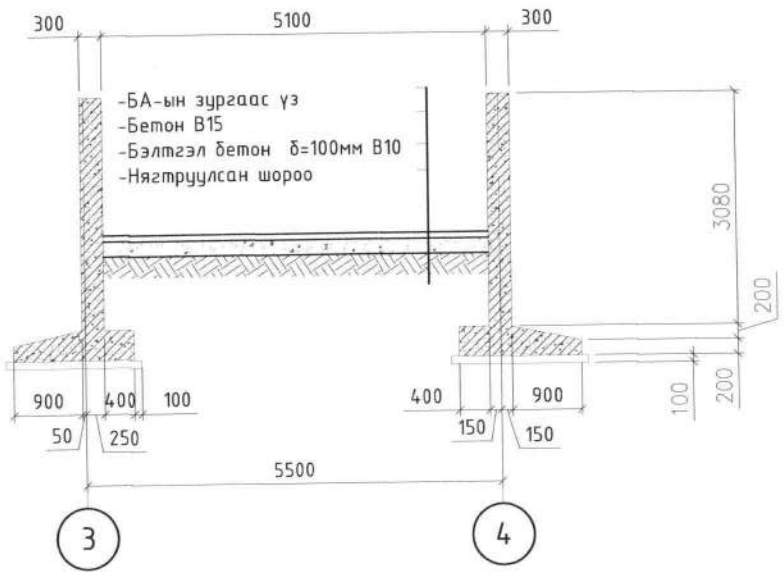

ЖАРГАЛАНТ ХИЙЦ ХХК Утас: 94775000, 96961617 "ЖАРГАЛАНТ ХИЙЦ" ХХК	ДАРХАН УУЛ АЙМАГ БОГ, БОД МАЛЫН БОЙНЫ БАРИЛГА Гадна пандус П-1-ийн огтлол 1-1-ээс 3-3				Үе шат: А.3
	Инженер	Н.Гансүх	Е.Г шифр: JKL-24.03/21	Масштаб: М1:150	Огноо: 2024
	Гүйцэтгэсэн	Н.Гансүх	Т.Г шифр:	Зургийн дугаар: ББ-20	Хуудас: 40
	Шалгасан	С.Тайванбаатар			

А3

Огтлол 1-1

Пандусны ханын арматур М 1:50

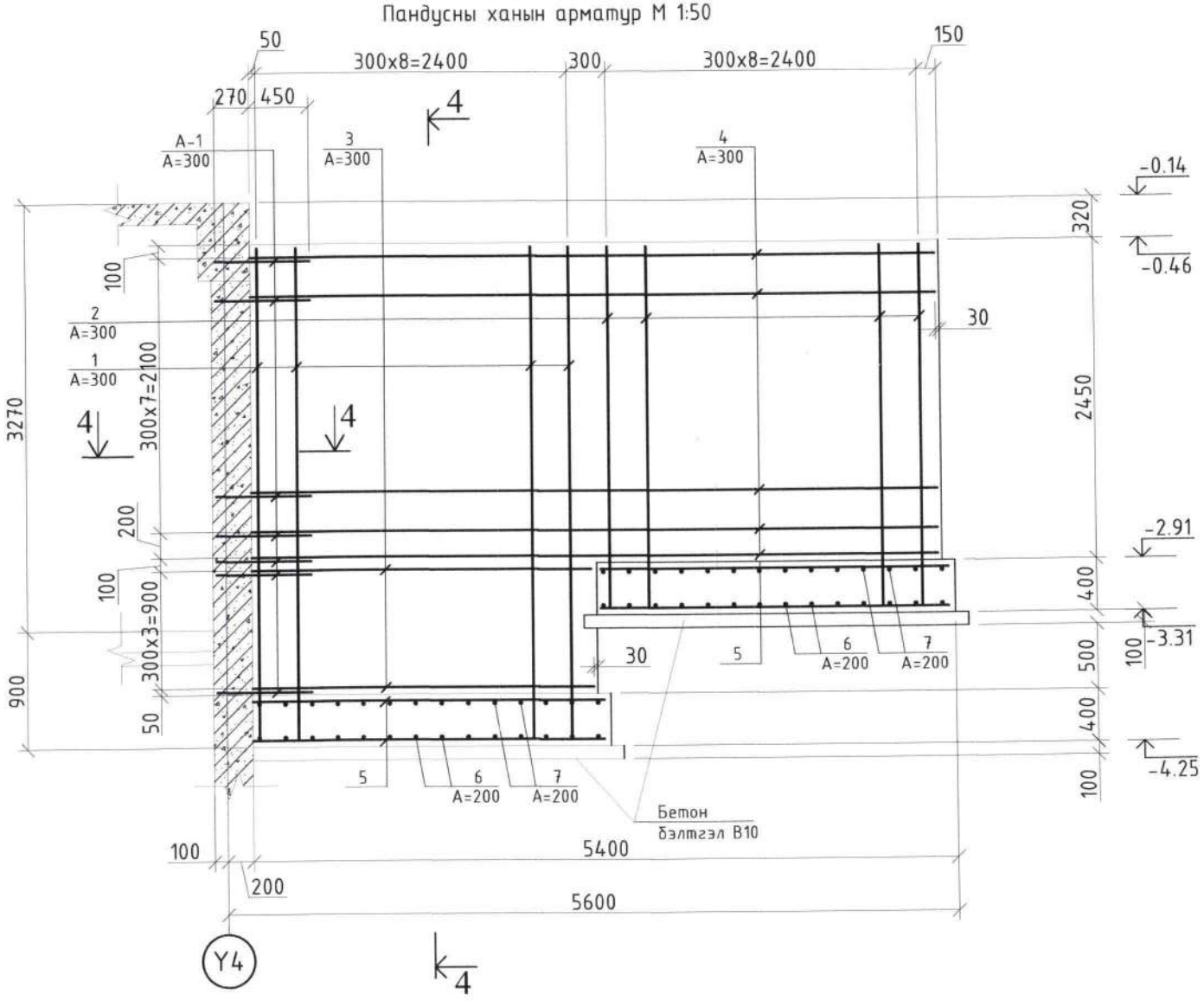

Огтлол 3-3

М 1:50

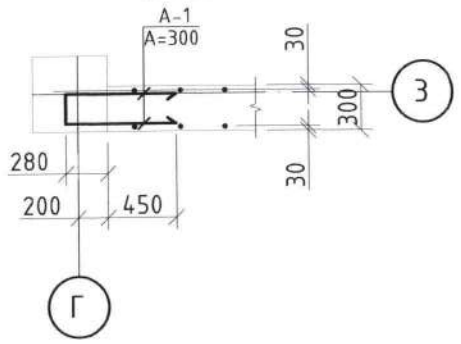

Огтлол 3-3

М 1:50

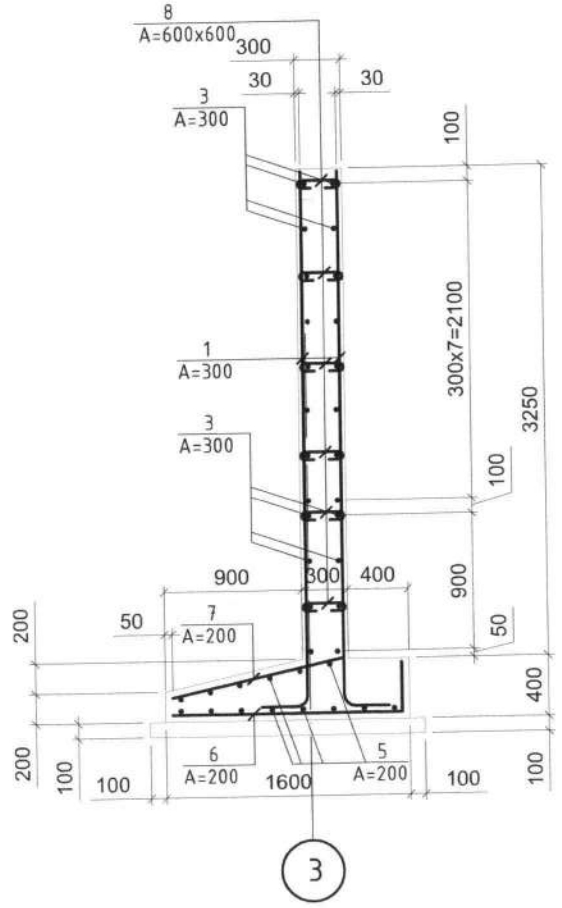

Марк	Тэмдэглэгээ	Нэр	Тоо	Жин /кг/	
			шир	Нэгж	Нийт
		Пандусны П-1	**2**	**533,4**	**1066,9**
1	ГОСТ 5781-82	A 400 D 12 L= 3870	18	3,85	69,31
2	ГОСТ 5781-82	A 400 D 12 L= 2870	18	2,86	51,40
3	ГОСТ 5781-82	A 400 D 12 L= 2620	8	2,61	20,86
4	ГОСТ 5781-82	A 400 D 12 L= 5270	16	5,24	83,90
5	ГОСТ 5781-82	A 400 D 16 L= 2700	28	4,21	117,94
6	ГОСТ 5781-82	A 400 D 16 L= 1830	28	2,85	79,93
7	ГОСТ 5781-82	A 400 D 16 L= 1130	28	1,76	49,36
8	ГОСТ 5781-82	A 240 D 8 L= 420	174	0,24	40,92
A-1	ГОСТ 5781-82	A 400 D 12 L= 1660	12	1,65	19,82
		Материал бетон B20		7,33x2=14,66м³	
		Бетон бэлтгэл B10		2x0,35=0,70м³	

Марк поз	Загварын тодорхойлолт	Марк поз	Загварын тодорхойлолт	Марк поз	Загварын тодорхойлолт	Марк поз	Загварын тодорхойлолт	Марк поз	Загварын тодорхойлолт
1	3770, 3870, 100	2	2770, 2870, 100	6	330, 1500, 1830	8	260, 80, 80, 420	A-1	730, 200, 730, 1660

JKh ХАРГАЛАНТ ХИЙЦ ХХК
Утас: 94775000, 96961617
"ЖАРГАЛАНТ ХИЙЦ" ХХК

ДАРХАН УУЛ АЙМАГ

БОГ, БОД МАЛЫН БОЙНЫ БАРИЛГА

Огтлол 1-1-ийн арматур. Огтлол 3-3.Түүвэр

Уе шат: А.3

		Е.Г шифр:	Масштаб:	Огноо:
Инженер	Н.Гансүх	JKL-24.03/21	М1:150	2024
Гүйцэтгэсэн	Н.Гансүх	Т.Г шифр:	Зургийн дугаар:	Хуудас:
Шалгасан	С.Тайванбаатар		ББ-21	40

А3

Цутгамал багана дамнурууны байгуулалт

М1:100

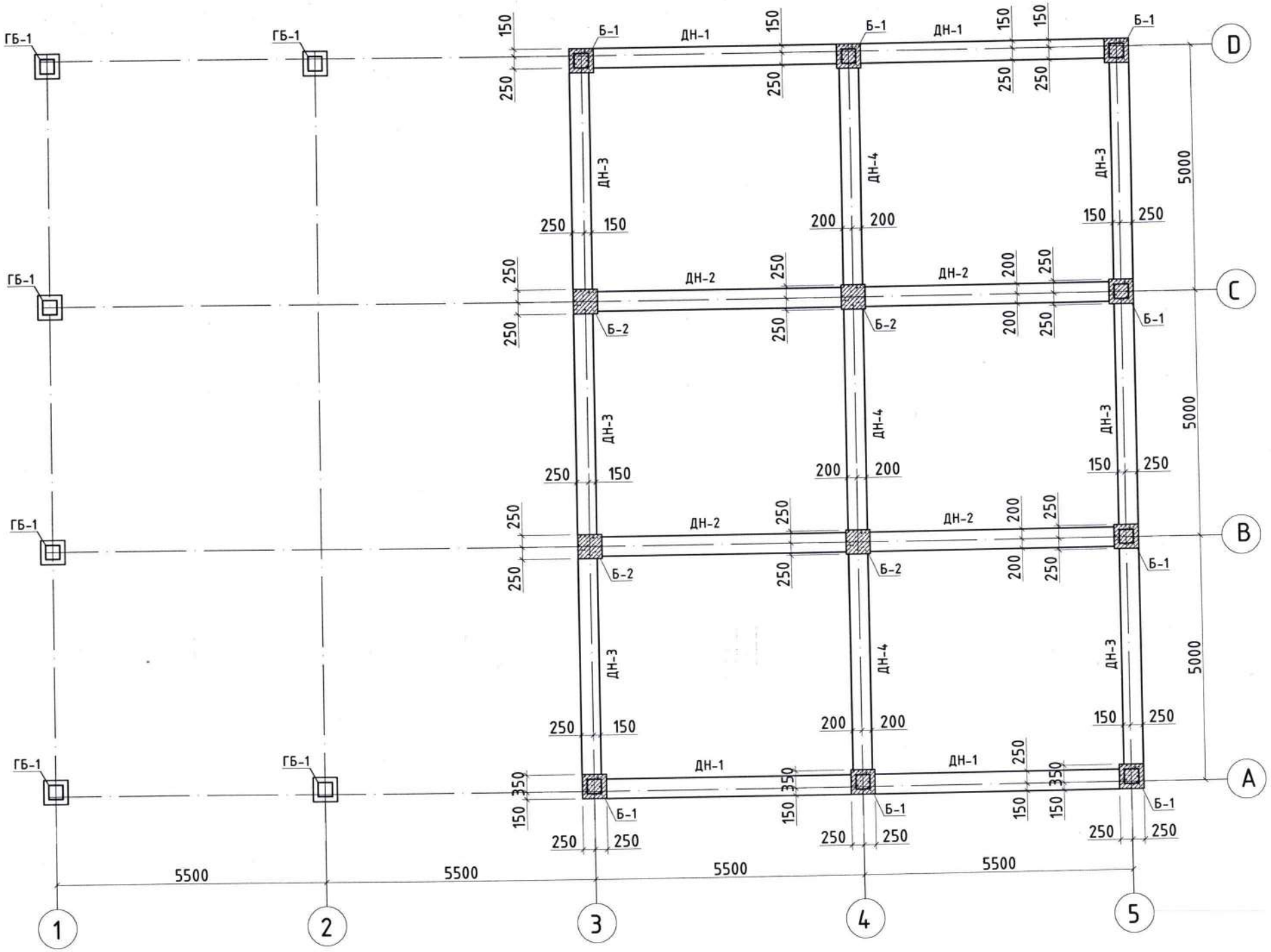

2-16
2024 12 09

Тайлбар:

1. Энэ хуудсуудыг холбогдох зургуудтай хамтатгаж үзнэ.
2. Цутгамал эдлэлийг хэв хашмалд бэлгэж цутгасны дараагаар бэхжилтийн бат бэхийн 70%-д хүрсний дараа хэв хашмалыг авна.
3. Цутгамал бетоны ажлыг БНбД 3.03.02-90, БНбД 52-02-05-ын заалтын дагуу хийж гүйцэтгэнэ.
4. Ажлын арматурын эргэлтийн радиус нь тухайн арматурын 5d-тэй тэнцүү байна.
5. Барилгын бүтээцийн бетоны анги В20 болно.

JKh ЖАРГАЛАНТ ХИЙЦ ХХК Утас: 94775000, 96961617	Дархан-Уул аймаг Хонгор сум МАЛ НЯДАЛГААНЫ БАРИЛГА				Ye шат: А.3
	Цутгамал багана дамнурууны байгуулалт				
	Инженер	Н.Гансүх	Е.Г шифр: ЖХ-04/24	Масштаб: М1:100	Огноо: 2024
	Гүйцэтгэсэн	Н.Гансүх	Т.Г шифр:	Зургийн дугаар: ББ-22	Хуудас: 40
"ЖАРГАЛАНТ ХИЙЦ" ХХК	Шалгасан	С.Тайванбаатар			А3

МОНГОЛ УЛС 14-2124 АТХ7341 Содномцэрэнгийн ТАЙВАНБААТАР МЭРГЭШЛЭЭН ИНЖЕНЕР 31-66 ЗУГАЛААГУЙ

Ган багана болон фермийн байгуулалт

М1:100

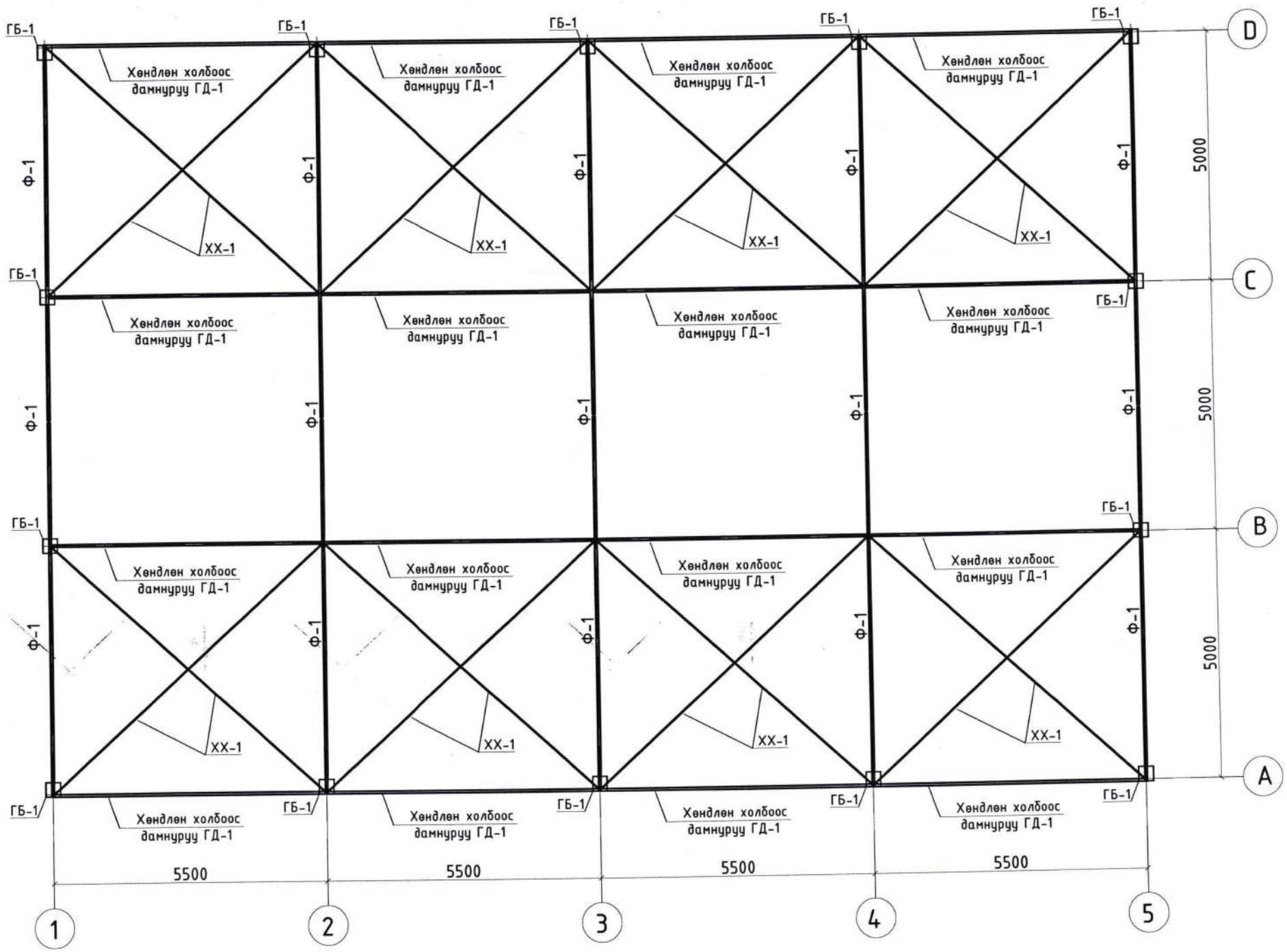

Тайлбар:
1. Энэ хуудсуудыг холбогдох зургуудтай хамтатгаж үзнэ.
2. Бүх төмөр хийцийн ган нь С345,С245 ангийнх болно.
3. Гагнаасын өндрийг зурагт зааснаар авах ба заагаагүй тохиолдолд гагнагдаж буй элементийн зузаанаас багагүй авна.
4. Бүх гагнаасын электрод Э-50А төрлийн электродоор гагнана
5. Ган хийцүүдэд гал болон зэврэлтээс хамгаалах түрхлэг түрхэнэ.

JKh ЖАРГАЛАНТ ХИЙЦ ХХК Утас: 94775000, 96961617 "ЖАРГАЛАНТ ХИЙЦ" ХХК	Дархан-Уул аймаг Хонгор сум МАЛ НЯДАЛГААНЫ БАРИЛГА				Үе шат: А.3
	Ган багана болон фермийн байгуулалт				
	Инженер	Н.Гансүх	Е.Г шифр: ЖХ-04/24	Масштаб: М1:100	Огноо: 2024
	Гүйцэтгэсэн	Н.Гансүх	Т.Г шифр:	Зургийн дугаар: ББ-23	Хуудас: 40
	Шалгасан	С.Тайванбаатар			А3

МОНГОЛ УЛС 14/2124 АТХ 7341 Содномцэрэнгийн ТАЙВАНБААТАР МЭРГЭШСЭН ИНЖЕНЕР ЗГ ББ ХУГАЦААГҮЙ

Дээврийн С хөндлөвч төмрийн байгуулалт
М 1:100

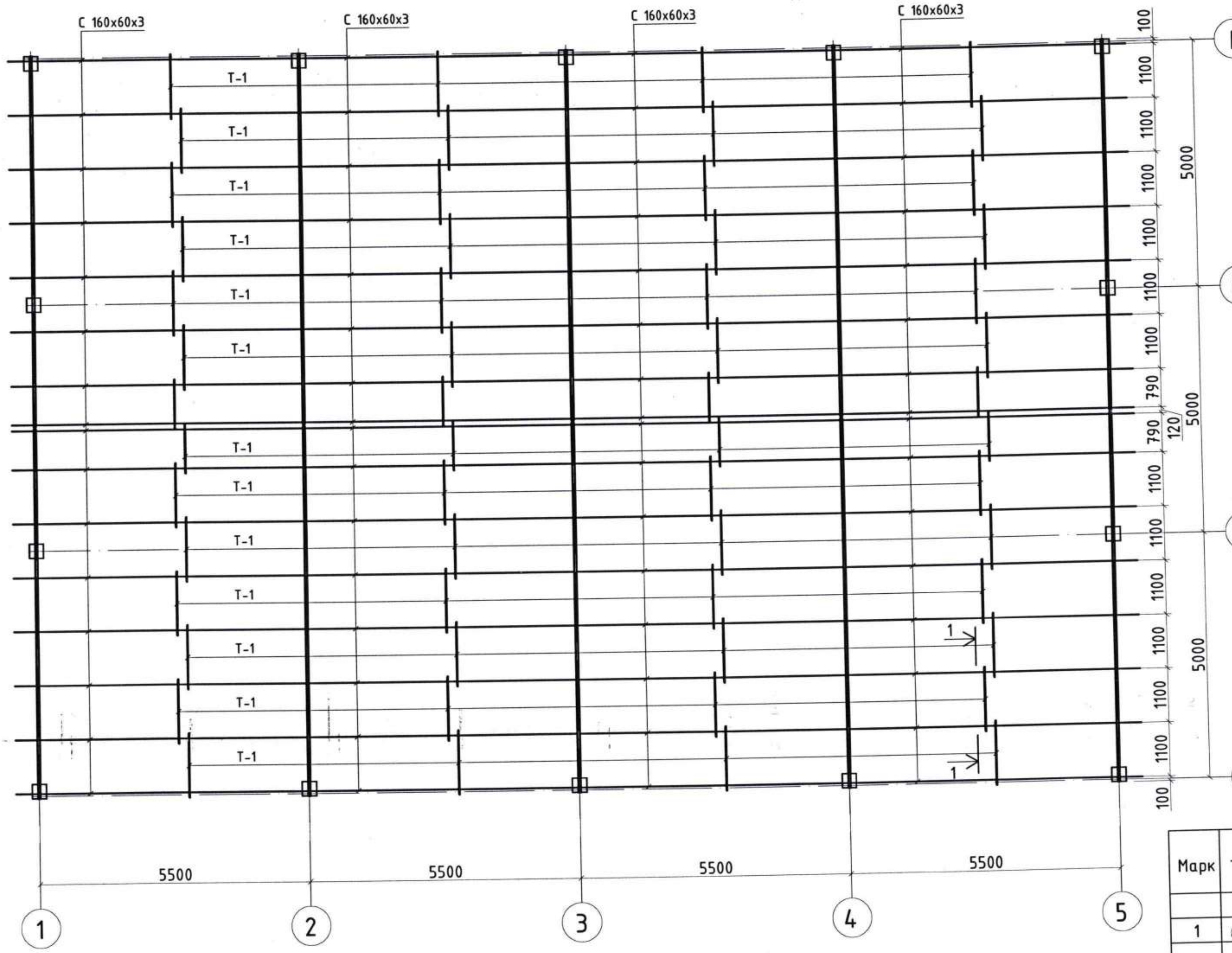

С төмрийг бэхлэх
М 1:20

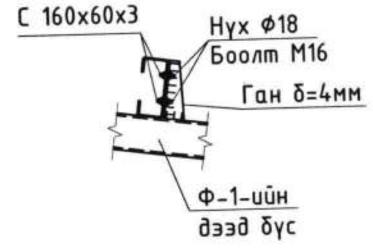

С хөндлөвч төмрийн уулзвар
М 1:20

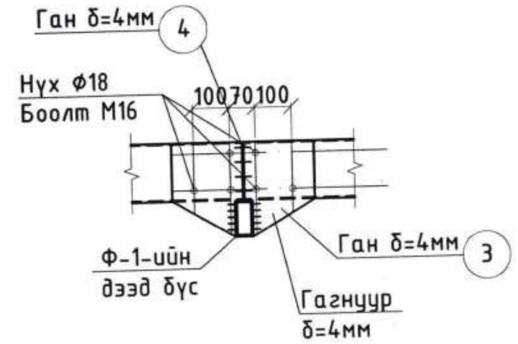

3
М1:20

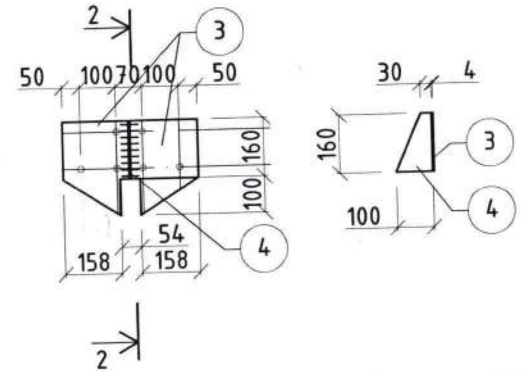

Марк	Тэмдэглэгээ	Нэр	Тоо шир	Нийт жин /кг/	Тайлбар
		Холбоос татуурга Т-1	1		Σ
1	⌀16 А240	ГОСТ 5781-82 L=1380	56	2,76	154.56
		С төмөр			
2	С 160х60х32х4	ГОСТ 8282-83 L=367.2 у/м	-	-	4590
		Сэндвич хавтан S=348 m^2			
		Боолт М16 L=40	384	0.10	38.4
		Гайка М16	768	0.03	23.04
		Шайба М16	384	0.011	4.22

Огтлол 1-1
Хэвтээ татуурга М 1:10

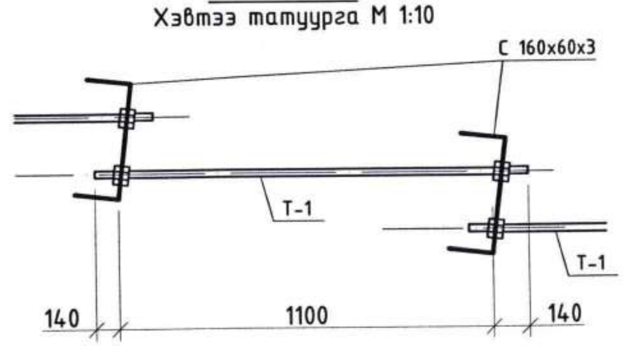

Тайлбар:
1. Энэ хуудсуудыг холбогдох зургуудтай хамтатгаж үзнэ.
2. Бүх төмөр хийцийн ган нь С345,С245 ангийнх болно.
3. Гагнаасын өндрийг зурагт зааснаар авах ба заагаагүй тохиолдолд гагнагдаж буй элементийн зузаанаас багагүй авна.
4. Бүх гагнаасын электрод Э-50А төрлийн электродоор гагнана
5. Ган хийцүүдэд гал болон зэврэлтээс хамгаалах түрхлэг түрхэнэ.
6. Цонхны хэмжээг ханын С245 ангийн С100х60х15х3 төмрөөр эмжиж гаргана
7. Дээврийн С 160х60х15х3 төмрийг 1100мм-н алхамтайгаар байрлуулна.

"ЖАРГАЛАНТ ХИЙЦ" ХХК (Утас: 94775000, 96961617)	Дархан-Уул аймаг Хонгор сум МАЛ НЯДАЛГААНЫ БАРИЛГА			Үе шат: А.3
	Дээврийн С хөндлөвч төмрийн байгуулалт			
	Инженер	Н.Гансүх	ТЕГ шифр: ЖХ-04/24	Масштаб: М1:100 / Огноо: 2024
	Гүйцэтгэсэн	Н.Гансүх	ТТ шифр:	Зургийн дугаар: ББ-24 / Хуудас: 40
	Шалгасан	С.Тайванбаатар		А3

А тэнхлэгийн дагуух рамийн хэв

М1:100

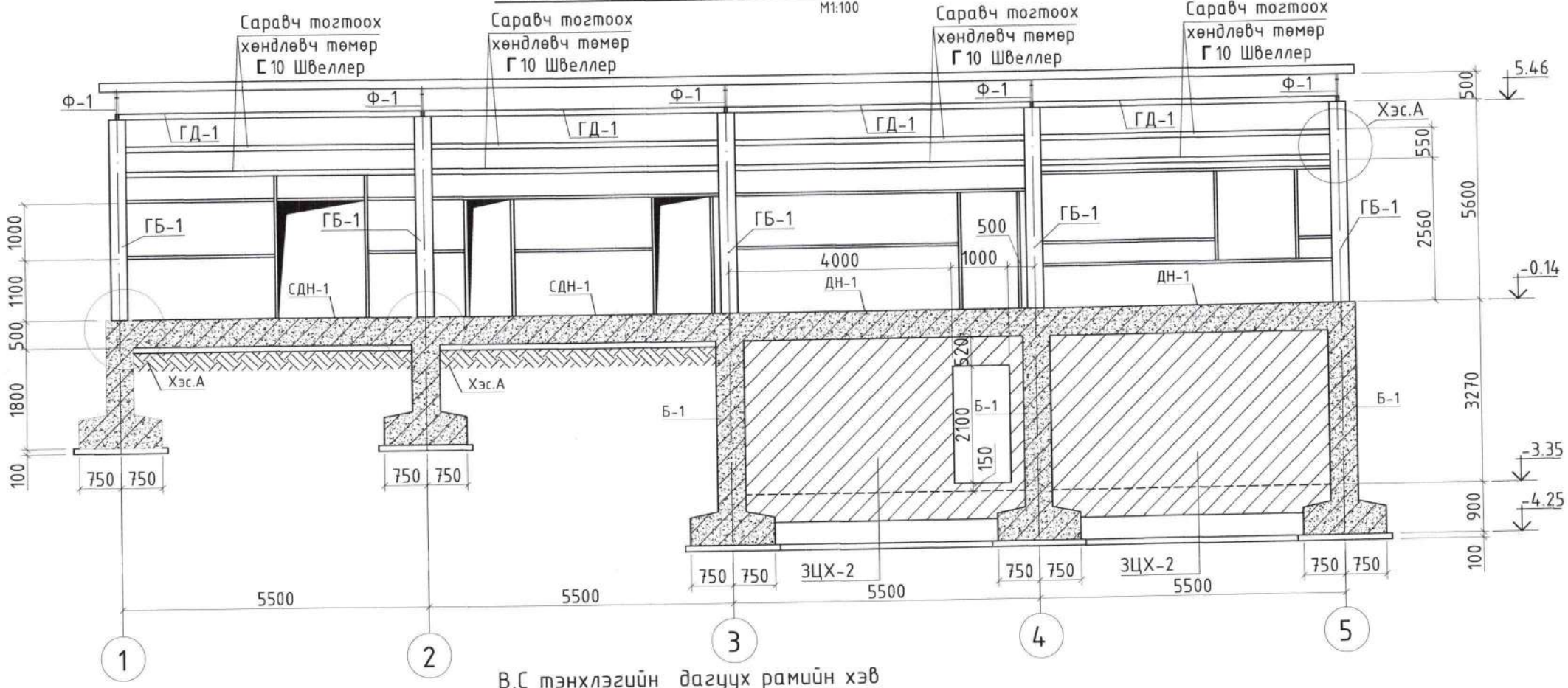

Хэсэглэл.А

М1:20

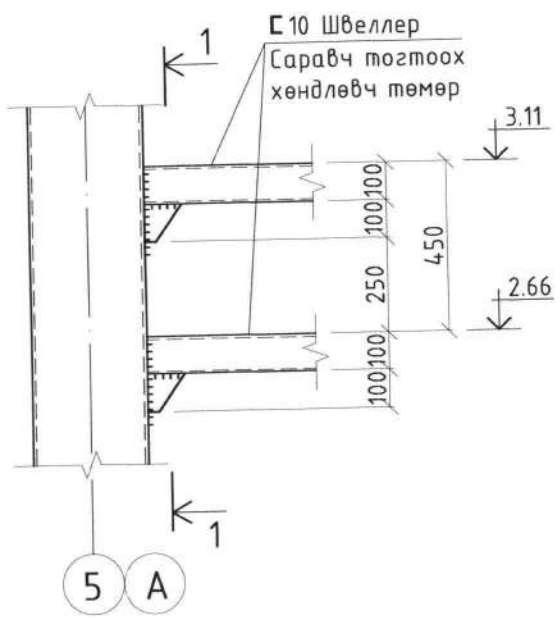

Огтлол 1-1

М1:20

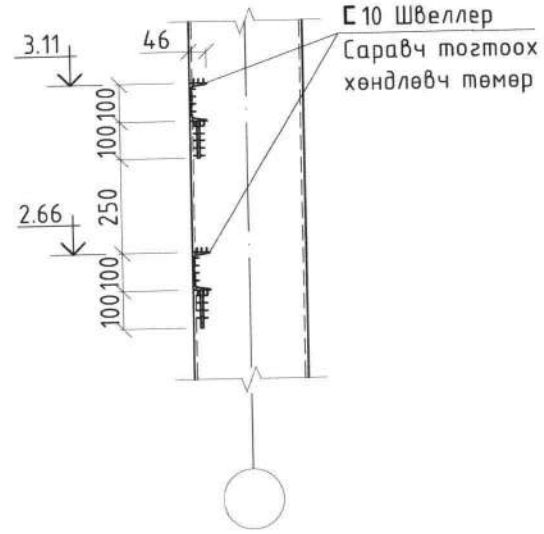

В,С тэнхлэгийн дагуух рамийн хэв

М1:100

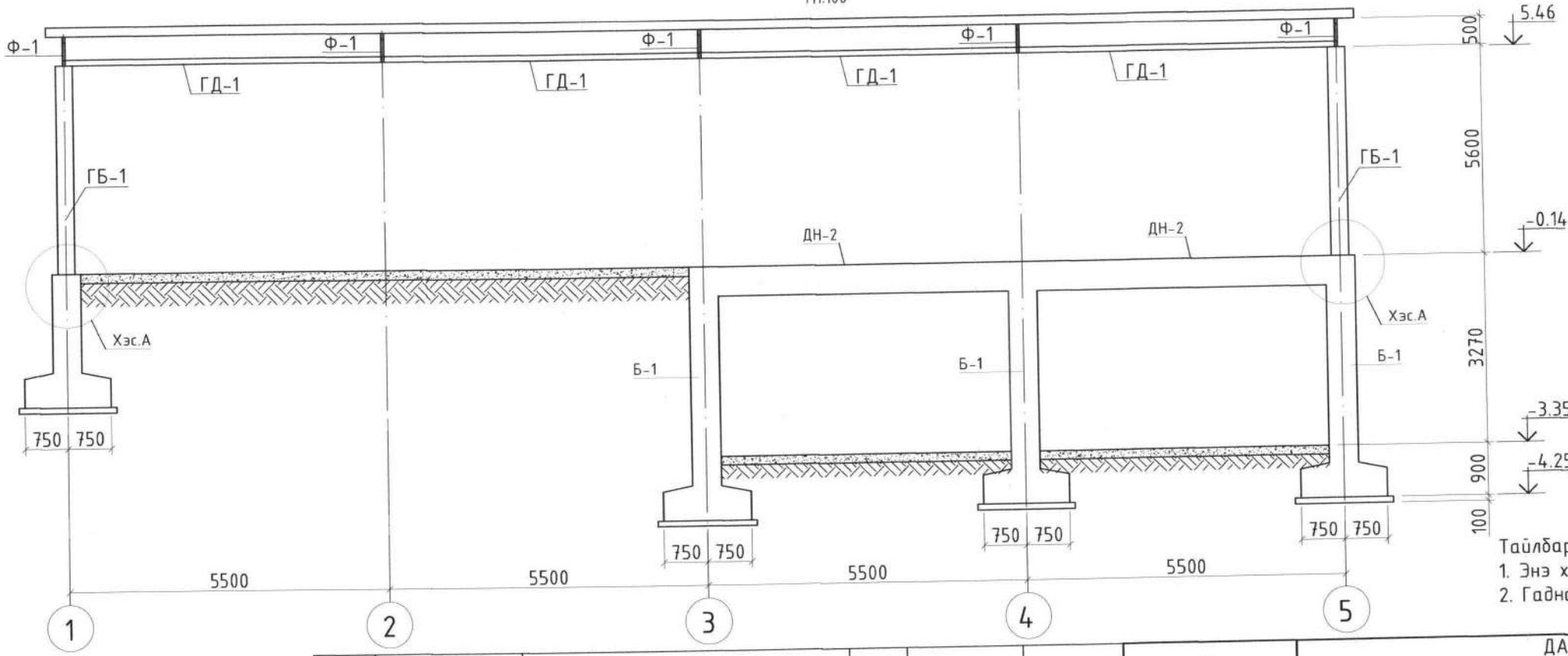

Марк	Тэмдэглэгээ	Нэр	Тоо шир	Нийт жин /кг/	Тайлбар
		Саравч тогтоох хөндлөвч төмөр	1		
1	[100x46	ГОСТ 5240-72 L=5200	8	44.66	357.28

Тайлбар:
1. Энэ хуудсуудыг холбогдох зургуудтай хамтатгаж үзнэ.
2. Гадна ханын Си төмрийн байгуулалтыг БА-н зургаас үзнэ

"ЖАРГАЛАНТ ХИЙЦ" ХХК

ДАРХАН УУЛ АЙМАГ
БОГ, БОД МАЛЫН БОЙНЫ БАРИЛГА

А,В,С тэнхлэгийн дагуух рамийн хэв			Үе шат: А.З	
Инженер	Н.Гансүх	Е.Г шифр: JKL-24.03/21	Масштаб: М1:100	Огноо: 2024
Гүйцэтгэсэн	Н.Гансүх	Т.Г шифр:	Зургийн дугаар: ББ-25	Хуудас: 40
Шалгасан	С.Тайванбаатар			

А3

D тэнхлэгийн дагуух рамийн хэв

M1:100

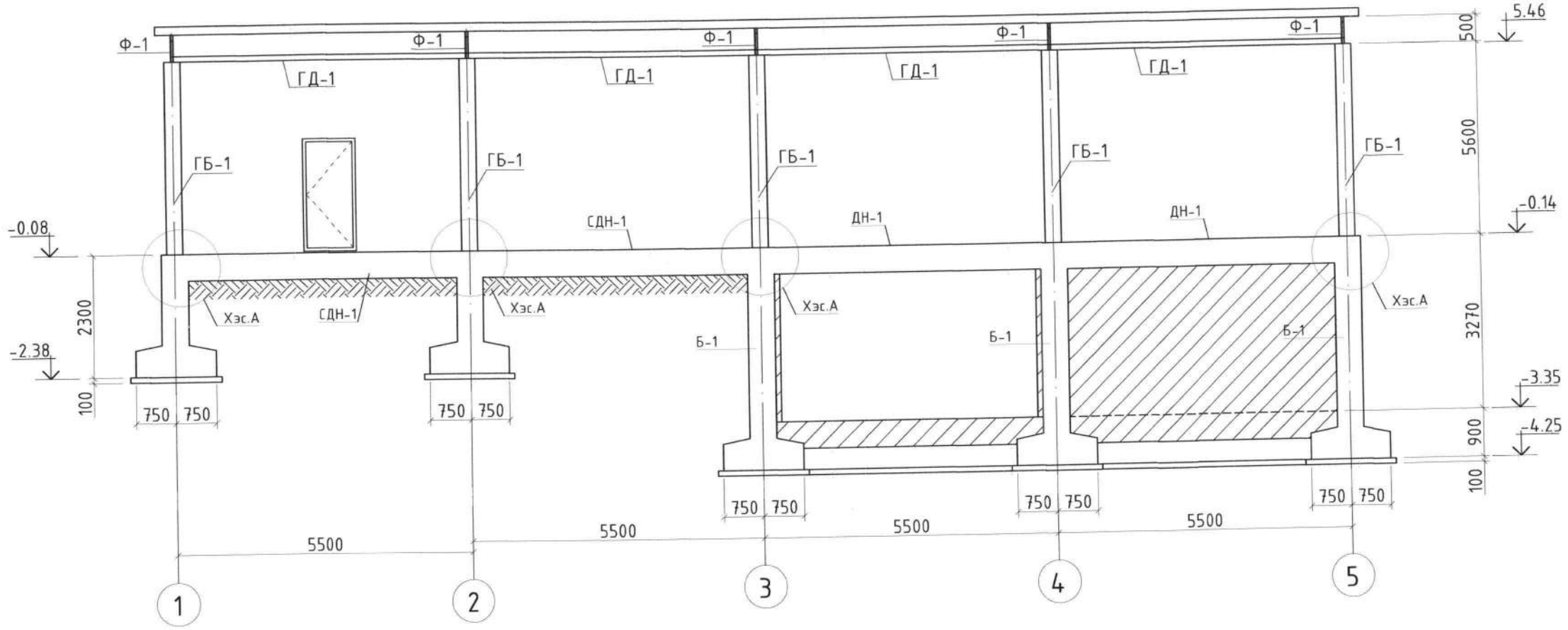

1-дүгээр тэнхлэгийн дагуух рамийн хэв

M1:100

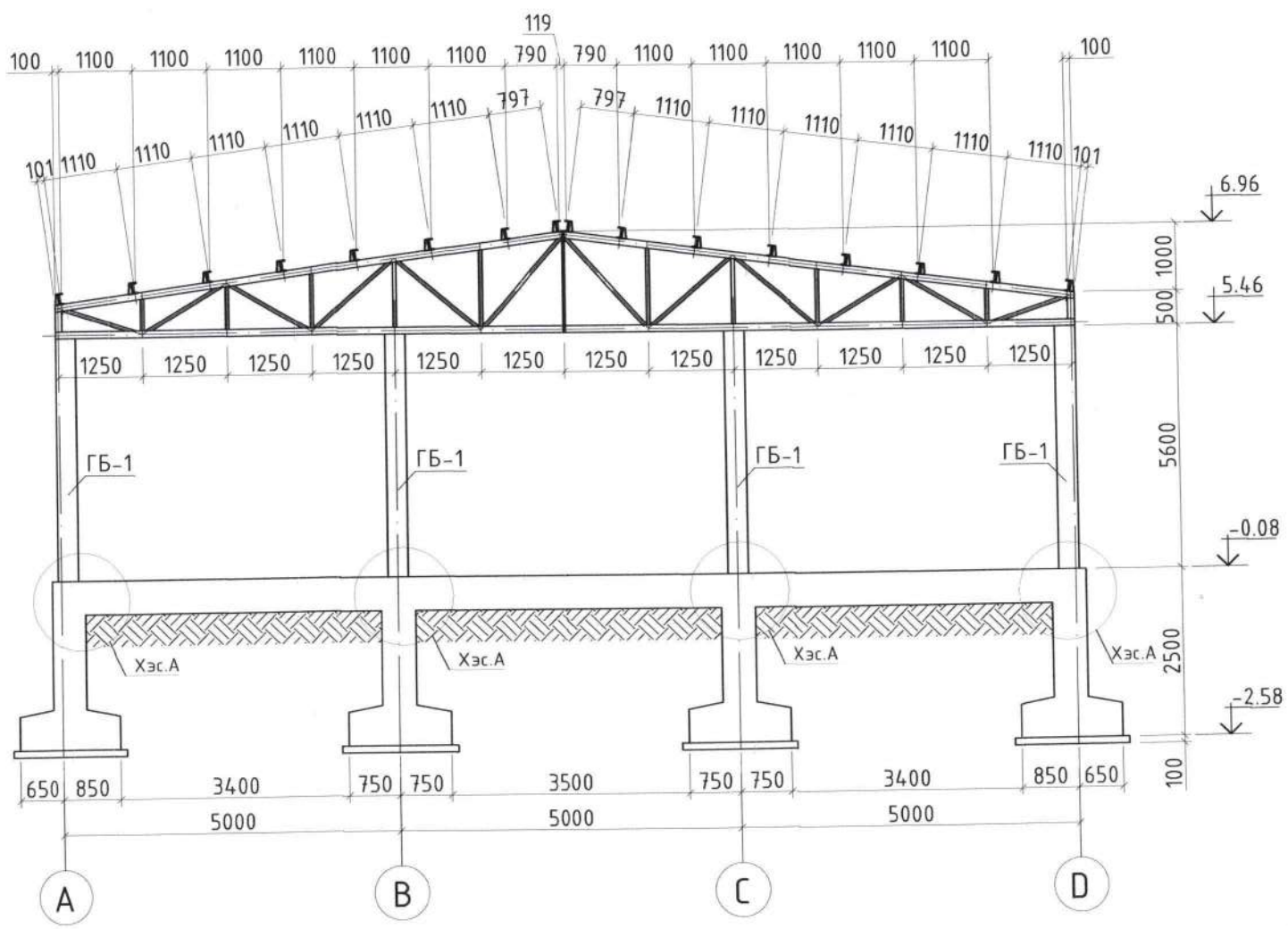

Тайлбар:
1. Энэ хуудсуудыг холбогдох зургуудтай хамтатгаж үзнэ.
2. Гадна ханын Си төмрийн байгуулалтыг БА-н зургаас үзнэ

"ЖАРГАЛАНТ ХИЙЦ" ХХК	ДАРХАН УУЛ АЙМАГ БОГ, БОД МАЛЫН БОЙНЫ БАРИЛГА			Үе шат: А.З	
	D,1-дүгээр тэнхлэгийн дагуух рамийн хэв		Е.Г шифр: JKL-24.03/21	Масштаб: М1:100	Огноо: 2024
	Инженер	Н.Гансүх			
	Гүйцэтгэсэн	Н.Гансүх	Т.Г шифр:	Зургийн дугаар: ББ-26	Хуудас: 40
	Шалгасан	С.Тайванбаатар			

8 А3

3-дугаар тэнхлэгийн дагуух рамийн хэв
М1:100

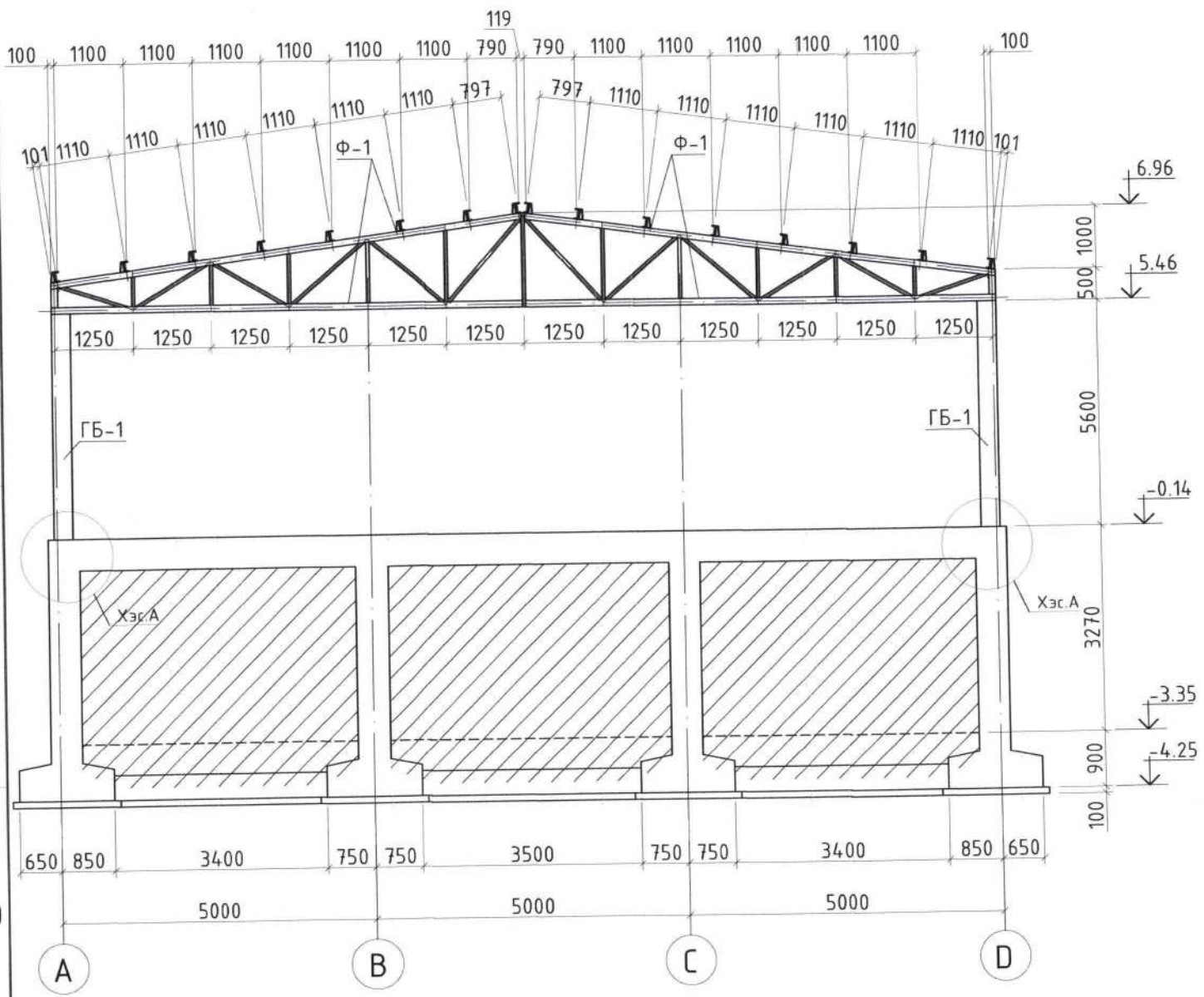

5-дугаар тэнхлэгийн дагуух рамийн хэв
М1:100

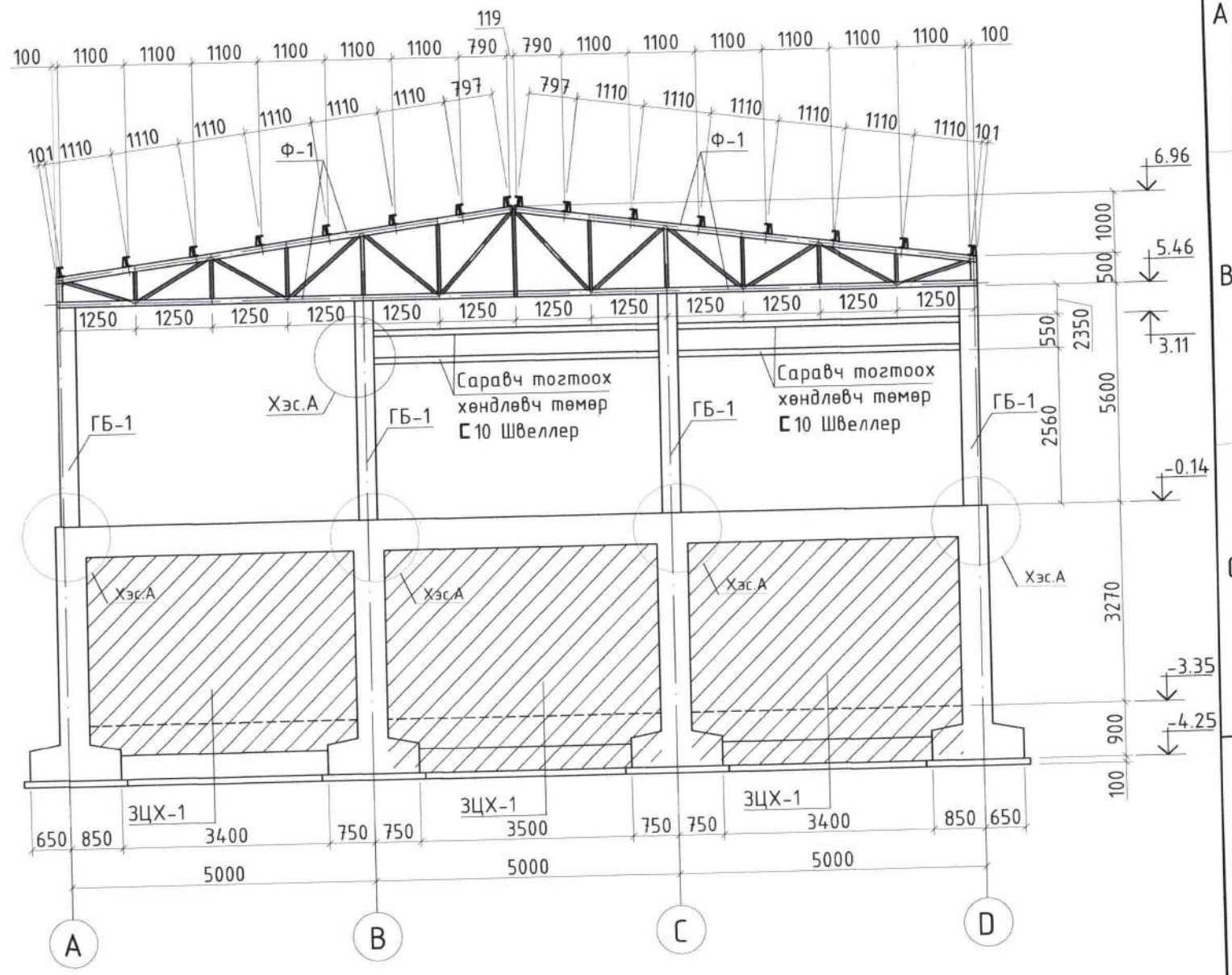

Хэсэглэл.А
М1:20

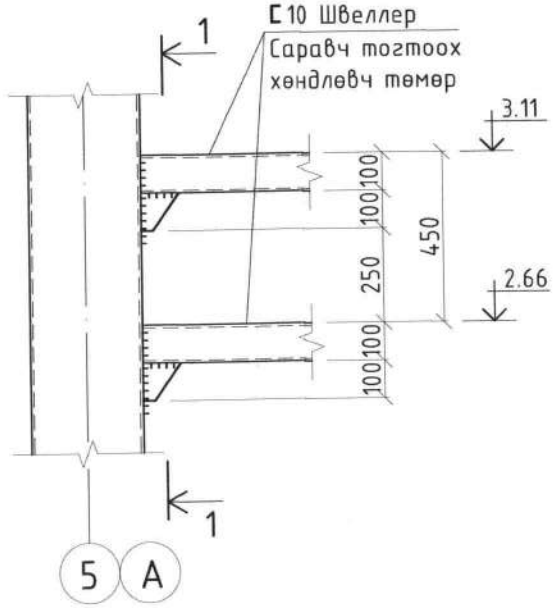

Огтлол 1-1
М1:20

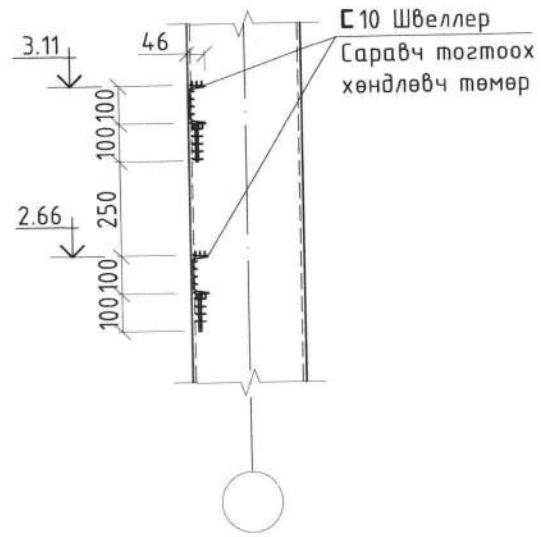

Марк	Тэмдэглэгээ	Нэр	Тоо шир	Нийт жин /кг/	Тайлбар
		Саравч тогтоох хөндлөвч төмөр	1		
1	С 100х46	ГОСТ 5240-72 L=4700	4	40.37	161.49

Тайлбар:
1. Энэ хуудсуудыг холбогдох зургуудтай хамтатгаж үзнэ.
2. Гадна ханын Си төмрийн байгуулалтыг БА-н зургаас үзнэ

ДАРХАН УУЛ АЙМАГ БОГ, БОД МАЛЫН БОЙНЫ БАРИЛГА				Үе шат: А.3
3,5-дугаар тэнхлэгийн дагуух рамийн хэв				
Инженер	Н.Гансүх	Е.Г шифр: JKL-24.03/21	Масштаб: М1:100	Огноо: 2024
Гүйцэтгэсэн	Н.Гансүх	Т.Г шифр:	Зургийн дугаар: ББ-27	Хуудас: 40
Шалгасан	С.Тайванбаатар			

JKh ХАРГАЛАНТ ХИЙЦ ХХК
Утас: 94775000, 96961617
"ЖАРГАЛАНТ ХИЙЦ" ХХК

МОНГОЛ УЛС 14-2124 АТК-ЗЭЙН СОДНОМЦЭРЭНГИЙН ТАЙВАНБАЯР МЭРГЭШСЭН ЗТ-БА ХУГАЦААРУЙ

А3

2-дугаар тэнхлэгийн дагуух рамийн хэв

М1:100

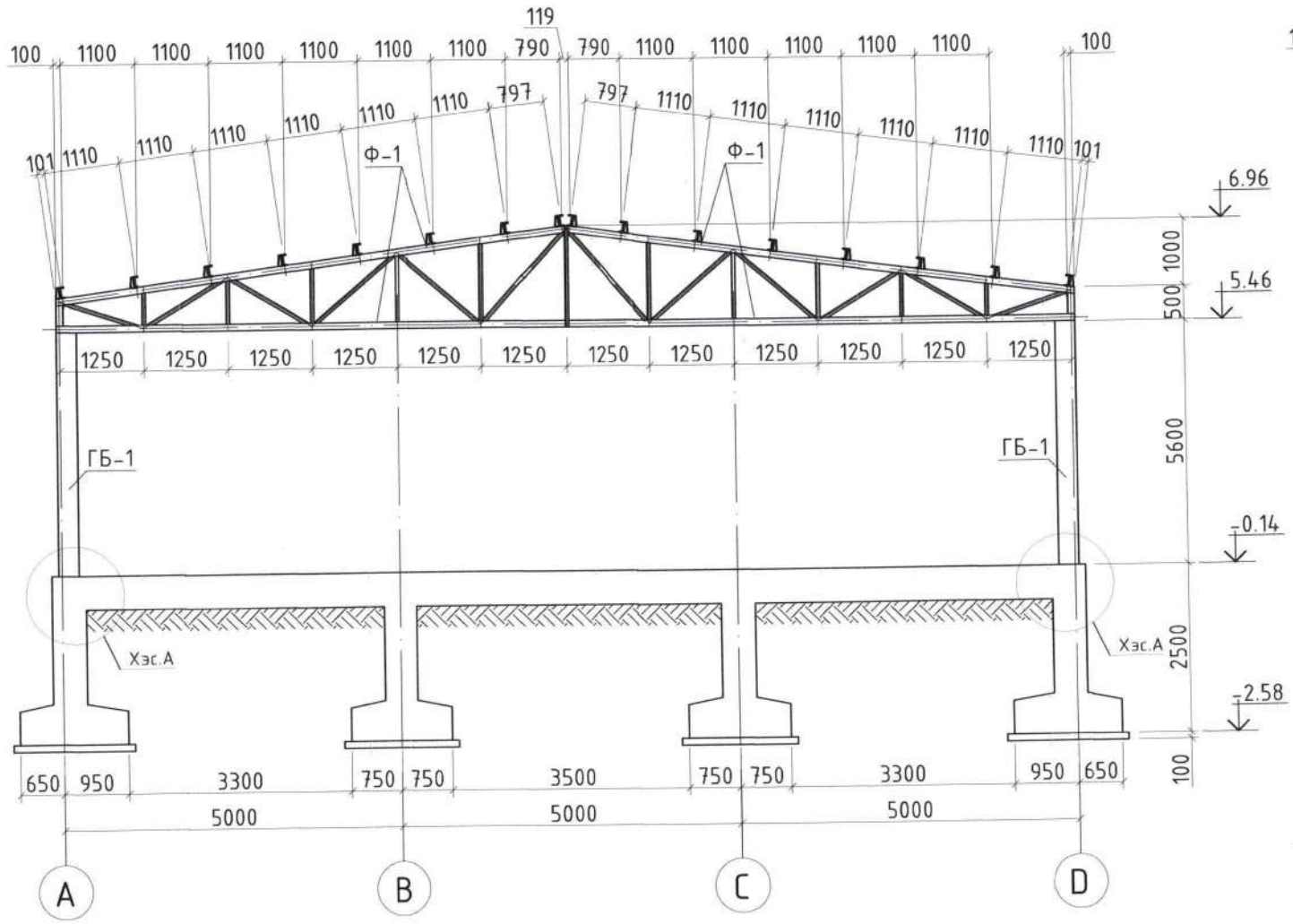

4 тэнхлэгийн дагуух рамийн хэв

М1:100

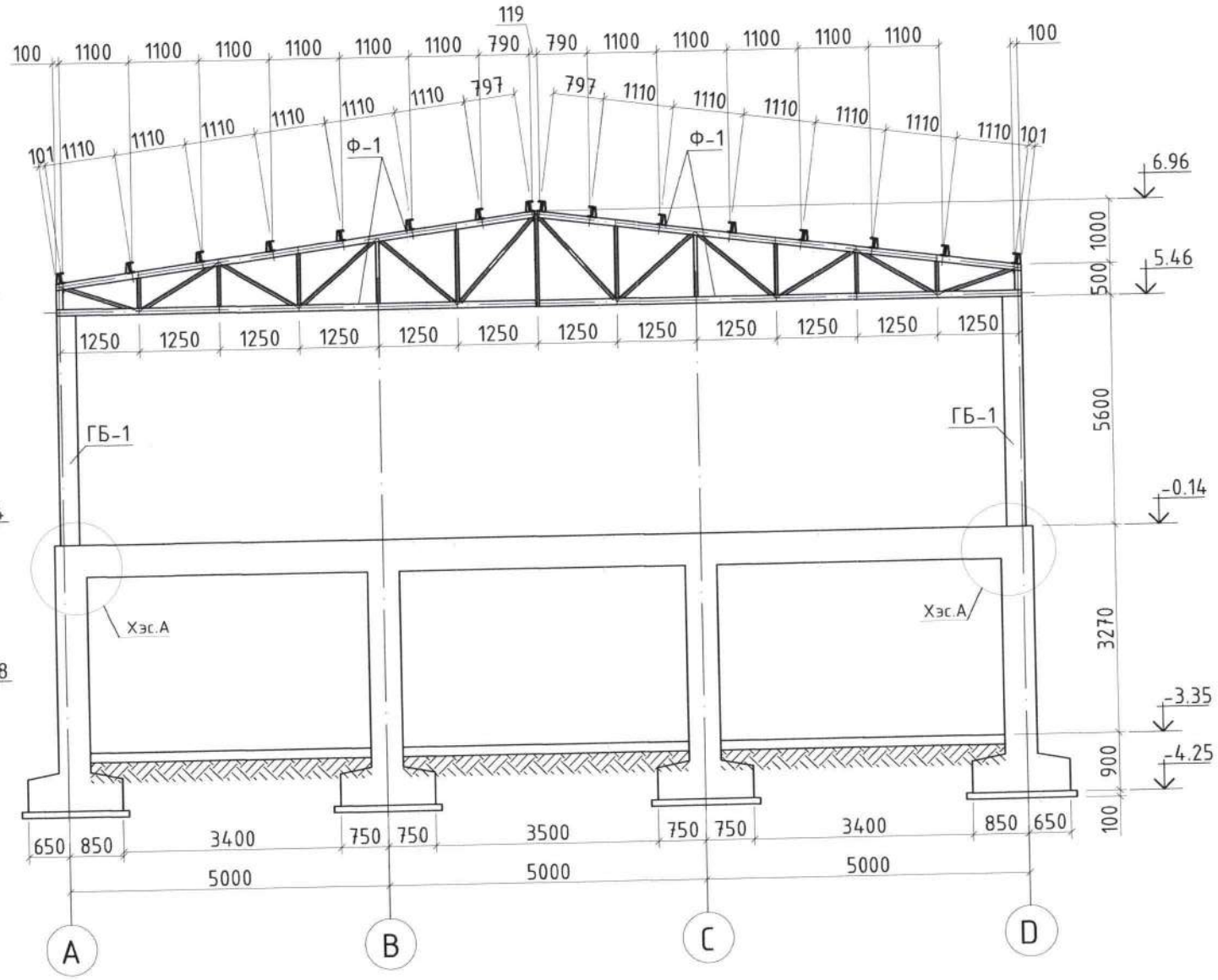

Тайлбар:
1. Энэ хуудсуудыг холбогдох зургуудтай хамтатгаж үзнэ.
2. Гадна ханын Си төмрийн байгуулалтыг БА-н зургаас үзнэ

"ЖАРГАЛАНТ ХИЙЦ" ХХК	ДАРХАН УУЛ АЙМАГ БОГ, БОД МАЛЫН БОЙНЫ БАРИЛГА				Үе шат: А.3
	2,4-дүгээр тэнхлэгийн дагуух рамийн хэв				
	Инженер	Н.Гансүх	Е.Г шифр: JKL-24.03/21	Масштаб: М1:150	Огноо: 2024
	Гүйцэтгэсэн	Н.Гансүх	Т.Г шифр:	Зургийн дугаар: ББ-28	Хуудас: 40
	Шалгасан	С.Тайванбаатар			

8 А3

Багана Б-1
M1:50

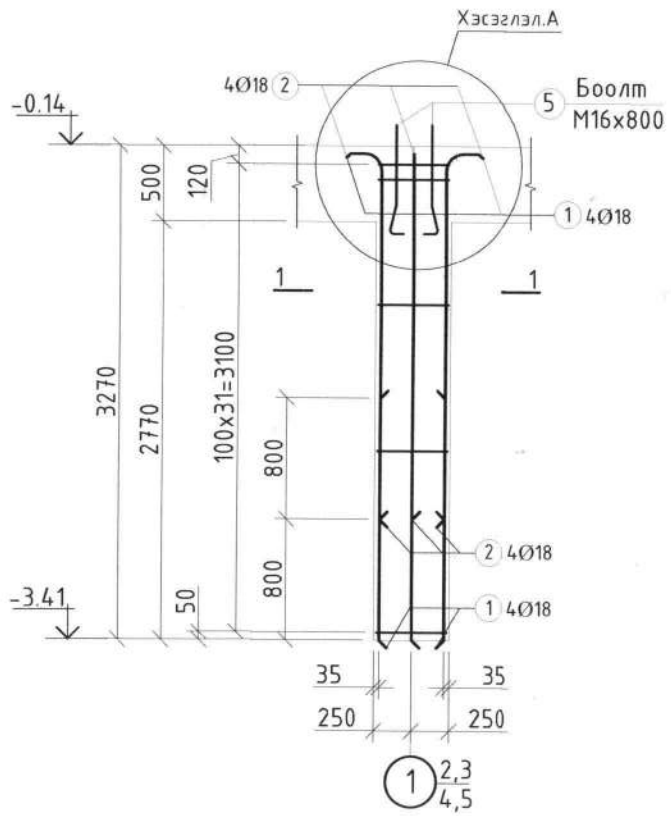

Огтлол 1-1
M1:20

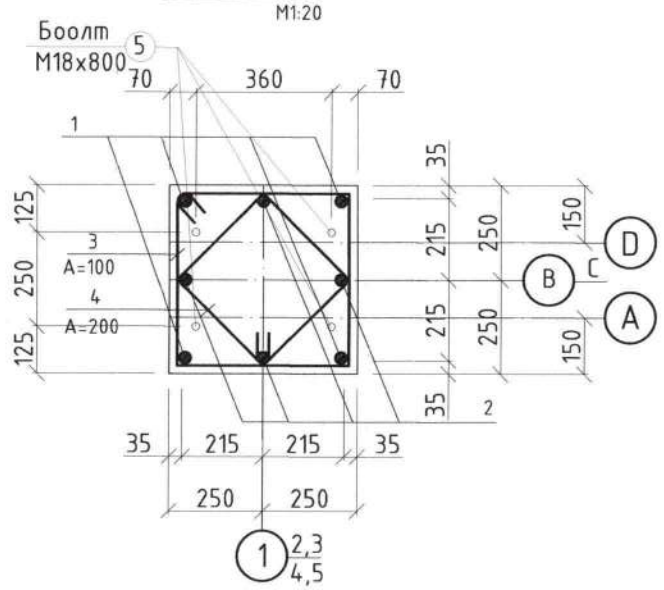

Поз	Тэмдэглэгээ	Нэр	Тоо ширхэг	Жин /кг/ Нэгж	Жин /кг/ Нийт
		Багана Б-1	**8**	**101,4**	**811,1**
1	ГОСТ 5781-82	А 400 Ф 18 L= 3570	4	7,13	28,5
2	ГОСТ 5781-82	А 400 Ф 18 L= 2770	4	5,53	22.1
3	ГОСТ 5781-82	А 240 Ф 8 L= 2050	32	0,81	25,9
4	ГОСТ 5781-82	А 240 Ф 8 L= 1470	32	0,58	18,6
		Анкер боолт			
5	ГОСТ 24379,1-2012	М Ф 18 L=800	4	1,45	5,8
	ГОСТ 5915-70	Гайк Ф 18	8	0,04	0,3
	ГОСТ 11371-78	Шайб Ф 18	16	0,01	0,2
		Материал Бетон В 20		8x0,82	6,56м^3

Марк поз	Загварын тодорхойлолт	Марк поз	Загварын тодорхойлолт
1	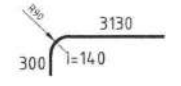	2	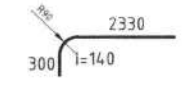
3	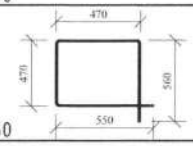	4	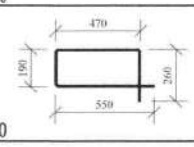

Хэсэглэл-А
M1:20

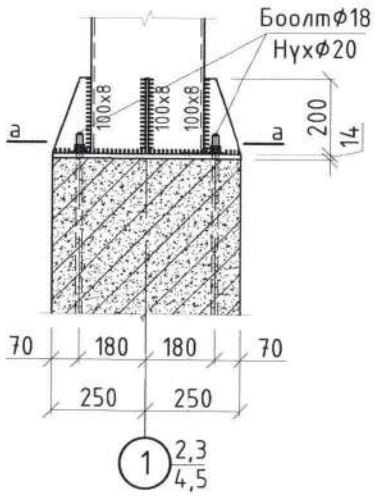

Огтлол а-а
M1:20

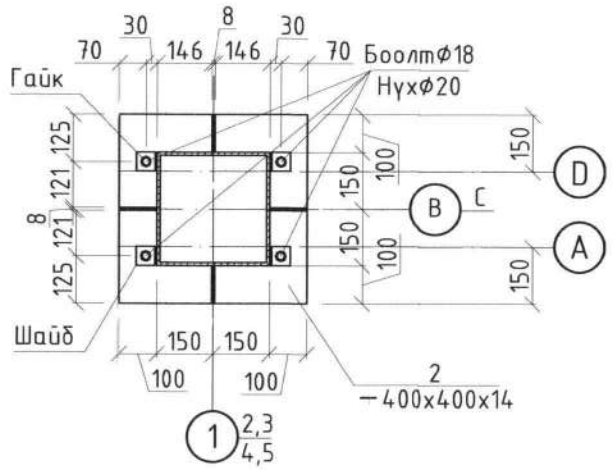

Анкер боолт
M18x800

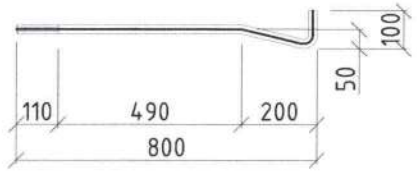

Тайлбар:
1. Энэ хуудсуудыг холбогдох зургуудтай хамтатгаж үзнэ.
2. Цутгамал эдлэлийг хэв хашмалд бэлгэж цутгасны дараагаар бэхжилтийн бат бэхийн 70%-д хүрсний дараа хэв хашмалыг авна.
3. Цутгамал бетоны ажлыг БНбД 3.03.02-90, БНбД 52-02-05-ын заалтын дагуу хийж гүйцэтгэнэ.
4. Ажлын арматурын эргэлтийн радиус нь тухайн арматурын 5d-тэй тэнцүү байна.
5. Барилгын бүтээцийн бетоны анги B20 болно.

JKh ЖАРГАЛАНТ ХИЙЦ ХХК Утас: 94775000, 96961617	ДАРХАН УУЛ АЙМАГ БОГ, БОД МАЛЫН БОЙНЫ БАРИЛГА				
"ЖАРГАЛАНТ ХИЙЦ" ХХК	Багана Б-1				Үе шат: А.3
	Инженер	Н.Гансүх	Ажлын шифр: JKL-24.03/21	Масштаб: M1:150	Огноо: 2024
	Гүйцэтгэсэн	Н.Гансүх	Т.Г шифр:	Зургийн дугаар: ББ-29	Хуудас: 40
	Шалгасан	С.Тайванбаатар			

МОНГОЛ УЛС АТХ7341 ТАТВАРЫН ГЭРЧИЛГЭЭ МЭРГЭЖЛИЙН ТАТВАРЫН ҮЙЛ

Багана Б-2
М1:50

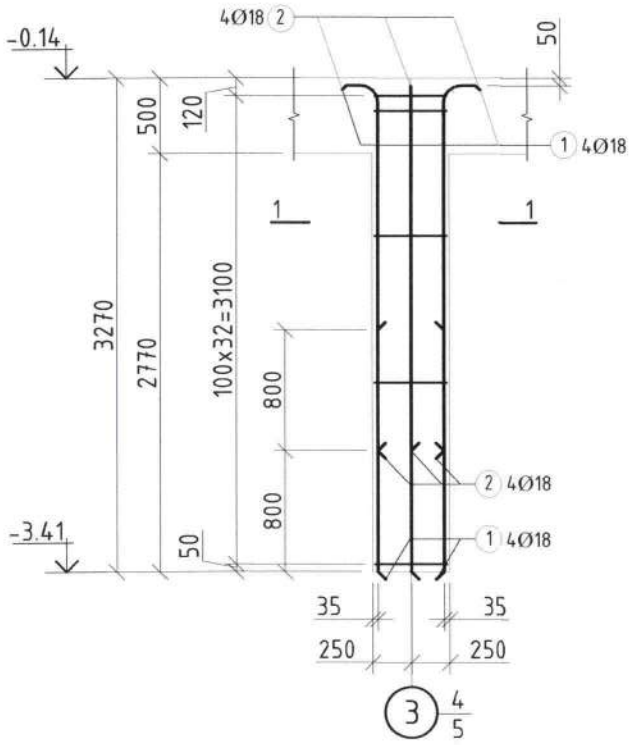

Огтлол 1-1
М1:20

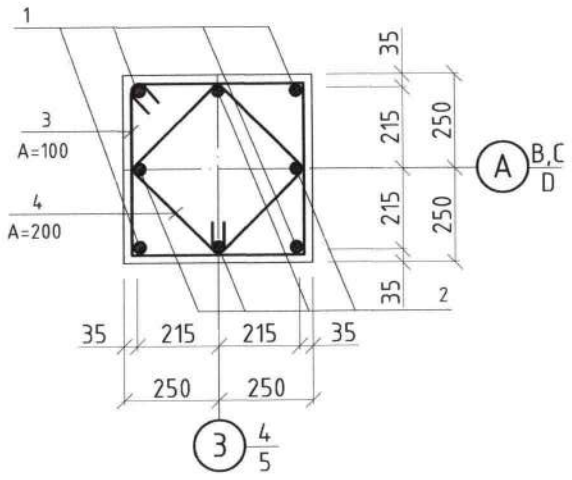

Поз	Тэмдэглэгээ	Нэр				Тоо шир	Жин /кг/ Нэгж	Жин /кг/ Нийт
		Багана Б-2				**4**	**96,5**	**386,0**
1	ГОСТ 5781-82	A	400	Ф 18	L= 3570	4	7,13	28,5
2	ГОСТ 5781-82	A	400	Ф 18	L= 2770	4	5,53	22,1
3	ГОСТ 5781-82	A	240	Ф 8	L= 2050	33	0,81	26,7
4	ГОСТ 5781-82	A	240	Ф 8	L= 1470	33	0,58	19,1
		Материал Бетон			В 20		4x0.82	3,28м^3

Марк поз	Загварын тодорхойлолт	Марк поз	Загварын тодорхойлолт
1	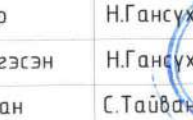	2	
3		4	

Тайлбар:
1. Энэ хуудсуудыг холбогдох зургуудтай хамтатгаж үзнэ.
2. Цутгамал эдлэлийг хэв хашмалд бэлгэж цутгасны дараагаар бэхжилтийн бат бэхийн 70%-д хүрсний дараа хэв хашмалыг авна.
3. Цутгамал бетоны ажлыг БНбД 3.03.02-90, БНбД 52-02-05-ын заалтын дагуу хийж гүйцэтгэнэ.
4. Ажлын арматурын эргэлтийн радиус нь тухайн арматурын 5d-тэй тэнцүү байна.
5. Барилгын бүтээцийн бетоны анги B20 болно.

JKh ХАРГАЛАНТ ХИЙЦ ХХК Утас: 94775000, 96961617	ДАРХАН УУЛ АЙМАГ БОГ, БОД МАЛЫН БОЙНЫ БАРИЛГА				
	Багана Б-2				Үе шат: А.З
	Инженер	Н.Гансүх		Е.Г шифр: JKL-24.03/21	Масштаб: М1:150	Огноо: 2024
	Гүйцэтгэсэн	Н.Гансүх		Т.Г шифр:	Зургийн дугаар: ББ-30	Хуудас: 40
"ЖАРГАЛАНТ ХИЙЦ" ХХК	Шалгасан	С.Тайванбаатар			

МЭРГЭН ИНЖЕНЕР

Дамнуруу ДН-1-ын арматур
М1:50

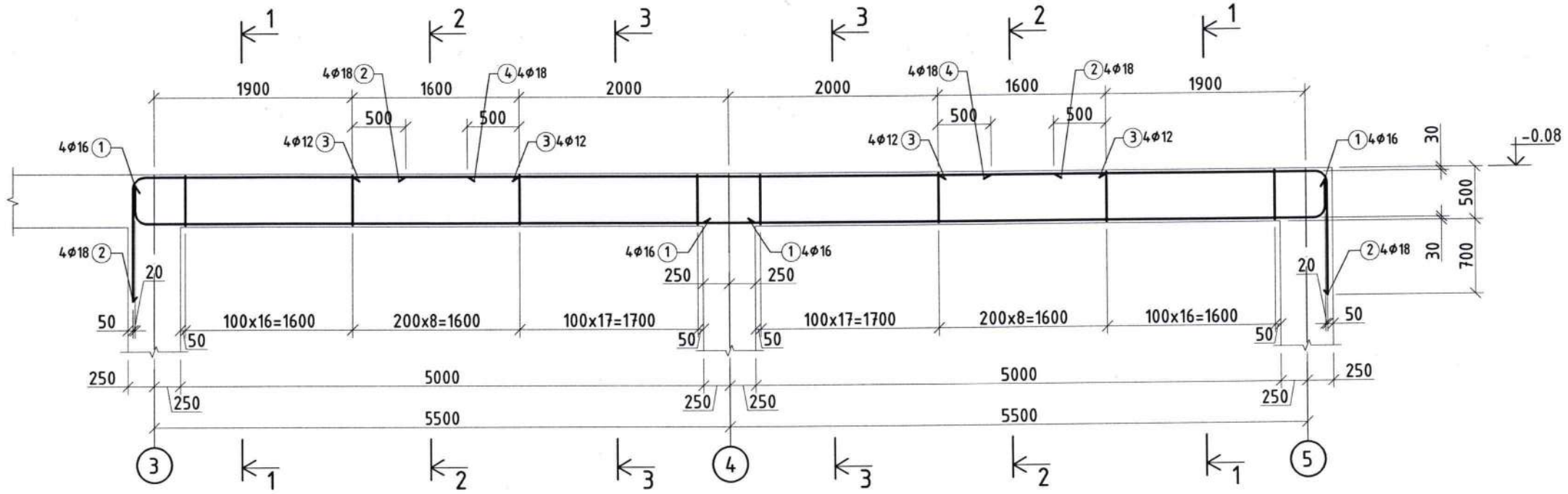

Огтлол 1-1
М1:20

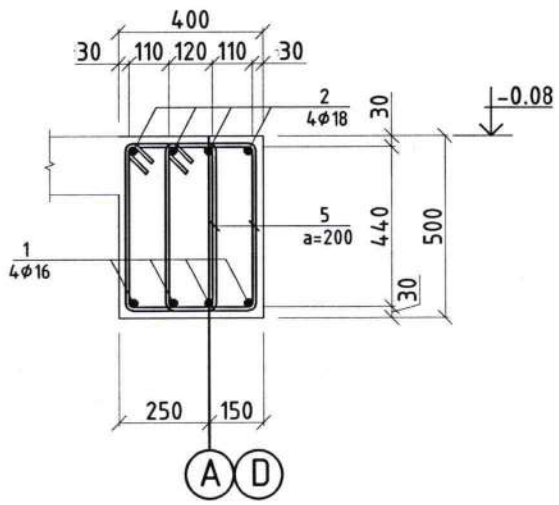

Огтлол 2-2
М1:20

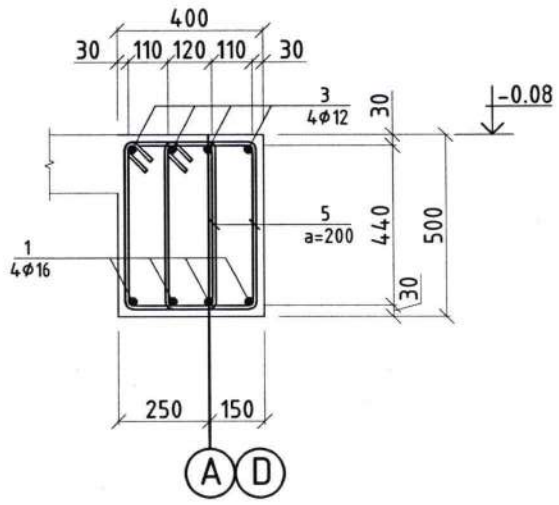

Огтлол 3-3
М1:20

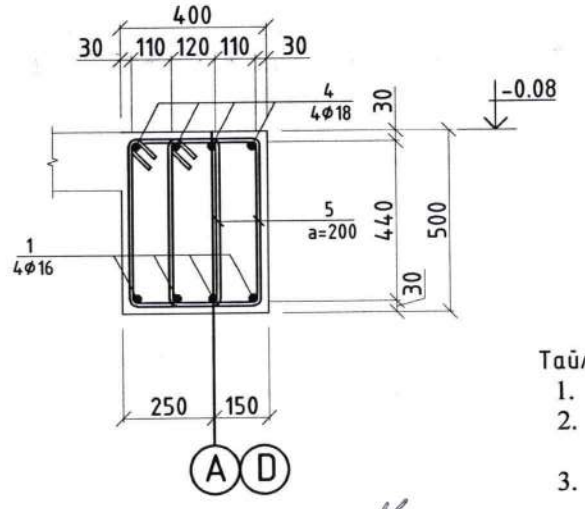

Поз	Тэмдэглэгээ	Нэр					Тоо	Жин /кг/	
							Шир	Нэгж	Нийт
		Дамнуруу ДН-1					2	296,2	592,4
1	ГОСТ 5781-82	А	400	Ф	16	L= 6220	8	9,82	78,5
2	ГОСТ 5781-82	А	400	Ф	18	L= 3730	8	7,45	59,6
3	ГОСТ 5781-82	А	400	Ф	12	L= 1600	8	1,42	11,4
4	ГОСТ 5781-82	А	400	Ф	18	L= 5000	4	9,99	40,0
5	ГОСТ 5781-82	А	240	Ф	8	L= 1610	168	0,64	106,7
		Материал Бетон				В 20		2х2	4,0м^3

Тайлбар
1. Энэ хуудсыг холбогдох зургуудтай хамт үзнэ.
2. Цутгамал рамыг модон хэв хашмалд бэлтгэж цутгасны дараагаар бэхжилтийн бат бэхийн 70%-аас багагүй бэхжсэн бол хэв хашмалыг авч болно.
3. Цутгамал бетоны ажлыг БНбД 3.03.02-90, БНбД 52-02-05-ийн заалтын дагуу хийж гүйцэтгэнэ.
4. Барилгын бүтээцийн бетоны анги В20 болно.
5. Дамнурууны арматурыг цутгамал төмөр бетон бүтээцийн хийц хэсэглэлийн альбом Г1.220.1-1Г.Д1-2020 дагуу гүйцэтгэнэ.

2-16
2024 12 09

Марк поз	Загварын тодорхойлолт	Марк поз	Загварын тодорхойлолт	Марк поз	Загварын тодорхойлолт
1	250 125 R80 5850 6220	2	2510 R90 140 1080 3730	5	250 550 460 350 1610

JKh ЖАРГАЛАНТ ХИЙЦ ХХК
Утас: 94775000, 96961617
"ЖАРГАЛАНТ ХИЙЦ" ХХК

Дархан-Уул аймаг Хонгор сум
МАЛ НЯДАЛГААНЫ БАРИЛГА

Дамнуруу ДН-1				Үе шат: А.3
Инженер	Н.Гансүх	Е.Г.шифр: ЖХ-04/24	Масштаб: М1:50:20	Огноо: 2024
Гүйцэтгэсэн	Н.Гансүх	Т.Г.шифр:	Зургийн дугаар: ББ-31	Хуудас: 40
Шалгасан	С.Тайванбаатар			

МОНГОЛ УЛС ... ТАЙВАНБААТАР ... ИНЖЕНЕР

А3

Дамнуруу ДН-2-ын арматур
М1:50

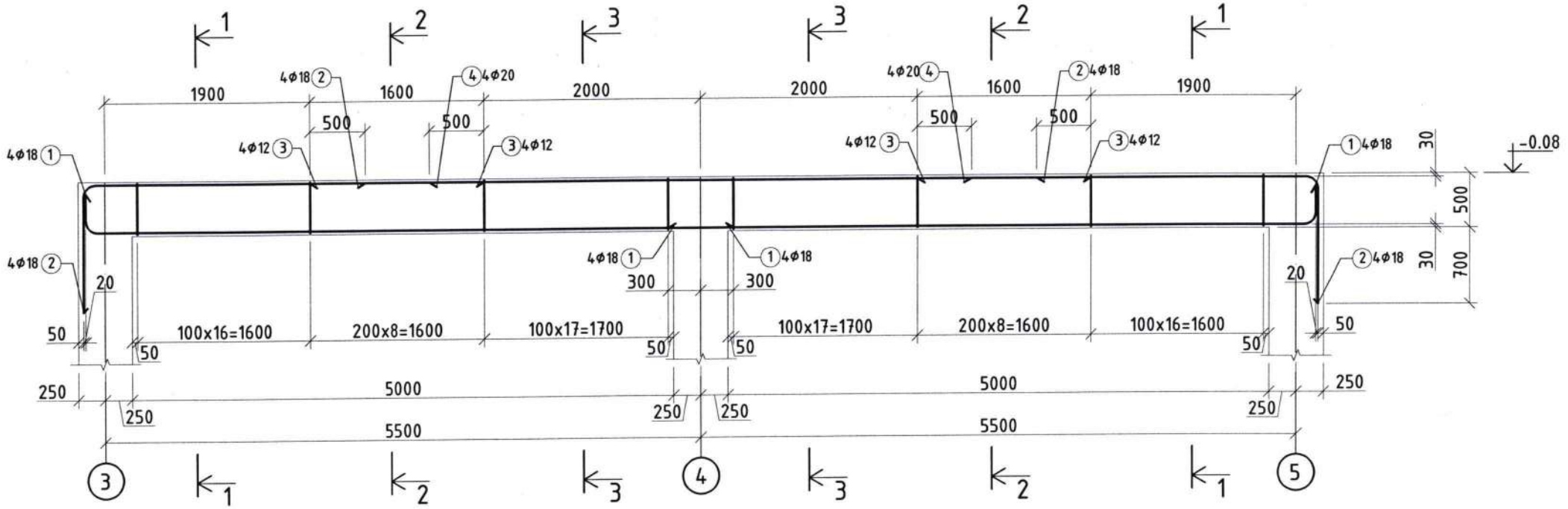

Огтлол 1-1
М1:20

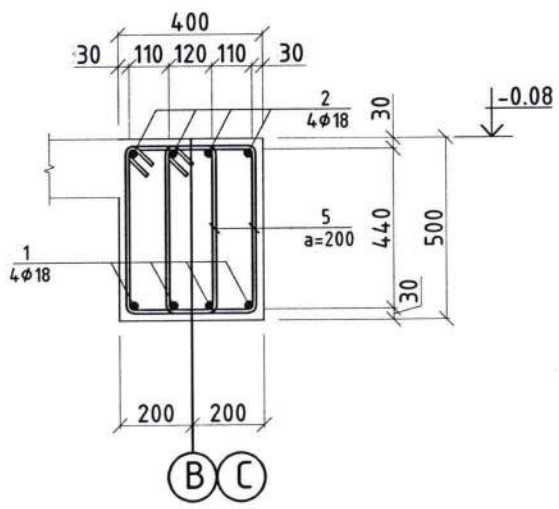

Огтлол 2-2
М1:20

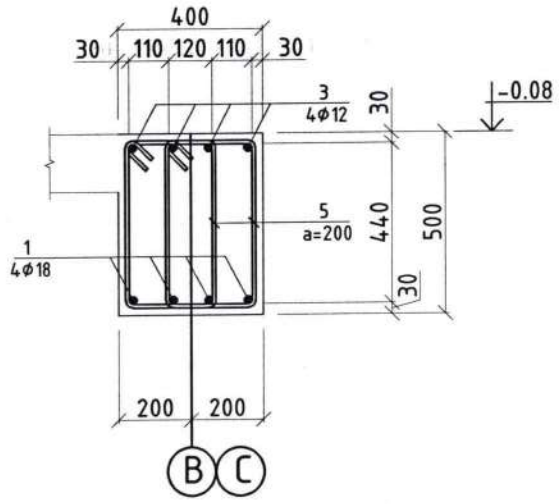

Огтлол 3-3
М1:20

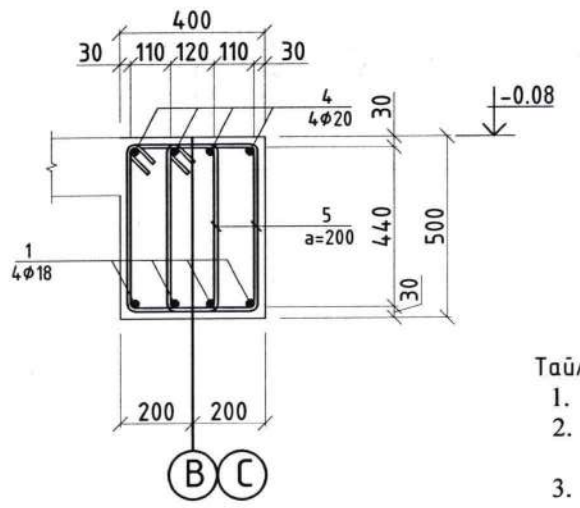

Поз	Тэмдэглэгээ	Нэр	Тоо Шир	Жин /кг/ Нэгж	Нийт
		Дамнуруу ДН-2	**2**	**328,2**	**656,4**
1	ГОСТ 5781-82	А 400 Ф 18 L= 6330	8	12,64	101,2
2	ГОСТ 5781-82	А 400 Ф 18 L= 3730	8	7,45	59,6
3	ГОСТ 5781-82	А 400 Ф 12 L= 1600	8	1,42	11,4
4	ГОСТ 5781-82	А 400 Ф 20 L= 5000	4	12,33	49,3
5	ГОСТ 5781-82	А 240 Ф 8 L= 1610	168	0,64	106,7
		Материал Бетон В 20		2х2	4,0м^3

Тайлбар

1. Энэ хуудсыг холбогдох зургуудтай хамт үзнэ.
2. Цутгамал рамыг модон хэв хашмалд бэлтгэж цутгасны дараагаар бэхжилтийн бат бэхийн 70%-аас багагүй бэхжсэн бол хэв хашмалыг авч болно.
3. Цутгамал бетоны ажлыг БНбД 3.03.02-90, БНбД 52-02-05-ийн заалтын дагуу хийж гүйцэтгэнэ.
4. Барилгын бүтээцийн бетоны анги В20 болно.
5. Дамнурууны арматурыг цутгамал төмөр бетон бүтээцийн хийц хэсэглэлийн альбом Г1.220.1-1Г.Д1-2020 дагуу гүйцэтгэнэ.

Марк поз	Загварын тодорхойлолт	Марк поз	Загварын тодорхойлолт	Марк поз	Загварын тодорхойлолт
1	300 140 R90 5890 6330	2	2510 R90 140 1080 3730	5	250 550 460 350 1610

ХАРГАЛАНТ ХИЙЦ ХХК
Утас: 94775000, 96961617
"ХАРГАЛАНТ ХИЙЦ" ХХК

Дархан-Уул аймаг Хонгор сум
МАЛ НЯДАЛГААНЫ БАРИЛГА

Дамнуруу ДН-2				Ye шат: А.3
Инженер	Н.Гансух	Е.Г шифр: ЖХ-04/24	Масштаб: М1:50:20	Огноо: 2024
Гүйцэтгэсэн	Н.Гансух	Т.Г шифр:	Зургийн дугаар: ББ-32	Хуудас: 40
Шалгасан	С.Тайванбаатар			

МОНГОЛ УЛС 14-2124 АТХ7341 Содномдоржийн ТАЙВАНБААТАР МЭРГЭШСЭН ИНЖЕНЕР

А3

Дамнуруу ДН-3-ын арматур

М1:50

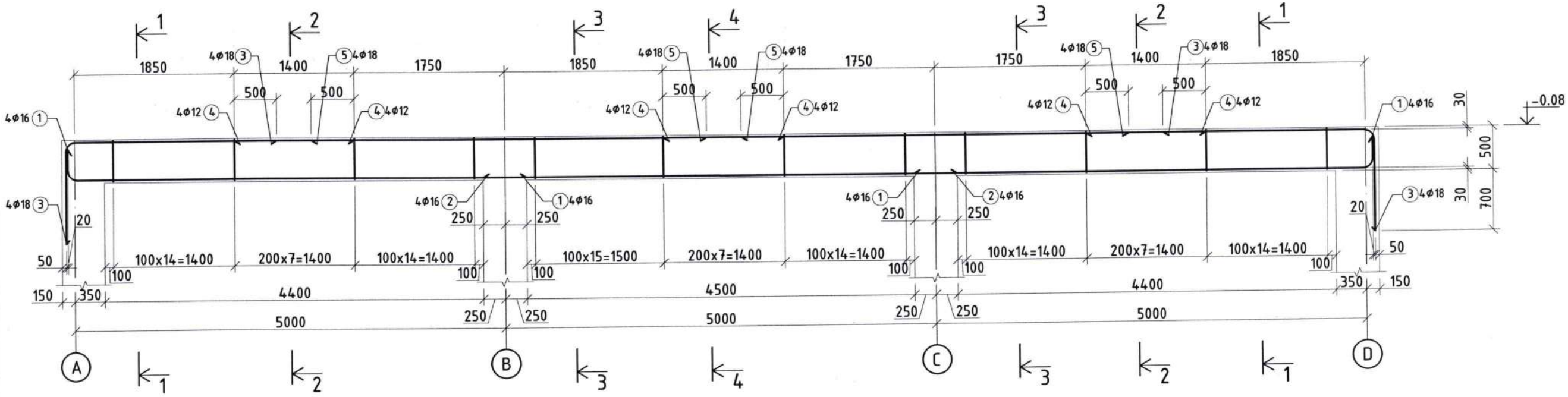

Огтлол 1-1

М1:20

Огтлол 2-2

М1:20

Огтлол 3-3

М1:20

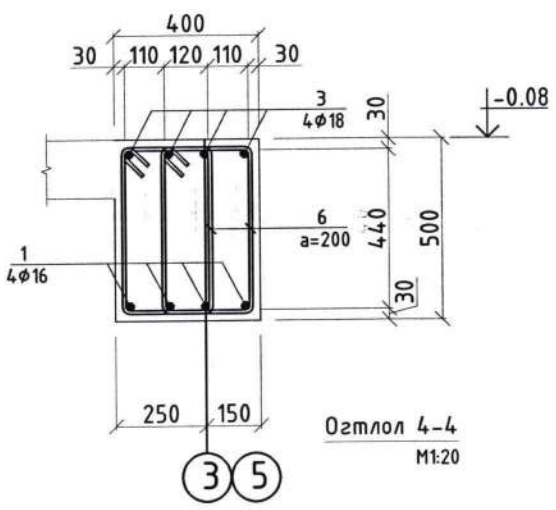

Огтлол 4-4

М1:20

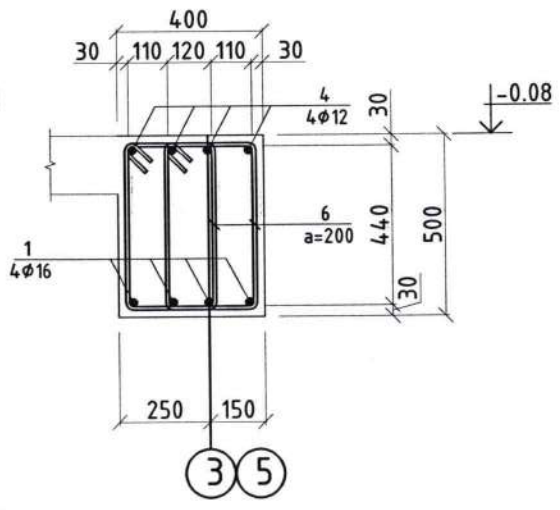

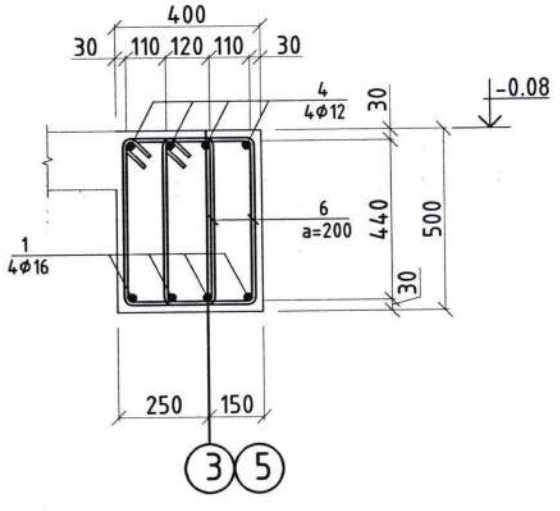

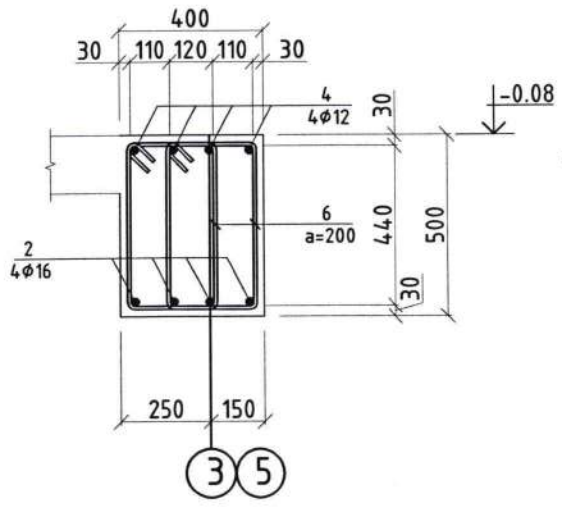

Поз	Тэмдэглэгээ	Нэр	Тоо Шир	Жин /кг/ Нэгж	Нийт
		Дамнуруу ДН-3	**2**	**391,2**	**782,4**
1	ГОСТ 5781-82	A 400 Ф 16 L= 5620	8	8,87	71,0
2	ГОСТ 5781-82	A 400 Ф 16 L= 5500	4	8,68	34,7
3	ГОСТ 5781-82	A 400 Ф 18 L= 3580	8	7,15	57,2
4	ГОСТ 5781-82	A 400 Ф 12 L= 1400	8	1,24	9,9
5	ГОСТ 5781-82	A 400 Ф 18 L= 4600	8	9,19	73,5
6	ГОСТ 5781-82	A 240 Ф 8 L= 1610	228	0,64	144,8
		Материал Бетон В 20		2x2	4,0м³

Тайлбар

1. Энэ хуудсыг холбогдох зургуудтай хамт үзнэ.
2. Цутгамал рамыг модон хэв хашмалд бэлтгэж цутгасны дараагаар бэхжилтийн бат бэхийн 70%-аас багагүй бэхжсэн бол хэв хашмалыг авч болно.
3. Цутгамал бетоны ажлыг БНбД 3.03.02-90, БНбД 52-02-05-ийн заалтын дагуу хийж гүйцэтгэнэ.
4. Барилгын бүтээцийн бетоны анги В20 болно.
5. Дамнурууны арматураг цутгамал төмөр бетон бүтээцийн хийц хэсэглэлийн альбом Г1.220.1-1Г.Д1-2020 дагуу гүйцэтгэнэ.

Марк поз	Загварын тодорхойлолт	Марк поз	Загварын тодорхойлолт	Марк поз	Загварын тодорхойлолт
1	250, 125, R80, 5250, 5620	3	2360, R90, 140, 1080, 3580	6	250, 550, 460, 350, 1610

JKh ЖАРГАЛАНТ ХИЙЦ ХХК Утас: 94775000, 96961617	Дархан-Уул аймаг Хонгор сум МАЛ НЯДАЛГААНЫ БАРИЛГА				
	Дамнуруу ДН-3			Үе шат: А.3	
	Инженер	Н.Гансүх	Т.Е. шифр: ЖХ-04/24	Масштаб: М1:50;20	Огноо: 2024
	Гүйцэтгэсэн	Н.Гансүх	Т.Г шифр:	Зургийн дугаар: ББ-33	Хуудас: 40
"ЖАРГАЛАНТ ХИЙЦ" ХХК	Шалгасан	С.Тайванбаатар			

МОНГОЛ УЛС 14-2124 АТХ7343 Содномцэрэнгийн ТАЙВАНБААТАР МЭРГЭШСЭН ИНЖЕНЕР ЗТ-ББ ХУГАЦААГҮЙ

А3

Дамнуруу ДН-4-ын арматур
М1:50

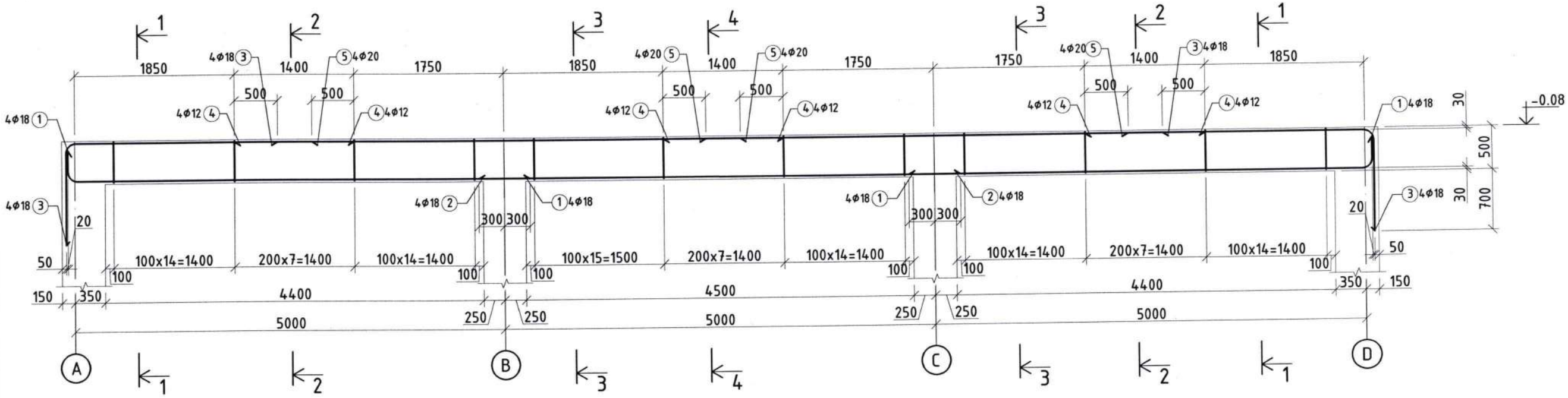

Огтлол 1-1
М1:20

Огтлол 2-2
М1:20

Огтлол 3-3
М1:20

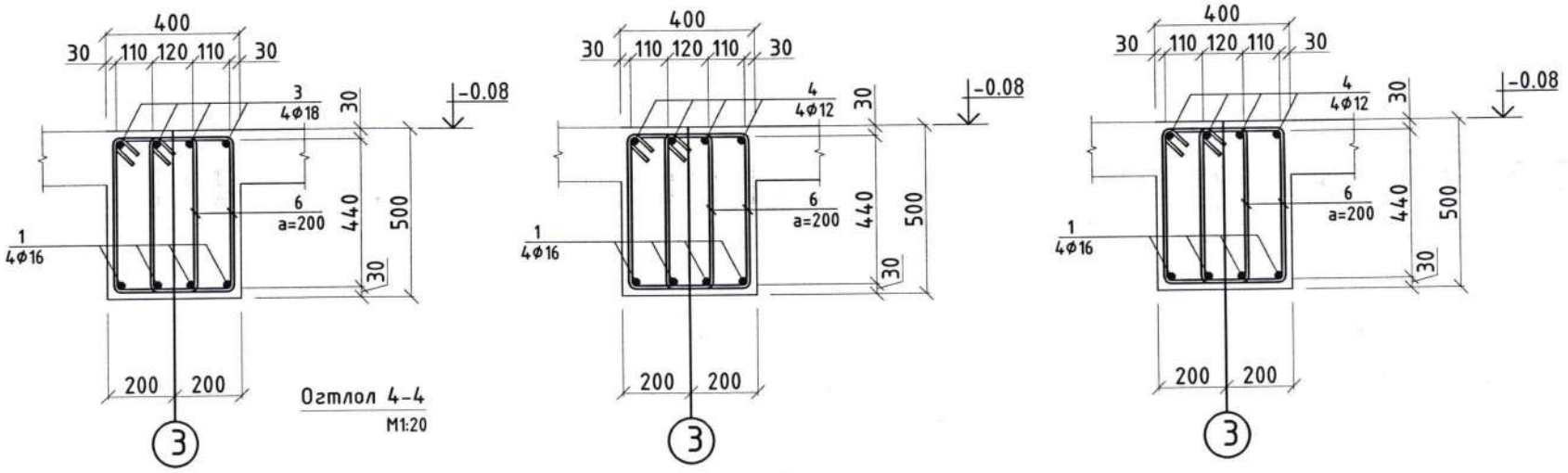

Огтлол 4-4
М1:20

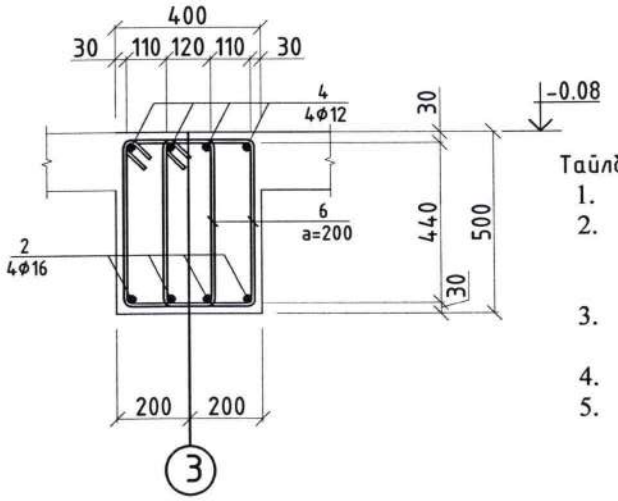

Поз	Тэмдэглэгээ	Нэр	Тоо Шир	Жин /кг/ Нэгж	Нийт
		Дамнуруу ДН-4	**1**	**439,1**	**439,1**
1	ГОСТ 5781-82	А 400 Ф 18 L= 5730	8	11,45	91,6
2	ГОСТ 5781-82	А 400 Ф 18 L= 5600	4	11,19	44,7
3	ГОСТ 5781-82	А 400 Ф 18 L= 3580	8	7,15	57,2
4	ГОСТ 5781-82	А 400 Ф 12 L= 1400	8	1,24	9,9
5	ГОСТ 5781-82	А 400 Ф 20 L= 4600	8	11,34	90,8
6	ГОСТ 5781-82	А 240 Ф 8 L= 1610	228	0,64	144,8
		Материал Бетон В 20			2,0м^3

Марк поз	Загварын тодорхойлолт	Марк поз	Загварын тодорхойлолт	Марк поз	Загварын тодорхойлолт
1	300 140 R90 5290 5730	3	2360 R90 140 1080 3580	6	250 550 460 350 1610

Тайлбар
1. Энэ хуудсыг холбогдох зургуудтай хамт үзнэ.
2. Цутгамал рамыг модон хэв хашмалд бэлтгэж цутгасны дараагаар бэхжилтийн бат бэхийн 70%-аас багагүй бэхжсэн бол хэв хашмалыг авч болно.
3. Цутгамал бетоны ажлыг БНбД 3.03.02-90, БНбД 52-02-05-ийн заалтын дагуу хийж гүйцэтгэнэ.
4. Барилгын бүтээцийн бетоны анги В20 болно.
5. Дамнурууны арматурыг цутгамал төмөр бетон бүтээцийн хийц хэсэглэлийн альбом Г1.220.1-1Г.Д1-2020 дагуу гүйцэтгэнэ.

ЖХ ЖАРГАЛАНТ ХИЙЦ ХХК Утас: 94775000, 96961617 "ЖАРГАЛАНТ ХИЙЦ" ХХК	Дархан-Уул аймаг Хонгор сум МАЛ НЯДАЛГААНЫ БАРИЛГА			
	Дамнуруу ДН-4			Ye шат: А.3
	Инженер	Н.Гансүх	Е.С шифр: ЖХ-04/24	Масштаб: М1:50:20	Огноо: 2024
	Гүйцэтгэсэн	Н.Гансүх	Т.С шифр:	Зургийн дугаар: ББ-34	Хуудас: 40
	Шалгасан	С.Тайванбаатар			

МОНГОЛ УЛС 14-2124 АТХ341 Соёлын өв хамгаалах газрын ТАЙВАНБААТАР МЭРГЭШСЭН ИНЖЕНЕР 31-ББ ХУЧАЦААГҮЙ

А3

-0.08 түвшиний цутгамал хучилтын хэвний байгуулалт
M1:100

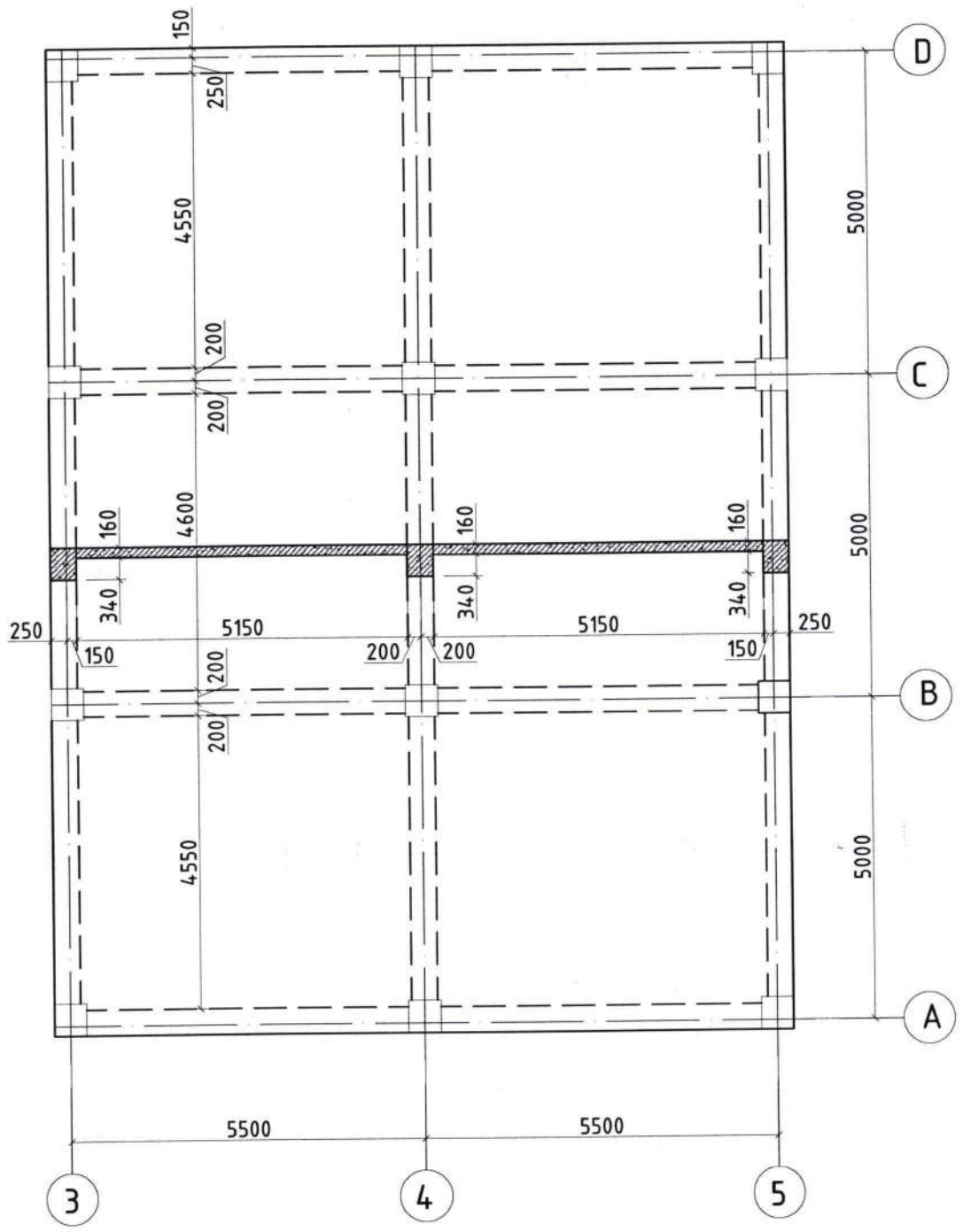

-0.08 түвшиний цутгамал хучилтын доод үеийн арматурын байгуулалт
M1:100

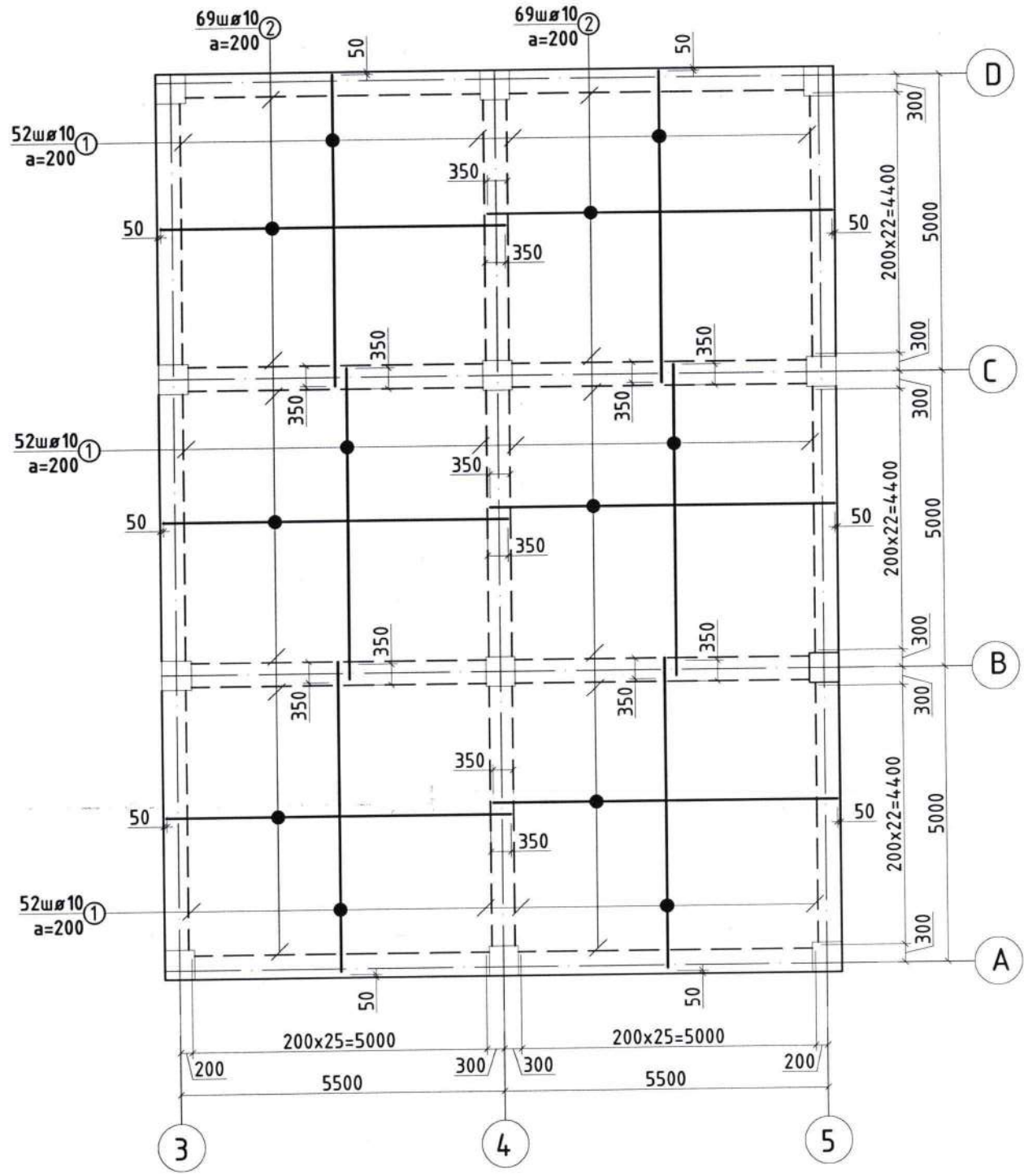

Тайлбар

1. Энэ хуудсыг холбогдох зургуудтай хамт үзнэ.
2. Цутгамал рамыг модон хэв хашмалд бэлтгэж цутгасны дараагаар бэхжилтийн бат бэхийн 70%-аас багагүй бэхжсэн бол хэв хашмалыг авч болно.
3. Цутгамал бетоны ажлыг БНбД 3.03.02-90, БНбД 52-02-05-ийн заалтын дагуу хийж гүйцэтгэнэ.
4. Барилгын бүтээцийн бетоны анги В20 болно.
5. Дамнурууны арматурыг цутгамал төмөр бетон бүтээцийн хийц хэсэглэлийн альбом Г1.220.1-1Г.Д1-2020 дагуу гүйцэтгэнэ.

JKh ЖАРГАЛАНТ ХИЙЦ ХХК Утас: 94775000, 96961617	Дархан-Уул аймаг Хонгор сум МАЛ НЯДАЛГААНЫ БАРИЛГА				
	Хучилтын хэв болон доод үеийн арматурын байгуулалт				Үе шат: А.3
	Инженер	Н.Гансүх	Е.Г шифр: ЖХ-04/24	Масштаб: М1:100	Огноо: 2024
	Гүйцэтгэсэн	Н.Гансүх	Т.Г шифр:	Зургийн дугаар: ББ-35	Хуудас: 40
"ЖАРГАЛАНТ ХИЙЦ" ХХК	Шалгасан	С.Тайванбаатар			

МОНГОЛ УЛС 14-2124 АТХ734 Содномцэрэнгийн ТАЙВАНБААТАР МЭРГЭШСЭН ИНЖЕНЕР ЗТ-ББ ЭРГАЦААГҮЙ

А3

-0.08 түвшиний цутгамал хучилтын дээд үеийн арматурын байгуулалт

M1:100

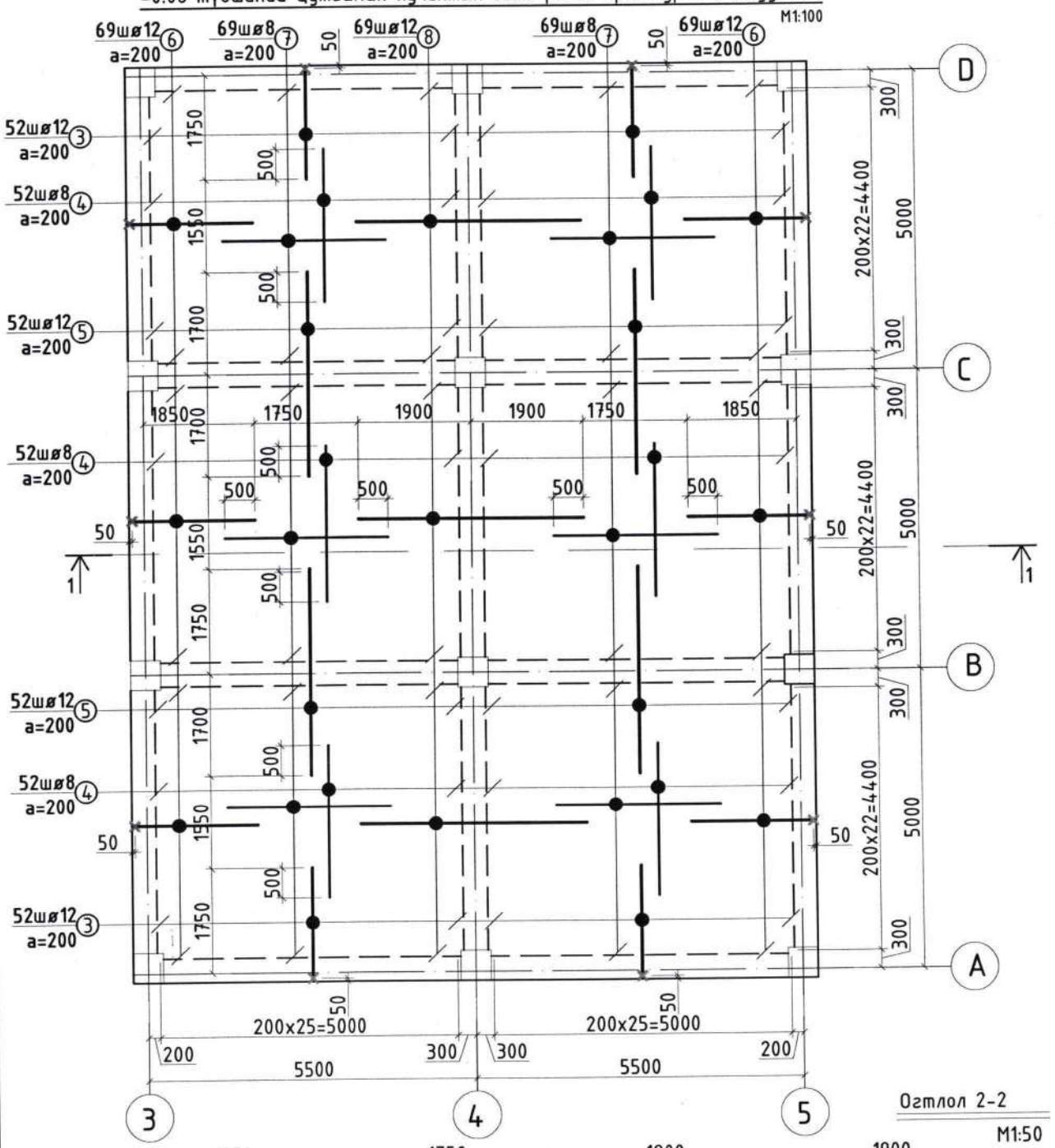

Огтлол 2-2

M1:50

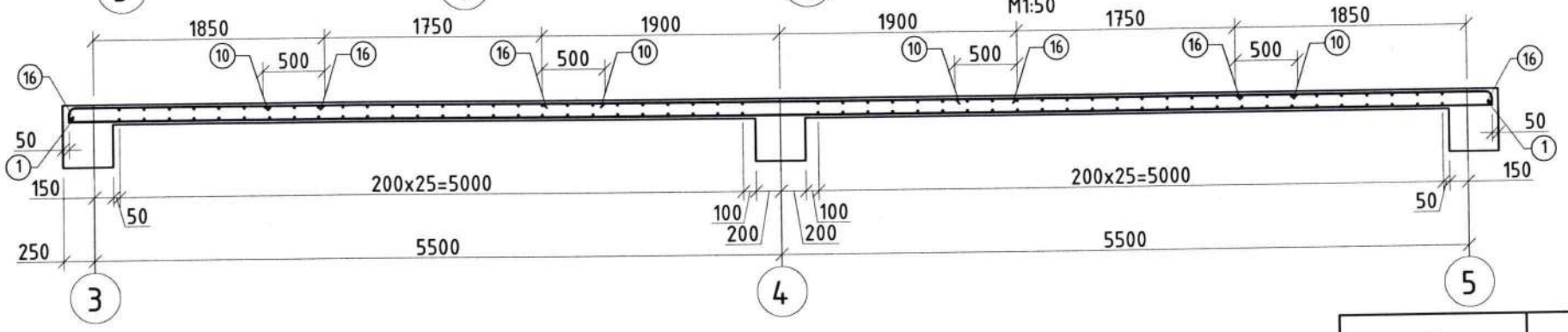

Mark	Тэмдэглэгээ	Нэр				Тоо шир	Жин Нэгж	Жин Нийт
	Зоорын хучилтын арматурын түүвэр					1	2030,6	2030,60
1	ГОСТ 5781-82*	A400	D	10	L= 5250	156	2,94	458,64
2	ГОСТ 5781-82*	A400	D	10	L= 5850	138	3,28	452,09
3	ГОСТ 5781-82*	A400	D	12	L= 1980	24	1,97	47,28
4	ГОСТ 5781-82*	A240	D	8	L= 2550	104	0,63	66,03
5	ГОСТ 5781-82*	A400	D	12	L= 3400	104	3,38	351,83
6	ГОСТ 5781-82*	A400	D	12	L= 2180	138	2,17	299,34
7	ГОСТ 5781-82*	A240	D	8	L= 2750	138	0,68	94,50
8	ГОСТ 5781-82*	A400	D	12	L= 3800	69	3,78	260,89
		Материал бетон В20				22,56	м3	

Марк поз	Загварын тодорхойлолт	Марк поз	Загварын тодорхойлолт
3	130 / 1850 / 1980	6	130 / 2050 / 2180

Тайлбар

1. Энэ хуудсыг холбогдох зургуудтай хамт үзнэ.
2. Цутгамал рамыг модон хэв хашмалд бэлтгэж цутгасны дараагаар бэхжилтийн бат бэхийн 70%-аас багагүй бэхжсэн бол хэв хашмалыг авч болно.
3. Цутгамал бетоны ажлыг БНбД 3.03.02-90, БНбД 52-02-05-ийн заалтын дагуу хийж гүйцэтгэнэ.
4. Барилгын бүтээцийн бетоны анги В20 болно.
5. Дамнуруунны арматурыг цутгамал төмөр бетон бүтээцийн хийц хэсэглэлийн альбом Г1.220.1-1Г.Д1-2020 дагуу гүйцэтгэнэ.

JKh ЖАРГАЛАНТ ХИЙЦ ХХК Утас: 94775000, 96961617 "ЖАРГАЛАНТ ХИЙЦ" ХХК	Дархан-Уул аймаг Хонгор сум МАЛ НЯДАЛГААНЫ БАРИЛГА				
	Хучилтын дээд үеийн арматурын байгуулалт. Түүвэр				Үе шат: А.З
	Инженер	Н.Гансүх	Е.Г шифр: ХХ-04/24	Масштаб: М1:100:50	Огноо: 2024
	Гүйцэтгэсэн	Н.Гансүх	Т.Г шифр:	Зургийн дугаар: ББ-36	Хуудас: 40
	Шалгасан	С.Тайванбаатар			

МОНГОЛ УЛС ... Содномцэрэнгийн ТАЙВАНБААТАР МЭРГЭШСЭН ИНЖЕНЕР ХУГАЦААГҮЙ

А3

Ган багана ГБ-1
М1:20

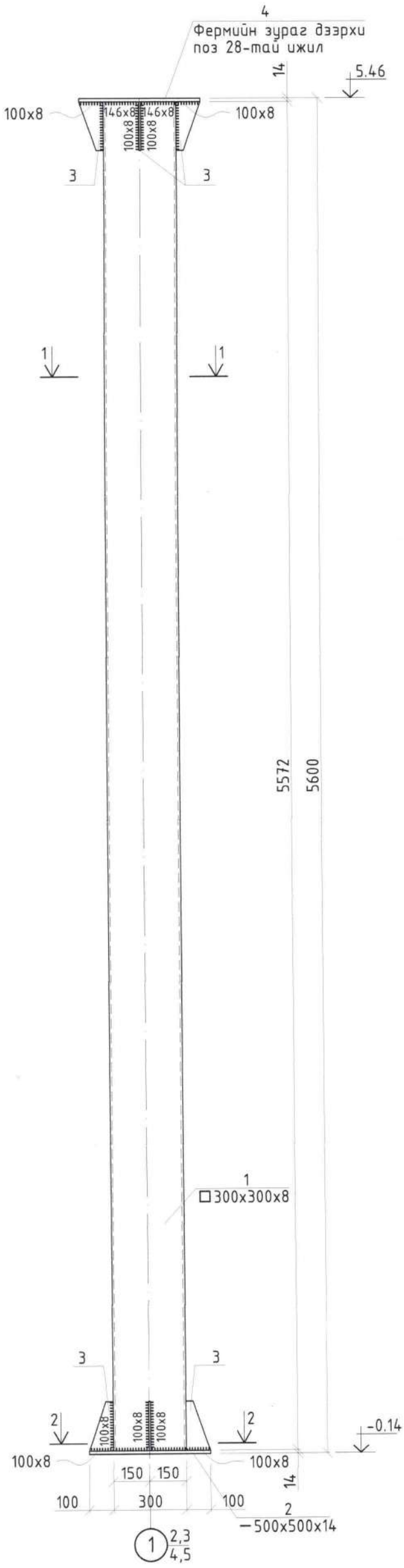

Огтлол 1-1
М1:20

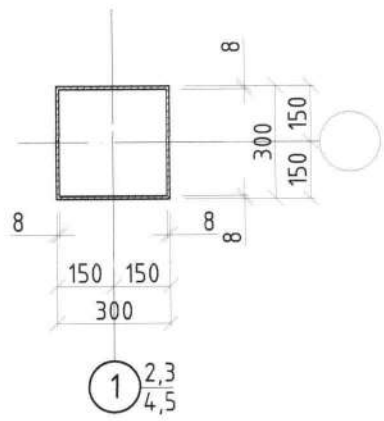

Огтлол 2-2
М1:20

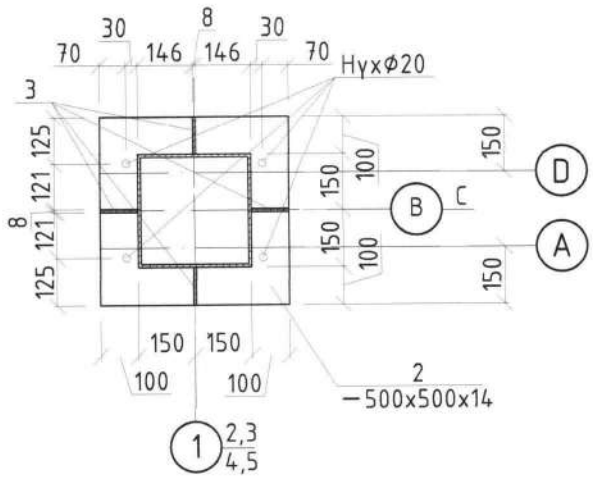

Позиц-2
М1:20

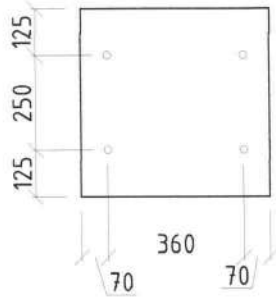

Позиц-3
М1:20

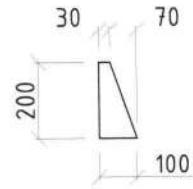

Позиц-4
Фермийн позиц 28 ижил М1:20

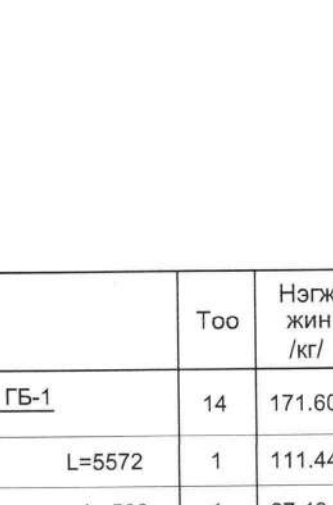

Марк поз	Тэмдэглэгээ	Нэр	Тоо	Нэгж жин /кг/	Тайлбар
		Ган багана ГБ-1	14	171.60	2402.40
1		□300x300x8; ГОСТ30245-94 L=5572	1	111.44	
2		-500x14; ГОСТ19903-74* L=500	1	27.48	
3		-200x8; ГОСТ19903-74* L=100	8	0.65	5.20
4		-500x14; ГОСТ19903-74* L=500	1	27.48	27.48

Тайлбар:
1. Энэ хуудсуудыг холбогдох зургуудтай хамтатгаж үзнэ.
2. Бүх төмөр хийцийн ган нь С345,С245 ангийнх болно.
3. Гагнаасын өндрийг зураг зааснаар авах ба заагаагүй тохиолдолд гагнагдаж буй элементийн зузаанаас багагүй авна.
4. Бүх гагнаасын электрод Э-50А төрлийн электродоор гагнана
5. Ган хийцүүдэд гал болон зэврэлтээс хамгаалах түрхлэг түрхэнэ.

JKh ХАРГАЛАНТ ХИЙЦ ХХК Утас: 94775000, 96961617 "ЖАРГАЛАНТ ХИЙЦ" ХХК	ДАРХАН УУЛ АЙМАГ БОГ, БОД МАЛЫН БОЙНЫ БАРИЛГА				
	Ган багана ГБ-1				Ye шат: А.3
	Инженер	Н.Гансүх	Е.Г шифр: JKL-24.03/21	Масштаб: М1:50	Огноо: 2024
	Гүйцэтгэсэн	Н.Гансүх	Г.Г шифр:	Зургийн дугаар: ББ-37	Хуудас: 40
	Шалгасан	С.Тайванбаатар			

МОНГОЛ ЖИС 14-2124 АТХ7341 Содномцэрэнгийн ТАЙВАНБААТАР МЭРГЭШЛИЙН ЗӨВШӨӨРӨЛ ХУГАЦААГҮЙ

Ган Ферм Ф-1
M1:20

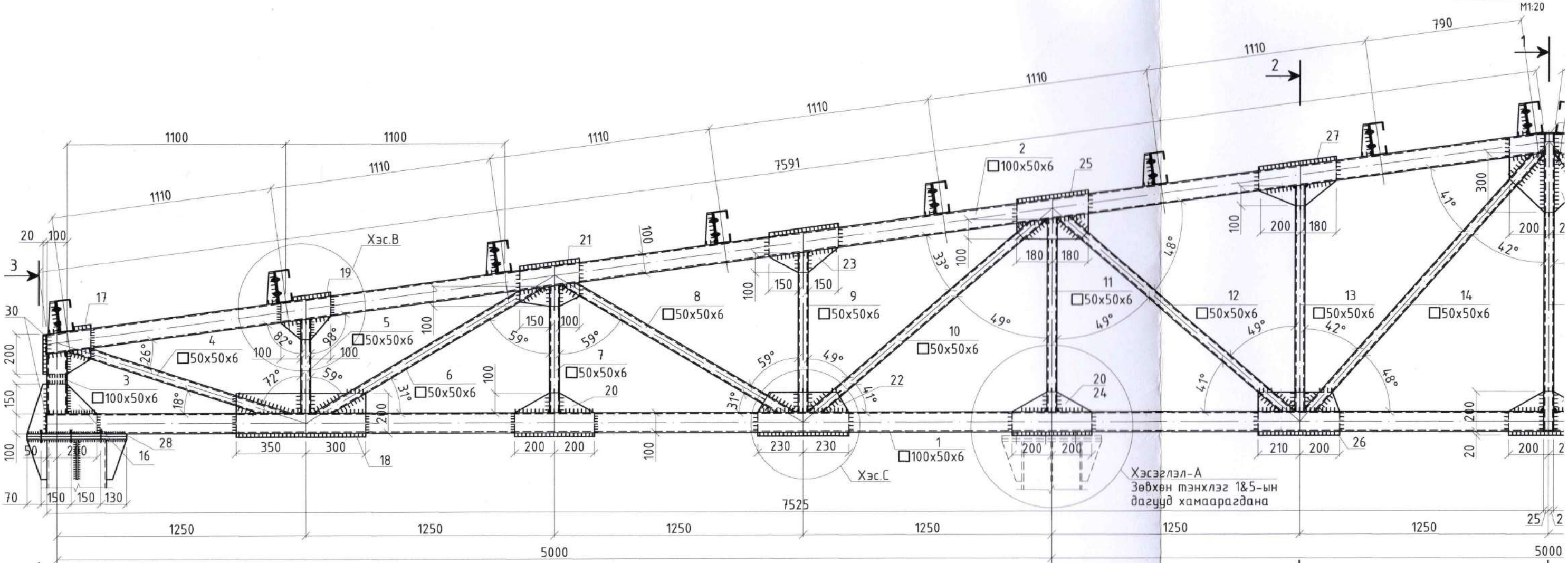

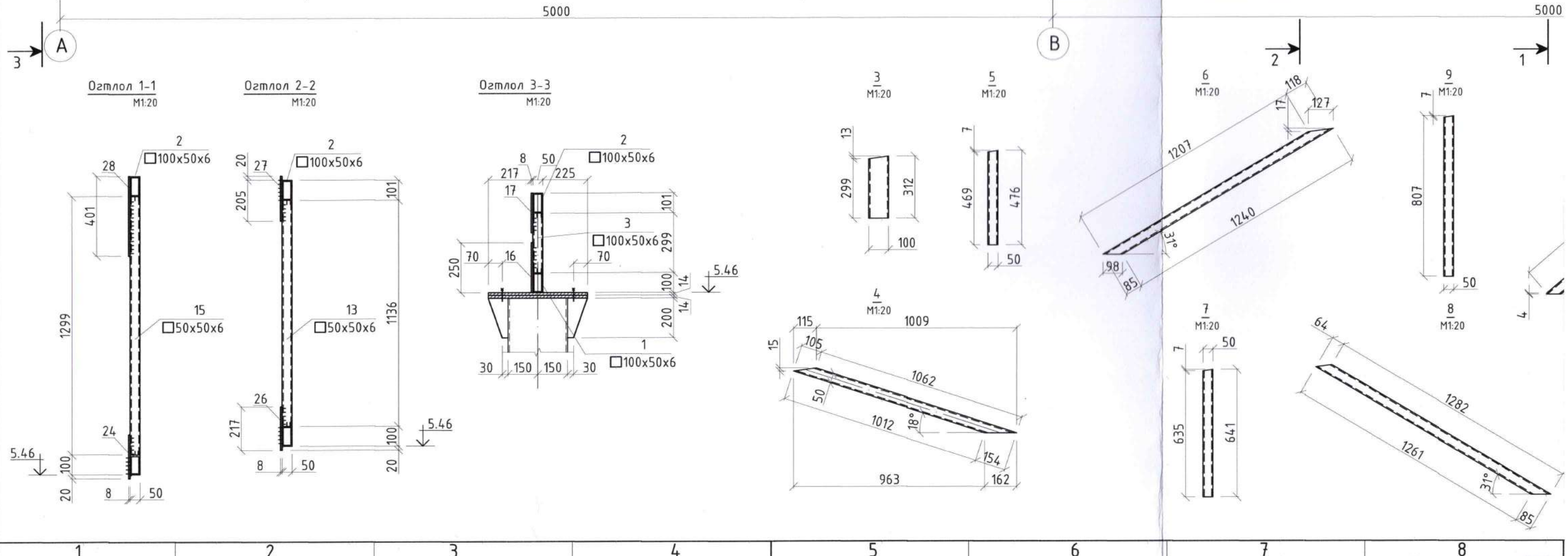

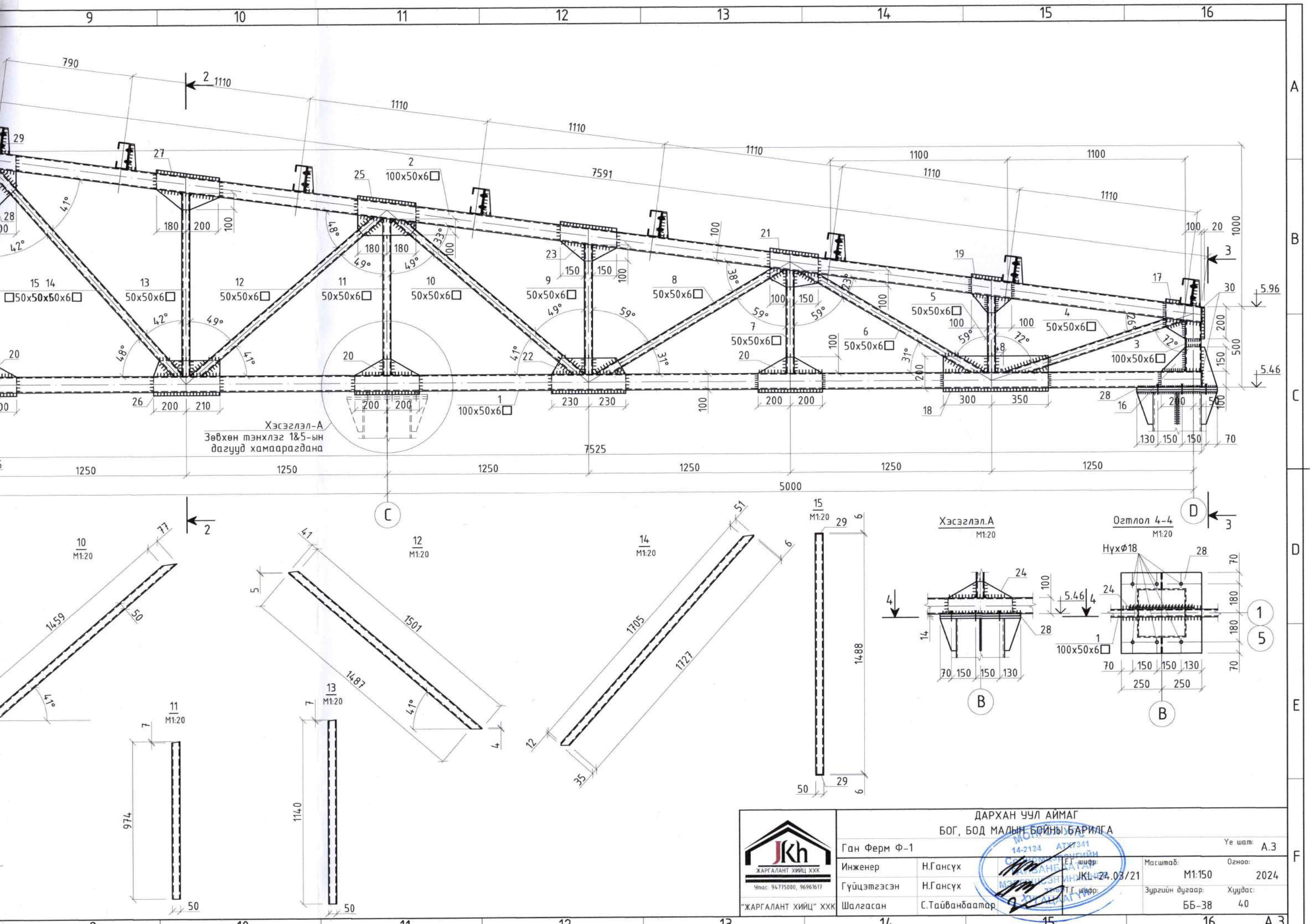

ДАРХАН УУЛ АЙМАГ БОГ, БОД МАЛЫН БОЙНЫ БАРИЛГА					
Ган Ферм Ф-1					Ye шат: А.3
Инженер	Н.Гансүх	Е.Г. шифр:	JKL-24.03/21	Масштаб: М1:150	Огноо: 2024
Гүйцэтгэсэн	Н.Гансүх	Т.Г. шифр:		Зургийн дугаар: ББ-38	Хуудас: 40
Шалгасан	С.Тайванбаатар				

ЖАРГАЛАНТ ХИЙЦ ХХК
Утас: 94775000, 96961617
"ЖАРГАЛАНТ ХИЙЦ" ХХК

МОНГОЛЫН ЗАХ ЗАХИАЛГЫН ХУДАЛДАГУЙ
14-2124 АТХ7341
Сэлэнгэ-Зангийн Тайванбаатар
Мэргэшсэн инженер

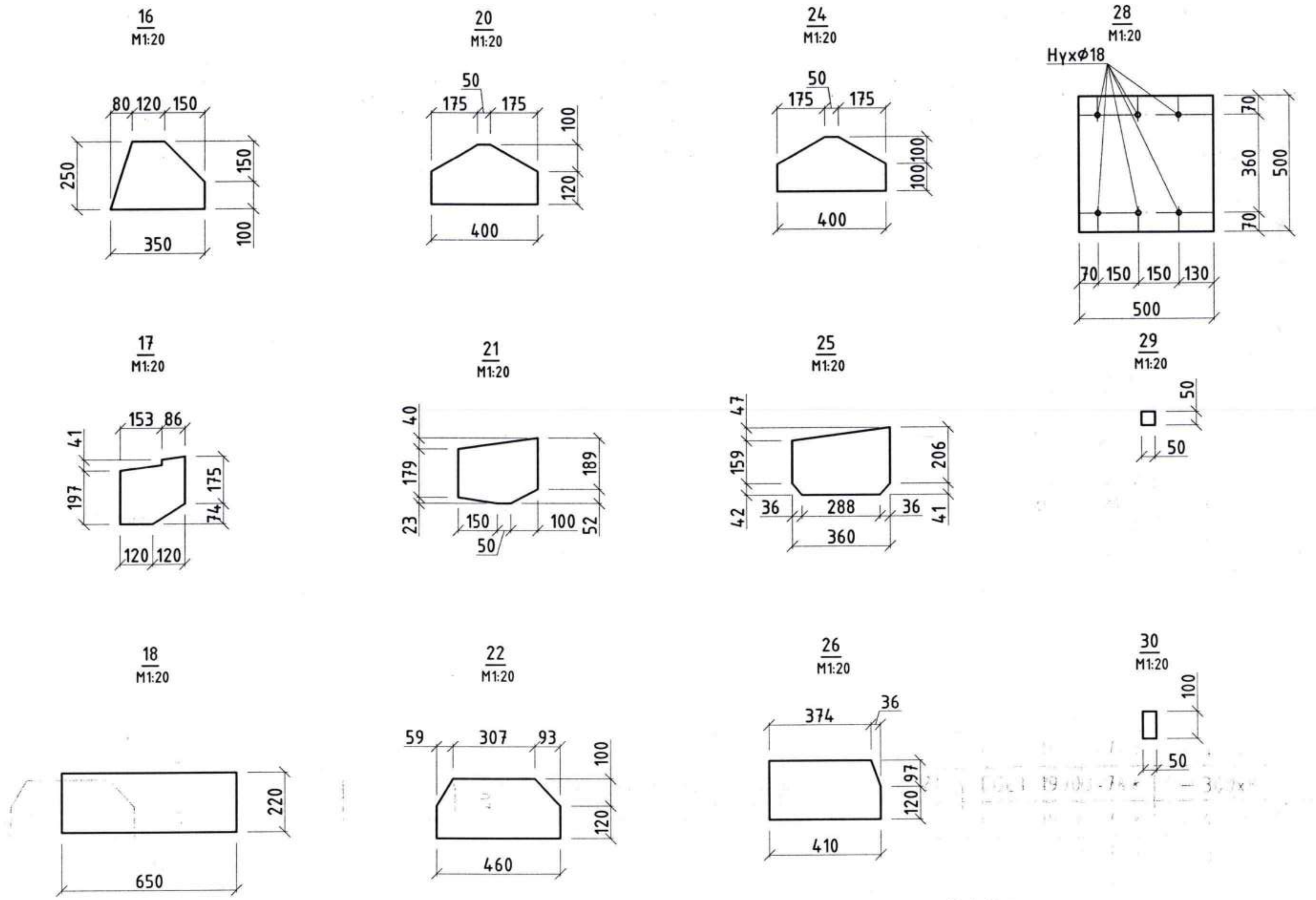

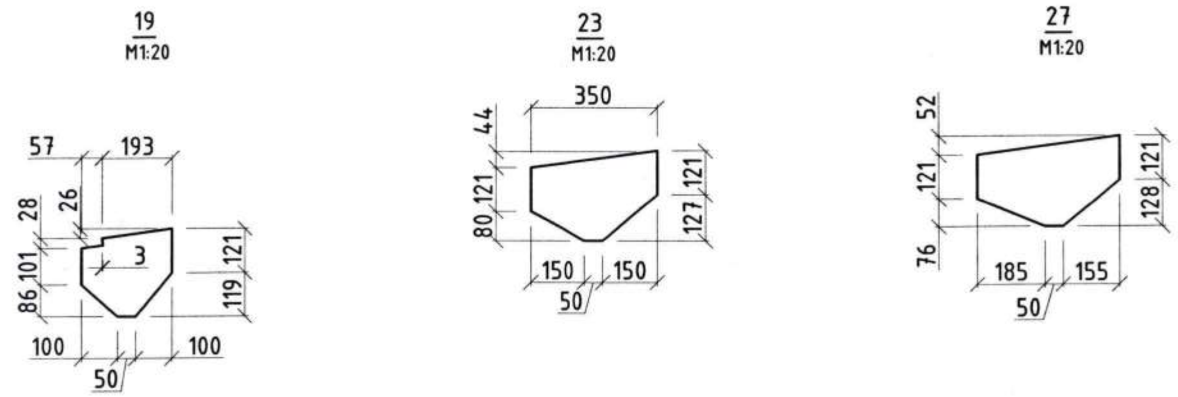

Д/д	Тэмдэглэгээ	Нэр		Тоо	Нэгж жин /кг/	Тайлбар
		Ф-1		5		
1	ГОСТ 30245-2003	□ 100x50x6	L=7525	2	92.56	185.12
2	ГОСТ 30245-2003	□ 100x50x6	L=7591	2	93.37	186.74
3	ГОСТ 30245-2003	□ 50x50x6	L=312	2	2.36	4.72
4	ГОСТ 30245-2003	□ 50x50x6	L=1062	2	8.03	16.06
5	ГОСТ 30245-2003	□ 50x50x6	L=476	2	3.60	7.20
6	ГОСТ 30245-2003	□ 50x50x6	L=1325	2	10.02	20.04
7	ГОСТ 30245-2003	□ 50x50x6	L=641	2	4.85	9.70
8	ГОСТ 30245-2003	□ 50x50x6	L=1346	2	10.18	20.36
9	ГОСТ 30245-2003	□ 50x50x6	L=807	2	6.10	12.20
10	ГОСТ 30245-2003	□ 50x50x6	L=1536	2	11.61	23.22
11	ГОСТ 30245-2003	□ 50x50x6	L=974	2	7.36	14.72
12	ГОСТ 30245-2003	□ 50x50x6	L=1542	2	11.66	23.32
13	ГОСТ 30245-2003	□ 50x50x6	L=1140	2	8.62	17.24
14	ГОСТ 30245-2003	□ 50x50x6	L=1768	2	13.37	26.74
15	ГОСТ 30245-2003	□ 50x50x6	L=1488	2	11.25	22.50
16	ГОСТ 19903-74*	— 350x8	L=250	2	4.16	8.32
17	ГОСТ 19903-74*	— 240x8	L=249	2	3.03	6.06
18	ГОСТ 19903-74*	— 650x8	L=220	2	8.99	17.98
19	ГОСТ 19903-74*	— 240x8	L=250	2	2.80	5.60
20	ГОСТ 19903-74*	— 400x8	L=220	5	4.43	22.15
21	ГОСТ 19903-74*	— 300x8	L=240	2	3.94	7.88
22	ГОСТ 19903-74*	— 460x8	L=220	2	5.87	11.74
23	ГОСТ 19903-74*	— 350x8	L=248	2	3.96	7.92
24	ГОСТ 19903-74*	— 400x8	L=220	2	4.43	8.86
25	ГОСТ 19903-74*	— 360x8	L=248	2	4.97	9.94
26	ГОСТ 19903-74*	— 410x8	L=217	2	5.49	10.98
27	ГОСТ 19903-74*	— 390x8	L=249	2	4.40	8.80
28	ГОСТ 19903-74*	— 500x14	L=500	4	27.48	109.92
29	ГОСТ 19903-74*	— 50x8	L=50	2	0.15	0.30
30	ГОСТ 19903-74*	— 100x8	L=50	4	0.314	1.26
		Гагнаасны хайлшны жин, 1%				21.24
		Боолт М16	L=80	24	0.161	3.86
		Гайка М16		48	0.033	1.58
		Шайба М16		24	0.011	0.27

Тайлбар

1. Энэ хуудсыг холбогдох зургуудтай хамт үзнэ.
2. Ган бүтээцийн ажлыг БНбД 53-03-07 дагуу гүйцэтгэнэ.
2. Хэсэглэл-А нь тэнхлэг 1 болон 5 дагуух ферм хамаарагдана.Мөн позиц 24,28 болон боолт гайкнууд нь нэмэгдэж түүгдсэн бөгөөд бусад тэнхлэгт тоо ширхэг нь хасагдаж түүгдэнэ.
3. Гагнуурын өндөрийг тэмдэглээгүй бол гагнагдаж байгаа элементүүдийн хамгийн бага зузаанаар нь авна.

ЖАРГАЛАНТ ХИЙЦ ХХК Утас: 94775000, 96961617 "ЖАРГАЛАНТ ХИЙЦ" ХХК	Дархан-Уул аймаг Хонгор сум МАЛ НЯДАЛГААНЫ БАРИЛГА				
	Ган Ферм Ф-1-ийн түүвэр				Үе шат: А.3
	Инженер	Н.Гансүх	ЖХ-04/24	Масштаб: М1:150	Огноо: 2024
	Гүйцэтгэсэн	Н.Гансүх		Зургийн дугаар: ББ-39	Хуудас: 40
	Шалгасан	С.Тайванбаатар			

МОНГОЛ УЛС АТ... СОЛОМЦЭРЭНГИЙН ТАЙВАНБААТАР МЭРГЭШСЭН ИНЖЕНЕР ЭТ-ББ БҮРТГЭЛ ...

А3

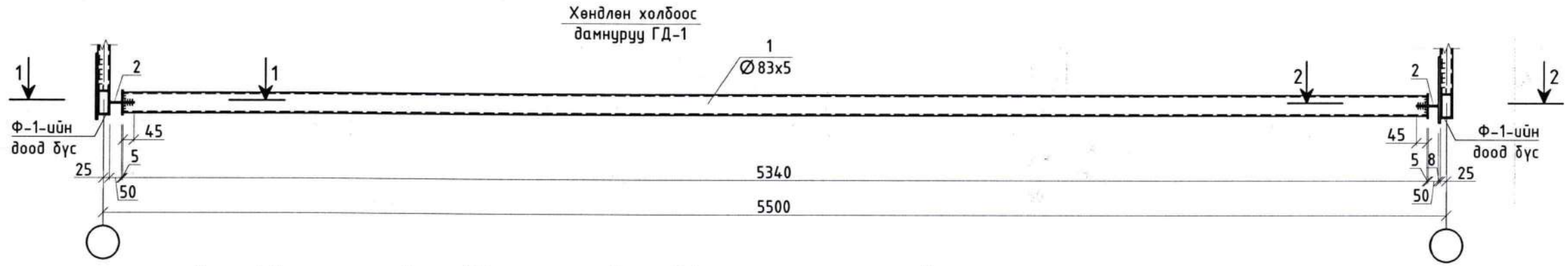

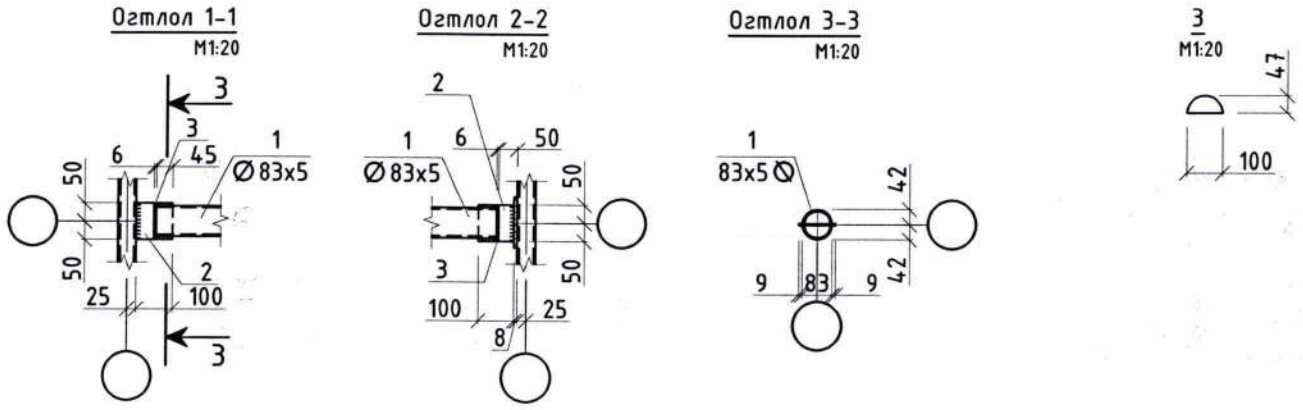

Марк	Тэмдэглэгээ	Нэр		Тоо шир	Нийт жин /кг/	Тайлбар
		Хөндлөн холбоос дамнуруу ГД-1		32		Σ=52.64
1	Ø 83x5	ГОСТ 8732-78*	L=5340	1	51.36	51.36
2	— 100x6	ГОСТ 19903-74*	L=100	2	0.40	0.80
3	— 100x6	ГОСТ 19903-74*	L=47	4	0.12	0.48

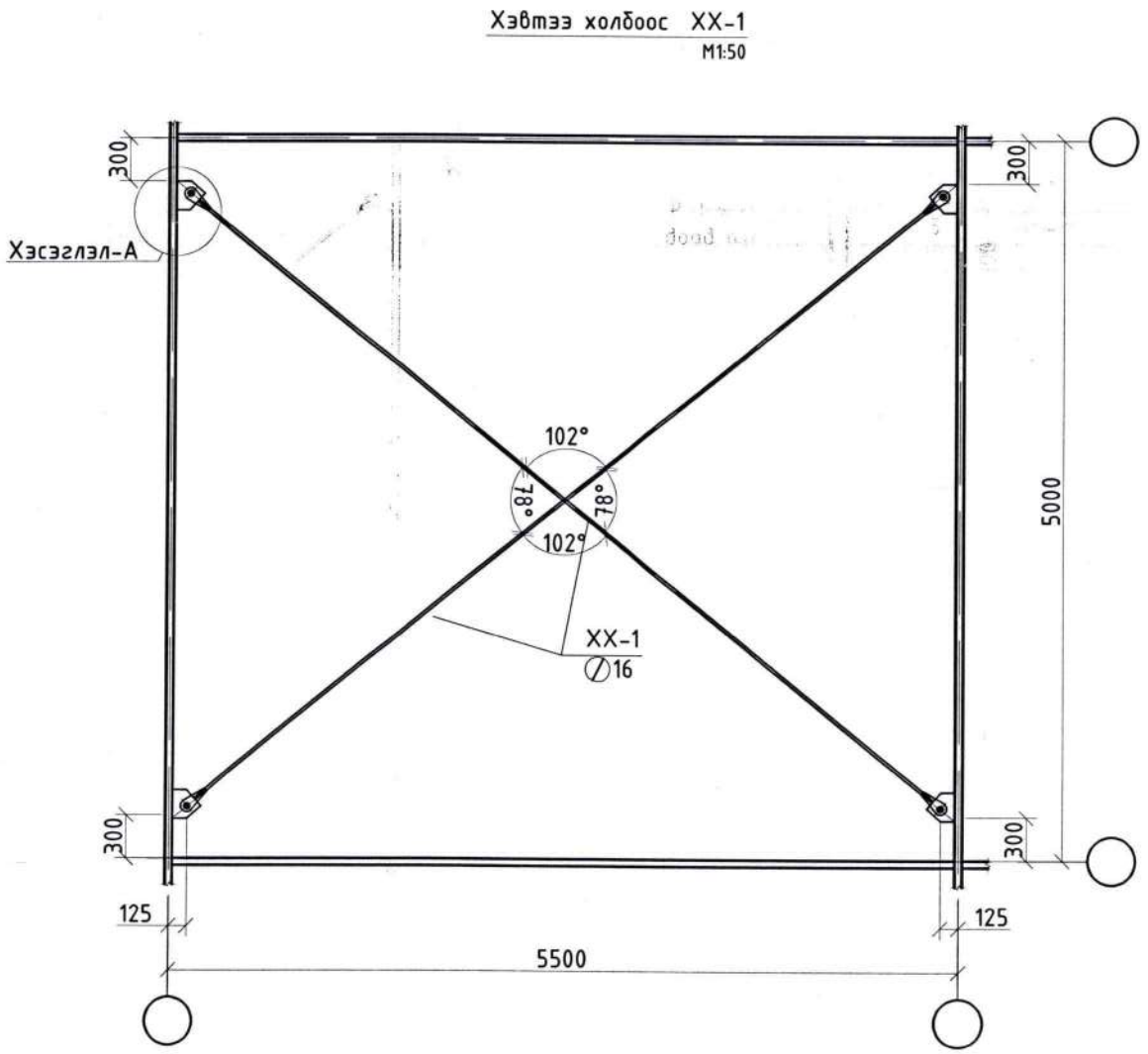

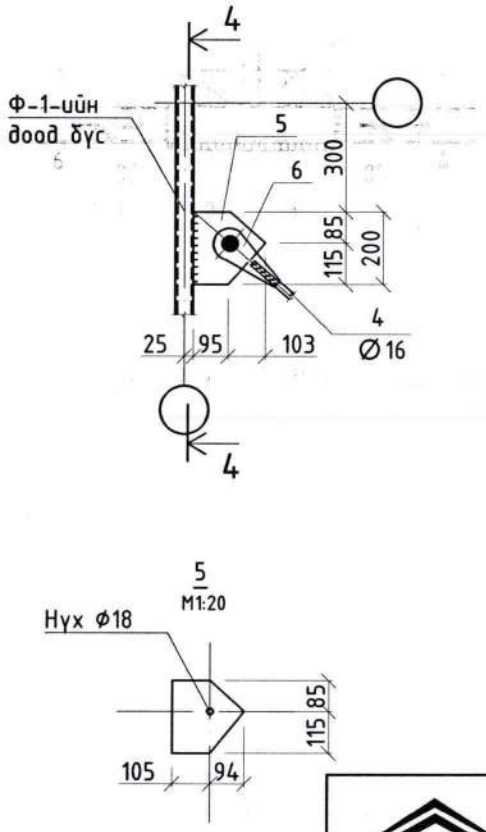

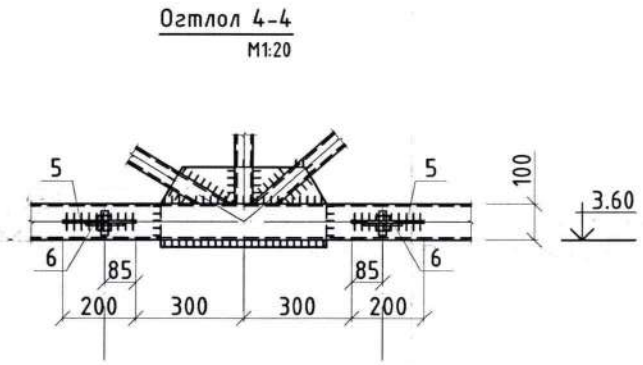

Марк	Тэмдэглэгээ	Нэр		Тоо шир	Нийт жин /кг/	Тайлбар
		Хөндлөн холбоос XX-1		8		Σ=52.64
5	— 100x6	ГОСТ 19903-74*	L=100	4	1.19	51.36
6		Чангалагч		6	0.10	0.60
3		d=16 Круг	L=6590	2	3,95	7.91

JKh ЖАРГАЛАНТ ХИЙЦ ХХК Утас: 94775000, 96961617 "ЖАРГАЛАНТ ХИЙЦ" ХХК	Дархан-Уул аймаг Хонгор сум МАЛ НЯДАЛГААНЫ БАРИЛГА				
	Хөндлөн холбоос дамнуруу ГД-1,Хэвтээ холбоос Х-1				Үе шат: А.3
	Инженер	Н.Гансүх	Е.Г шифр: ЖХ-04/24	Масштаб: M1:150	Огноо: 2024
	Гүйцэтгэсэн	Н.Гансүх	Д.Г шифр:	Зургийн дугаар: ББ-40	Хуудас: 40
	Шалгасан	С.Тайванбаатар			

МЭРГЭШЭН ИНЖЕНЕР 14/2/24 АТХ7341 Содномцэрэнгийн ТАЙВАНБААТАР 31-55 ХЭТ АЦААГУЙ

А3

Тойм байгууламт

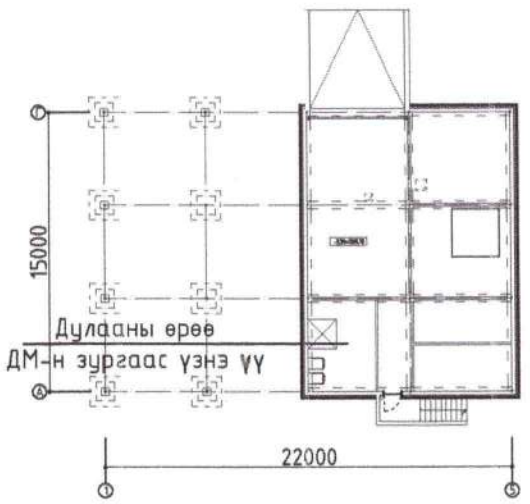

Халаалт, агаар сэлгэлтийн системийн үндсэн үзүүлэлт

Барилга байгууламжийн нэр	Зэзлхүүн, м³ V	Гадна агаарын температур, °C	Дулаан зарцуулалт, кВт				Хүйтэн зарцуулалт, кВт	Цахилгаан хөдөлгүүрийн хүчин чадал, кВт
			Халаалт	Агаар сэлгэлт	Халуун усан хангамж	Бүгд		
МАХ НЯДАЛГААНЫ БАРИЛГА	-	-27.2 °C	Түг.шугам-1 5.25 Түг.шугам-2 12.68	-	/цах-р/	17.93	-	-

Хашлага хийцийн дулаан техникийн үзүүлэлт

Д/д	Хашлага хийцийн нэр	Материал				R	K
		Нэр	Нягт	Зузаан δ	ДДК		
			кг/м³	м	Вт/м°С	м²°С/Вт	Вт/м²°С
1	Гадна хана:	Сэндвич /Лист төмөр/	-	-	-	-	
		Дулаалга	35	0.15	0.041	3.658	
		Сэндвич /Лист төмөр/	-	-	-	-	
						3.658	0.27
2	Хучилт:	Сэндвич /Лист төмөр/	-	-	-	-	
		Дулаалга	35	0.15	0.041	3.658	
		Сэндвич /Лист төмөр/	-	-	-	-	
						3.658	0.27
3	Цонх:	Хоёр давхар шиллэгээтэй					
		пластмассан хүрээтэй				0.55	1.82
4	Хаалга:					0.45	2.22
5	Дулаалгагүй шал:					2.44	0.41

Таних тэмдэг

Д/д	Системийн төрөл	Тэмдэглэгээ
1	Халаалтын өгөх шугам	Д2.1
	Халаалтын буцах шугам	Д2.2
2	Яндан хоолойн дулаалга	
3	Яндан хоолойг угсрах налуу	0.003
4	Халаах хэрэгсэл /байгууламт дээр/	
	Халаах хэрэгсэл /тойм дээр/	
5	Агаар сорох сараалж /байгууламт дээр/	
	Агаар сорох сараалж /тойм дээр/	
6	Агаар түгээх сараалж /байгууламт дээр/	
	Агаар түгээх сараалж /тойм дээр/	
7	Агаар сорох сараалж дүүжин таазанд /байгууламт дээр/	
	Агаар сорох сараалж дүүжин таазанд /тойм дээр/	
8	Агаар түгээх сараалж дүүжин таазанд /байгууламт дээр/	
	Агаар түгээх сараалж дүүжин таазанд /тойм дээр/	
9	Агаар дамжуулах хоолойн хөндлөн огтлол байгууламт дээр /өгөх/	
	Агаар дамжуулах хоолойн хөндлөн огтлол байгууламт дээр /сорох/	
10	Агаар дамжуулах хоолой байгууламт дээр	
11	Агаар сорох радиальный сэнс /байгууламт дээр/	
	Агаар сорох радиальный сэнс /тойм дээр/	
12	Агаар оруулах радиальный сэнс /байгууламт дээр/	
	Агаар оруулах радиальный сэнс /тойм дээр/	
13	Агаарын дулаан хөшиг	

Ye шат: Ажлын зураг

Жаргалант Хийц ХХК,
..... дүүрэг -р хороо, Улаанбаатар хот
утас: (976) 11 .....
и-мэйл: .....@gmail.com

"ЖАРГАЛАНТ ХИЙЦ" ХХК

Инженер		З.Ариунцэцэг
Гүйцэтгэсэн:		Г.Ганчимэг
Шалгасан:		З.Ариунцэцэг

БОГ, БОД МАЛЫН БОЙНЫ БАРИЛГА
Дархан-Уул аймаг, Хонгор сум

Зурагийн нэр: Халаалт, агаар сэлгэлтийн үндсэн үзүүлэлт, хаших хийцийн итгэлцүүр, таних тэмдэг

масштаб:	зурагийн дугаар:	хуудас:
М-гүй	ХАС-01	14
ЕГ шифр: ЖХ-04/2024	ТГ шифр:	огноо: 2024

Сүүлчийн хадгалсан огноо: 2025/01/07

Зургийн жагсаалт

Д/д	Формат	Нэрс	Тайлбар
1	А3	Халаалт, агаар сэлгэлтийн системийн үзүүлэлт, хаших хийцийн итгэлцүүр, тэмдэглэгээ, таних тэмдэг	ХАС-1
2	А3	Тайлбар бичиг, зургийн бүрдэл	ХАС-2
3	А3	Тоног төхөөрөмжийн тодорхойлолт	ХАС-3
4	А3	Материалын түүвэр	ХАС-4
5	А3	Материалын түүвэр	ХАС-5
6	А3	Материалын түүвэр	ХАС-6
7	А3	Материалын түүвэр	ХАС-7
8	А3	Зоорийн давхрын халаалтын системийн байгуулалт	ХАС-8
9	А3	1-р давхрын халаалтын системийн байгуулалт	ХАС-9
10	А3	Зоорийн давхрын агаар сэлгэлтийн системийн байгуулалт	ХАС-10
11	А3	1-р давхрын агаар сэлгэлтийн системийн байгуулалт	ХАС-11
12	А3	Халаалтын системийн тойм. Түгээх шугам №1	ХАС-12
13	А3	Халаалтын системийн тойм. Түгээх шугам №2	ХАС-13
14	А3	Агаар сэлгэлтийн системийн тойм	ХАС-14

Халаалтын системийн тэмдэглэгээ

Элементийн нэр	Тэмдэглэгээ
Халаалтын системийн босоо шугам	БШ
Халаалтын системийн гол босоо шугам	ГБШ
Салбарлах хайрцаг	СХ
Халаалтыг хуваарьлагч	ХХ
Хэвтээ салаа шугам	ХСШ

Агаар сэлгэлтийн системийн тэмдэглэгээ

Д/д	Системийн төрөл	Тэмдэглэгээ
1	Агаар оруулах механик ажиллагаатай систем	О
2	Агаар иж бүрэн боловсруулж оруулах систем	К
3	Агаар сорох механик ажиллагаатай систем	С
4	Агаарын халаалтын агрегат	ХА
5	Агаарын дулаан хөшиг	ДХ
6	Ердийн ажиллагаатай агаар оруулах систем	ЕО
7	Ердийн ажиллагаатай агаар сорох систем	ЕС

Тайлбар

Ерөнхий зүйл: Дархан-Уул аймаг. Хонгор сум. "МАХ НЯДАЛГААНЫ БАРИЛГА "-ын халаалт, агаар сэлгэлтийн системийн ажлын зургийг барилга архитектур, зураг төсөл боловсруулах даалгаварыг үндэслэн боловсруулав.

А. Зураг төслийг боловсруулахдаа дараах норм ба дүрмүүдийг мөрдлөг болгон хийлээ.

1. Барилгад хэрэглэх уур амьсгал ба геофикикийн үзүүлэлт — БНбД 23-01-09
2. Барилгын дулаан хамгаалалт — БНбД 25-01-20
3. Халаалт, агаар сэлгэлт ба кондиционер — БНбД 41-01-11
4. Халаалт, агаар сэлгэлт, кондиционер, хөргөлтийн системийн таних тэмдэглэгээ — MNS 3333:2013
5. Халаалт, агаар сэлгэлт ба кондиционерийн системийн ажлын зураг — MNS 3240:2013

Б. Халаалт, агаар сэлгэлтийн системийн тооцоог дараах нөхцлөөр тооцлоо.

1. Гадна агаарын хэм хүйтний улиралд — -27.2°С
2. Дулаан зөөгчийн температур:
   - 2.1. Халаалтын системийн өгөх усны хэм — 85°С
   - 2.2. буцах усны хэм — 65°С
3. Зонхилох өрөөний хэм:
   - 3.1. Нядалгаа — 5°С

В. Халаалт:

Халаалтын дулаан хангамжийн эх үүсвэр нь өөрийн эх үүсвэртэй байна. Тус барилгын халаалтын систем нь дээгүүр түгээлттэй систем бүхий 2 салаа шугамтай байхаар төлөвлөв. Халаалтын төв шугам нь зоорь, 1-р давхрын таазан доогуур зурагт заасан чиглэлд дулаалгатай, налуулгатай угсрагдана.

Тус барилгын халаалтын системд ОХУ-д үйлдвэрлэсэн "М-140-АО" маркын ширмэн радиатор угсрахаар тусгав. Халаах хэрэгсэл бүрд тохируулах хаалт, буцах шугаманд таслах винтелийг угсрана.

Халаалтын системийн шугам хоолойг холбох хэрэгслээр холбож, хомутаар бэхлэнэ.

Системийг угсарч дуусcаны дараа БНбД 40-06-16-ын дагуу угаах бөгөөд заслалын ажил эхлэхээс өмнө 5-6 ат-аас ихгүй даралттай усаар шахаж шалгана. Халаалтын дулаалгатай яндан хоолойг материалын түүвэрт заасан техникийн үзүүлэлттэй материалаар дулаална. Дулаалгагүй яндан хоолойг тосон будгаар 2 дахин будна.

Г. Агаар сэлгэлт:

Агаар сэлгэлтийн системийг механик агаар сорох болон оруулах, мөн ердийн агаар сэлгэлтийн системтэй байхаар зураг төсөлд тусгаж өгсөн.

Агааржуулалтын шахтыг битүүмжлэх зардлыг төсөвт тусгаж өгөх шаардлагатай. Шахтны малгайвчийг цан цохих эрсдэлээс сэргийлэн дулаалгын хавтангаар хийх нь зүйтэй.

Тойм зурагт үзүүлсэн хоолойн түвшин нь тэгш өнцөгт хоолойн доод түвшнээр өгөгдсөн болно. Агаар дамжуулах хоолойг цайрдсан ган хуудас төмрөөр хийнэ.

Угсралтын ажилыг гүйцэтгэхдээ:
БНбД 12-03-04 Барилгын үйлдвэрлэлийн хөдөлмөр хамгаалал аюулгүйн ажилгааны дүрэм,
БД 12-101-05 Барилга угсралтын ажилд мөрдөх хөдөлмөр хамгаалалын үлгэрчилсэн дүрэмийг баримтлан ажиллах хэрэгтэй.

Барилгын давхар хаалганы дотор хануудыг 100мм-р дулаалахаар БА-д даалгавар өгөгдсөн ба угсралтын үед ус тусгаарлагчуудыг сайн хийх шаардлагатай. Угсралтын явцад зураг төсөл зохиогч болон угсрагч нар үеүдийг БНбД-н дагуу хийгдсэн эсэхийг давхар шалгах шаардлагатай

Үе шат:	Ажлын зураг	
"ЖАРГАЛАНТ ХИЙЦ" ХХК	Жаргалант Хийц ХХК, ... дүүрэг -р хороо, Улаанбаатар хот утас: (976) 11 ... и-мэйл: ...@gmail.com	
Инженер		З.Ариунцэцэг
Гүйцэтгэсэн:		Г.Ганчимэг
Шалгасан:		З.Ариунцэцэг

БОГ, БОД МАЛЫН БОЙНЫ БАРИЛГА
Дархан-Уул аймаг, Хонгор сум

Зургийн нэр: Тайлбар бичиг, зургийн бүрдэл		
машстаб: М-гүй	зургийн дугаар: ХАС-02	хуудас: 14
ЕГ шифр: ЖХ-04/2024	ТГ шифр:	огноо: 2024

Сүүлчийн хадгалсан огноо: 2025/01/07

Тоног төхөөрөмжийн тодорхойлолт

Агаар оруулах системийн техникийн үзүүлэлт																				
Системийн дугаар	Үйлчилж буй өрөөний нэр	Систем байрлаж буй өрөөний нэр	Агаар			Сэнс						Агаар халаагч					Агаарын шүүлтүүр			
			Гадна	Дахин ашиглаж буй	Нийт	Сэнсний			Цахилгаан хөдөлгүүрийн			агаарын хэмжээ	температур		дулаан зарцуулалт	даралтын алдагдал	агаарын хэмжээ	Төрөл	АҮИ	даралтын алдагдал
													эхний	халсан						
			м³/цаг	м³/цаг	м³/цаг	Төрөл	Бүтээмж м³/цаг	Даралт Па	Чадал кВт	Эргэлт эрг/мин	Цахилгаан В / тоо / Гц	м³/цаг	°C	°C	кВт	Па	м³/цаг		%	Па
О-1	Үйлдвэрийн заал	Үйлдвэрийн заал	3000	0	3000	сув/сэнс	3000	550	2.46	1440	380 / 3 / 50	3000	-27.7	+16.0	44.0	120	2000	кассет	85	25

Агаар сорох системийн техникийн үзүүлэлт									
Д/д	Системийн дугаар	Үйлчилж буй өрөөний нэр	Сэнс байрлаж буй өрөөний нэр	Сэнсний			Цахилгаан хөдөлгүүрийн		
				Төрөл	Бүтээмж L, м³/цаг	Даралт P. Па	Чадал N. кВт	Эргэлтийн тоо, n эрг/мин	Цахилгаан В / тоо / Гц
1	С-1	Тех. өрөө	Агуулах	тэнхлэг сэнс	600	150	0.093	2710	220 / 50
2	С-2	Ачих хэсэг, агуулах	Агуулах	сувгийн сэнс	1050	250	0.291	1420	380 / 3 / 50
3	С-3	Душ, хувцас солих	А/ц өрөө	тэнхлэг сэнс	650	210	0.15	2910	220 / 50
4	С-4	Үйлдвэрийн заал	Хонгил	сувгийн сэнс	3000	300	2.46	1440	380 / 3 / 50
5	С-5.6	А/ц өрөө	А/ц өрөө	таазны сэнс	75	100	0.03	-	220 / 50
6	С-7	Тусгаарлах. өрөө	Тус.өрөө	тэнхлэг сэнс	500	150	0.093	2710	220 / 50

Ye шат: Ажлын зураг

"ЖАРГАЛАНТ ХИЙЦ" ХХК

Жаргалант Хийц ХХК,
Дүүрэг -р хороо, Улаанбаатар хот
утас: (976) 11 ____
и-мэйл: ____@gmail.com

Инженер:		З.Аригунцэцэг
Гүйцэтгэсэн:	Ганчимэг	Г.Ганчимэг
Шалгасан:		З.Аригунцэцэг

БОГ, БОД МАЛЫН БОЙНЫ БАРИЛГА
Дархан-Уул аймаг, Хонгор сум

Зургийн нэр: Тоног төхөөрөмжийн тодорхойлолт

масштаб: М-гүй	зургийн дугаар: ХАС-02	хуудас: 14
ЕГ шифр: ЖХ-04/2024	ТГ шифр:	огноо: 2024

Сүүлчийн хадгалсан огноо: 2025/01/07

A3

Материалын түүвэр

Д/д	Тэмдэглэгээ	Нэрс	Тоо	Жин кг	Тайлбар
1	2	3	4	5	6
		ХАЛААЛТ: ТҮГЭЭХ ШУГАМ №1			
1	ГОСТ 3262-75	Ус хий дамжуулах ган яндан			
	T≥200 °C; Py≥1.6 мПа	Ф15 мм	50	1.66	у/м
		Ф20 мм	35	1.66	у/м
		Ф25 мм	20	2.39	у/м
2		Яндангийн дулаалга			
		а/ Зэврэлтээс хамгаалах			
		түрхлэг 2 удаа			
		б/ Дулаалга δ=0.05м			
		λ=0.05 Вт/м °C			
		в/ Хамгаалах бүрхүүл			
		Ф15 мм	50	-	у/м
		Ф20 мм	35	-	у/м
		Ф25 мм	20	-	у/м
3	T≥100 °C; Py≥1.0 мПа	Тохируулах хаалт ф15мм	6	-	ширх
4	T≥100 °C; Py≥1.0 мПа	Халаах хэрэгсэлийн ус буулгагч ф15мм	6	-	ширх
5	T≥100 °C; Py≥1.0 мПа	Автомат хий авагч ф15мм	4	-	ширх
6	T≥100 °C; Py≥1.0 мПа	Бөмбөлгөн хаалт ф20мм	4	-	ширх
7	T≥100 °C; Py≥1.0 мПа	Бөглөөт гуравлагч ф20мм	4	-	ширх
8	M-140-AO	Секцэн халаах хэрэгсэл			
		n=5 секц	2	-	ширх
		n=7 секц	1	-	ширх
		n=9 секц	1	-	ширх
		n=11 секц	2	-	ширх
		ХАЛААЛТ: ТҮГЭЭХ ШУГАМ №2			
1	ГОСТ 3262-75	Ус хий дамжуулах ган яндан			
	T≥200 °C; Py≥1.6 мПа	Ф15 мм	65	1.66	у/м
		Ф20 мм	60	1.66	у/м
		Ф25 мм	40	2.39	у/м

Материалын түүвэр

Д/д	Тэмдэглэгээ	Нэрс	Тоо	Жин кг	Тайлбар
1	2	3	4	5	6
		ХАЛААЛТ: ТҮГЭЭХ ШУГАМ №2			
2		Яндангийн дулаалга			
		а/ Зэврэлтээс хамгаалах			
		түрхлэг 2 удаа			
		б/ Дулаалга δ=0.05м			
		λ=0.05 Вт/м °C			
		в/ Хамгаалах бүрхүүл			
		Ф15 мм	65	-	у/м
		Ф20 мм	60	-	у/м
		Ф25 мм	40	-	у/м
3	T≥100 °C; Py≥1.0 мПа	Тохируулах хаалт ф15мм	11	-	ширх
4	T≥100 °C; Py≥1.0 мПа	Халаах хэрэгсэлийн ус буулгагч ф15мм	11	-	ширх
5	T≥100 °C; Py≥1.0 мПа	Автомат хий авагч ф15мм	4	-	ширх
6	T≥100 °C; Py≥1.0 мПа	Бөмбөлгөн хаалт ф20мм	2	-	ширх
7	T≥100 °C; Py≥1.0 мПа	Бөглөөт гуравлагч ф20мм	2	-	ширх
8	T≥100 °C; Py≥1.0 мПа	Секцэн халаах хэрэгсэл			
	M-140-AO	n=7 секц	1	-	ширх
		n=10 секц	3	-	ширх
		n=11 секц	1	-	ширх
		n=12 секц	6	-	ширх

Ye шат: Ажлын зураг

"ЖАРГАЛАНТ ХИЙЦ" ХХК

Жаргалант Хийц ХХК,
..... дүүрэг -р хороо, Улаанбаатар хот
утас: (976) 11 .....
и-мэйл: .....@mail.com

Инженер		З.Арцунцэцэг
Гүйцэтгэсэн:		Г.Ганчимэг
Шалгасан:		З.Арцунцэцэг

БОГ, БОД МАЛЫН БОЙНЫ БАРИЛГА
Дархан-Уул аймаг, Хонгор сум

Зургийн нэр: Материалын түүвэр

масштаб:	зургийн дугаар:	хуудас:
М-гүй	ХАС-04	14
ЕГ шифр: ЖХ-04/2024	ТГ шифр:	огноо: 2024

Сунгачийн хавсралсан огноо: 2025/01/07

A3

Материалын түүвэр

Д/д	Тэмдэглэгээ	Нэрс	Тоо	Жин кг	Тайлбар
1	2	3	4	5	6
		АГААР СЭЛГЭЛТ:			
		С-1 систем:			
1	RS 150L	Агаар оруулах сэнс			
		L=600 $м^3$/ц, P=150 Па			
		N=0.093 кВт, n=2710 эр/мин; 220V/50Hz	1	-	комп
2		Зөөлөн холбоос	2	-	шир
3		Агаар дамжуулах системийн			
		гөлмөн төмөр хоолой			
		200x150 мм δ=0.5 мм	10	-	у/м
		200x200 мм δ=0.5 мм	10	-	у/м
4		Агаар дамжуулах системийн			
		гөлмөн төмөр хоолойн отвод			
		90° 200x200	2	-	шир
5		Агаар дамжуулах системийн			
		гөлмөн төмөр хоолойн шилжвэр			
		200x150 - 200x200	1	-	шир
6		Агаар сорох сараалж			
		P150 F=0.015м2	4	-	шир
		P200x150 F=0.021м2	1	-	шир
		С-2 систем:			
1	RPH 40-20/20-4D	Агаар оруулах сэнс			
		L=1050 $м^3$/ц, P=250 Па			
		N=0.291 кВт, n=1420 эр/мин; 380V/50Hz	1	-	комп
2	DV 40-20	Зөөлөн холбоос	2	-	шир
3		Агаар дамжуулах системийн			
		гөлмөн төмөр хоолой			
		200x150 мм δ=0.5 мм	15	-	у/м
		300x200 мм δ=0.7 мм	25	-	у/м

Материалын түүвэр

Д/д	Тэмдэглэгээ	Нэрс	Тоо	Жин кг	Тайлбар
1	2	3	4	5	6
		АГААР СЭЛГЭЛТ:			
		С-2 систем:			
4		Агаар дамжуулах системийн			
		гөлмөн төмөр хоолойн отвод			
		90° 300x200	3	-	шир
5		Агаар сорох сараалж			
		P200x150 F=0.021м2	7	-	шир
		С-3 систем:			
1	RS 200L	Агаар оруулах сэнс			
		L=650 $м^3$/ц, P=210 Па			
		N=0.15 кВт, n=2910 эр/мин; 220V/50Hz	1	-	комп
2		Зөөлөн холбоос	2	-	шир
3		Агаар дамжуулах системийн			
		гөлмөн төмөр хоолой			
		200x200 мм δ=0.5 мм	20	-	у/м
4		Агаар дамжуулах системийн			
		гөлмөн төмөр хоолойн отвод			
		90° 200x200	6	-	шир
5		Агаар сорох сараалж			
		P150 F=0.015м2	4	-	шир
		P200x150 F=0.021м2	1	-	шир

Үе шат:	Ажлын зураг	
"ЖАРГАЛАНТ ХИЙЦ" ХХК	Жаргалант Хийц ХХК, ... дүүрэг, ...-р хороо, Улаанбаатар хот, утас: (976) 11 ..., и-мэйл: ...@gmail.com	
Инженер		З.Аруунцэцэг
Гүйцэтгэсэн:		Г.Ганчимэг
Шалгасан:		З.Аруунцэцэг
БОГ, БОД МАЛЫН БОЙНЫ БАРИЛГА Дархан-Уул аймаг, Хонгор сум		
Зургийн нэр:	Материалын түүвэр	
нэгжтэд: М-гүй	зургийн дугаар: ХАС-05	хуудас: 14
ЕГ шифр: ЖХ-04/2024	ТГ шифр:	огноо: 2024

Сүүлчийн хадгалсан огноо: 2025/01/07

Материалын түүвэр

Д/д	Тэмдэглэгээ	Нэрс	Тоо	Жин кг	Тайлбар
1	2	3	4	5	6
		АГААР СЭЛГЭЛТ:			
		С-4 систем:			
1	RPH 60-35/31-4D	Агаар оруулах сэнс			
		L=3000 м³/ц, P=300 Па			
		N=2.46 кВт, n=1440 эр/мин; 380V/50Hz	1	-	комп
2	DV 60-35	Зөөлөн холбоос	2	-	шир
3		Агаар дамжуулах системийн			
		гөлмөн төмөр хоолой			
		250x250 мм δ=0.7 мм	40	-	у/м
		400x250 мм δ=0.7 мм	10	-	у/м
		450x250 мм δ=0.7 мм	10	-	у/м
4		Агаар дамжуулах системийн			
		гөлмөн төмөр хоолойн отвод			
		90° 250x250	1	-	шир
		90° 450x250	2	-	шир
5		Агаар дамжуулах системийн			
		гөлмөн төмөр хоолойн шилжвэр			
		250x250 - 400x250	1	-	шир
		250x250 - 450x250	1	-	шир
6		Агаар сорох мох.сараалж			
		PP200x200 F=0.028м2	12	-	шир
		С-5.6 систем:			
1		Бага оврын сэнс			
		L=75 м³/ц, P=100 Па; N=40Вт; 220V/50Hz	2	-	шир
2		Агаар дамжуулах системийн			
		гөлмөн төмөр хоолой			
		ф100 мм δ=0.6 мм	10	-	у/м
		ф125 мм δ=0.6 мм	5	-	у/м
		Бусад систем:			
1		Агаарын хөшиг			
	С1-Е2-100	N=9.3кВт; 380V/50Hz; 21A	2	-	комп
	С1-Е2-150	N=13.7кВт; 380V/50Hz; 23A	2	-	комп

Материалын түүвэр

Д/д	Тэмдэглэгээ	Нэрс	Тоо	Жин кг	Тайлбар
1	2	3	4	5	6
		АГААР СЭЛГЭЛТ:			
		ЕС-1 систем:			
1		Агаар дамжуулах системийн			
		гөлмөн төмөр хоолой			
		150x150 мм δ=0.5 мм	10	-	у/м
2		Агаар сорох сараалж			
		P150 F=0.015м2	2	-	шир
		С-7 систем:			
1	RS 150L	Агаар оруулах сэнс			
		L=500 м³/ц, P=100 Па			
		N=0.093 кВт, n=2710 эр/мин; 220V/50Hz	1	-	комп
2		Зөөлөн холбоос	2	-	шир
3		Агаар дамжуулах системийн			
		гөлмөн төмөр хоолой			
		200x150 мм δ=0.5 мм	10	-	у/м
4		Агаар дамжуулах системийн			
		гөлмөн төмөр хоолойн отвод			
		90° 200x200	1	-	шир
5		Агаар сорох сараалж			
		P200x150 F=0.021м2	3	-	шир

Ye шат: Ажлын зураг

ЖАРГАЛАНТ ХИЙЦ ХХК

"ЖАРГАЛАНТ ХИЙЦ" ХХК

Жаргалант Хийц ХХК,
_____ дүүрэг -р хороо, Улаанбаатар хот
утас: (976) 11 _____
и-мэйл: _____@gmail.com

Инженер		З.Арцунцэцэг
Гүйцэтгэсэн:		Г.Ганчимэг
Шалгасан:		З.Арцунцэцэг

БОГ, БОД МАЛЫН БОЙНЫ БАРИЛГА
Дархан-Уул аймаг, Хонгор сум

Зургийн нэр: Материалын түүвэр

масштаб:	зургийн дугаар:	хуудас:
М-гүй	ХАС-06	14
ЕГ шифр: ЖХ-04/2024	ТГ шифр:	огноо: 2024

Сунгучийн хавсралсан огноо: 2025/01/07

A3

Материалын түүвэр

Д/д	Тэмдэглэгээ	Нэрс	Тоо	Жин кг	Тайлбар
1	2	3	4	5	6
		АГААР СЭЛГЭЛТ:			
		О-1 систем:			
1	RP 60-35/31-4D	Агаар оруулах сэнс			
		L=3000 м³/ц, P=550 Па			
		N=2.46 кВт, n=1440 эр/мин; 380V/50Hz	1	-	комп
2	DV 60-35	Зөөлөн холбоос	2	-	шир
3		Цахилгаан агаар халаагч			
	EOS 60-35/22.5	N=22.5кВт; 380V/50Hz	2	-	шир
4	VFK 60-35	Агаар шүүгч	1	-	шир
5	LKS 60-35/230	Хавхлага	1	-	шир
6	TRB 60-35/250	Холбох хэрэгсэл L=250мм	2	-	шир
7		Агаар оруулах гадна сараалж			
		600x300h	1	-	шир
8		Агаар дамжуулах системийн			
		гөлмөн төмөр хоолой			
		250x250 мм δ=0.7 мм	30	-	у/м
		400x250 мм δ=0.7 мм	10	-	у/м
		600x300 мм δ=0.7 мм	5	-	у/м
9		Агаар дамжуулах системийн			
		гөлмөн төмөр хоолойн отвод			
		90° 250x250	4	-	шир
		90° 600x300	1	-	шир
10		Агаар дамжуулах системийн			
		гөлмөн төмөр хоолойн шилжвэр			
		250x250 - 400x250	1	-	шир
		400x250 - 600x250	1	-	шир
11		Агаар оруулах тох.сараалж			
		PP200x200 F=0.028м2	8	-	шир
		PP300x200 F=0.042м2	3	-	шир

Материалын түүвэр

Д/д	Тэмдэглэгээ	Нэрс	Тоо	Жин кг	Тайлбар
1	2	3	4	5	6
		ХӨРГӨЛТ:			
1		Хөргөлтийн гадна блок			
	DL15	Nг=1.8кВт; 380V/50Hz	1	-	комп
	DL105	Nг=7.2кВт; 380V/50Hz	1	-	комп
2		Хөргөлтийн дотор блок			
		Nд=1500Вт; 220V/50Hz	1	-	комп
		Nд=1500Вт*2; 220V/50Hz	1	-	комп
3		Зэс хоолой			
		Ф9.52 мм	10	-	у/м
		Ф22.22 мм	10	-	у/м

Сүүлчийн хадгалсан огноо: 2025/01/07

Үе шат: Ажлын зураг

"ЖАРГАЛАНТ ХИЙЦ" ХХК

Харгалант Хийц ХХК,
_____ дүүрэг -р хороо, Улаанбаатар хот
утас: (976) 11 _____
и-мэйл: _____@mail.com

Инженер		З.Арцунцэцэг
Гүйцэтгэсэн		Г.Ганчимэг
Шалгасан:		З.Арцунцэцэг

БОГ, БОД МАЛЫН БОЙНЫ БАРИЛГА
Дархан-Уул аймаг, Хонгор сум

Зургийн нэр: Материалын түүвэр

масштаб: М-гүй	зургийн дугаар: ХАС-07	хуудас: 14
ЕГ шифр: ЖХ-04/2024	ТГ шифр:	огноо: 2024

А3

ЗООРИЙН ДАВХРЫН БАЙГУУЛАЛТ

Масштаб М1:100

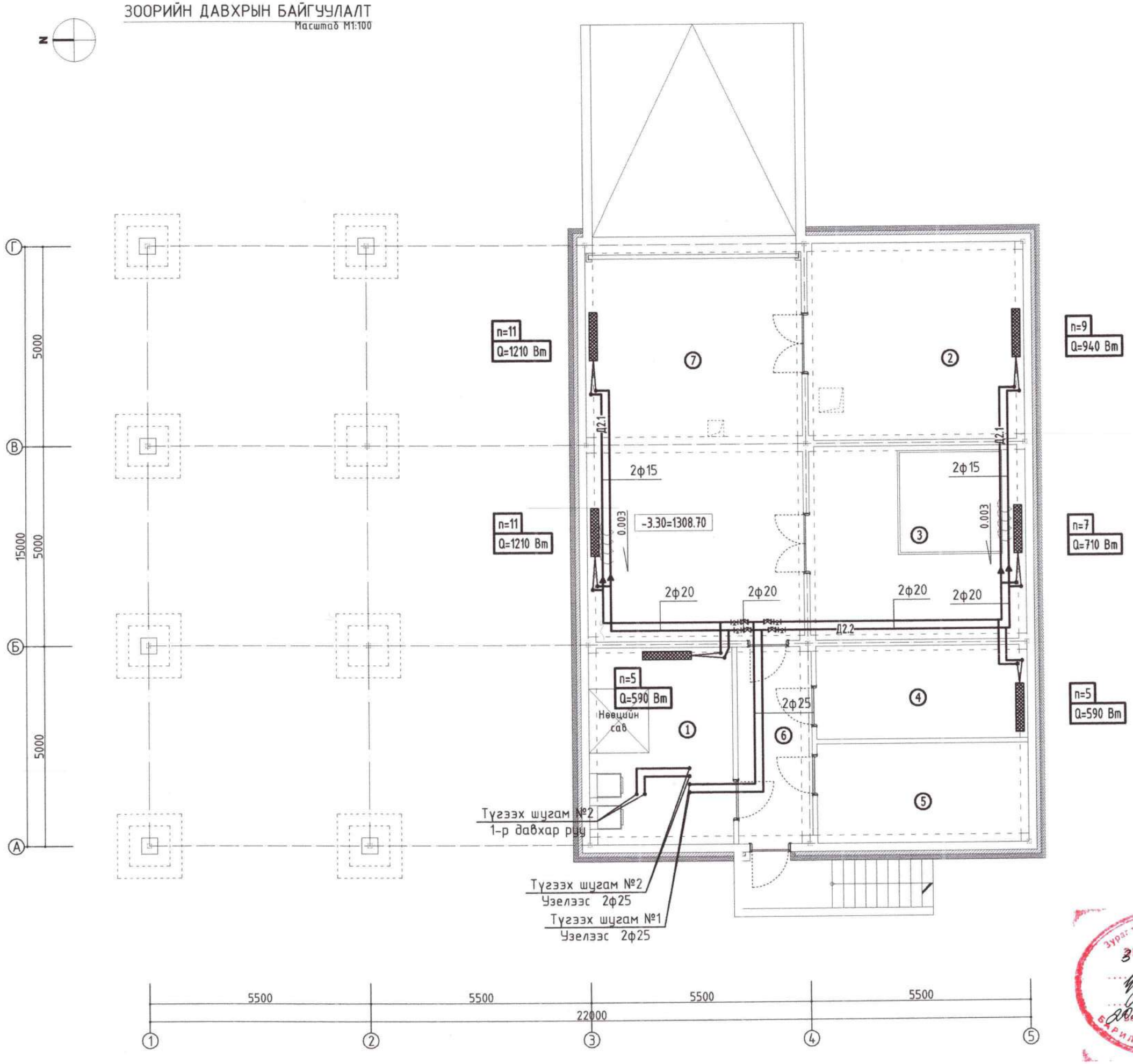

д/д	Өрөөний нэр	Өрөөний хэм, °С	Ачаалал Q, кВт
1	Техникийн өрөө	5	0.59
2	Арьс шир түр хадгалах	5	0.94
3	Цус төвлөрүүлэх хэсэг	5	0.71
4	Агуулах	10	0.59
5	Цахилгааны өрөө	5	-
6	Хонгил	16	-
7	Бохир ачих талбай	16	2.42

Зөвшөөрөлцсөн:		
БА архитектор		О. Идэрбат
ББ инженер		С. Тайванбаатар
ЦБУ инженер		Д. Түвшинжаргал
ХТ, ДГ инженер		Ч. Баярмаа
ХД инженер		З. Түвшинзаяа
А инженер		

д/д	огноо	Засвар өөрчлөлт
Үе шат:		Ажлын зураг

ЖАРГАЛАНТ ХИЙЦ ХХК

"ЖАРГАЛАНТ ХИЙЦ" ХХК

Жаргалант Хийц ХХК,
..... дүүрэг -р хороо, Улаанбаатар хот
утас: (976) 11 .....
и-мэйл: .....@gmail.com

Инженер		З.Ариунцэцэг
Гүйцэтгэсэн:		Г.Ганчимэг
Шалгасан:		З.Ариунцэцэг

БОГ, БОД МАЛЫН БОЙНЫ БАРИЛГА
Дархан-Уул аймаг, Хонгор сум

Зургийн нэр: Зоорийн давхрын халаалтын системийн байгуулалт		
Масштаб: М1:100	Зургийн дугаар: ХАС-08	Хуудас: 14
ЕГ шифр: ЖХ-04/2024	ТГ шифр:	Огноо: 2024

Зураг төсөлд магадлал хийсэн
ЭКСПЕРТ №
Гарын үсэг
он ... сар ... өдөр
2025.01.12
Басвартан эсэх
БАРИЛГЫН ХӨГЖЛИЙН ТӨВ

Сүүлчийн хадгалсан огноо: 2025/01/07

A3

1-р ДАВХРЫН БАЙГУУЛАЛТ

Масштаб М1:100

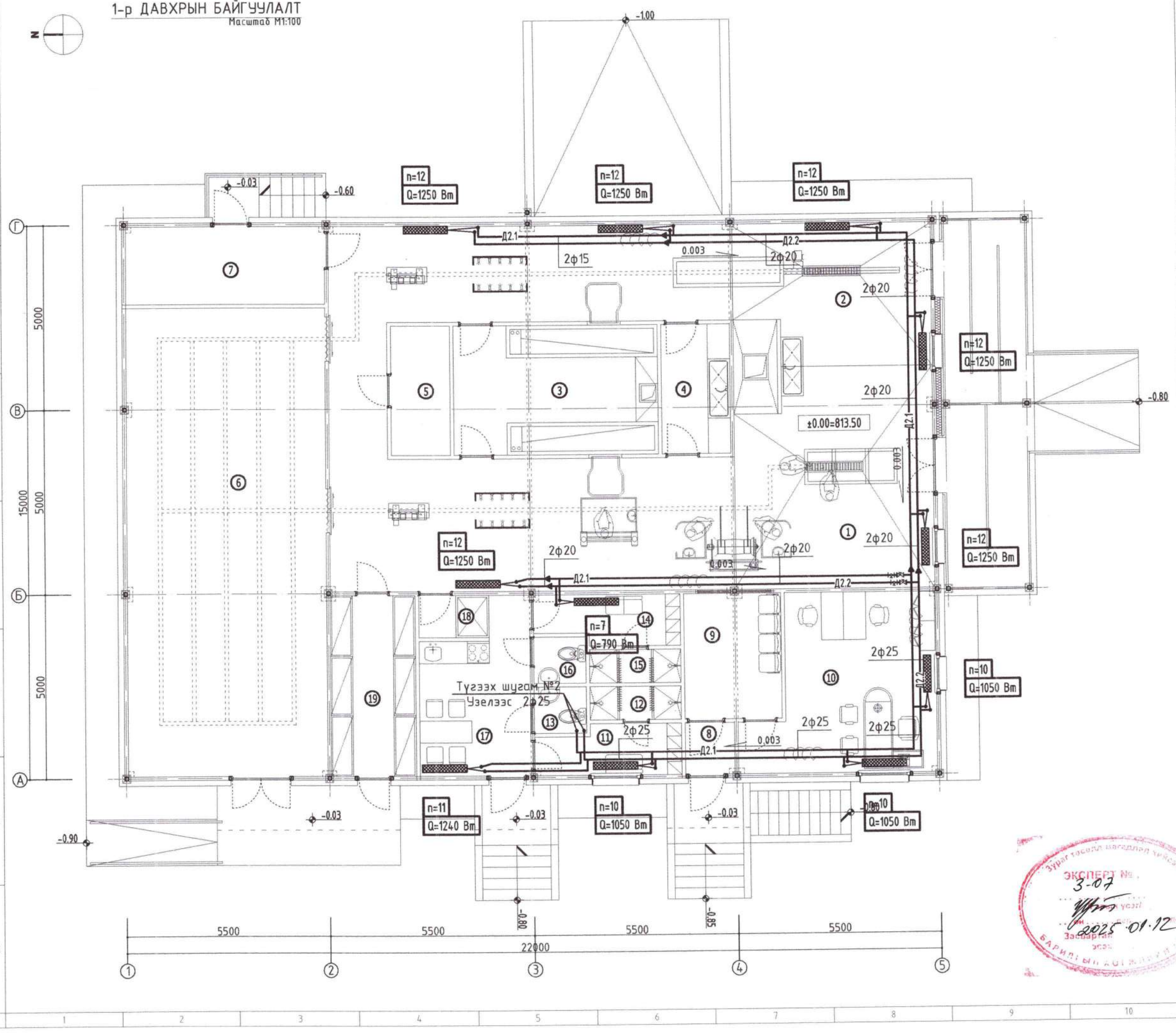

Өрөөний тодорхойлолт

д/д	Өрөөний нэр	Өрөөний хэм, °C	Ачаалал Q, кВт
1	Бод малын шүгам	7	2.5
2	Бог малын шүгам	7	3.75
3	Дотор мах ялгах, ангилах хэсэг	7	-
4	Тоног хэрэгсэл угаах өрөө	7	-
5	Дээж авах өрөө	7	-
6	Сэврээлт хөргөлтийн өрөө	-15	-
7	Тусгаарлах өрөө	-15	-
8	Гонх	-	-
9	Хонгил	16	-
10	Офис	18	2.10
11	Ажилчдын хув. солих өрөө /эр/	20	1.05
12	Душ /эр/	25	-
13	Ажилчдын а/цэврийн өрөө /эр/	20	-
14	Ажилчдын хув. солих өрөө /эм/	20	0.79
15	Душ /эм/	25	-
16	Ажилчдын а/цэврийн өрөө /эм/	18	-
17	Ажилчдын цайны хэсэг	18	1.24
18	Ариутгах хэсэг	18	-
19	Дотор мах сэврээх	-5	-

Зөвшөөрөлсөн:

БА архитектор		О. Идэрбат
ББ инженер		С. Тайванбаатар
ЦБУ инженер		Д. Түвшинжаргал
ХТ, ДГ инженер		Ч. Баярмаа
ХД инженер		З. Түвшинзаяа
А инженер		.....

д/д	огноо	Засвар өөрчлөлт
Үе шат:		Ажлын зураг

JKh ХАРГАЛАНТ ХИЙЦ ХХК

"ХАРГАЛАНТ ХИЙЦ" ХХК

Харгалант Хийц ХХК,
Д. .....
..... дүүрэг -р хороо, Улаанбаатар хот
утас: (976) 11 .....
и-мэйл: .....@gmail.com

Инженер		З.Арцунцэцэг
Гүйцэтгэсэн:		Г.Ганчимэг
Шалгасан:		З.Арцунцэцэг

ЭКСПЕРТ № 3-07
2025.01.12

БОГ, БОД МАЛЫН БОЙНЫ БАРИЛГА
Дархан-Уул аймаг, Хонгор сум

Зургийн нэр: 1-р давхрын халаалтын системийн байгууллалт		
масштаб: М1:100	зургийн дугаар: ХАС-09	хуудас: 14
ЕГ шифр: ЖХ-04/2024	ТГ шифр:	огноо: 2024

Суулчийн хавсралсан огноо: 2025/01/07

А3

ЗООРИЙН ДАВХРЫН БАЙГУУЛАЛТ

Масштаб М1:100

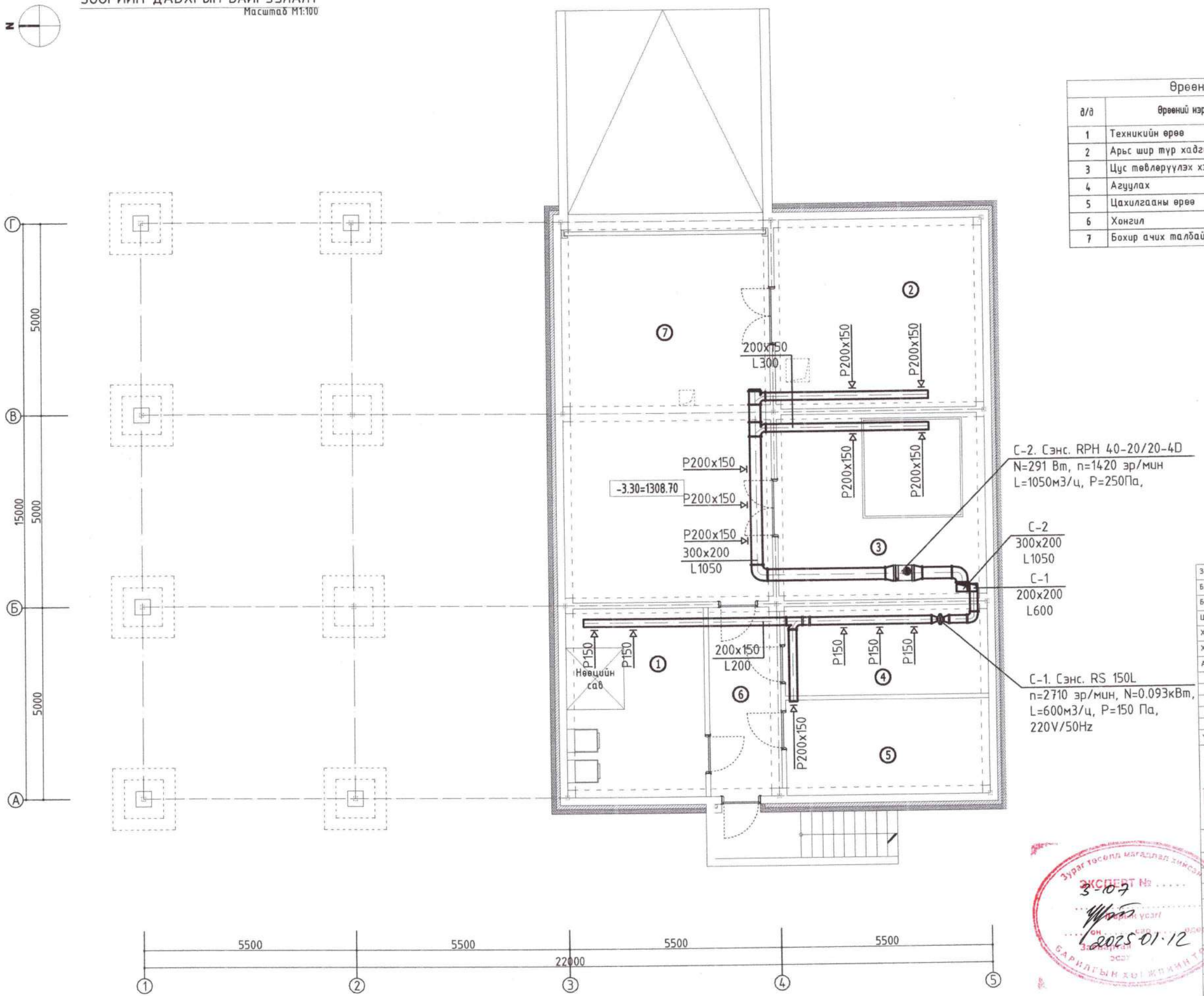

Өрөөний тодорхойлолт

д/д	Өрөөний нэр	Өрөөний хэм, °С	Сорох L, м3/ц	Оруулах L, м3/ц
1	Техникийн өрөө	5	200	-
2	Арьс шир түр хадгалах	5	300	-
3	Цус төвлөрүүлэх хэсэг	5	300	-
4	Агуулах	10	300	-
5	Цахилгааны өрөө	5	100	-
6	Хонгил	16	-	-
7	Бохир ачих талбай	16	450	-

Зөвшөөрөлсөн:

БА архитектор		О. Идэрбат
ББ инженер		С. Тайванбаатар
ЦБУ инженер		Д. Түвшинжаргал
ХТ, ДГ инженер		Ч. Баярмаа
ХД инженер		З. Түвшинзаяа
А инженер		.....

д/д	огноо	Засвар өөрчлөлт
Үе шат:		Ажлын зураг

"ЖАРГАЛАНТ ХИЙЦ" ХХК

Жаргалант Хийц ХХК,
..... дүүрэг –р хороо, Улаанбаатар хот
утас: (976) 11 .....
и-мэйл: .....@gmail.com

Инженер		З.Ариунцэцэг
Гүйцэтгэсэн:		Г.Ганчимэг
Шалгасан:		З.Ариунцэцэг

ЭКСПЕРТ № 3-107

2025.01.12

БОГ, БОД МАЛЫН БОЙНЫ БАРИЛГА
Дархан-Уул аймаг, Хонгор сум

Зургийн нэр: Зоорийн давхрын агаар сэлгэлтийн системийн байгуулалт

масштаб:	зургийн дугаар:	хуудас:
М1:100	ХАС-10	14
ЕГ шифр: ЖХ-04/2024	ТГ шифр:	огноо: 2024

Суулчийн хавсаргасан огноо: 2025/01/07

1-р ДАВХРЫН БАЙГУУЛАЛТ

Масштаб М1:100

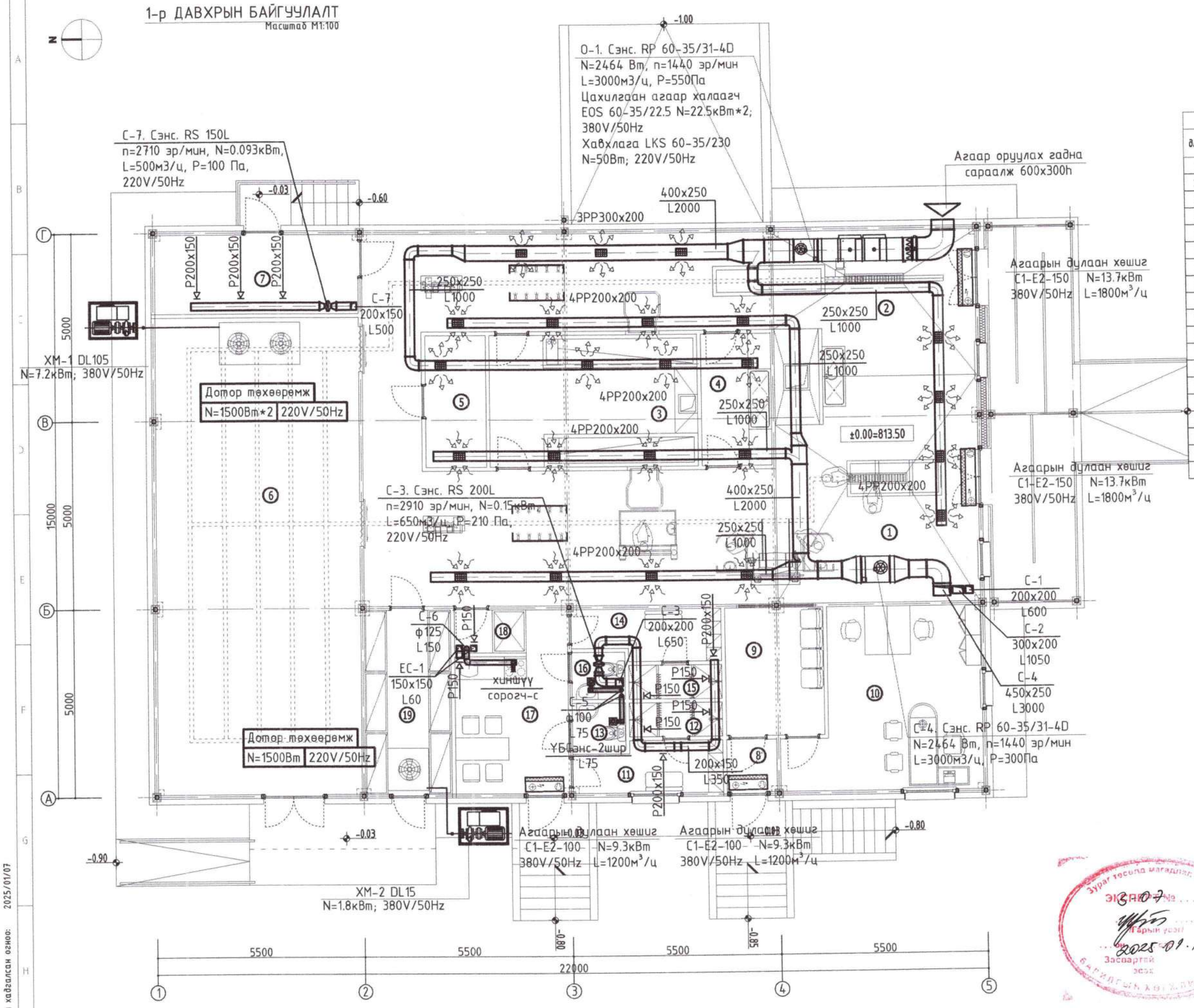

Өрөөний тодорхойлолт				
д/д	Өрөөний нэр	Өрөөний хэм, °С	Сорох L, м3/ц	Оруулах L, м3/ц
1	Бод малын шугам	7	1000	1000
2	Бог малын шугам	7	1000	1000
3	Дотор мах ялгах, ангилах хэсэг	7	500	500
4	Тоног хэрэгсэл угаах өрөө	7	250	250
5	Дээж авах өрөө	7	250	250
6	Сэврээлт хөргөлтийн өрөө	-15	-	-
7	Тусгаарлах өрөө	-15	500	-
8	Гонх	-	-	-
9	Хонгил	16	-	-
10	Офис	18	-	-
11	Ажилчдын хув. солих өрөө /эр/	20	25	-
12	Душь /эр/	25	150	-
13	Ажилчдын а/цэврийн өрөө /эр/	20	75	-
14	Ажилчдын хув. солих өрөө /эм/	20	25	-
15	Душь /эм/	25	150	-
16	Ажилчдын а/цэврийн өрөө /эм/	18	75	-
17	Ажилчдын цайны хэсэг	18	60	-
18	Ариутгах хэсэг	18	60	-
19	Дотор мах сэврээх	-5	-	-

Зөвшөөрөлцсөн:		
БА архитектор		О. Идэрбат
ББ инженер		С. Тайванбаатар
ЦБУ инженер		Д. Түвшинжаргал
ХТ, ДГ инженер		Ч. Баярмаа
ХД инженер		З. Түвшинзаяа
А инженер		

д/д	огноо	Засвар өөрчлөлт
Үе шат:		Ажлын зураг

ЖАРГАЛАНТ ХИЙЦ ХХК

"ЖАРГАЛАНТ ХИЙЦ" ХХК

Жаргалант Хийц ХХК,
..... дүүрэг -р хороо, Улаанбаатар хот
утас: (976) 11 .....
и-нэйл: ..... @gmail.com

Инженер		З.Ариунцэцэг
Гүйцэтгэсэн:		Г.Ганчимэг
Шалгасан:		З.Ариунцэцэг

БОГ, БОД МАЛЫН БОЙНЫ БАРИЛГА
Дархан-Уул аймаг, Хонгор сум

Зургийн нэр:	1-р давхрын агаар сэлгэлтийн системийн байгуулалт	
машстаб: М1:100	зургийн дугаар: ХАС-11	хуудас: 14
ЕГ шифр: ЖХ-04/2024	ТГ шифр:	огноо: 2024

Зураг төсөлд магадлан хийсэн
ЭКСПЕРТ № 3107
Гарын үсэг
2025.01.12
Засвартай эсэх
БАРИЛГЫН ХӨГЖЛИЙН ГӨВ

Сүүлчийн хадгалсан огноо: 2025/01/07

ХЭСЭГЛЭЛ-I

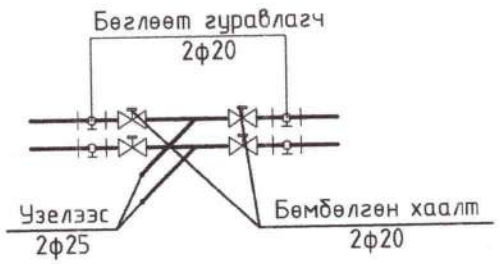

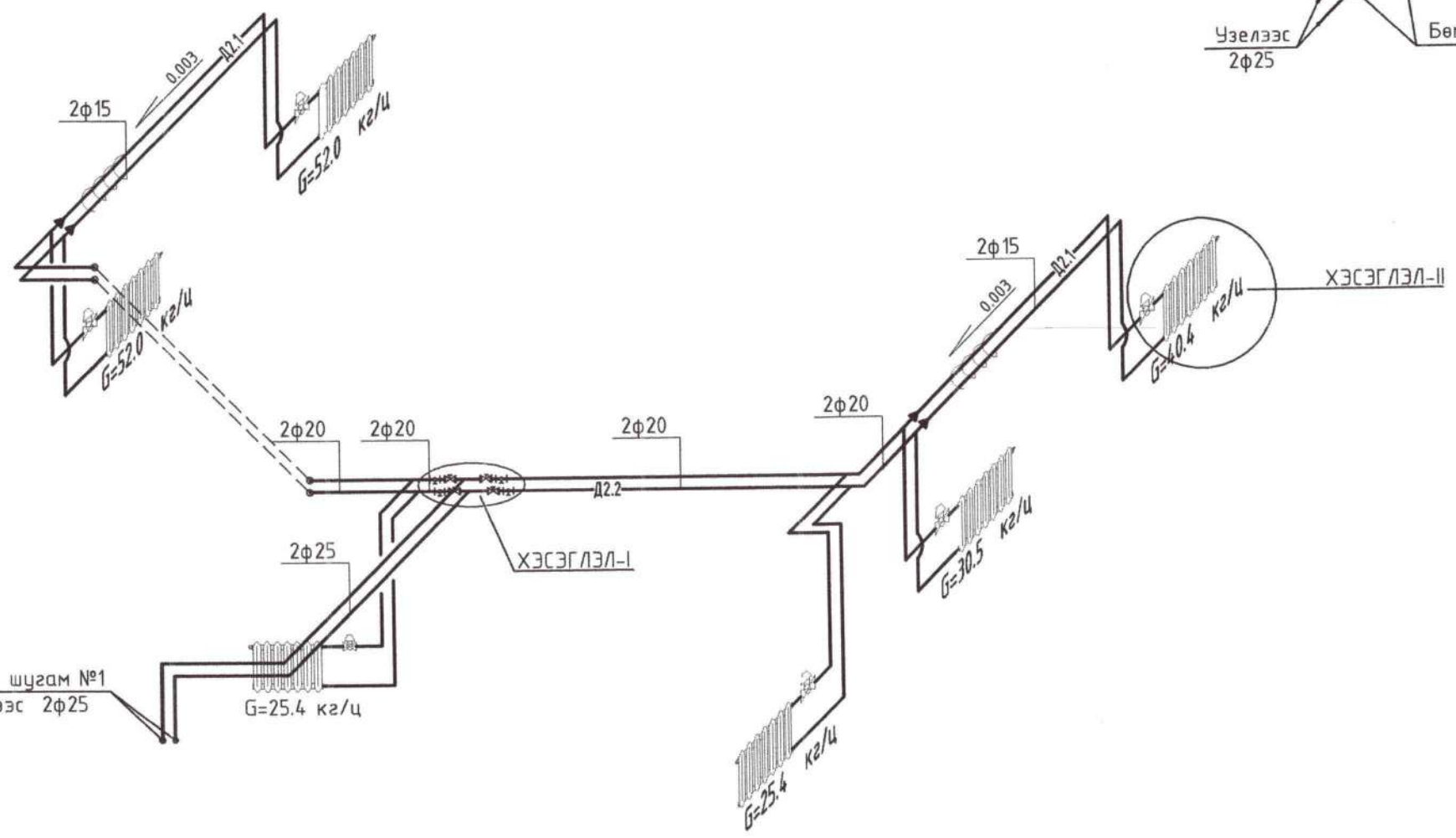

ХЭСЭГЛЭЛ-II

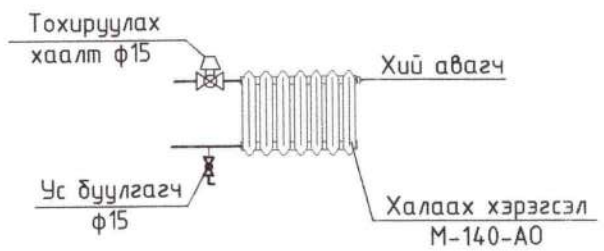

Суулчийн хавсралсан огноо: 2025/01/07

Ye шат:	Ажлын зураг		
"ЖАРГАЛАНТ ХИЙЦ" ХХК	Жаргалант Хийц ХХК, ... дүүрэг -р хороо, Улаанбаатар хот утас: (976) 11 ____ и-мэйл: _____@gmail.com		
Инженер		Э.Арцунцэцэг	
Гүйцэтгэсэн:		Г.Ганчимэг	
Шалгасан:		Э.Арцунцэцэг	
БОГ, БОД МАЛЫН БОЙНЫ БАРИЛГА Дархан-Уул аймаг, Хонгор сум			
Зургийн нэр:	Халаалтын системийн тойм Тугээх шугам №1		
нашстаб: М-гүй	зургийн дугаар: ХАС-12	хуудас: 14	
ЕГ шифр: ЖХ-04/2024	ТГ шифр:	огноо: 2024	

A3

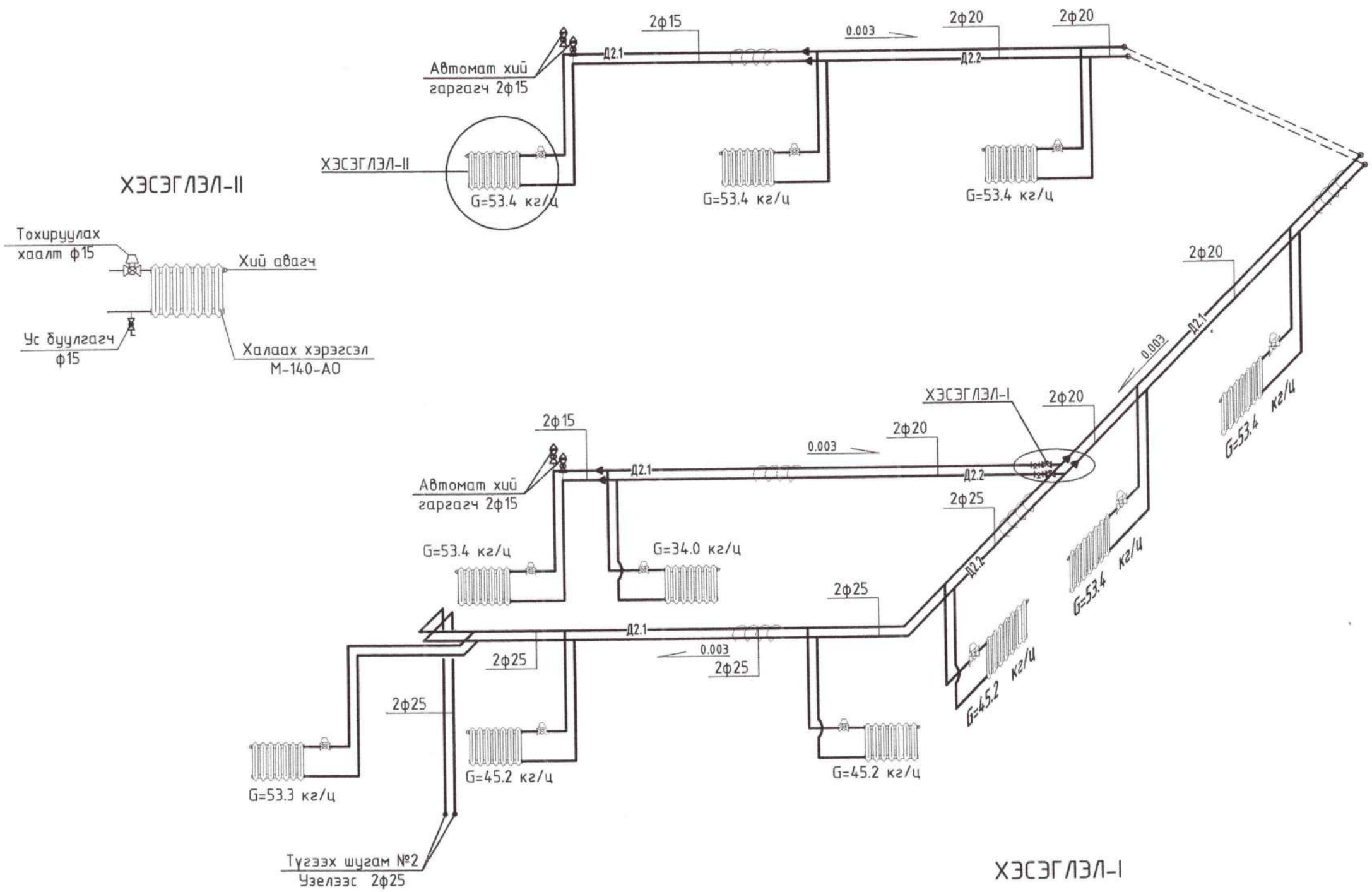

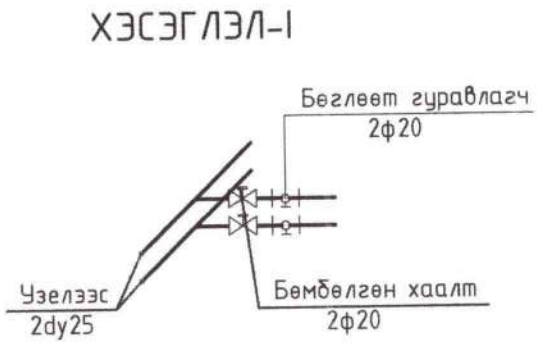

Ye шат:	Ажлын зураг	
"ЖАРГАЛАНТ ХИЙЦ" ХХК	Жаргалант Хийц ХХК, .../..... дүүрэг -р хороо, Улаанбаатар хот утас: (976) 11 ..... и-мэйл: .....@gmail.com	
Инженер		З.Ариунцэцэг
Гүйцэтгэсэн:		Г.Ганчимэг
Шалгасан:		З.Ариунцэцэг
БОГ, БОД МАЛЫН БОЙНЫ БАРИЛГА Дархан-Уул аймаг, Хонгор сум		
Зургийн нэр:	Халаалтын системийн тойм Түгээх шугам №2	
машстаб: М-гүй	зургийн дугаар: ХАС-13	хуудас: 14
ЕГ шифр: ЖХ-04/2024	ТГ шифр:	огноо: 2024

Сүүлчийн хадгалсан огноо: 2025/01/07

A3

С-1-н тойм

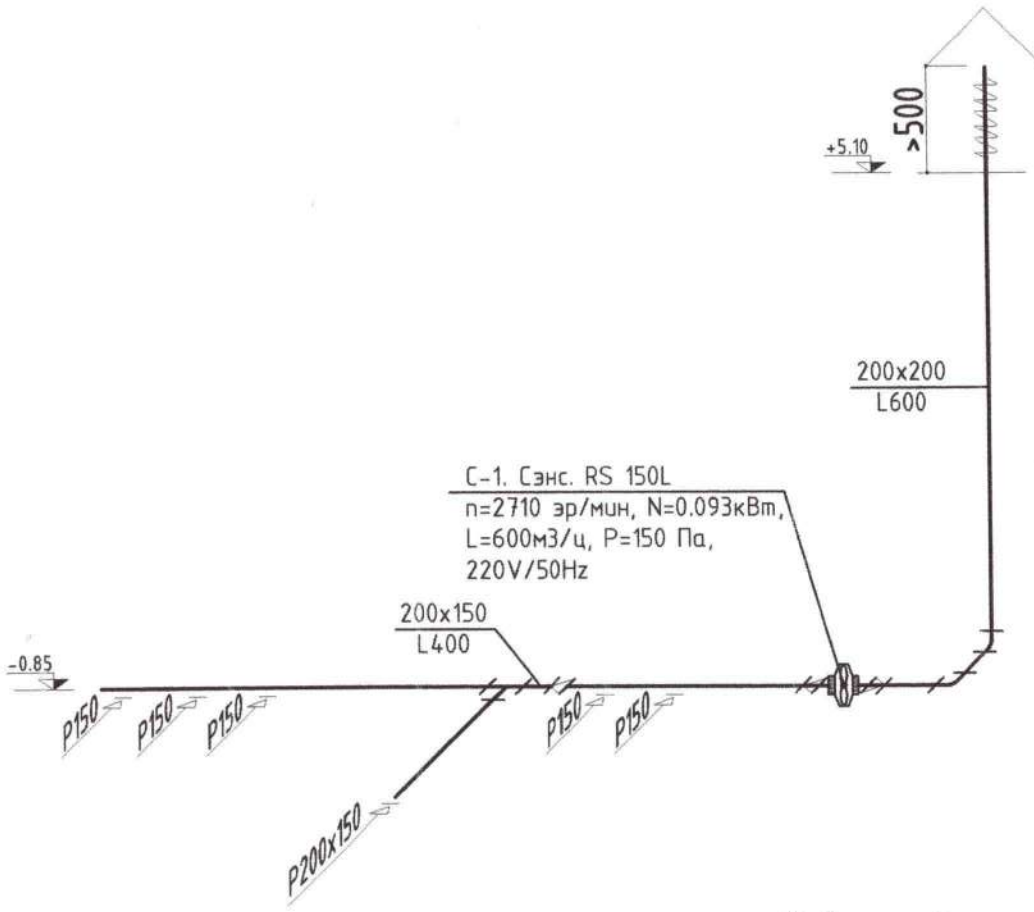

С-2-н тойм

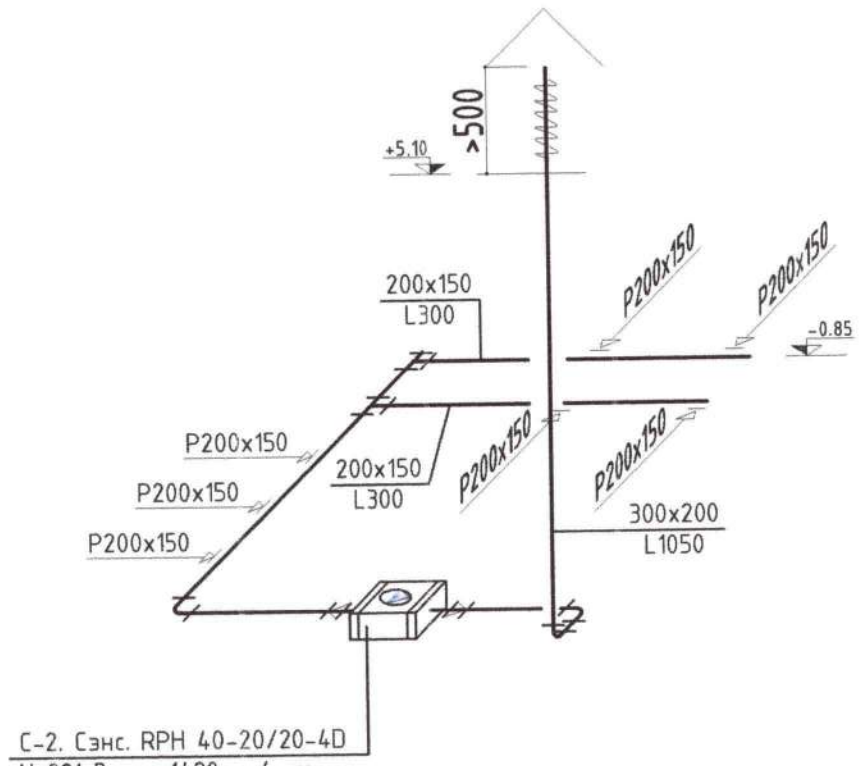

С-3-н тойм

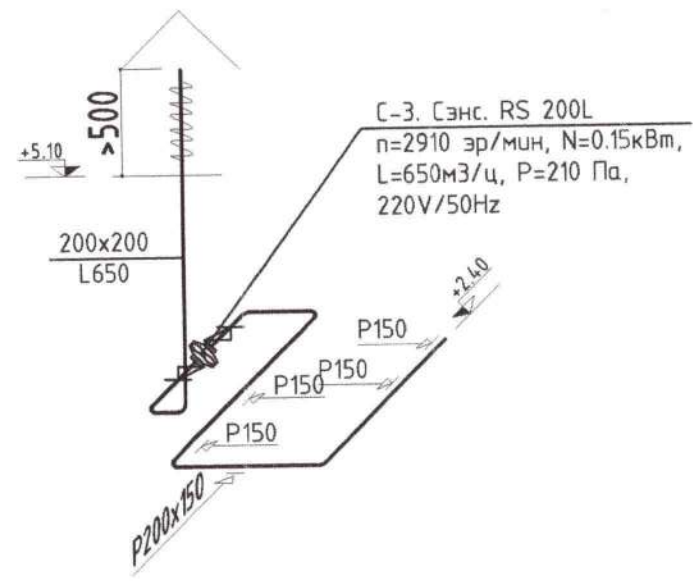

С-4-н тойм

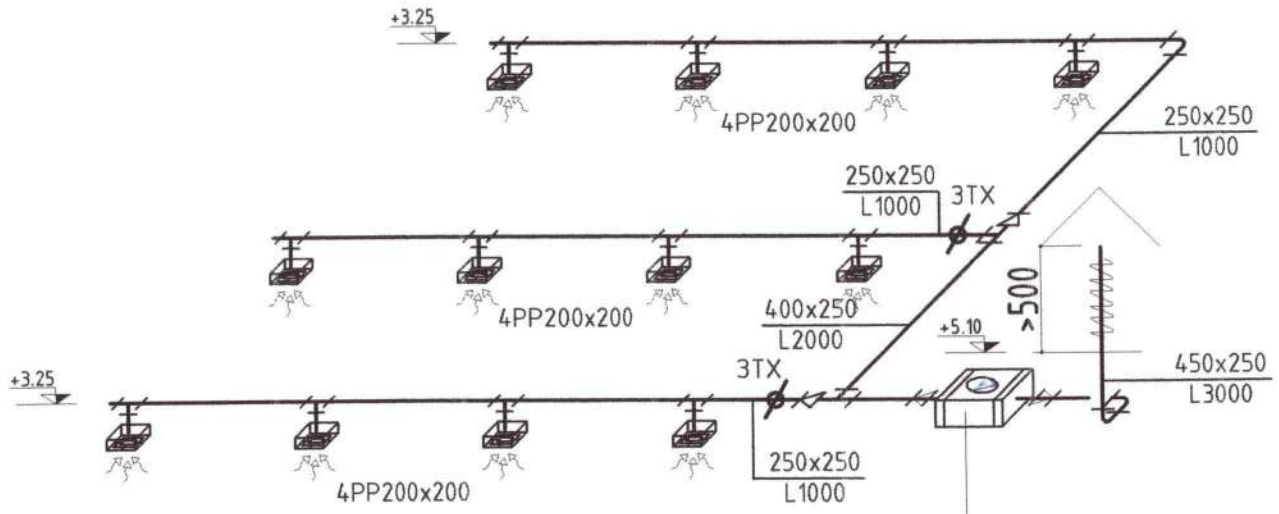

О-1-н тойм

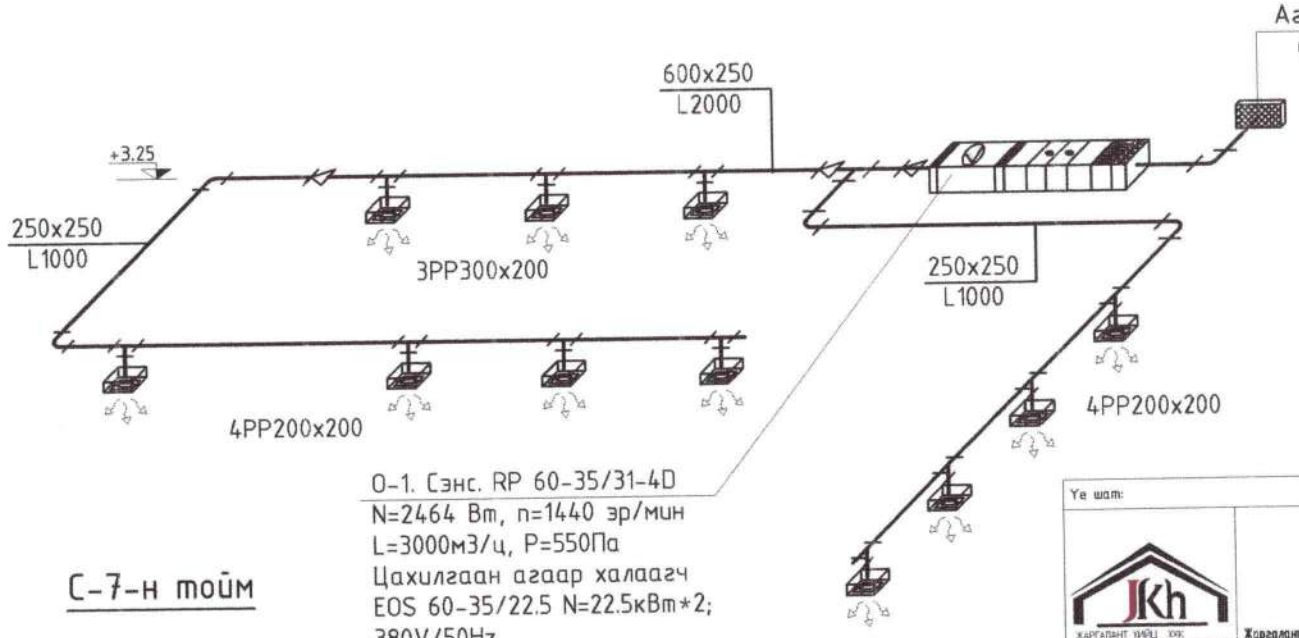

С-7-н тойм

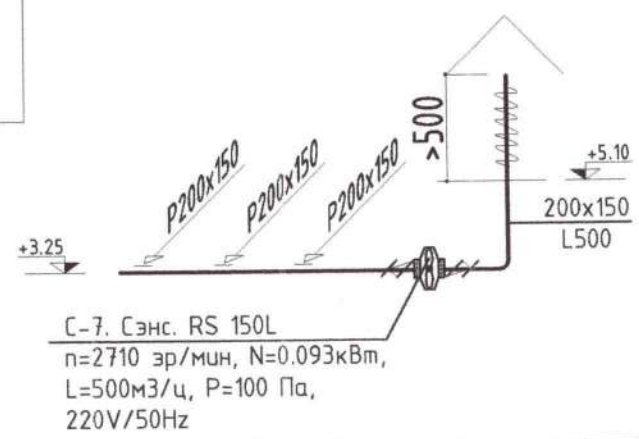

Суулчийн хавсралсан огноо: 2025/01/07

Ye шат:	Ажлын зураг
"ЖАРГАЛАНТ ХИЙЦ" ХХК	Жаргалант Хийц ХХК, ... дүүрэг –р хороо, Улаанбаатар хот утас: (976) 11 ..... и-мэйл: .....@gmail.com
Инженер	Э.Ариунцэцэг
Гүйцэтгэсэн:	Г.Ганчимэг
Шалгасан:	Э.Ариунцэцэг

БОГ, БОД МАЛЫН БОЙНЫ БАРИЛГА
Дархан-Уул аймаг, Хонгор сум

Зургийн нэр: Агаар сэлгэлтийн системийн тойм		
масштаб: М-гүй	зургийн дугаар: ХАС-14	хуудас: 14
ЕГ шифр: ЖХ-04/2024	ТГ шифр:	огноо: 2024

A3

Тайлбар

1. Дархан-Уул аймаг. Хонгор сум. "МАЛ НЯДАЛГААНЫ БАРИЛГА"-н дулааны эх үүсвэрийн технологийн зураг төсөлийг захиалагчийн саналын дагуу цахилгаанаар хангахаар төлөвлөв. Халаалтын системийн дулаан зөөгчийн температур 85°C/65°C байхаар төлөвлөв.

2. Уг барилгын дулааныг Польш улсын KOSPEL фирмийн ELKO.T-21 маркийн цахилгаан зуухаар тэжээхээр зураг тусгасан ба тухайн зуух нь өөртөө сүлжээний насос, аваарын клапан, автомат хий авагчтай цогц төхөөрөмж байна.

3. Энэхүү бойлер нь асаах, унтраах товчлууруудтай бөгөөд удирдлагын хяналтын самбар нь нүүрэн талын хэсэгт байрлана. Хоёрдох товчлуур нь эдийн засгийн горимд ажиллах корпулалттай байдаг. Энэхүү ажиллагааны горим нь нийт дулааны эрчим хүчний гуравны хоёрт ажиллах боломжийг олгодог. Мөн хяналтын самбар дээр ус халаах үзүүлэлтүүд, хүссэн хяналтын температурыг тохируулах товчлуурууд, одоогийн температурыг харуулсан үзүүлэлтүүд байдаг. Бойлерууд нь хэт халалт, даралт ихсэхээс хамгаалах тоноглолтой байна. Мөн өрөөний термостат ашиглан гараар ажиллуулах боломжтой байдаг.

3. Халаалтын тогоо, тоног төхөөрөмжүүд, яндан хоолойг угсарч дуусаад системийг угааж цэвэрлэн P = 1.25МПа ажлын даралтаар шахаж шалгана.

4. Угсралтын ажилыг гүйцэтгэхдээ: БНбД 12-03-04 Барилгын үйлдвэрлэлийн хөдөлмөр хамгаалал ажулгүйн ажилгааны дүрэм, БД 12-101-05 Барилга угсралтын ажилд мөрдөх хөдөлмөр хамгаалалын үлгэрчилсэн дүрэмийг бариимтлан ажиллах хэрэгтэй.

Таних тэмдэглэгээ		
Д/д	Нэр	Тэмдэглэгээ
1	-Халаалтын өгөх шугам /2-р хэлхээнд/	Д2.1
2	-Халаалтын буцах шугам /2-р хэлхээнд/	Д2.2
3	-Бөмбөлгөн хаалт	
4	-Үл буцаах хаалт	
5	-Хог шүүгч	
3	-Насос	
4	-Ус юүлэгч	
5	-Агаар гаргагч	
6	-Манометр, термометр	M T
7	-Аваарын хаалт	

Зургийн жагсаалт			
Д/д	Формат	Нэрс	Тайлбар
1	А3	Тайлбар бичиг, зургийн бүрдэл, үндсэн үзүүлэлт, таних тэмдэг.	ДМ-1
2	А3	Материалын түүвэр.	ДМ-2
3	А3	Тогооны өрөөний байгуулалт, угсралтын тойм.	ДМ-3
4	А3	Тогооны зарчмын схем, үзүүлэлт	ДМ-4
5	А3	Цахилгаан тогооны үзүүлэлт, хэсэглэл	ДМ-5

Халаалт, агаар сэлгэлтийн системийн үндсэн үзүүлэлт

Барилга байгууламжийн нэр	Эзэлхүүн, м³ V	Гадна агаарын температур, °C	Дулаан зарцуулалт, кВт				Хүйтэн зарцуулалт, кВт	Цахилгаан хөдөлгүүрийн хүчин чадал, кВт
			Халаалт	Агаар сэлгэлт	Халуун усан хангамж	Бүгд		
МАХ НЯДАЛГААНЫ БАРИЛГА	-	-27.2 °C	17.93	-	/цах-р/	17.93	-	-

"ЖАРГАЛАНТ ХИЙЦ" ХХК	МАЛ НЯДАЛГААНЫ БАРИЛГА Дархан-Уул аймаг, Хонгор сум				
	ТАЙЛБАР БИЧИГ, ЗУРГИЙН БҮРДЭЛ, ҮНДСЭН ҮЗҮҮЛЭЛТ, ТАНИХ ТЭМДЭГ			Үе шат: А3	
	Инженер:	Э.Арцунцэцэг	ЕГ шифр:	Масштаб: М1:	Огноо: 2024
	Гүйцэтгэсэн:	Г.Ганчимэг	ТГ шифр:	Зургийн дугаар: ДМ-01	Хуудас: 05
	Шалгасан:	Э.Арцунцэцэг			

Материалын түүвэр					
Д/д	Тэмдэглэгээ	Нэрс	Тоо ширх	Нэгж жин, кг	Тайлбар
Халаалтын тогооны холболт:					
1	ELCO.T-21	Халаалтын цахилгаан тогоо N=48 кВт шр	2		ком
2	Reflex. S8	Тэлэлтийн сав V=8л шр	1	-	ком
3	Wilo	Насос G=0.85 м3/цаг, H=8.0м, N=0.25кВт, D=25	2	-	ком
5	-	Удирдлагын самбар ECL110	1	-	ком
6	T≥100 °C; Py≥1.0 мПа	Аваарын хаалт	2	-	шир
7	T≥100 °C; Py≥1.0 мПа	Хий авагч Ф15	5	-	шир
8	T≥100 °C; Py≥1.0 мПа	Ул буцаах хаалт Ф32	2	-	шир
	T≥100 °C; Py≥1.0 мПа	Ул буцаах хаалт Ф20	1	-	шир
9	T≥100 °C; Py≥1.0 мПа	Хог шүүгч Ф32	1	-	шир
10	T≥100 °C; Py≥1.0 мПа	Бөмбөлгөн хаалт Ф20	3	2.2	шир
	T≥100 °C; Py≥1.0 мПа	Бөмбөлгөн хаалт Ф40	10	2.2	шир
11	T≥100 °C; Py≥1.0 мПа	Ус буулгагч Ф15	1	-	шир
12	T≥100 °C; Py≥1.0 мПа	Манометр	5	-	шир
13	T≥100 °C; Py≥1.0 мПа	Термометр	4	-	шир
14		Ус зөөлрүүлэх төхөөрөмж	1	-	комп

"ЖАРГАЛАНТ ХИЙЦ" ХХК

МАЛ НЯДАЛГААНЫ БАРИЛГА
Дархан-Уул аймаг, Хонгор сум

МАТЕРИАЛЫН ТҮҮВЭР

Үе шат: А3

Инженер:		З.Ариунцэцэг	ЕГ шифр:	Масштаб: М1:	Огноо: 2024
Гүйцэтгэсэн:		Г.Ганчимэг	ТГ шифр:	Зургийн дугаар: ДМ-02	Хуудас: 05
Шалгасан:		З.Ариунцэцэг			

ЦАХИЛГААН ТОГООНЫ ӨРӨӨНИЙ БАЙГУУЛАЛТ М1:50

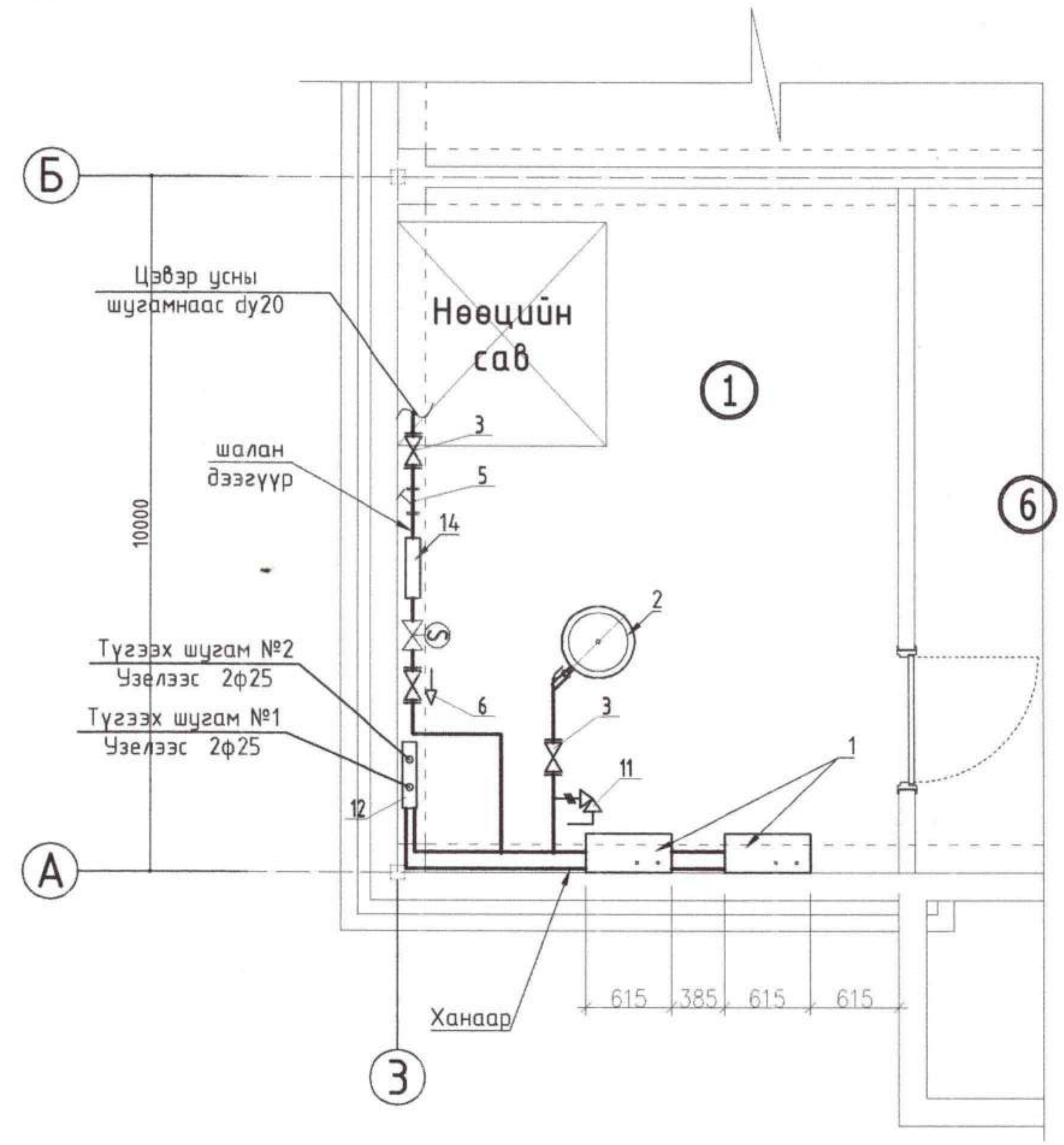

Тайлбар:

1. Халаалтын тогоо
ELKO.T-21 N=21кВт 2ширхэг /1 ажлын нөгөө нь нөөц/
2. Тэлэлтийн сав
V=8L Reflex S8L
3. Бөмбөлгөн хаалт
4. Үл буцаах хавхлага
5. Хог шүүгч
6. Үл буцаах хаалт
7. Манометр
8. Термометр
9. Хий авагч
10. Ус бүүлгагч
11. Аваарын хаалт
12. Хуваарлагч Ф57х3.0 L=800мм
13. Ус зөөлрүүлэх төхөөрөмж
14. Удирдлагын самбар
15. Насос G=0.84 м3/ц H=8м

Зураг төсөлд магадлал хийсэн
ЭКСПЕРТ № 3-07
2025.01.12
Барилгын хөгжлийн төв

"ЖАРГАЛАНТ ХИЙЦ" ХХК	МАЛ НЯДАЛГААНЫ БАРИЛГА Дархан-Уул аймаг, Хонгор сум				
	ТОГООНЫ ӨРӨӨНИЙ БАЙГУУЛАЛТ				Үе шат А3
	Инженер	Э.Ариунцэцэг	ЕГ шифр	Масштаб М1:50	Огноо 2024
	Гүйцэтгэсэн	Г.Ганчимэг	ТГ шифр	Зургийн дугаар ДМ-03	Хуудас 05
	Шалгасан	Э.Ариунцэцэг			

ЦАХИЛГААН ТОГООНЫ ӨРӨӨНИЙ БАЙГУУЛАЛТ М1:50

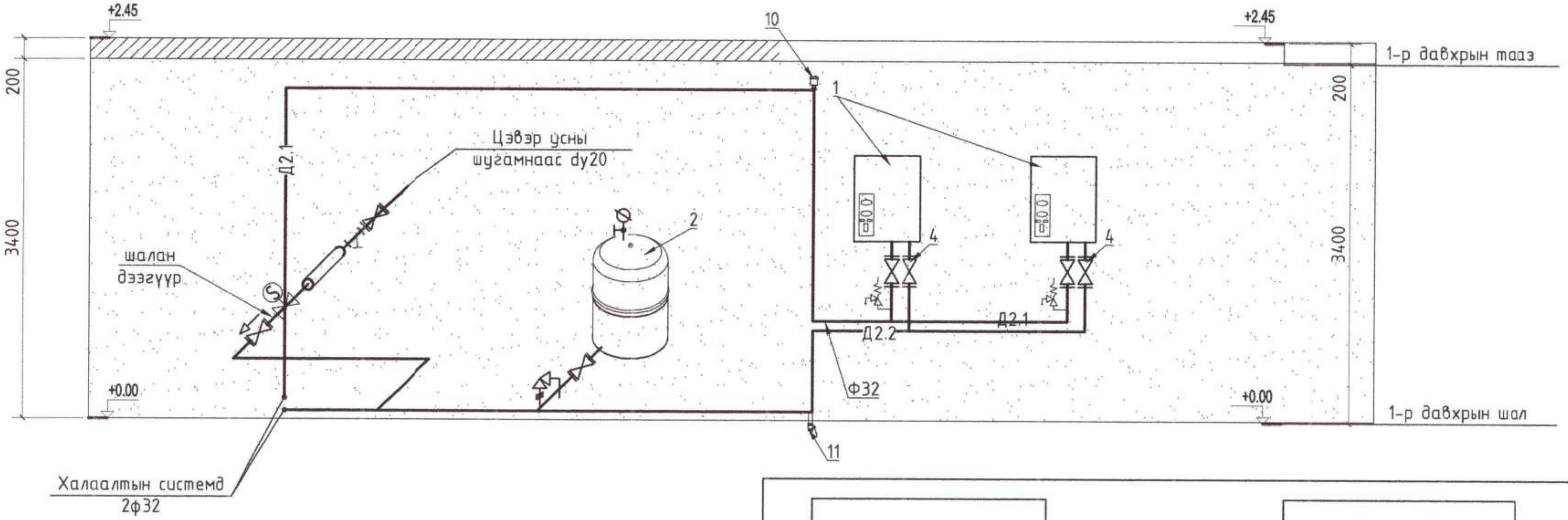

Тайлбар:

1. Халаалтын тогоо
ELKO.T-21 N=21кВт 2ширхэг /1 ажлын нөгөө нь нөөц/
2. Тэлэлтийн сав
V=8L Reflex S8L
3. Бөмбөлгөн хаалт
4. Үл буцаах хавхлага
5. Хог шүүгч
6. Үл буцаах хаалт
7. Манометр
8. Термометр
9. Хий авагч
10. Ус буулгагч
11. Ааварын хаалт
12. Хувиарлагч Ф57х3.0 L=800мм
13. Ус зөөлрүүлэх төхөөрөмж
14. Удирдлагын самбар
15. Насос G=0.84 м3/ц H=8м

ЦАХИЛГААН ТОГООНЫ ЗАРЧМЫН СХЕМ

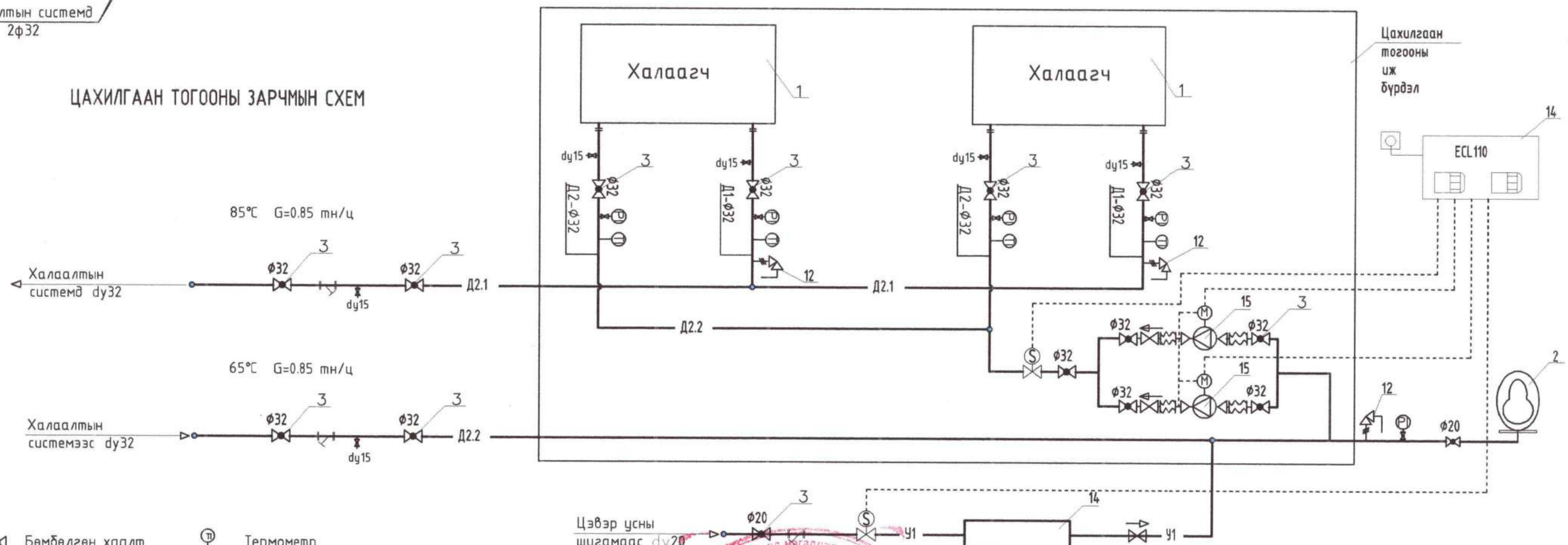

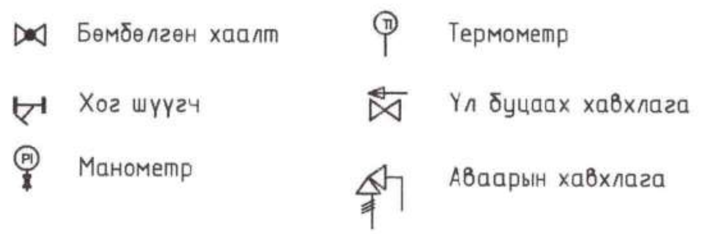

"ЖАРГАЛАНТ ХИЙЦ" ХХК	МАЛ НЯДАЛГААНЫ БАРИЛГА Дархан-Уул аймаг, Хонгор сум				
	ӨРӨӨНИЙ ТОЙМ, ХАЛААЛТЫН ТОГООНЫ ЗАРЧМЫН СХЕМ				Үе шат А3
	Инженер	З.Ариунцэцэг	ЕГ шифр	Масштаб М1:	Огноо 2024
	Гүйцэтгэсэн	Г.Ганчимэг			
	Шалгасан	З.Ариунцэцэг	ТГ шифр	Зургийн дугаар ДМ-04	Хуудас 05

ЭКСПЕРТ № 316-7
2025.01.12

KOSPEL /EKCO/ ЦАХИЛГААН ТОГОО

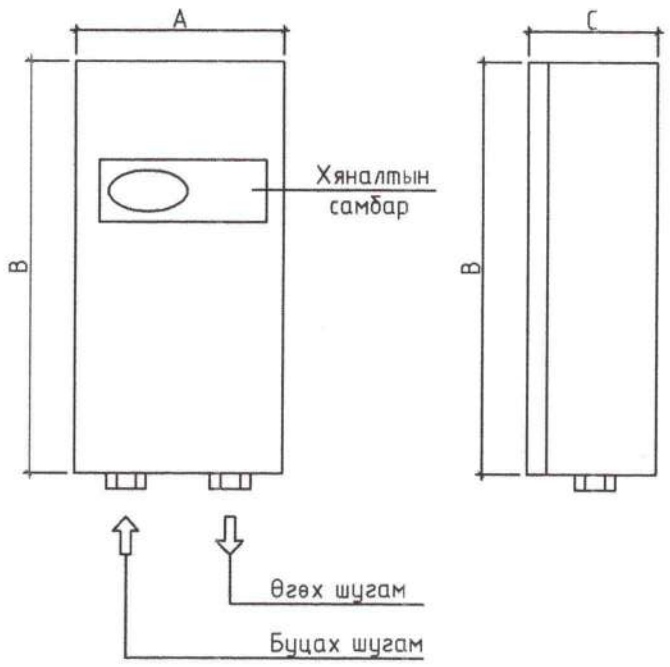

KOSPEL /EKCO/ ЦАХИЛГААН ТОГООНЫ ТЕХНИКИЙН ҮЗҮҮЛЭЛТ

Үзүүлэлт	кВт	4	6	8	4	6	8
Хүчдэл		220 В			380 В		
Гүйдэл	А	20	32	40	10		16
Утасны хамгийн бага хөндлөн огтлол	мм²	3x2.5	3x4	3x6	5x1		5x1.5
Халаах талбай, м²	м²	30-50	40-70	60-100	30-50	40-70	60-100
Хэмжээ, мм	710x418x153						

Үзүүлэлт	кВт	12	15	18	21	24	30	36	48
Хүчдэл		380 В							
Гүйдэл	А	20	25	32	40		50	63	85
Утасны хамгийн бага хөндлөн огтлол	мм²	5x2.5		5x4		5x6	5x10		
Халаах талбай, м²	м²	100-140	130-180	150-220	180-250	220-300	280-320	340-380	360-400
Хэмжээ, мм	710x418x153								

KOSPEL /EKCO/ ЦАХИЛГААН ТОГОО ХОЛБОЛТЫН СХЕМ

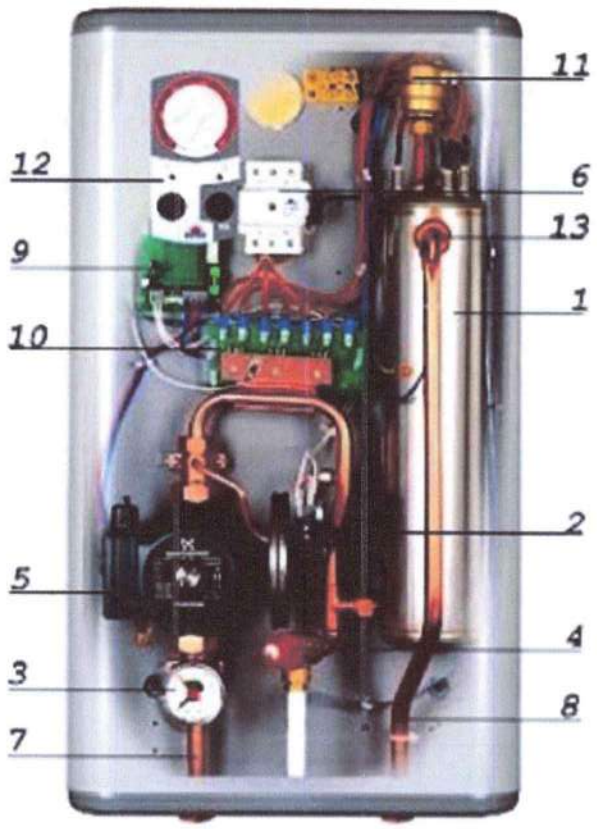

Тайлбар

1. Халаах узель
2. Урсгал мэдрэгч
3. Манометр
4. Аюулгүйн хавхлага
5. Эргэлтийн насос
6. Температур хязгаарлагч
7. Буцах шугам
8. Өгөх шугам
9. Хяналтын самбар
10. Зангилааны хүч
11. Автомат хий авагч
12. Удирдлагын самбар
13. Гарах усны температур мэдрэгч

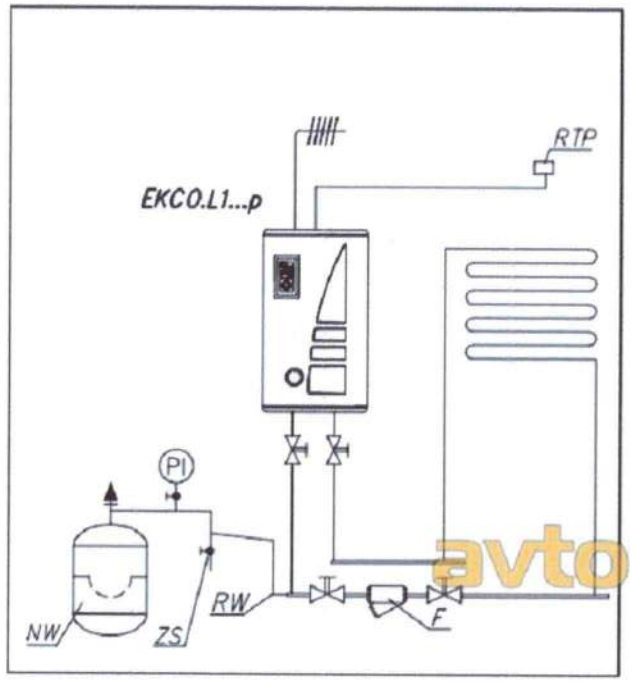

Тайлбар

RTP - Өрөөний температур хэмжигч
F - Соронзон оруулгатай шүүлтүүр
RW - Өргөсгөх хоолой
ZS - Ус зайлуулах хоолой
PI - Манометр
NW - Тэлэлтийн сав

"ЖАРГАЛАНТ ХИЙЦ" ХХК	МАЛ НЯДАЛГААНЫ БАРИЛГА Дархан-Уул аймаг, Хонгор сум					
	ЦАХИЛГААН ТОГООНЫ ҮЗҮҮЛЭЛТ, ХЭСЭГЛЭЛ					Үе шат: А3
	Инженер:	Э.Арцунцэцэг	ЕГ шифр:	Масштаб: М1:	Огноо: 2024	
	Гүйцэтгэсэн:	Г.Ганчимэг	ТГ шифр:	Зургийн дугаар: ДМ-05	Хуудас: 05	
	Шалгасан:	Э.Арцунцэцэг				

avto