"УРАНТОД ЦЭГ" ХХК
/Барилгын зураг төслийн тусгай зөвшөөрлийн дугаар ЗТ56-693/19,
Хаяг: Хэнтий аймаг, Хэрлэн сум 1-р баг "Эрдэнэ төв" 2 давхар
Утас: 80006394, 98889300

Зургийн шифт: УТЦ-2023/072

Говьсүмбэр аймаг. Баянтал сум. 1-р баг

ЭРҮҮЛ МЭНДИЙН ТӨВИЙН БАРИЛГЫН ӨРГӨТГӨЛ /БАЯНТАЛ СУМ/

/ЗАСВАР, ӨРГӨТГӨЛИЙН АЖЛЫН ЗУРАГ/

ЗӨВШӨӨРСӨН:

Захиалагч:			
	Баянтал сумын Засаг дарга	Нэр	Гарын үсэг
		Б.Ганбаяр	

БОЛОВСРУУЛСАН:

Гүйцэтгэгч:			
"УРАН ТОД ЦЭГ" ХХК	"Урантод цэг" ХХК-ийн Захирал	Нэр	Гарын үсэг
		П.Ганцоож	

ЧИНГИС ХОТ 2023 ОН

ТАЙЛБАР БИЧИГ, ЗУРГИЙН ЖАГСААЛТ

Зургийн жагсаалт

№	Зургийн нэр	Хуудасны марк
1	Тайлбар бичиг, зургийн жагсаалт	БА-1
2	Байршлын схем	ЕТ-1
3	Одоогийн байдлын фото	БА-2
4	Нэгдүгээр давхрын байгуулалт /хэмжилт/	БА-3
5	Хоёрдугаар давхрын байгуулалт /хэмжилт/	БА-4
6	Огтлол 1-1 /хэмжилт/	БА-5
7	Огтлол 2-2 /хэмжилт/	БА-6
8	Нүүр тал X1-X4 /хэмжилт/	БА-7
9	Нүүр тал X4-X1 /хэмжилт/	БА-8
10	Нүүр тал Y1-Y7 /хэмжилт/	БА-9
11	Нүүр тал Y7-Y1 /хэмжилт/	БА-10
12	Дээврийн байгуулалт /хэмжилт/	БА-11
13	Буулгалтын байгуулалт /өргөтгөл/	БА-12
14	Байгуулалт /өргөтгөл/	БА-13
15	Шалны байгуулалт /өргөтгөл/	БА-14
16	Таазны байгуулалт /өргөтгөл/	БА-15
17	Технологийн байгуулалт /өргөтгөл/	БА-16
18	Огтлол 1-1, 2-2 /өргөтгөл/	БА-17
19	Нүүр тал X3-X2 /өргөтгөл/	БА-18
20	Нүүр тал Y6-Y7 /өргөтгөл/	БА-19
21	Нүүр тал Y7-Y6 /өргөтгөл/	БА-20
22	Дээврийн байгуулалт /өргөтгөл/	БА-21
23	Хаалга, цонхны нэгдсэн түүвэр	БА-22

ЕРӨНХИЙ ТАЛБАР ХЭСЭГ

ЕРӨНХИЙ ХЭСЭГ: Говьсүмбэр аймгийн Баянтал суманд байрлах "ЭРҮҮЛ МЭНДИЙН ТӨВИЙН БАРИЛГЫН ӨРГӨТГӨЛ /БАЯНТАЛ СУМ/" ажлын зураг төслийг Баянтал сумын ЗДТГ-аас ирүүлсэн 2023 оны 11-р сарын 10-ны өдрийн ШХА-17 дугаартай зургийн даалгаврыг үндэслэн "Урантод цэг" ХХК-д боловсруулав.

БАЙРШИЛ: Говьсүмбэр аймгийн Баянтал сумын 1-р багийн нутаг дэвсгэрт байрлана.

БАЙГАЛЬ ЦАГ УУРЫН ҮНДСЭН ӨГӨГДЛҮҮД:

- Газар хөдлөлтийн 7 балл
- Гадна агаарын тооцоо температур нь -26.4 градус
- Цасны ачаалал 30 кг/м кв
- Улирлын хөлдөлтийн норматив гүн 3.2м
- Галын ангилалын категори В
- Галд тэсвэрлэлтийн 2-р зэрэгт хамаарна.
- Салхины ачаалал 35 кг/м кв

ОДООГИЙН БАЙДАЛ:
Тус барилга нь 2011 оны 03-р сарын 21-ний өдрийн 29 тоот захирамжаар "Голомт өргөө" ХХК-нд зураг төслийг боловсруулан 2012 онд бариж ашиглалтанд оруулсан барилга байна. Эмнэлэгийн барилга нь тэнхлэгээрээ 12,4х20,4м хэмжээтэй 12см өнгөлгөө тоосго, 38см ердийн тоосгон ханатай цутгамал төмөр бетон хучилттай 2 давхар барилга байна. Эмнэлэг нь өөрөө бие даасан халаалтын тогооны барилгатай бөгөөд уг барилгад гараж, морг, цахилгааны өрөө, галчийн өрөө, ариун цэврийн өрөөнүүд байрлана.

АРХИТЕКТУР ТӨЛӨВЛӨЛТ: Барилгыг захиалагчийн хүсэлтээр гражийн барилгын дээвэр дээр тэнхлэгээрээ 10,2х6,0м хэмжээтэй өргөтгөлийн барилга барихаар төлөвлөв.
Үндсэн 1 орц, эмнэлэгийн барилгын 2-р дахрын шатны талбайгаар холбогдоно. Барилгын даацын үндсэн төлөвлөлт нь металл каркас бүтээцтэй. Гадна хананы 3,00 түвшингөөс дээш 360см-ийн зузаантай бетон блокон өрөг /ЕВРО блок/ нягт 500кг/м3, 10см-ийн зузаантай чулуун хөвөн дулаалгатай байна.
Барилгын дээвэр нь кв төмөр С нуруутай, 15 см-ийн зузаантай сэндвич хавтан дээвэртэй байна.

Барилгын өрөө тасалгааг дараах үүргээр төлөвлөв. Үүнд:
- Хурлын танхим

Металл рам.
Металл рамыг үйлдвэрт захиалан бэлдэх ба барилгын талбай дээр угсарч гүйцэтгэнэ. Металл рам нь зэврэлтээс хамгаалсан будгаар будагдсан байх шаардлагатай ба металл эдлэлийн угсралтын боолт, шайб нь өндөр бат бэхийн үзүүлэлттэй зэвэрдэггүй гангаар хийгдсэн байх шаардлагатай. Угсралтын гагнаасыг Э42 төрлийн цахилгаан нуман гагнуураар 6мм ба 8мм өндөр оёсоор гагнана. Гангийн бат бэх СТ345.

Хана.
- Гадна хана нь 360мм блокон ханатай 100мм зузаантай чулуун хөвөн хавтангаар дулаална.

БАЙРШЛЫН ЕРӨНХИЙ СХЕМ

"УРАН ТОД ЦЭГ" ХХК	Говьсүмбэр аймаг. Баянтал сум. 1-р баг ЭРҮҮЛ МЭНДИЙН ТӨВИЙН БАРИЛГЫН ӨРГӨТГӨЛ /БАЯНТАЛ СУМ/	
Захирал	П.Ганцоож	
Архитектор	Т.Бариашир	
Гүйцэтгэсэн	Т.Бариашир	
Шалгасан	П.Ганцоож	
Зургийн нэр: ТАЙЛБАР БИЧИГ, ЗУРГИЙН ЖАГСААЛТ	БА-01 Масштаб -	
	Үе шат / Хуудас / Бүх хуудас	
ЕГ шифр: УТЦ-2023/071	А3 / 01 / 23	
ТГ шифр:	2023он 12сар	

БАЙРШЛЫН СХЕМ

Масштаб М1:1000

ҮНДЭСЛЭЛ.

- Говьсүмбэр аймгийн Баянтал суманд байрлах "ЭРҮҮЛ МЭНДИЙН ТӨВИЙН БАРИЛГЫН ӨРГӨТГӨЛ /БАЯНТАЛ СУМ/" алжны зураг төслийг Баянтал сумын ЗДТГ-аас ирүүлсэн 2023 оны 11-р сарын 10-ны өдрийн ШХА-17 дугаартай зургийн даалгаврыг үндэслэн "Урантод цэг" ХХК-д боловсруулав.
- Говьсүмбэр аймгийн Баянтал сумын 1-р багийн нутаг дэвсгэрт байрлана.

N

Д/д	Тодорхойлолт	Тайлбар
1	Эрүүл мэндийн төвийн барилга	Төлөвлөж буй
2	Цэцэрлэгт талбай	Одоо байгаа
3	Талын элч ОНӨААТҮГ	Одоо байгаа
4	Төв цурын зуух	Одоо байгаа
5	Орон сууцны барилга	Одоо байгаа

БАЙРШЛЫН ЕРӨНХИЙ СХЕМ

ТАНИХ ТЭМДЭГ

- Төлөвлөлтийн барилга
- Одоо байгаа барилга
- Дулааны шугам
- Цэвэр усны шугам
- Бохир усны шугам
- Цахилгааны шугам
- Холбооны шугам

ТӨЛӨВЛӨЖ БУЙ БАЙРШЛЫН СОЛБИЛЦОЛ

Кординат /уртраг, өргөрөг/

1.	46°33'49.91"N	108°18'24.17"E
2.	46°33'50.09"N	108°18'25.16"E
3.	46°33'49.62"N	108°18'25.32"E
4.	46°33'49.44"N	108°18'24.32"E
5.	46°33'50.00"N	108°18'24.51"E
6.	46°33'50.05"N	108°18'24.80"E
7.	46°33'50.40"N	108°18'24.68"E
8.	46°33'50.34"N	108°18'24.37"E

Говьсүмбэр аймаг. Баянтал сум. 1-р баг

ЭРҮҮЛ МЭНДИЙН ТӨВИЙН БАРИЛГЫН ӨРГӨТГӨЛ /БАЯНТАЛ СУМ/

Байршлын схем

Үе шат: АЗ

Архитектор	Т.Бариашир		ЕГ шифр: УТЦ-2023/071	Масштаб: 1:1000	Огноо: 2023.12
Гүйцэтгэсэн	Т.Бариашир		ТГ шифр:	Зургийн дугаар: ЕТ-01	Хуудас: 23
"УРАНТОД ЦЭГ" ХХК	Шалгасан	С.Баасандагва			

ОДООГИЙН БАЙДЛЫН ФОТО ЗУРГУУД

УРД ТАЛ

ХОЙД ТАЛ

БАРУУН ТАЛ

БАРУУН ТАЛ

ЗҮҮН ТАЛ

ЗҮҮН ТАЛ

"ҮРАН ТОД ЦЗГ" ХХК	Говьсүмбэр аймаг. Баянтал сум. 1-р баг ЭРҮҮЛ МЭНДИЙН ТӨВИЙН БАРИЛГЫН ӨРГӨТГӨЛ /БАЯНТАЛ СУМ/				БА-02	
	Захирал	Л.Ганцоож		Зургийн нэр: ОДООГИЙН БАЙДЛЫН ФОТО ЗУРГУУД	Масштаб 1:150	
	Архитектор	Т.Бариашир			Үе шат	Хуудас / Бүх хуудас
	Гүйцэтгэсэн	Т.Бариашир		ЕГ шифр: ҮТЦ-2023/071	АЗ	03 / 23
	Шалгасан	П.Ганцоож		ТГ шифр:	2023он 12сар	

A3

НЭГДҮГЭЭР ДАВХРЫН БАЙГУУЛАЛТ /хэмжилт/ Масштаб М1:150

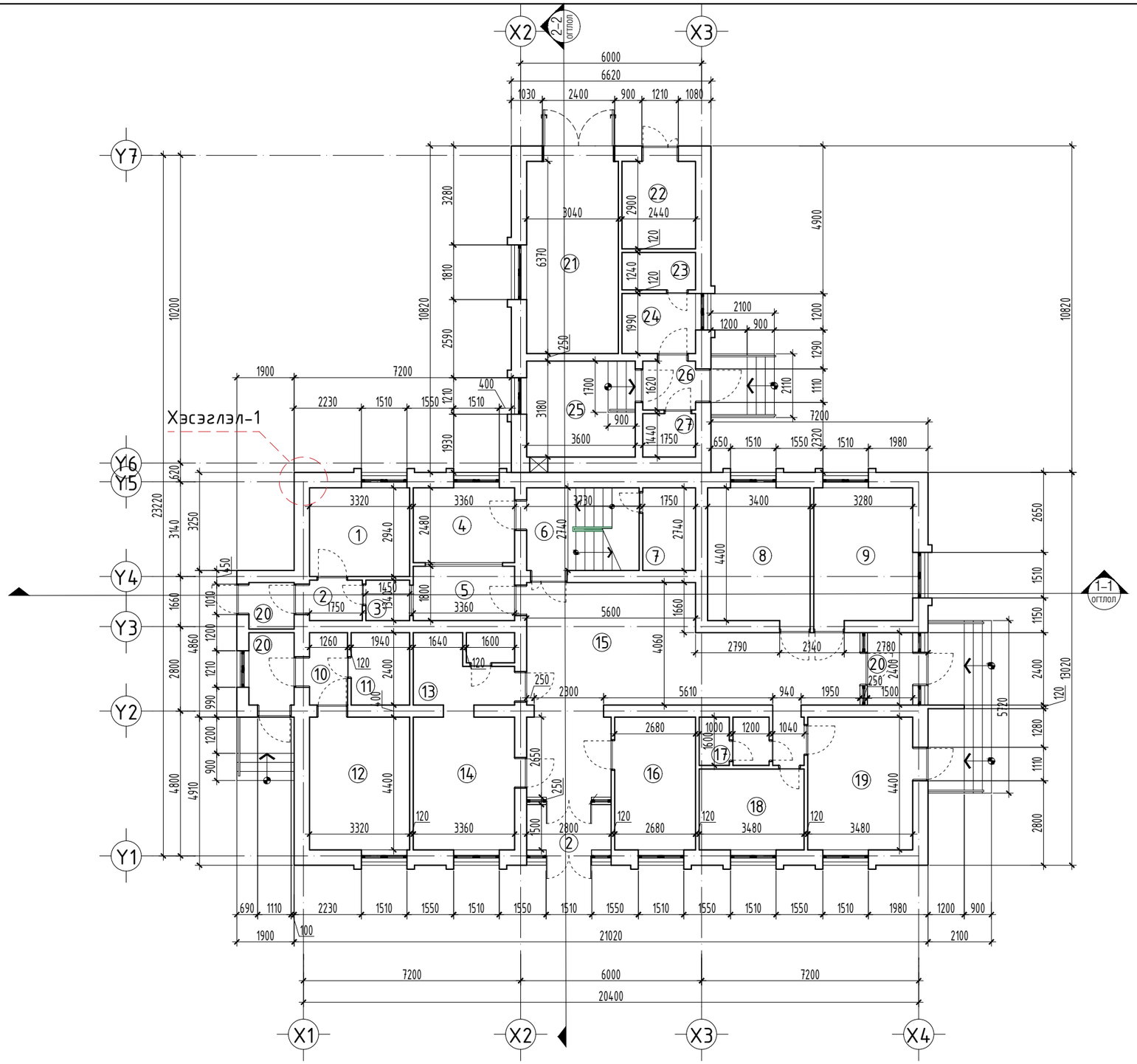

Өрөөний тодорхойлолт

Д/д	Өрөөний нэр	Талбай /м²/	Шалны бүтэц
1	Халдвартын 1 ортой өрөө	9.76	Хулдаас
2	Үүдний өрөө	2.34	Плита
3	Ариун цэврийн өрөө	1.94	Плита
4	Нягтлан, няравын өрөө	8.33	Хулдаас
5	Вакцины өрөө	6.04	Плита
6	Шатны талбай	10.22	Плита
7	Ажилчдын ариун цэврийн өрөө	4.78	Плита
8	Гал тогоо бэлтгэлийн өрөө	14.96	Плита
9	Ариутгал, халдваргүйжүүлэлт, угаалгын өрөө	14.43	Плита
10	Үүдний өрөө	3.02	Плита
11	Ариун цэврийн өрөө	4.65	Плита
12	Эмчийн өрөө	14.60	Плита
13	Нэвтрүүлэх өрөө	8.06	Плита
14	Хүлээн авах өрөө	14.78	Плита
15	Хонгил	44.25	Плита
16	Дотрын эмчийн өрөө	11.79	Хулдаас
17	Ариун цэврийн өрөө	3.71	Плита
18	Лаборатори	11.11	Плита
19	Эхчүүдийн байр	15.31	Хулдаас
20	Гонх	13.89	Бетон
21	Автомашины дулаан граж	19.40	Бетон
22	Цогцос хадгалах өрөө	7.10	Плита
23	Душ, ариун цэврийн өрөө	3.00	Плита
24	Жижүүрийн өрөө	4.90	Хулдаас
25	Дулааны узель	11.50	Бетон
26	Гонх	2.90	Плита
27	Цахилгааны өрөө	2.50	Плита
	Нийт	269.27	

ХЭСЭГЛЭЛ-1 М1:25

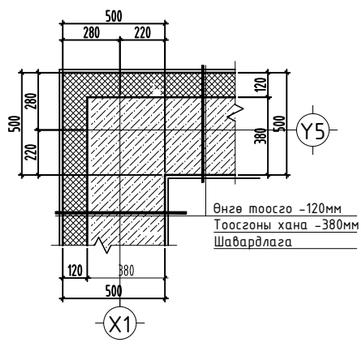

"УРАН ТОД ЦЗГ" ХХК

Говьсүмбэр аймаг. Баянтал сум. 1-р баг

ЭРҮҮЛ МЭНДИЙН ТӨВИЙН БАРИЛГЫН ӨРГӨТГӨЛ /БАЯНТАЛ СУМ/

БА-03

Захирал	П.Ганцоож	Зургийн нэр: НЭГДҮГЭЭР ДАВХРЫН БАЙГУУЛАЛТ /хэмжилт/	Масштаб 1:150		
Архитектор	Т.Бариашир		Үе шат	Хуудас	Бүх хуудас
Гүйцэтгэсэн	Т.Бариашир	ЕГ шифр: УТЦ-2023/071	АЗ	04	23
Шалгасан	П.Ганцоож	ТГ шифр:	2023он 12сар		

АЗ

ХОЁРДУГААР ДАВХРЫН БАЙГУУЛАЛТ /хэмжилт/ Масштаб М1:150

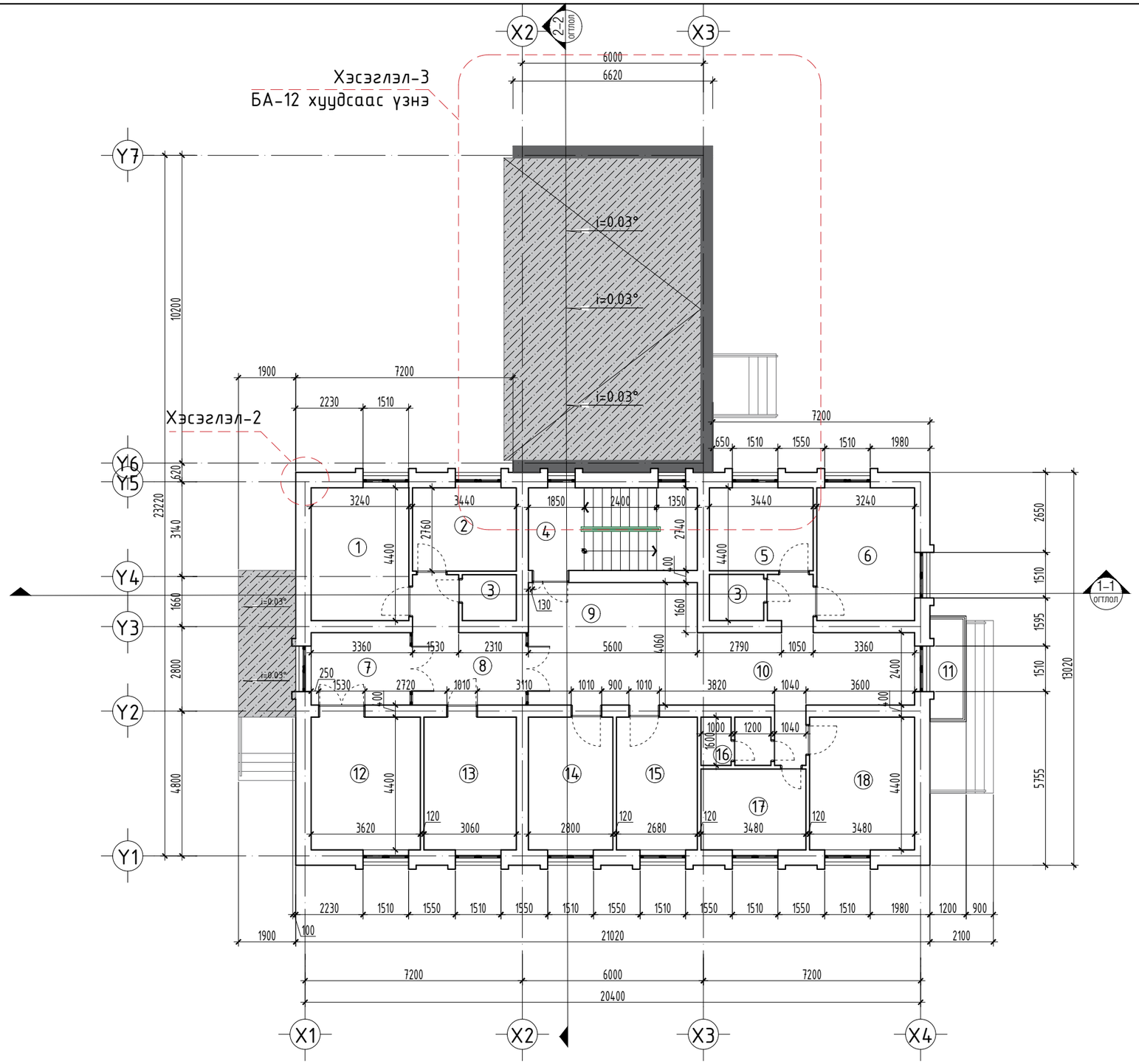

Өрөөний тодорхойлолт

Д/д	Өрөөний нэр	Талбай /м²/	Шалны бүтэц
1	Төрсний дараах 1 ортой эх, нярайн өрөө	14.30	Хулдаас
2	Төрөхийн өмнөх 1 ортой өрөө	9.50	Хулдаас
3	Ариун цэврийн өрөө	5.50	Плита
4	Шатны талбай	8.0	Чулуу
5	Дотрын 1 ортой өрөө	9.50	Хулдаас
6	Дотрын 2 ортой өрөө	14.30	Хулдаас
7	Шлюз	8.10	Плита
8	Хонгил	11.30	Чулуу
9	Амрах булан	24.10	Чулуу
10	Хонгил	21.60	Чулуу
11	Тагт	4.20	Бетон
12	Төрөх өрөө	16.40	Плита
13	Эмгэг төрөлтийн 1 ортой өрөө	14.00	Хулдаас
14	Эмчийн өрөө	12.80	Хулдаас
15	Сувилагчийн өрөө	12.20	Хулдаас
16	Ариун цэврийн өрөө	3.30	Плита
17	1 ортой эрчимт эмчилгээний өрөө	10.20	Хулдаас
18	Хүүхдийн 2 ортой өрөө	14.30	Хулдаас
	Нийт	213.60	

ХЭСЭГЛЭЛ-2 М1:25

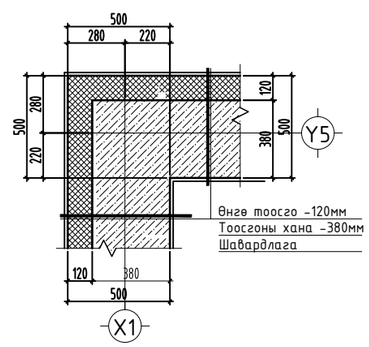

"УРАН ТОД ЦЗГ" ХХК	Говьсүмбэр аймаг. Баянтал сум. 1-р баг ЭРҮҮЛ МЭНДИЙН ТӨВИЙН БАРИЛГЫН ӨРГӨТГӨЛ /БАЯНТАЛ СУМ/				БА-04
Захирал	П.Ганцоож		Зургийн нэр: ХОЁРДУГААР ДАВХРЫН БАЙГУУЛАЛТ /хэмжилт/	Масштаб 1:150	
Архитектор	Т.Бариашир			Үе шат / Хуудас / Бүх хуудас	
Гүйцэтгэсэн	Т.Бариашир		ЕГ шифр: УТЦ-2023/071	АЗ / 05 / 23	
Шалгасан	П.Ганцоож		ТГ шифр:	2023он 12сар	

A3

ОГТЛОЛ 1-1 /хэмжилт/ Масштаб М1:100

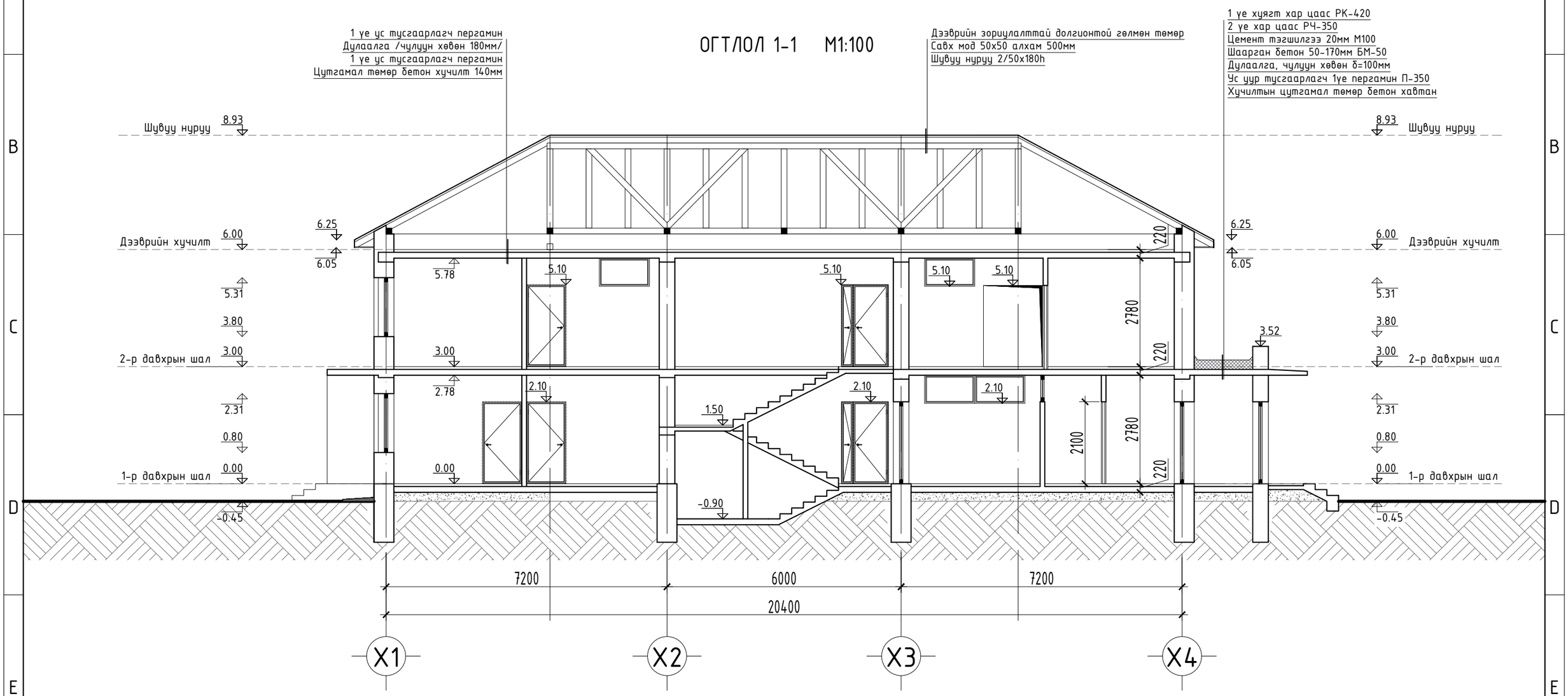

"ЧРАН ТОД ЦЭГ" ХХК	Говьсүмбэр аймаг, Баянтал сум, 1-р баг ЭРҮҮЛ МЭНДИЙН ТӨВИЙН БАРИЛГЫН ӨРГӨТГӨЛ /БАЯНТАЛ СУМ/			БА-05
Захирал	Л.Ганцоож	Зургийн нэр:	Масштаб 1:100	
Архитектор	Т.Бариашир	ОГТЛОЛ 1-1 /хэмжилт/	Үе шат / Хуудас / Бүх хуудас	
Гүйцэтгэсэн	Т.Бариашир	ЕГ шифр: УТЦ-2023/071	А3 / 06 / 23	
Шалгасан	П.Ганцоож	ТГ шифр:	2023он 12сар	

А3

ОГТЛОЛ 2-2 /хэмжилт/ Масштаб М1:100

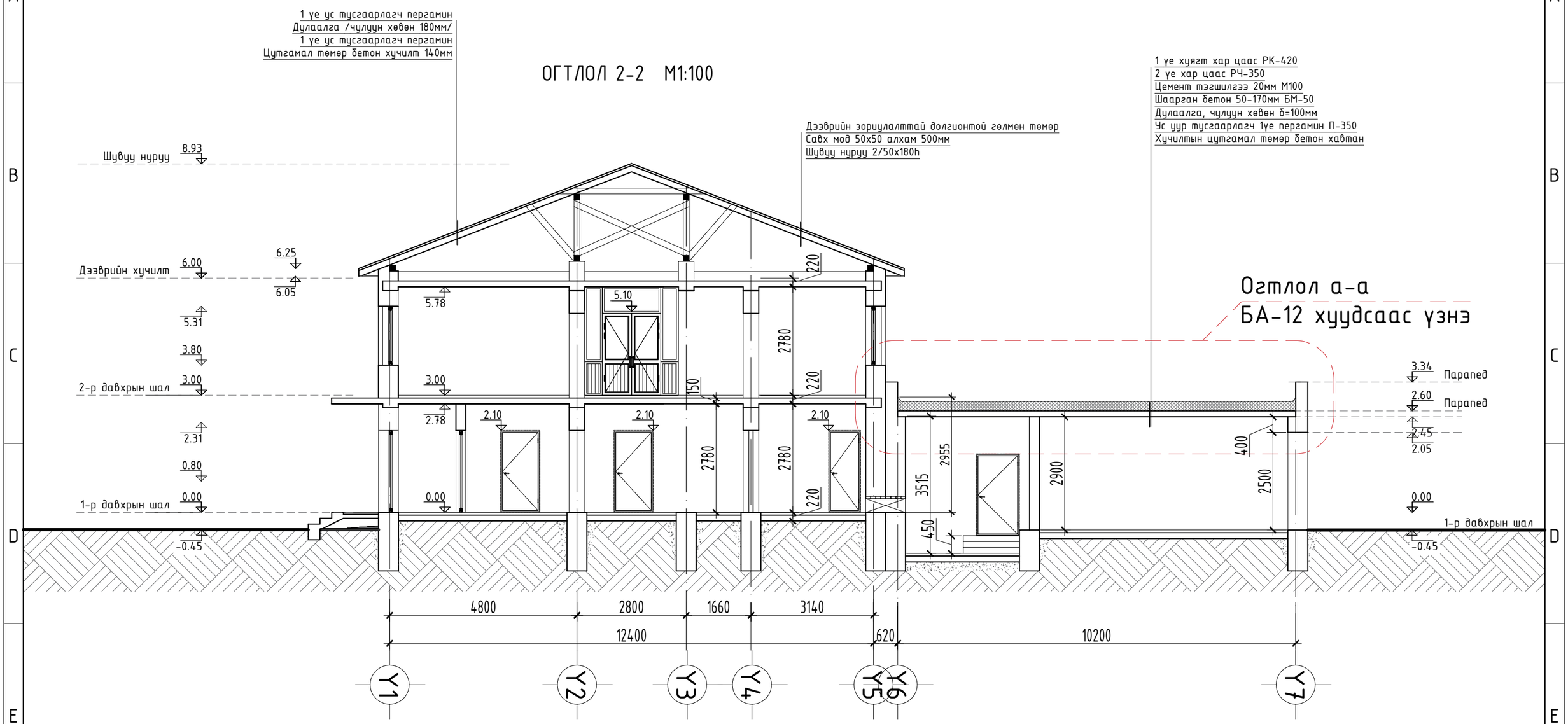

"УРАН ТОД ЦЭГ" ХХК	Говьсүмбэр аймаг. Баянтал сум. 1-р баг ЭРҮҮЛ МЭНДИЙН ТӨВИЙН БАРИЛГЫН ӨРГӨТГӨЛ /БАЯНТАЛ СУМ/				БА-06	
	Захирал	П.Ганцоож	Зургийн нэр:		Масштаб 1:100	
	Архитектор	Т.Бариашир	ОГТЛОЛ 2-2 /хэмжилт/	Үе шат	Хуудас	Бүх хуудас
	Гүйцэтгэсэн	Т.Бариашир	ЕГ шифр: УТЦ-2023/071	АЗ	07	23
	Шалгасан	П.Ганцоож	ТГ шифр:	2023он 12сар		

A3

НҮҮР ТАЛ X1-X4 /хэмжилт/ Масштаб М1:100

НҮҮР ТАЛ X1-X4 М1:100

Говьсүмбэр аймаг, Баянтал сум, 1-р баг

ЭРҮҮЛ МЭНДИЙН ТӨВИЙН БАРИЛГЫН ӨРГӨТГӨЛ /БАЯНТАЛ СУМ/

"ЧРАН ТОД ЦЭГ" ХХК

Захирал	Л.Ганцоож	Зургийн нэр:	БА-07	
Архитектор	Т.Бариашир	НҮҮР ТАЛ X1-X4 /хэмжилт/	Масштаб 1:100	
Гүйцэтгэсэн	Т.Бариашир	ЕГ шифр: ҮТЦ-2023/071	Үе шат: АЗ	Хуудас: 08 / Бүх хуудас: 23
Шалгасан	П.Ганцоож	ТГ шифр:	2023он 12сар	

A3

НҮҮР ТАЛ Х4-Х1 /хэмжилт/ Масштаб М1:100

НҮҮР ТАЛ Х4-Х1 М1:100

"УРАН ТОД ЦЭГ" ХХК	Говьсүмбэр аймаг. Баянтал сум. 1-р баг ЭРҮҮЛ МЭНДИЙН ТӨВИЙН БАРИЛГЫН ӨРГӨТГӨЛ /БАЯНТАЛ СУМ/			БА-08		
	Захирал	П.Ганцоож	Зургийн нэр:	Масштаб 1:100		
	Архитектор	Т.Бариашир	НҮҮР ТАЛ Х4-Х1 /хэмжилт/	Үе шат	Хуудас	Бүх хуудас
	Гүйцэтгэсэн	Т.Бариашир	ЕГ шифр: УТЦ-2023/071	АЗ	09	23
	Шалгасан	П.Ганцоож	ТГ шифр:	2023он 12сар		

НҮҮР ТАЛ Y1-Y7 /хэмжилт/ Масштаб М1:100

НҮҮР ТАЛ Y1-Y7 М1:100

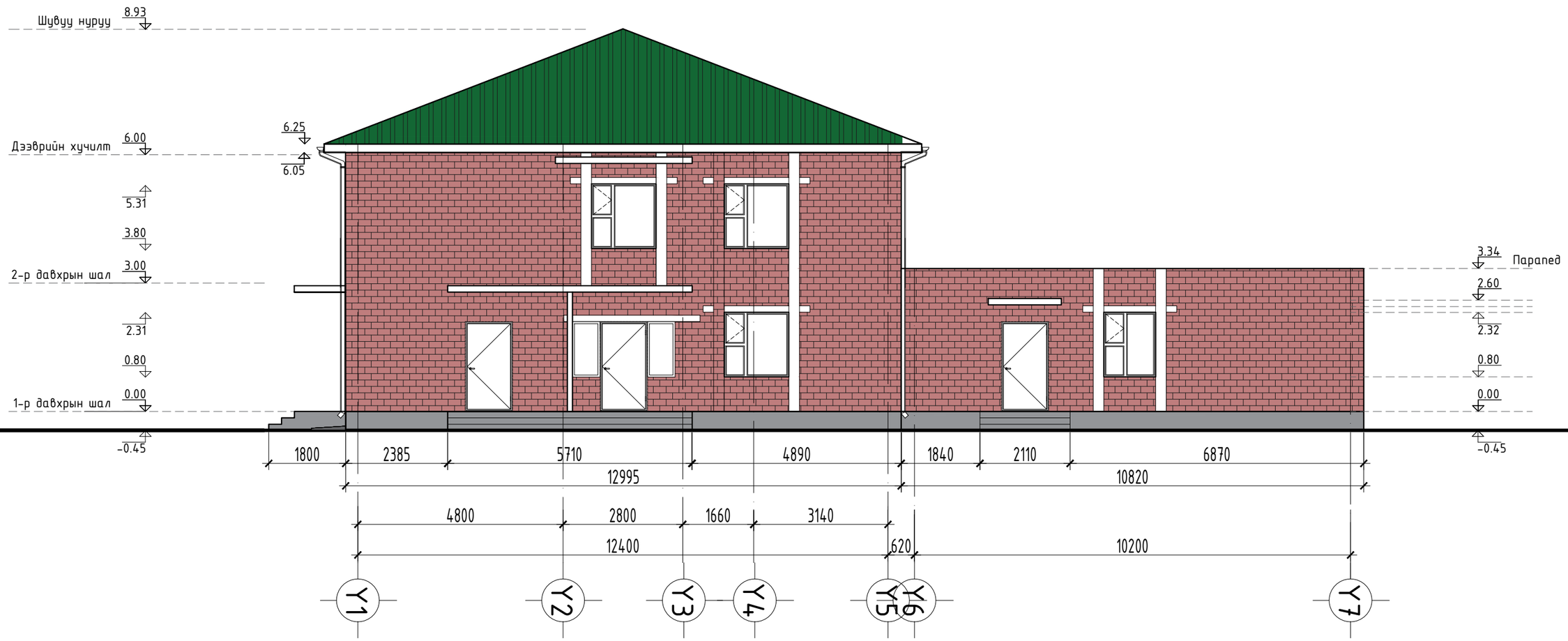

"ЧРАН ТОД ЦЗГ" ХХК	Говьсүмбэр аймаг. Баянтал сум. 1-р баг ЭРҮҮЛ МЭНДИЙН ТӨВИЙН БАРИЛГЫН ӨРГӨТГӨЛ /БАЯНТАЛ СУМ/				БА-09	
	Захирал	П.Ганцоож	Зургийн нэр: НҮҮР ТАЛ Y1-Y7 /хэмжилт/		Масштаб 1:100	
	Архитектор	Т.Бариашир			Үе шат	Хуудас / Бүх хуудас
	Гүйцэтгэсэн	Т.Бариашир	ЕГ шифр: УТЦ-2023/071		А3	10 / 23
	Шалгасан	П.Ганцоож	ТГ шифр:		2023он 12сар	

НҮҮР ТАЛ Y7-Y1 /хэмжилт/ Масштаб М1:100

НҮҮР ТАЛ Y7-Y1 М1:100

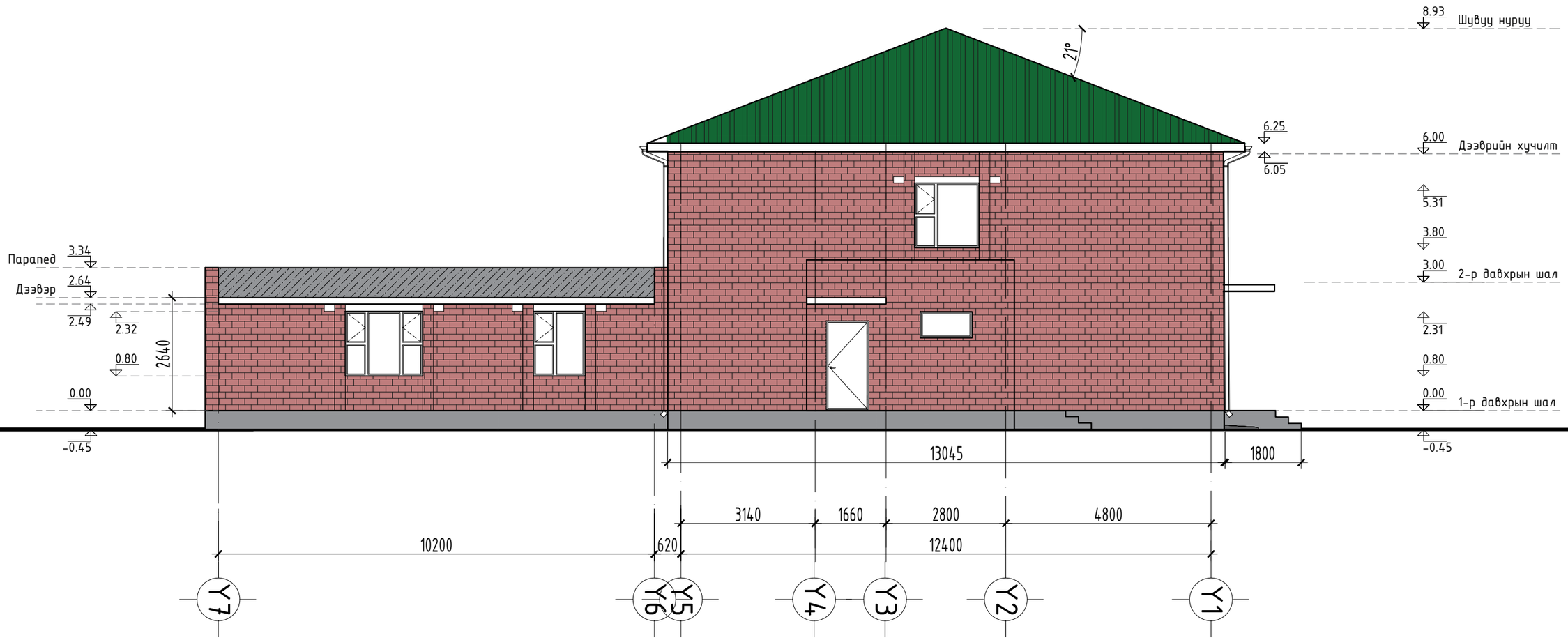

"УРАН ТОД ЦЭГ" ХХК	Говьсүмбэр аймаг, Баянтал сум, 1-р баг ЭРҮҮЛ МЭНДИЙН ТӨВИЙН БАРИЛГЫН ӨРГӨТГӨЛ /БАЯНТАЛ СУМ/				БА-10	
	Захирал	П.Ганцоож	Зургийн нэр:		Масштаб 1:100	
	Архитектор	Т.Бариашир	НҮҮР ТАЛ Y7-Y1 /хэмжилт/	Үе шат	Хуудас	Бүх хуудас
	Гүйцэтгэсэн	Т.Бариашир	ЕГ шифр: УТЦ-2023/071	АЗ	11	23
	Шалгасан	П.Ганцоож	ТГ шифр:	2023он 12сар		

А3

ДЭЭВРИЙН БАЙГУУЛАЛТ /хэмжилт/ Масштаб М1:150

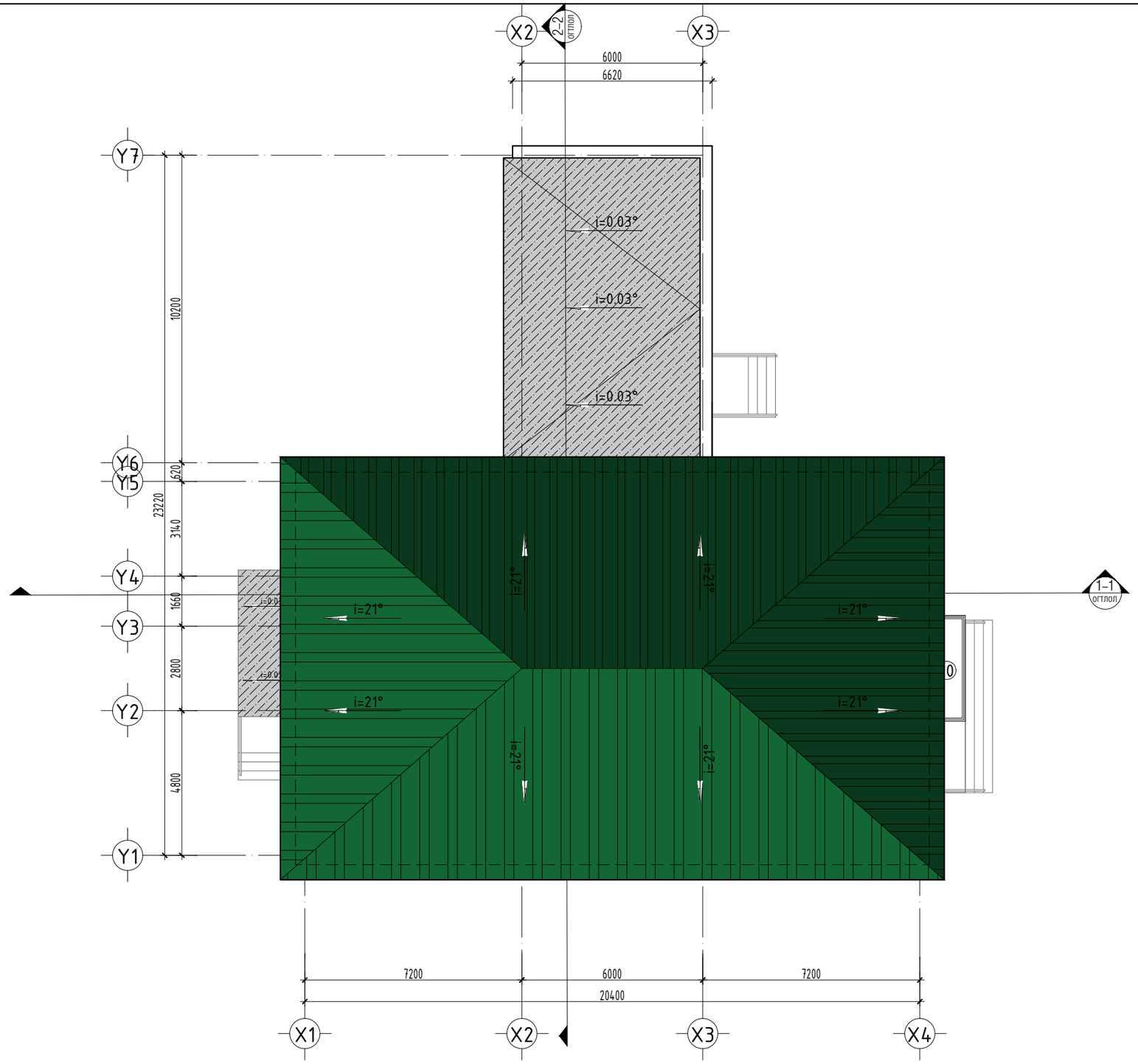

"УРАН ТОД ЦЭГ" ХХК	Говьсүмбэр аймаг. Баянтал сум. 1-р баг ЭРҮҮЛ МЭНДИЙН ТӨВИЙН БАРИЛГЫН ӨРГӨТГӨЛ /БАЯНТАЛ СУМ/			БА-11	
	Захирал	П.Ганцоож	Зургийн нэр: ДЭЭВРИЙН БАЙГУУЛАЛТ /хэмжилт/	Масштаб 1:150	
	Архитектор	Т.Бариашир		Үе шат / Хуудас / Бүх хуудас	
	Гүйцэтгэсэн	Т.Бариашир	ЕГ шифр: УТЦ-2023/071	А3 / 12 / 23	
	Шалгасан	П.Ганцоож	ТГ шифр:	2023он 12сар	

А3

ЭРҮҮЛ МЭНДИЙН ТӨВИЙН БАРИЛГЫН ӨРГӨТГӨЛ

A3

БАЙГУУЛАЛТ /буулгах ажил/ Масштаб М1:100

Хэсэгчилсэн байгуулалт М1:100

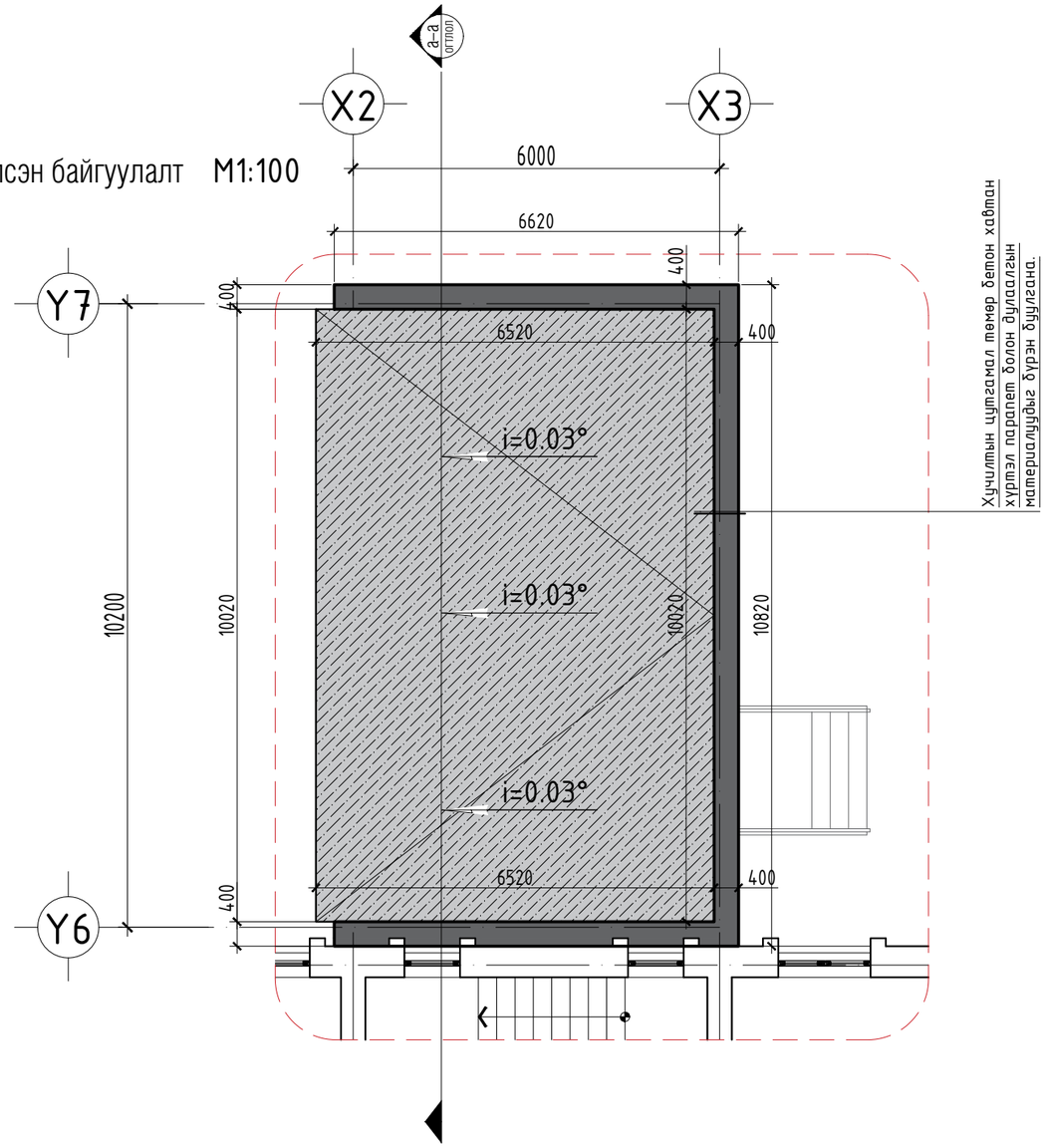

Огтлол а–а М1:100

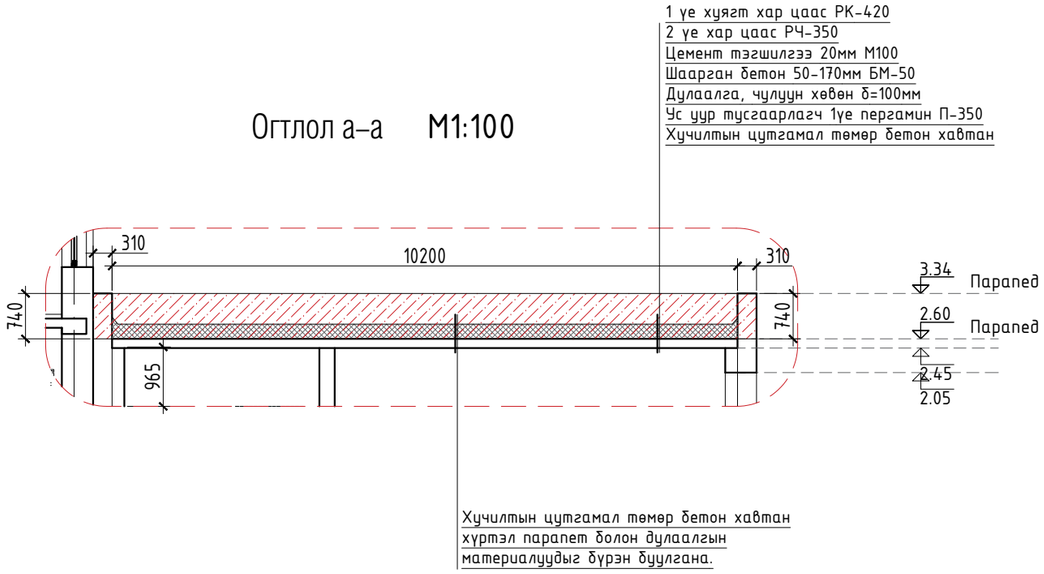

ТАЙЛБАР:

- Гражийн барилгын дээврийн парапетыг 100% буулгах
- Дээврийн дулаалгыг 100% буулгах

Зөвшөөрөлцсөн:		
ББ	инженер А.Ганбат	
ХАС	инженер Ц.Батцэцэг	
ЦБУ	инженер Б.Оюунжаргал	
ДГ/ХТ	инженер Г.Золбоо	
ХД	инженер Ц.Жавхлантөгс	

"УРАН ТОД ЦЭГ" ХХК

Говьсүмбэр аймаг. Баянтал сум. 1-р баг
ЭРҮҮЛ МЭНДИЙН ТӨВИЙН БАРИЛГЫН ӨРГӨТГӨЛ /БАЯНТАЛ СУМ/

Захирал	П.Ганцоож		Зургийн нэр: БАЙГУУЛАЛТ /буулгах ажил/	БА-12		
Архитектор	Т.Бариашир			Масштаб 1:100		
Гүйцэтгэсэн	Т.Бариашир		ЕГ шифр: УТЦ-2023/071	Үе шат	Хуудас	Бүх хуудас
Шалгасан	П.Ганцоож		ТГ шифр:	АЗ	13	23
				2023он 12сар		

АЗ

БАЙГУУЛАЛТ /Өргөтгөл/ Масштаб М1:100

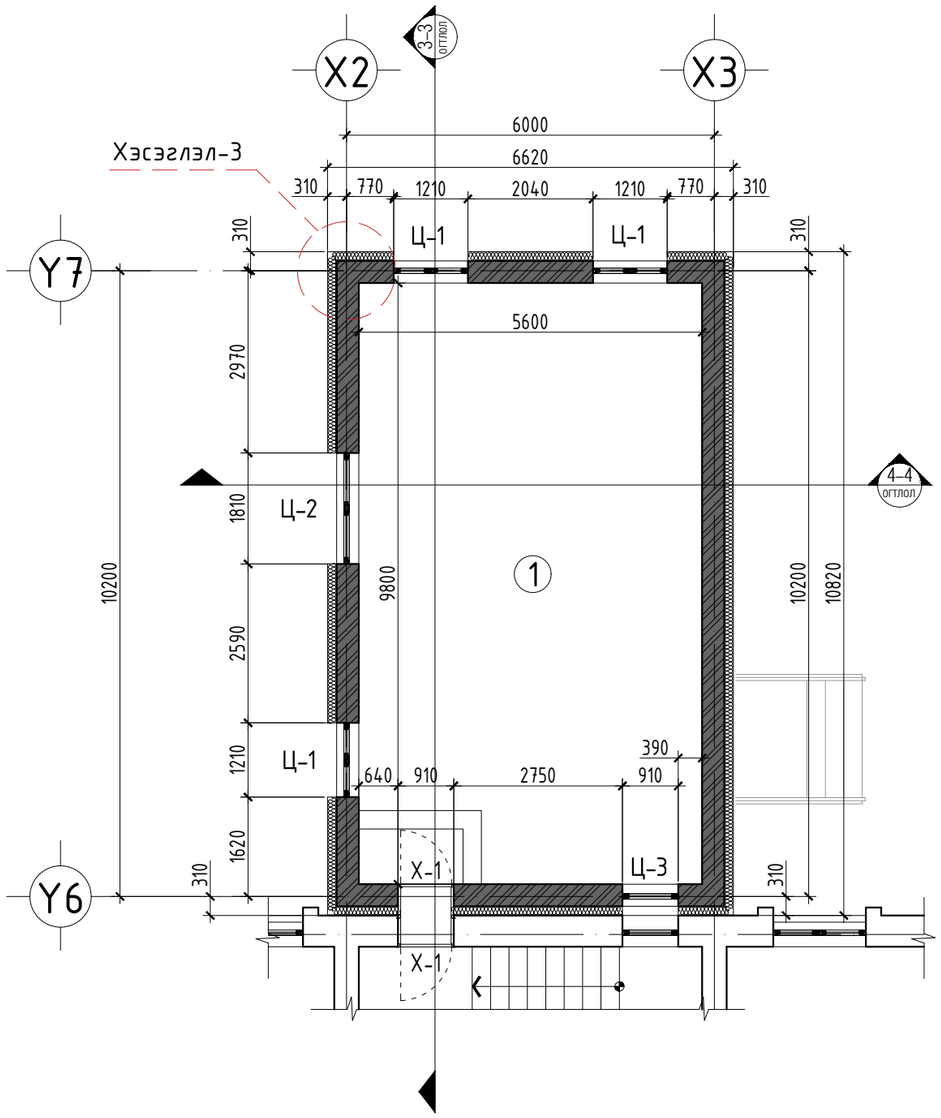

ХЭСЭГЛЭЛ-3 М1:20

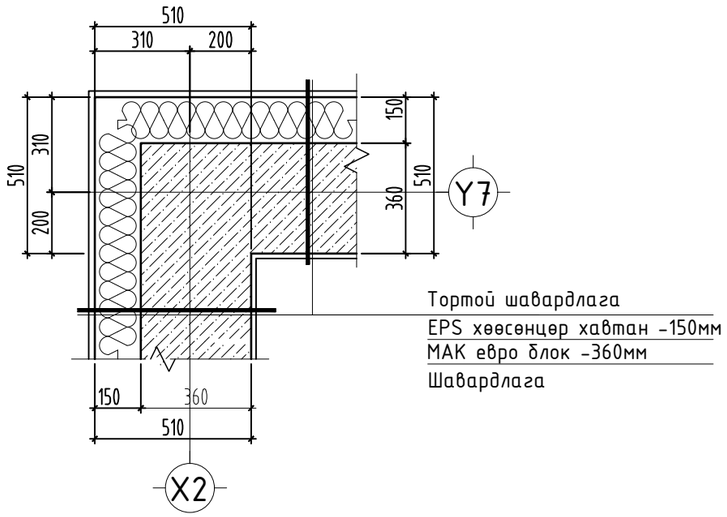

ТАЙЛБАР:

- Хаалга, цонхны загвар хэмжээ түүврийг БА-19 хуудсанд үз.
- Шалны ажлыг хийхээс өмнө, цахилгаан сантехникийн угсралтын ажлыг хийж дуусгасан байх шаардлагатай.
- Дотор хананд замаска тэгшилгээ хийсний дараа угаадаг эмульсэн будгаар 2 удаа будна.
- Шалны хийц бүтэц зузааныг БА-14 хуудсанд үз.

Өрөөний тодорхойлолт

Д/д	Өрөөний нэр	Талбай /м²/	Шалны бүтэц
1	Хурлын танхим	54.88	Плита
	Нийт	54.88	

Зөвшөөрөлцсөн:

ББ	инженер А.Ганбат	
ХАС	инженер Ц.Батцэцэг	
ЦБУ	инженер Б.Өөнжаргал	
ДГ/ХТ	инженер Г.Золбоо	
ХД	инженер Ц.Жавхлантөгс	

"ҮРАН ТОД ЦЭГ" ХХК

Говьсүмбэр аймаг. Баянтал сум. 1-р баг
ЭРҮҮЛ МЭНДИЙН ТӨВИЙН БАРИЛГЫН ӨРГӨТГӨЛ /БАЯНТАЛ СУМ/

Захирал	П.Ганцоож		Зургийн нэр: БАЙГУУЛАЛТ /Өргөтгөл/	Масштаб 1:100		
Архитектор	Т.Бариашир			Үе шат	Хуудас	Бүх хуудас
Гүйцэтгэсэн	Т.Бариашир		ЕГ шифр: ҮТЦ-2023/071	АЗ	14	23
Шалгасан	П.Ганцоож		ТГ шифр:	2023он 12сар		

БА-13

А3

ШАЛНЫ БАЙГУУЛАЛТ /Өргөтгөл/ Масштаб М1:100

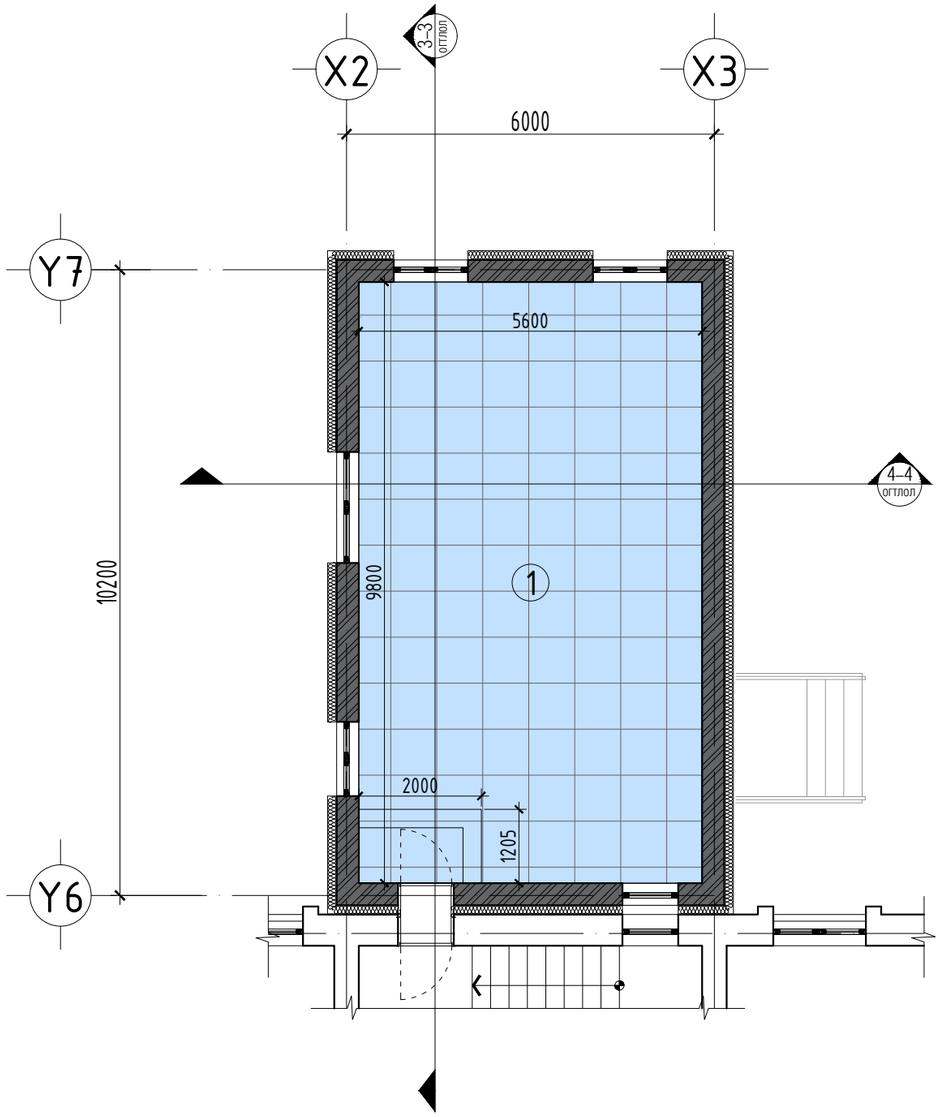

ШАЛНЫ ХИЙЦ БҮТЭЦ М1:10

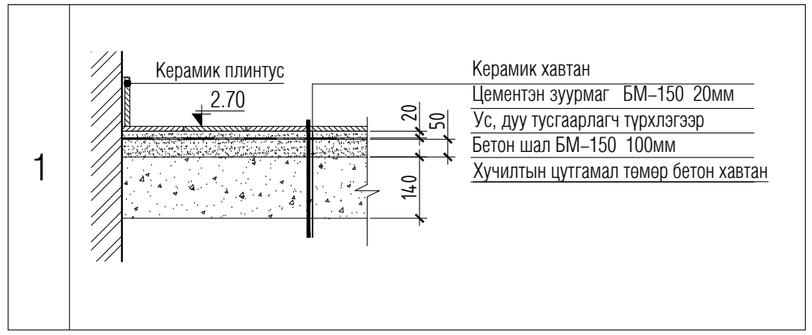

ТАНИХ ТЭМДЭГ

- Плита шал

ТАЙЛБАР:

- Өргөтгөлийн давхрын шалны түвшин ±0.00-г үндсэн барилгын 2.70 түвшинд байна.
- Шалны ажлыг хийхээс өмнө, цахилгаан сантехникийн угсралтын ажлыг хийж дуусгасан байх шаардлагатай.
- Хаалга, цонхны загвар хэмжээ түүврийг БА-19 хуудсанд үз.

Өрөөний тодорхойлолт

Д/д	Өрөөний нэр	Талбай /м²/	Шалны бүтэц
1	Хурлын танхим	54.88	Плита
	Нийт	54.88	

Зөвшөөрөлцсөн:		
ББ	инженер А.Ганбат	
ХАС	инженер Ц.Батцэцэг	
ЦБУ	инженер Б.Өнөөнжаргал	
ДГ/ХТ	инженер Г.Золбоо	
ХД	инженер Ц.Жавхлантөгс	

"ҮРАН ТОД ЦЭГ" ХХК

Говьсүмбэр аймаг. Баянтал сум. 1-р баг
ЭРҮҮЛ МЭНДИЙН ТӨВИЙН БАРИЛГЫН ӨРГӨТГӨЛ /БАЯНТАЛ СУМ/

БА-14

Захирал	П.Ганцоож		Зургийн нэр: ШАЛНЫ БАЙГУУЛАЛТ /Өргөтгөл/	Масштаб 1:100		
Архитектор	Т.Бариашир			Үе шат	Хуудас	Бүх хуудас
Гүйцэтгэсэн	Т.Бариашир		ЕГ шифр: УТЦ-2023/071	АЗ	15	23
Шалгасан	П.Ганцоож		ТГ шифр:	2023он 12сар		

А3

ТААЗНЫ БАЙГУУЛАЛТ /Өргөтгөл/ Масштаб М1:100

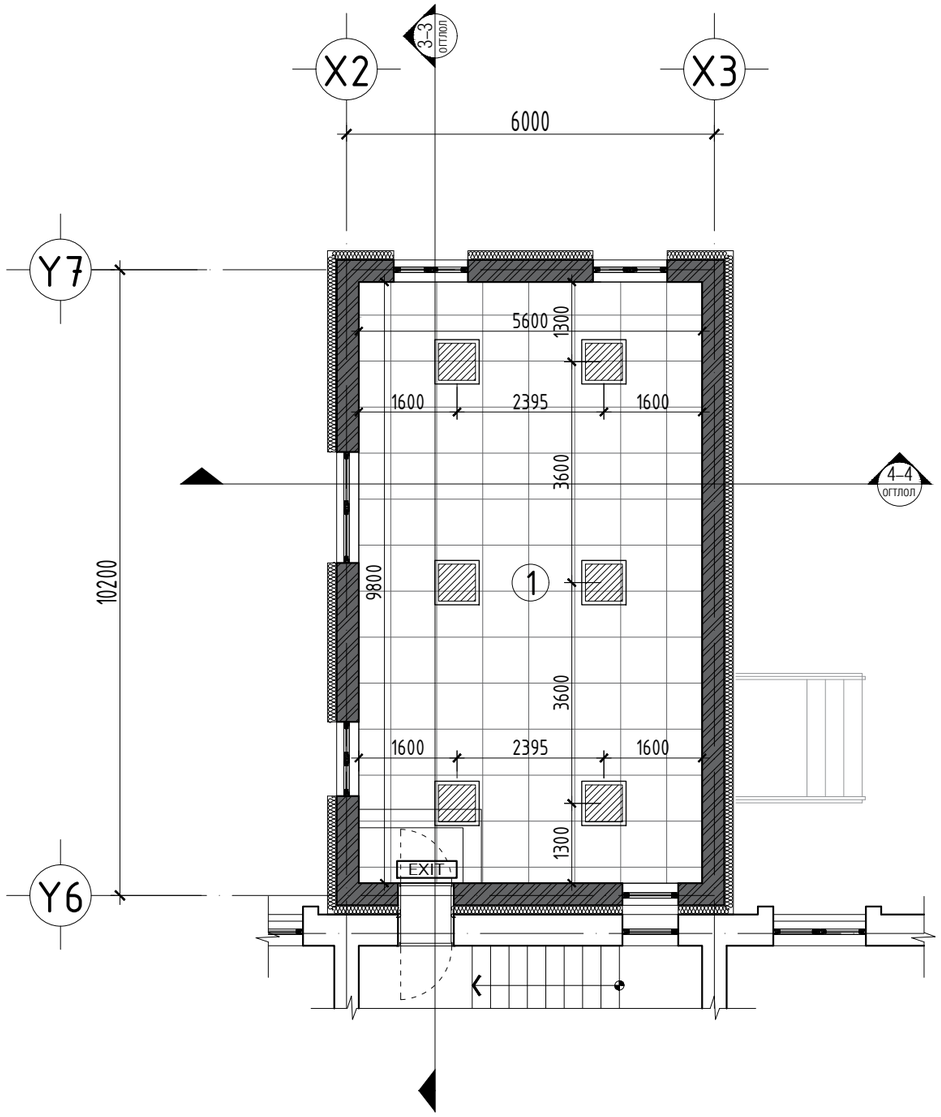

ТАНИХ ТЭМДЭГ

- Дүүжин тааз /60х60/ - 54.88м2
- Ослын гэрэлтүүлэгч -- 2 ширхэг
- LED панель гэрэл 31W 600х600 -6ш /ус чийгний хамгаалалттай/

ТАЙЛБАР:

- Өргөтгөлийн давхрын таазны түвшин 2.80-д байх ба үндсэн барилгын +5.50-д байна.
- Хаалга, цонхны загвар хэмжээ түүврийг БА-19 хуудсанд үз.

Өрөөний тодорхойлолт

Д/д	Өрөөний нэр	Талбай /м²/	Шалны бүтэц
1	Хурлын танхим	54.88	Плита
	Нийт	54.88	

Зөвшөөрөлцсөн:		
ББ	инженер А.Ганбат	
ХАС	инженер Ц.Батцэцэг	
ЦБУ	инженер Б.Оюунжаргал	
ДГ/ХТ	инженер Г.Золбоо	
ХД	инженер Ц.Жавхлантөгс	

"УРАН ТОД ЦЭГ" ХХК

Говьсүмбэр аймаг. Баянтал сум. 1-р баг
ЭРҮҮЛ МЭНДИЙН ТӨВИЙН БАРИЛГЫН ӨРГӨТГӨЛ /БАЯНТАЛ СУМ/

БА-15

Захирал	П.Ганцоож	Зургийн нэр: ТААЗНЫ БАЙГУУЛАЛТ /Өргөтгөл/	Масштаб 1:100		
Архитектор	Т.Бариашир		Үе шат	Хуудас	Бүх хуудас
Гүйцэтгэсэн	Т.Бариашир	ЕГ шифр: УТЦ-2023/071	АЗ	16	23
Шалгасан	П.Ганцоож	ТГ шифр:	2023он 12сар		

А3

ТЕХНОЛОГИЙН БАЙГУУЛАЛТ /Өргөтгөл/ Масштаб М1:100

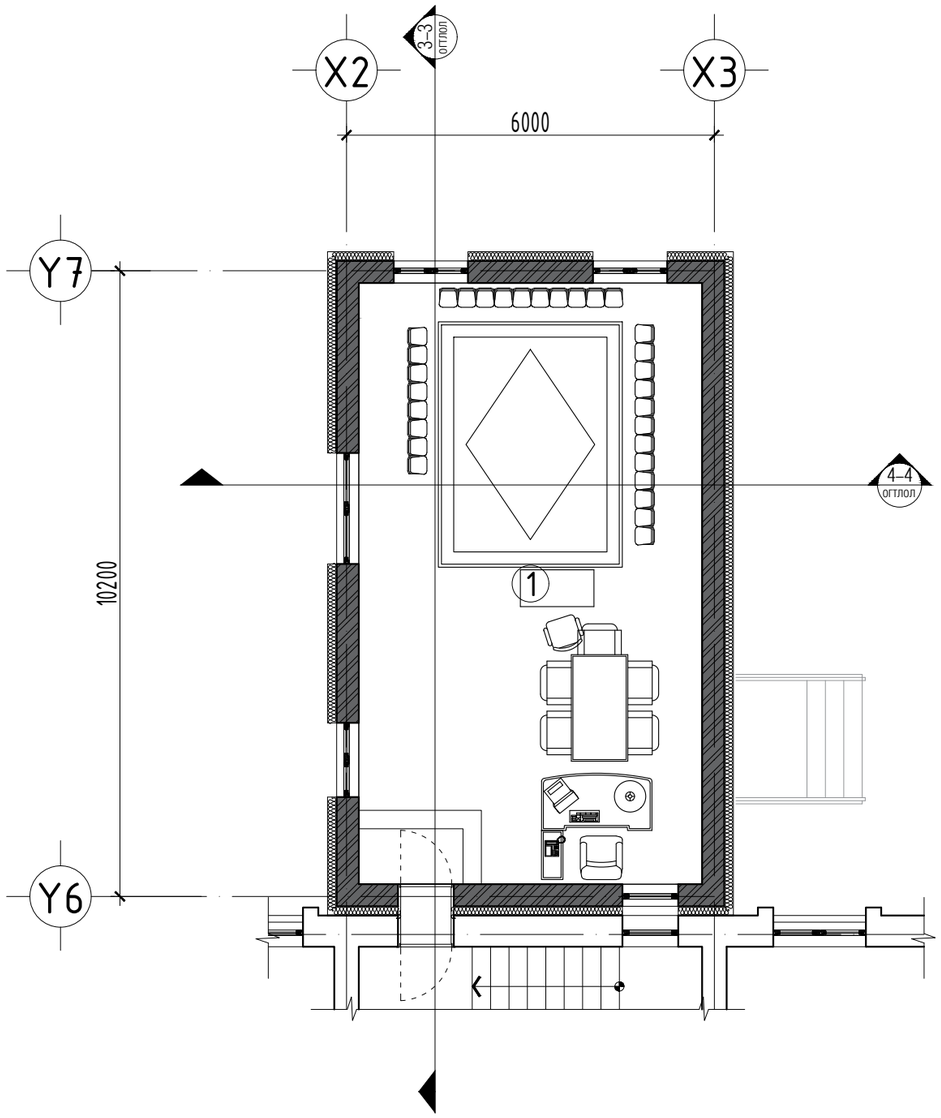

ТАЙЛБАР:

- Өргөтгөлийн давхрын шалны түвшин ±0.00-г үндсэн барилгын 2.70 түвшинд байна.
- Шалны ажлыг хийхээс өмнө, цахилгаан сантехникийн угсралтын ажлыг хийж дуусгасан байх шаардлагатай.
- Хаалга, цонхны загвар хэмжээ түүврийг БА-19 хуудсанд үз.

Өрөөний тодорхойлолт

Д/д	Өрөөний нэр	Талбай /м²/	Шалны бүтэц
1	Хурлын танхим	54.88	Плита
	Нийт	54.88	

Зөвшөөрөлцсөн:		
ББ	инженер А.Ганбат	
ХАС	инженер Ц.Батцэцэг	
ЦБУ	инженер Б.Өнөөнжаргал	
ДГ/ХТ	инженер Г.Золбоо	
ХД	инженер Ц.Жавхлантөгс	

"УРАН ТОД ЦЭГ" ХХК

Говьсүмбэр аймаг. Баянтал сум. 1-р баг
ЭРҮҮЛ МЭНДИЙН ТӨВИЙН БАРИЛГЫН ӨРГӨТГӨЛ /БАЯНТАЛ СУМ/

Захирал	П.Ганцоож	Зургийн нэр: ТЕХНОЛОГИЙН БАЙГУУЛАЛТ /Өргөтгөл/	
Архитектор	Т.Бариашир		
Гүйцэтгэсэн	Т.Бариашир	ЕГ шифр: УТЦ-2023/071	
Шалгасан	П.Ганцоож	ТГ шифр:	

БА-16

Масштаб 1:100		
Үе шат	Хуудас	Бүх хуудас
АЗ	17	23

2023он 12сар

A3

ОГТЛОЛ 3-3, 4-4 /Өргөтгөл/ Масштаб М1:100

ОГТЛОЛ 3-3 М1:100

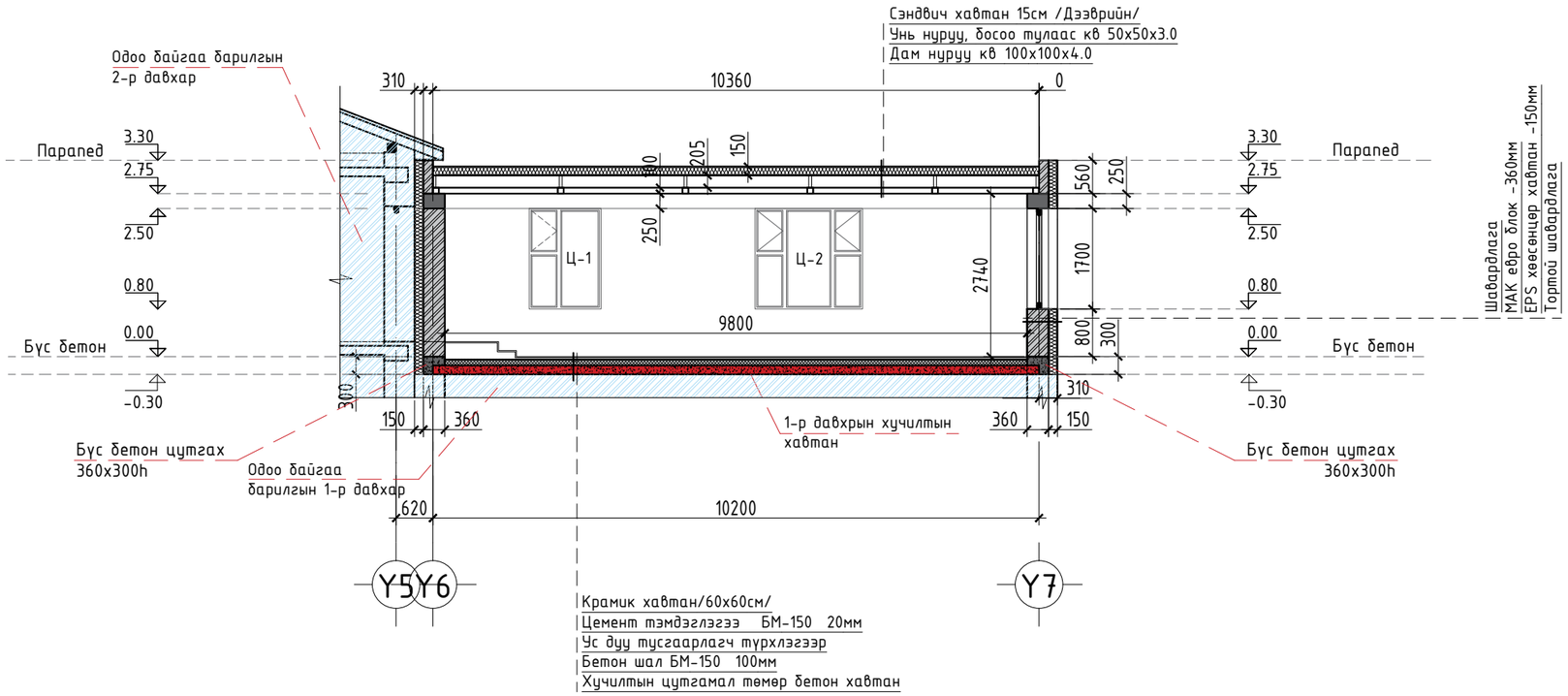

ОГТЛОЛ 4-4 М1:100

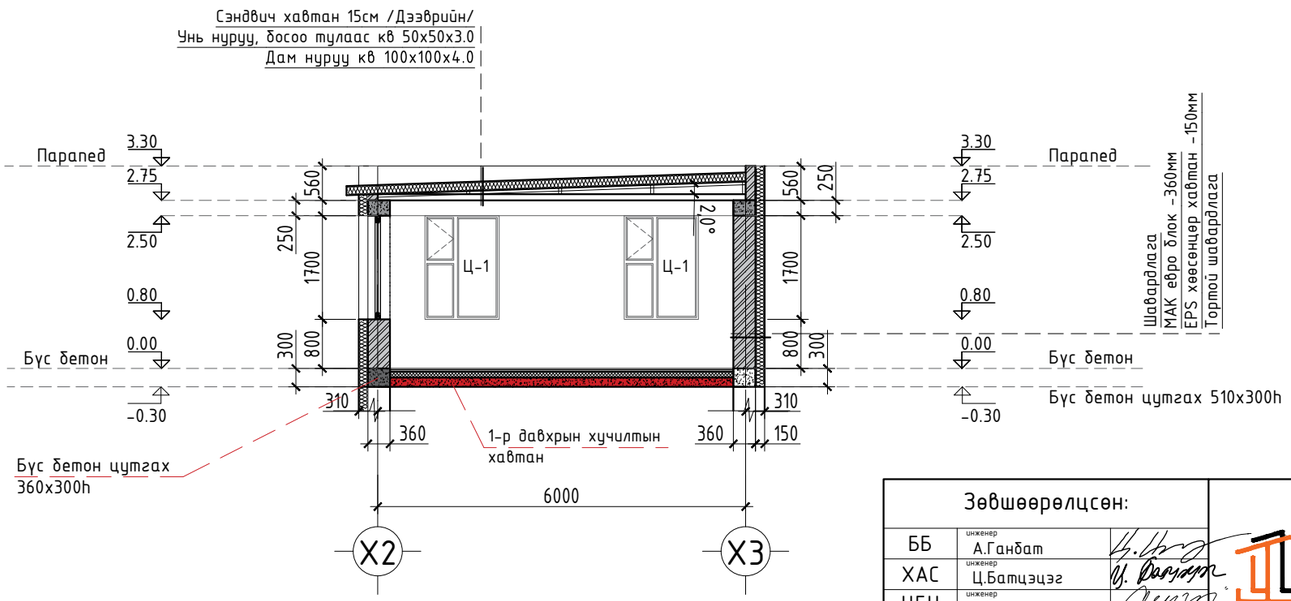

ТАЙЛБАР:

- Өргөтгөлийн давхрын таазны түвшин +5.78-д байна.
- Өргөтгөлийн давхрын шалны түвшин ±0.00-г үндсэн барилгын 2.70 түвшинд байна.
- Дотор хананд замаска тэгшилгээ хийсний дараа угаадаг эмульсэн будгаар 2 удаа будна.
- Хаалга, цонхны загвар хэмжээ түүврийг БА-19 хуудсанд үз.

Зөвшөөрөлцсөн:		
ББ	инженер А.Ганбат	
ХАС	инженер Ц.Батцэцэг	
ЦБУ	инженер Б.Оюунжаргал	
ДГ/ХТ	инженер Г.Золбоо	
ХД	инженер Ц.Жавхлантөгс	

"ЧРАН ТОД ЦЭГ" ХХК

Говьсүмбэр аймаг. Баянтал сум. 1-р баг
ЭРҮҮЛ МЭНДИЙН ТӨВИЙН БАРИЛГЫН ӨРГӨТГӨЛ /БАЯНТАЛ СУМ/

Захирал	П.Ганцоож		Зургийн нэр: ОГТЛОЛ 3-3, 4-4 /Өргөтгөл/	БА-17		
Архитектор	Т.Бариашир			Масштаб 1:100		
Гүйцэтгэсэн	Т.Бариашир		ЕГ шифр: УТЦ-2023/071	Үе шат	Хуудас	Бүх хуудас
Шалгасан	П.Ганцоож		ТГ шифр:	АЗ	18	23
				2023он 12сар		

A3

НҮҮР ТАЛ Х3-Х2 /өргөтгөл/ Масштаб М1:100

НҮҮР ТАЛ Х3-Х2 М1:100

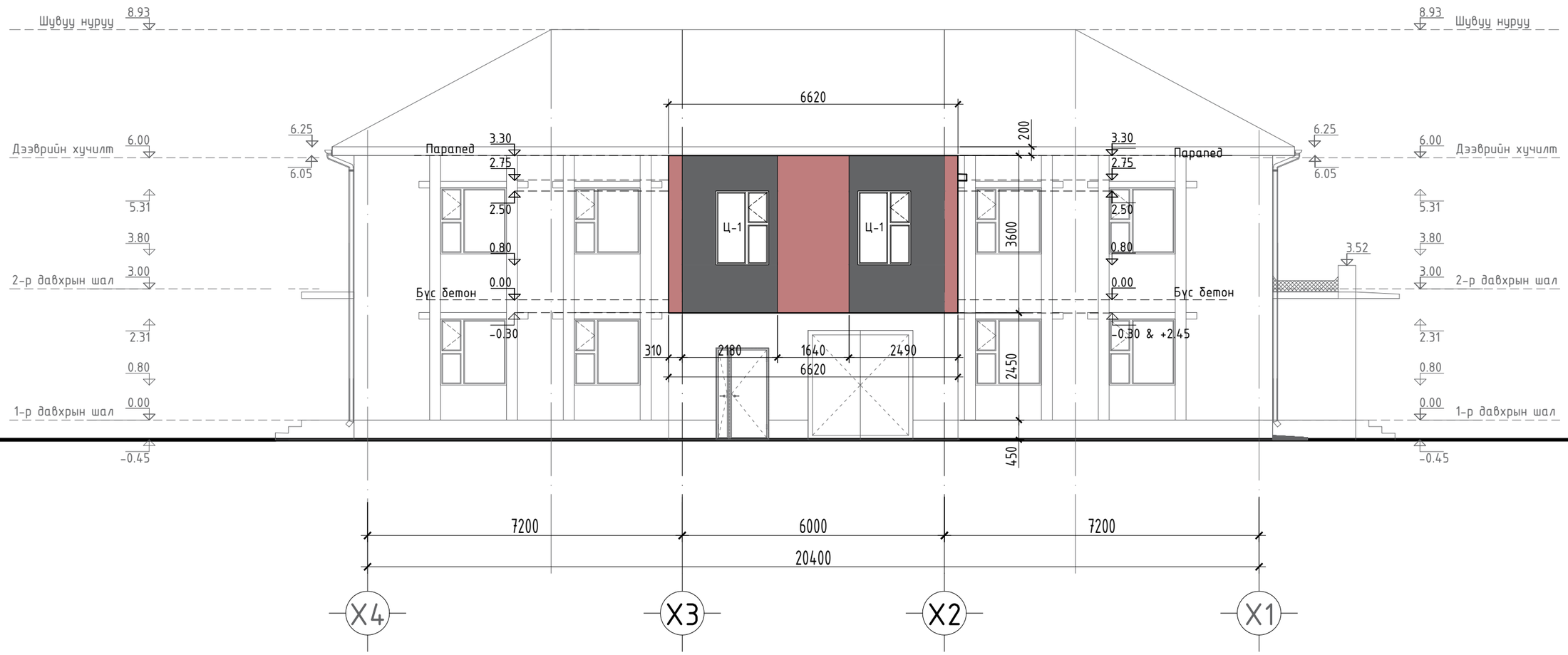

ТАНИХ ТЭМДЭГ:

Сайн чанарын эмульсэн будаг /Улаан хүрэн RGB 191, 125, 125/

Сайн чанарын эмульсэн будаг / Саарал RGB 99, 100, 102/

Дээврийн сэндвич хавтан /Саарал RGB 19, 103, 52/

"УРАН ТОД ЦЭГ" ХХК	Говьсүмбэр аймаг. Баянтал сум. 1-р баг ЭРҮҮЛ МЭНДИЙН ТӨВИЙН БАРИЛГЫН ӨРГӨТГӨЛ /БАЯНТАЛ СУМ/				БА-18	
	Захирал	П.Ганцоож	Зургийн нэр: НҮҮР ТАЛ Х3-Х2 /өргөтгөл/		Масштаб 1:100	
	Архитектор	Т.Бариашир		Үе шат	Хуудас	Бүх хуудас
	Гүйцэтгэсэн	Т.Бариашир	ЕГ шифр: УТЦ-2023/071	А3	19	23
	Шалгасан	П.Ганцоож	ТГ шифр:	2023он 12сар		

НҮҮР ТАЛ Y6-Y7 /өргөтгөл/ Масштаб М1:100

НҮҮР ТАЛ Y6-Y7 М1:100

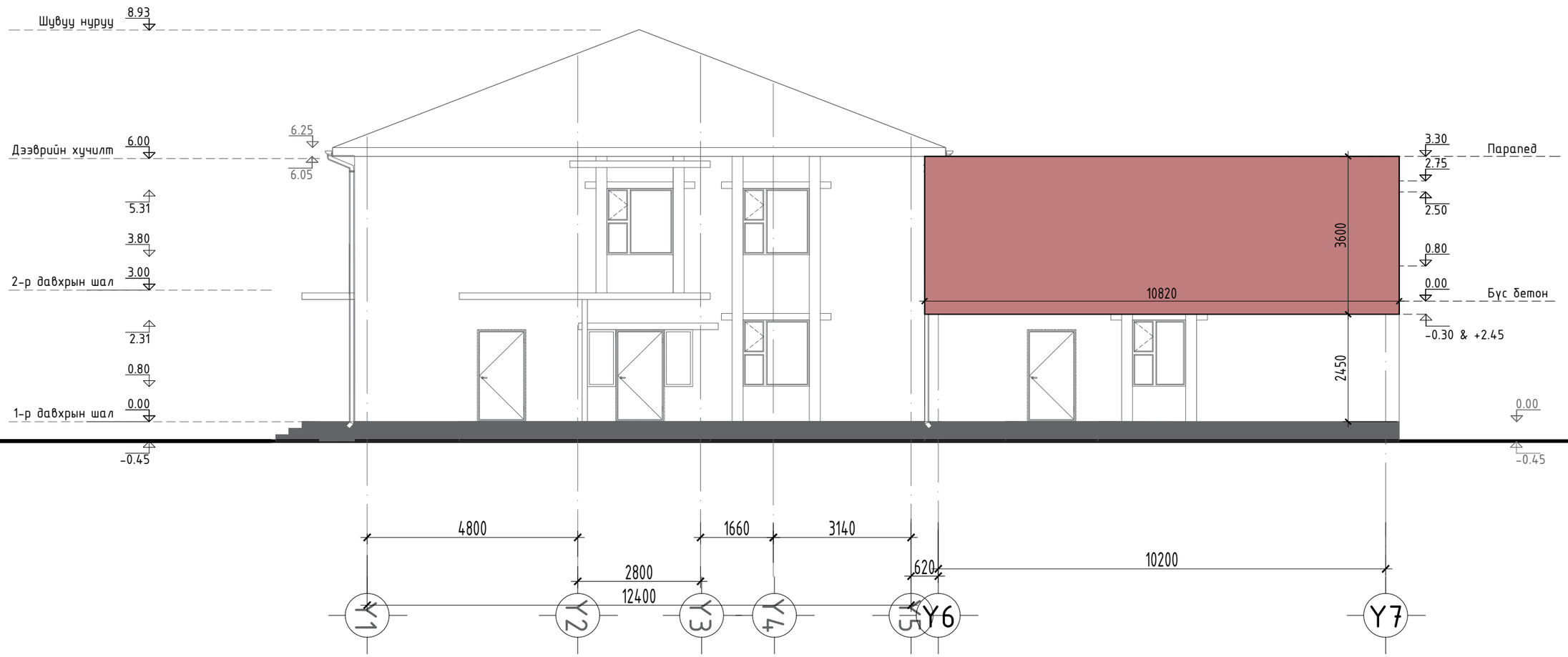

ТАНИХ ТЭМДЭГ:

Сайн чанарын эмульсэн будаг /Улаан хүрэн RGB 191, 125, 125/

Сайн чанарын эмульсэн будаг / Саарал RGB 99, 100, 102/

Дээврийн сэндвич хавтан /Саарал RGB 19, 103, 52/

"УРАН ТОД ЦЗГ" ХХК

Говьсүмбэр аймаг. Баянтал сум. 1-р баг
ЭРҮҮЛ МЭНДИЙН ТӨВИЙН БАРИЛГЫН ӨРГӨТГӨЛ /БАЯНТАЛ СУМ/

БА-19

Захирал	Л.Ганцоож		Зургийн нэр:	Масштаб 1:100		
Архитектор	Т.Бариашир		НҮҮР ТАЛ Y1-Y7 /өргөтгөл/	Үе шат	Хуудас	Бүх хуудас
Гүйцэтгэсэн	Т.Бариашир		ЕГ шифр: УТЦ-2023/071	А3	20	23
Шалгасан	Л.Ганцоож		ТГ шифр:	2023он 12сар		

А3

НҮҮР ТАЛ Y7-Y6 /өргөтгөл/ Масштаб М1:100

НҮҮР ТАЛ Y7-Y6 М1:100

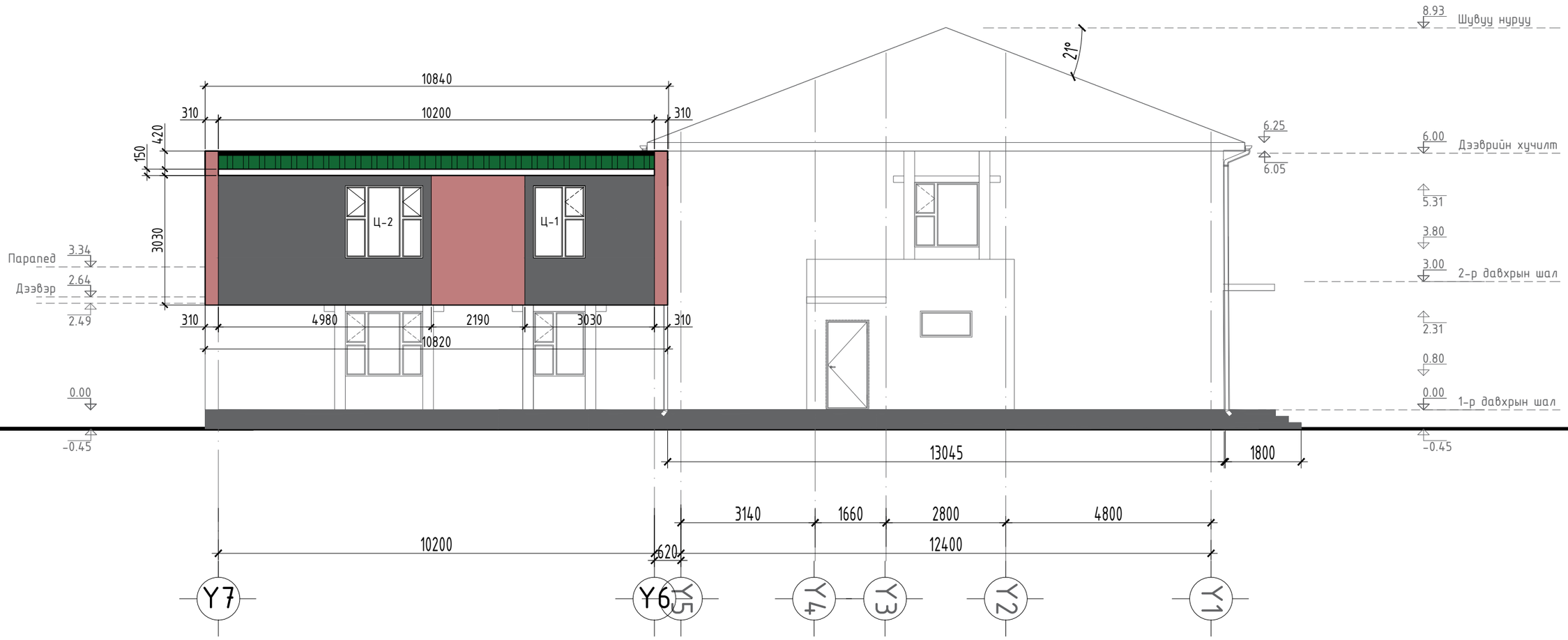

ТАНИХ ТЭМДЭГ:

Сайн чанарын эмульсэн будаг /Улаан хүрэн RGB 191, 125, 125/

Сайн чанарын эмульсэн будаг / Саарал RGB 99, 100, 102/

Дээврийн сэндвич хавтан /Саарал RGB 19, 103, 52/

"УРАН ТОД ЦЭГ" ХХК

Говьсүмбэр аймаг. Баянтал сум. 1-р баг

ЭРҮҮЛ МЭНДИЙН ТӨВИЙН БАРИЛГЫН ӨРГӨТГӨЛ /БАЯНТАЛ СУМ/

БА-20

Захирал	П.Ганцоож		Зургийн нэр:	Масштаб 1:100		
Архитектор	Т.Бариашир		НҮҮР ТАЛ Y7-Y6 /өргөтгөл/	Үе шат	Хуудас	Бүх хуудас
Гүйцэтгэсэн	Т.Бариашир		ЕГ шифр: УТЦ-2023/071	АЗ	21	23
Шалгасан	П.Ганцоож		ТГ шифр:	2023он 12сар		

А3

ДЭЭВРИЙН БАЙГУУЛАЛТ /өргөтгөл/ Масштаб М1:150

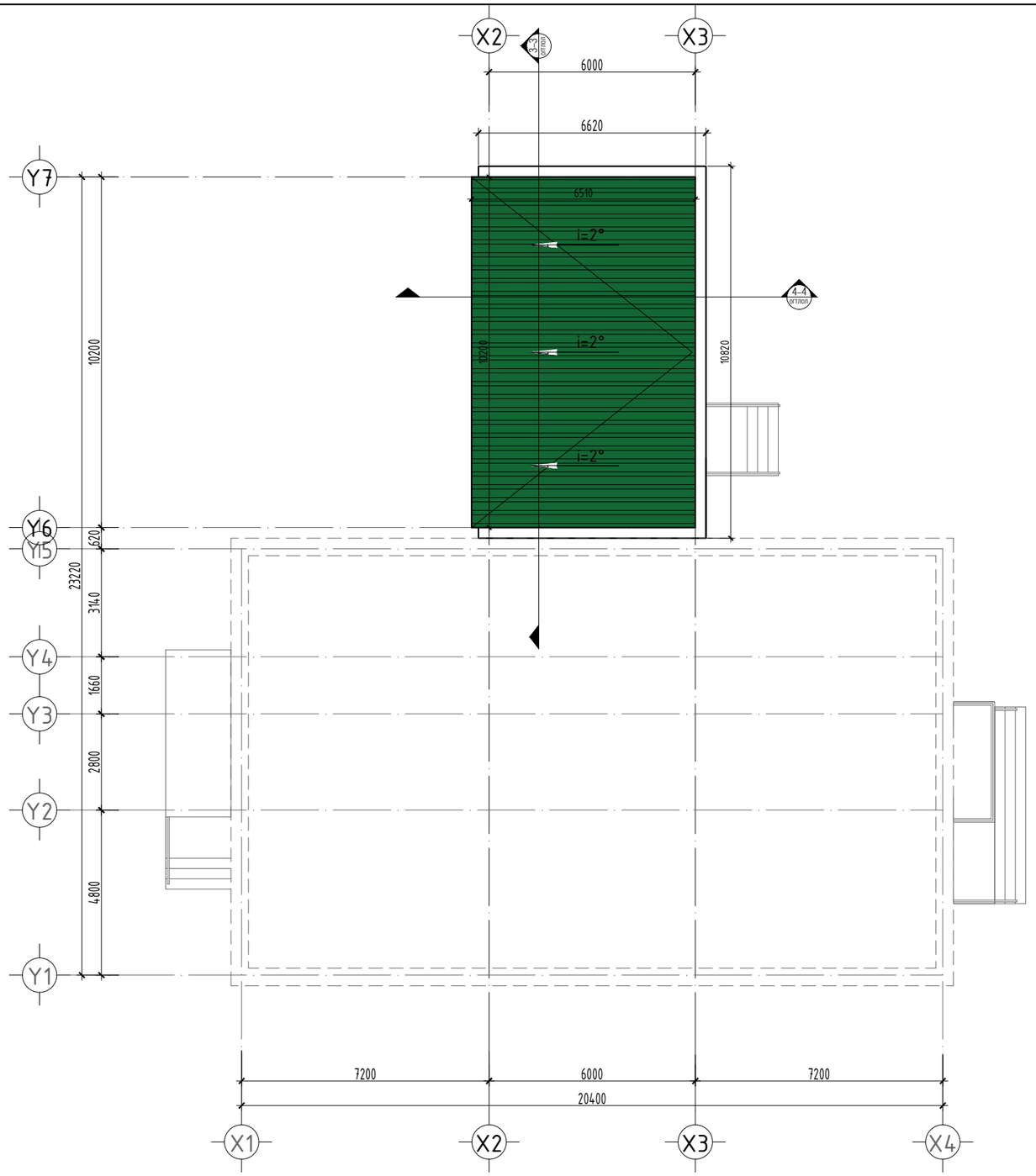

"УРАН ТОД ЦЭГ" ХХК	Говьсүмбэр аймаг. Баянтал сум. 1-р баг ЭРҮҮЛ МЭНДИЙН ТӨВИЙН БАРИЛГЫН ӨРГӨТГӨЛ /БАЯНТАЛ СУМ/			БА-21
Захирал	П.Ганцоож	Зургийн нэр: ДЭЭВРИЙН БАЙГУУЛАЛТ /өргөтгөл/	Масштаб 1:150	
Архитектор	Т.Бариашир		Үе шат / Хуудас / Бүх хуудас	
Гүйцэтгэсэн	Т.Бариашир	ЕГ шифр: УТЦ-2023/071	АЗ / 22 / 23	
Шалгасан	П.Ганцоож	ТГ шифр:	2023он 12сар	

ХААЛГА, ЦОНХНЫ ЗАГВАР ХЭМЖЭЭ М1:50

Ц-1

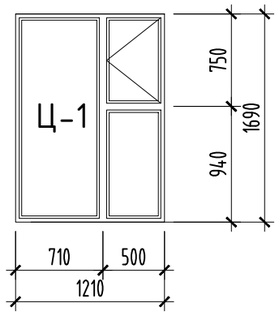

Ц-2

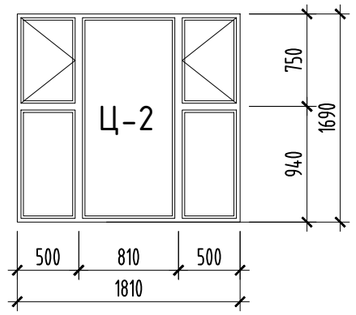

Х-1

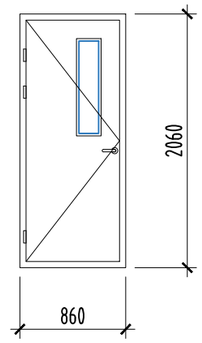

ХААЛГА ЦОНХНЫ НЭГДСЭН ТҮҮВЭР

Поз	Марк	Хэмжээ		Өргөтгөл		1-р давхар		2-р давхар		Бүгд
		Нүхний хэмжээ	Цонхны хэмжээ							
ЦОНХ										4
1	Ц-1	1690x1210	1650x1170	3		–		–		3
2	Ц-2	1690x1810	1650x1770	1		–		–		1
ХААЛГА				баруун	зүүн	баруун	зүүн	баруун	зүүн	
3	Х-1	2100x900	2060x860	1	1	–	–	–	–	2

ТАЙЛБАР:
- Барилгад хэрэглэгдэх хуванцар /PVC/ цонх нь Монгол улсад мөрдөж буй норм, MNS 5830:2007 стандарт дулаан техникийн шаардлага хангасан 3-н давхар шилэлгээтэй сайн чанарын цонх байхаар тусгав.
- Дотор модон хаалгыг стандартын сайн чанарын эдэлгээ даах өнгө үзэмж сайтай модон хаалга захиалан авчирч угсарна.

"ҮРАН ТОД ЦЭГ" ХХК

Говьсүмбэр аймаг. Баянтал сум. 1-р баг
ЭРҮҮЛ МЭНДИЙН ТӨВИЙН БАРИЛГЫН ӨРГӨТГӨЛ /БАЯНТАЛ СУМ/

БА-22

Захирал	Л.Ганцоож	Зургийн нэр: Хаалга, цонхны загвар хэмжээ	Масштаб 1:50		
Архитектор	Т.Бариашир		Үе шат	Хуудас	Бүх хуудас
Гүйцэтгэсэн	Т.Бариашир	ЕГ шифр: УТЦ-2023/071	АЗ	23	23
Шалгасан	П.Ганцоож	ТГ шифр:	2023он 12сар		