АЖЛЫН ТОО ХЭМЖЭЭНИЙ ЖАГСААЛТ

БУУЛГАХ АЖИЛ			
Д/Д	Ажлын нэр	Нэгж	Тоо хэмжээ
1	Троссонд бэхлэсэн гэрэлтүүлэгч, бэхэлгээ төмөр утсын хамт буулгах ([k1=0.1])	100м	14.709
ГЭРЭЛТҮҮЛЭГЧИЙН АЖИЛ			
Д/Д	Ажлын нэр	Нэгж	Тоо хэмжээ
1	15x15x1.2мм квадрат төмөр одоо байгаа гэрэлтүүлгийн раманд гагнаж бэхлэх	м	1050
2	Туузан гэрэл бэлтгэсэн төмөр раманд бэхлэх	м	1360.8
3	Зүрхэн хэлбэрийн раманд туузан гэрэл бэхлэх	м	246.9
4	1 болон 30-р раманд гэрэлтдэг үсэг угсрах /Гэрэлт гудамж нийт 22ш үсэг/	иж бүрдэл	2
5	1,7,8,30-р раманд зүрхэн хэлбэрийн гэрэлт биет угсрах	иж бүрдэл	48
6	Төмөр рамыг будах	тн	1.85

BAROQUE STYLE.,LLC
БАРИЛГЫН ЗУРАГ ТӨСЛИЙН
"БАРОККО ХИЙЦ" ХХК
ЗТ45-1288/18, "МОНГОЛ ДААТГАЛ" ХХК-НИЙ
БАЙР, УТАС 70453456

ЗУРГИЙН ШИФР: БХ-288/25

УВС АЙМАГ УЛААНГОМ СУМ

УВС АЙМАГ УЛААНГОМ СУМЫН ГЭРЭЛТ ГУДАМЖНЫ ШИНЭЧЛЭЛИЙН АЖЛЫН ЗУРАГ

(ажлын зураг)

Гадна гэрэлтүүлэг - ГГ

Улаангом хот
2025

Одоо байгаа гэрэлт гудамжны харагдах байдал

Зургийн жагсаалт

Д/д	Зургийн нэр	Хуудасны дугаар	Формат	Машстаб
1	Тайлбар бичиг, зургийн жагсаалт	ГГ-01	А3	-
2	Гэрэлт гудамжны байгуулалт	ГГ-02	А3	М1:500
3	Гэрэлт гудамжны рамын харагдах байдал	ГГ-03	А3	М1:50
4	Рам хоорондын холбоосны харагдах байдал	ГГ-04	А3	М1:50

Тайлбар бичиг:

Увс аймаг Улаангом сумын 11-р багт байрлах Б.Гяваан баатрын талбайн гэрэлт гудамны хэсгийн тохижилт, шинэчлэлийн ажлын зургийг Улаангом сумын ЗДТГ-с гаргасан зураг төсөл боловсруулах ажлын даалгавар, зураг төсөл боловсруулах гэрээг тус тус үндэслэн барилгын зураг төслийн "Барокко хийц" ХХК-нд хийж гүйцэтгэв.

Одоогийн нөхцөл байдал:

Тус Гэрэлт гудамж нь квадрат төмрөөр рам зангидаж хийсэн зүрхэн хэлбэртэй авто зам дагуу байрлах 30ш хаалганаас бүрдсэн байгууламж юм. Гэрэлт гудамны хэмжилт хийх явцад туузан гэрэл болон гэрэл тогтоосон нарын төмөр утас нь тус тус тасарсан төмөр рамын өнгө будаг нь хуучирсан байдалтай байна. Зураг төсөл боловсруулахдаа дараах ажлуудыг зураг төсөлд тусгав.

Буулгах ажил:

1. Одоо байгаа туузан гэрэлтүүлэг буулгах - 1470.9у/м
2. Нарын төмөр утас буулгах - 1470.9у/м

Шинээр хийх ажил:

1. Рам хооронд гэрэл тогтоох зориулалтаар 15х15х1.2-н квадрат төмрөөр холбох - 1050.0у/м
2. Рам хооронд холбосон 15х15-тай квадрат төмөр болон одоо байгаа 40х20-тэй квадрат төмөрт шар өнгийн гоёлын зориулалттай ус, чийг, тоосны хамгаалалттай гэрэл угсрах - 1360.8у/м
3. Гэрэлт гудамжны рамын зүрхэн хэлбэрийн дотор талд цагаан өнгийн гоёлын зориулалттай ус, чийг, тоосны хамгаалалттай гэрэл угсрах. Нэг рамд -8.24у/м, Нийт 30ш рамд - 246.9у/м
4. Гэрэлт гудамжны 1 болон 30-р рамд байрлах *Гэрэлт Гудамж* гэдэг үгний үсэгнүүдийн гэрэл солих - 24ш үсэг
5. Гэрэлт гудамжны 1, 7, 8, 30-р рамны биет зүрхнүүдийн гэрэл солих - 48ш

Гэрэлт гудамжны металл рамын цагаан өнгийн будгийг сэргээж будах - 30ш хаалга

15х15х1.2-н квадрат төмрийг рам хооронд холбох гагнаж бөгөөд БА-02-р хуудсанд рамын зурагт тэмдэглсэний дагуу холболтыг хийнэ. Одоо байгаа 40х20х2.0 квадрат төмөр нь зарим хэсэгт нь байхгүй байгаатай холбогдуулан нөхөж хийхээр матриалын түүвэрт нэмж өгсөн болно. Гэрэлтүүлгийг холбох цахилгааны утсыг хар хоолойд сүвлэж гэрэлт гудамжны рам болон рам хооронд холбож өгсөн квадрат төмөрт бэхэлж өгнө.

BAROQUE STYLE.,LLC	Увс аймаг Улаангом сумын гэрэлт гудамжны шинэчлэлийн ажлын зураг					
	Ерөнхий төлөвлөгөө					
	Инженер		Б.Нарангэрэл	ЕГ,Шифр: БХ-288/25	Машстаб: -	Огноо: 2025
	Гүйцэтгэсэн		Б.Нарангэрэл	ТГ,Шифр:	Зургийн дугаар: ГГ-01	Хуудас: 04
"Барокко хийц"ХХК	Шалгасан					

ГЭРЭЛТ ГУДАМЖНЫ БАЙГУУЛАЛТ М1:500

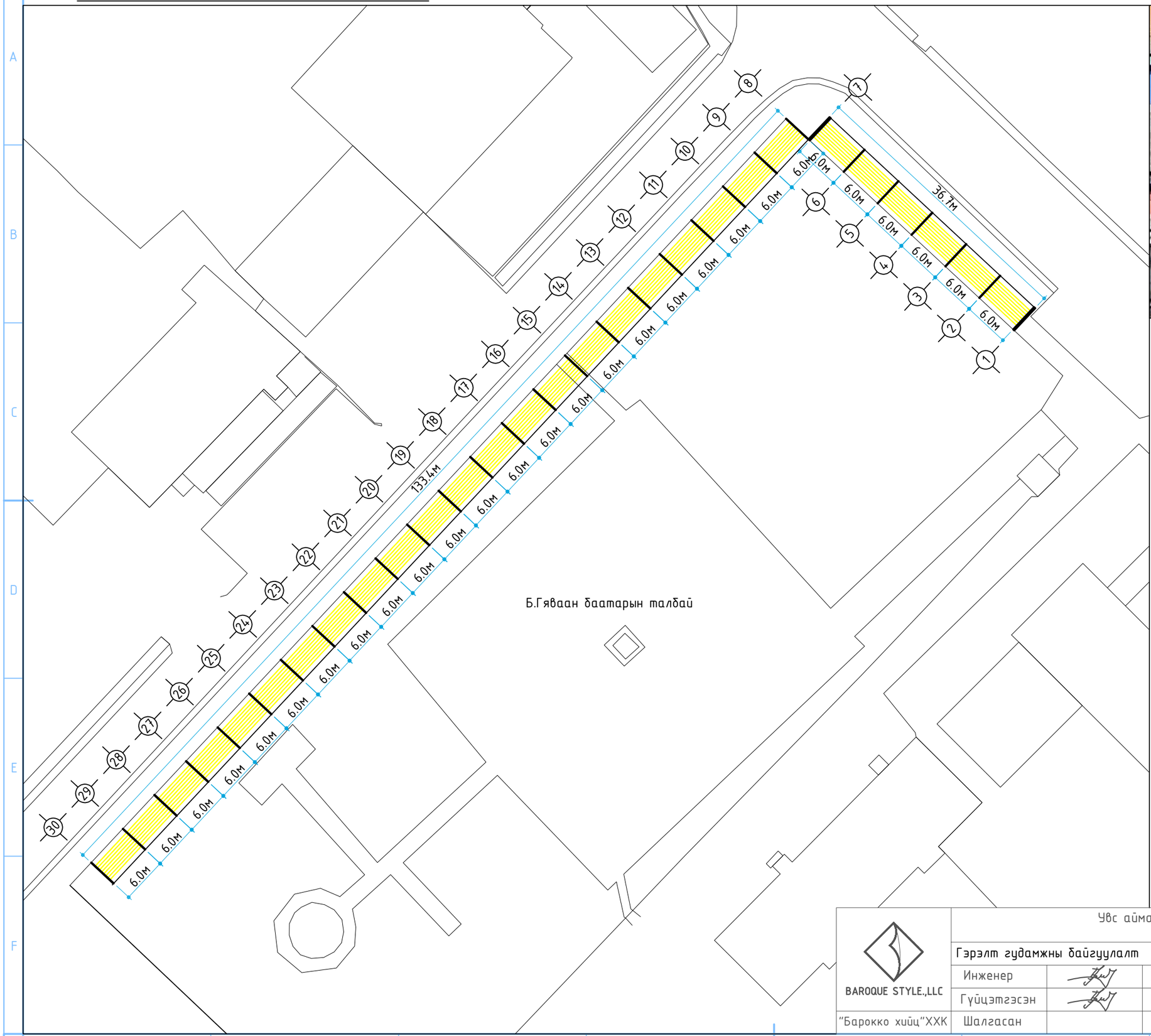

Таних тэмдэг

- Б.Гяваан баатрын хөшөө
- Гэрэлт гудамжны хаалга
- Гэрэлт гудамжны гэрэлтүүлэг

BAROQUE STYLE.,LLC "Барокко хийц"ХХК	Увс аймаг Улаангом сумын гэрэлт гудамжны шинэчлэлийн ажлын зураг				
	Гэрэлт гудамжны байгуулалт				
	Инженер		Б.Нарангэрэл	ЕГ,Шифр: БХ-288/25	Масштаб: М1:500
	Гүйцэтгэсэн		Б.Нарангэрэл	ТГ,Шифр:	Огноо: 2025
	Шалгасан			Зургийн дугаар: ГГ-02	Хуудас: 04

ГЭРЭЛТ ГУДАМЖНЫ ТӨМӨР РАМЫН ХАРАГДАХ БАЙДАЛ М1:50

Гэрэлт гудамжны төмөр рам -1, 30

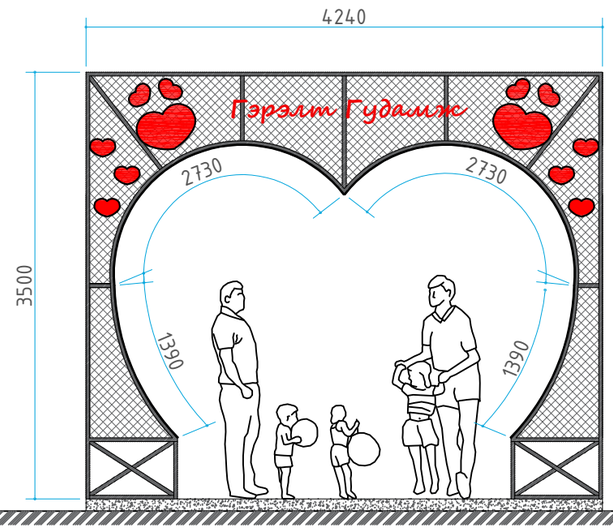

Гэрэлт гудамжны төмөр рам -7, 8

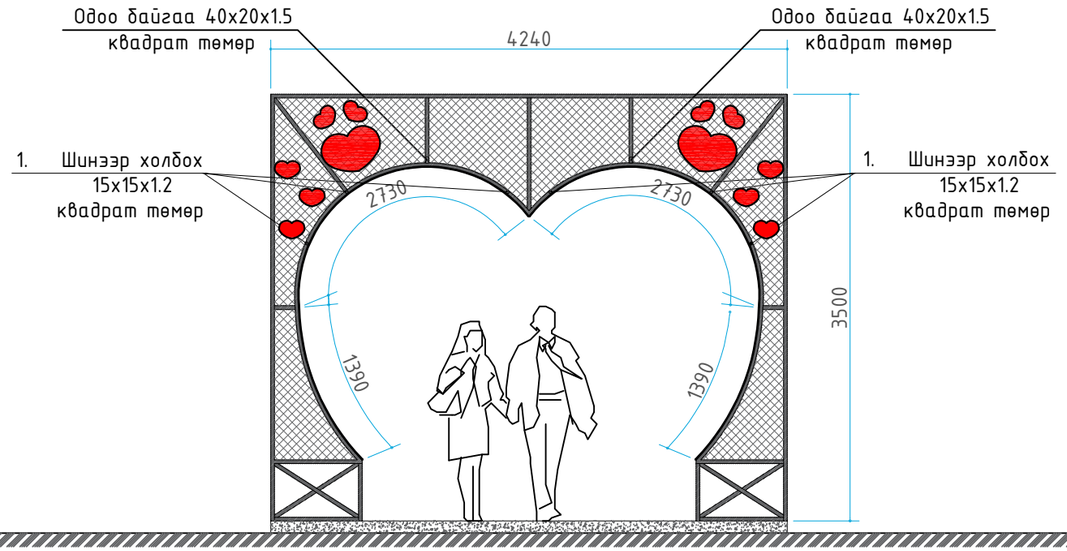

Гэрэлт гудамжны төмөр рам -2-6, 9-29

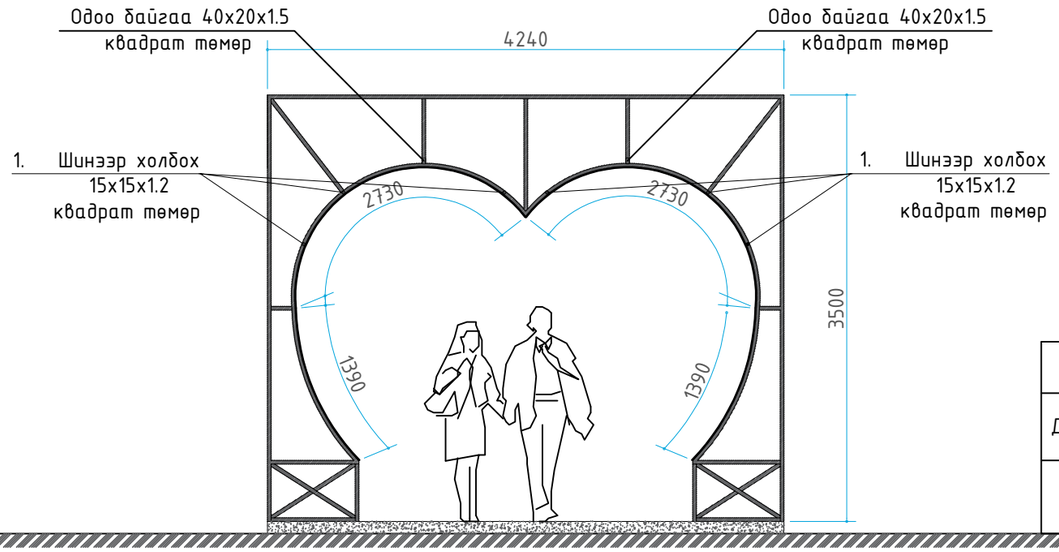

Хашааны материалын түүвэр							
Д/д	Материалын нэр	Огтлол	Тоо ширхэг	Нийт урт/м	1ш/м-ийн жин/кг	Нийт жин/кг	Тайлбар
1	Квадрат төмөр	15x15x1.2 L=6000	175	1050	0.49	514.5кг	Квадрат төмрийг одоо байгаа рамд гагнаж холбоно

BAROQUE STYLE.,LLC	Увс аймаг Улаангом сумын гэрэлт гудамжны шинэчлэлийн ажлын зураг				
	Гэрэлт гудамжны рамын харагдах байдал				
	Инженер	Б.Нарангэрэл	ЕГ,Шифр: БХ-288/25	Машстаб: М1:50	Огноо: 2025
	Гүйцэтгэсэн	Б.Нарангэрэл	ТГ,Шифр:	Зургийн дугаар: ГГ-03	Хуудас: 04
"Барокко хийц"ХХК	Шалгасан				

РАМЫН ХООРОНДЫН ХОЛБООСНЫ ХАРАГДАХ БАЙДАЛ М1:50

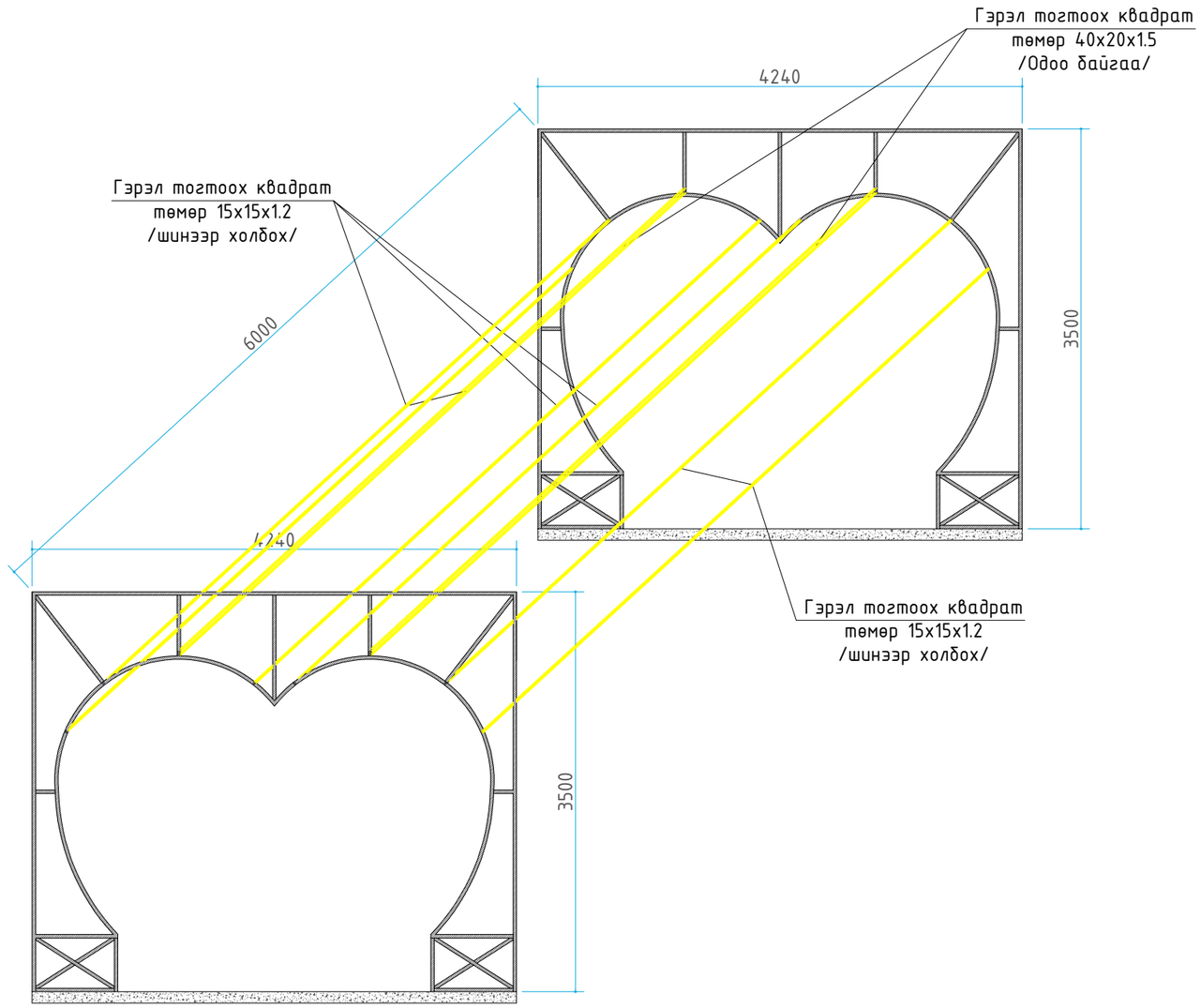

BAROQUE STYLE.,LLC	Увс аймаг Улаангом сумын гэрэлт гудамжны шинэчлэлийн ажлын зураг					
	Рам хоорондын холбоосны харагдах байдал					
	Инженер		Б.Нарангэрэл	ЕГ,Шифр: БХ-288/25	Масштаб: М1:50	Огноо: 2025
	Гүйцэтгэсэн		Б.Нарангэрэл	ТГ,Шифр:	Зургийн дугаар: ГГ-04	Хуудас: 04
"Барокко хийц"ХХК	Шалгасан					