Улаанбаатар хот, Сүхбаатар дүүрэг, 1-р хороо, Нарны зам-24,
Юнион билдинг, А блок 1303 тоот
Утас: 99820108

ЕГ Шифр: МА-21/04/2025

Сүхбаатар аймаг. Асгат сум. 4-р баг

СҮХБААТАР АЙМГИЙН АСГАТ СУМЫН НААДМЫН ТАЛБАЙН АСАР, ТАЙЗНЫ ЗУРАГ ТӨСӨЛ

(АЖЛЫН ЗУРАГ)

ХЯНАСАН:

Албан тушаал	Нэр	Гарын үсэг
Сүхбаатар аймгийн Онцгой байдлын газрын дарга, хурандаа	Б.Анхбаяр	
Сүхбаатар аймгийн Асгат сумын Засаг даргын тамгын газрын дарга	Э.Октябрь	

БОЛОВСРУУЛСАН:

Гүйцэтгэгч:		
Албан тушаал	Нэр	Гарын үсэг
"МОД АРЧ" ХХК-ийн захирал	Э.Эрдэнэбилэг	
Захиалагч:		
Албан тушаал	Нэр	Гарын үсэг
Сүхбаатар аймгийн Асгат сумын Засаг даргын тамгын газрын дарга	Э.Октябрь	

УЛААНБААТАР ХОТ
2025 ОН

АЖЛЫН ЗУРГИЙН ЖАГСААЛТ

ИЖ БҮРЭН АЖЛЫН ЗУРГИЙН НЭГДСЭН ЖАГСААЛТ

Д/д	ЗУРГИЙН НЭР	Марк	Хуудасны тоо
1	Ерөнхий төлөвлөгөө	ЕТ	5
2	Барилга архитектур	БА	14
3	Барилга бүтээц	ББ	14

ТЕХНИК ЭДИЙН ЗАСГИЙН ҮЗҮҮЛЭЛТ

Д/д	ҮЗҮҮЛЭЛТИЙН НЭР	Хэмжих нэгж	Үзүүлэлт
1	Давхрын тоо	-	1
2	Хүчин чадал	үзэгч	473
3	Барилгажилтын талбай	$м^2$	4600.0

БАЙГАЛЬ ЦАГ УУРЫН ҮНДСЭН ӨГӨГДЛҮҮД

Д/д	ҮЗҮҮЛЭЛТИЙН НЭР	Үзүүлэлт
1	Гадна агаарын тооцооны температур	-31.9°C
2	Салхины ачаалал	33кг/$м^2$
3	Цасны ачаалал	50кг/$м^2$
4	Газар чичирхийллийн зэрэг	7 балл

БАРИЛГА АРХИТЕКТУРЫН ЗУРГИЙН ЖАГСААЛТ

Д/д	ЗУРГИЙН НЭР	Хуудасны дугаар
1	Ажлын зургийн жагсаалт	БА-01
2	Тайлбар бичиг	БА-02
3	Хоймор асар - Байгуулалт	БА-03
4	Хоймор асар - Огтлол 1-1	БА-04
5	Хоймор асар - Нүүр тал /тэнхлэг 1-3/	БА-05
6	Хоймор асар - Нүүр тал /тэнхлэг 3-1/	БА-06
7	Хоймор асар - Нүүр тал /тэнхлэг А-В/	БА-07
8	Хоймор асар - Сандлын түүвэр	БА-08
9	Жижиг асар - Байгуулалт	БА-09
10	Жижиг асар - Огтлол 1-1, Нүүр тал /тэнхлэг А-Б/	БА-10
11	Жижиг асар - Нүүр тал /тэнхлэг 1-2/, /тэнхлэг 2-1/	БА-11
12	Жижиг асар - Сандлын түүвэр	БА-12
13	Наадмын тайз - Байгуулалт	БА-13
14	Наадмын тайз - Огтлол	БА-14

ЕРӨНХИЙ ТӨЛӨВЛӨГӨӨНИЙ ЗУРГИЙН ЖАГСААЛТ

Д/д	ЗУРГИЙН НЭР	Хуудасны дугаар
1	Ерөнхий төлөвлөгөө	ЕТ-01
2	Зай хэмжээ болон координат	ЕТ-02
3	Өндержилт төлөвлөлт	ЕТ-03
4	Дэвсгэр зураг	ЕТ-04

MODERN ARCHITECTURE TM
MOD ARCH .LLC
УЛААНБААТАР ХОТ, ХАН-УУЛ ДҮҮРЭГ, 15-Р ХОРОО, ИХ МОНГОЛ УЛСЫН ГУДАМЖ

Сүхбаатар аймаг. Асгат сум. 4-р баг
Сүхбаатар аймгийн Асгат сумын наадмын талбайн асар, тайзны зураг төсөл

Тайлбар бичиг

Үе шат: А.3

Архитектор	Э.Эрдэнэбилэг	ЕГ Шифр: МА-21/04/2025	Масштаб:	Огноо: 2025.04
Гүйцэтгэсэн	Б.Мөнхжин	ТГ Шифр: -	Зургийн дугаар: БА-1	Хуудас: БА-14
Шалгасан	Э.Эрдэнэбилэг			

2025/04/21 11:55:11

A3

ТАЙЛБАР БИЧИГ

ҮНДЭСЛЭЛ:

Сүхбаатар аймгийн Асгат сумын Засаг даргын тамгын газрын захиалгаар "Наадмын талбайн асар, тайз"-ны зураг төслийг:
- Сүхбаатар аймгийн боловсруулсан дэвсгэр зураг,
- Сүхбаатар аймгийн Асгат сумын Засаг даргын тамгын газрын 2025 оны 04 дүгээр сарын 21 өдрийн МА-21/04/2025 дугаартай гэрээгээр хавсаргасан зургийн даалгавар, 2025 оны 04 дүгээр сард Сүхбаатар аймгийн Асгат сумын Засаг даргын баталсан тухайн байгууламжийн ерөнхий төлөвлөгөө, Загвар зургийг үндэслэн зураг төслийг боловсруулав.

БАЙРШИЛ:
Наадмын талбайн асар, тайз нь Сүхбаатар аймгийн Асгат сумын 4-р багийн нутаг дэвсгэрт одоо байгаа наадмын талбайн баруун хойно баригдахаар төлөвлөгдсөн.

ЕРӨНХИЙ ТӨЛӨВЛӨГӨӨ:
Тус байгууламжийн ерөнхий төлөвлөгөөг Сүхбаатар аймгийн Асгат сумын 4-р багт одоо байгаа наадмын талбайн баруун хойно барихаар төлөвлөв. Төлөвлөлтийн 0.467 га талбайд 1 ширхэг 95 хүний суудалтай хоймор асар, 14 ширхэг 27 хүний суудалтай жижиг асар, 1 ширхэг 10.40x6.40м хэмжээтэй тайз, 5 метрийн өргөнтэй тойрог гүйлтийн зам, 45 метрийн диаметртэй наадмын зүлэгт талбай, явган хүний болон авто машины зорчих хөдөлгөөнийг шийдсэн зам талбайг төлөвлөсөн.

АРХИТЕКТУР ТӨЛӨВЛӨЛТ:
Барилгын үндсэн төлөвлөлтийг Монгол улсад мөрдөж байгаа холбогдох норм дүрэм, стандартын шаардлагыг баримтлан захиалагчийн саналыг тусган гаргасан.
Байгууламжуудын хэмжээ, хүчин чадал:
- Хоймор асар нь тэнхлэгээрээ 11.90 х 7.90 м-ийн хэмжээтэй, 95 хүний суудалтай
- Жижиг асар нь тэнхлэгээрээ 5.90 х 3.90 м-ийн хэмжээтэй, 27 хүний суудалтай /нийт 14 ширхэг байна/
- Тайз нь тэнхлэгээрээ 10.40 х 6.40 м-ийн хэмжээтэй
- Гүйлтийн зам талбай нь нийт 5 метрийн өргөнтэй тойрог хэлбэртэй - 1.20м-ийн өргөнтэй 4 эгнээтэй /дотор тойрог Ф45м, гадна тойрог Ф55м хэмжээтэй/ байхаар төлөвлөсөн.

БАРИЛГА БҮТЭЭЦ:
Үндсэн хийц - металл рам
Суурь - цутгамал бетон суурь, цутгамал төмөр бетон шугаман суурь /тайз/
Хучилт - 100 мм цутгамал төмөр бетон /тайз/
Дээвэр - асрын полиэстер

ЕРӨНХИЙ ХЭСЭГ:
1. Барилгын гүйцэтгэгч гэдэг нь эрх бүхий барилгын ерөнхий гүйцэтгэгч болон барилгын туслан гүйцэтгэгчийг хэлнэ.
2. Барилгын гүйцэтгэгч нь "Барилга угсралтын ажлыг эхлэх үргэлжлүүлэх зөвшөөрөл"-ийг тухайн асуудлыг эрхэлсэн байгууллагаас авсны дараа барилга угсралтын ажлыг эхлэнэ.
3. Барилгын гүйцэтгэгч нь батлагдсан ажлыг зураг төслөөр Монгол Улсын Барилгын тухай болон бусад холбогдох хууль тогтоомжийг мөрдлөг болгон барилга угсралтын ажлыг гүйцэтгэнэ.
4. Гүйцэтгэгч нь барилгын ажлыг эхлэхийн өмнө эрчим хүч, дулаан, ус суваг, холбооны асуудал эрхэлсэн байгууллагуудаар барилга барих талбай дахь шугам сүлжээг шалгуулах шаардлагатай бөгөөд үүнийг биелүүлэгүйгээс үүдэн гарч болох аливаа асуудлыг хариуцна.
5. Барилгын гүйцэтгэгч барилгын талбай дахь хуучин инженерийн шугам сүлжээний чиглэл, хэмжээ зэргийг өөрчлөх шаардлага гарсан тохиолдолд энэ талаар холбогдох байгууллагуудтай болон тухайн барилгын зураг төсөл боловсруулсан байгууллагад мэдэгдэж өөрчлөлтийн зургийг эрх бүхий байгууллагаар хийлгэж баталгаажуулсны дараа ажлыг гүйцэтгэнэ.
6. Барилгын гүйцэтгэгч нь барилга угсралтын явцад зураг төсөлд өөрчлөлт оруулахыг хүсвэл зураг төсөл боловсруулсан байгууллага болон хөрөнгө оруулагчаас /захиалагч/ албан ёсны зөвшөөрөл авч харилцан асуудлыг шийдвэрлэнэ.
7. Зураг төсөлд нарийвчлан үзүүлсэн хэсэглэлүүд нь тухайн хэсгийн бүтэц, угсралтын аргачлалыг үзүүлсэн байх тул угсралтын явцад өөрчлөлт хийх шаардлага гарсан тохиолдолд зураг төсөл боловсруулсан байгууллагын зөвшөөрлийн дагуу хийнэ.
8. Барилгын гүйцэтгэгч нь барилгын талбайд байгаль орчныг бохирдуулахгүй эрүүл ахуйн шаардлагыг хангаж ажиллах шаардлагатай бөгөөд угсралтын үед ашиглах түр ариун цэврийн байгууламжийг холбогдох байгууллагуудтай зөвшилцөн шийдвэрлэнэ.
9. Барилгын материал хадгалалт хамгаалалт, машин техникийн бүрэн бүтэн байдлыг хангаж хөдөлмөрийн аюулгүй ажиллагаа, хөдөлмөр хамгааллын дүрмийг чанд сахин ажиллахын зэрэгцээ барилгын үед ашиглах түр хашаа, хамгаалалт, ус зайлуулалт, тоосжилтоос хамгаалсан хамгаалалт, авар ослоос сэргийлсэн арга хэмжээний асуудлыг шийдвэрлэсэн байна.
10. Захиалагч нь барилгын талбай дээр өөрийн талын мэргэжлийн төлөөлөгчийг ажиллуулах бөгөөд тухайн мэргэжилтэн нь угсралтын ажилд тогтмол хяналт тавина.
11. Захиалагч, гүйцэтгэгч нар нь зураг төслийн байгууллагатай "Зохиогчийн хяналтын гэрээ" байгуулж угсралтын үе шатуудад хяналт хийлгэж талбайн ажлын журнал, барилгад хэрэглэж буй бүх материалтай холбоотой бичиг баримт, итгэмжлэгдсэн лабораториор шинжлүүлсэн шинжилгээний хариу зэргийг бүрдүүлж, туслан гүйцэтгэгчийн хийсэн ажлын чанарт хяналт тавин ажиллана.
12. Барилгын ажлын үед шаардагдаж болох аливаа даатгалын асуудлыг барилгын гүйцэтгэгч болон хөрөнгө оруулагч нар шийдвэрлэнэ.
13. Барилга гүйцэтгэгч нь барилгын талбайд зурагт тусгаагүй ямарваа химийн хортой бодис хэрэглэхийг хориглоно.
14. Барилгын гүйцэтгэгч нь бүх материал, техник хангалтыг хариуцан ажиллах бөгөөд тухайн техникийн хангалт, эвдрэл гэмтэл, материалын тасалдлаас үүдэн гарах угсралтын ажлын хугацаа, эдийн засгийн алдагдлыг хариуцна.

БАРИЛГЫН ТАЛБАЙ, СУУРИЙН АЖИЛ:
1. Барилгын талбайг талбайн зохион байгуулалтын зургийн дагуу бэлтгэнэ.
2. Барилгын талбайн бороонд ус зайлуулалтыг өндөржилтийн зураг төслийн дагуу гүйцэтгэнэ.
3. Барилгын котлованаас гарсан шороог /барилгад эрэлж хэрэглэхээс бусад/ зөвөрлөн зөвшөөрөгдөх газарт хаяна.

ЦАХИЛГААН ТОНОГ ТӨХӨӨРӨМЖ
1. Тус талбайд ЕТ-1 хүүдсанд заасан үзүүлэлт бүхий гэрэлтүүлэг 4 ширхэгийг байрлуулна.
2. Гадна цахилгаан хангамжийг захиалагчийн хүсэлтийн дагуу өөрийн эх үүсгэвэр /генератор/-ээр хийхээр шийдэв.

БУСАД ТАВИГДАХ ШААРДЛАГА:
Барилгад хэрэглэх төмөр болон модон материалыг зэврэлт, шаталт, өмхрөлт, ялзралт, мөөгөнцөртөхөөс хамгаалах арга хэмжээг норм дүрэмд заасны дагуу авна. Зураг төсөлд барилга угсралтын ажлыг дулааны улиралд гүйцэтгэхээр тусгасан бөгөөд хэрэв хүйтний улиралд гүйцэтгэхээр болбол холбогдох норм дүрмийн заалтыг мөрдлөг болгон ажиллах нь зүйтэй.

САНАМЖ:
Энэхүү зураг төсөл нь "Мод Арч" ХХКомпанийн оюуны өмч бөгөөд тухайн компанийн албан ёсны зөвшөөрөлгүйгээр дахин хуулбарлах болон ашиглахыг хориглоно. Зураг төсөл дээрх хэмжээг барилгын талбай дээр нягтлан шалгана. Хэрэв хэмжээний зөрүү гарсан тохиолдолд зураг төслийг байгууллагад мэдэгдэнэ.

MODERN ARCHITECTURE TM MOD ARCH .LLC УЛААНБААТАР ХОТ, ХАН-УУЛ ДҮҮРЭГ, 15-Р ХОРОО, ИХ МОНГОЛ УЛСЫН ГУДАМЖ	Сүхбаатар аймаг. Асгат сум. 4-р баг Сүхбаатар аймгийн Асгат сумын наадмын талбайн асар, тайзны зураг төсөл				
	Тайлбар бичиг				Үе шат: А.З
	Архитектор	Э.Эрдэнэбилэг	ЕГ Шифр: МА-21/04/2025	Масштаб:	Огноо: 2025.04
	Гүйцэтгэсэн	Б.Мөнхжин	ТГ Шифр: _	Зургийн дугаар: БА-2	Хуудас: БА-14
	Шалгасан	Э.Эрдэнэбилэг			

2025/04/21 11:55:11

А3

ЕРӨНХИЙ ТӨЛӨВЛӨГӨӨ

М1:250

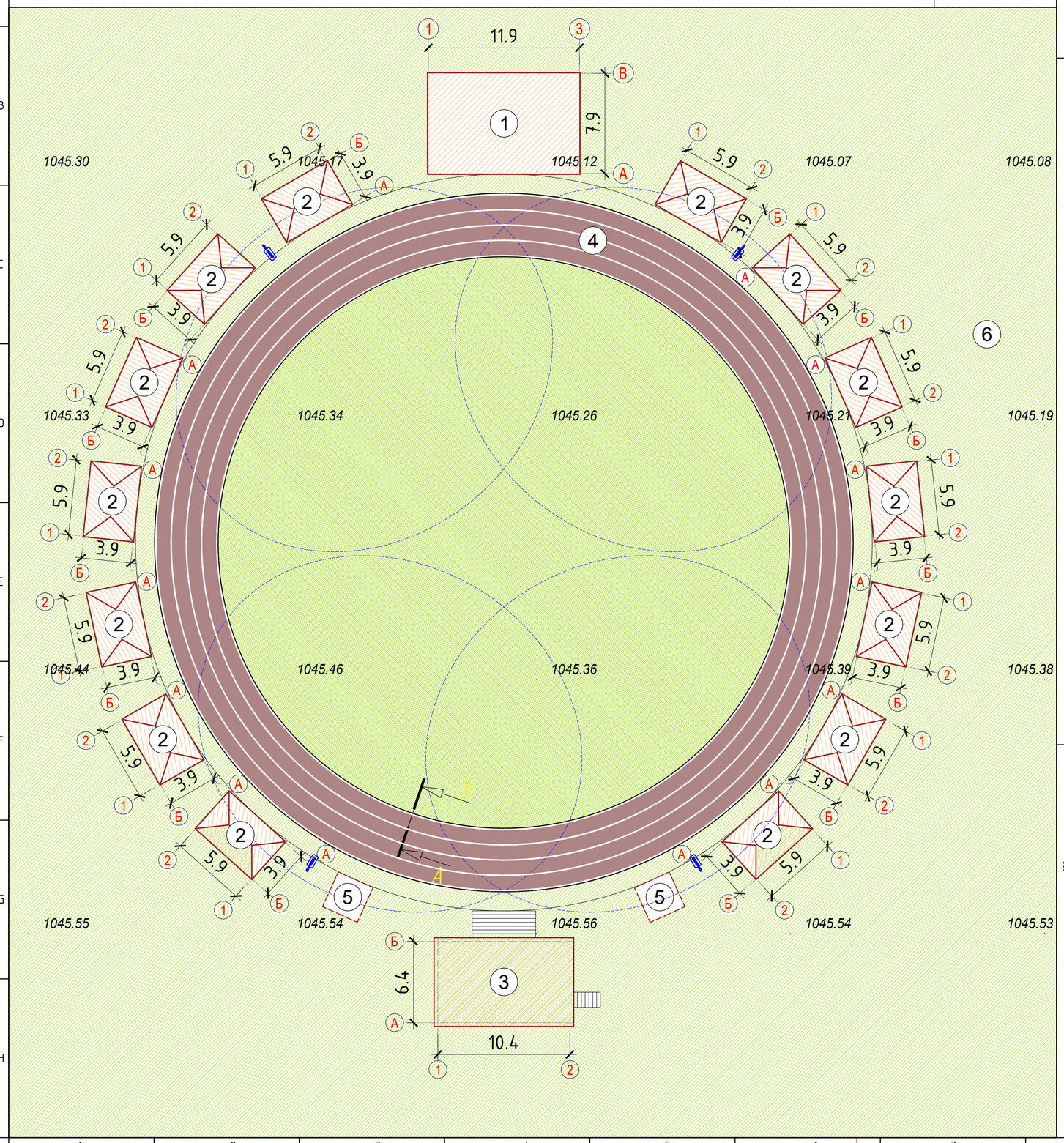

ЗҮГ ЧИГ

ТАНИХ ТЭМДЭГ

- Төлөвлөж буй барилга, байгууламж
- Төлөвлөж буй бетон хучилт бүхий зам талбай
- Гэрэлтүүлэг

Д/д	ТОДОРХОЙЛОЛТ	ХЭМЖЭЭ	ТОО ШИРХЭГ	ТАЙЛБАР
1	Хоймор асар	11.90х7.90 м	1	Төлөвлөж буй
2	Жижиг асар	5.90х3.90 м	14	Төлөвлөж буй
3	Тайз	10.40х6.40 м	1	Төлөвлөж буй
4	Бетон зам талбай	785.40м^2	-	Төлөвлөж буй
5	Бөхчүүдийн асар байрлах хэсэг		2	Төлөвлөж буй
6	Одоо байгаа наадмын талбай			Одоо байгаа

Төлөвлөж буй гэрэлтүүлгийн шонгийн ерөнхий хэмжээ

М1:50

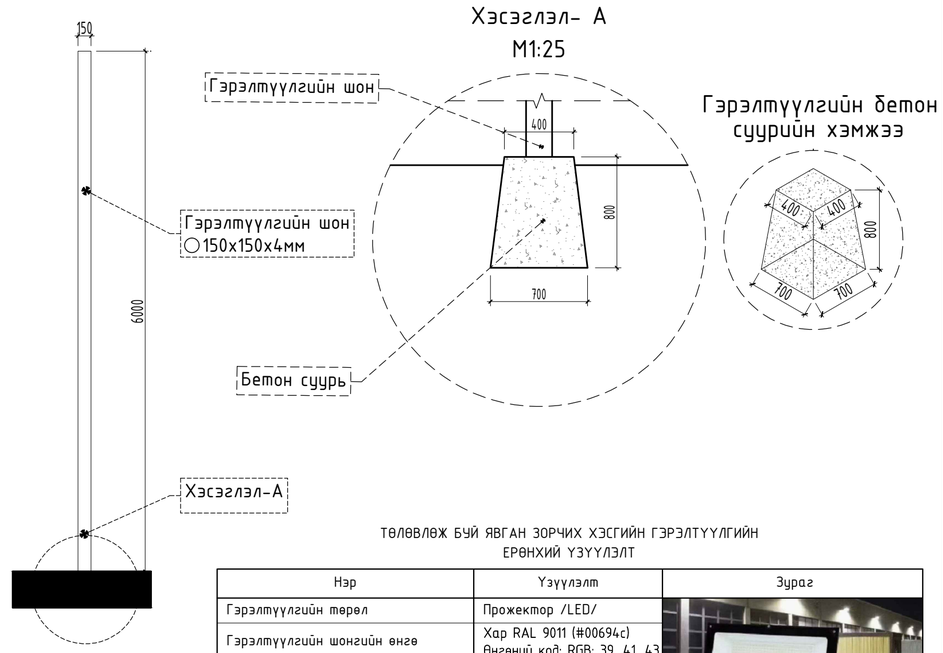

ТӨЛӨВЛӨЖ БҮЙ ЯВГАН ЗОРЧИХ ХЭСГИЙН ГЭРЭЛТҮҮЛГИЙН ЕРӨНХИЙ ҮЗҮҮЛЭЛТ

Нэр	Үзүүлэлт	Зураг
Гэрэлтүүлгийн төрөл	Прожектор /LED/	
Гэрэлтүүлгийн шонгийн өнгө	Хар RAL 9011 (#00694c) Өнгөний код: RGB: 39, 41, 43	
Шонгийн өндөр	6.0 метр	
Гэрлийн чадал	500W	
Гэрэлтүүлэлт	55000лм	
Гэрлийн өнгө	5000K	
Гэрлийн туяаны хэмжээ	30.0 метр	
Гэрлийн асалтын хугацаа	25000 цаг	
Нийт тоо ширхэг	4 ширхэг	

Огтлол А-А

М1:10

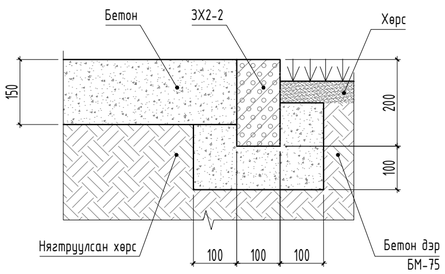

Д/д	ТОДОРХОЙЛОЛТ	УРТ	ТАЛБАЙ	ЭЗЛЭХҮҮН
1	Бетон зам талбай	-	785.40м^2	117.80м^3
2	Замын бетон хашлага	314.20м		-
3	Зам талбайн цагаан будаг /гялтганууртай/	785.40м	78.60м^2	-

ТАЙЛБАР:
Гүйлтийн зам нь 1.20 метрийн өргөнтэй, 4 эгнээтэй байх бөгөөд замын захаар болон эгнээ хооронд 10 см-ийн өргөнтэй замын тэмдэглэгээг цагаан өнгийн, гялтганууртай зориулалтын будгаар будна.

MODERN ARCHITECTURE TM
MOD ARCH .LLC
УЛААНБААТАР ХОТ, БАЯНГОЛ ДҮҮРЭГ, 15-Р ХОРОО, ЖХ МОНГОЛ ҮЛЭМЖ ГУДАМЖ

Сүхбаатар аймаг. Асгат сум. 4-р баг
Сүхбаатар аймгийн Асгат сумын наадмын талбайн асар, тайзны зураг төсөл

Ерөнхий төлөвлөгөө

Ye шат: А.3

Архитектор	Э.Эрдэнэбилэг	ЕГ Шифр: МА-21/04/2025	Масштаб: М1:250	Огноо: 2025.04
Гүйцэтгэсэн	Б.Мөнхжин			
Шалгасан	Э.Эрдэнэбилэг	ТГ Шифр: -	Зургийн дугаар: ЕТ-1	Хуудас: ЕТ-4

2025/04/21 11:55:11

A2

ЗАЙ ХЭМЖЭЭ БОЛОН КООРДИНАТ

М1:250

Д/д	ТОДОРХОЙЛОЛТ	ХЭМЖЭЭ	ТОО ШИРХЭГ	ТАЙЛБАР
1	Хоймор асар	11.90x7.90 м	1	Төлөвлөж буй
2	Жижиг асар	5.90x3.90 м	14	Төлөвлөж буй
3	Тайз	10.40x6.40 м	1	Төлөвлөж буй
4	Бетон зам талбай	785.40м^2	-	Төлөвлөж буй
5	Бөхчүүдийн асар байрлах хэсэг		2	Төлөвлөж буй
6	Одоо байгаа наадмын талбай			Одоо байгаа

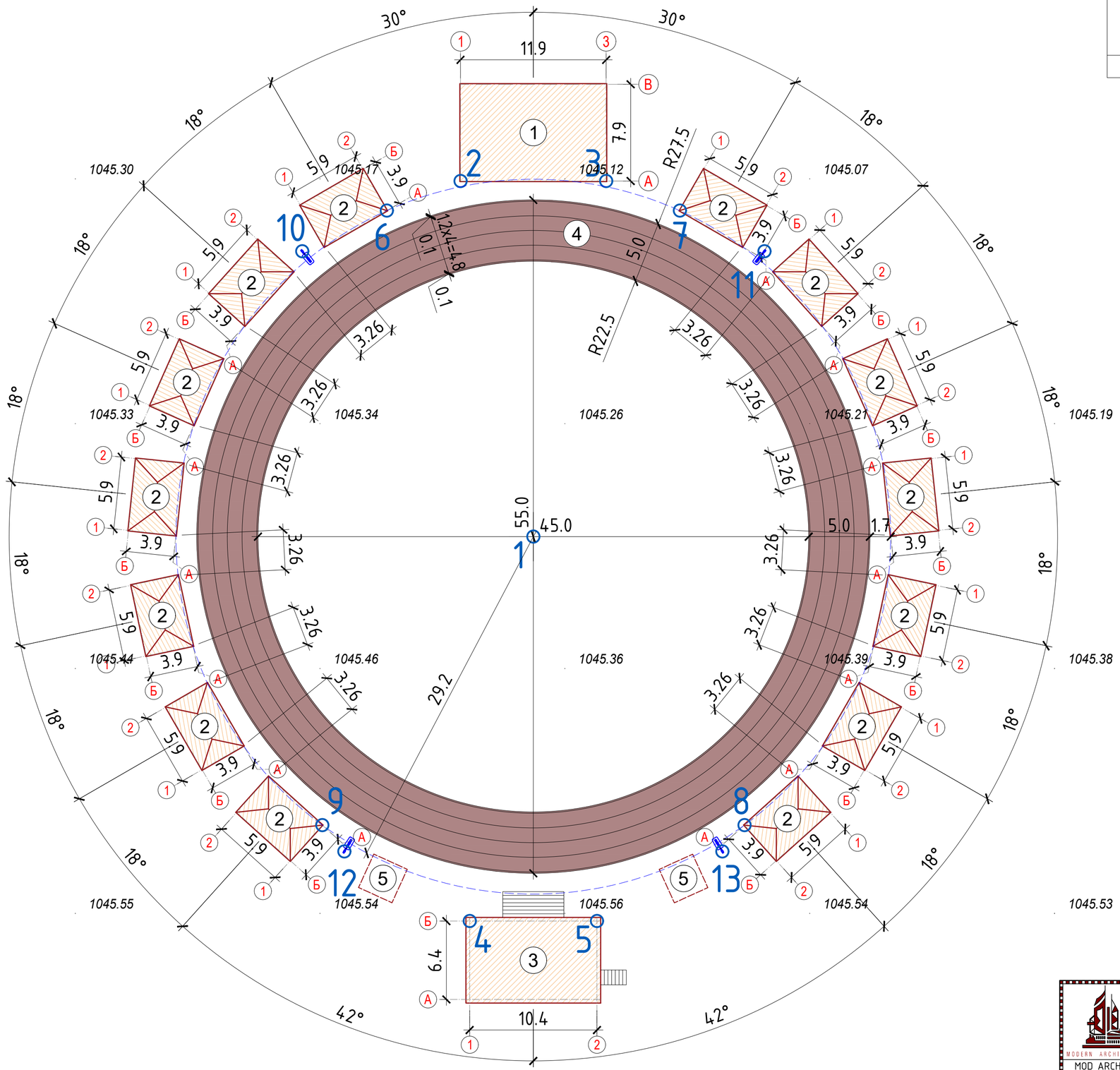

ТАНИХ ТЭМДЭГ

- Төлөвлөж буй барилга, байгууламж
- Төлөвлөж буй бетон хучилт бүхий зам талбай
- Гэрэлтүүлэг

1-13-Р ЦЭГИЙН КООРДИНАТ

№	X	Y
Талбайн төвийн координат		
1	697678.940	5138035.532
Хоймор асрын координат		
2	697672.990	5138064.582
3	697684.890	5138064.582
Тайзны координат		
4	697673.740	5138004.132
5	697684.140	5138004.132
Жижиг асрын координат		
6	697666.970	5138062.165
7	697690.910	5138062.165
8	697696.186	5138011.970
9	697661.694	5138011.970
Гэрэлтүүлгийн шонгийн координат		
10	697660.060	5138058.846
11	697697.820	5138058.846
12	697663.495	5138009.813
13	697694.385	5138009.813

MODERN ARCHITECTURE TM
MOD ARCH LLC
УЛААНБААТАР ХОТ, БАЯН-ӨВӨР ДҮҮРЭГ, 15-Р ХОРОО, ИХ МОНГОЛ ӨЛСИЙН ГУДАМЖ

Сүхбаатар аймаг. Асгат сум. 4-р баг

Сүхбаатар аймгийн Асгат сумын наадмын талбайн асар, тайзны зураг төсөл

Зай хэмжээ болон координат

Үе шат: А.3

Архитектор	Э.Эрдэнэбилэг	ЕГ Шифр: МА-21/04/2025	Масштаб: М1:250	Огноо: 2025.04
Гүйцэтгэсэн	Б.Мөнхжин			
Шалгасан	Э.Эрдэнэбилэг	ТГ Шифр: -	Зургийн дугаар: ЕТ-2	Хуудас: ЕТ-4

2025/04/21 11:55:11

A2

ДЭВСГЭР ЗУРАГ

M1:1000

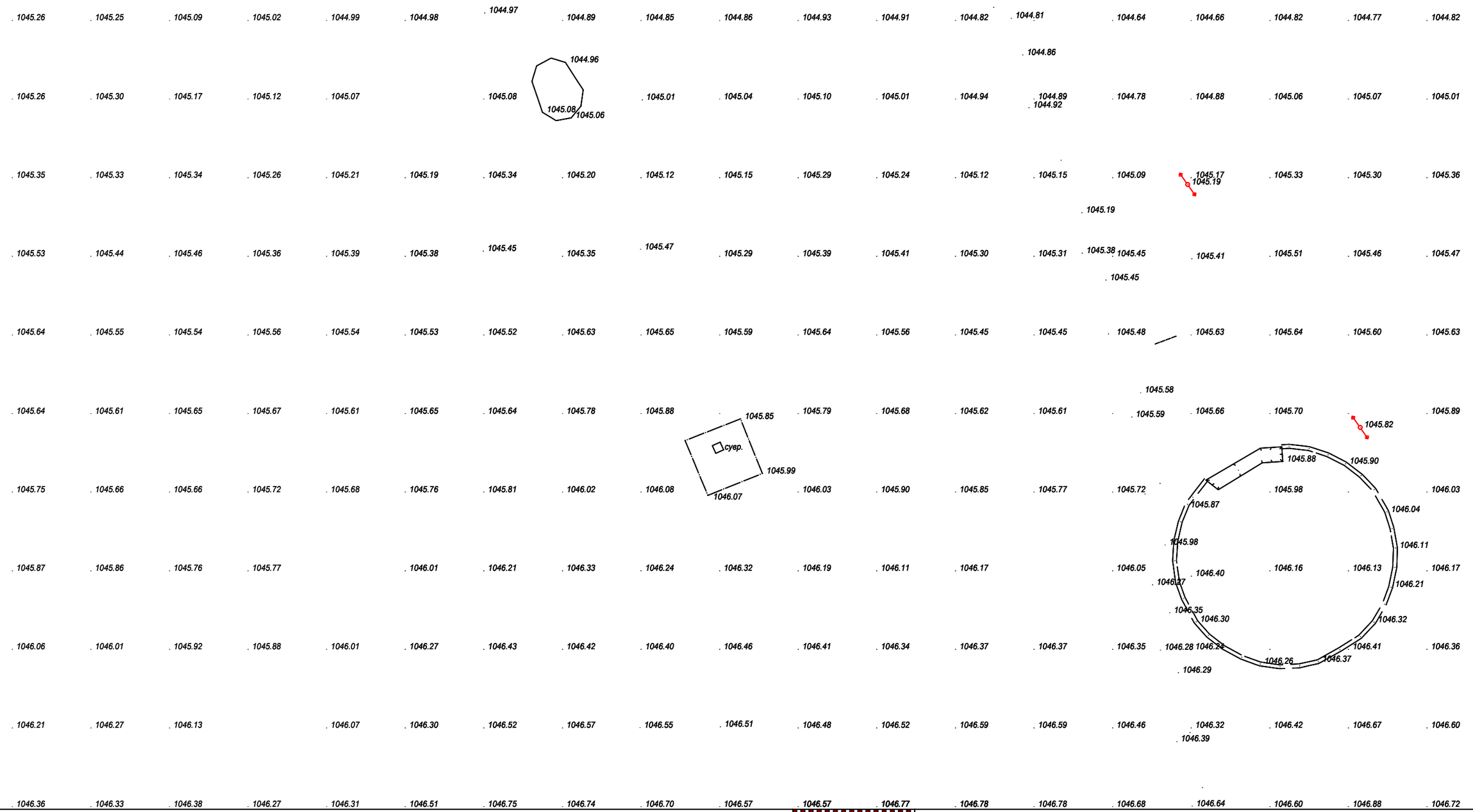

MODERN ARCHITECTURE TM

MOD ARCH .LLC

УЛААНБААТАР ХОТ. ХАН-УУЛ ДҮҮРЭГ. 15-Р ХОРОО. ИХ МОНГОЛ УЛСЫН ГУДАМЖ

Сүхбаатар аймаг. Асгат сум. 4-р баг

Сүхбаатар аймгийн Асгат сумын наадмын талбайн асар, тайзны зураг төсөл

Дэвсгэр зураг

Архитектор		Э.Эрдэнэбилэг	ЕГ Шифр: MA-21/04/2025	Масштаб: M1:1000	Үе шат: A.3
Гүйцэтгэсэн		Б.Мөнхжин			Огноо: 2025.04
Шалгасан		Э.Эрдэнэбилэг	ТГ Шифр: _	Зургийн дугаар: ET-4	Хуудас: ET-4

A3

2025/04/07 11:55:11

ХОЙМОР АСАР - БАЙГУУЛАЛТ

M1:50

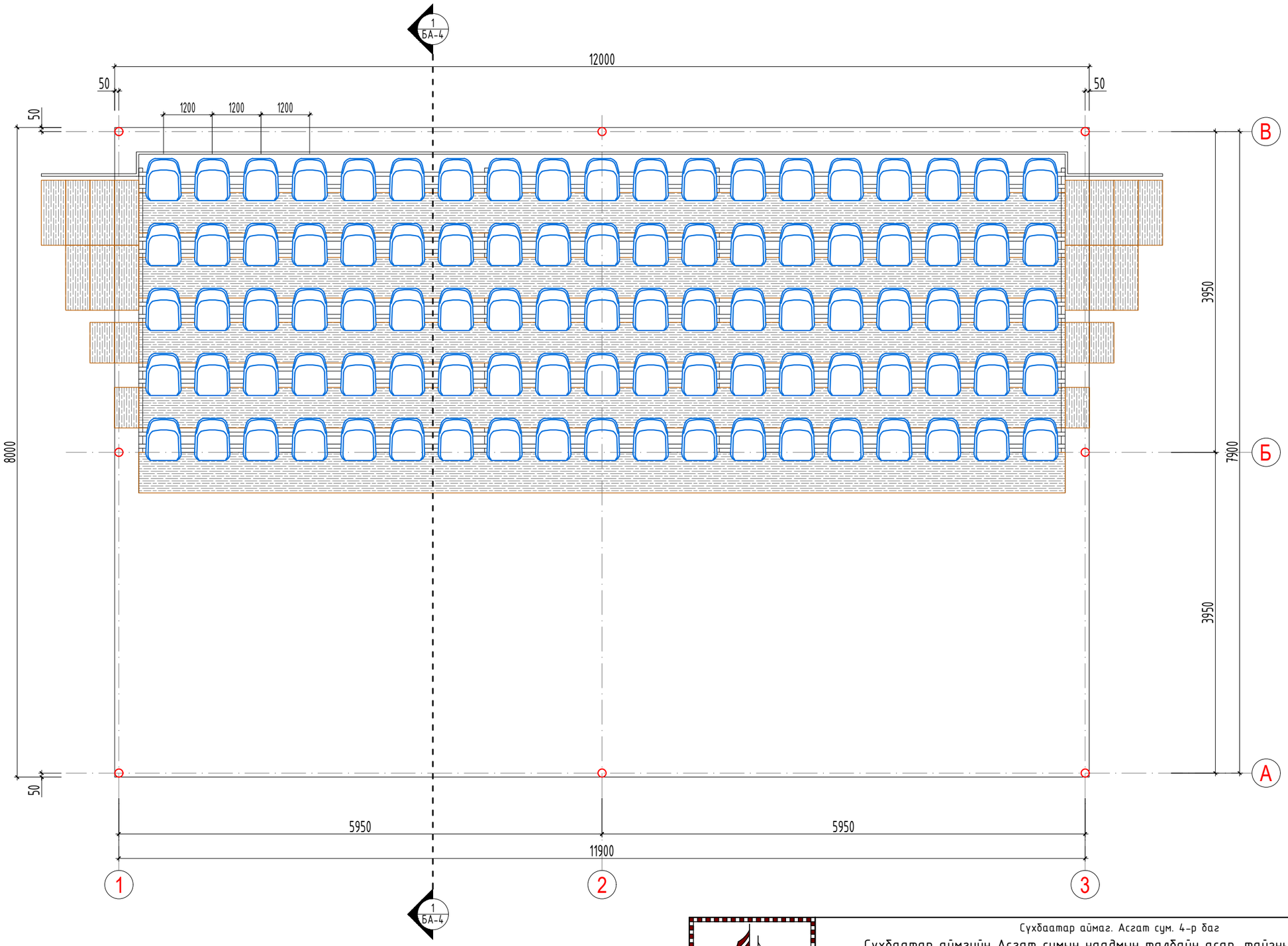

MODERN ARCHITECTURE TM MOD ARCH .LLC УЛААНБААТАР ХОТ. ХАН-УУЛ ДҮҮРЭГ. 15-Р ХОРОО. ИХ МОНГОЛ УЛСЫН ГУДАМЖ	Сүхбаатар аймаг. Асгат сум. 4-р баг Сүхбаатар аймгийн Асгат сумын наадмын талбайн асар, тайзны зураг төсөл				
	Хоймор асар - Байгуулалт				Ye шат: А.3
	Архитектор	Э.Эрдэнэбилэг	ЕГ Шифр: МА-21/04/2025	Масштаб: M1:50	Огноо: 2025.04
	Гүйцэтгэсэн	Б.Мөнхжин			
	Шалгасан	Э.Эрдэнэбилэг	ТГ Шифр: -	Зургийн дугаар: БА-3	Хуудас: БА-14

2025/04/21 11:55:11

A3

ХОЙМОР АСАР - ОГТЛОЛ 1-1

M1:50

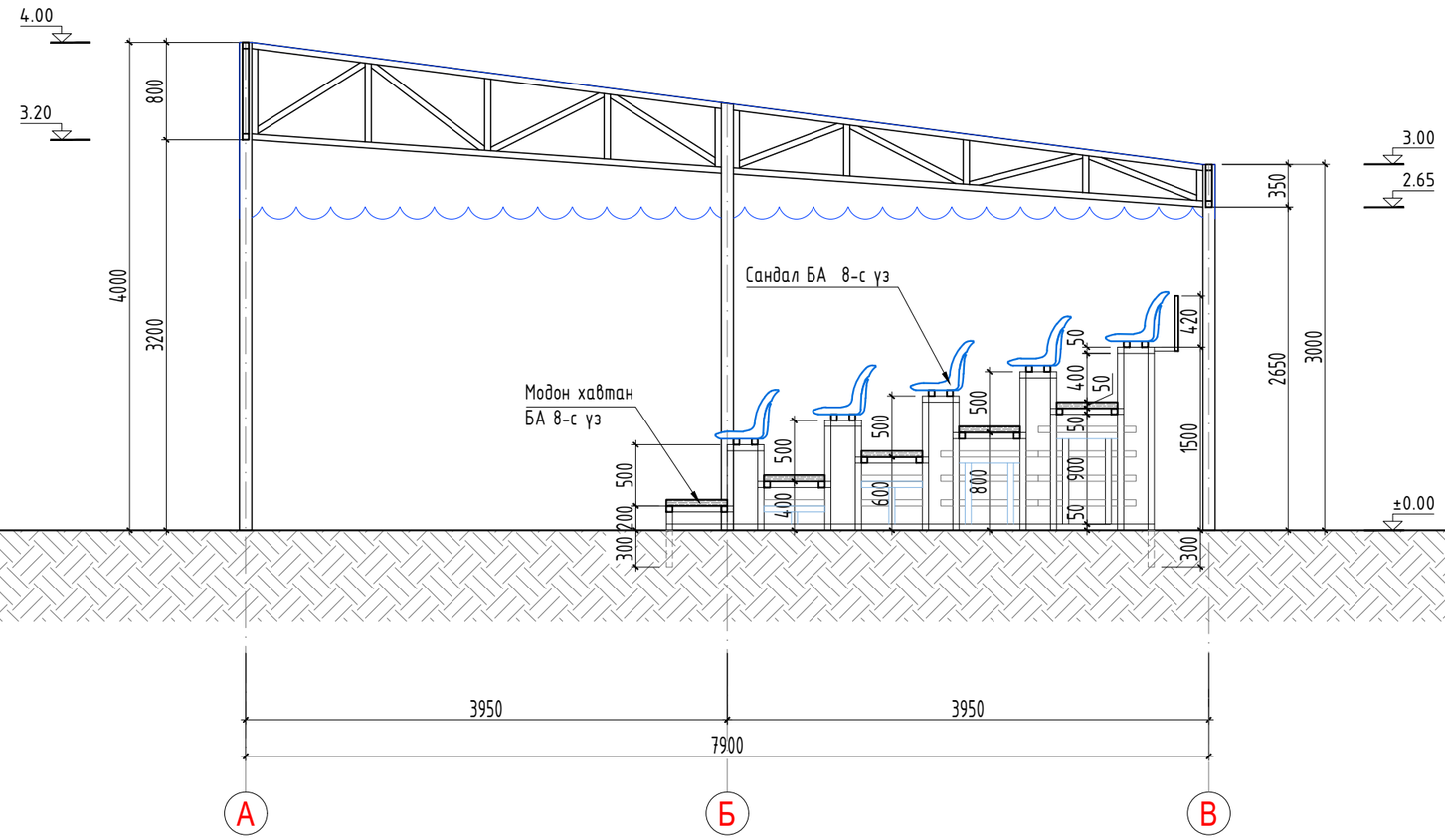

Сүхбаатар аймаг. Асгат сум. 4-р баг

Сүхбаатар аймгийн Асгат сумын наадмын талбайн асар, тайзны зураг төсөл

Хоймор асар - Нүүр тал /тэнхлэг В-А/

					Үе шат: А.З
Архитектор		Э.Эрдэнэбилэг	ЕГ Шифр: МА-21/04/2025	Масштаб: M1:50	Огноо: 2025.04
Гүйцэтгэсэн		Б.Мөнхжин	ТГ Шифр: -	Зургийн дугаар: БА-4	Хуудас: БА-14
Шалгасан		Э.Эрдэнэбилэг			

MODERN ARCHITECTURE TM

MOD ARCH .LLC

УЛААНБААТАР ХОТ, ХАН-УУЛ ДҮҮРЭГ, 15-Р ХОРОО, ИХ МОНГОЛ УЛСЫН ГУДАМЖ

2025/04/21 11:55:11

A3

ХОЙМОР АСАР - НҮҮР ТАЛ /тэнхлэг 1-3/

М1:50

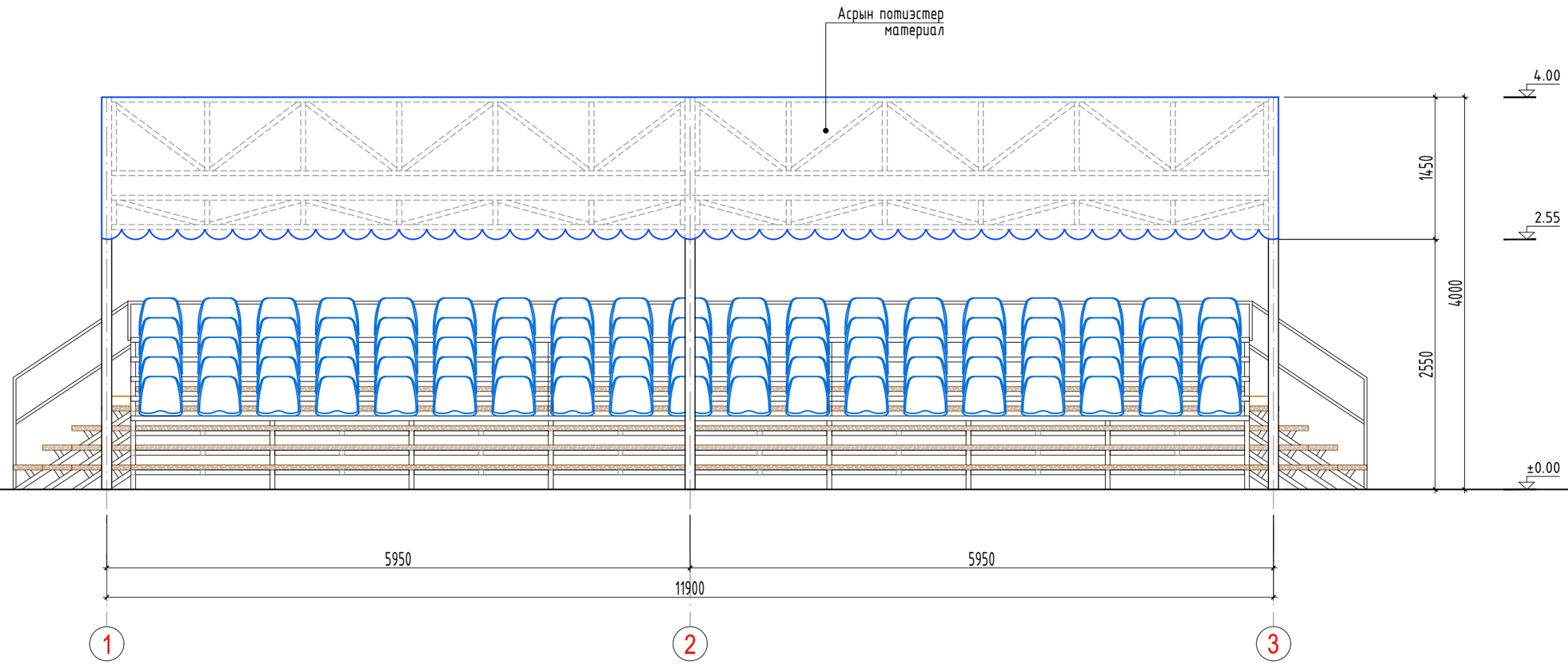

ТАЙЛБАР:

Асрын дээврийн материал нь ус чийгэнд тэсвэртэй полиэстер материал байна. Өнгө загвар болон хэзг захиалагчийн хүсэлтийн дагуу газар дээр нь шийдэж хийнэ.

MODERN ARCHITECTURE TM
MOD ARCH .LLC
УЛААНБААТАР ХОТ, ХАН-УУЛ ДҮҮРЭГ, 15-Р ХОРОО, ИХ МОНГОЛ УЛСЫН ГУДАМЖ

Сүхбаатар аймаг. Асгат сум. 4-р баг

Сүхбаатар аймгийн Асгат сумын наадмын талбайн асар, тайзны зураг төсөл

Хоймор асар - Нүүр тал /тэнхлэг 1-3/

Ye шат: А.3					
Архитектор	Э.Эрдэнэбилэг	ЕГ Шифр: МА-21/04/2025	Масштаб: М1:50	Огноо: 2025.04	
Гүйцэтгэсэн	Б.Мөнхжин	ТГ Шифр: -	Зургийн дугаар: БА-5	Хуудас: БА-14	
Шалгасан	Э.Эрдэнэбилэг				

2025/04/21 11:55:11

A3

ХОЙМОР АСАР - НҮҮР ТАЛ /тэнхлэг 3-1/

M1:50

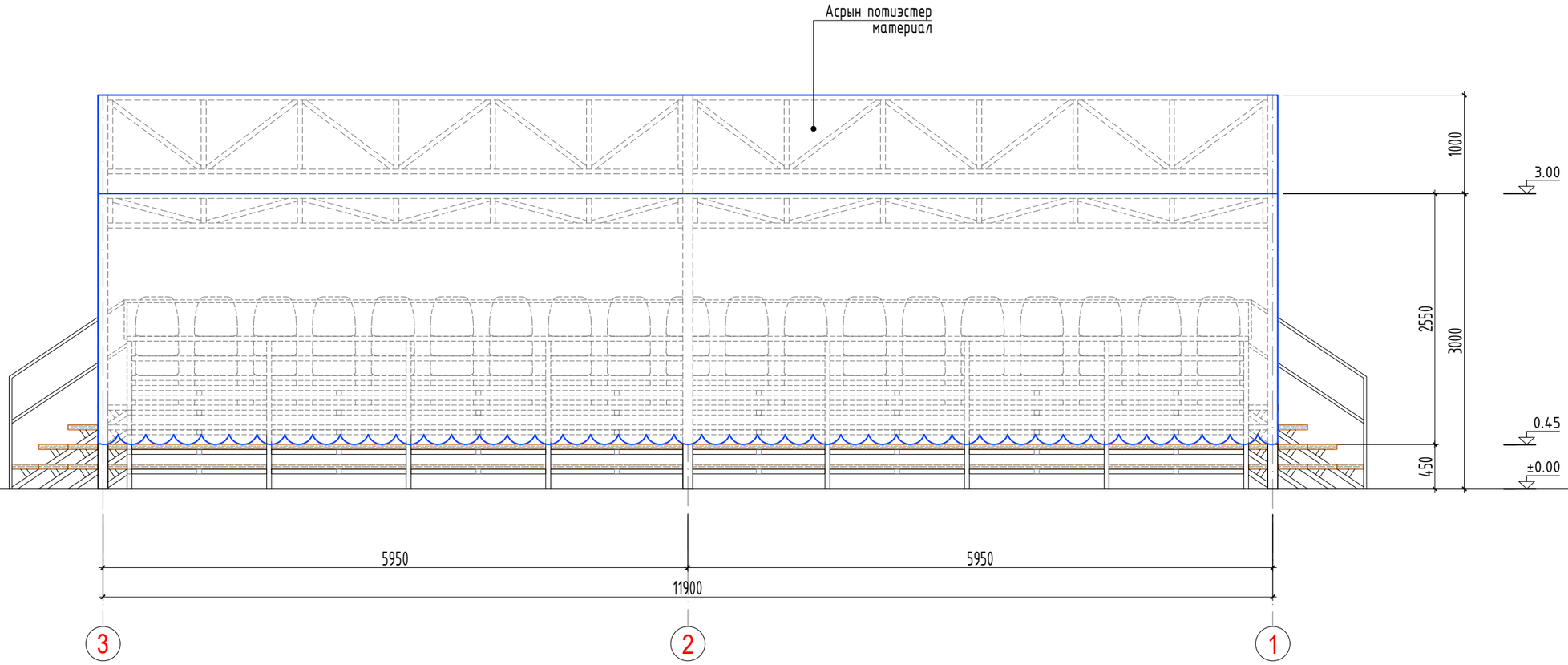

ТАЙЛБАР:

Асрын дээврийн материал нь ус чийгэнд тэсвэртэй полиэстер материал байна. Өнгө загвар болон хэзг захиалагчийн хүсэлтийн дагуу газар дээр нь шийдэж хийнэ.

MODERN ARCHITECTURE TM MOD ARCH .LLC УЛААНБААТАР ХОТ, ХАН-УУЛ ДҮҮРЭГ, 15-Р ХОРОО, ИХ МОНГОЛ УЛСЫН ГУДАМЖ	Сүхбаатар аймаг, Асгат сум, 4-р баг Сүхбаатар аймгийн Асгат сумын наадмын талбайн асар, тайзны зураг төсөл				
	Хоймор асар - Нүүр тал /тэнхлэг 3-1/				Үе шат: А.3
	Архитектор	Э.Эрдэнэбилэг	ЕГ Шифр: МА-21/04/2025	Масштаб: М1:50	Огноо: 2025.04
	Гүйцэтгэсэн	Б.Мөнхжин	ТГ Шифр: -	Зургийн дугаар: БА-6	Хуудас: БА-14
	Шалгасан	Э.Эрдэнэбилэг			

2025/04/21 11:55:11

A3

ХОЙМОР АСАР - НҮҮР ТАЛ /тэнхлэг А-В/

М1:50

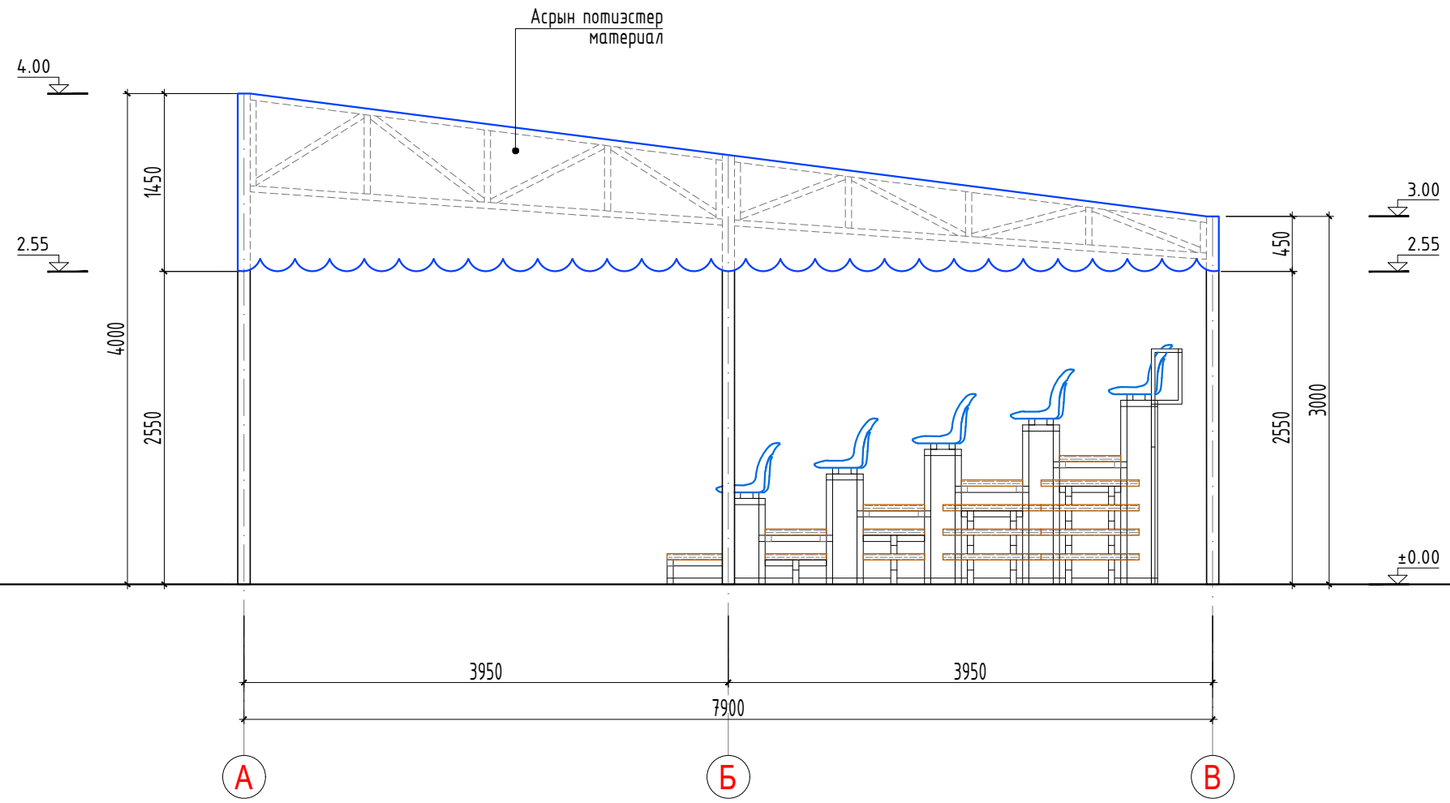

ТАЙЛБАР:

Асрын дээврийн материал нь ус чийгэнд тэсвэртэй полиэстер материал байна. Өнгө загвар болон хэзг захиалагчийн хүсэлтийн дагуу газар дээр нь шийдэж хийнэ.

MODERN ARCHITECTURE TM MOD ARCH .LLC УЛААНБААТАР ХОТ, ХАН-УУЛ ДҮҮРЭГ, 15-Р ХОРОО, ИХ МОНГОЛ УЛСЫН ГУДАМЖ	Сүхбаатар аймаг. Асгат сум. 4-р баг Сүхбаатар аймгийн Асгат сумын наадмын талбайн асар, тайзны зураг төсөл				
	Хоймор асар - Нүүр тал /тэнхлэг В-А/				Ye шат: А.З
	Архитектор	Э.Эрдэнэбилэг	ЕГ Шифр: МА-21/04/2025	Масштаб: М1:50	Огноо: 2025.04
	Гүйцэтгэсэн	Б.Мөнхжин			
	Шалгасан	Э.Эрдэнэбилэг	ТГ Шифр: -	Зургийн дугаар: БА-7	Хуудас: БА-14

2025/04/21 11:55:11

А3

ХОЙМОР АСАР - САНДЛЫН ТҮҮВЭР

М1:50

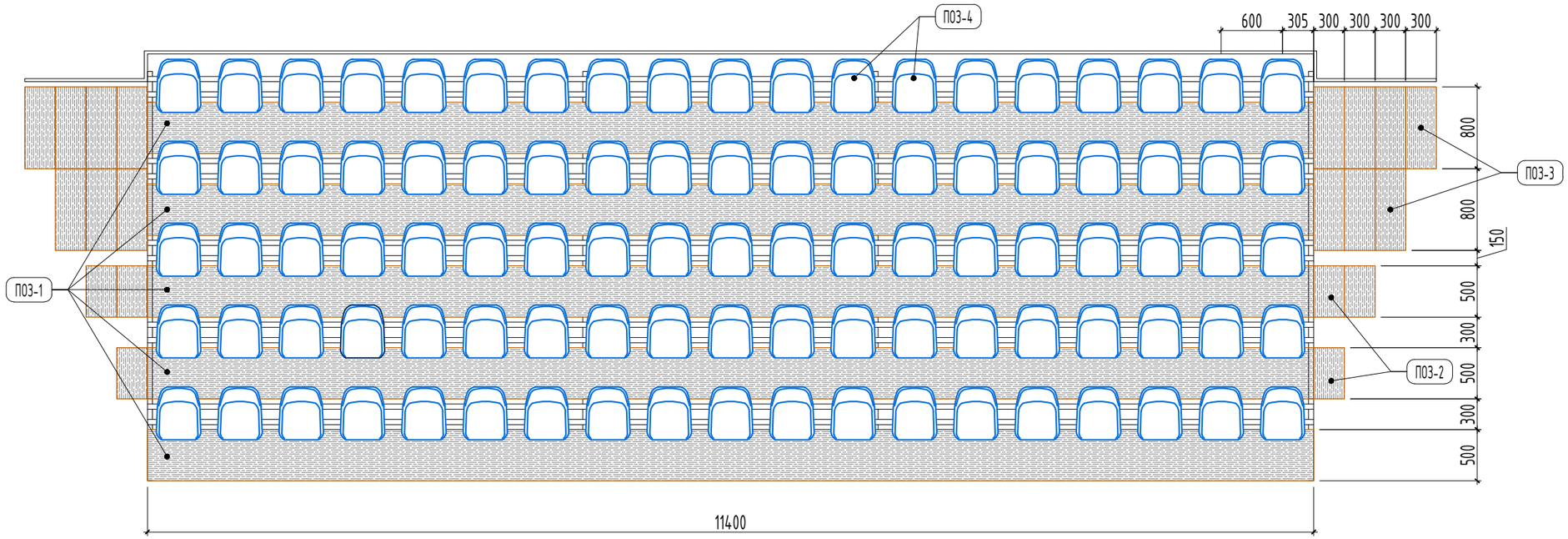

Сандал хоорондын зай

М1:25

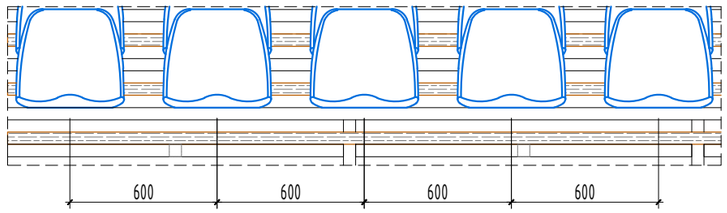

Сандлын ерөнхий хэмжээ

М1:25

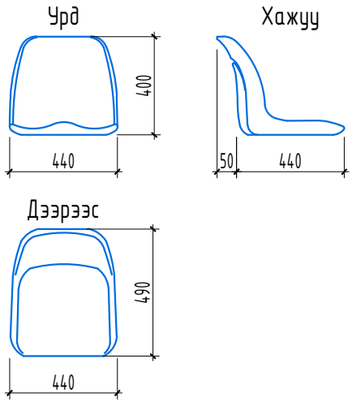

Поз	Нэр	Урт /м/	Өргөн /м/	Эзлэхүүн /м³/	Тоо /ширхэг/	Бүгд эзлэхүүн /м³/	Тайлбар
1	Нарс модон хавтан /50мм зузаан/	11.40	0.50	0.285	5	1.425	Гишгүүрийн модон тавцанд орох нийт модны хэмжээг түүвэрт тусгав.
2	Нарс модон хавтан /50мм зузаан/	0.50	0.30	0.0075	6	0.045	
3	Нарс модон хавтан /50мм зузаан/	0.80	0.30	0.012	14	0.168	Сандал нь зургаг заасан хэмжээ бүхий сайн чанарын, бат бөх сандал байх ба сандлын өврийн зоруулалтын доолтоор металл хийцэд бэхэлнэ.
				Нийт эзлэхүүн		1.638 м³	
4	Сандал	Нийт 95 ширхэг					

MODERN ARCHITECTURE ™
MOD ARCH .LLC
УЛААНБААТАР ХОТ, ХАН-УУЛ ДҮҮРЭГ, 15-Р ХОРОО, ИХ МОНГОЛ УЛСЫН ГУДАМЖ

Сүхбаатар аймаг. Асгат сум. 4-р баг

Сүхбаатар аймгийн Асгат сумын наадмын талбайн асар, тайзны зураг төсөл

Хоймор асар - Сандлын түүвэр

Үе шат: А.З

Архитектор	Э.Эрдэнэбилэг	ЕГ Шифр: МА-21/04/2025	Масштаб: М1:50	Огноо: 2025.04
Гүйцэтгэсэн	Б.Мөнхжин	ТГ Шифр: -	Зургийн дугаар: БА-8	Хуудас: БА-14
Шалгасан	Э.Эрдэнэбилэг			

2025/04/21 11:55:11

А3

ЖИЖИГ АСАР - БАЙГУУЛАЛТ

M1:50

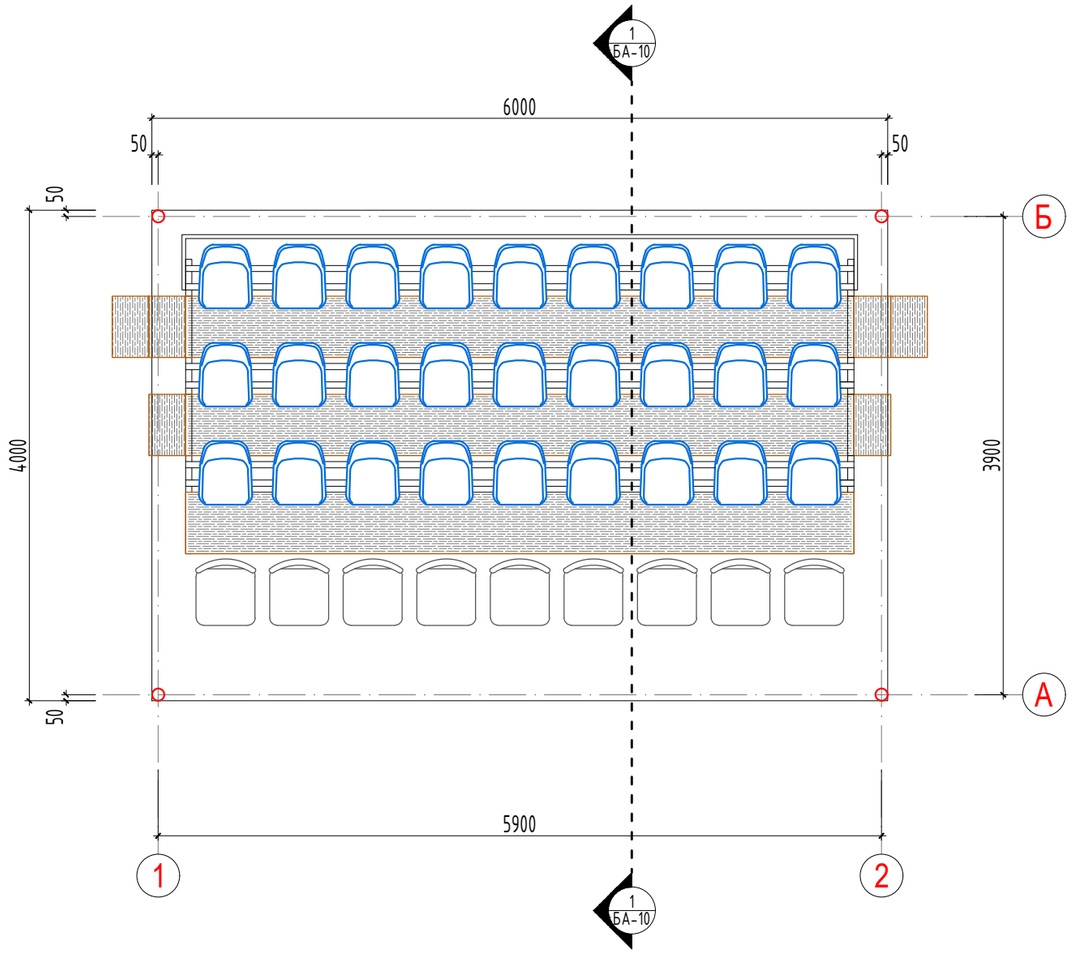

Сүхбаатар аймаг. Асгат сум. 4-р баг

Сүхбаатар аймгийн Асгат сумын наадмын талбайн асар, тайзны зураг төсөл

Жижиг асар - Байгуулалт

Үе шат: А.З

Архитектор	Э.Эрдэнэбилэг	ЕГ Шифр: МА-21/04/2025	Масштаб: M1:50	Огноо: 2025.04
Гүйцэтгэсэн	Б.Мөнхжин	ТГ Шифр: -	Зургийн дугаар: БА-9	Хуудас: БА-14
Шалгасан	Э.Эрдэнэбилэг			

MODERN ARCHITECTURE TM
MOD ARCH .LLC
УЛААНБААТАР ХОТ, ХАН-УУЛ ДҮҮРЭГ, 15-Р ХОРОО, ИХ МОНГОЛ УЛСЫН ГУДАМЖ

A3

2025/04/21 11:55:11

ЖИЖИГ АСАР - ОГТЛОЛ 1-1, НҮҮР ТАЛ /тэнхлэг А-Б/

М1:50

Огтлол 1-1

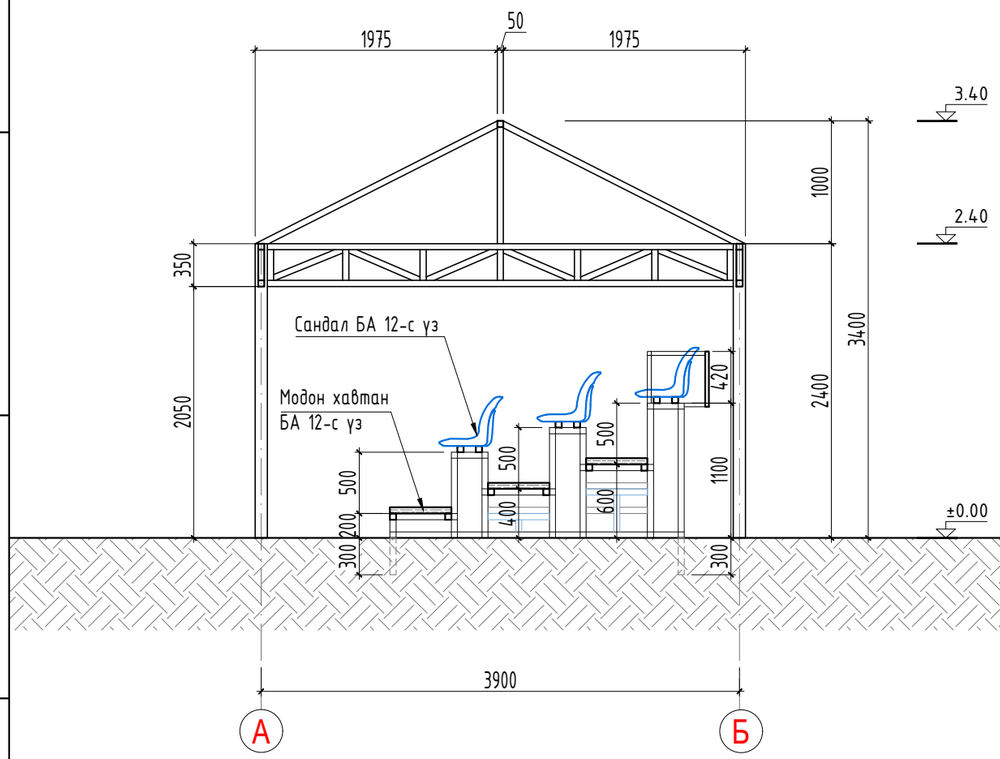

Нүүр тал /тэнхлэг А-Б/

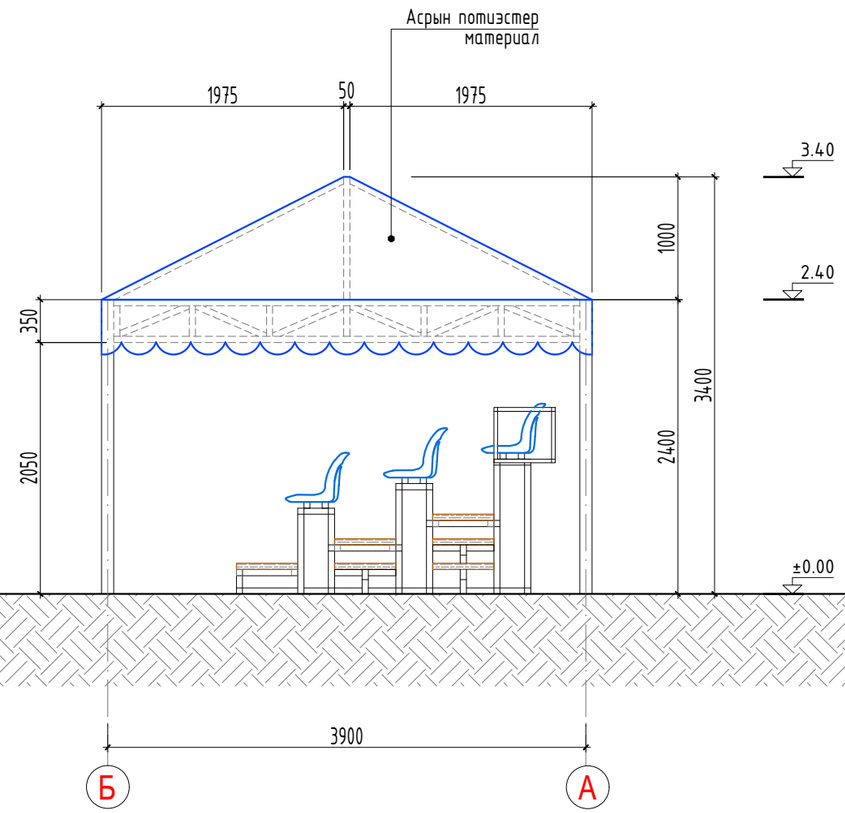

ТАЙЛБАР:

Асрын дээврийн материал нь ус чийгэнд тэсвэртэй полиэстер материал байна. Өнгө загвар болон хээг захиалагчийн хүсэлтийн дагуу газар дээр нь шийдэж хийнэ.

MODERN ARCHITECTURE TM MOD ARCH .LLC УЛААНБААТАР ХОТ, ХАН-УУЛ ДҮҮРЭГ, 15-Р ХОРОО, ИХ МОНГОЛ УЛСЫН ГУДАМЖ	Сүхбаатар аймаг. Асгат сум. 4-р баг Сүхбаатар аймгийн Асгат сумын наадмын талбайн асар, тайзны зураг төсөл				
	Жижиг асар - Огтлол 1-1, Огтлол 2-2				Үе шат: А.З
	Архитектор	Э.Эрдэнэбилэг	ЕГ Шифр: МА-21/04/2025	Масштаб: М1:50	Огноо: 2025.04
	Гүйцэтгэсэн	Б.Мөнхжин			
	Шалгасан	Э.Эрдэнэбилэг	ТГ Шифр: -	Зургийн дугаар: БА-10	Хуудас: БА-14

2025/04/21 11:55:11

А3

ЖИЖИГ АСАР - НҮҮР ТАЛ /тэнхлэг 1-2/, НҮҮР ТАЛ /тэнхлэг 2-1/

M1:50

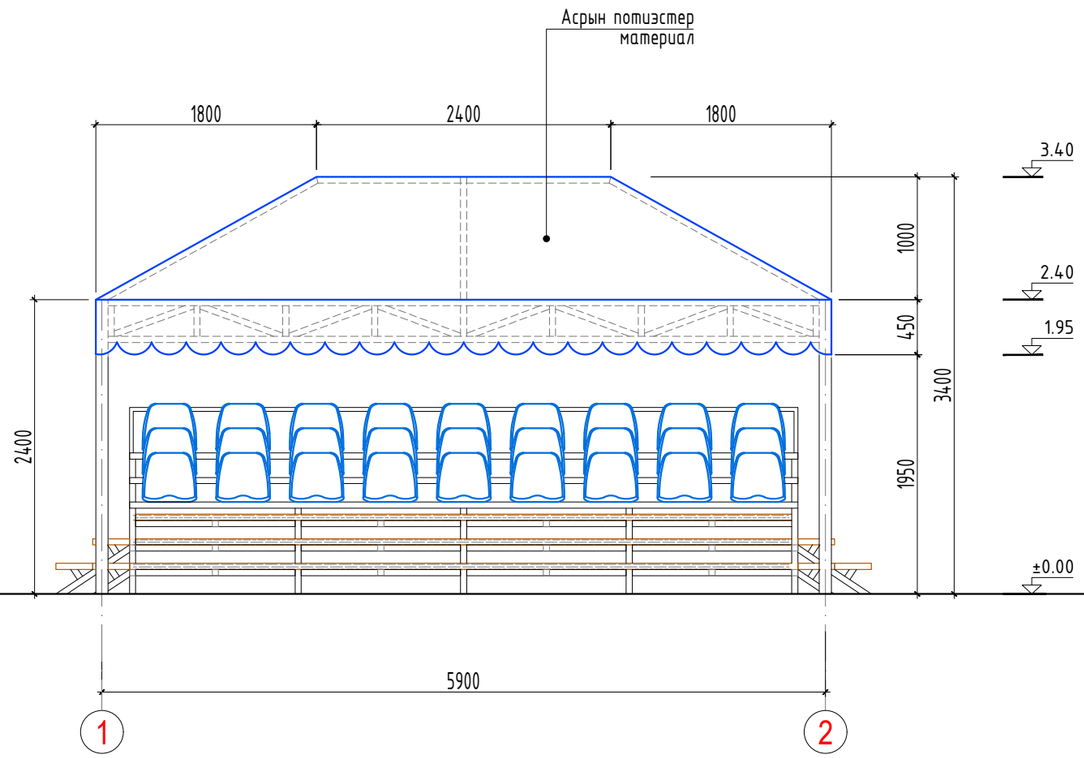

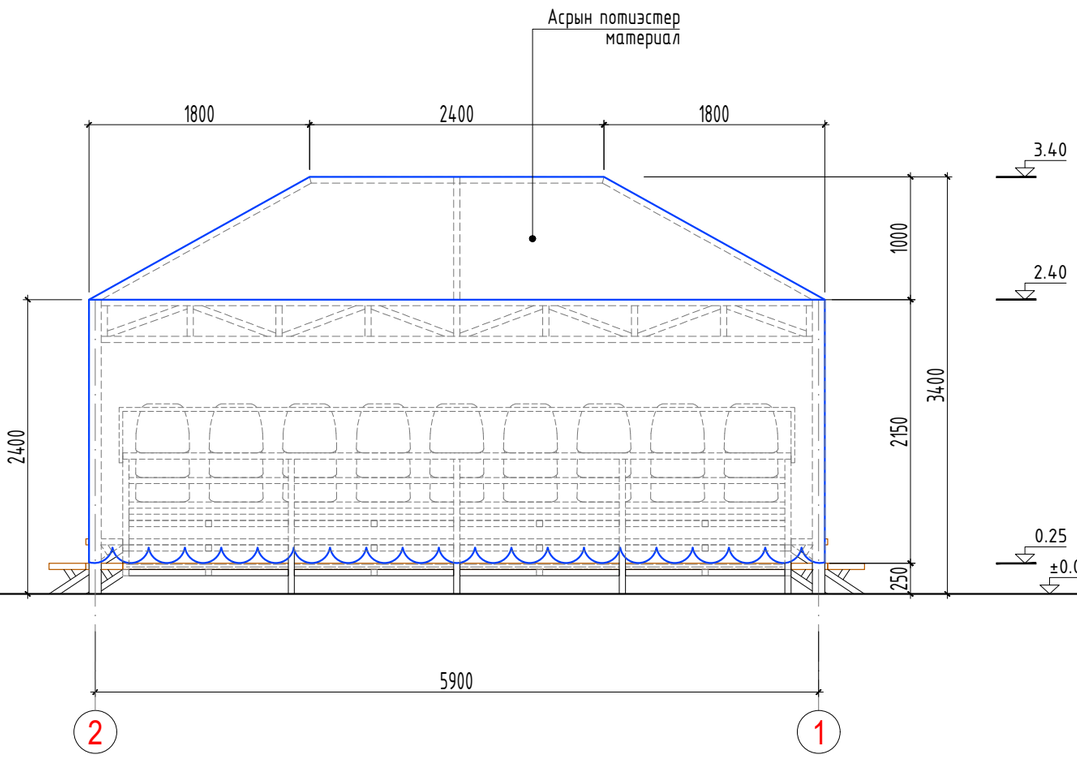

ТАЙЛБАР:

Асрын дээврийн материал нь ус чийгэнд тэсвэртэй полиэстер материал байна. Өнгө загвар болон хээг захиалагчийн хүсэлтийн дагуу газар дээр нь шийдэж хийнэ.

MODERN ARCHITECTURE TM MOD ARCH .LLC ӨЛААНБААТАР ХОТ, ХАН-УУЛ ДҮҮРЭГ, 15-Р ХОРОО, ИХ МОНГОЛ УЛСЫН ГУДАМЖ	Сүхбаатар аймаг. Асгат сум. 4-р баг Сүхбаатар аймгийн Асгат сумын наадмын талбайн асар, тайзны зураг төсөл				
	Жижиг асар - Нүүр тал /тэнхлэг 1-2/, Нүүр тал /тэнхлэг 2-1/				Үе шат: А.З
	Архитектор	Э.Эрдэнэбилэг	ЕГ Шифр: МА-21/04/2025	Масштаб: M1:50	Огноо: 2025.04
	Гүйцэтгэсэн	Б.Мөнхжин			
	Шалгасан	Э.Эрдэнэбилэг	ТГ Шифр: -	Зургийн дугаар: БА-11	Хуудас: БА-14

2025/04/21 11:55:11

A3

ЖИЖИГ АСАР - САНДЛЫН ТҮҮВЭР

M1:25

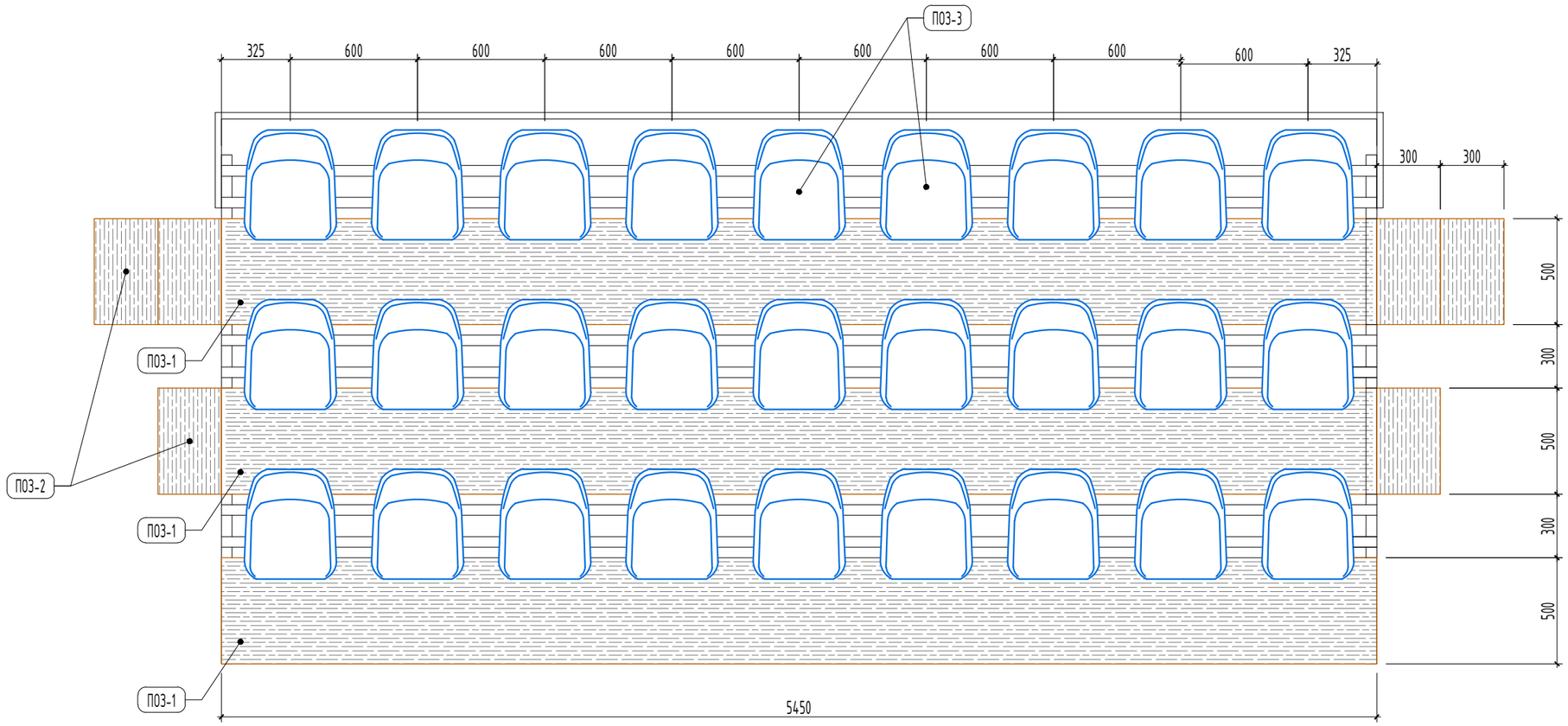

Сандлын ерөнхий хэмжээ

M1:25

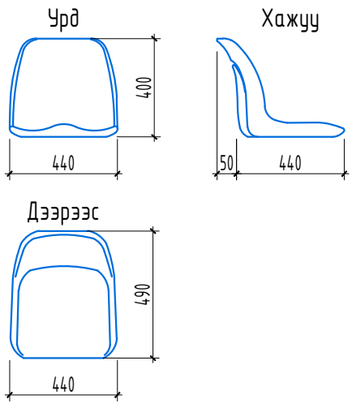

Поз	Нэр	Урт /м/	Өргөн /м/	Эзлэхүүн /м³/	Тоо /ширхэг/	Бүгд эзлэхүүн /м³/	Тайлбар
1	Нарс модон хавтан /50мм зузаан/	5.45	0.50	0.13625	3	0.40875	Гишгүүрийн модон тавцанд орох нийт модны хэмжээг түүвэрт тусгав. Сандал нь зураг заасан хэмжээ бүхий сайн чанарын, бат бөх сандал байх ба сандлын өврийн зорилгалтын боолтоор металл хийцэд бэхэлнэ.
2	Нарс модон хавтан /50мм зузаан/	0.50	0.30	0.0075	6	0.045	
				Нийт эзлэхүүн		0.45375 м³	
3	Сандал	Нийт 27 ширхэг					

Нийт 14 ширхэг жижиг асар байх тул
- 0.45375м³ x 14 = 6.353м³ мод
- 27ш x 14 = 378 ширхэг сандал

MODERN ARCHITECTURE ™
MOD ARCH .LLC
УЛААНБААТАР ХОТ. ХАН-УУЛ ДҮҮРЭГ. 15-Р ХОРОО. ИХ МОНГОЛ УЛСЫН ГУДАМЖ

Сүхбаатар аймаг. Асгат сум. 4-р баг

Сүхбаатар аймгийн Асгат сумын наадмын талбайн асар, тайзны зураг төсөл

Жижиг асар - Сандлын түүвэр

Үе шат: А.З

Архитектор		Э.Эрдэнэбилэг	ЕГ Шифр: МА-21/04/2025	Масштаб: M1:25	Огноо: 2025.04
Гүйцэтгэсэн		Б.Мөнхжин			
Шалгасан		Э.Эрдэнэбилэг	ТГ Шифр: -	Зургийн дугаар: БА-12	Хуудас: БА-14

2025/04/21 11:55:11

A3

НААДМЫН ТАЙЗ - БАЙГУУЛАЛТ

М1:100

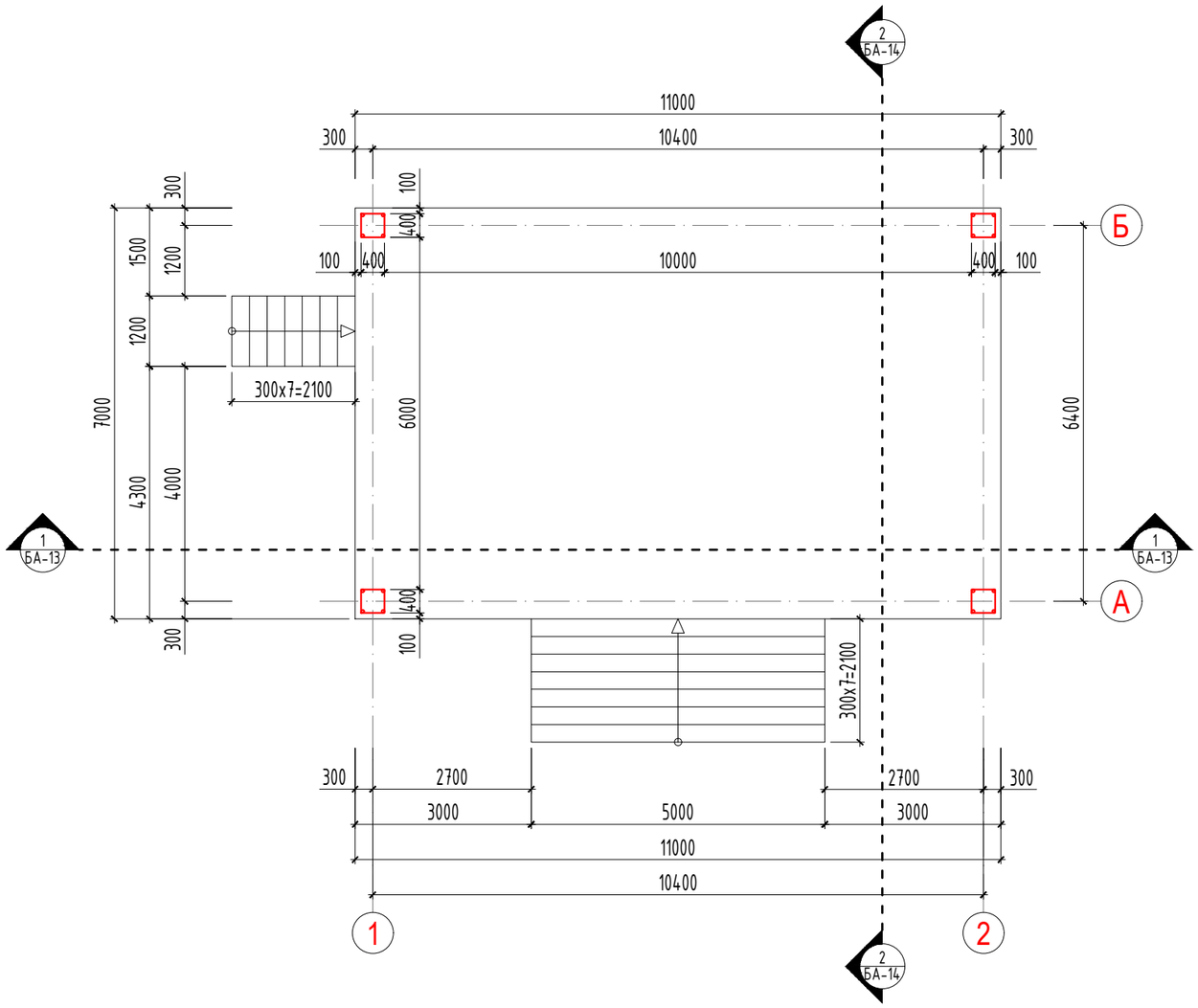

MODERN ARCHITECTURE TM MOD ARCH .LLC УЛААНБААТАР ХОТ. ХАН-УУЛ ДҮҮРЭГ. 15-Р ХОРОО. ИХ МОНГОЛ УЛСЫН ГУДАМЖ	Сүхбаатар аймаг. Асгат сум. 4-р баг Сүхбаатар аймгийн Асгат сумын наадмын талбайн асар, тайзны зураг төсөл				
	Наадмын тайз - Байгуулалт				Ye шат: А.3
	Архитектор	Э.Эрдэнэбилэг	ЕГ Шифр: МА-21/04/2025	Масштаб: М1:100	Огноо: 2025.04
	Гүйцэтгэсэн	Б.Мөнхжин			
	Шалгасан	Э.Эрдэнэбилэг	ТГ Шифр: -	Зургийн дугаар: БА-13	Хуудас: БА-14

2025/04/21 11:55:11

A3

НААДМЫН ТАЙЗ - ОГТЛОЛ

М1:100

Огтлол 1-1

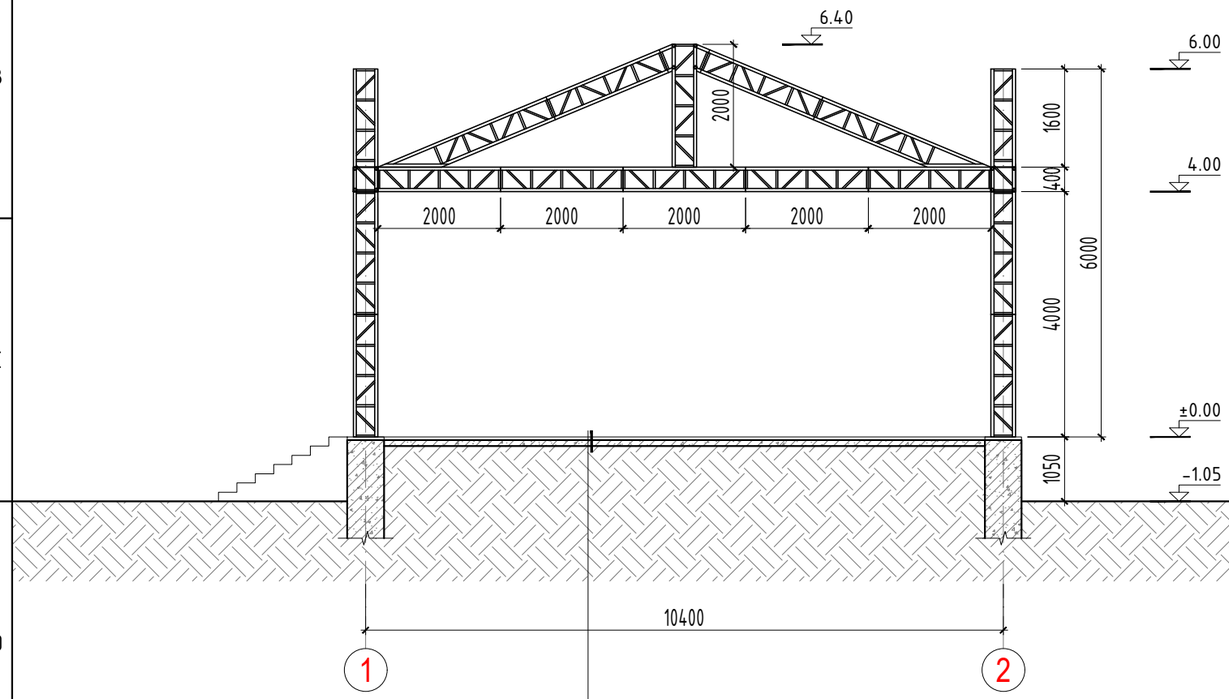

- Бетон тэгшилгээ - 50мм
- Цутгамал төмөр бетон - 100мм
- Нягтруулсан хөрс

Огтлол 2-2

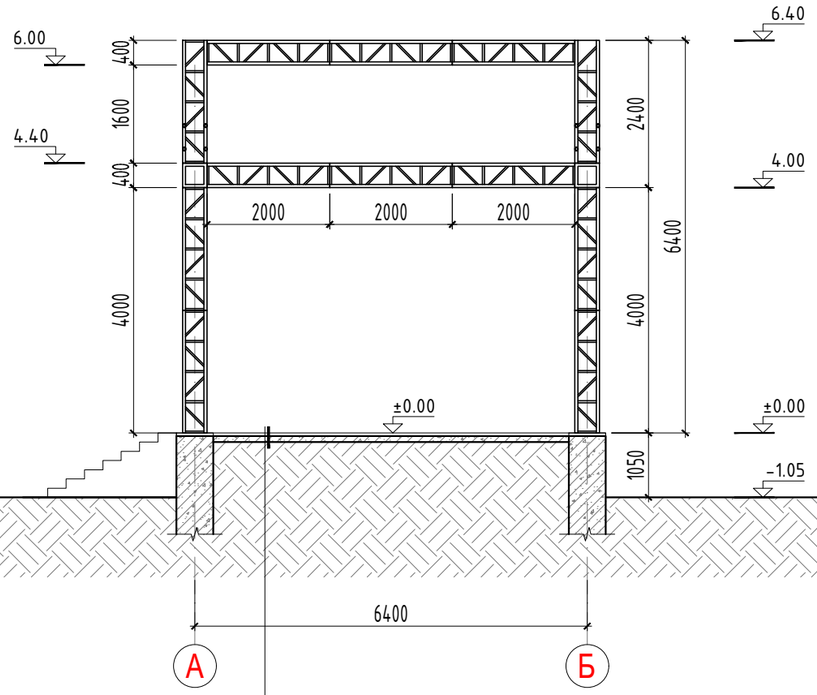

- Бетон тэгшилгээ - 50мм
- Цутгамал төмөр бетон - 100мм
- Нягтруулсан хөрс

MODERN ARCHITECTURE TM MOD ARCH .LLC УЛААНБААТАР ХОТ, ХАН-УУЛ ДҮҮРЭГ, 15-Р ХОРОО, ИХ МОНГОЛ УЛСЫН ГУДАМЖ	Сүхбаатар аймаг. Асгат сум. 4-р баг Сүхбаатар аймгийн Асгат сумын наадмын талбайн асар, тайзны зураг төсөл				
	Наадмын тайз - Огтлол				Ye шат: А.З
	Архитектор	Э.Эрдэнэбилэг	ЕГ Шифр: МА-21/04/2025	Масштаб: М1:100	Огноо: 2025.04
	Гүйцэтгэсэн	Б.Мөнхжин			
	Шалгасан	Э.Эрдэнэбилэг	ТГ Шифр: -	Зургийн дугаар: БА-14	Хуудас: БА-14

2025/04/21 11:55:11

A3

ББ МАРКТАЙ ЗУРГИЙН ЖАГСААЛТ

№	ЗУРГИЙН НЭР	ХУУДАС МАРК
1	ЗУРГИЙН ЖАГСААЛТ, ТАЙЛБАР БИЧИГ	ББ-1
2	ЖИЖИГ АСАРЫН РАМНЫ БАЙРШЛЫН СХЕМ /3.40 түвшин дэх/	ББ-2
3	ЖИЖИГ АСАРЫН СУУРИЙН АНКЕР, МАТЕРИАЛЫН ТҮҮВЭР	ББ-3
4	ЖИЖИГ АСАРЫН ТАТАНГА Т-1, ТАТАНГА Т-2	ББ-4
5	ЖИЖИГ АСАРЫН СУУДЛЫН БАЙГУУЛАЛТ, МАТЕРИАЛЫН ТҮҮВЭР	ББ-5
6	ГОЛ АСАРЫН РАМЫН БАЙРШЛЫН СХЕМ /4.00 түвшин дэх/	ББ-6
7	ГОЛ АСАРЫН СУУРИЙН АНКЕР, МАТЕРИАЛЫН ТҮҮВЭР	ББ-7
8	ГОЛ АСАРЫН ТАТАНГА Т-1, ТАТАНГА Т-2	ББ-8
9	ГОЛ АСАРЫН ТАТАНГА Т-3, ТАТАНГА Т-4	ББ-9
10	ГОЛ АСАРЫН СУУДЛЫН БАЙГУУЛАЛТ, МАТЕРИАЛЫН ТҮҮВЭР	ББ-10
11	ТАЙЗНЫ СУУРИЙН БАЙГУУЛАЛТ	ББ-11
12	ТАЙЗНЫ СУУРИЙН МАТЕРИАЛЫН ТҮҮВЭР	ББ-12
13	ТАЙЗНЫ РАМНЫ БАЙРШЛЫН СХЕМ	ББ-13
14	ТАЙЗНЫ ТАТАНГА Т-1, ТАТАНГА Т-2	ББ-14

ТАЙЛБАР БИЧИГ

Төлөвлөж буй байгууламжууд нь төлөвлөлтийн хувьд 3 байгууламжаас бүрдэнэ. Жижиг асар тэнхлэгээрээ 5.9х3.9м-ийн харьцаатай, гол асар тэнхлэгээрээ 11.9х7.9м-ийн харьцаатай, тайз тэнхлэгээрээ 10.4х6.4м-ийн харьцаатай болно.

1. Буурь суурь

1.1 Байгууламжийн суурийг суулгахдаа ургамлын үе буюу асгаас хөрсийг хуулж, асгаас хөрсний үеэс доош суурь суух үндсэн шаардлага хангасан хөрсийг 40-50см-иар ухаж суурийг суулгана.

1.2 Байгууламж барихаар төлөвлөж буй талбайг хөрсний усгүй нөхцөлөөр тооцож байгууламжийн суурийг төсөллөсөн болно.

1.3 Суурийн нүхийг ухсаны дараа инженер геологичоор хяналт заавал хийлгэж зохих дүгнэлт гаргуулан акт гаргуулж, бүтээцийн инженерт мэдэгдэж, шийдэл гаргуулсны дараа суурийн ажлыг эхлэх хэрэгтэй.

1.4 Байгууламжд цутгамал төмөрбетон баганан суурь төлөвлөв. Бетоны анги В20. Цутгамал суурийг хэв хашмалд цутгаж, бетоны бэхжилтийн 70%-г авсаны дараа хэв хашмалыг суллана.

1.5 Суурийн нүхэнд ус чийг орохоос хамгаалж, буурь хөрсийг байгалийн төлөв байдалд суурийн ажлыг хийж гүйцэтгэх хэрэгтэй.

1.6 Шал довжоон доор хийгдэх шороог 1.65 кг/см^3 болтол 10 см тутамд нягтруулсны дараа бетоны ажлыг эхлэх хэрэгтэй.

1.7 Суурийн гадна цэвэрлэсэн гадаргууд ус тусгаарлагч праймер түрхлэг /техниколь №1/ хийнэ. Суурийг буцааж чигжихдээ овойлт үүсгэхгүй хуурай хөрс хэрэглэнэ.

1.8 Барилгын буурь, суурийн ажлыг гүйцэтгэхдээ гүйцэтгэгч нь БНБД 50-02-17 "Барилгын газар шороо ба буурь суурийн ажил" гүйцэтгэх нормын зүйл заалтуудыг баримтлан гүйцэтгэвэл зохино.

2. Метал рам

2.1 Жижиг, гол асарын баганын огтлолын Φ100х100х4, татангын огтлол Φ50х50х4 байна.

2.2 Тайзны рамыг Truss Tower System-ээр хийнэ. Энэ системийн багана, татангын төмөр рам нь ALUMINUM ALLOY 6082-T6 маркийн төмөр байна.

Жич: Гүйцэтгэгч тал нь доорх санамжуудыг мөрдөж ажиллах шаардлагатай.

1. Барилгын үе шатны ажлын зохион байгуулалтын зураг төслийг хийж, холбогдох байгуулагуудаар хянуулж батлуулсаны дараа уг зураг төслийг мөрдөж ажиллах хэрэгтэй.
2. Далд ажлын актыг бүх материалын тохирлын гэрчилгээ болон фото зураг, хэмжилтийн зургаар баталгаажуулах шаардлагатай.

MODERN ARCHITECTURE TM MOD ARCH .LLC УЛААНБААТАР ХОТ. ХАН-УУЛ ДҮҮРЭГ. 15-Р ХОРОО. ИХ МОНГОЛ УЛСЫН ГУДАМЖ	Сүхбаатар аймаг. Асгат сум. 4-р баг Сүхбаатар аймгийн Асгат сумын наадмын талбайн асар, тайзны зураг төсөл				
	ЗУРГИЙН ЖАГСААЛТ, ТАЙЛБАР БИЧИГ				Ye шат: А.3
	Инженер		Б.Сайнзаяа	ЕГ Шифр: МА-21/04/2025	Масштаб: М1:100	Огноо: 2025.04
	Гүйцэтгэсэн		Б.Сайнзаяа	ТГ Шифр: _	Зургийн дугаар: ББ-1	Хуудас: ББ-14
	Шалгасан		Ч.Долгормаа			

A3

ЖИЖИГ АСАРЫН РАМЫН БАЙРШЛЫН СХЕМ /3.40 түвшин дэх/

М1:50

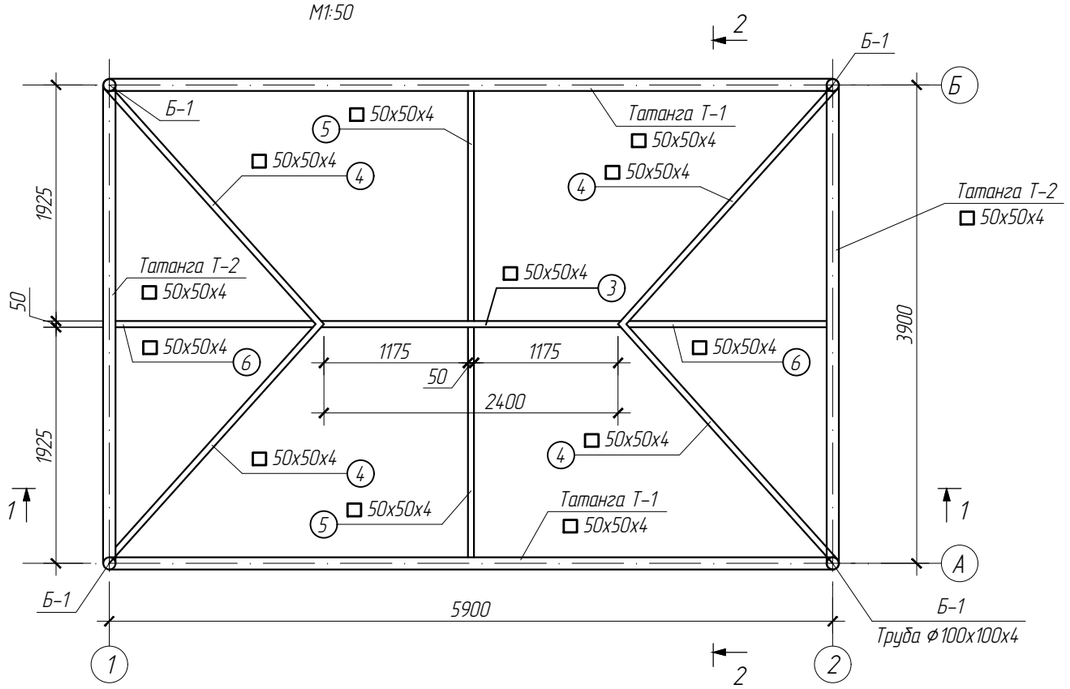

ОГТЛОЛ 1-1

М1:50

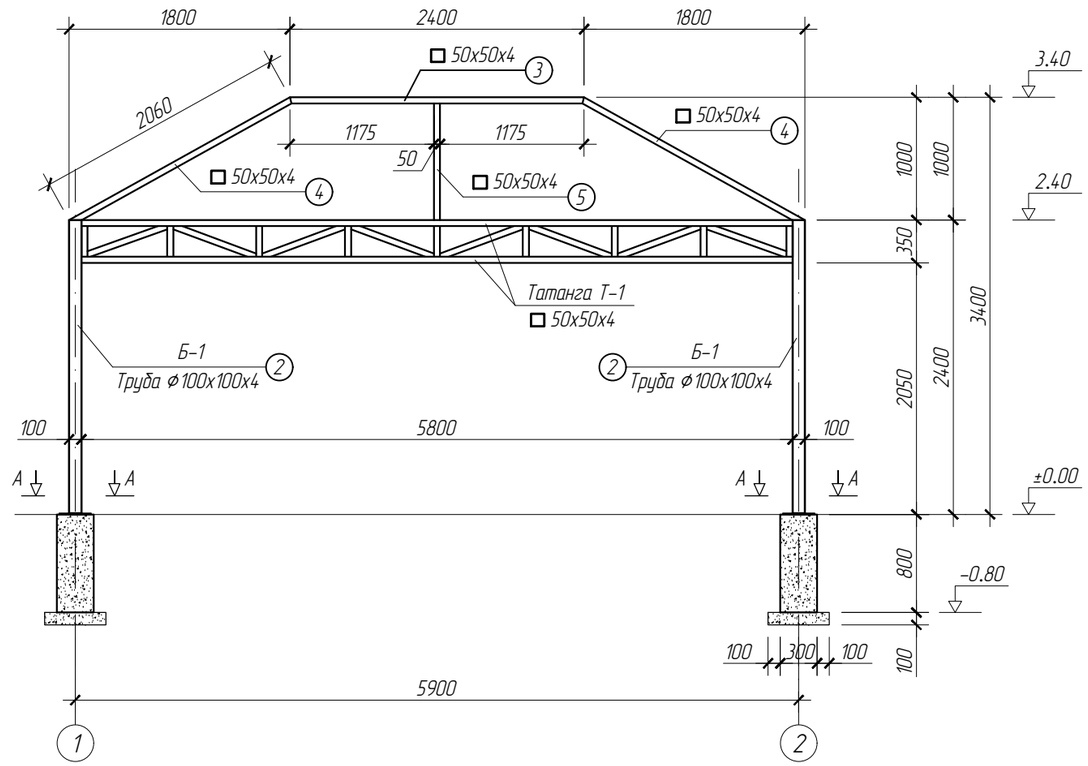

ОГТЛОЛ 2-2

М1:50

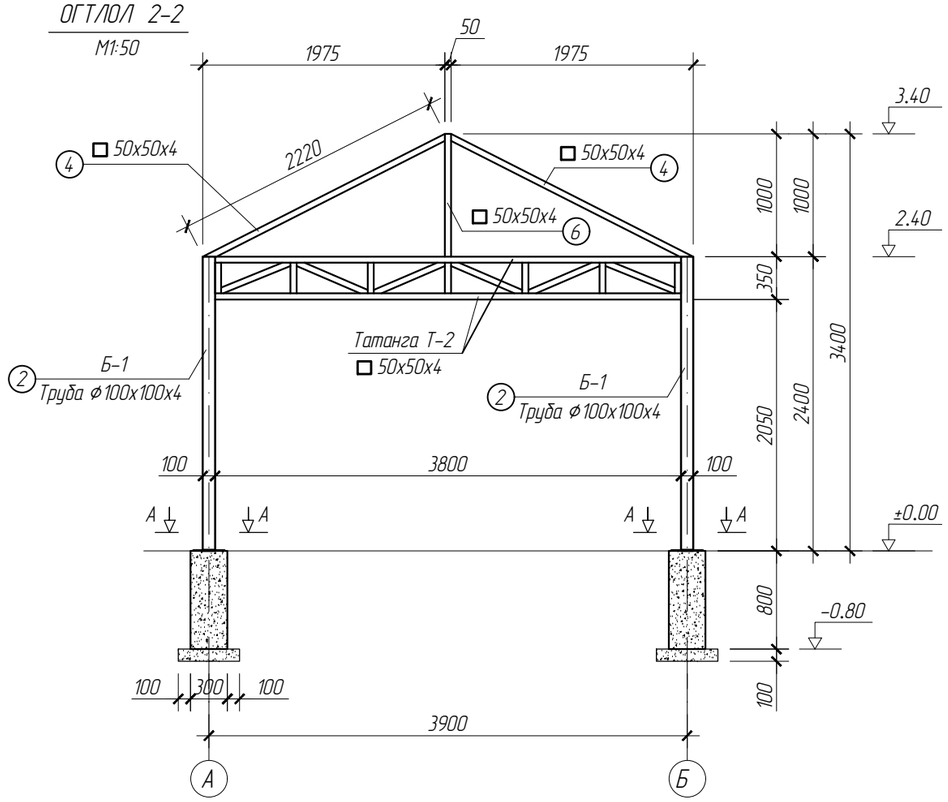

Тайлбар

1. Энэ хуудсыг ББ-3; ББ-4; ББ-5 хуудаснуудтай хамт үзнэ.

MODERN ARCHITECTURE TM MOD ARCH .LLC	Сүхбаатар аймаг. Асгат сум. 4-р баг Сүхбаатар аймгийн Асгат сумын наадмын талбайн асар, тайзны зураг төсөл				
	ЖИЖИГ АСАРЫН РАМЫН БАЙРШЛЫН СХЕМ /3.40 түвшин дэх/				Үе шат: А.З
	Инженер	Б.Сайнзаяа	ЕГ Шифр: МА-21/04/2025	Масштаб: М1:50	Огноо: 2025.04
	Гүйцэтгэсэн	Б.Сайнзаяа	ТГ Шифр: _	Зургийн дугаар: ББ-2	Хуудас: ББ-14
	Шалгасан	Ч.Долгормаа			

УЛААНБААТАР ХОТ, ХАН-УУЛ ДҮҮРЭГ, 15-Р ХОРОО, ИХ МОНГОЛ УЛСЫН ГУДАМЖ

ОГТЛОЛ А-А
М1:50

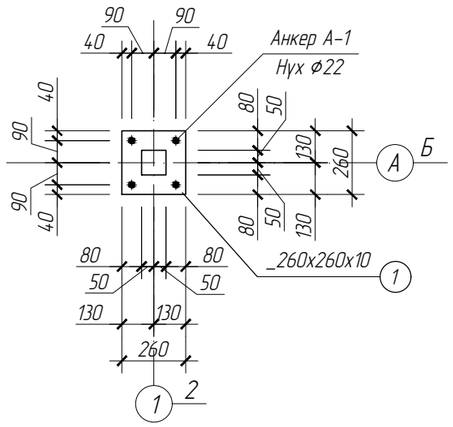

Анкер А-1
М1:25

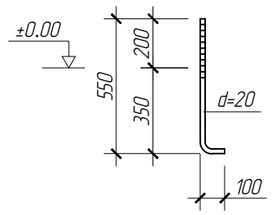

Материалын тууварь

	Диаметр	Тэмдэглэгээ	Нэр	Суурь			
				урт	Тоо	Урт /м/	Жин /кг/
Суурийн бетон							
	Бетон анги В20 V=0.30м³						
	Бетон бэлтгэл В10 V=0.10м³						

ТӨМӨР ЭДЛЭХҮҮНИЙ МАТЕРИАЛЫН ТҮҮВЭР

поз	Тэмдэглэгээ	Нэр	Урт	тоо шир	нэгж жин	бүгд жин	
		Багана суулгах нарийвч		4			
А-1	Анкер А-1	d=20	550	4	1.36	5.44	HILTI
1	Q235-B	260х10	260	1	5.31	5.31	
				Нийт жин: 10.75х4=43.00кг			

МАТЕРИАЛЫН ТҮҮВЭР

Поз	Тэмдэглэгээ	Нэр	Тоо	Жин (кг)		Тайлбар
				Нэгж	Бүгд	
		Багана Б-1				
2	ГОСТ10704-91	○ 100х100х4 L=2.40м	4	28.42	113.68	
		Дээврийн холбоос				
3	ГОСТ8639-82	□ 50х50х4 L=2.40м	1	5.56	13.35	
4	ГОСТ8639-82	□ 50х50х4 L=2.22м	4	12.35	49.40	
5	ГОСТ8639-82	□ 50х50х4 L=0.95м	2	5.30	10.60	
6	ГОСТ8639-82	□ 50х50х4 L=1.00м	2	5.56	11.12	
			Нийт жин	198.15кг		

Тайлбар
1. Энэ хуудсыг ББ-2 хуудастай хамт үзнэ.

MODERN ARCHITECTURE TM
MOD ARCH .LLC
УЛААНБААТАР ХОТ, ХАН-УУЛ ДҮҮРЭГ, 15-Р ХОРОО, ИХ МОНГОЛ УЛСЫН ГУДАМЖ

Сүхбаатар аймаг. Асгат сум. 4-р баг
Сүхбаатар аймгийн Асгат сумын наадмын талбайн асар, тайзны зураг төсөл

ЖИЖИГ АСАРЫН СУУРИЙН АНКЕР, МАТЕРИАЛЫН ТҮҮВЭР					Үе шат: А.З
Инженер		Б.Сайнзаяа	ЕГ Шифр: МА-21/04/2025	Масштаб: М1:25	Огноо: 2025.04
Гүйцэтгэсэн		Б.Сайнзаяа			
Шалгасан		Ч.Долгормаа	ТГ Шифр: _	Зургийн дугаар: ББ-3	Хуудас: ББ-14

A3

Татанга Т-1

М1:25

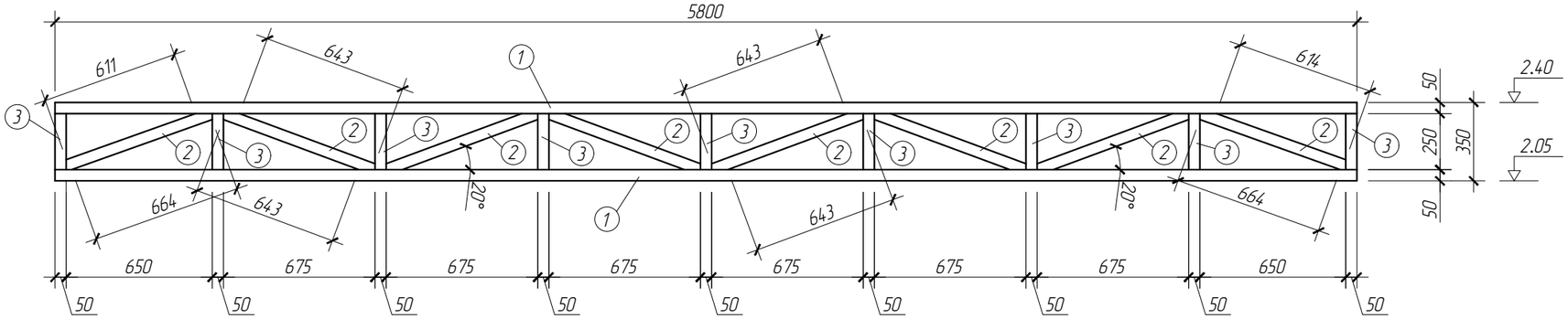

Татанга Т-2

М1:25

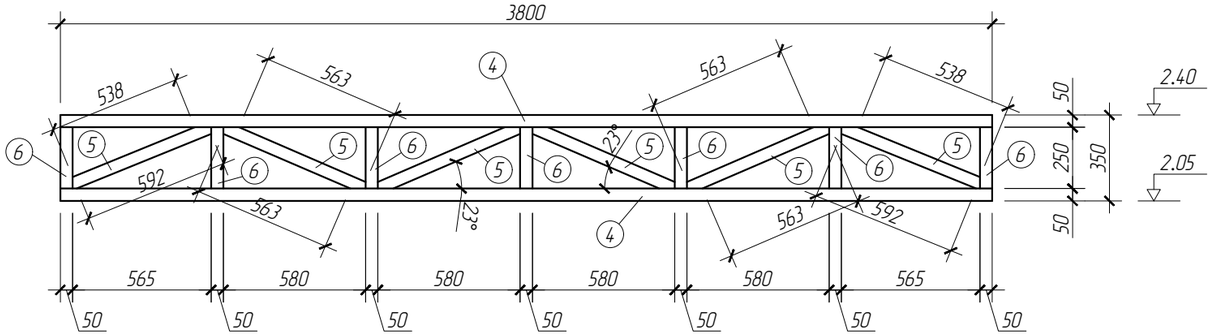

МАТЕРИАЛЫН ТҮҮВЭР

Поз	Тэмдэглэгээ	Нэр		Тоо	Жин (кг)		Тайлбар
					Нэгж	Бүгд	
		Татанга Т-1		2	105.87	211.74	
1	ГОСТ8639-82	□ 50х50х4	L=11.60м	пм	5.56	64.50	
2	ГОСТ8639-82	□ 50х50х4	L=5.19м	пм	5.56	28.86	
3	ГОСТ8639-82	□ 50х50х4	L=2.25м	пм	5.56	12.51	
		Татанга Т-2		2	71.12	142.24	
4	ГОСТ8639-82	□ 50х50х4	L=7.60м	пм	5.56	42.26	
5	ГОСТ8639-82	□ 50х50х4	L=3.44м	пм	5.56	19.13	
6	ГОСТ8639-82	□ 50х50х4	L=1.75м	пм	5.56	9.73	

Тайлбар

1. Энэ хуудсыг ББ-2 хуудастай хамт үзнэ.

MODERN ARCHITECTURE TM MOD ARCH .LLC ҮЛААНБААТАР ХОТ. ХАН-ҮҮЛ ДҮҮРЭГ. 15-Р ХОРОО. АХ МОНГОЛ ҮЛСЫН ГУДАМЖ	Сүхбаатар аймаг. Асгат сум. 4-р баг Сүхбаатар аймгийн Асгат сумын наадмын талбайн асар, тайзны зураг төсөл				
	ЖИЖИГ АСАРЫН ТАТАНГА Т-1, ТАТАНГА Т-2				Үе шат: А.З
Инженер		Б.Сайнзаяа	ЕГ Шифр: МА-21/04/2025	Масштаб: М1:25	Огноо: 2025.04
Гүйцэтгэсэн		Б.Сайнзаяа			
Шалгасан		Ч.Долгормаа	ТГ Шифр: -	Зургийн дугаар: БА-4	Хуудас: ББ-14

A3

ЖИЖИГ АСАРЫН СУУДАЛ БАЙГУУЛАЛТ

М1:50

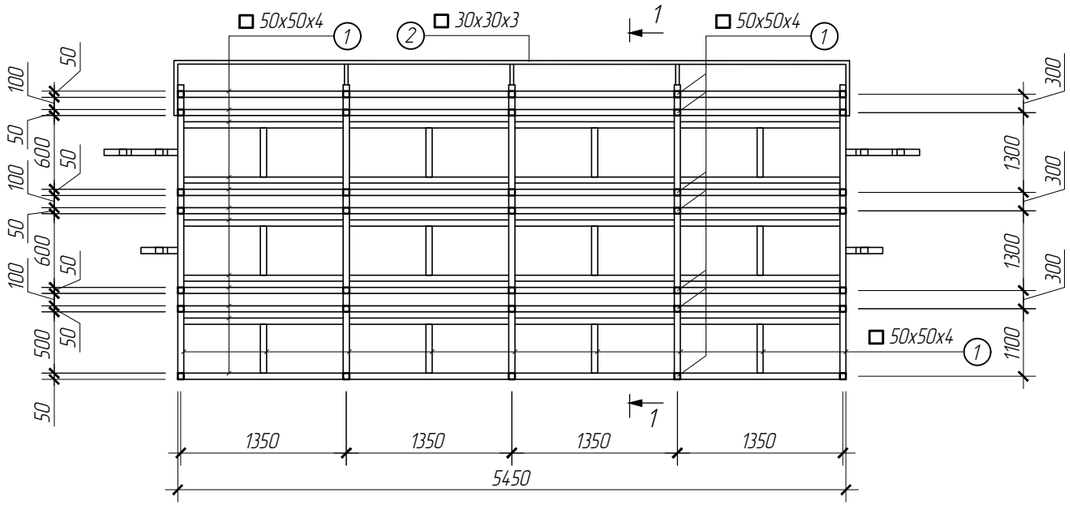

ЖИЖИГ АСАРЫН СУУДАЛЫН ОГТЛОЛ 1-1

М1:25

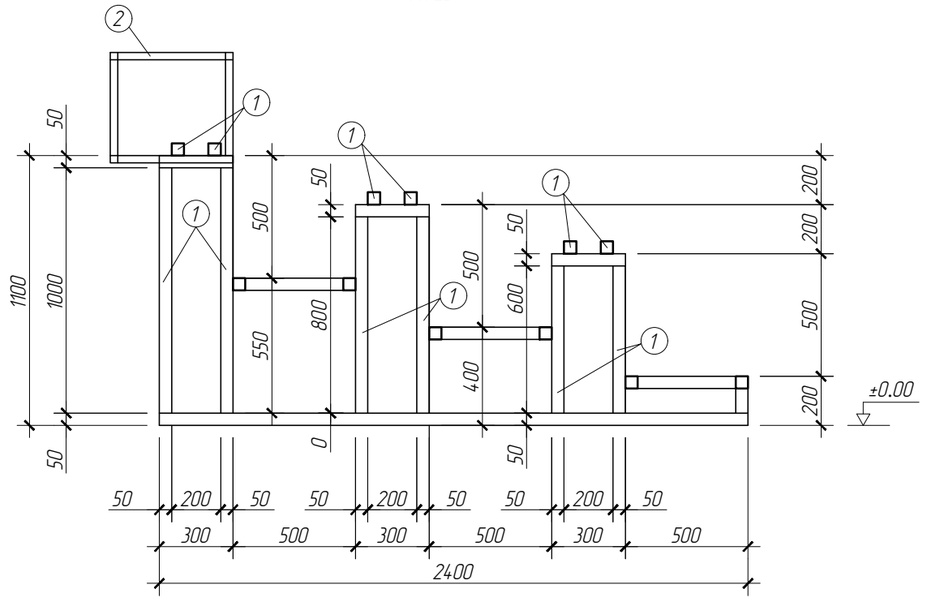

МАТЕРИАЛЫН ТҮҮВЭР

Поз	Тэмдэглэгээ	Нэр	Тоо	Жин (кг)		Тайлбар
				Нэгж	Бүгд	
		СУУДАЛ	1	691.50	691.50	
1	ГОСТ8639-82	☐ 50x50x4 L=115.00м	пм	5.56	639.40	
2	ГОСТ8639-82	☐ 30x30x3 L=20.00м	пм	2.605	52.10	

Тайлбар

1. Энэ хуудсыг ББ-2 хуудастай хамт үзнэ.

Сүхбаатар аймаг. Асгат сум. 4-р баг

Сүхбаатар аймгийн Асгат сумын нааднын талбайн асар, тайзны зураг төсөл

ЖИЖИГ АСАРЫН СУУДЛЫН БАЙГУУЛАЛТ, МАТЕРИАЛЫН ТҮҮВЭР

Үе шат: А.З

MODERN ARCHITECTURE TM

MOD ARCH LLC

УЛААНБААТАР ХОТ, ХАН-УУЛ ДҮҮРЭГ, 15-Р ХОРОО, ИХ МОНГОЛ УЛСЫН ГУДАМЖ

Инженер		Б.Сайнзаяа	ЕГ Шифр: МА-21/04/2025	Масштаб: М1:50	Огноо: 2025.04
Гүйцэтгэсэн		Б.Сайнзаяа	ТГ Шифр: -	Зургийн дугаар: ББ-5	Хуудас: ББ-14
Шалгасан		Ч.Долгормаа			

A3

ГОЛ АСАРЫН РАМЫН БАЙРШЛЫН СХЕМ /4.00 түвшин дэх/

М1:100

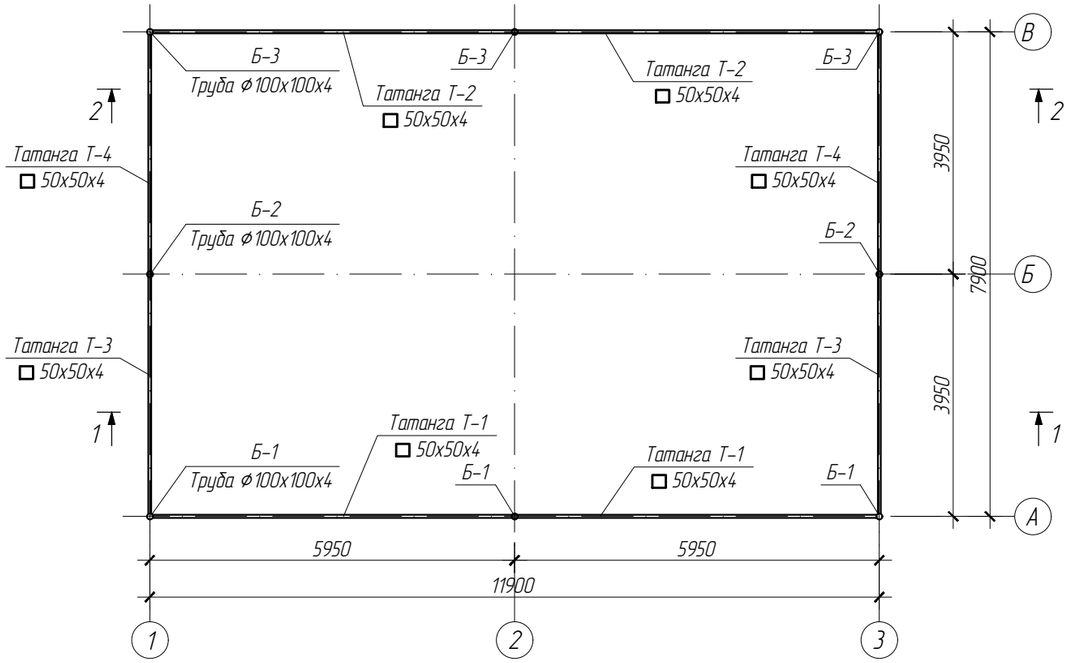

ОГТЛОЛ 1-1

М1:100

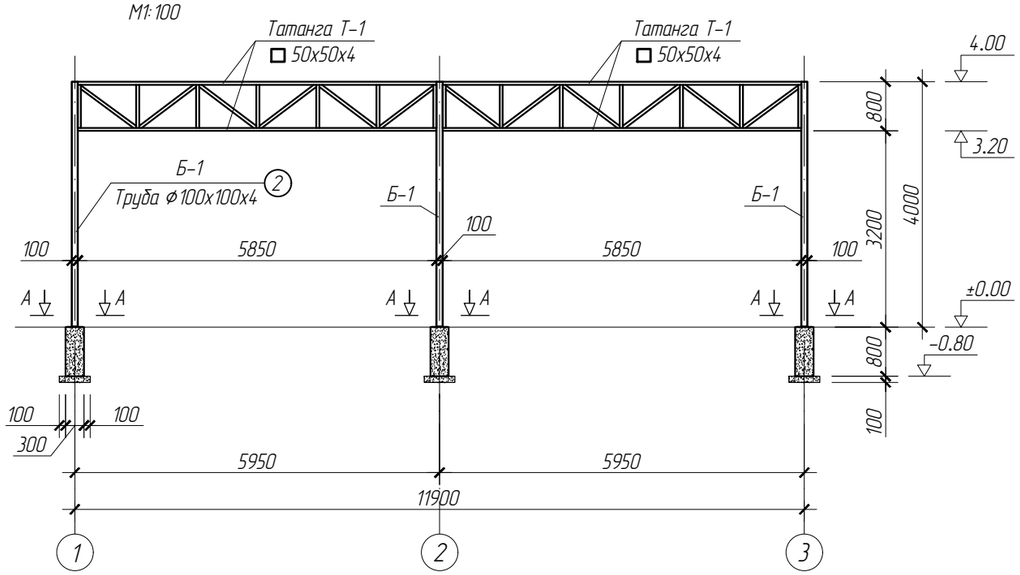

ОГТЛОЛ 2-2

М1:100

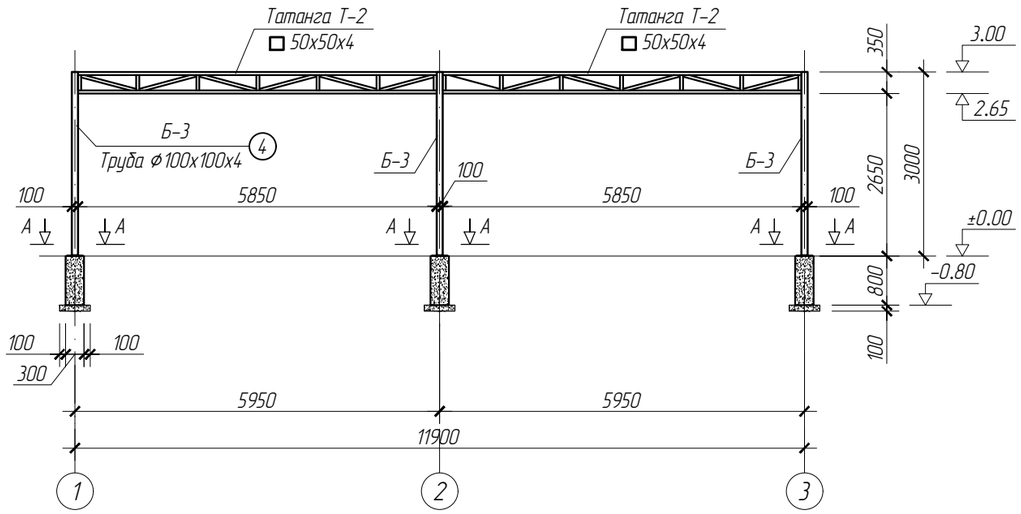

ОГТЛОЛ 3-3

М1:100

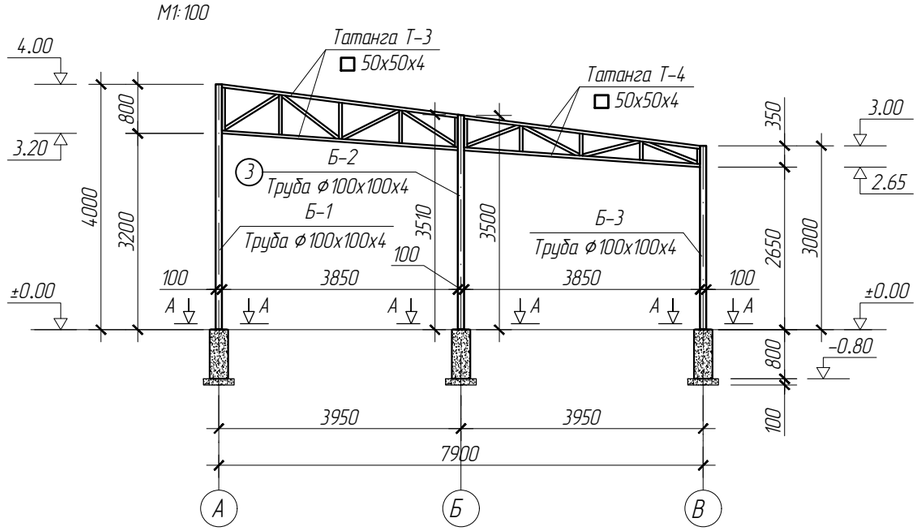

Тайлбар

1. Энэ хуудсыг ББ-7; ББ-8; ББ-9; ББ-10 хуудаснуудтай хамт үзнэ.

MODERN ARCHITECTURE TM MOD ARCH LLC УЛААНБААТАР ХОТ, ХАН-УУЛ ДҮҮРЭГ 15-Р ХОРОО, ИХ МОНГОЛ УЛСЫН ГУДАМЖ	Сүхбаатар аймаг. Асгат сум. 4-р баг Сүхбаатар аймгийн Асгат сумын наадмын талбайн асар, тайзны зураг төсөл				
	ГОЛ АСАРЫН РАМЫН БАЙРШЛЫН СХЕМ /4.00 түвшин дэх/				Үе шат: А.З
	Инженер		Б.Сайнзаяа	ЕГ Шифр: МА-21/04/2025	Масштаб: М1:100	Огноо: 2025.04
	Гүйцэтгэсэн		Б.Сайнзаяа	ТГ Шифр: _	Зургийн дугаар: ББ-6	Хуудас: ББ-14
	Шалгасан		Ч.Долгормаа			

A3

ОГТЛОЛ А-А
М1:50

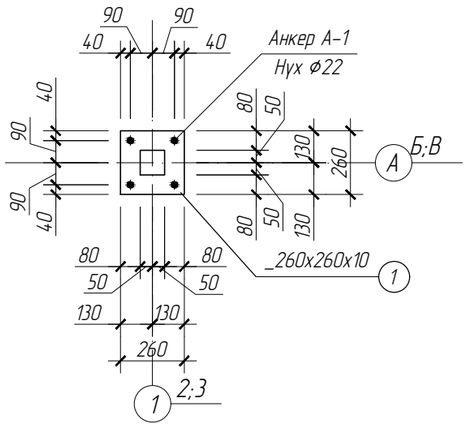

Анкер А-1
М1:25

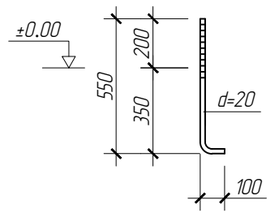

Материалын түүвэр

	Диаметр	Тэмдэглэгээ	Нэр	Суурь			
				урт	Тоо	Урт /м/	Жин /кг/
Суурийн бетон							
	Бетон анги В20 V=0.60м³						
	Бетон бэлтгэл В10 V=0.20м³						

ТӨМӨР ЭДЛЭХҮҮНИЙ МАТЕРИАЛЫН ТҮҮВЭР

поз	Тэмдэглэгээ	Нэр	Урт	тоо шир	нэгж жин	бүгд жин	
		Багана суулгах нарийвч		8			
А-1	Анкер А-1	d=20	550	4	1.36	5.44	HILTI
1	Q235-B	260x10	260	1	5.31	5.31	
				Нийт жин: 10.75x8=86.00кг			

МАТЕРИАЛЫН ТҮҮВЭР

Поз	Тэмдэглэгээ	Нэр		Тоо	Жин (кг)		Тайлбар
					Нэгж	Бүгд	
		Багана Б-1; Б-2; Б-3					
2	ГОСТ10704-91	○ 100x100x4	L=4.00м	3	47.36	142.08	
3	ГОСТ10704-91	○ 100x100x4	L=3.51м	2	41.56	83.12	
4	ГОСТ10704-91	○ 100x100x4	L=3.00м	3	35.52	106.56	
				Нийт жин		331.76кг	

Тайлбар
1. Энэ хуудсыг ББ-6 хуудастай хамт үзнэ.

MODERN ARCHITECTURE TM
MOD ARCH .LLC
УЛААНБААТАР ХОТ. ХАН-УУЛ ДҮҮРЭГ. 15-Р ХОРОО. ИХ МОНГОЛ УЛСЫН ГУДАМЖ

Сүхбаатар аймаг. Асгат сум. 4-р баг
Сүхбаатар аймгийн Асгат сумын наадмын талбайн асар, тайзны зураг төсөл

ГОЛ АСАРЫН СУУРИЙН АНКЕР, МАТЕРИАЛЫН ТҮҮВЭР					Үе шат: А.З
Инженер		Б.Сайнзаяа	ЕГ Шифр: МА-21/04/2025	Масштаб: М1:25	Огноо: 2025.04
Гүйцэтгэсэн		Б.Сайнзаяа	ТГ Шифр: _	Зургийн дугаар: ББ-7	Хуудас: ББ-14
Шалгасан		Ч.Долгормаа			

A3

Татанга Т-1

М1:25

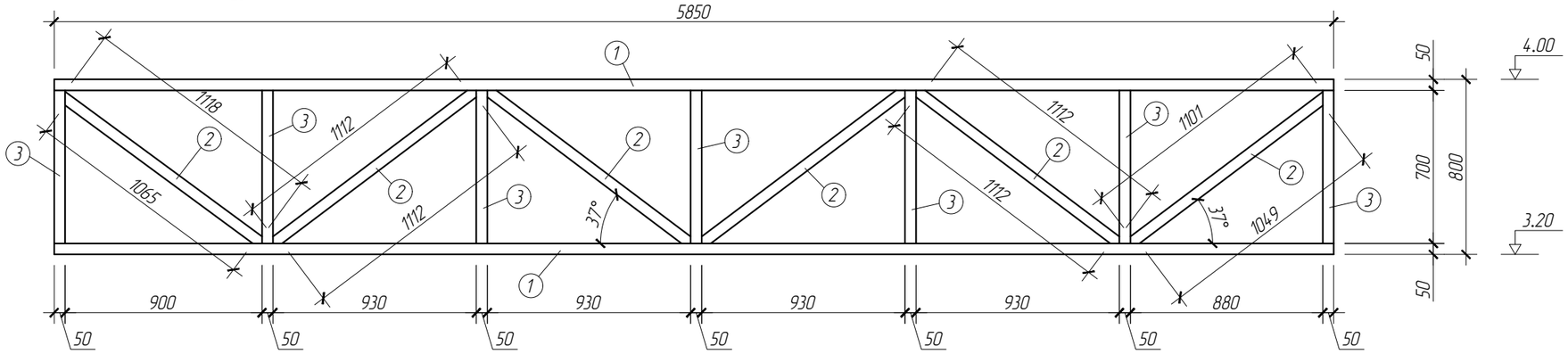

Татанга Т-2

М1:25

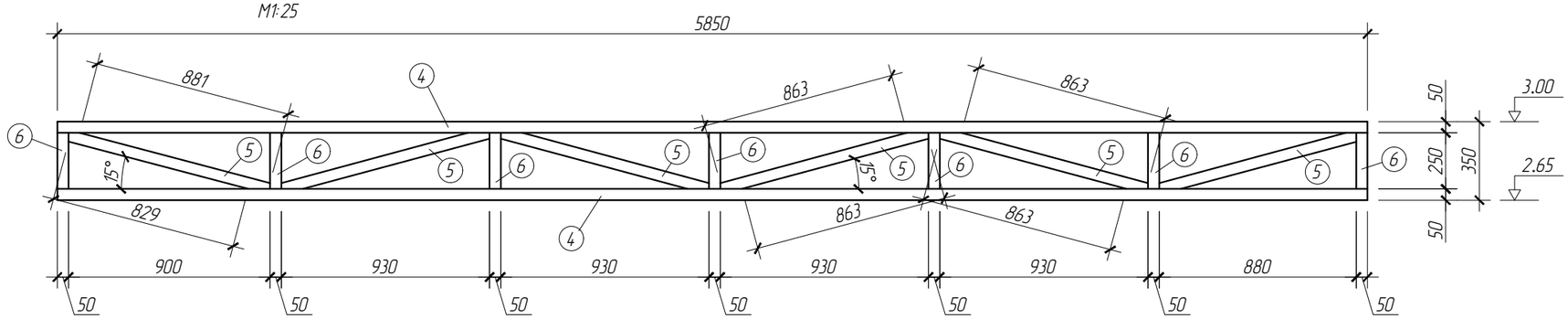

МАТЕРИАЛЫН ТҮҮВЭР

Поз	Тэмдэглэгээ	Нэр		Тоо	Жин (кг)		Тайлбар
					Нэгж	Бүгд	
		Татанга Т-1		2	129.46	258.92	
1	ГОСТ8639-82	□ 50х50х4	L=11.70м	пм	5.56	65.06	
2	ГОСТ8639-82	□ 50х50х4	L=6.68м	пм	5.56	37.15	
3	ГОСТ8639-82	□ 50х50х4	L=4.90м	пм	5.56	27.25	
		Татанга Т-2		2	103.71	207.42	
4	ГОСТ8639-82	□ 50х50х4	L=11.70м	пм	5.56	65.06	
5	ГОСТ8639-82	□ 50х50х4	L=5.20м	пм	5.56	28.92	
6	ГОСТ8639-82	□ 50х50х4	L=1.75м	пм	5.56	9.73	

Тайлбар

1. Энэ хуудсыг ББ-6 хуудастай хамт үзнэ.

MODERN ARCHITECTURE TM
MOD ARCH .LLC
УЛААНБААТАР ХОТ, ХАН-УУЛ ДҮҮРЭГ, 15-Р ХОРОО, ИХ МОНГОЛ УЛСЫН ГУДАМЖ

Сүхбаатар аймаг. Асгат сум. 4-р баг

Сүхбаатар аймгийн Асгат сумын наадмын талбайн асар, тайзны зураг төсөл

ГОЛ АСАРЫН ТАТАНГА Т-1, ТАТАНГА Т-2

Үе шат: А.З

Инженер		Б.Сайнзаяа	ЕГ Шифр: МА-21/04/2025	Масштаб: М1:25	Огноо: 2025.04
Гүйцэтгэсэн		Б.Сайнзаяа	ТГ Шифр: _	Зургийн дугаар: ББ-8	Хуудас: ББ-14
Шалгасан		Ч.Долгормаа			

A3

Татанга Т-3

М1:25

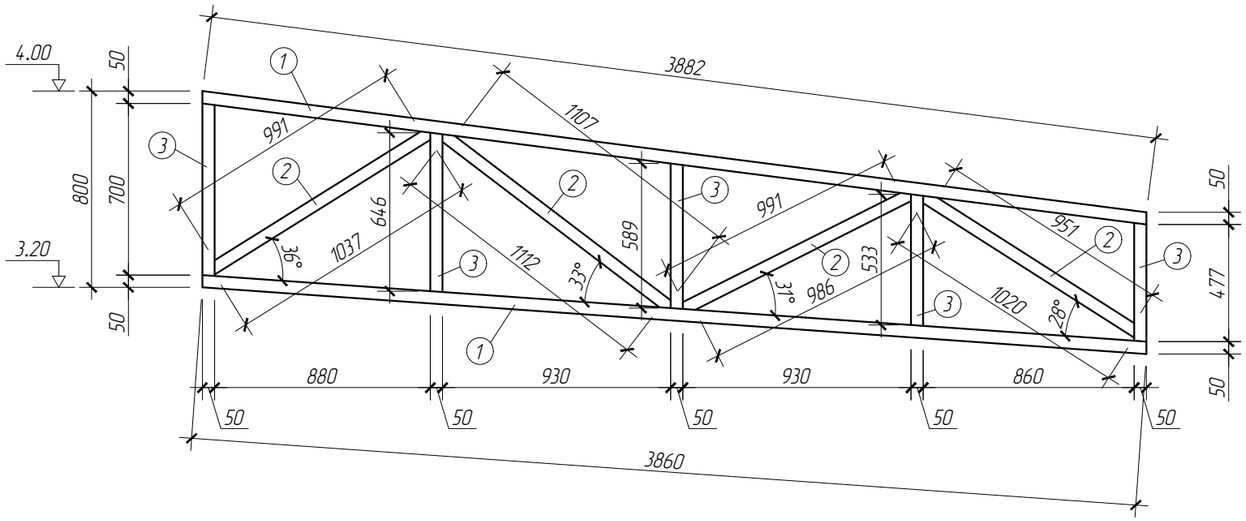

Татанга Т-4

М1:25

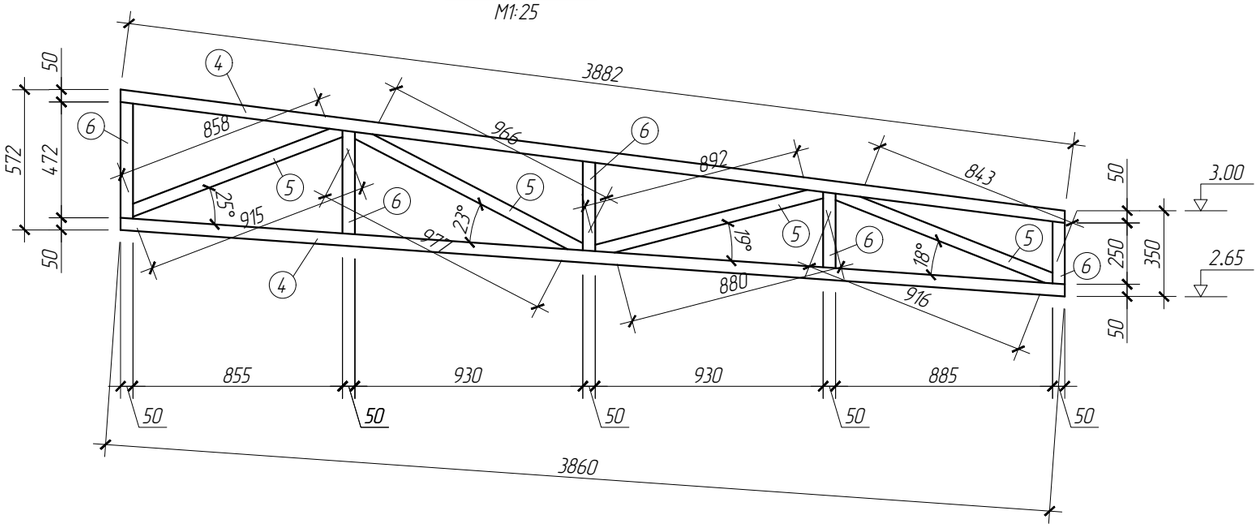

МАТЕРИАЛЫН ТУУВЭР

Поз	Тэмдэглэгээ	Нэр	Тоо	Жин (кг) Нэгж	Жин (кг) Бүгд	Тайлбар
		Татанга Т-3	2	82.63	165.26	
1	ГОСТ8639-82	☐ 50x50x4 L=7.75м	пм	5.56	43.09	
2	ГОСТ8639-82	☐ 50x50x4 L=4.16м	пм	5.56	23.13	
3	ГОСТ8639-82	☐ 50x50x4 L=2.95м	пм	5.56	16.41	
		Татанга Т-4	2	95.71	191.42	
4	ГОСТ8639-82	☐ 50x50x4 L=7.75м	пм	5.56	65.06	
5	ГОСТ8639-82	☐ 50x50x4 L=3.70м	пм	5.56	20.58	
6	ГОСТ8639-82	☐ 50x50x4 L=1.81м	пм	5.56	10.07	

Тайлбар

1. Энэ хуудсыг ББ-6 хуудастай хамт үзнэ.

MODERN ARCHITECTURE TM
MOD ARCH .LLC
УЛААНБААТАР ХОТ. ХАН-УУЛ ДҮҮРЭГ. 15-Р ХОРОО. ИХ МОНГОЛ УЛСЫН ГУДАМЖ

Сүхбаатар аймаг. Асгат сум. 4-р баг

Сүхбаатар аймгийн Асгат сумын наадмын талбайн асар, тайзны зураг төсөл

ГОЛ АСАРЫН ТАТАНГА Т-3, ТАТАНГА Т-4

Үе шат: А.З

Инженер		Б.Сайнзаяа	ЕГ Шифр: МА-21/04/2025	Масштаб: М1:25	Огноо: 2025.04
Гүйцэтгэсэн		Б.Сайнзаяа	ТГ Шифр: _	Зургийн дугаар: ББ-9	Хуудас: ББ-14
Шалгасан		Ч.Долгормаа			

A3

ГОЛ АСАРЫН СУУДАЛ БАЙГУУЛАЛТ

М1:50

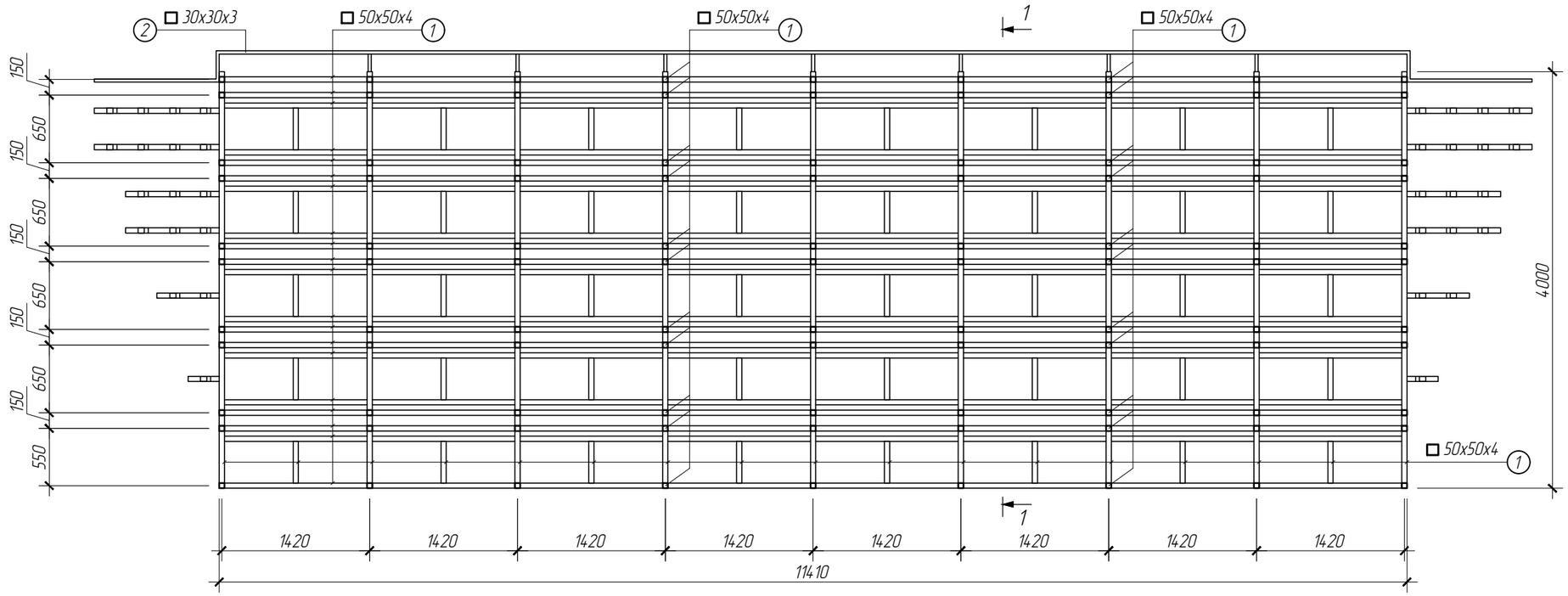

ГОЛ АСАРЫН СУУДАЛЫН ОГТЛОЛ 1-1

М1:25

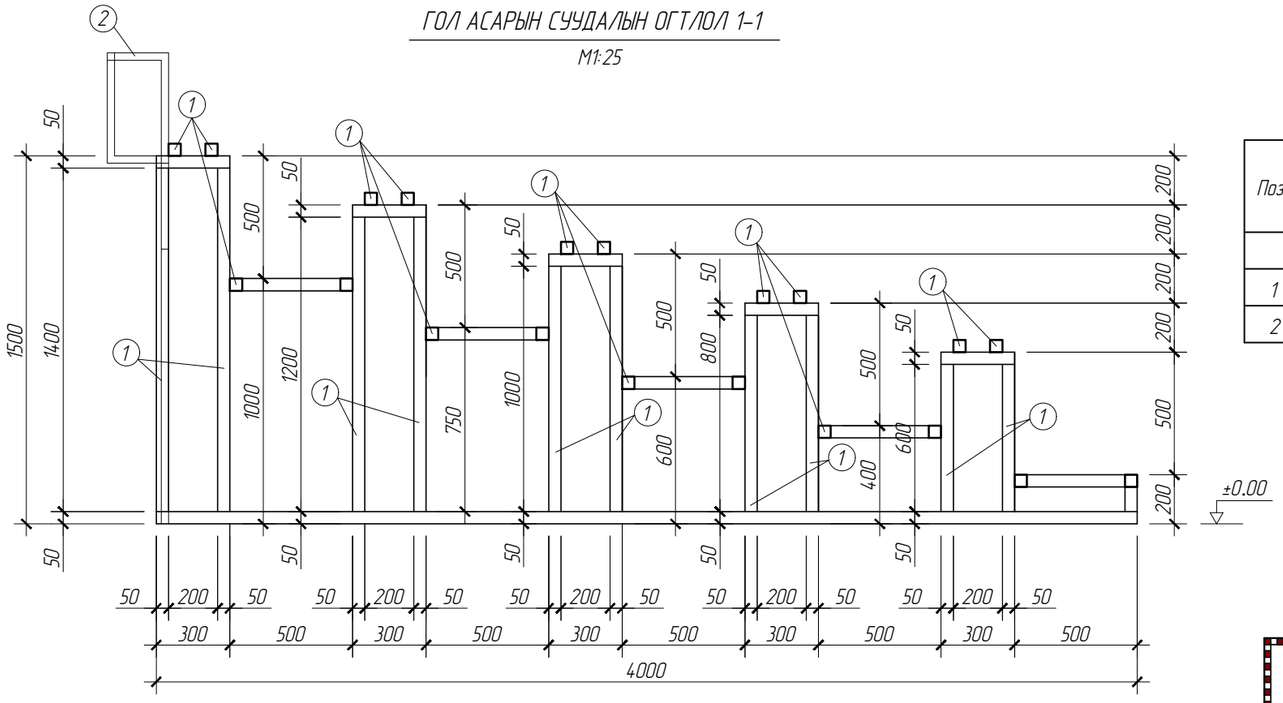

МАТЕРИАЛЫН ТҮҮВЭР

Поз	Тэмдэглэгээ	Нэр		Тоо	Жин (кг)		Тайлбар
					Нэгж	Бүгд	
		СУУДАЛ		1	2354.25	2354.25	
1	ГОСТ8639-82	☐ 50x50x4	L=400.00м	пм	5.56	2224.00	
2	ГОСТ8639-82	☐ 30x30x3	L=50.00м	пм	2.605	130.25	

Тайлбар

1. Энэ хуудсыг ББ-6 хуудастай хамт үзнэ.

MODERN ARCHITECTURE TM
MOD ARCH .LLC
ҮЛААНБААТАР ХОТ, ХАН-ҮҮЛ ДҮҮРЭГ, 15-Р ХОРОО, АХ МОНГОЛ ҮЛСЫН ГУДАМЖ

Сүхбаатар аймаг. Асгат сум. 4-р баг

Сүхбаатар аймгийн Асгат сумын наадмын талбайн асар, тайзны зураг төсөл

ГОЛ АСАРЫН СУУДЛЫН БАЙГУУЛАЛТ,МАТЕРИАЛЫН ТҮҮВЭР

Үе шат: А.З

Инженер		Б.Сайнзаяа	ЕГ Шифр: МА-21/04/2025	Масштаб: М1:50	Огноо: 2025.04
Гүйцэтгэсэн		Б.Сайнзаяа			
Шалгасан		Ч.Долгормаа	ТГ Шифр: -	Зургийн дугаар: ББ-10	Хуудас: ББ-14

A3

ТАЙЗНЫ СУУРИЙН БАЙГУУЛАЛТ М1:100

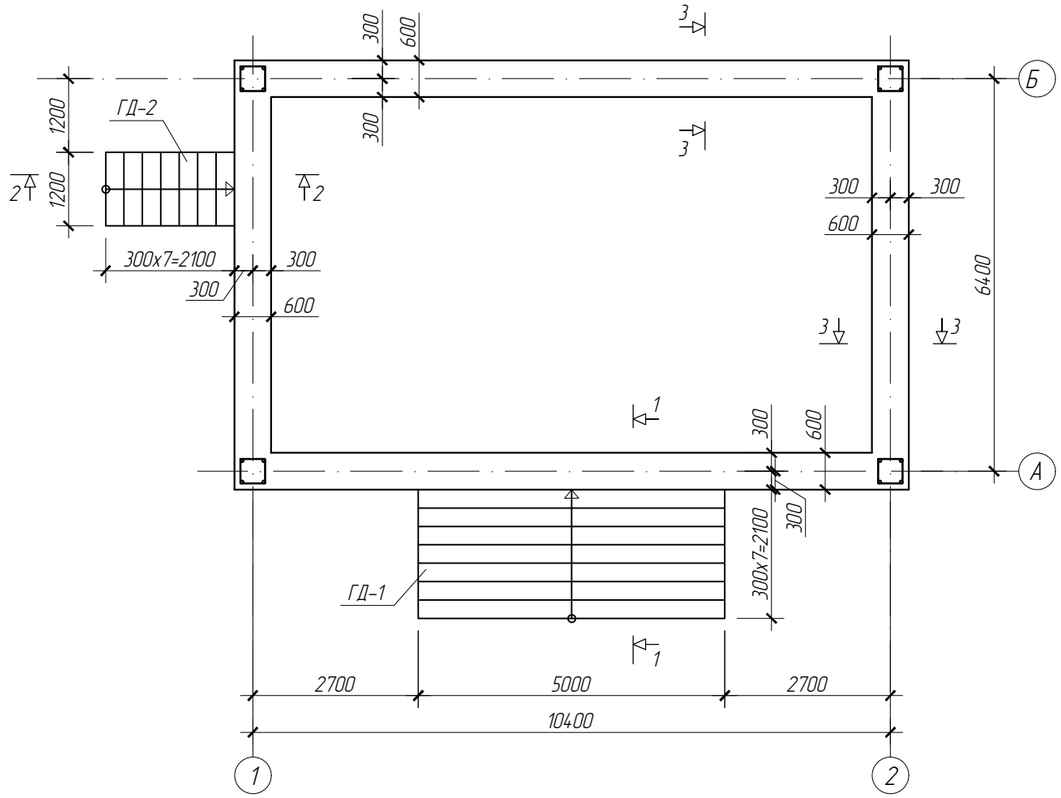

Огтлол 1-1
(Гадна довжоо ГД-1)

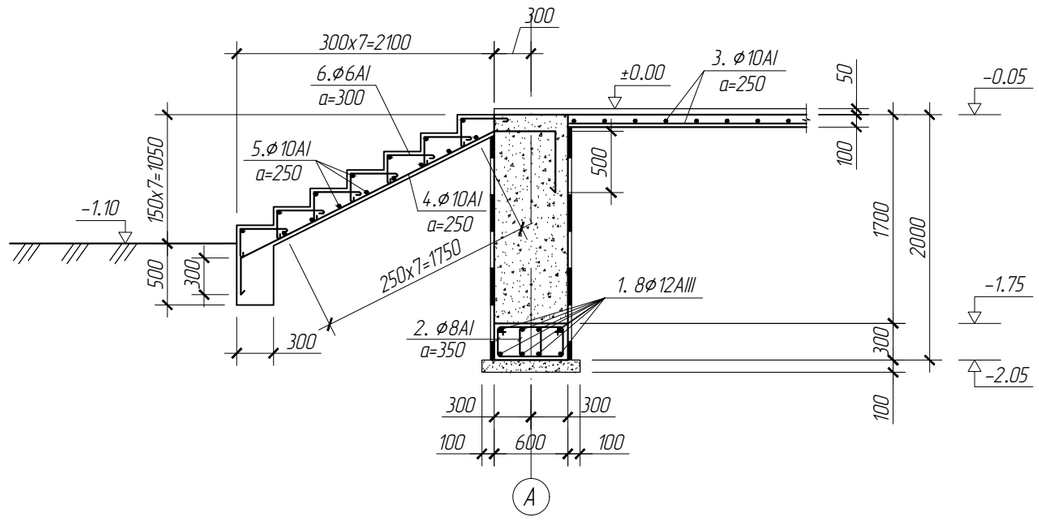

Огтлол 2-2
(Гадна довжоо ГД-2)

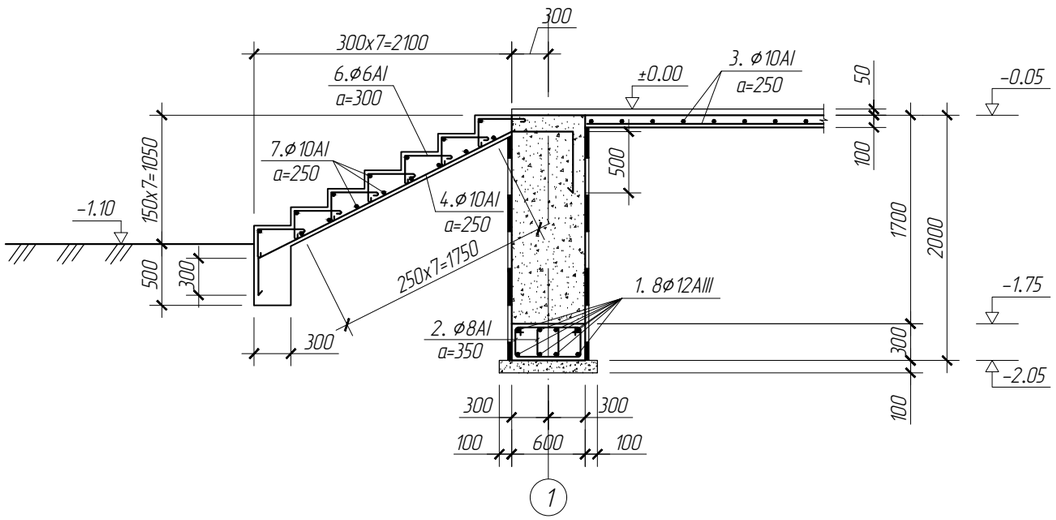

Материалын түүвэр

	Диаметр		Тэмдэглэгээ	Нэр	Суурь			
					урт	Тоо	Урт /м/	Жин /кг/
Суурийн төмөр бетон бүс								
1	Ø	12	ГОСТ 5781-82	AIII L=	288000	1	288.0	255.69
2	Ø	8	ГОСТ 5781-82	AIII L=	1480	206	304.9	120.30
							592.9	375.99
Бетон анги B20 V=43.20м³								
Бетон бэлтгэл B10 V=2.90м³								
Арматуртай бетон шал								
3	Ø	10	ГОСТ 5781-82	AI L=	467500	1	467.5	288.23
							467.5	288.23
Бетон бэлтгэл B10 V=5.70м³								

Тайлбар
1. Энэ хуудсыг ББ-12 хуудастай хамт үзнэ.

MODERN ARCHITECTURE ™
MOD ARCH .LLC
УЛААНБААТАР ХОТ. ХАН-УУЛ ДҮҮРЭГ. 15-Р ХОРОО. ИХ МОНГОЛ УЛСЫН ГУДАМЖ

Сүхбаатар аймаг. Асгат сум. 4-р баг
Сүхбаатар аймгийн Асгат сумын наадмын талбайн асар, тайзны зураг төсөл

ТАЙЗНЫ СУУРИЙН БАЙГУУЛАЛТ					Ye шат: А.З
Инженер		Б.Сайнзаяа	ЕГ Шифр: МА-21/04/2025	Масштаб: М1:50	Огноо: 2025.04
Гүйцэтгэсэн		Б.Сайнзаяа			
Шалгасан		Ч.Долгормаа	ТГ Шифр: _	Зургийн дугаар: ББ-11	Хуудас: ББ-14

A3

Огтлол 3-3

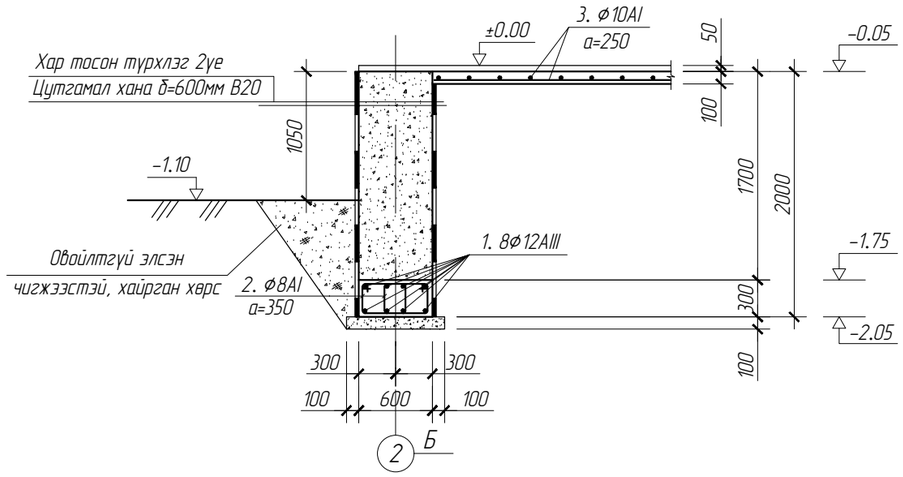

Материалын түүвэр

	Диаметр		Тэмдэглэгээ	Нэр	ГД-1			
					урт	Тоо	Урт /м/	Жин /кг/
Гадна довжоо ГД-1								
4	⌀	10	ГОСТ 5781-82	AI L=	3600	21	75.6	46.61
5	⌀	10	ГОСТ 5781-82	AI L=	4950	15	74.3	45.78
6	⌀	6	ГОСТ 5781-82	AI L=	600	120	72.0	15.98
							221.85	108.37
	Бетон анги В15 V=3.20м³							

Материалын түүвэр

	Диаметр		Тэмдэглэгээ	Нэр	ГД-2			
					урт	Тоо	Урт /м/	Жин /кг/
Гадна довжоо ГД-2								
4	⌀	10	ГОСТ 5781-82	AI L=	3450	6	20.7	12.76
7	⌀	10	ГОСТ 5781-82	AI L=	1150	15	17.3	10.64
6	⌀	6	ГОСТ 5781-82	AI L=	600	35	21.0	4.66
							58.95	28.06
	Бетон анги В15 V=0.80м³							

ХЭСГИЙН ТОДОРХОЙЛОЛТ

Поз	Загвар	Поз	Загвар	Поз	Загвар
2	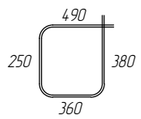	4	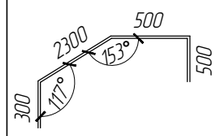	6	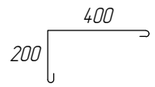

Тайлбар

1. Энэ хуудсыг ББ-11 хуудастай хамт үзнэ.

MODERN ARCHITECTURE TM MOD ARCH .LLC УЛААНБААТАР ХОТ. ХАН-УУЛ ДҮҮРЭГ. 15-Р ХОРОО. ИХ МОНГОЛ УЛСЫН ГУДАМЖ	Сүхбаатар аймаг. Асгат сум. 4-р баг Сүхбаатар аймгийн Асгат сумын наадмын талбайн асар, тайзны зураг төсөл				
	ТАЙЗНЫ СУУРИЙН МАТЕРИАЛЫН ТҮҮВЭР				Үе шат: А.З
	Инженер		Б.Сайнзаяа	ЕГ Шифр: МА-21/04/2025	Масштаб: М1:50	Огноо: 2025.04
	Гүйцэтгэсэн		Б.Сайнзаяа	ТГ Шифр: -	Зургийн дугаар: ББ-12	Хуудас: ББ-14
	Шалгасан		Ч.Долгормаа			

A3

ТАЙЗНЫ РАМЫН БАЙРШЛЫН СХЕМ М1:100

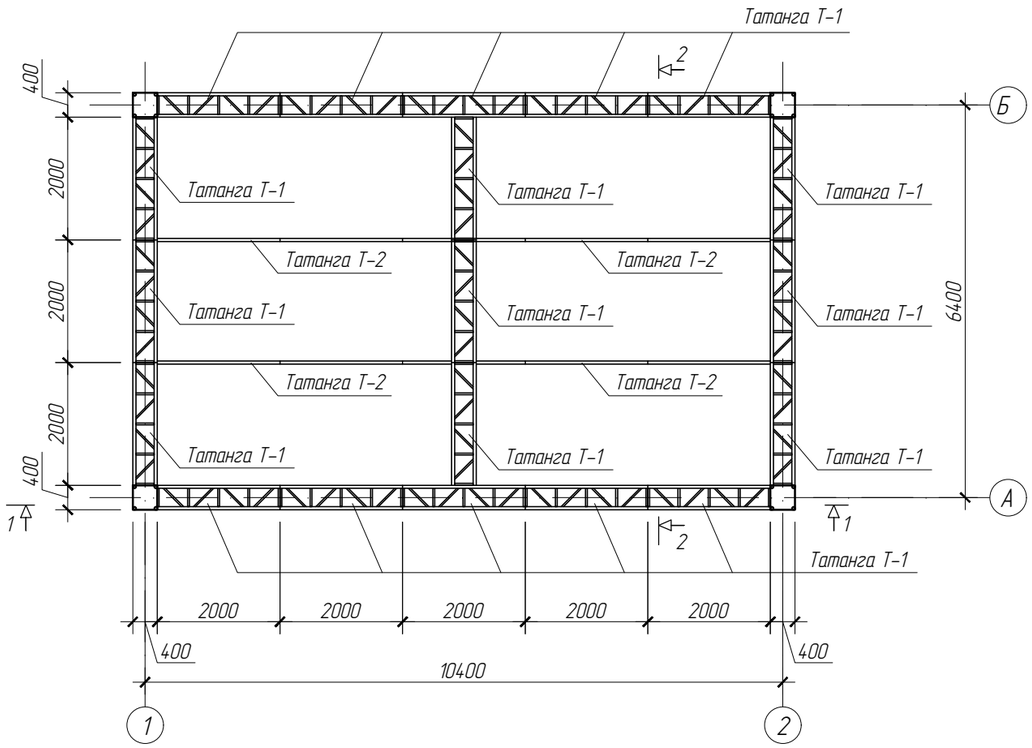

ОГТЛОЛ 2-2

М1:100

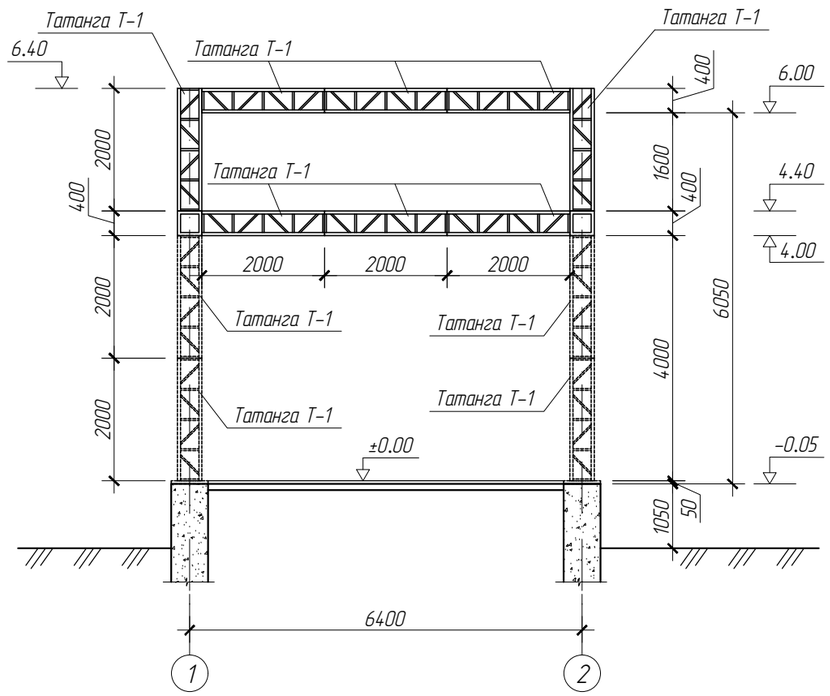

ОГТЛОЛ 1-1

М1:100

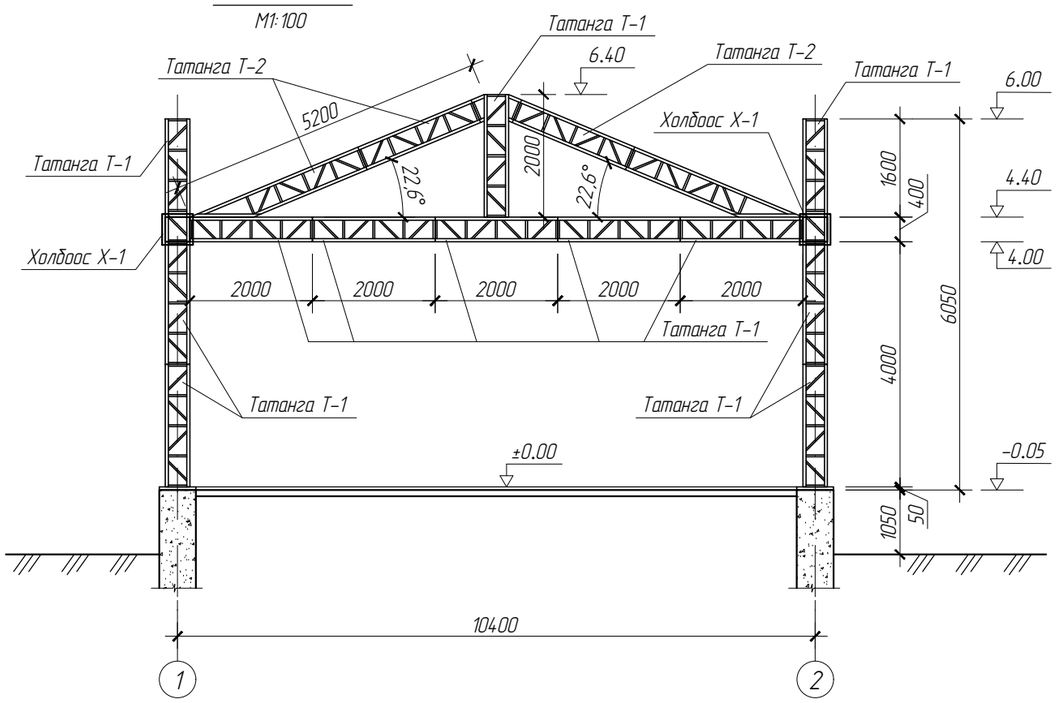

Тайлбар

1. Энэ хуудсыг ББ-11; ББ-14 хуудаснуудтай хамт үзнэ.
2. Тайзны рамыг Truss Tower System-ээр хийнэ. Энэ системийн багана, татангын төмөр рам нь ALUMINUM ALLOY 6082-T6 маркийн төмөр байна.

TM MODERN ARCHITECTURE MOD ARCH .LLC УЛААНБААТАР ХОТ. ХАН-УУЛ ДҮҮРЭГ. 15-Р ХОРОО. ИХ МОНГОЛ УЛСЫН ГУДАМЖ	Сүхбаатар аймаг. Асгат сум. 4-р баг Сүхбаатар аймгийн Асгат сумын наадмын талбайн асар, тайзны зураг төсөл				
	ТАЙЗНЫ РАМЫН БАЙРШЛЫН СХЕМ				Ye шат: А.З
	Инженер		Б.Сайнзаяа	ЕГ Шифр: МА-21/04/2025	Масштаб: М1:100	Огноо: 2025.04
	Гүйцэтгэсэн		Б.Сайнзаяа	ТГ Шифр: _	Зургийн дугаар: ББ-13	Хуудас: ББ-14
	Шалгасан		Ч.Долгормаа			

A3

Татанга Т-1

М1:25

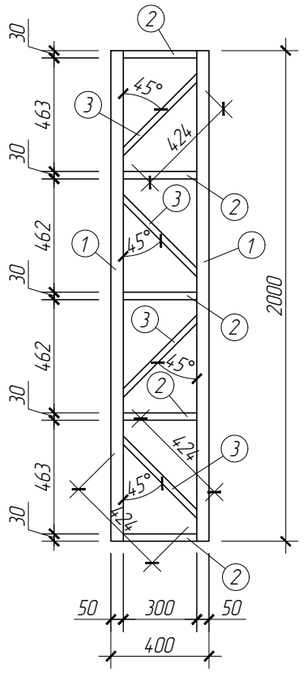

Татанга Т-2

М1:25

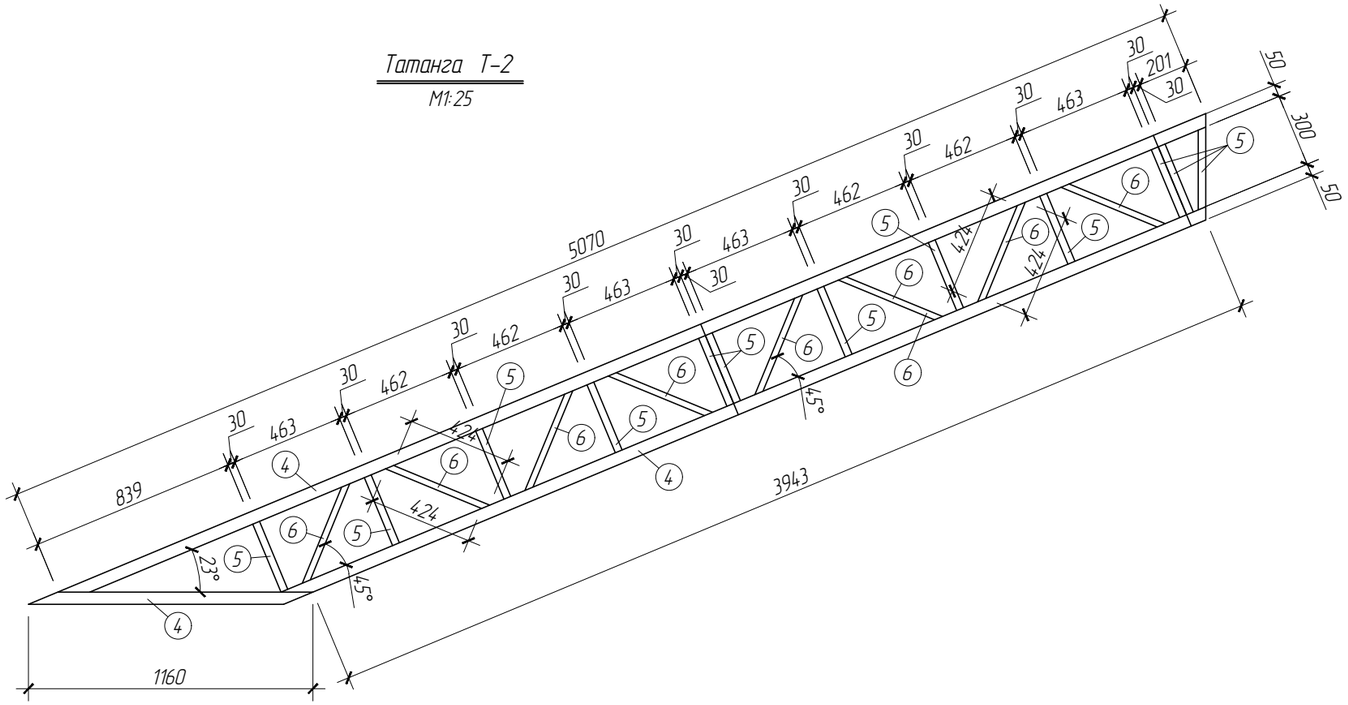

Холбоос Х-1

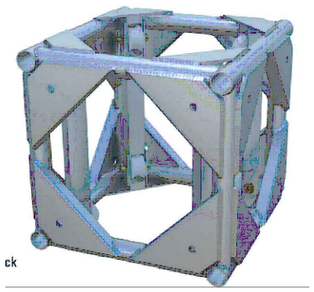

МАТЕРИАЛЫН ТУУВЭР

Поз	Тэмдэглэгээ	Нэр		Тоо	Жин (кг)		Тайлбар
					Нэгж	Бүгд	
		Татанга Т-1		33	15.15	499.95	
1	ALUMINUM ALLOY 6082-T6	○ 50x50x3	L=8.00м	пм	1.201	9.61	
2	ALUMINUM ALLOY 6082-T6	○ 30x30x2	L=6.00м	пм	0.477	2.87	
3	ALUMINUM ALLOY 6082-T6	○ 25x25x2	L=6.80м	пм	0.392	2.67	
		Татанга Т-2		4	15.32	61.28	
4	ALUMINUM ALLOY 6082-T6	○ 50x50x3	L=10.20м	пм	1.201	12.26	
5	ALUMINUM ALLOY 6082-T6	○ 30x30x2	L=3.60м	пм	0.477	1.72	
6	ALUMINUM ALLOY 6082-T6	○ 25x25x2	L=3.40м	пм	0.392	1.34	
		Холбоос Х-1		4	7.21	28.84	
7	ALUMINUM ALLOY 6082-T6	○ 50x50x3	L=6.00м	пм	1.201	7.21	

Тайлбар

1. Энэ хуудсыг ББ-13 хуудастай хамт үзнэ.
2. Тайзны рамыг Truss Tower System-ээр хийнэ. Энэ системийн багана, татангын төмөр рам нь ALUMINUM ALLOY 6082-T6 маркийн төмөр байна.

MODERN ARCHITECTURE TM
MOD ARCH .LLC
УЛААНБААТАР ХОТ. ХАН-УУЛ ДҮҮРЭГ. 15-Р ХОРОО. ИХ МОНГОЛ УЛСЫН ГУДАМЖ

Сүхбаатар аймаг. Асгат сум. 4-р баг

Сүхбаатар аймгийн Асгат сумын наадмын талбайн асар, тайзны зураг төсөл

ТАЙЗНЫ ТАТАНГА Т-1, ТАТАНГА Т-2

Ye шат: А.3

Инженер		Б.Сайнзаяа	ЕГ Шифр: МА-21/04/2025	Масштаб: М1:25	Огноо: 2025.04
Гүйцэтгэсэн		Б.Сайнзаяа			
Шалгасан		Ч.Долгормаа	ТГ Шифр: -	Зургийн дугаар: ББ-14	Хуудас: ББ-14

A3