“ВОРЛД МЕП” ХХК

АВТО ЗАМЫН ЗУРАГ ТӨСӨЛ, ЗӨВЛӨХ ҮЙЛЧИЛГЭЭ

Зургийн дугаар: 04/2025

БАЯН-ӨЛГИЙ АЙМАГ

БУЯНТ СУМЫН 3 ДУГААР БАГИЙН МАНДАХЫН ГОЛЫН 24У/М МОДОН ГҮҮРИЙН ЗУРАГ ТӨСӨЛ

УЛААНБААТАР ХОТ, 2025 ОН

Зөвлөх: “ВОРЛД МЭП” ХХК

Зургийн дугаар 04/2025

БАЯН-ӨЛГИЙ АЙМАГ

БУЯНТ СУМЫН 3 ДУГААР БАГИЙН МАНДАХЫН ГОЛЫН 24У/М МОДОН ГҮҮРИЙН ЗУРАГ ТӨСӨЛ

БАТЛАВ:	**БАЯН ӨЛГИЙ АЙМГИЙН ЕРӨНХИЙ АРХИТЕКТОРЫН ҮҮРГИЙГ ТҮР ОРЛОН ГҮЙЦЭТГЭГЧ:**	**А.ЖИБЕК**
ЗӨВШИЛЦСӨН:	**БАЯН ӨЛГИЙ АЙМГИЙН ЗДТГ-ЫН ХБТХОХ -ИЙН ДАРГА:**	**Х.БАХЫТГҮЛ**
ЗУРАГ ТӨСӨЛ БОЛОВСРУУЛСАН:	**“ВОРЛД МЭП” ХХК-ийн ЗАХИРАЛ:**	**Б.УРТНАСАН**
	“ВОРЛД МЭП” ХХК-ийн ИНЖЕНЕР:	**Б.ОЧИР**

УЛААНБААТАРХОТ 2025 ОН

ГҮҮРИЙН ЕРӨНХИЙ БАЙДАЛ

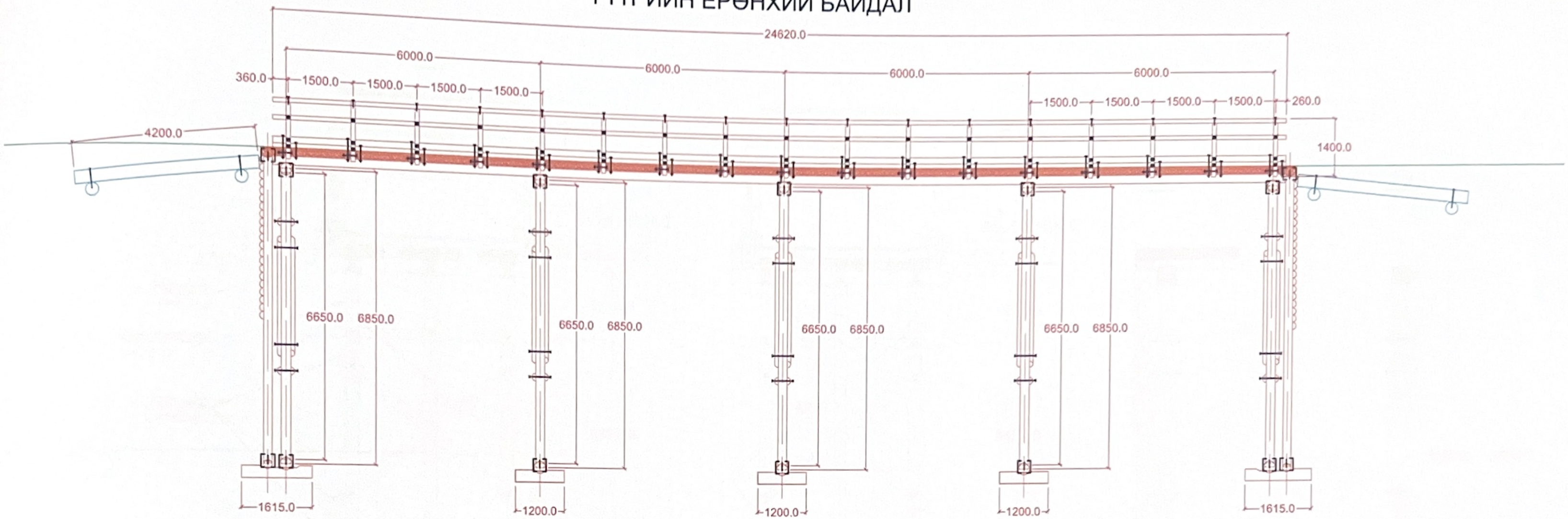

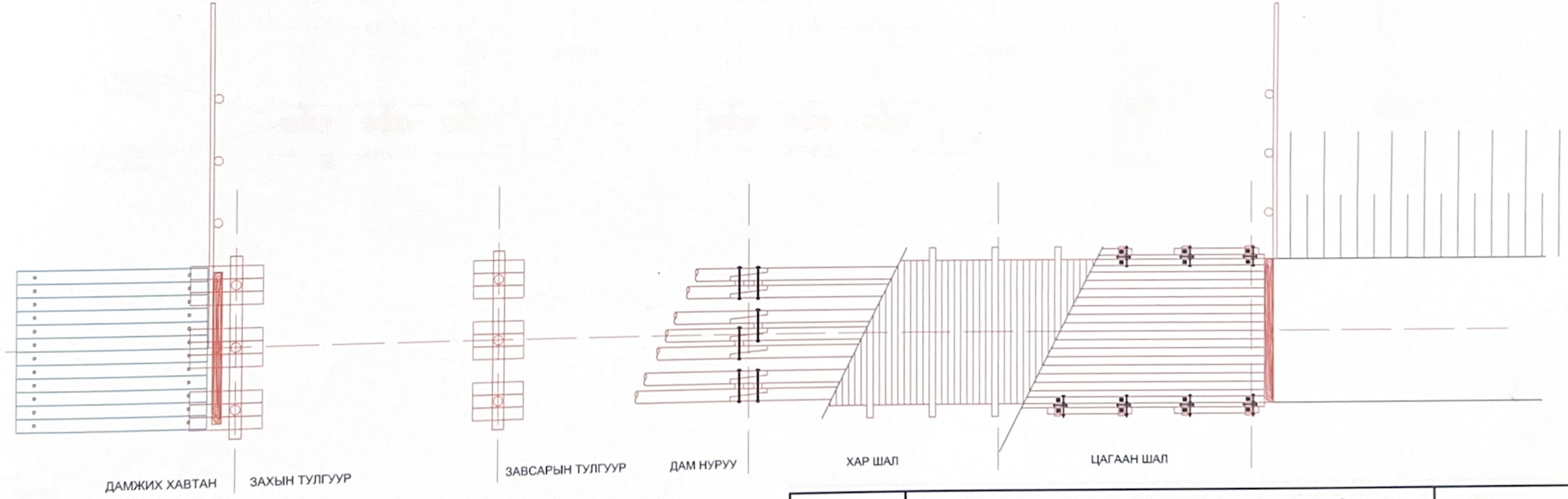

W&M УБ хот, Баянзүрх дүүрэг 25-р хороо, Нарны зам 163-31 тоот "Ворлд Мэп" ХХК	БУЯНТ СУМЫН 3 ДУГААР БАГИЙН МАНДАХЫН ГОЛЫН 24У/М МОДОН ГҮҮРИЙН ЗУРАГ ТӨСӨЛ				ГЕБ
	З/Е инженер	Б.Уртнасан		ГҮҮРИЙН ЕРӨНХИЙ БАЙДАЛ	Масштаб: -
	Зургийн инж	Б.Очир			үе шат / хуудас / бүх. хууд
	Гүйцэтгэсэн	Б.Очир			А3 / 1 / 12
	Шалгасан	Б.Уртнасан		Шифр: 04/2025	2025/02 Сар

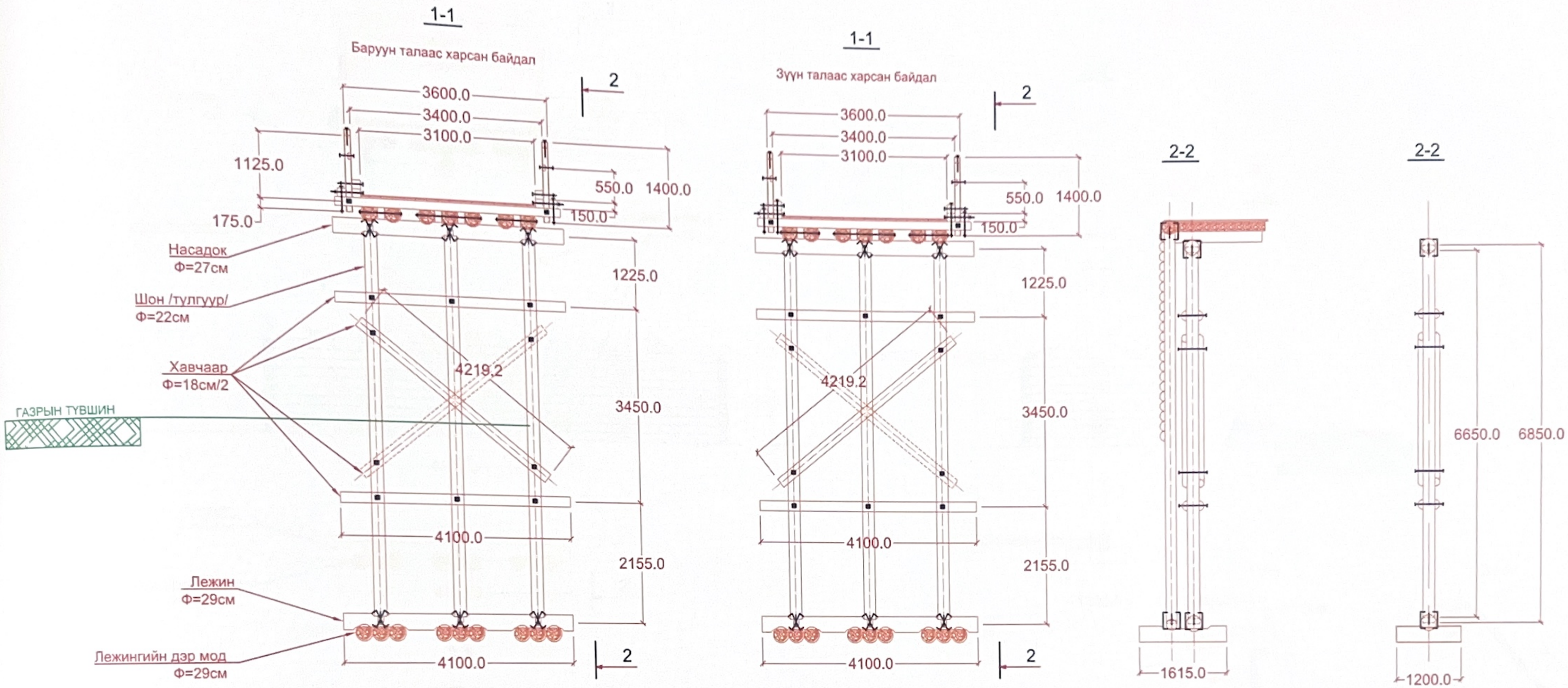

Тайлбар:

1. Тулгуурын суурийн нүхийг зурагт үзүүлсэн хэмжээ, гүнтэйгээр ухна.
2. Захын ба завсрын тулгуурын нүхийг 40кг-аас багагүй жинтэй чулуугаар дүүргэнэ.

W&M УБ хот, Баянзүрх дүүрэг 25-р хороо, Нарны зам 163-31 тоот "Ворлд Мэп" ХХК	БУЯНТ СУМЫН 3 ДУГААР БАГИЙН МАНДАХЫН ГОЛЫН 24У/М МОДОН ГҮҮРИЙН ЗУРАГ ТӨСӨЛ				ЗБЗТЕБ
	З/Е инженер	Б.Уртнасан		ЗАВСРЫН БА ЗАХЫН ТУЛГУУРЫН ЕРӨНХИЙ БАЙДАЛ	Масштаб: -
	Зургийн инж	Б.Очир			үе шат / хуудас / бүх. хууд
	Гүйцэтгэсэн	Б.Очир			А3 / 2 / 12
	Шалгасан	Б.Уртнасан		Шифр: 04/2025	2025/02 Сар

1-1

Зүүн талаас харсан байдал

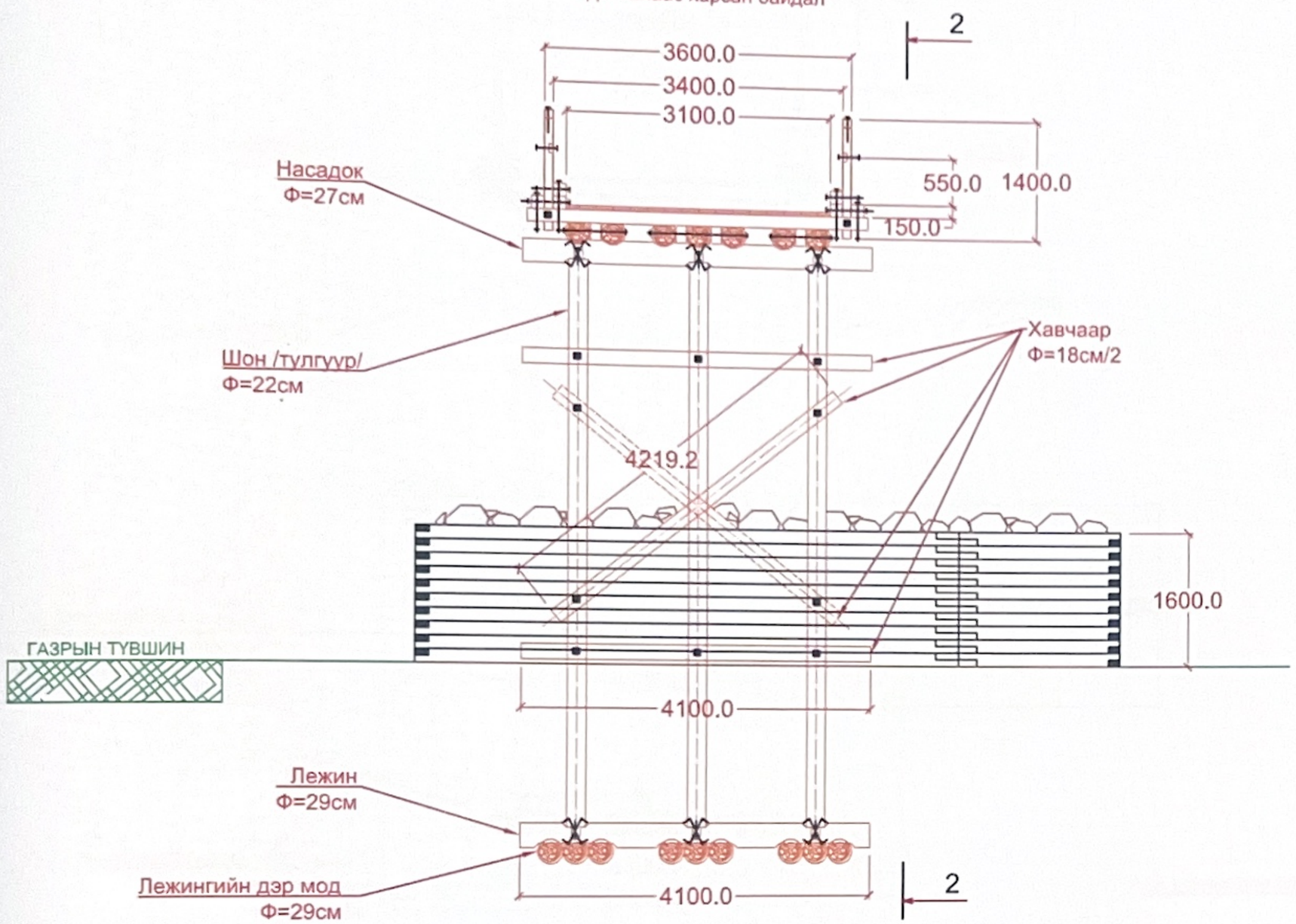

2-2

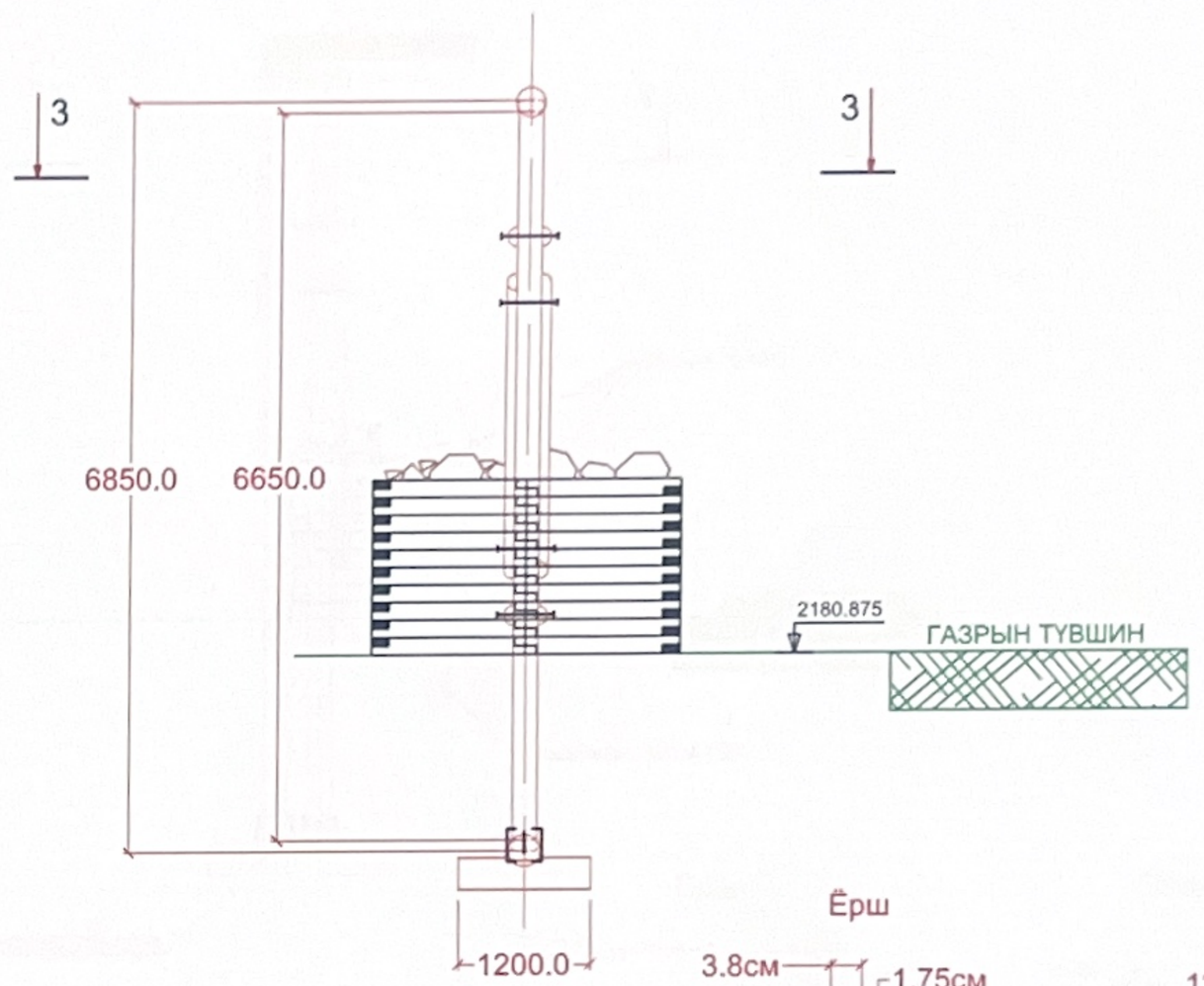

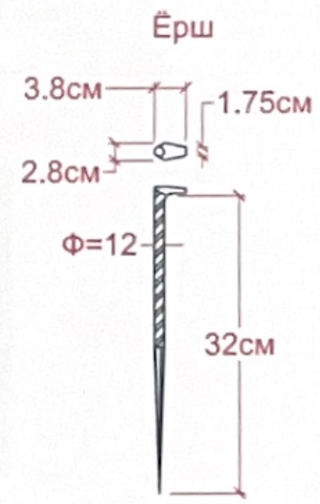

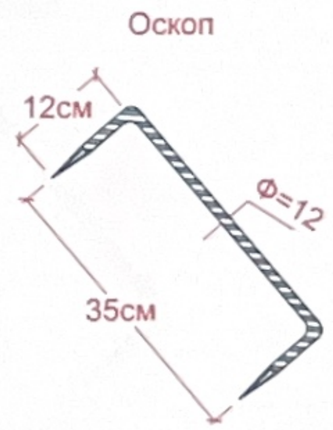

3-3

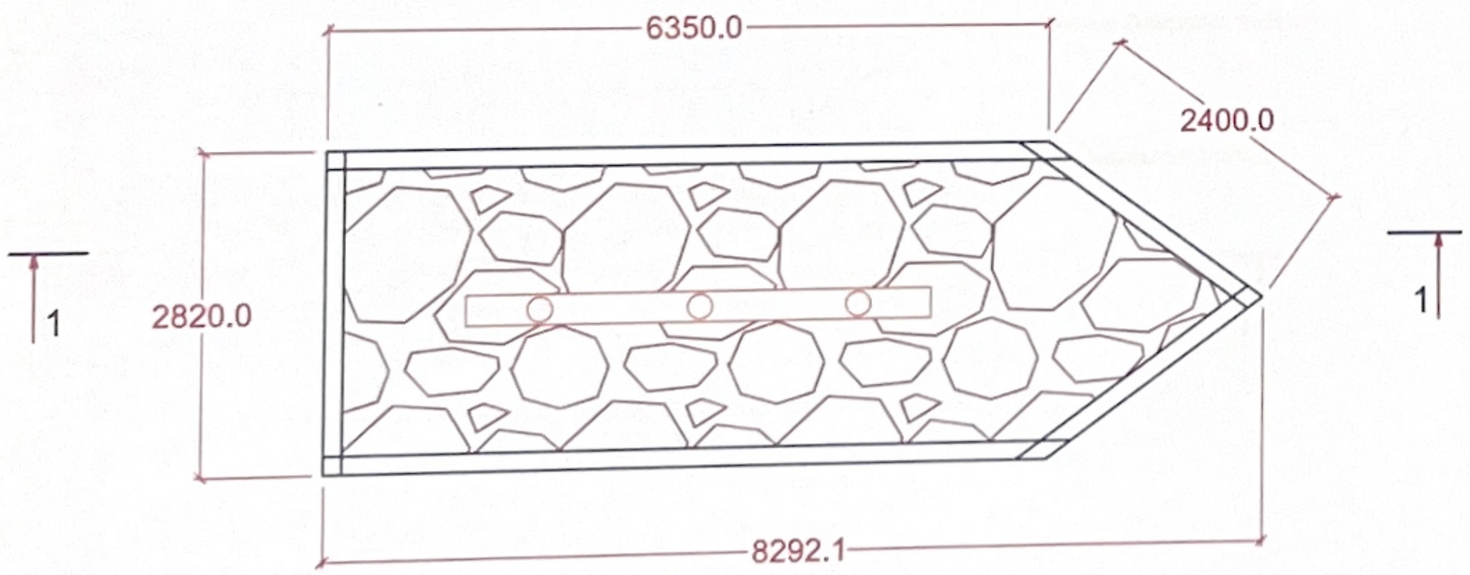

Нэг тулгуурын чулуун дүүргэлт					
	Төрөл	Диаметер	Урт,м	Тоо, ш	Тоо хэмжээ
Хашааны урт	Гуалин	d16	6.35	10	1016
Хашааны богино	Гуалин	d16	2.82	5	225.6
Хашааны хөл	Гуалин	d20	2.4	10	480
		Дүн			1721.6
Чулуун дүүргэлт	Чулуу	кг	-		40

Тайлбар:

1.Гүүрийн суурь , тулгуурыг төслийн түвшинд суулгаж хөдөлгөөнгүй бэхэлсэний дараа чулуун дүүргэлтийг хийнэ.
2.Дүүргэлтэнд ашиглах чулуу нь хамгийн багадаа 40кг чулуу байх бөгөөд өгөршөөгүй чулуу байна.
3.Дүүргэлтийн чулууг лежень суурь болон тулгуурын шонг тойруулан үечилэн хийнэ.
4.Буцаан дүүргэлтээд үечилэн өрж хийсэн том чулууны хооронд жижиг чулуугаар чигжиж дүүргэнэ.
5. Хүрмэн чулууг дүүргэлтэнд ашиглахыг хориглоно.

W&M УБ хот, Баянзүрх дүүрэг 25-р хороо, Нарны зам 163-31 тоот "Ворлд Мэп" ХХК	БУЯНТ СУМЫН 3 ДУГААР БАГИЙН МАНДАХЫН ГОЛЫН 24У/М МОДОН ГҮҮРИЙН ЗУРАГ ТӨСӨЛ				ЗТЕБ
	З/Е инженер	Б.Уртнасан		ЗАВСРЫН ТУЛГУУРЫН ЕРӨНХИЙ БАЙДАЛ /ЧУЛУУН ДҮҮРГЭЛТ/	Масштаб: -
	Зургийн инж	Б.Очир			үе шат / хуудас / бүх. хууд
	Гүйцэтгэсэн	Б.Очир			А3 / 3 / 12
	Шалгасан	Б.Уртнасан		Шифр: 04/2025	2025/02 Сар

1-1

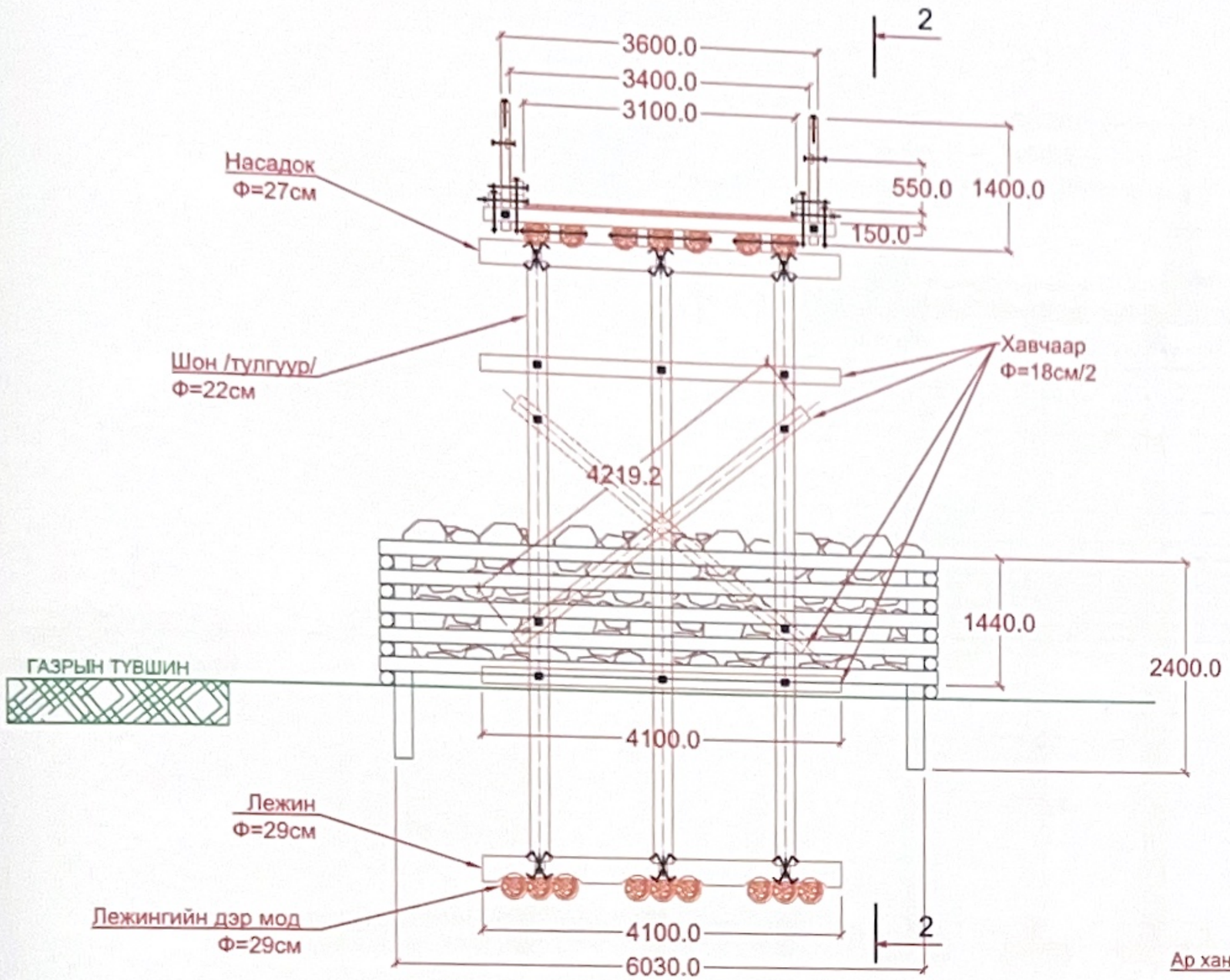

2-2

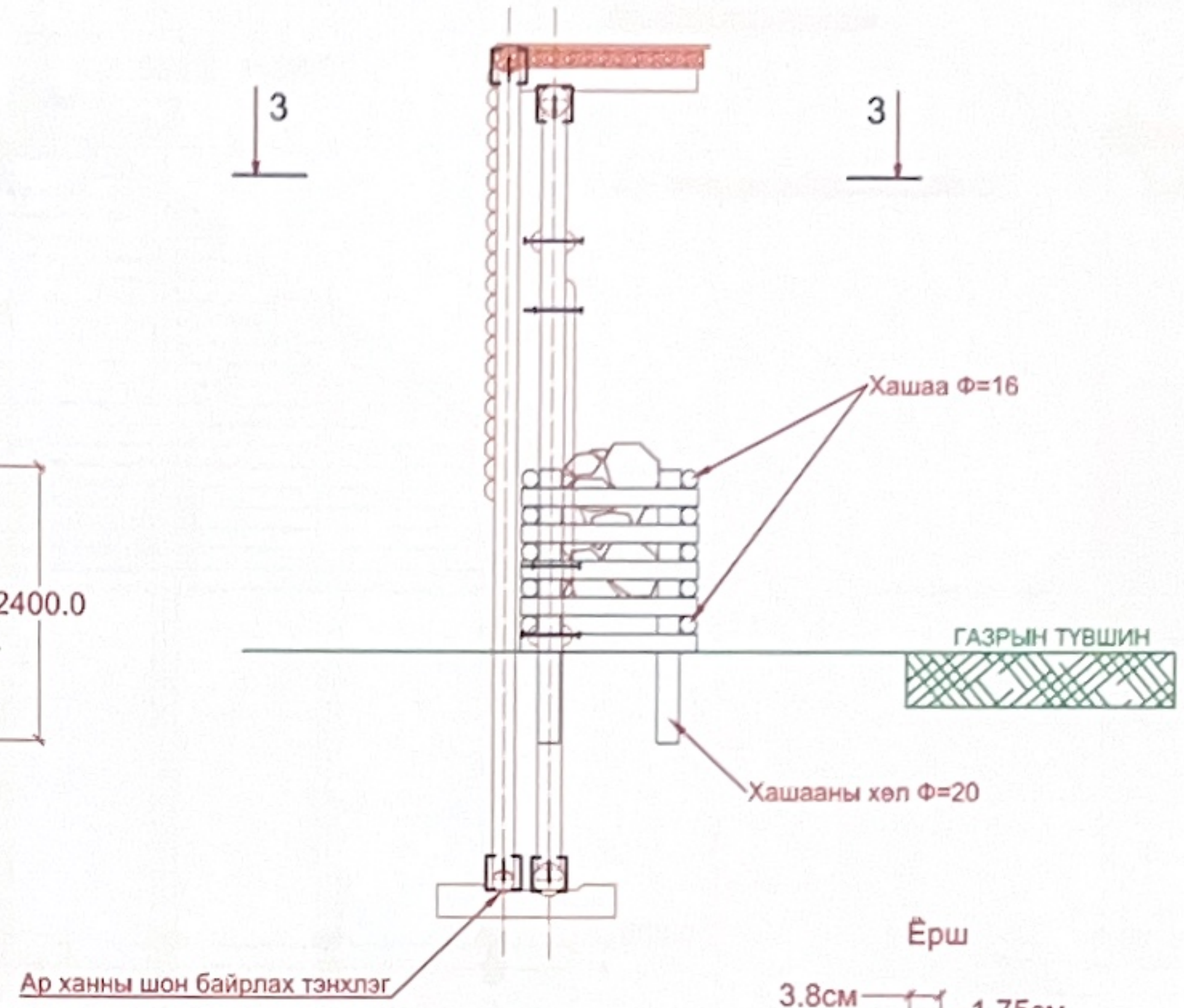

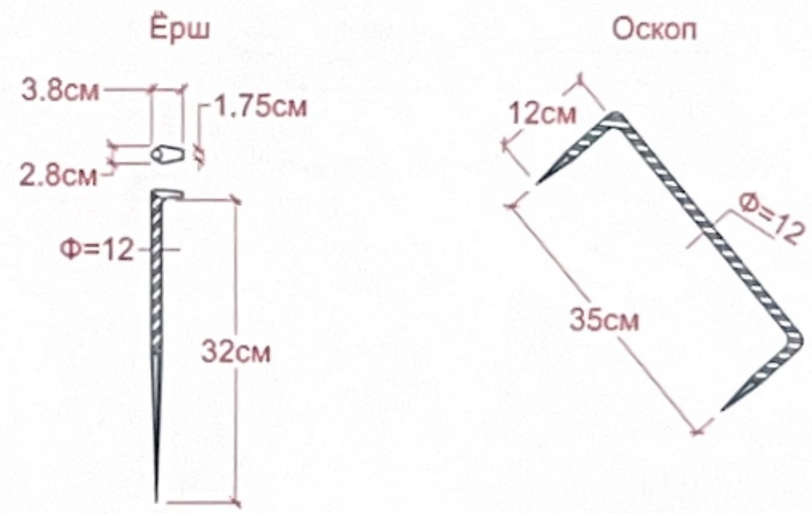

3-3

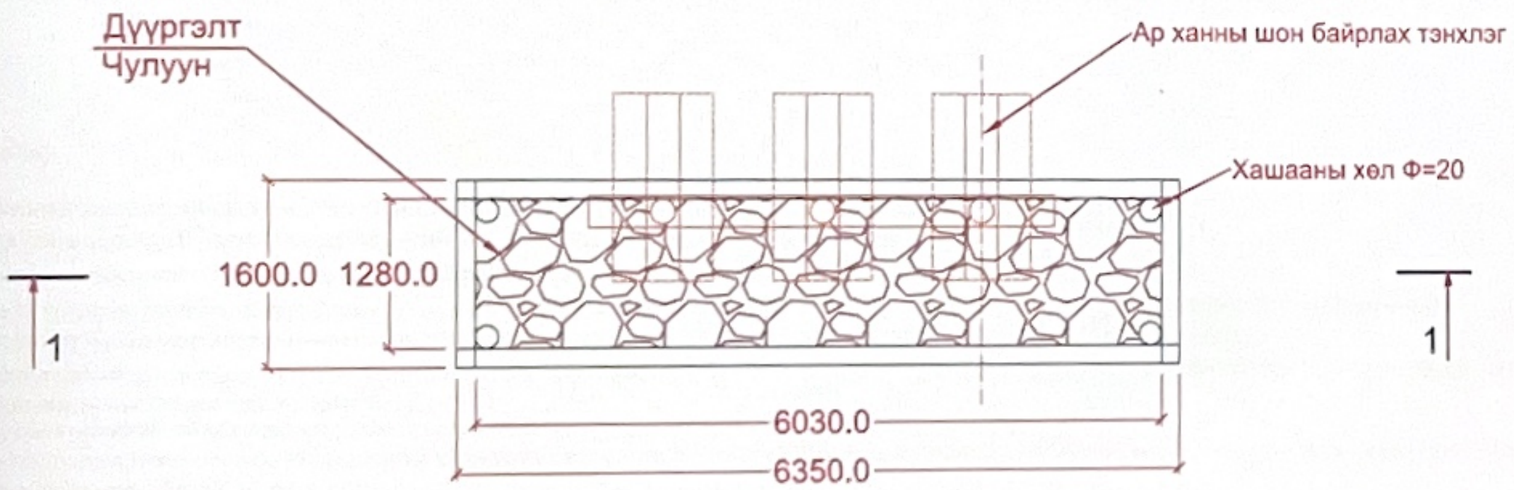

Нэг тулгуурын чулуун дүүргэлт					
	Төрөл	Диаметер	Урт,м	Тоо, ш	Тоо хэмжээ
Хашааны урт	Гуалин	d16	6.35	5	508
Хашааны богино	Гуалин	d16	1.6	5	128
Хашааны хөл	Гуалин	d20	2.4	4	192
Дүн					828
Чулуун дүүргэлт	Чулуу	кг	-		40

Тайлбар:

1. Гүүрийн суурь , тулгуурыг төслийн түвшинд суулгаж хөдөлгөөнгүй бэхэлсэний дараа чулуун дүүргэлтийг хийнэ.
2. Дүүргэлтэнд ашиглах чулуу нь хамгийн багадаа 40кг чулуу байх бөгөөд өөршөөгүй чулуу байна.
3. Дүүргэлтийн чулууг лежень суурь болон тулгуурын шонг тойруулан үечилэн хийнэ.
4. Буцаан дүүргэлтээд үечилэн өрж хийсэн том чулууны хооронд жижиг чулуугаар чигжиж дүүргэнэ.
5. Хүрмэн чулууг дүүргэлтэнд ашиглахыг хориглоно.
6. Ар ханны Насадок-оос ачаалал авч байгаа шон дээр шилжих Лежин нь Захын тулгууртай нэг Лежингийн дэрэн дээр баирлана.

W&M УБ хот, Баянзүрх дүүрэг 25-р хороо, Нарны зам 163-31 тоот "Ворлд Мэп" ХХК	БУЯНТ СУМЫН 3 ДУГААР БАГИЙН МАНДАХЫН ГОЛЫН 24У/М МОДОН ГҮҮРИЙН ЗУРАГ Төсөл				ЗТЕБ
	З/Е инженер	Б.Уртнасан		ЗАХЫН ТУЛГУУРЫН ЕРӨНХИЙ БАЙДАЛ /ЧУЛУУН ДҮҮРГЭЛТ/	Масштаб: -
	Зургийн инж	Б.Очир			үе шат / хуудас / бүх. хууд
	Гүйцэтгэсэн	Б.Очир			А3 / 4 / 12
	Шалгасан	Б.Уртнасан		Шифр: 04/2025	2025/02 Сар

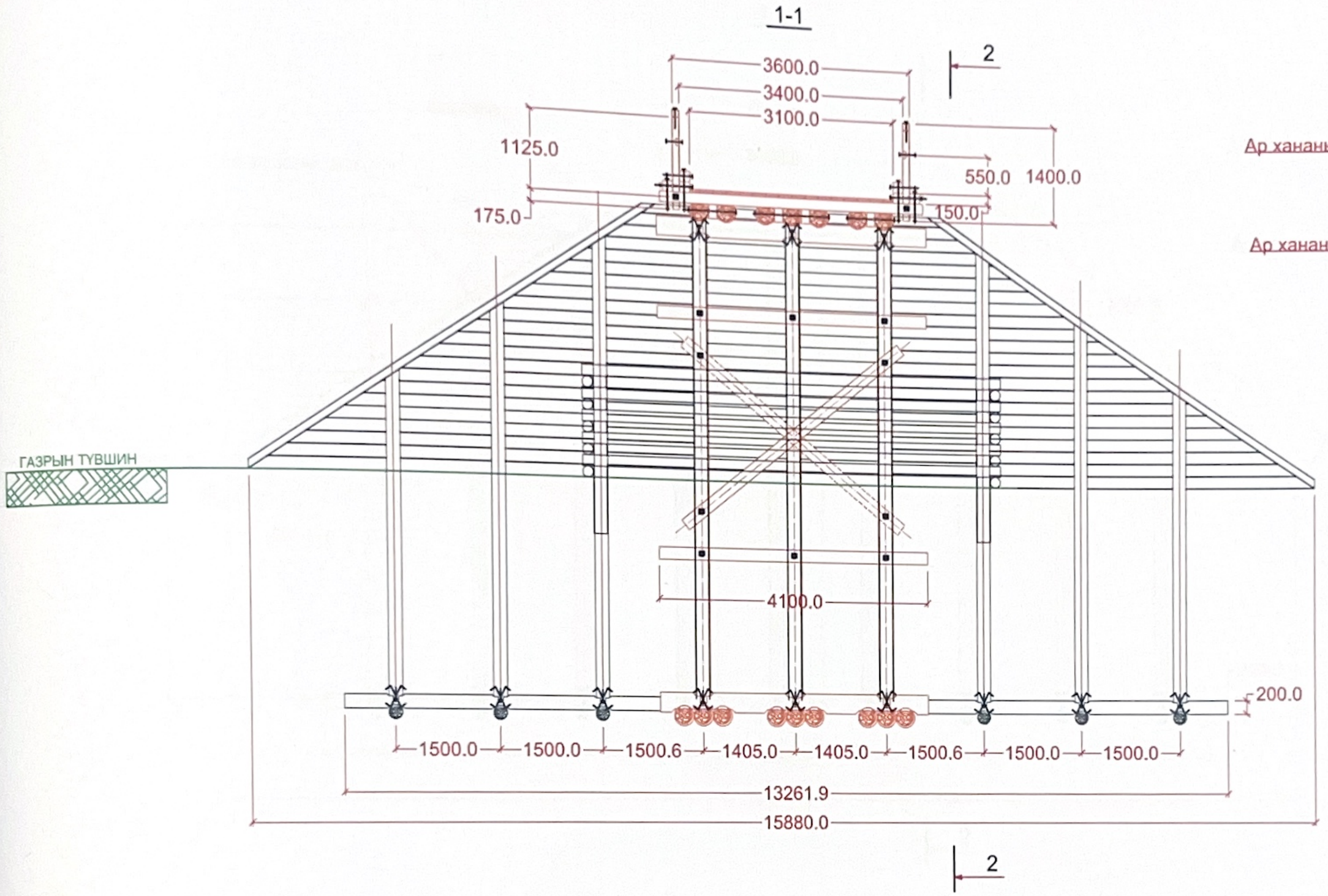

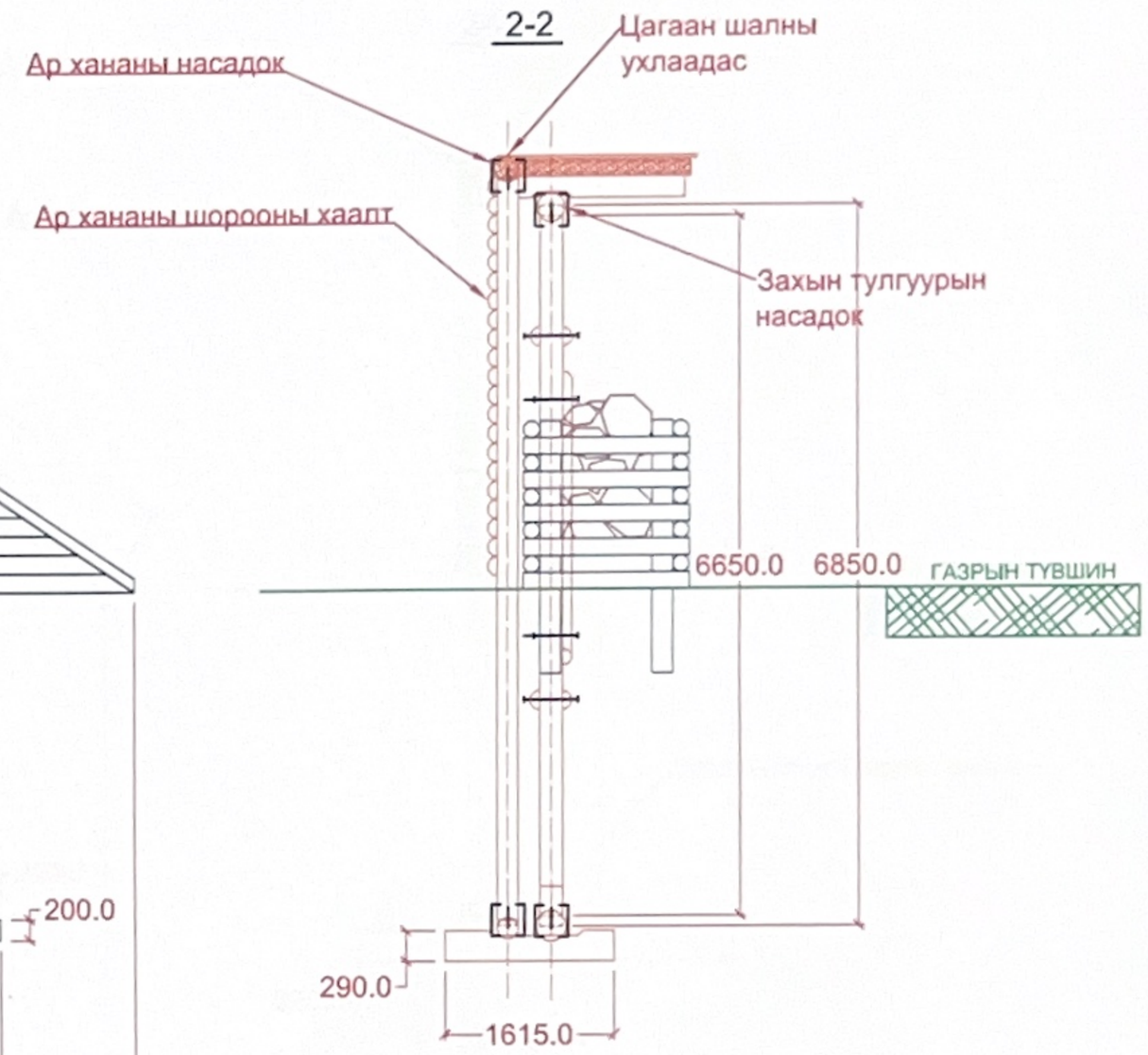

Тайлбар:

1. Өөрөөр заагаагүй бол зурагт өгсөн хэмжээг баримтлах ба ямарч хэмжээг маштаблан авч болохгүй.
2. Гүүрэнд хэрэглэх гуалин нь хар мод байна. Зурагт өгсөний дагуу бөөрөнхий модыг засна.
3. Гүүрэнд хэрэглэхээр бэлтэгсэн мод нь өмхөрсөн, бяцарсан, цуурсан байж болохгүй.
4. Тулгуур болон алгаслал байгууламжинд ердийн байдлаар бэлтэгсэн чийгтэй хар мод ашиглана. Барилгын ажилд хэрэглэж байгаа бөөрөнхий модны чийглэг нь 25%-иас, зүсмэл материалын чийглэг нь 20% байна. Тулгуурын шонгийн бөөрөнхий модны чийглэгийг хязгаарлахгүй болно.
5. Бэлтэгсэн бөөрөнхий модны зузаан холтосыг сайтар холтослон цэвэрлэнэ. Гадна талын зузаан холтосыг авсаны дараа модны гадаргууд үлдсэн нимгэн шар холтос /хальс/-ыг сайтар хусаж цэвэрлэнэ.
6. Суурийн ухмалыг хийх явцад ухмалын эргийн шороо нурахаас сэргийлэх арга хэмжээ авсан байна.
7. Тулгуур шонг лиженд болон насадоконд углуурагдан суулгаж оскопоор холбож бэхлэнэ. Оскопыг d12-ийн иржгэр арматураар хийнэ. Худалдаанд байгаа палкны оскоп хэрэглэхийг хориглоно.
8. Тулгуур, суурийн ухмал буцаан дүүргэлтийг чулуугаар дүүргэн сайтар чигжиж хийнэ.
9. Тулгуурууд дээр прогоныг байрлуулахдаа зассан мод байрлуулна. Завсрын тулгуурын дээр поргонуудын бүдүүн нарийн үзүүрийг эрүүлэх буюу сөөлжлүүлэн байрлуулна.
10. Поргоны дээр хар шалыг байрлуулахдаа гүүрийн хөндлөн хэвийг хангахуйцаар хоног гарган суулгана. Хар шалны модыг зурагт үзүүлсний дагуу засаж боловсруулсан байна.
11. Үндсэн Гүүрийн хоёр талын далан дээр тус бүрт нь 4:4-өөр нийт 16ш модон түмбэ байрлуулна.
12. Гүүрийн зорчих хэсэгт хар шалны дээр 5см цэвэр банзаар 2 давхарлан гүүрийн дагуу чигт шаллана. Цагаан шал буюу давхар банзан үеийг хийхдээ доод шаланд нэг банзанд ойролцоогоор 50см зайтайгаар 200мм хадаасаар хар шаланд таарууллж хадна. Харин дээд үеийн шалыг доод үетэй, хар шалтай нь хамтатган хадахдаа 5-6 удаа хадахаар зохицуулан хадна.
13. Хайсны шонг 15х15 см h=1.1м байх палкаар хийнэ. Шонг хар шал болон дугуй цохигчинд М20-ийн боолтоор бэхлэнэ. Хайсны дүүргэлтийн хөндлөвчийг 5см зузаан банзаар хайсны шонд ховил гаргаж суулгаж хадна.
14. Дугуй цохигчийг 20х20 палк эсвэл 4 талыг кантлан зассан байж болно. Дугуй цохигчийг хайсны шон болон хар шаланд М20-ийн боолтоор бэхлэнэ.
14. Ар ханны Насадок-оос ачаалал авч байгаа шон дээр шилжих Лежин нь Захын тулгууртай нэг Лежингийн дэрэн дээр баирлана.

W&M УБ хот, Баянзүрх дүүрэг 25-р хороо, Нарны зам 163-31 тоот	БУЯНТ СУМЫН 3 ДУГААР БАГИЙН МАНДАХЫН ГОЛЫН 24У/М МОДОН ГҮҮРИЙН ЗУРАГ ТӨСӨЛ				ЗТАХХО
	З/Е инженер	Б.Уртнасан		ЗАХЫН ТУЛГУУР БА АР ХАНАНЫН ХӨНДЛӨН ОГТЛОЛ	Масштаб: -
	Зургийн инж	Б.Очир			үе шат / хуудас / бүх. хууд
	Гүйцэтгэсэн	Б.Очир			А3 / 5 / 12
"Ворлд Мэп" ХХК	Шалгасан	Б.Уртнасан		Шифр: 04/2025	2025/02 Сар

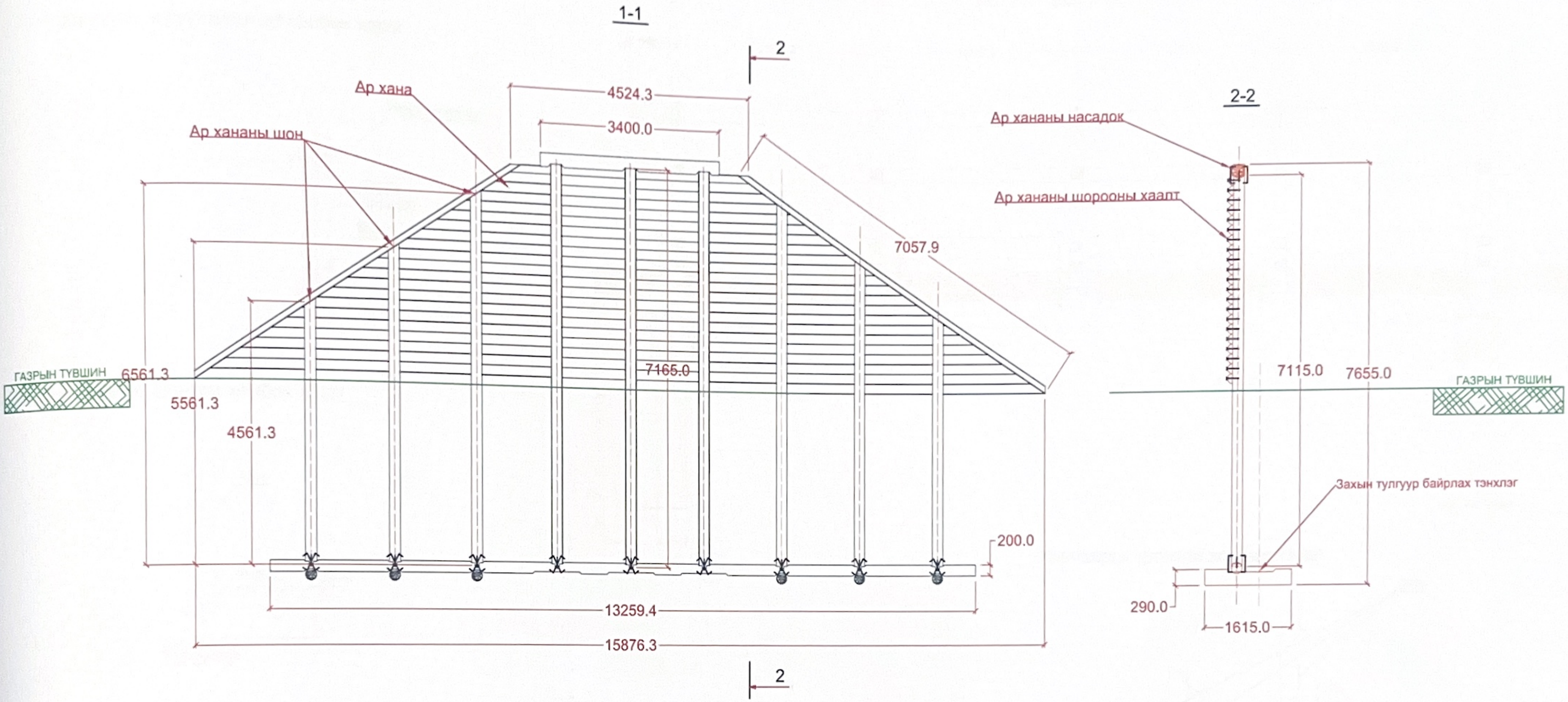

Тайлбар:

1. Өөрөөр заагаагүй бол зурагт өгсөн хэмжээг баримтлах ба ямарч хэмжээг маштаблан авч болохгүй.
2. Ар хананы бүтээц нь тээвэрийн хэрэгслээс ирэх даралтыг өөртөө шингээж хөрсөнд дамжуулах үүрэгтэй, гүүр даланг тусгаарласан онцгой хийц бүтээц болно.
3. Гүүрэнд хэрэглэх гуалин нь хар мод байна. Зурагт өгсөний дагуу бөөрөнхий модыг засна.
4. Гүүрэнд хэрэглэхээр бэлтгэсэн мод нь өмхөрсөн, бяцарсан, цуурсан байж болохгүй.
5. Тулгуур болон алгасал байгуулламжинд ердийн байдлаар бэлтгэсэн нойтон хар мод ашиглана. Барилгын ажилд хэрэглэж байгаа бөөрөнхий модны чийглэг нь 25%-с, зүсмэл материалын чийглэг нь 20% байна. Тулгуурын шонгийн бөөрөнхий модны чийглэгийг хязгаарлахгүй болно.
6. Бэлтгэсэн бөөрөнхий модны зузаан холтосыг сайтар холтосыг сайтар холтослон цэвэрлэнэ. Гадна талын зузаан холтосыг авсаны дараа модны гадаргууд үлдсэн нимгэн шар холтос /хальс/-ыг сайтар хусч цэвэрлэнэ. Хуурай мод хэрэглэхээс зайлс хийнэ.
7. Суурийн ухмалыг хийх явцад ухмалын эргийн шороо нурахаас сэргийлэх арга хэмжээг авсан байна.
8. Ар хананы тулгуур шонг лиженд болон насадокнд углуургадан суулгаж оскопоор холбож бэхлэнэ.
9. Ар хананы тулгуур, суурийн ухмалын буцаан дүүргэлтийг чулуугаар дүүргэн сайтар чигжиж хийнэ.

W&M УБ хот, Баянзүрх дүүрэг 25-р хороо, Нарны зам 163-31 тоот	БУЯНТ СУМЫН 3 ДУГААР БАГИЙН МАНДАХЫН ГОЛЫН 24У/М МОДОН ГҮҮРИЙН ЗУРАГ ТӨСӨЛ				АХХОЕБ
	З/Е инженер	Б.Уртнасан		АР ХАНАНЫН ХӨНДЛӨН ОГТЛОЛ, ЕРӨНХИЙ БАЙДАЛ	Масштаб: -
	Зургийн инж	Б.Очир			үе шат / хуудас / бүх. хууд
	Гүйцэтгэсэн	Б.Очир			А3 / 6 / 12
"Ворлд Мэп" ХХК	Шалгасан	Б.Уртнасан		Шифр: 04/2025	2025/02 Сар

Хөндлөн нурууг шонтой холбох хэсэг

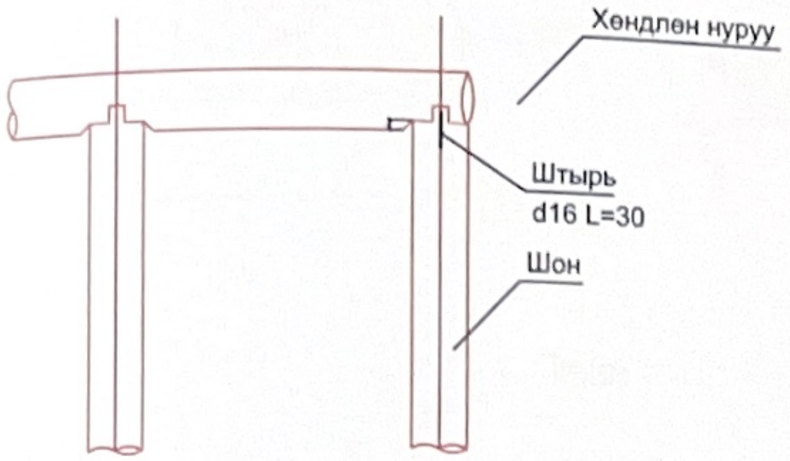

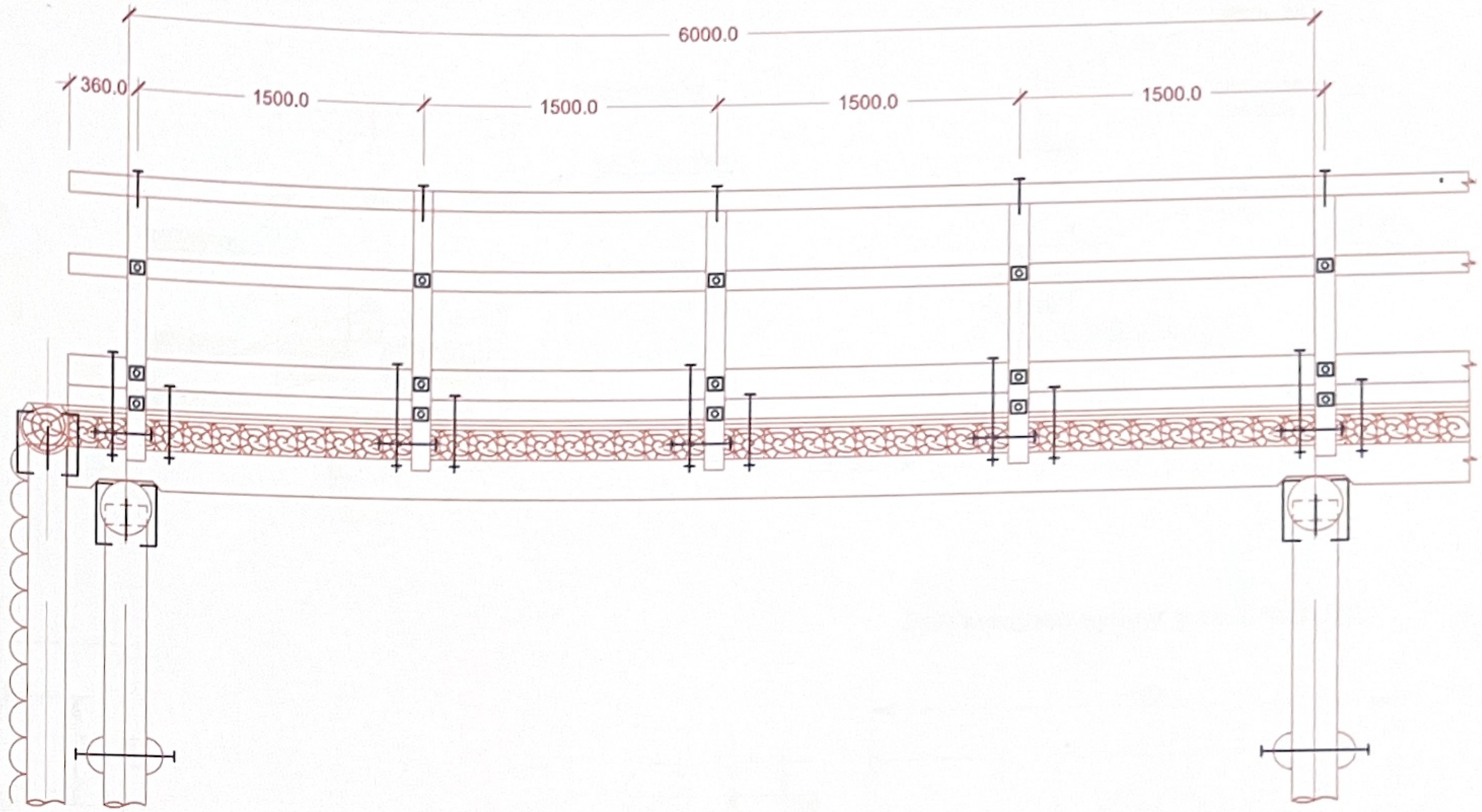

Лежинг шонтой холбох хэсэг

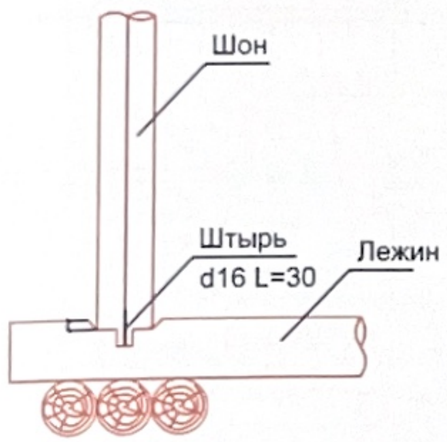

Хавчаарыг шонтой холбох хэсэг

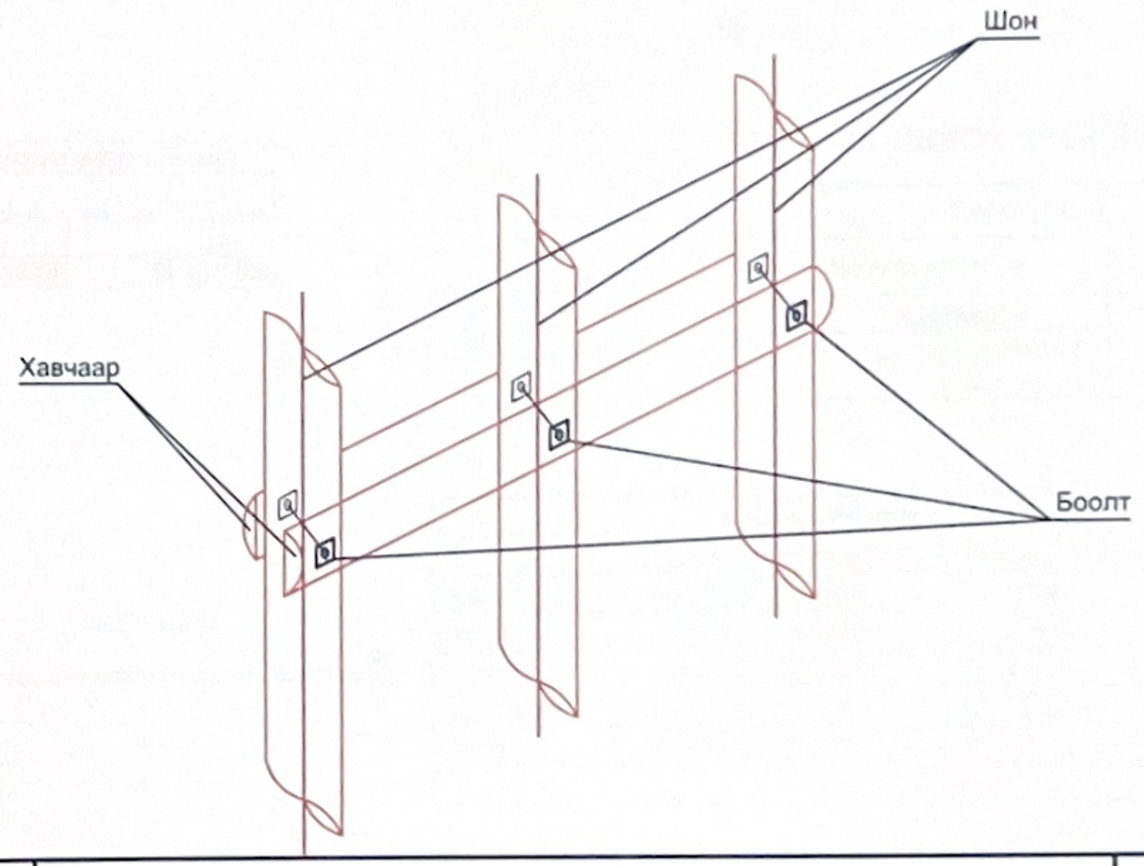

Тайлбар:

1. Өөрөөр заагаагүй бол хайс хайшлагыг хийхдээ зурагт өгсөн тоо хэмжээг баримтлана. Зурагт хэмжээг метр, сантиметрээр үзүүлсэн болно. ямар ч хэмжээг масштаблан авч болохгүй.

2. Гүүрний хайсыг зурагт үзүүлсэний дагуу хийж гүйцэтгэх ба хайсны шонг 15х15см паластик хийх ба гүүрийн хар шал, дугуй цохигчид М20-ийн боолтоор нэвт боож бэхлэнэ. Хайсны нурууг 15х15см палкаар шонгийн хэмжээгээр ховил гарган М20-М16-ийн боолтоор боож бэхлэнэ.

3. Гүүрийн зорчих хэсгийн захад дугуй цохигчыг байрлуулж хайсны шонд М20 боолтоор боож бэхлэнэ. Мөн дугуй цохигчыг давхар банзан шал болон хар шаланд нэвт М20-ийн боолтоор боож бэхлэнэ.

4. Боолтны нүхийг сүндрүкээр нүхэлж гаргана.

5. Гүүрийн элементүүдийг М20-ийн боолтоор боохдоо гайкны дотор талд 3-4мм зузаантай 4х4см хэмжээтэй төмрийг тайрч, нүхлэн шайв хийж бооно. Боолтыг сайтар чангалж боосны дараа гайк, шайба алдагдахаас сэргийлж арга хэмжээ авна.

W&M УБ хот, Баянзүрх дүүрэг 25-р хороо, Нарны зам 163-31 тоот "Ворлд Мэп" ХХК	БУЯНТ СУМЫН 3 ДУГААР БАГИЙН МАНДАХЫН ГОЛЫН 24У/М МОДОН ГҮҮРИЙН ЗУРАГ ТӨСӨЛ				АБХ
	З/Е инженер	Б.Уртнасан		АЛГАСАЛ БАЙГУУЛАМЖИЙН ХЭСЭГЛЭЛҮҮД	Масштаб: -
	Зургийн инж	Б.Очир			үе шат / хуудас / бүх. хууд
	Гүйцэтгэсэн	Б.Очир			А3 / 7 / 12
	Шалгасан	Б.Уртнасан		Шифр: 04/2025	2025/02 Сар

Прогоны залгаас

(тэнхлэгийн 3 багц)

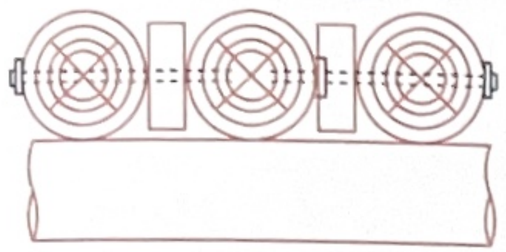

(захын 2 багц)

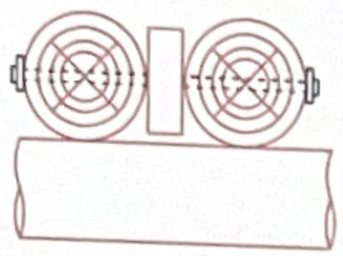

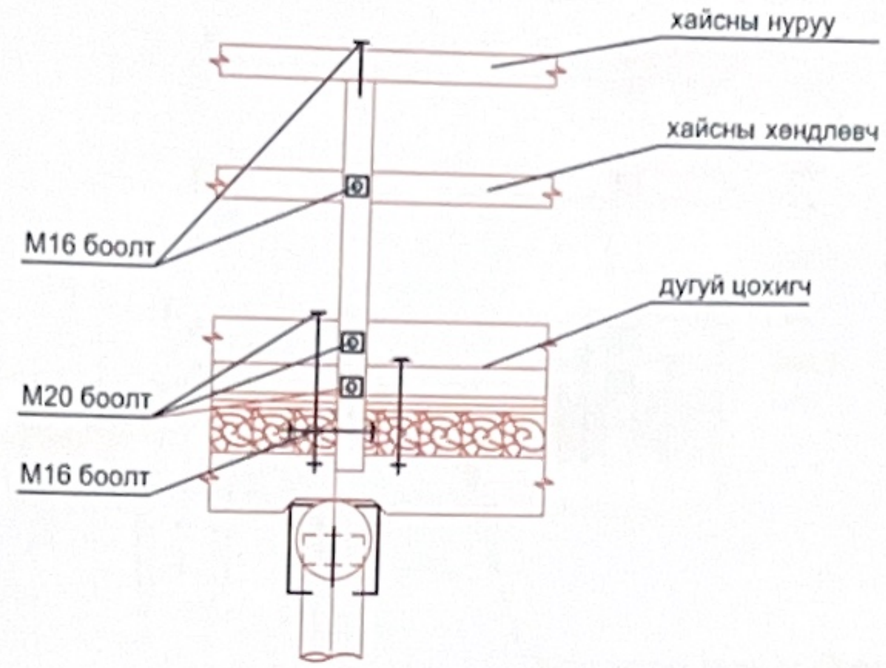

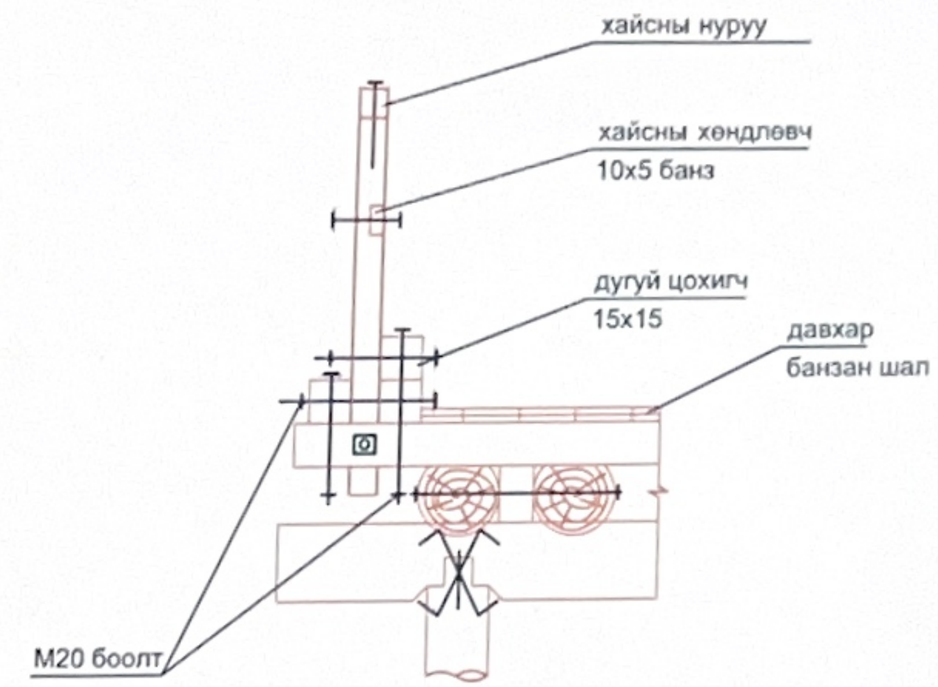

План

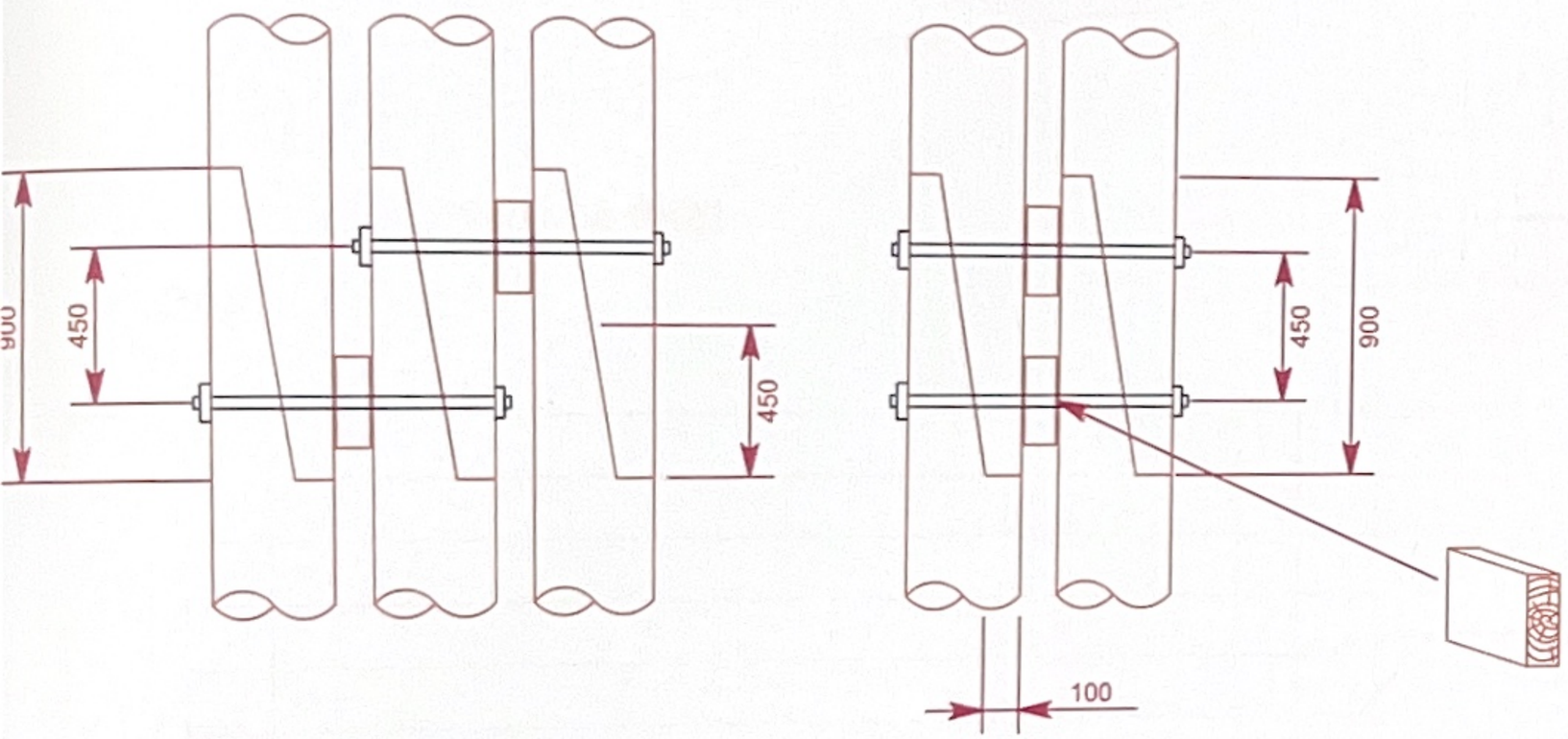

Гол хөндлөн нурууг ухах /Насадок/

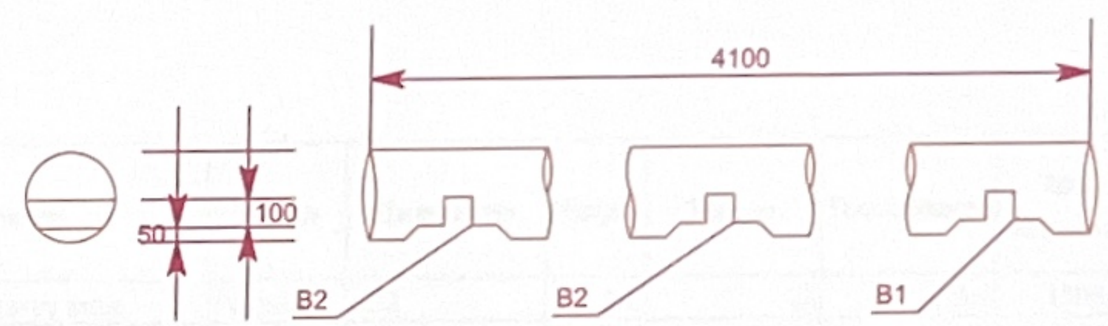

Дамнуруут хоорондх бэхлэх жийргэвч мод			
	Хэмжээ, м	Тоо, ш	нэг тулгуурт м3
Нэг тулуурт орох	0.2х0.12х0.12	6	0.01728

Хүнхээл гаргах хүснэгт /Насадок/

Нурууны бодит урт, м		3.1
Зорчих хэсэг, м		Г-2.7
Ухлаадас		
B1	Ухлаадасны гүн, см	1.5

Тайлбар:

1. Өөрөөр заагаагүй бол хайс хайшлагыг хийхдээ зурагт өгсөн тоо хэмжээг баримтлана. Зурагт хэмжээг метр, сантиметрээр үзүүлсэн болно. ямар ч хэмжээг масштаблан авч болохгүй.

2. Гүүрний дагуу нуруу буюу прогон нь 30см диаметртэй байхаар төсөллөгдсөн болно. Гүүрийн тэнхлэгт 3-аар багцалсан прогон байх ба прогоныг тагнайлдан залгаж багцыг сүндрүкээр цоолж М20-ийн боолтоор нэвт боож бэхлэнэ. М20-ийн боолт нь худалдаанд 90см урттайгаар худалдаалдаг болно. Боолтон тохирох гайк, шайбыг хамтатган авч бэлтэгвэл зохино.

3. Боолтны нүхийг сүндрыкээр нүхэлж гаргана.

4. Гүүрийн элемтүүдийг М20-ийн боолтоор боохдоо гайкны дотор талд 3-4мм зузаантай 4х4см хэмжээтэй төмрийг тайрч, нүхлэн шайба хийж бооно. Боолтийг сайтар чангалж боосны дараа гайк, шайба алдагдахаас сэргийлсэн арга хэмжээ авна.

М25 боолт

Хайсны нэг шонд орох метал					
	Төрөл	Диаметер, м	Урт,м	Тоо, ш	Тоо хэмжээ
Боолт	метал	d0.03	0.4	2	0.012
Боолт	метал	d0.03	0.45	4	0.054
Боолт	метал	d0.03	0.25	2	0.015
Штырь	метал	d0.012	0.3	1	0.0036
Шайв	метал	d0.5		14	7
					7.0846

W&M УБ хот, Баянгүрх дүүрэг 25-р хороо, Нарны зам 163-31 тоот "Ворлд Мэп" ХХК	БУЯНТ СУМЫН 3 ДУГААР БАГИЙН МАНДАХЫН ГОЛЫН 24У/М МОДОН ГҮҮРИЙН ЗУРАГ төсөл				АБХНУГ
	З/Е инженер	Б.Уртнасан		АЛГАСАЛ БАЙГУУЛАМЖИЙН ХЭСЭГЛЭЛҮҮД БА НАСАДОКНЫ УХЛААДАС ГАРГАХ	Масштаб: -
	Зургийн инж	Б.Очир			үе шат / хуудас / бүх. хууд
	Гүйцэтгэсэн	Б.Очир			А3 / 8 / 12
	Шалгасан	Б.Уртнасан		Шифр: 04/2025	2025/02 Сар

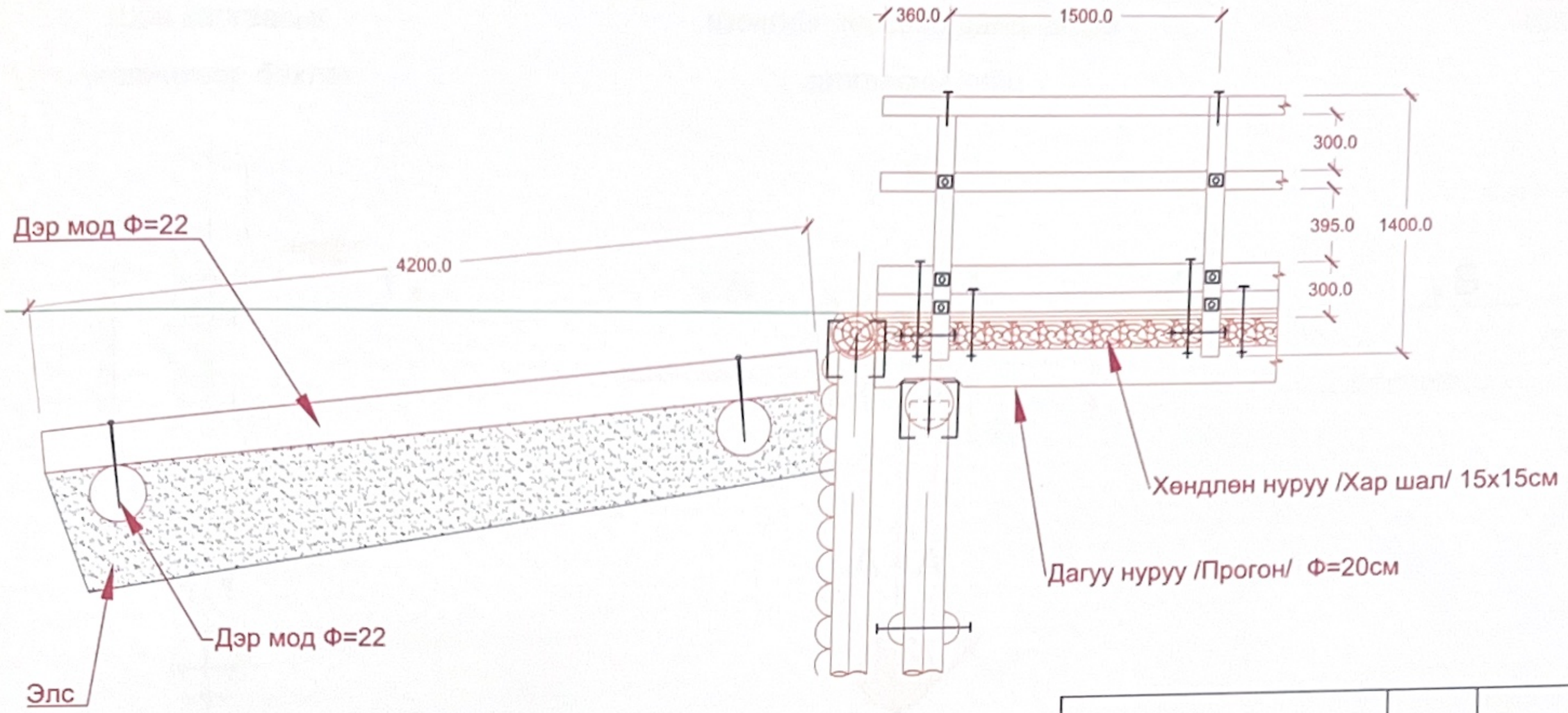

Дамжих хавтан	Төрөл	Диаметер	Урт,м	Тоо, ш	Тоо хэмжээ	Тоо хэмжээ
Дамжих хавтангийн дагуу мод	Гуалин	d22	4.2	12	50.4	1108.8
Дамжих хавтангийн дэр мод	Гуалин	d22	2.64	2	5.28	116.16
Дүн					55.68	1224.96

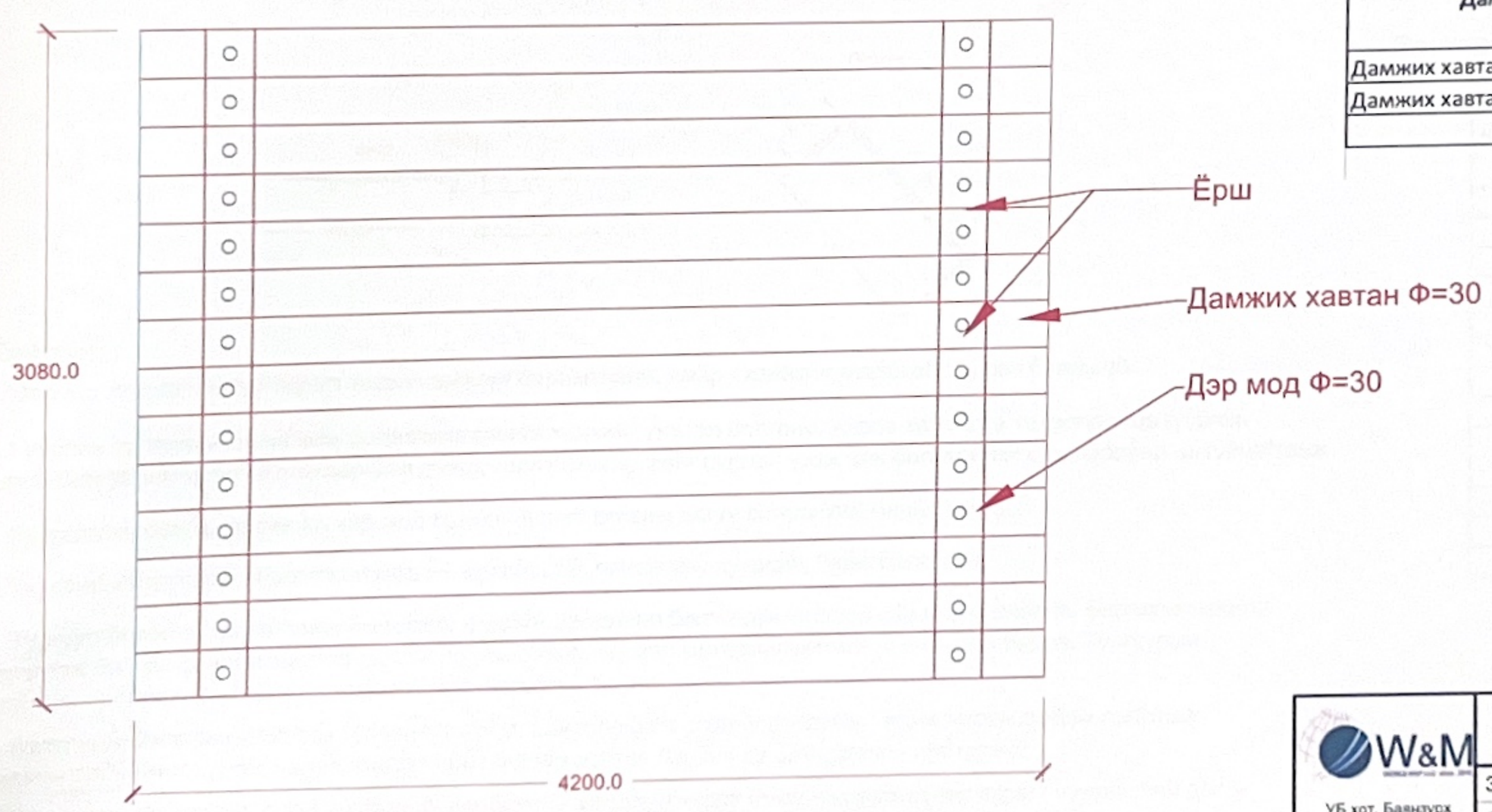

W&M УБ хот, Баянзүрх дүүрэг 25-р хороо, Нарны зам 163-31 тоот "Ворлд Мэп" ХХК	БУЯНТ СУМЫН 3 ДУГААР БАГИЙН МАНДАХЫН ГОЛЫН 24У/М МОДОН ГҮҮРИЙН ЗУРАГ ТӨСӨЛ				ДХЕБ
	З/Е инженер	Б.Уртнасан		ДАМЖИХ ХАВТАНГИЙН ЕРӨНХИЙ БАЙДАЛ	Масштаб: -
	Зургийн инж	Б.Очир			үе шат / хуудас / бүх. хууд
	Гүйцэтгэсэн	Б.Очир			А3 / 9 / 12
	Шалгасан	Б.Уртнасан		Шифр: 04/2025	2025/02 Сар

Шон залгаасыг уголникоор бэхлэх

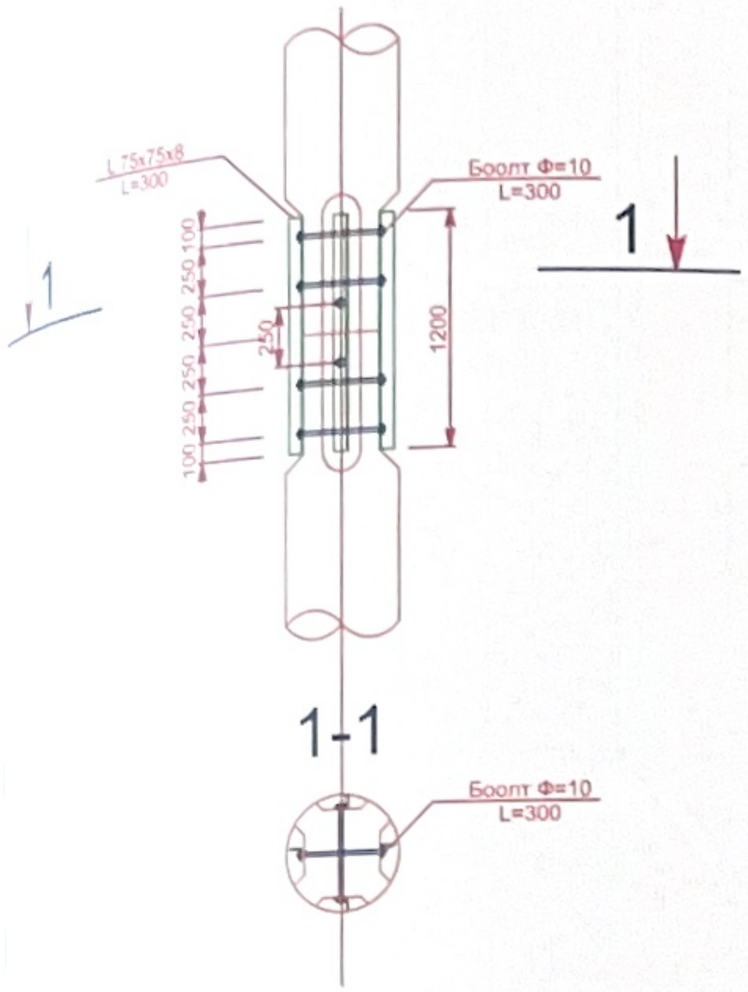

Шонгийг хөрсөнд далдлагдах залгаасны хийц

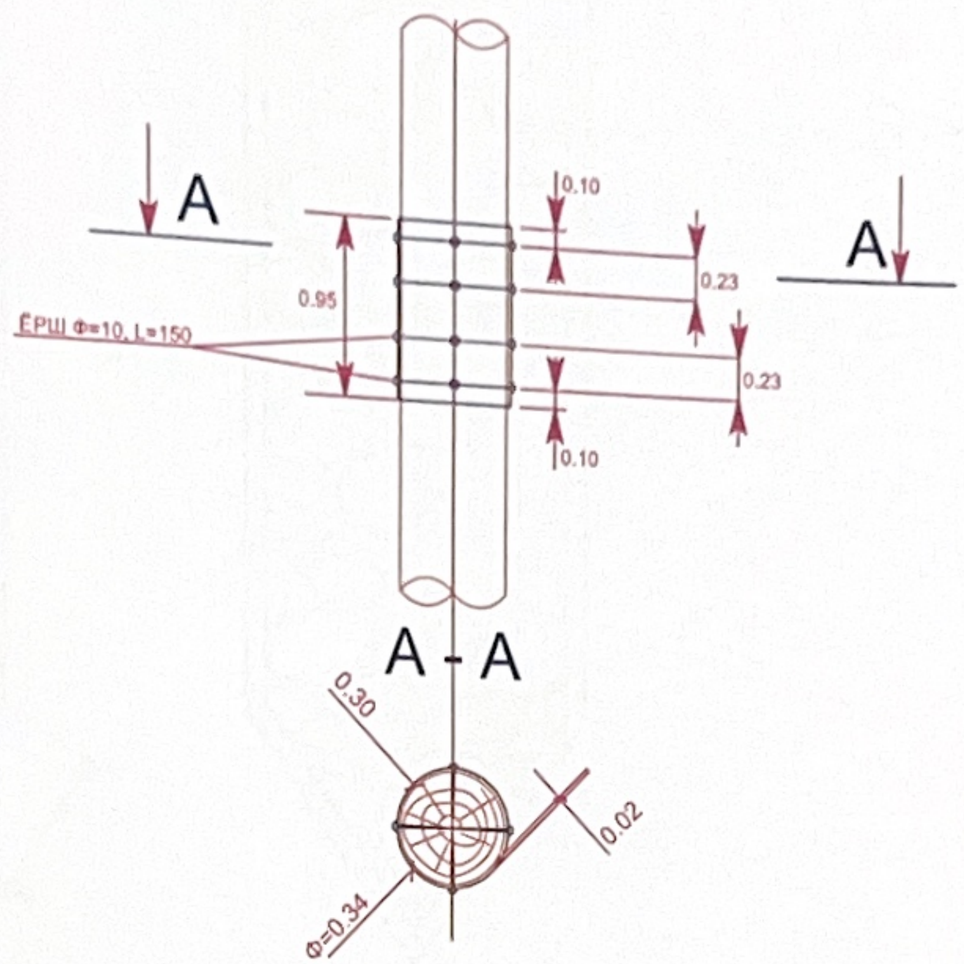

Шонгийн харагдах хэсгийн залгаасны хийц

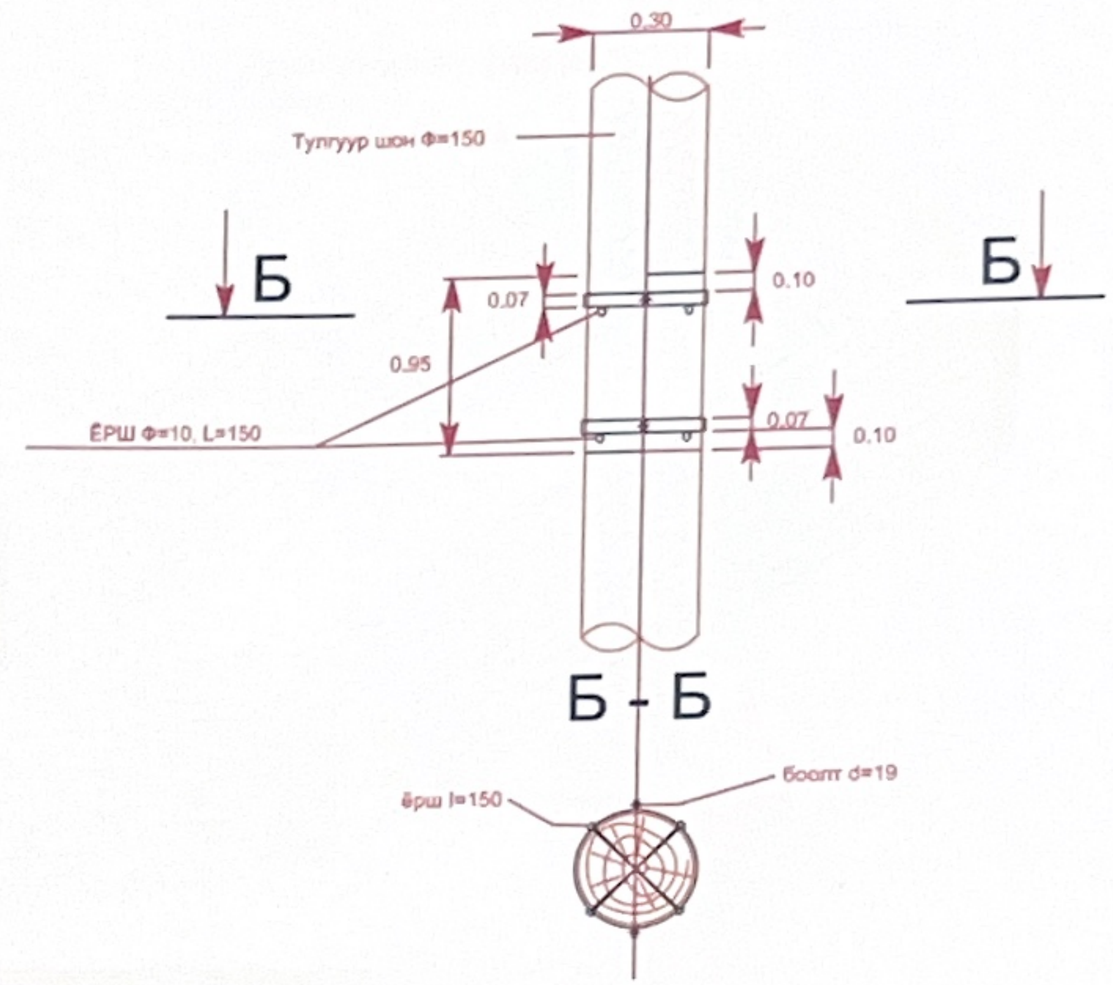

Ёрш

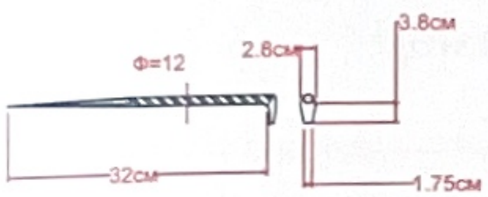

Оскоп

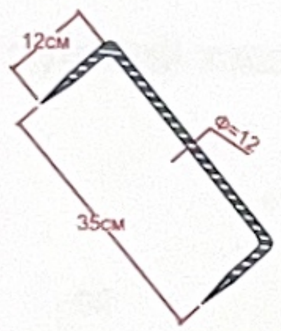

Залгаасанд орох эдлэлүүдийн жагсаалт

Төмөр материалын нэр	Диаметер, мм	Урт, мм	Тоо	Жин, кг
Уголникоор залгаас хийх				
Уголник	75x75x8	1200	4	**42.53**
Боолт	19	300	8	**5.36**
Нийт				**47.89**
Туузан төмөрөөр залгаас хийх				
Тууз төмөр	75x75x570		4	**6.24**
Боолт	19	60	2	**0.415**
Ёрш	10	150	8	**0.74**
Нийт				**7.395**
Турбаагаар залгаас хийх				
Турба	340	950	1	**38.96**
Ёрш	10	150	16	**1.488**
Нийт				**9.15**

Тайлбар:

1. Өөрөөр заагаагүй бол зурагт өгсөн хэмжээг баримтлана, ямарч хэмжээг масштаблан авч болохгүй.
2. Оскоп, Ёршыг 12мм диаметртэй иргэж арматураар зурагт өгсөн хэмжээний дагуу хийнэ.
3. Ёрш, Оскопны хэрэглээ :

-Тулгуур шонг насадок болон лежень сууринд холбох /ёрш, оскоп/

-Лежень суурийн хөлийг лежень суурьтай холбоход /ёрш/

-Хар шалыг прогонтой холбоход /ёрш/ тус тус ашиглана.

4. Ёрш, Оскоп нь худалдаанд байхгүй бөгөөд өөрсдөө хийнэ.
5. Худалдаанд байгаа палкны гөлгөр арматураар хийсэн оскопыг ашиглахыг хориглоно.

Тайлбар:

1. Өөрөөр заагаагүй бол зурагт өгсөн хэмжээг баримтлана, ямарч хэмжээг масштаблан авч болохгүй.
2. Тулгуурын тулгуурын шонг аль болох залгаасгүй хийхийг урьтал болгоно. Хэрэв зайлшгүй тохиолдлоор гүүрийн тулгуурын зарим шонг залгахаар бол дээрх залгаасны зургийг судлан үзэж аль боломжтой хувилбараар нь гүйцэтгэнэ.
3. Зурагт хэрэглэх гуалин нь хар мод байна. Зурагт өгсөны дагуу бөөрөнхий модыг засна.
4. Зурагт хэрэглэхээр бэлтгэсэн мод нь өмхийрсөн, бяцарсан, цуурсан, байж болохгүй.
5. Тулгуур болон алгасал байгууламжинд ердийн байдлаар бэлтгэсэн чийгтэй хар мод ашилана. Барилгын ажилд хэрэглэж байгаа бөөрөнхий модны чийглэг нь 25%-с, зүсмэл материалын чийглэг нь 20% байна. Тулгуурын шонгийн бөөрөнхий модны чийглэгийг хязгаарлахгүй болно.
6. Бэлтгэсэн бөөрөнхий модны зузаан холтосыг сайтар холтослон цэвэрлэнэ. Гадна талын зузаан холтосыг заавал дараа модны гадаргууд үлдсэн нимгэн шар холтос /хальс/-ыг сайтар хусч цэвэрлэнэ.
7. Тулгуурын шонгуудыг орой хэсгээр нь холбох гол хөндлөн нуруу буюу насадокнд энэ зурагт үзүүлэсний дагуу нэмэлт гаргана. Тулгуурын шонгийн оройд гаргасан углуурганд нсадокны хүнхээлийг тааруулан ухаж суулган хоорондоо нь оскопоор бэхлэнэ. Оскопыг хадахдаа зурагт үзүүлсний дагуу чагтлан хадна.

W&M УБ хот, Баянзүрх дүүрэг 25-р хороо, Нарны зам 163-31 тоот "Ворлд Мэп" ХХК	БУЯНТ СУМЫН 3 ДУГААР БАГИЙН МАНДАХЫН ГОЛЫН 24У/М МОДОН ГҮҮРИЙН ЗУРАГ ТӨСӨЛ				ШТЗХТ
	З/Е инженер	Б.Уртнасан		ШОН ТУЛГУУРТ ЗАЛГААС ХИЙХ ТӨРӨЛ	Масштаб: -
	Зургийн инж	Б.Очир			үе шат / хуудас / бүх. хууд
	Гүйцэтгэсэн	Б.Очир			А3 / 10 / 12
	Шалгасан	Б.Уртнасан		Шифр: 04/2025	2025/02 Сар

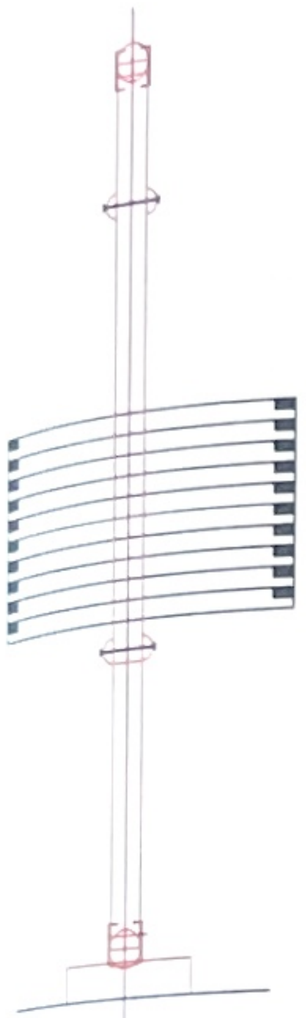

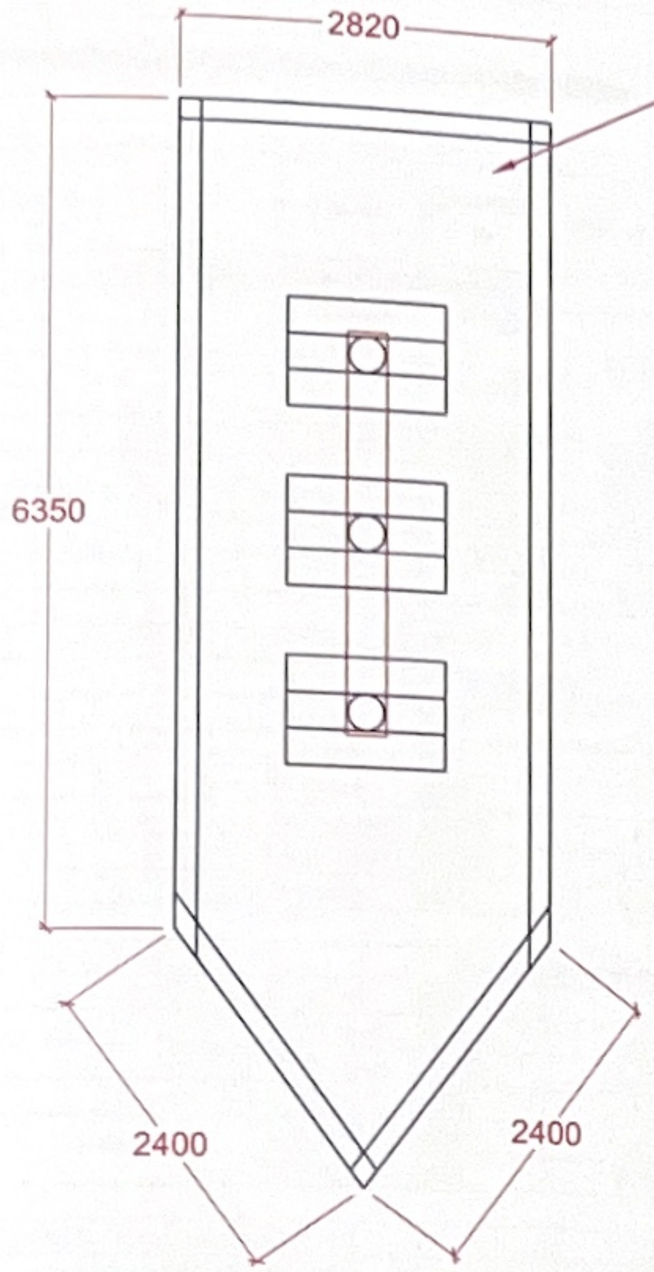

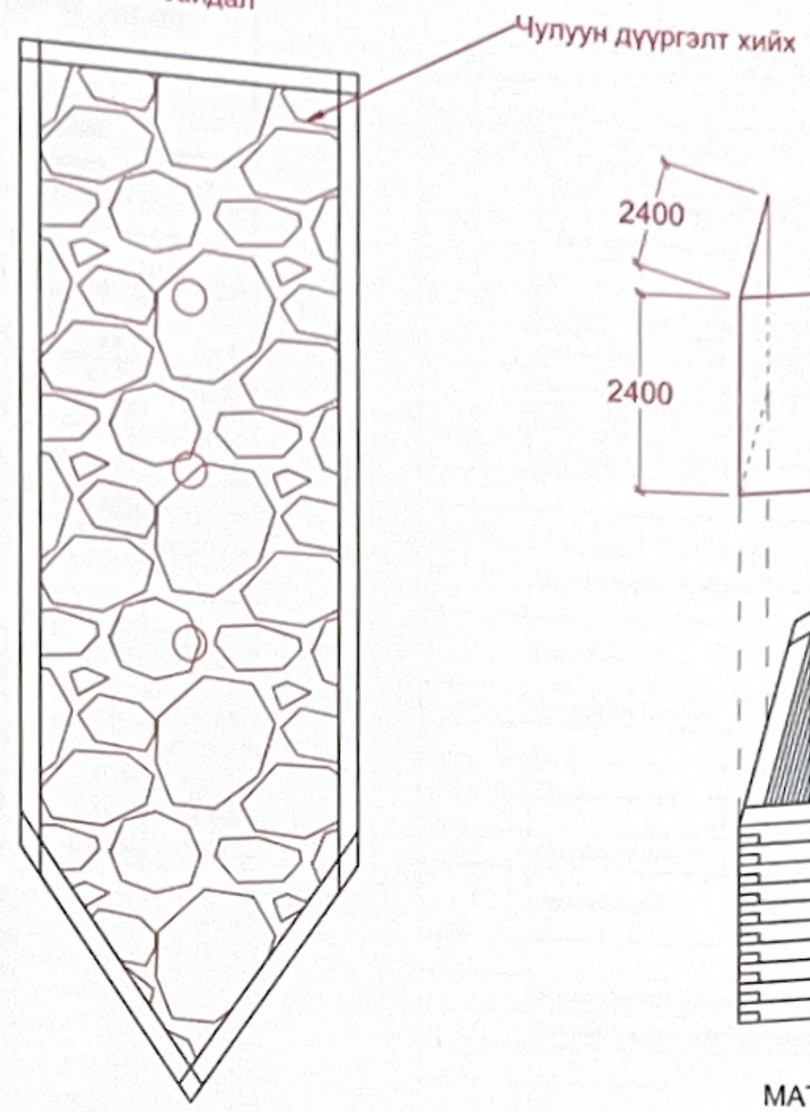

Цөн зүсэгчийн ерөнхий байдал

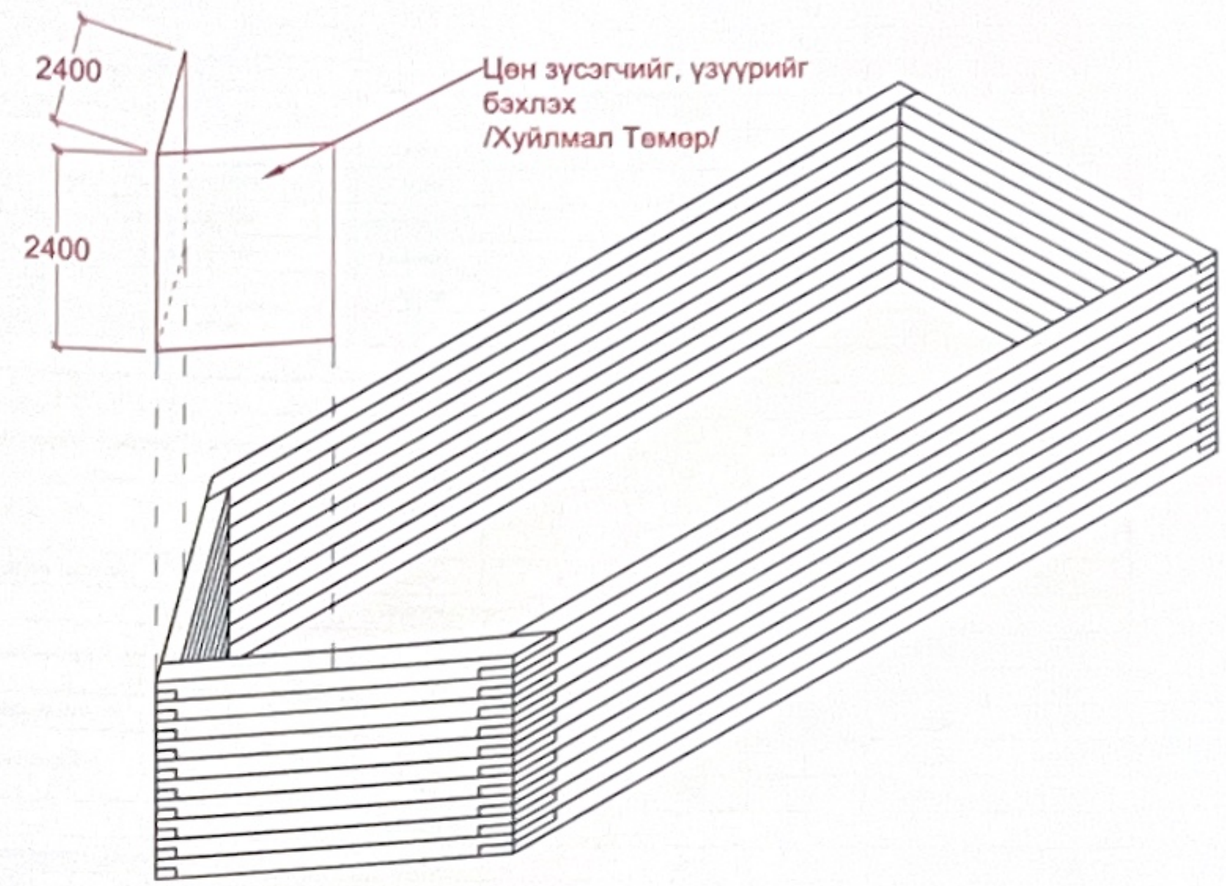

Цөн зүсэгчийн дүнзний хэсэглэл

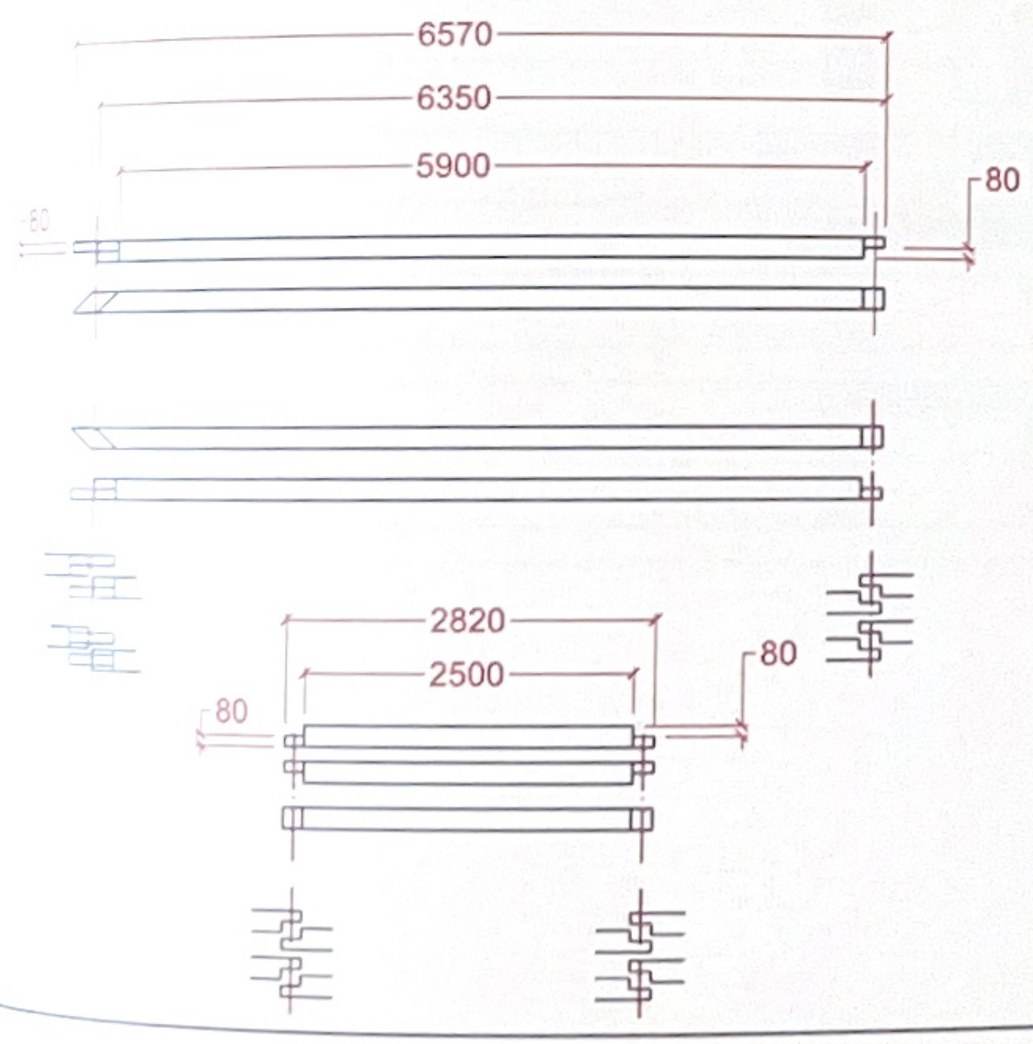

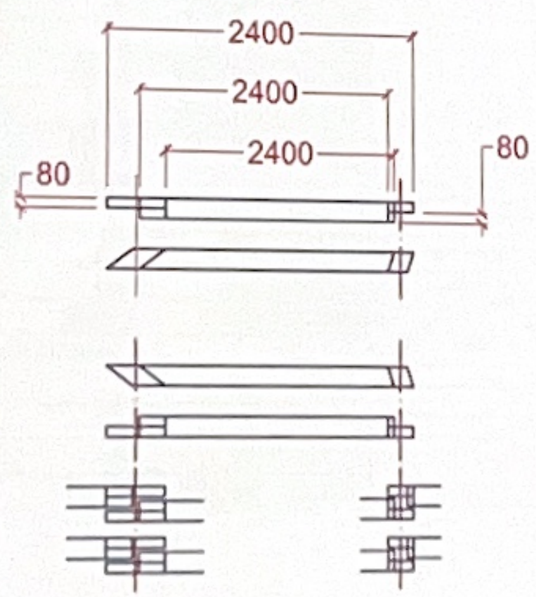

МАТЕРИАЛЫН ТОО ХЭМЖЭЭ

№	Элементийн нэр	Материалын нэр	огтлол	Урт Хэмжээ	Тоо ширх	Эзэлхүүн м3
1.1	Цөн зүсэгч хийх дүнз	Дүнз	0.16х0.16м	212 у/м	50	4.24
1.2	Цөн зүсэгчийн дүнзийг, дүнзтэй	Хадаас	0.004 м	1.5 м	100	0.6
1.3	Цөн зүсэгчийн дүнзийг, дүнзтэй	Ёрш	Ф0.012 м	0.32 м	50	0.2
1.4	Дүүргэлт хийх чулуу	Чулуу				35 м3
1.5	Цөн зүсэгчийг, үзүүрийг бэхлэх	Хуйлмал Төмөр	2.4х2.4	м2	1	5.76 м2
	Бүгд	Мод				3.377
		Төмөр				0.01

Оскоп

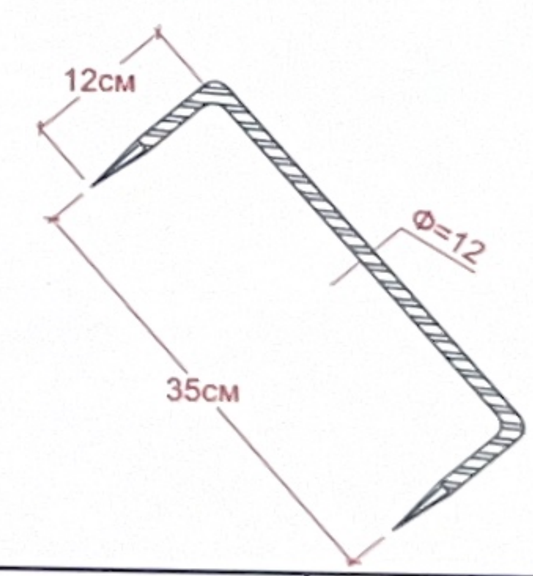

Ёрш

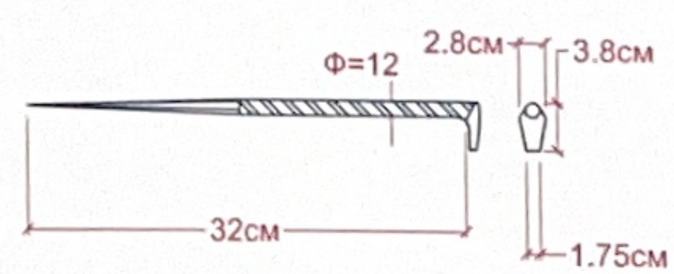

W&M УБ хот, Баянзүрх дүүрэг 25-р хороо, Нарны зам 163-31 тоот "Ворлд Мэп" ХХК	БУЯНТ СУМЫН 3 ДУГААР БАГИЙН МАНДАХЫН ГОЛЫН 24У/М МОДОН ГҮҮРИЙН ЗУРАГ ТӨСӨЛ					ЦЗЕБ
	З/Е инженер	Б.Уртнасан	Б.Уртнасан	ЦӨН ЗҮСЭГЧ ЕРӨНХИЙ БАЙДАЛ /ЧУЛУУН ДҮҮРГЭЛТ/	Масштаб: -	
	Зургийн инж	Б.Очир			үе шат	хуудас / бүх. хууд
	Гүйцэтгэсэн	Б.Очир			А3	11 / 12
	Шалгасан	Б.Уртнасан	Б.Уртнасан	Шифр: 04/2025	2025/02 Сар	

БУЯНТ СУМЫН 3 ДУГААР БАГИЙН МАНДАХЫН ГОЛЫН 24У/М МОДОН ГҮҮРИЙН ЗУРАГ ТӨСӨЛ

Элементийн нэр	Төрөл	Диаметр, м	Урт, м	Тоо/ш	Тоо хэмжээ, м	Тоо хэмжээ м3
1.Гүүрийн Алгасал байгууламж						
Хайсны нуруу	Зүсмэл мод	0.1x0.1	24.62	2	49.24	0.4924
Хайсны шон	Зүсмэл мод	0.1x0.1	1.3	34	44.2	0.442
Дунд хөндлөвч	Банз	0.05x0.15	24.62	2	49.24	0.2462
Дугуй цохигч	Палк	0.15x0.15	65.24	2	130.48	2.9358
Шалны банз /цагаан шал 2 давхар 4x0.2x0.025 /	Банз	0.025x0.2	24.62		-	3.8161
Хөндлөн нуруу (1) хар шал	Палк	0.15X0.15	3.4	164	568	12.78
Дагуу гол нуруу /Прогон/	Гуалин	d20	6.45	28	180.6	5.67084
				Дүн		**26.38334**
2.Гүүрийн тулгуур						
	а. Нийт Захын тулгуур					
Насадок	Гуалин	d27	4.1	2	8.2	0.469257
Лежин дэр	Гуалин	d29	1.2	18	21.6	1.426
Лежин	Гуалин	d29	4.1	2	8.2	0.541352
Хавчаар /хөндлөн/	Тал дүнз	d10/2	4.1	4	16.4	0.06437
Хавчаар /ташуу/	Тал дүнз	d10/2	4.22	2	8.44	0.033127
Захын тулгуур /ШОН/	Гуалин	d22	6.85	6	41.1	1.561553
				Дүн	**103.94**	**4.095659**
	б. Нийт Завсрын тулгуур					
Хөндлөн нуруу /НАСАДОК/	Гуалин	d27	4.1	3	12.3	0.703886
Хавчаар /хөндлөн/	Тал дүнз	d10/2	4.1	12	49.2	0.19311
Хавчаар /ташуу/	Тал дүнз	d10/2	4.22	6	25.32	0.099381
Лежин дэр	Гуалин	d29	1.2	27	32.4	2.138999
Лежин	Гуалин	d29	4.1	3	12.3	0.812028
Завсрын тулгуур /ШОН/	Гуалин	d22	6.85	9	61.65	2.34233
				Дүн	**193.17**	**6.289734**
Үлтуурга гаргах /шон тулгуурын дээд, доод хэсэгт/	Оскоп		11.92			
Үлтуурга гаргах /Хайсны тулгуурын дээд, доод хэсэгт/	Оскоп		6.8			
	в. Нийт Ар хана					
Гүүр замын уулзварт хөндлөн нуруу	Гуалин	d29	3.4	2	6.8	0.258359
Ар хананы бэхэлгээний шон 1	Гуалин	d20	7.165	6	42.99	1.349886
Ар хананы бэхэлгээний шон 2	Гуалин	d20	6.562	4	26.248	0.824187
Ар хананы бэхэлгээний шон 3	Гуалин	d20	5.562	4	22.248	0.698587
Ар хананы бэхэлгээний шон 4	Гуалин	d20	4.562	4	18.248	0.572987
				Дүн	**116.534**	**3.704007**
Ар хана Шорооны хаалт	Тал дүнз	d18	4.5- 15.8	21	213.15	5.421257
				Дүн	**213.15**	**5.421257**
	г. Нийт Тулгуурын хашаа угсарах					
Тулгуурын хашаа 1	Гуалин	d20	2.4	8	19.2	0.60288
Тулгуурын хашаа 2	Гуалин	d16	6.35	20	127	2.552192
Тулгуурын хашаа 3	Гуалин	d16	1.6	20	32	0.643072
				Дүн	**178.2**	**3.798144**
	г. Нийт Дамжих хавтан угсарах					
Ар хананы Шорооны хаалт холбох	Банз	0.1x0.1	7.58	4	30.32	0.3032
Дамжих хавтангийн дагуу мод	Гуалин	d22	4.2	28	117.6	4.468094
Дамжих хавтангийн дэр мод	Гуалин	d22	3.08	4	12.32	0.468086
				Дүн	**160.24**	**5.23938**

Төмөр элементүүдийн хүснэгт

№	элементийн нэр	төрөл	диаметр, мм	урт, мм	тоо, ш	жин, кг	нийт жин, кг
	Алгасал байгууламж						
1	Дам нуруут хооронд нь	болт	16	745	30	1.18	35.4
2	Хар шалыг дам нуруутай	ёрш	6	250	350	0.0556	19.46
3	Дугуй цохигчийг хар шалтай	шудтэй болт	16	300	34	0.474	16.116
4	Хайсны шонг хайсны тулцтай	болт	12	400	34	0.356	12.104
5	Хайсны шонг хар шалтай	болт	12	400	34	0.356	12.104
6	Хайсны тулцийг хайсны хар шалтай	болт	12	400	34	0.356	12.104
7	Хайсны бариулыг хайсны шонтой	шудтэй болт	10	200	34	0.124	4.216
8	Хайсны бариулыг хайсны шонтой	хадаас	4	300	34	0.03	1.02
9	Цагаан шалыг хар шалтай	хадаас	4	150	544	0.015	8.16
10	Дугуй цохигчийг хайсны шонтой	болт	10	400	68	0.247	16.796
							137.48
	Захын тулгуур						
1	Хөндлөн нуруут /Насадок/ шон тулгууртай	скоп	12	350	24	0.3114	7.47
		штырь	16	300	6	0.474	2.84
2	Лежинг шонтой	скоп	12	350	24	0.3114	7.47
		штырь	16	300	6	0.474	2.84
3	Хавчаарийг шонтой	болт	16	320	10	1.56	15.60
	Завсрын тулгуур						
1	Хөндлөн /Насадок/ нуруут шонтой	скоп	8	250	36	0.3114	11.2104
		штырь	16	300	9	0.474	4.266
2	Хавчаарийг шонтой	болт	8	540	30	0.389	11.67
3	Лежинг шонтой	штырь	16	300	9	0.474	4.266
		скоп	12	350	36	0.3114	11.2104
	Дамжих хавтан						
1	Хөндлөн нуруут дамжих хавтантай	хадаас	6	200	48	0.0445	2.136
2	Дамжих хавтанг дамжих хавтангийн суурьт	штырь	16	300	48	0.474	22.752
	Ар хана						
1	Лежинг шонтой	скоп	12	350	72	0.3114	22.4208
		штырь	16	300	18	0.474	8.532
2	Шорооны хашилтын хөндлөн нуруут шонтой	штырь	16	300	280	0.474	132.72
3	Шорооны хашилтыг /ташуу/ шонтой	хадаас	6	300	32	0.0667	2.1344
	Цөн зүсэгч						
1	Цөн зүсэгчийн дунзийг дунэтэй	ёрш	12	320	150	0.3	45
		хадаас	4	1500	300	0.15	45
2	Цөн зүсэгчийг үзүүрийг бэхлэх	хуйлмал төмөр	2400X2400	мм2	3	-	17.28м2

W&M УБ хот, Баянзүрх дүүрэг 25-р хороо, Нарны зам 163-31 тоот "Ворлд Мэл" ХХК	БУЯНТ СУМЫН 3 ДУГААР БАГИЙН МАНДАХЫН ГОЛЫН 24У/М МОДОН ГҮҮРИЙН ЗУРАГ ТӨСӨЛ			ГОАТХ
	З/Е инженер	Б.Уртнасан	ГҮҮРЭНД ОРОХ АЖЛЫН ТОО ХЭМЖЭЭ	Масштаб: -
	Зургийн инж	Б.Очир		үе шат / хуудас / бүх. хууд
	Гүйцэтгэсэн	Б.Очир		А3 / 12 / 12
	Шалгасан	Б.Уртнасан	Шифр: 04/2025	2025/02 Сар