"УРАНТОД ЦЭГ" ХХК
/Барилгын зураг төслийн тусгай зөвшөөрлийн дугаар ЗТ56-693/19,
Утас: 80006394, 98889300

Зургийн шифт: УТЦ-2024/060

Хэнтий аймаг. Баянмөнх сум. 4-р баг.

СПОРТ ЗААЛНЫ ГАДНА ТОХИЖИЛТ /БАЯНМӨНХ СУМ/

/ТОХИЖИЛТЫН ЗУРАГ/

ХЯНАСАН:

Захиалагч:				Гүйцэтгэгч:			
	Хэнтий аймгийн Баянмөнх сумын Засаг дарга	Нэр	Гарын үсэг	"Урантод цэг" ХХК-ийн Захирал	Нэр	Гарын үсэг
		О.Нямдаваа			П.Ганцоож	

БОЛОВСРУУЛСАН:

ЧИНГИС ХОТ 2024 ОН

ТАЙЛБАР БИЧИГ, ЗУРГИЙН ЖАГСААЛТ

ЕТ, БА МАРКИЙН АЖЛЫН ЗУРГИЙН ҮНДСЭН БҮРДЛИЙН ЖАГСААЛТ

Дэс дугаар	Зургийн нэр	Зургийн марк	Хуудасны дугаар
1	Тайлбар бичиг, зургийн жагсаалт	БА-1	1
2	Байршлын схем	ЕТ-1	2
3	Ерөнхий төлөвлөгөө	ЕТ-2	3
4	Зай хэмжээ	ЕТ-3	4
5	Өндөржилт	ЕТ-4	5
6	Зам талбайн хучилт	ЕТ-5	6
7	Харагдах байдал-1	БА-2	7
8	Харагдах байдал-2	БА-3	8
9	Харагдах байдал-3	БА-4	9
10	Харагдах байдал-4	БА-5	10
9	Харагдах байдал-5	БА-6	11
10	Харагдах байдал-6	БА-7	12
11	Явган хүний замын хавтангийн өрөлтийн нэг маягийн зураг	БА-8	13
12	Сүүдрэвч /түүвэр/	БА-9	14
13	Сүүдрэвч /нүүр тал, хажуу тал/	БА-10	15
14	Сандал, хогны сав, гэрэлтүүлэгийн тулгуур	БА-11	16

ЕРӨНХИЙ ТАЛБАР ХЭСЭГ

ЕРӨНХИЙ ХЭСЭГ:

Хэнтий аймгийн Баяанмөнх сумын 4-р багт байрлах "СПОРТ ЗААЛНЫ ГАДНА ТОХИЖИЛТ /БАЯНМӨНХ СУМ/" ажлын зураг төслийг Баянмөнх сумын ЗДТГазартай байгуулсан 2024 оны 11-р сарын 25-ны өдрийн УТЦ-2024/060 дугаартай зураг төсөл боловсруулах гэрээ, ажлын даалгаварыг үндэслэн "Урантод цэг" ХХК-д боловсруулав.

БАЙРШИЛ:

Баянмөнх сумын 4-р багийн нутагт байрлах олгогдсон эдэлбэр газар төлөвлөв.

БАЙГАЛЬ ЦАГУУР, БАРИЛГЫН ҮНДСЭН ӨГӨГДЛҮҮД:

- Гадна агаарын тооцооны температур -37.2°C
- Цасны ачаалал 30кг/м2
- Салхины ачаалал 37кг/м2
- Газар хөдлөлтийн балл 7 балл
- Барилгын ангилал II
- Эдэлгээний зэрэг II
- Гал тэсвэрлэлт 2-р зэрэг
- Барилгын үүргийгн аюулын ангилал В

ЕРӨНХИЙ ТӨЛӨВЛӨГӨӨ, ӨНДӨРЖИЛТ:

Ерөнхий төлөвлөгөөний харьцангуй түвшин = 0.00түвшин 1027.51-1027.08, Одоо байгаа газрын хувьсах түвшин 1027.36-1026.93 байна.

АРХИТЕКТУР ТӨЛӨВЛӨЛТ:

- БНбД 30.01.04 Хот тосгоны төлөвлөлт, барилгажилтын норм ба дүрэм
- БНбД 32.01.04 Хот суурины гудамж, зам төлөвлөлт
- БНбД 21.05.10 Авто зогсоол
- БНбД 35-01-02 "Барилга байгууламжид хөгжлийн бэрхшээлтэй иргэний хүртээмжийг төлөвлөх
- MNS 5342:2007 Автозогсоол, Ангилал ба ерөнхий шаардлага
- MNS 5025:2001 Авто үйлчилгээ ангилал араах хүчин төгөлдөр мөрдөгдөж байгаа стандарт, техникийн баримт бичгүүдийг иш татан хэрэглэсэн.

Тайлбар

- Автозам нь барилга байгууламжийн гарц бүрийн гадна хүрэх ба онцгой нөхцөлд галын машин, түргэн тусламжийн машин чөлөөтэй нэвтрэхээр боломжтойгоор төлөвлөв. Авто зогсоолын бүх хэсгийн орц гарц ногоон байгууламж, үйлчилгээнд явган болон тэргэнцэртэй зорчигчийн хөдөлгөөний урсгал, тасралтгүй болон саадгүй зорчих нөхцлийг ханган төлөвлөлөө.
- Ерөнхий төлөвлөгөөг өндөржилт, зам талбайн хучилтын зураглалтай хамтатган үзнэ.
- Тус тохижилт нь төв авто зам дагуу байрлалтаа тул ерөнхий төлөвлөгөөнд гарц, авто зогсоолыг хүрэлцээтэй аюулгүй байдлыг хангаж төлөвлөв.

"УРАНТОД ЦЭГ" ХХК	Хэнтий аймаг. Баянмөнх сум. 4-р баг. СПОРТ ЗААЛНЫ ГАДНА ТОХИЖИЛТ /БАЯНМӨНХ СУМ/					
	Тайлбар бичиг, зургийн жагсаалт					Ye шат: А3
	Архитектор	Т.Бариашир		ЕГ шифр: УТЦ-2024/060	Масштаб:	Огноо: 2024.12
	Гүйцэтгэсэн	Т.Бариашир		ТГ шифр:	Зургийн дугаар: БА-01	Хуудас: 16
	Шалгасан	С.Баасандагва				

БАЙРШЛЫН СХЕМ

Масштаб М1:2000

ҮНДЭСЛЭЛ.

- БНбД 30.01.04 Хот төсгөны төлөвлөлт, барилгажилтын норм да дүрэм
- БНбД 32.01.04 Хот суурины гудамж, зам төлөвлөлт
- БНбД 21.05.10 Авто зогсоол
- БНбД 31.112.11 Хөгжлийн бэрхшээлтэй иргэдийн амьдрах орчны шаардлагад нийцсэн зураг төсөл зохиох дүрэм
- MNS 5342:2007 Автозогсоол, Ангилал да ерөнхий шаардлага
- MNS 5025:2001 Авто үйлчилгээ ангилал араах хүчин төгөлдөр мөрдөгдөж байгаа стандарт, техникийн баримт бичгүүдийг иш татан хэрэглэсэн.

Д/д	Тодорхойлолт	Тайлбар
1	"Спорт заалны барилга"	Тохижилт хийх
2	Сумын ЗДТГазар	Одоо байгаа
3	ЕБСургууль	Одоо байгаа
4	Соёлын төв	Одоо байгаа
5	ЭМТөв	Одоо байгаа

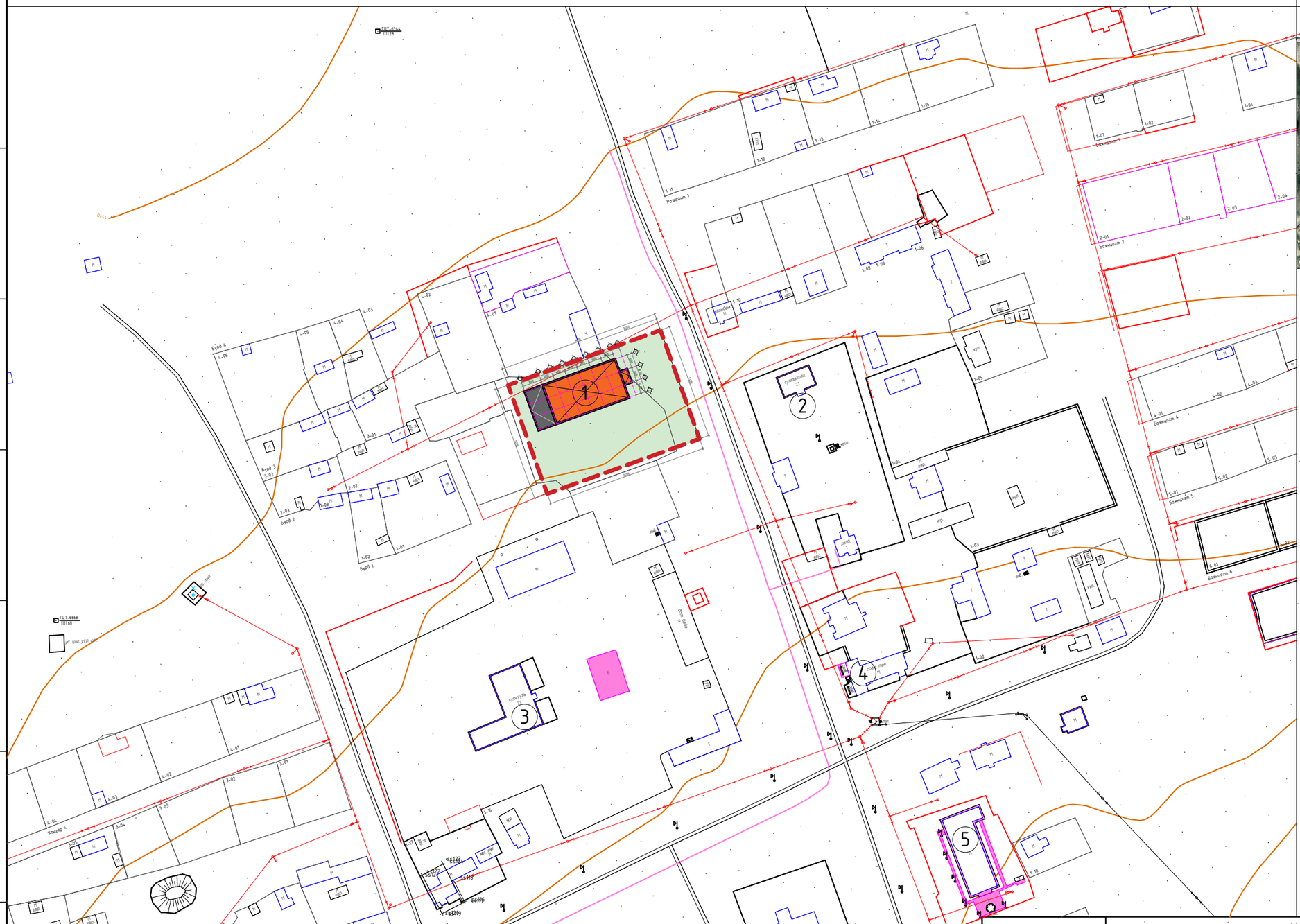

БАЙРШЛЫН ЕРӨНХИЙ СХЕМ

ТАНИХ ТЭМДЭГ

- Эдэлбэр газрын хязгаар-4138м2
- Авто зам
- Барилга байгууламжууд
- Дулааны шугам
- Цэвэр усны шугам
- Бохир усны шугам
- Цахилгааны шугам
- Холбооны шугам

Хэнтий аймаг. Баянмөнх сум. 4-р баг.

СПОРТ ЗААЛНЫ ГАДНА ТОХИЖИЛТ /БАЯНМӨНХ СУМ/

Байршлын схем					Ye шат: А3
Архитектор	Т.Бариашир		ЕГ шифр: УТЦ-2024/060	Масштаб: 1:2000	Огноо: 2024.12
Гүйцэтгэсэн	Т.Бариашир		ТГ шифр:	Зургийн дугаар: ЕТ-01	Хуудас: 16
"УРАНТОД ЦЭГ" ХХК	Шалгасан	С.Баасандагва			

ҮНДЭСЛЭЛ.

- БНбД 30.01.04 Хот тосгоны төлөвлөлт, барилгажилтын норм да дүрэм
- БНбД 32.01.04 Хот суурины гудамж, зам төлөвлөлт
- БНбД 21.05.10 Авто зогсоол
- БНбД 31.112.11 Хөгжлийн бэрхшээлтэй иргэдийн амьдрах орчны шаардлагад нийцсэн зураг төсөл зохиох дүрэм
- MNS 5342:2007 Автозогсоол, Ангилал да ерөнхий шаардлага
- MNS 5025:2001 Авто үйлчилгээ ангилал ааах хүчин төгөлдөр мөрдөгдөж байгаа стандарт, техникийн баримт бичгүүдийг иш татан хэрэглэсэн.

ЕРӨНХИЙ ТӨЛӨВЛӨГӨӨ М1:500

Д/д	Тодорхойлолт	Тайлбар
1	"Спорт заал"-ны барилга	Одоо байгаа
2	Явган замын хэлбэржүүлсэн өнгөт хавтан	Төлөвлөж буй
3	Бетон талбай /Авто зогсоол/	Төлөвлөж буй
4	Бетон талбай /Цугларах талбай/	Төлөвлөж буй
5	Бетон талбай /Сагсан бөмбөг/	Төлөвлөж буй

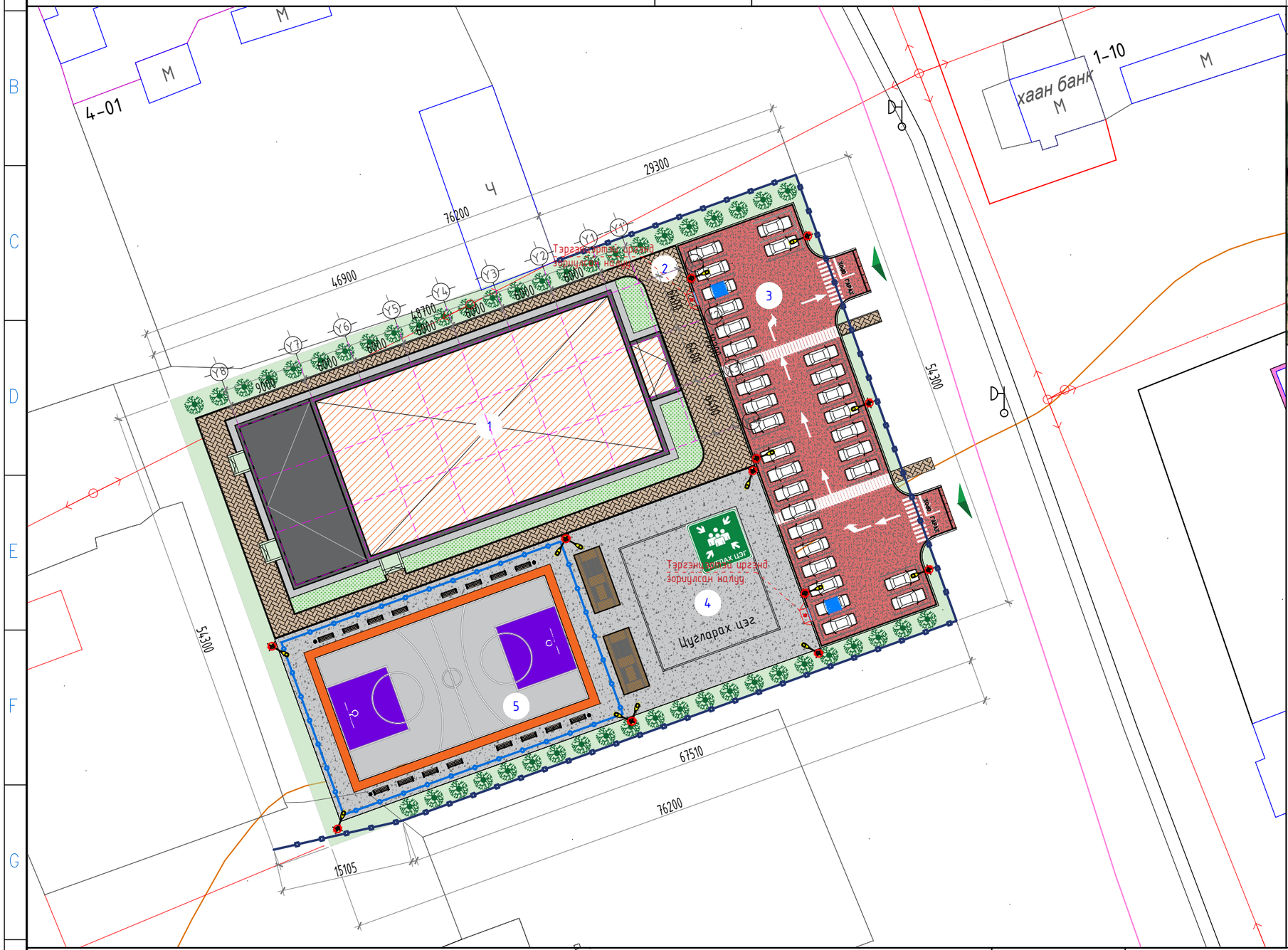

БАЙРШЛЫН ЕРӨНХИЙ СХЕМ

Томъёолсон тэмдэглэгээ

- Гадна төмөр хашаа/h=2.0/ - 166м
- Төлөвлөж буй явган зам талбай -365.5м2
- Одоо байгаа заалны барилга
- Авто зогсоол В15/б=15см/- 738м2
- Бетон талбайн ажил В15/б=10см/ - 1298.5м2
- С/Б-ийн талбайн төмөр хашаа/h=3.6/ - 110м
- СБ талбайн зориулалттай лего хавтан -420м2
- Резин будаг -192м2
- Сандал-16ш, хогийн сав-4ш
- Модон сараалж сүүдрэвч -2ш
- Гэрэлтүүлгийн тулгуур /нарны энергийн цэнэг хураагууртай h=6.0м/- 14ш

"УРАНТОД ЦЭГ" ХХК

Хэнтий аймаг. Баянмөнх сум. 4-р баг.

СПОРТ ЗААЛНЫ ГАДНА ТОХИЖИЛТ /БАЯНМӨНХ СУМ/

Ерөнхий төлөвлөгөө

Архитектор	Т.Бариашир		ЕГ шифр: УТЦ-2024/060	Масштаб: 1:500	Ye шат: А3
Гүйцэтгэсэн	Т.Бариашир				Огноо: 2024.12
Шалгасан	С.Баасандагва		ТГ шифр:	Зургийн дугаар: ЕТ-02	Хуудас: 16

А3

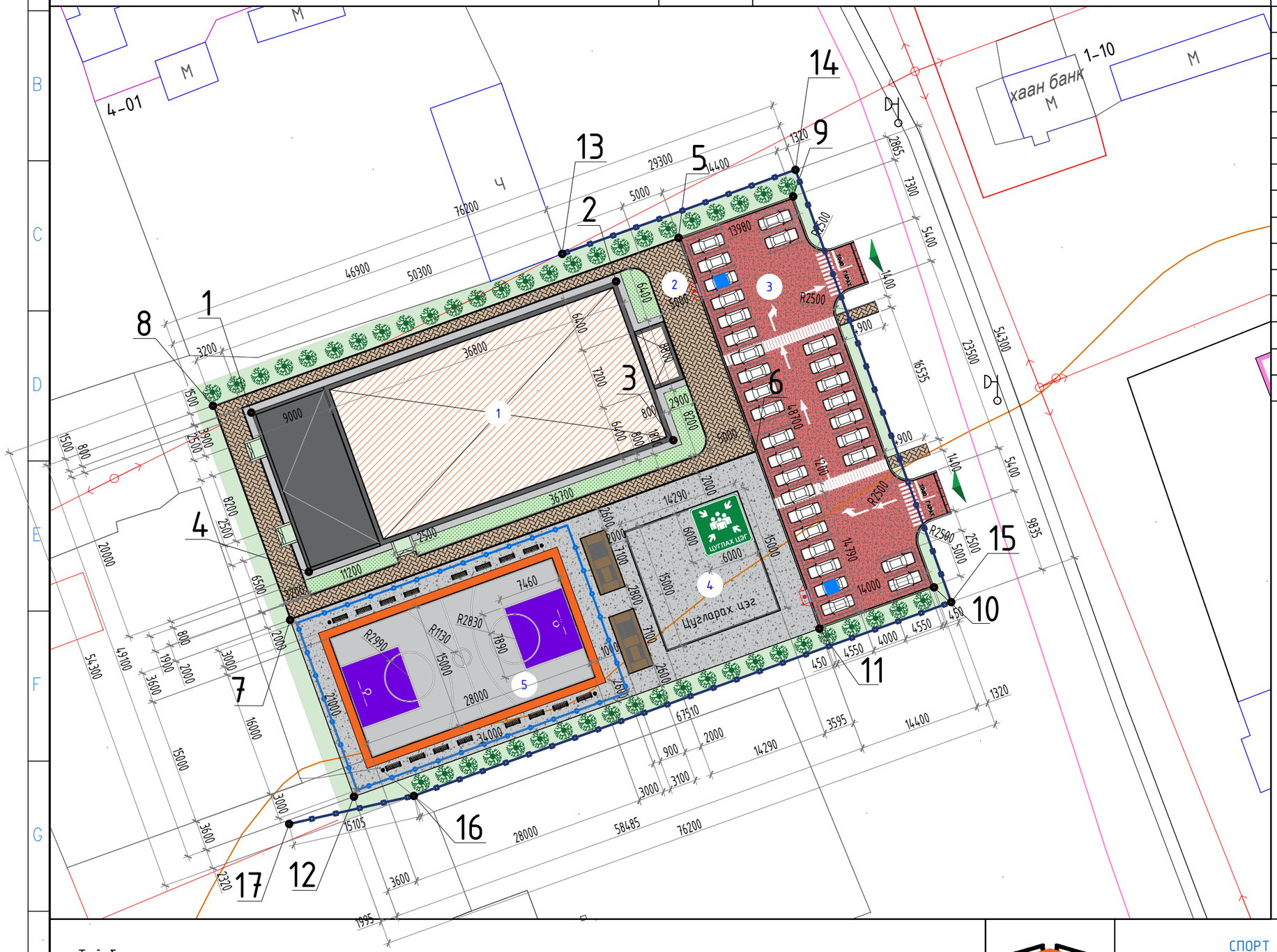

ЭДЭЛБЭР ГАЗРЫН КОРДИНАТ

Цэгийн нэр	X	Y
1	405650.0964	5195117.8026
2	405693.1879	5195133.3509
3	405699.9658	5195114.5344
4	405656.8844	5195098.9898
5	405700.5809	5195138.463
6	405709.6769	5195113.2538
7	405654.6833	5195093.3053
8	405645.5529	5195118.6095
9	405714.1278	5195143.3459
10	405730.7771	5195097.1549
11	405717.2302	5195092.272
12	405662.2178	5195072.423
13	405686.840	5195136.560
14	405714.680	5195145.730
15	405733.260	5195094.680
16	405671.750	5195071.870
17	405660.340	5195070.510

Тайлбар
- Талбайн хэмжээг захын цэгээр нь зай хэмжээний илэрхийллийг метрээр өгөв.
- Створыг кординатын цэгээр өгөв.

"УРАНТОД ЦЭГ" ХХК

Хэнтий аймаг. Баянмөнх сум. 4-р баг.

СПОРТ ЗААЛНЫ ГАДНА ТОХИЖИЛТ /БАЯНМӨНХ СУМ/

Зай хэмжээ

Архитектор	Т.Бариашир		ЕГ шифр: УТЦ-2024/060	Масштаб: 1:500	Ye шат: А3
Гүйцэтгэсэн	Т.Бариашир		ТГ шифр:	Зургийн дугаар: ЕТ-03	Огноо: 2024.12
Шалгасан	С.Баасандагва				Хуудас: 13

Д/д	Тодорхойлолт	Тайлбар
1	"Спорт заал"-ны барилга	Одоо байгаа
2	Явган замын хэлбэржүүлсэн өнгөт хавтан	Төлөвлөж буй
3	Бетон талбай /Авто зогсоол/	Төлөвлөж буй
4	Бетон талбай /Цугларах талбай/	Төлөвлөж буй
5	Бетон талбай /Сагсан бөмбөг/	Төлөвлөж буй

ӨНДӨРЖИЛТ М1:500

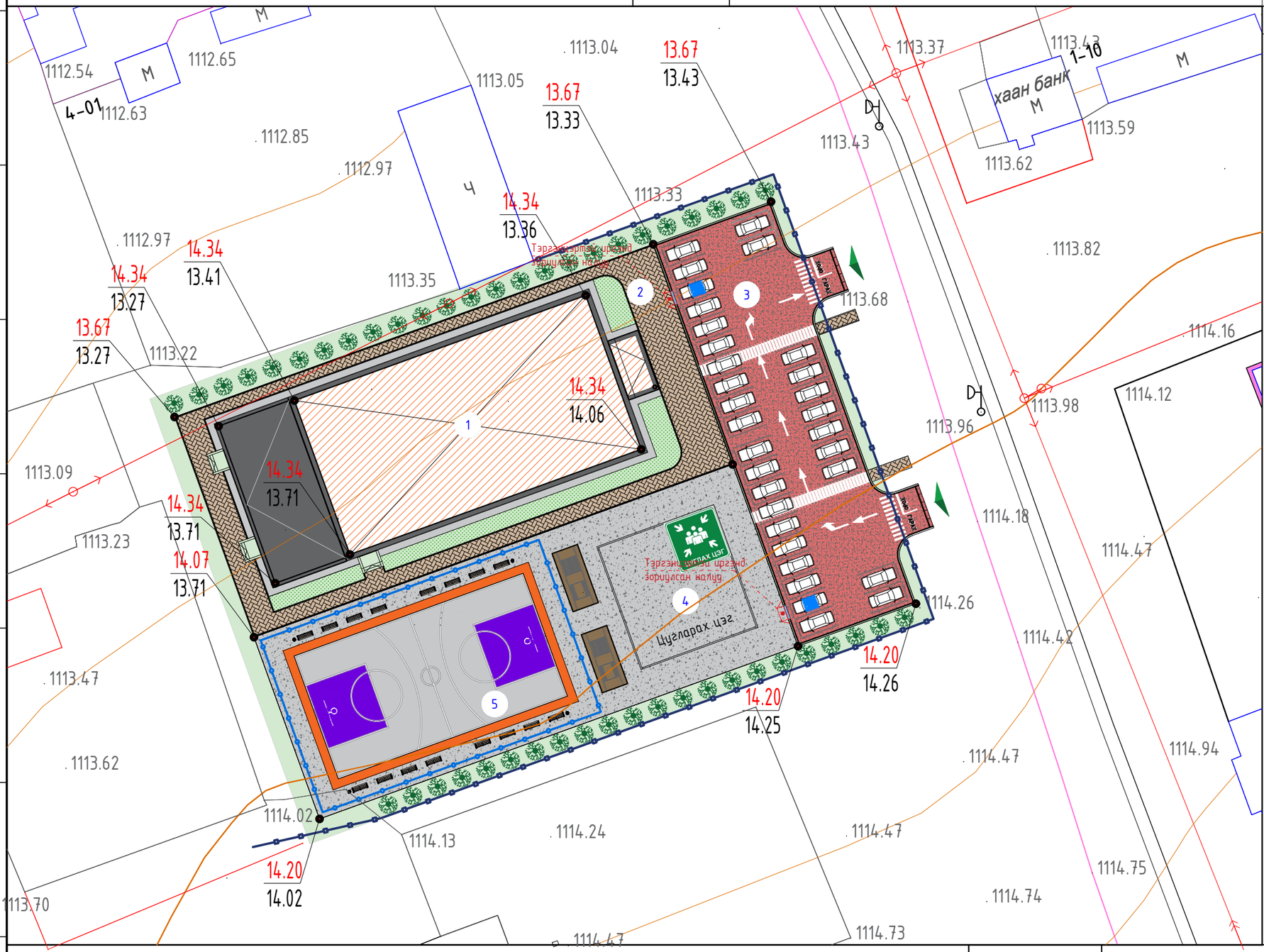

Таних тэмдэг

±0.00 / 1014.34	Авто зам, зогсоолын түвшин
14.34 / 14.25	Төслийн цэгүүдийн түвшин
⊙	Өндөржилтийн цэгүүд

Тайлбар
- Хэнтий аймгийн Баянмөнх сумын дэвсгэр зураглалыг үндэслэж гүйцэтгэв.
- Улаан шугам тэг тэнхлэг тавихдаа цэгүүдийн кординатыг чагнаж улаан шугам тавина.
- 0.00 түвшинг өндөржилтийн зургаас тус бүр харна.

"УРАНТОД ЦЭГ" ХХК

Хэнтий аймаг. Баянмөнх сум. 4-р баг.

СПОРТ ЗААЛНЫ ГАДНА ТОХИЖИЛТ /БАЯНМӨНХ СУМ/

Өндөржилт

Ye шат: А3					
Архитектор	Т.Бариашир		ЕГ шифр: УТЦ-2024/060	Масштаб: 1:500	Огноо: 2024.12
Гүйцэтгэсэн	Т.Бариашир		ТГ шифр:	Зургийн дугаар: ЕТ-04	Хуудас: 14
Шалгасан	С.Баасандагва				

Д/д	Тодорхойлолт	Тайлбар
1	"Спорт заал"-ны барилга	Одоо байгаа
2	Явган замын хэлбэржүүлсэн өнгөт хавтан	Төлөвлөж буй
3	Бетон талбай /Авто зогсоол/	Төлөвлөж буй
4	Бетон талбай /Цугларах талбай/	Төлөвлөж буй
5	Бетон талбай /Сагсан бөмбөг/	Төлөвлөж буй

ЗАМ ТАЛБАЙН ХУЧИЛТ М1:500

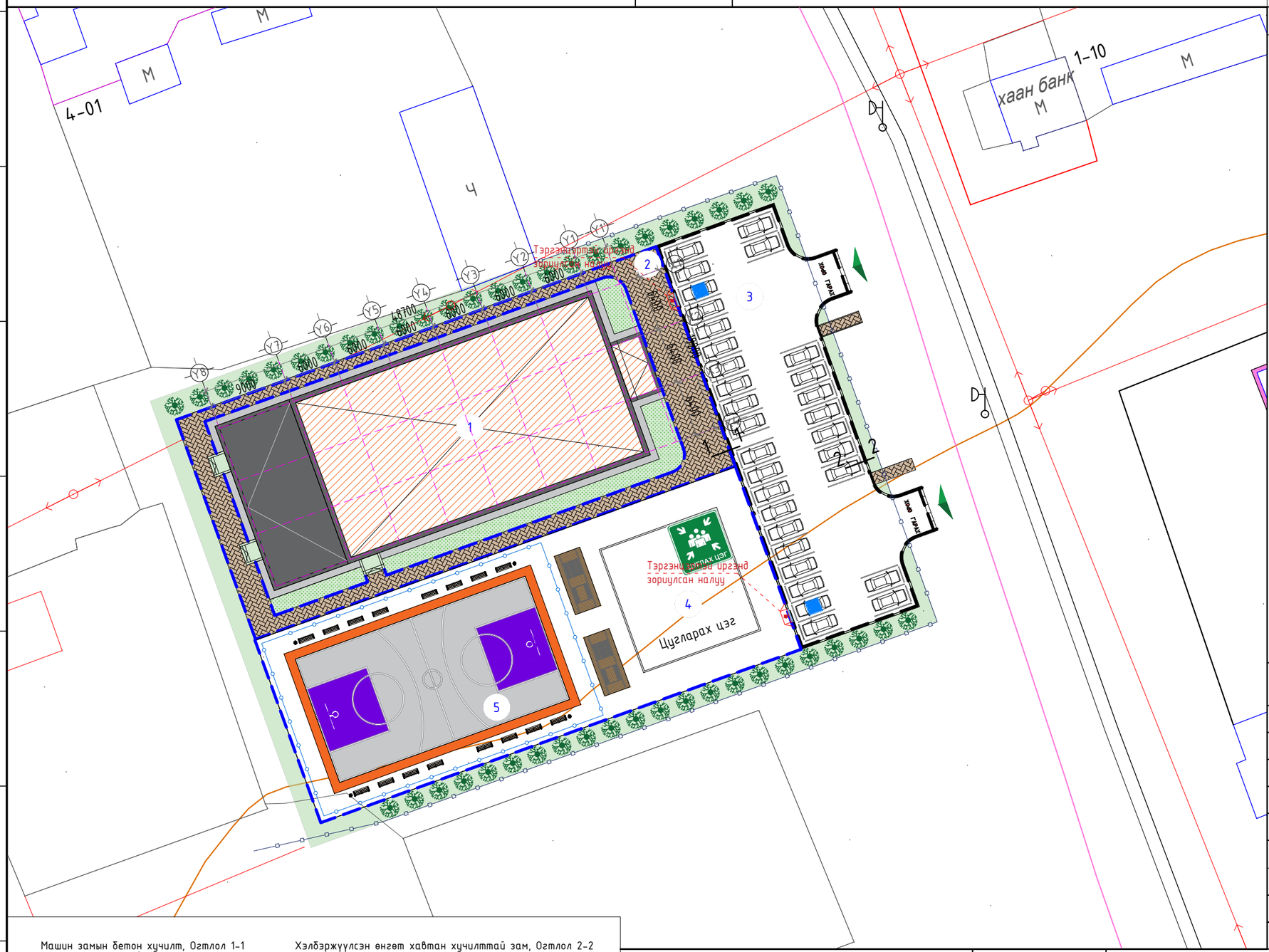

Таних тэмдэг

Авто замын хашлага бетон

Явган замын хашлага бетон

Түүвэр

Д/д	Нэр	Хэмжих нэгж	Тоо
1	Бетон талбай В15 δ=10см /Тамирын талбай/	м2	1298.5
2	Бетон талбай В15 δ=15см /Автозогсоол/	м2	738.0
3	Явган замын хэлбэржүүлсэн өнгөт хавтан	м2	365.5
4	Авто замын хашлага бетон	у/м	142
5	Явган замын хашлага бетон	у/м	410
6	Хэвтээ тэмдэглэгээ /резин будаг/	м2	192
7	Сандал /түшлэгтэй/	ш	16
8	Хогийн сав /3 ангилдаг/	ш	4
9	СБ талбайн зорилалттай лего хавтан	м2	420

Машин замын бетон хучилт, Огтлол 1-1

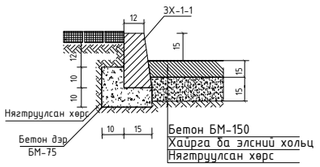

Хэлбэржүүлсэн өнгөт хавтан хучилттай зам, Огтлол 2-2

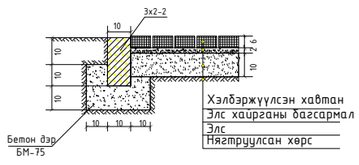

"УРАНТОД ЦЭГ" ХХК

Хэнтий аймаг. Баянмөнх сум. 4-р баг.

СПОРТ ЗААЛНЫ ГАДНА ТОХИЖИЛТ /БАЯНМӨНХ СУМ/

Зам талбайн хучилт

Архитектор	Т.Бариашир		ЕГ шифр: УТЦ-2024/060	Масштаб: 1:500	Ye шат: А3
Гүйцэтгэсэн	Т.Бариашир		ТГ шифр:	Зургийн дугаар: ЕТ-05	Огноо: 2024.12
Шалгасан	С.Баасандагва				Хуудас: 14

ХАРАГДАХ БАЙДАЛ

Хэнтий аймаг. Баянмөнх сум. 4-р баг.

СПОРТ ЗААЛНЫ ГАДНА ТОХИЖИЛТ /БАЯНМӨНХ СУМ/

Харагдах байдал

Ye шат: А3

Архитектор	Т.Бариашир		ЕГ шифр: УТЦ-2024/060	Масштаб: *Масштаб* -	Огноо: 2024.12
Гүйцэтгэсэн	Т.Бариашир		ТГ шифр:	Зургийн дугаар: БА-02	Хуудас: 16
"УРАНТОД ЦЭГ" ХХК	Шалгасан	С.Баасандагва			

ХАРАГДАХ БАЙДАЛ

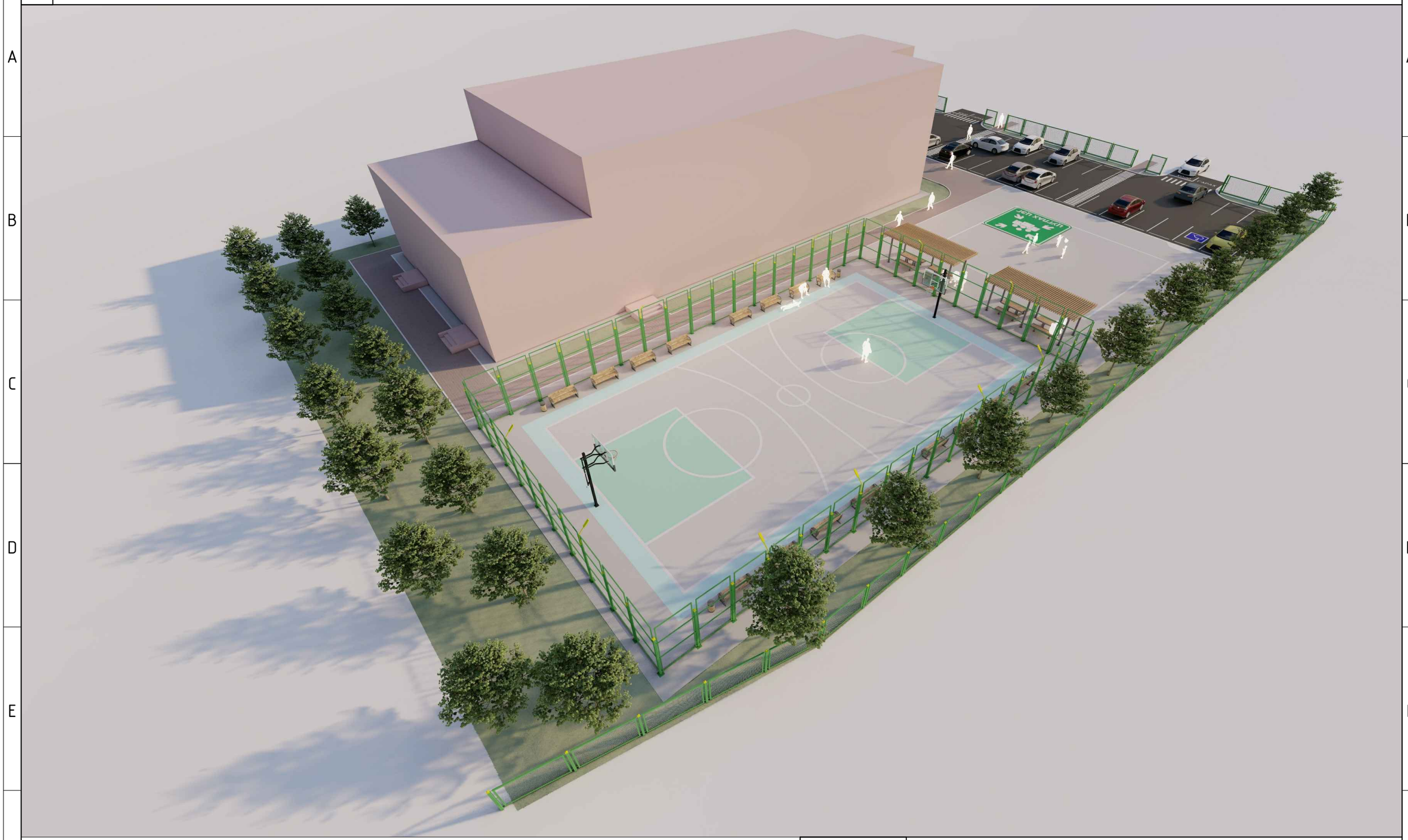

"УРАНТОД ЦЭГ" ХХК	Хэнтий аймаг. Баянмөнх сум. 4-р баг. СПОРТ ЗААЛНЫ ГАДНА ТОХИЖИЛТ /БАЯНМӨНХ СУМ/				
	Харагдах байдал				Ye шат: А3
	Архитектор	Т.Бариашир	ЕГ шифр: УТЦ-2024/060	Масштаб: *Масштаб -*	Огноо: 2024.12
	Гүйцэтгэсэн	Т.Бариашир	ТГ шифр:	Зургийн дугаар: *БА-03*	Хуудас: *16*
	Шалгасан	С.Баасандагва			

А3

ХАРАГДАХ БАЙДАЛ

Хэнтий аймаг. Баянмөнх сум. 4-р баг.

СПОРТ ЗААЛНЫ ГАДНА ТОХИЖИЛТ /БАЯНМӨНХ СУМ/

Харагдах байдал

Ye шат: А3

Архитектор	Т.Бариашир		ЕГ шифр: УТЦ-2024/060	Масштаб: *Масштаб -*	Огноо: 2024.12
Гүйцэтгэсэн	Т.Бариашир		ТГ шифр:	Зургийн дугаар: *БА-04*	Хуудас: *16*
Шалгасан	С.Баасандагва				

"УРАНТОД ЦЭГ" ХХК

ХАРАГДАХ БАЙДАЛ

Хэнтий аймаг. Баянмөнх сум. 4-р баг.

СПОРТ ЗААЛНЫ ГАДНА ТОХИЖИЛТ /БАЯНМӨНХ СУМ/

Харагдах байдал

					Ye шат: А3
Архитектор	Т.Бариашир		ЕГ шифр: УТЦ-2024/060	Масштаб: *Масштаб -*	Огноо: 2024.12
Гүйцэтгэсэн	Т.Бариашир		ТГ шифр:	Зургийн дугаар: *БА-05*	Хуудас: *16*
"УРАНТОД ЦЭГ" ХХК	Шалгасан	С.Баасандагва			

А3

ХАРАГДАХ БАЙДАЛ

Хэнтий аймаг. Баянмөнх сум. 4-р баг.

СПОРТ ЗААЛНЫ ГАДНА ТОХИЖИЛТ /БАЯНМӨНХ СУМ/

Харагдах байдал					Ye шат: А3
Архитектор	Т.Бариашир		ЕГ шифр: УТЦ-2024/060	Масштаб: *Масштаб -*	Огноо: 2024.12
Гүйцэтгэсэн	Т.Бариашир		ТГ шифр:	Зургийн дугаар: *БА-06*	Хуудас: *16*
"УРАНТОД ЦЭГ" ХХК	Шалгасан	С.Баасандагва			

А3

ХАРАГДАХ БАЙДАЛ

"УРАНТОД ЦЭГ" ХХК	Хэнтий аймаг. Баянмөнх сум. 4-р баг. СПОРТ ЗААЛНЫ ГАДНА ТОХИЖИЛТ /БАЯНМӨНХ СУМ/				
	Харагдах байдал				Ye шат: А3
	Архитектор	Т.Бариашир	ЕГ шифр: УТЦ-2024/060	Масштаб: *Масштаб -*	Огноо: 2024.12
	Гүйцэтгэсэн	Т.Бариашир	ТГ шифр:	Зургийн дугаар: *БА-07*	Хуудас: *16*
	Шалгасан	С.Баасандагва			

Явган хүний замын хавтангийн өрөлтийн нэг маягийн зураг

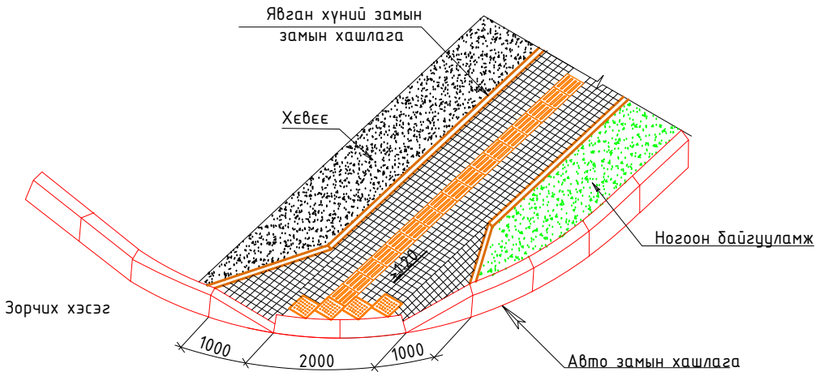

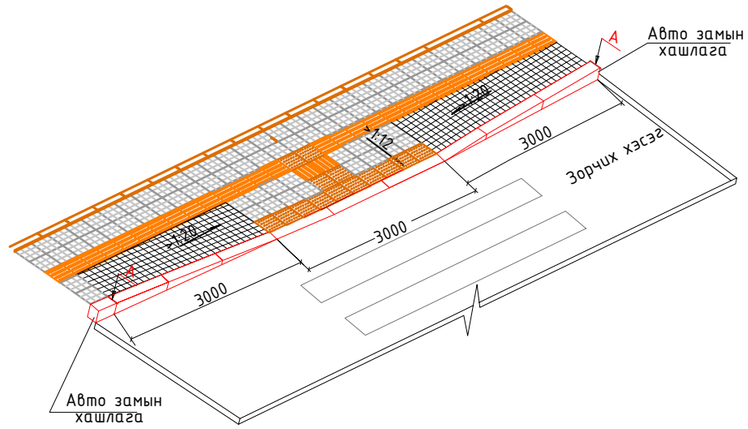

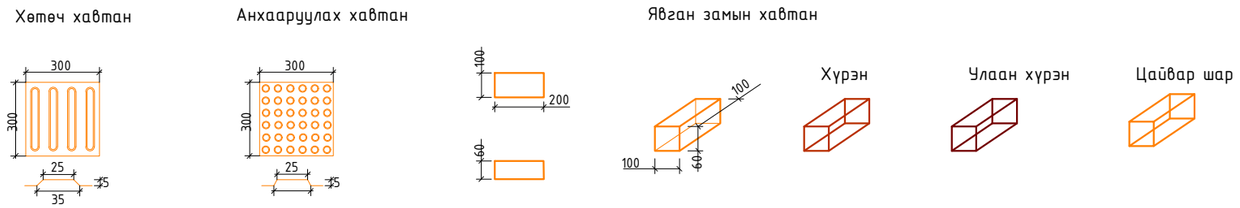

ТАЙЛБАР:

1. Явган хүний замын гарц болгон дээр хашлагыг налуулж хөтөч хавтанг БНбД 32 01 04, БД 31-101-04, MNS 6056 : 2009, MNS 5682 : 2006, дагуу хийнэ.
2. Явган замын өнгөт хавтанг халтирдаггүй барзгар гадаргуутай хавтангаар хийнэ.
3. Явган зам нь <1.5м өргөнтэй байх тохиолдол хөтөч хавтанг 0.3м өргөнтэй нэг эгнээ авто замын хашлагаас 0.6м зайд байрлуулна.
4. Явган зам нь >2.0 м өргөнтэй байх тохиолдол хөтөч хавтанг 0.6м өргөнтэй хоёр эгнээ авто замын хашлагаас 0.9м зайд байрлуулна.
5. Явган замын өргөн 2.5м -с их тохиолдолд явган замын хашлагыг налуулахгүйгээр хийж өгөх бо 2.5м -с бага тохиолдолд явган замын хашлагыг 1:20 харьцаатайгаар налуулж хөндлөн налууг 1:12 -д бариулж хийж өгнө.
6. Тусгайлан заасанаас бусад бүх хэмжээсийг м-ээр илэрхийлэв.
7. Явган замын хавтан болон хашлага нь чанар, хэмжээний хувьд Монгол улсын стандарт шаардлагыг хангасан байна.

"УРАНТОД ЦЭГ" ХХК	Хэнтий аймаг. Баянмөнх сум. 4-р баг. СПОРТ ЗААЛНЫ ГАДНА ТОХИЖИЛТ /БАЯНМӨНХ СУМ/				
	Явган хүний замын хавтангийн өрөлтийн нэг маягийн зураг				Ye шат: А3
	Архитектор	Т.Бариашир	ЕГ шифр: УТЦ-2024/060	Масштаб: Масштаб-гүй	Огноо: 2024.12
	Гүйцэтгэсэн	Т.Бариашир	ТГ шифр:	Зургийн дугаар: БА-08	Хуудас: 16
	Шалгасан	С.Баасандагва			

СҮҮДРЭВЧНИЙ МАТЕРИАЛ, АЖЛЫН ТҮҮВЭР М1:25

СҮҮДРЭВЧНИЙ НҮҮР ТАЛ

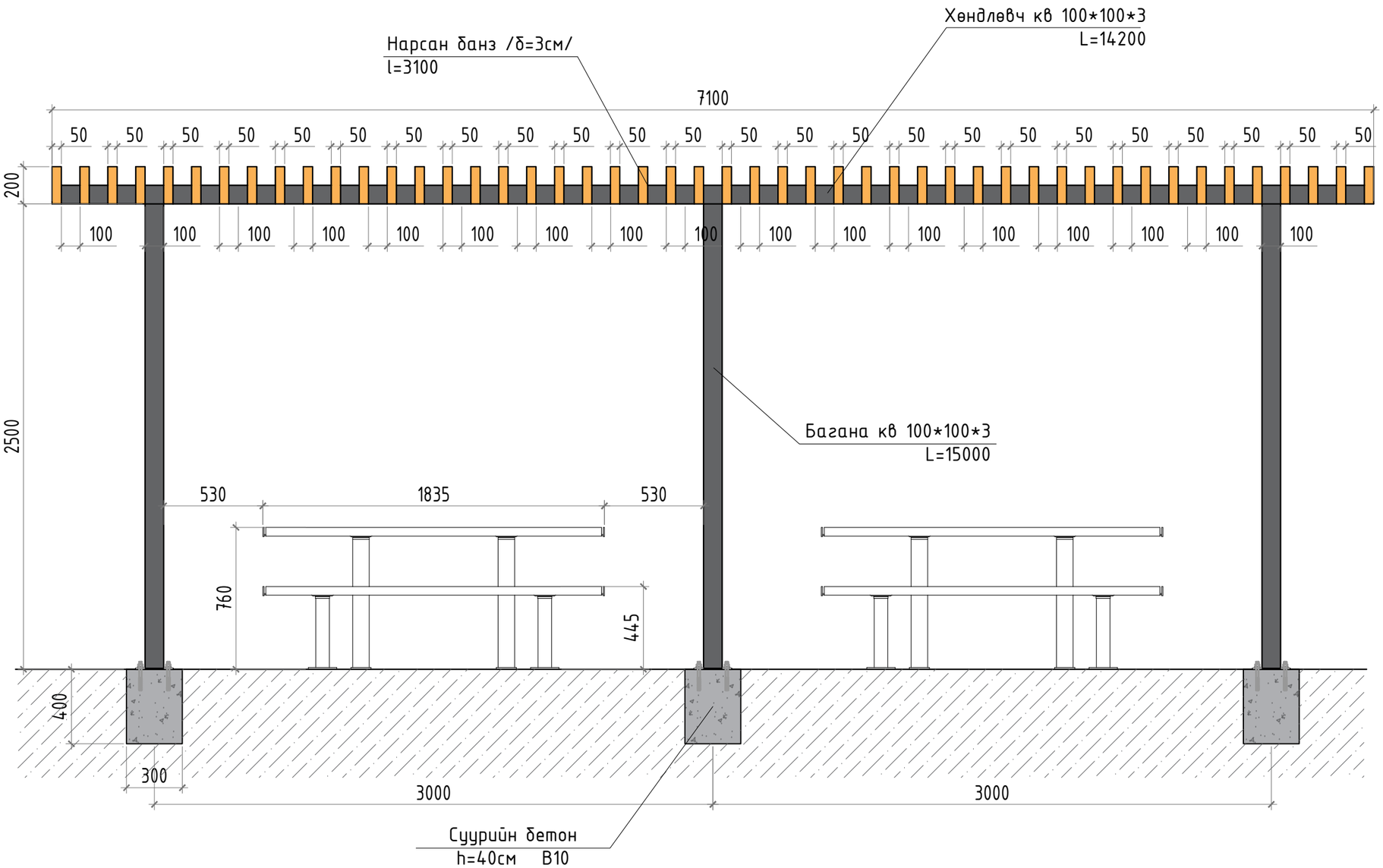

ТАЙЛБАР БИЧИГ

СҮҮДРЭВЧНИЙ МАТЕРИАЛ, АЖЛЫН ТҮҮВЭР / 1 СҮҮДРЭВЧ /

Д/Д	Ажлын нэр төрөл	Хэм/нэгж	Тоо хэмжээ
1	Багана кв 100*100*3 /L=2500/	ш	6
2	Хөндлөвч кв 100*100*3 /L=7100/	ш	2
3	Хөндлөвч кв 100*100*3 /L=1900/	ш	3
4	Банз 200х50 /l=3100/	ш	48
5	Суурийн бетон /h=50см/ B10	$м^3$	0.216
6	Үйлдвэрийн ширээ /1800х800/	ш	2
7	Үйлдвэрийн сандал /1800х450/	ш	4

СҮҮДРЭВЧНИЙ МАТЕРИАЛ, АЖЛЫН ТҮҮВЭР / НИЙТ 4 СҮҮДРЭВЧ /

Д/Д	Ажлын нэр төрөл	Хэм/нэгж	Тоо хэмжээ
1	Багана кв 100*100*3 /L=2500/	ш	24
2	Хөндлөвч кв 100*100*3 /L=7100/	ш	8
3	Хөндлөвч кв 100*100*3 /L=1900/	ш	12
4	Банз 200х50 /l=3100/	ш	192
5	Суурийн бетон /h=50см/ B10	$м^3$	0.864
6	Үйлдвэрийн ширээ /1800х800/	ш	8
7	Үйлдвэрийн сандал /1800х450/	ш	16

"УРАН ТОД ЦЭГ" ХХК

Хэнтий аймаг. Баянмөнх сум.
4-р баг.
СПОРТ ЗААЛНЫ ГАДНА ТОХИЖИЛТ /БАЯНМӨНХ СУМ/

Захирал	П.Ганцоож	
Архитектор	Т.Бариашир	
Гүйцэтгэсэн	Т.Бариашир	
Шалгасан	С.Баасандагва	
Зургийн нэр: Сүүдрэвчний материал, ажлын түүвэр	БА-09	
	Масштаб 1:25	
	Үе шат	Хуудас / Бүх хуудас
ЕГ шифр: УТЦ-2024/060	А3	21 / 16
ТГ шифр:	2024он 12сар	

А3

СҮҮДРЭВЧНИЙ ХАЖУУ ТАЛ, ПЕРСПЕКТИВ М1:25

СҮҮДРЭВЧНИЙ ХАЖУУ ТАЛ

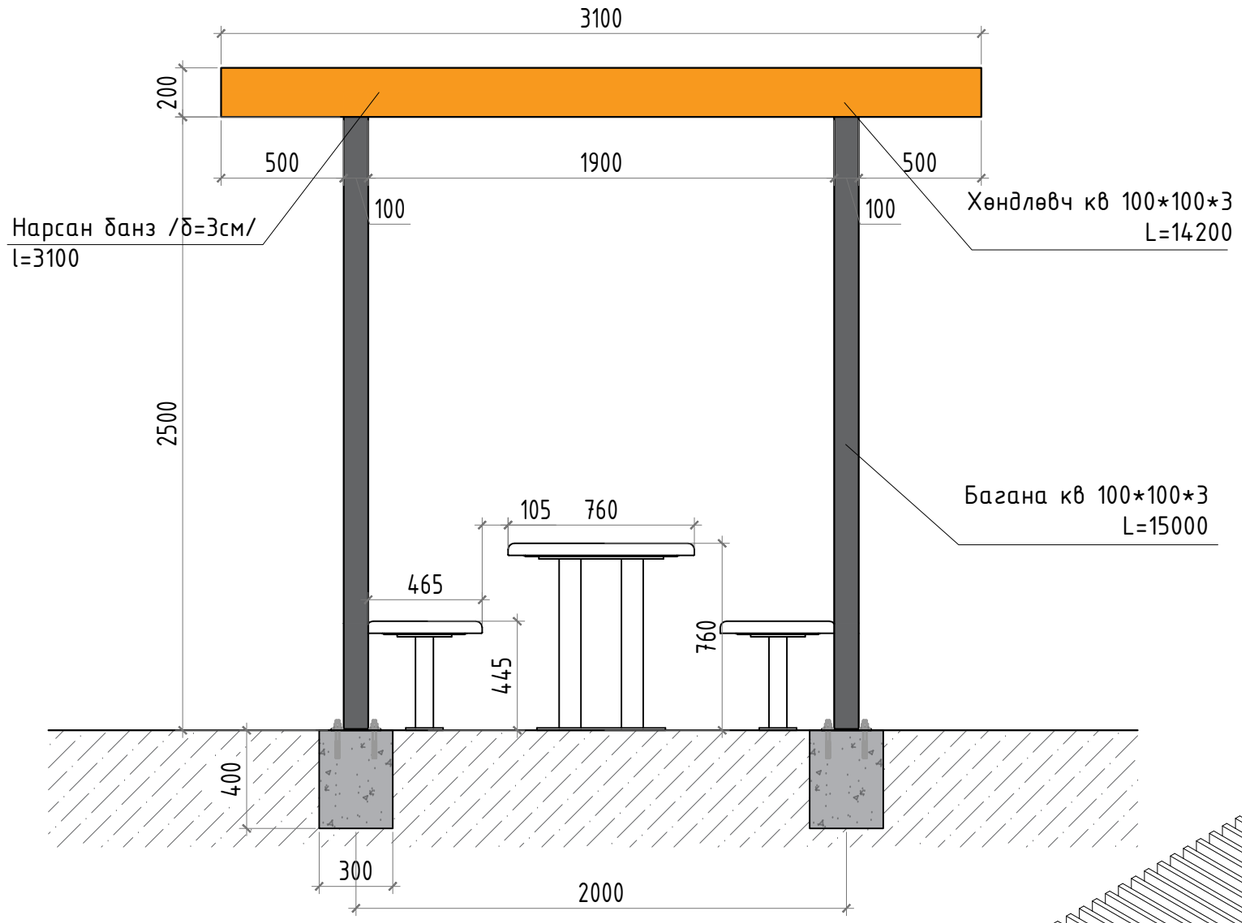

СҮҮДРЭВЧНИЙ ПЕРСПЕКТИВ

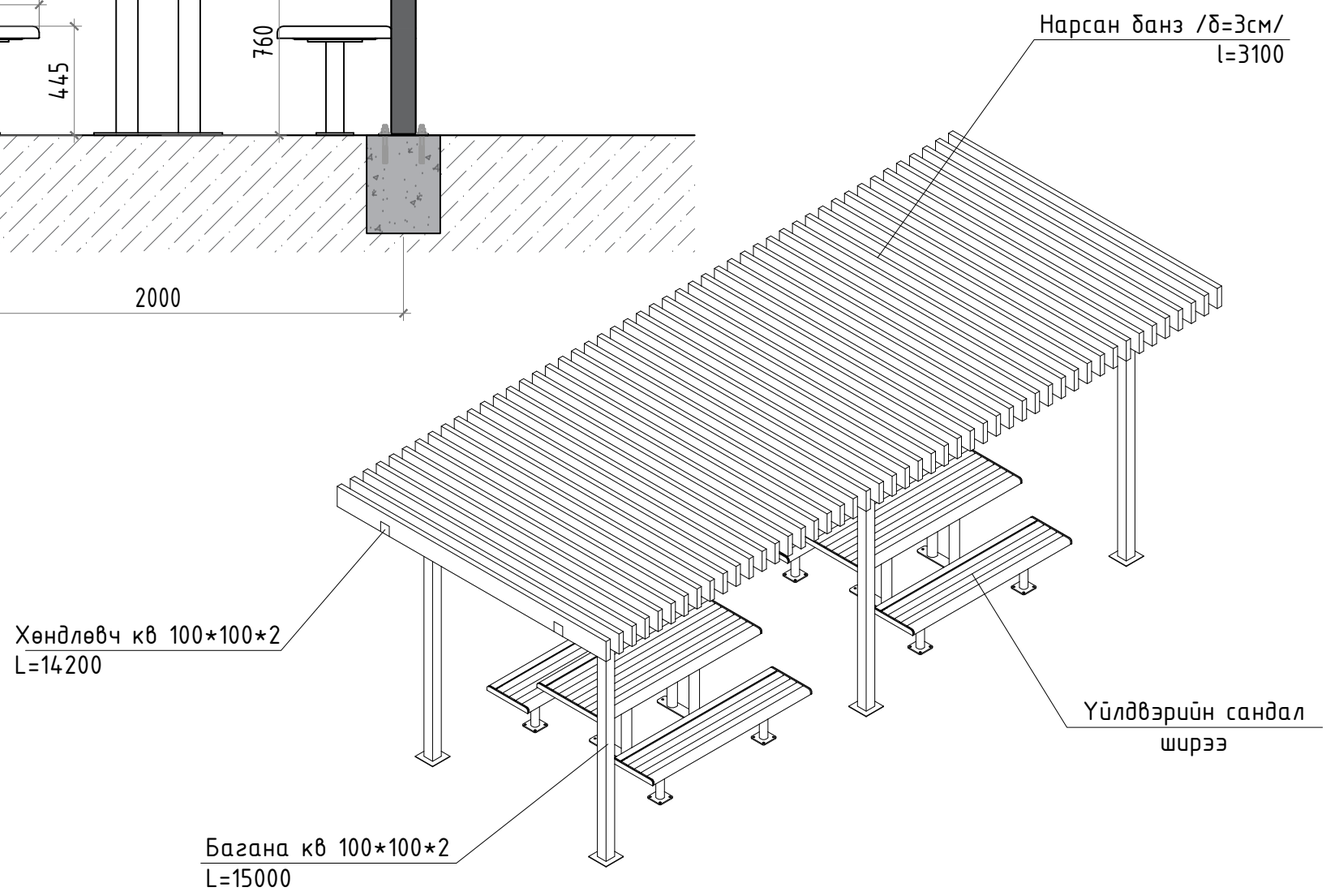

"УРАН ТОД ЦЭГ" ХХК	Хэнтий аймаг. Баянмөнх сум. 4-р баг. СПОРТ ЗААЛНЫ ГАДНА ТОХИЖИЛТ /БАЯНМӨНХ СУМ/	
Захирал	П.Ганцоож	
Архитектор	Т.Бариашир	
Гүйцэтгэсэн	Т.Бариашир	
Шалгасан	С.Баасандагва	
Зургийн нэр: Сүүдрэвчний хажуу тал, перспектив	БА-10	
	Масштаб 1:25	
	Үе шат / Хуудас / Бүх хуудас	
ЕГ шифр: УТЦ-2024/060	А3 / 14 / 16	
ТГ шифр:	2024он 12сар	

А3

САНДАЛ, ХОГНЫ САВ, ГЭРЭЛТҮҮЛЭГИЙН ТУЛГУУР М1:100

ГЭРЭЛТҮҮЛЭГИЙН ТУЛГУУР М1:25

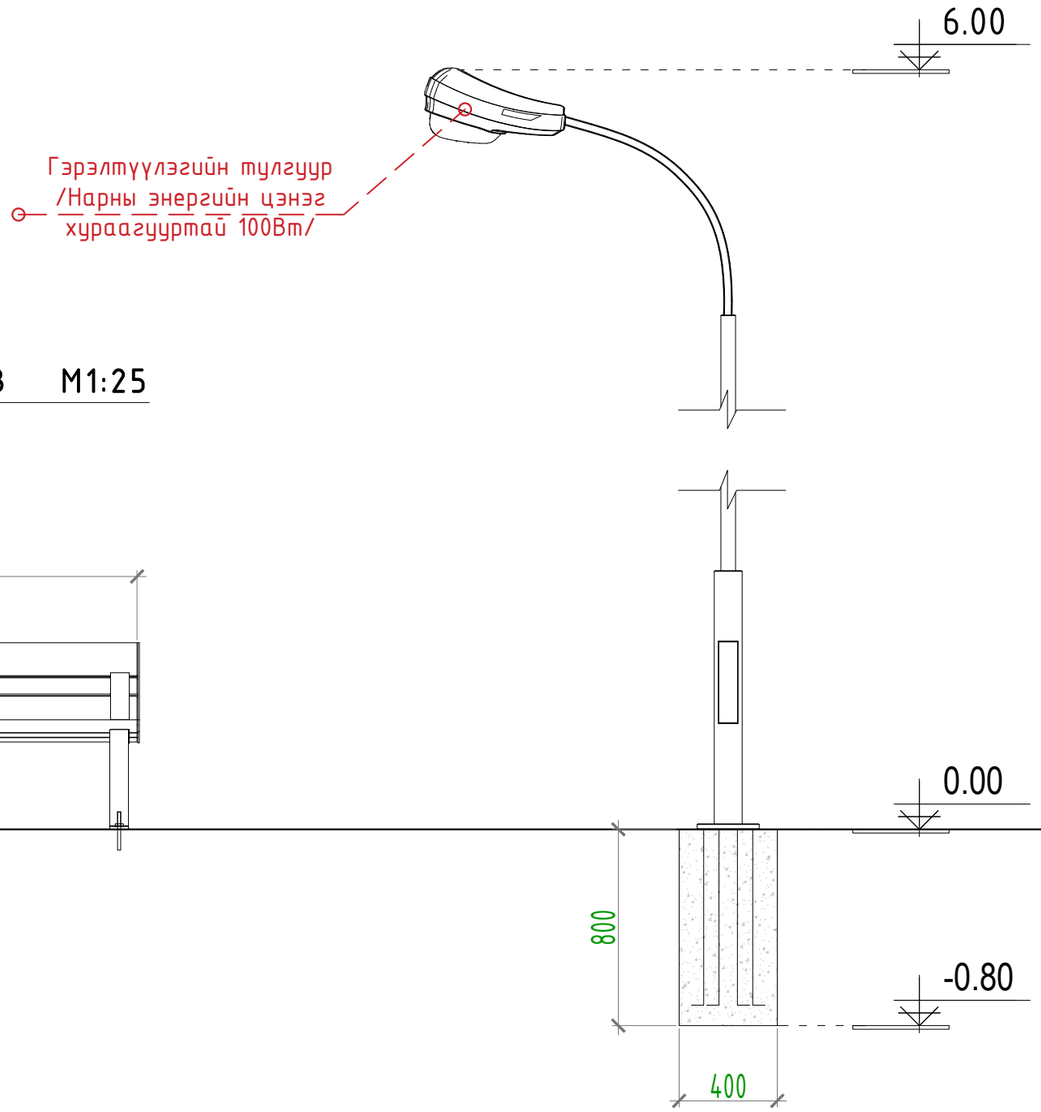

САНДАЛ, ХОГЫН САВ М1:25

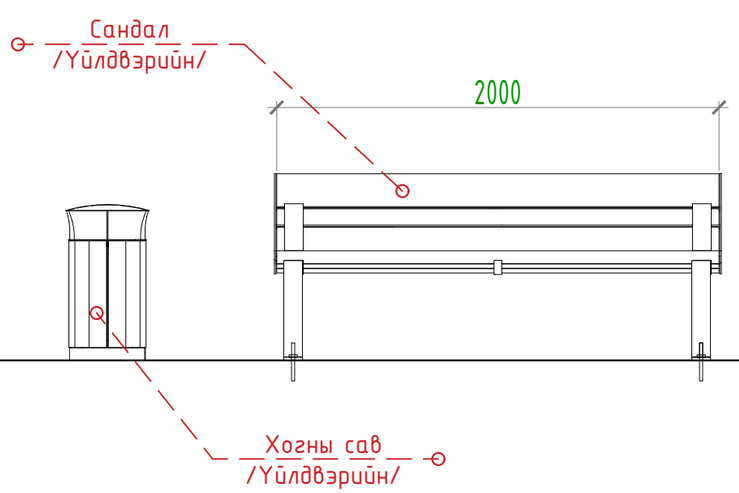

ТАЙЛБАР БИЧИГ

Үйлдвэрийн түшлэгтэй сандал - 16ш

Үйлдвэрийн хогны сав - 4ш

Гэрэлтүүлгийн тулгуур /Нарны энергийн цэнэг хураагууртай 100Вт h=6м/ - 8ш

"УРАН ТОД ЦЭГ" ХХК

Хэнтий аймаг. Баянмөнх сум. 4-р баг.

СПОРТ ЗААЛНЫ ГАДНА ТОХИЖИЛТ /БАЯНМӨНХ СУМ/

Захирал	Л.Ганцоож	
Архитектор	Т.Бариашир	
Гүйцэтгэсэн	Т.Бариашир	
Шалгасан	С.Баасандагва	
Зургийн нэр: Сандал, хогны сав, гэрэлтүүлэгийн тулгуур	БА-11	
	Масштаб 1:25	
	Үе шат	Хуудас / Бүх хуудас
ЕГ шифр: УТЦ-2024/060	А3	14 / 16
ТГ шифр:	2024он 12сар	

А3