ББСМО
БАРИЛГЫН ЗУРАГ ТӨСӨЛ, ЗӨВЛӨХ ҮЙЛЧИЛГЭЭ

ШИФР: ББ-04/2025

УЛААНБААТАР ХОТ, ЧИНГЭЛТЭЙ ДҮҮРЭГ 14, 18-Р ХОРОО, СҮХБААТАР ДҮҮРЭГ 14-Р ХОРОО

"СЭЛБЭ ДЭД ТӨВ"

71 АЙЛЫН ОРОН СУУЦНЫ БАРИЛГА

/БАРИЛГА БҮТЭЭЦИЙН АЖЛЫН ЗУРАГ-ББ/

Монгол улсын зөвлөх инженер.....Б.Сүнжидмаа

Мэргэшсэн инженер.....Н.Түвшинтөгөлдөр

Монгол улс
Түвшинтөгөлдөр
МЭРГЭШСЭН ИНЖЕНЕР
ЗТ-ББ
2024-2027

Улаанбаатар хот
2025 он

№	Зүйрсийн нэр	Марк
127.	Цүмрамда хэмд Цх-10 арматурчлал, материалын мүүдэр /2, 4, 5, 7-блок/	ББ-124
128.	Цүмрамда хэмд Цх-11 бэлэгэс, ойлгомжуй	ББ-125
129.	Цүмрамда хэмд Цх-11 арматурчлал, материалын мүүдэр	ББ-126
130.	Цүмрамда хэмд Цх-12 бэлэгэс, арматурчлал, материалын мүүдэр	ББ-127
131.	Цүмрамда хэмд Цх-13 бэлэгэс, арматурчлал, материалын мүүдэр	ББ-128
132.	Цүмрамда хэмд Цх-14 бэлэгэс, арматурчлал, материалын мүүдэр /1, 3, 6, 8-блок/	ББ-129
133.	Цүмрамда хэмд Цх-14 бэлэгэс, арматурчлал, материалын мүүдэр /2, 4, 5, 7-блок/	ББ-130
134.	Цүмрамда хэмд Цх-15 бэлэгэс, ойлгомжуй	ББ-131
135.	Цүмрамда хэмд Цх-15 арматурчлал, материалын мүүдэр	ББ-132
136.	Цүмрамда хэмд Цх-16 бэлэгэс, арматурчлал, материалын мүүдэр	ББ-133
137.	Цүмрамда хэмд Цх-17 бэлэгэс, арматурчлал, материалын мүүдэр	ББ-134
138.	Цүмрамда хэмд Цх-18 бэлэгэс, арматурчлал, материалын мүүдэр	ББ-135
139.	Зоорцийн дэдхэрлийн хэмлэл мор, янцүүлэн бүцүүлэлдэм /1, 3, 6-блок/	ББ-136
140.	Зоорцийн дэдхэрлийн хэмлэл мор, янцүүлэн бүцүүлэлдэм /2, 4, 5, 7-блок/	ББ-137
141.	Зоорцийн дэдхэрлийн хэмлэл мор, янцүүлэн бүцүүлэлдэм /8-блок/	ББ-138
142.	1-р дэдхэрлийн хэмлэл мор, янцүүлэн бүцүүлэлдэм /1, 3, 6, 8-блок/	ББ-139
143.	1-р дэдхэрлийн хэмлэл мор, янцүүлэн бүцүүлэлдэм /2, 4, 5, 7-блок/	ББ-140
144.	2-12-р дэдхэрлийн хэмлэл мор, янцүүлэн бүцүүлэлдэм	ББ-141
145.	Техникийн дэдхэрлийн хэмлэл мор, янцүүлэн бүцүүлэлдэм	ББ-142
146.	Дөмөр хэмлэл бэхэлгээ, цүнэдэрлэн хэсгэлэлүүд	ББ-143
147.	Хэмлэл мор, янцүүлэн мэмерлэлэлт мүүдэр	ББ-144
148.	Гэдэс дөржөө Д-1-н бүцүүлэлдэм, ойлгомж, мүүдэр	ББ-145
149.	Гэдэс дөржөө Д-2-н бүцүүлэлдэм, ойлгомж, мүүдэр	ББ-146
150.	Гэдэс дөржөө Д-3-н бүцүүлэлдэм, ойлгомж, мүүдэр	ББ-147
151.	Гэдэс пэнэйс П-1-н бүцүүлэлдэм, ойлгомж, мүүдэр /1, 3, 6-блок/	ББ-148
152.	Гэдэс пэнэйс П-2-н бүцүүлэлдэм, ойлгомж, мүүдэр /2, 4, 5, 7-блок/	ББ-149
153.	Гэдэс пэнэйс П-3-н бүцүүлэлдэм, ойлгомж, мүүдэр /8-блок/	ББ-150

Бүх хүчдэс: 150

Энхчүү зүрэг нь "ББСМО"ХХК-ийн ОЮУНЫ ӨМЧ тул зохиогчийн эрхийн хууль тогтоомжоор хамгаалагдсан хэрэгсэл.

ЗЭЭСМО Барилгын зураг төсөл, мэдээ тооцоолол	ЗҮРГЭЛ ЖАГСААЛТ		Үе шат: АЗ
Захирал: Б.Сүнжидмаа		Ел шифр:	Масштаб: Огноо:
Инженер: Н.Түвшинзориг		ББ-04/2025	М1: 1 2025
Гүйцэтгэсэн: Н.Түвшинзориг		Гл шифр:	Зүргийн дугаар: Хуудас:
Шалгасан: Б.Гантөмөр			ББ-01 150

Хаяг: БЗД, 39-р хороо "ББСМО" ХХК-н байр
Утас: 7770 6139, 9919 6139, 9503 3399.
И-мэйл: bbsmo_llc@yahoo.com, bbsmo@bbsmo.mn

13	14	15	16	17	18

Зургийн жагсаалт

№	Зургийн нэр	Марк
1.	Зургийн жагсаалт	ББ-01
2.	Тайлбар бичиг	ББ-02
3.	Суурь суулгалт, инженер-геологийн зүсэлт /XIV-XIV'/	ББ-03
4.	Суурь суулгалт, инженер-геологийн зүсэлт /XIII-XIII'/	ББ-04
5.	Суурь суулгалт, инженер-геологийн зүсэлт /XII-XII'/	ББ-05
6.	Суурийн байгуулалт /1-блок/	ББ-06
7.	Суурийн байгуулалт /2-блок/	ББ-07
8.	Суурийн байгуулалт /3-блок/	ББ-08
9.	Суурийн байгуулалт /4-блок/	ББ-09
10.	Суурийн байгуулалт /5-блок/	ББ-10
11.	Суурийн байгуулалт /6-блок/	ББ-11
12.	Суурийн байгуулалт /7-блок/	ББ-12
13.	Суурийн байгуулалт /8-блок/	ББ-13
14.	Шаланд хийгдэх трап, нөөцийн савны байгуулалт	ББ-13*
15.	Суурийн огтлол 1-1, 2-2, 3-3, 4-4	ББ-14
16.	Хавтан суурийн доод үеийн арматурчлал	ББ-15
17.	Хавтан суурийн доод үеийн нэмэлт арматурчлал	ББ-16
18.	Хавтан суурийн дээд үеийн арматурчлал	ББ-17
19.	Хавтан суурийн дээд үеийн нэмэлт арматурчлал /1, 3, 6- Блок/	ББ-18
20.	Хавтан суурийн дээд үеийн нэмэлт арматурчлал /2, 4, 5, 7- Блок/	ББ-19
21.	Хавтан суурийн дээд үеийн нэмэлт арматурчлал /8-блок/	ББ-20
22.	Хавтан суурийн хөндийрүүлэгч арматур, түүвэр	ББ-21
23.	Хавтан суурийн хөндлөн арматурын байгуулалт /1, 3, 6- Блок/	ББ-22
24.	Хавтан суурийн хөндлөн арматурын байгуулалт /2, 4, 5, 7- Блок/	ББ-23
25.	Хавтан суурийн хөндлөн арматурын байгуулалт /8- Блок/	ББ-24
26.	Суурийн огтлол А-А, материалын түүвэр /1, 3, 6-блок/	ББ-25
27.	Суурийн огтлол А-А, материалын түүвэр /2, 4, 5, 7-блок/	ББ-26
28.	Суурийн огтлол А-А, материалын түүвэр /8-блок/	ББ-27
29.	Хавтан суурийн гаргалгаа арматурчлал /1, 3, 6-блок/	ББ-28
30.	Хавтан суурийн гаргалгаа арматурчлал /2, 4, 5, 7-блок/	ББ-29
31.	Хавтан суурийн гаргалгаа арматурчлал /8-блок/	ББ-30
32.	Баганын гаргалгаа БГ-1-БГ-3 арматурчлал, материалын түүвэр	ББ-31
33.	Цутгамал ханын гаргалгаа арматурчлал, материалын түүвэр	ББ-32
34.	Баганын байршил	ББ-33
35.	Багана Б-1-н арматурчлал	ББ-34
36.	Багана Б-1-н огтлолууд, материалын түүвэр	ББ-35
37.	Багана Б-2-н арматурчлал	ББ-36
38.	Багана Б-2-н огтлолууд, материалын түүвэр	ББ-37
39.	Багана Б-3-н арматурчлал	ББ-38
40.	Багана Б-3-н огтлолууд, материалын түүвэр	ББ-39
41.	Багана Б-4-н арматурчлал	ББ-40
42.	Багана Б-4-н огтлолууд, материалын түүвэр	ББ-41
43.	Багана Б-5-н арматурчлал	ББ-42
44.	Багана Б-5-н огтлолууд, материалын түүвэр	ББ-43
45.	Зоорийн давхрын дамнурууны байгуулалт	ББ-44
46.	1-11-р давхрын дамнурууны байгуулалт	ББ-45
47.	12-р давхрын дамнурууны байгуулалт	ББ-46
48.	Техникийн давхрын дамнурууны байгуулалт	ББ-47
49.	Дамнуруу Дн-1, 2-н арматурчлал, материалын түүвэр	ББ-48
50.	Дамнуруу Дн-3, 4, 5-н арматурчлал, материалын түүвэр	ББ-49
51.	Дамнуруу Дн-6, 7-н арматурчлал, материалын түүвэр	ББ-50
52.	Дамнуруу Дн-8, 9-н арматурчлал, материалын түүвэр	ББ-51
53.	Дамнуруу Дн-10, 11, 12-н арматурчлал, материалын түүвэр	ББ-52
54.	Дамнуруу Дн-13, 14-н арматурчлал, материалын түүвэр	ББ-53
55.	Дамнуруу Дн-15, 16-н арматурчлал, материалын түүвэр	ББ-54
56.	Дамнуруу Дн-17, 18-н арматурчлал, материалын түүвэр	ББ-55
57.	Дамнуруу Дн-19, 20-н арматурчлал, материалын түүвэр	ББ-56
58.	Дамнуруу Дн-21, 22-н арматурчлал, материалын түүвэр	ББ-57
59.	Туслах дамнуруу Тдн-1, 2-н арматурчлал, материалын түүвэр	ББ-58
60.	Зоорийн давхрын хучилтын хэвний байгуулалт /1, 3, 6-блок/	ББ-59
61.	Зоорийн давхрын хучилтын доод үеийн арматурчлал /1, 3, 6-блок/	ББ-60
62.	Зоорийн давхрын хучилтын дээд үеийн арматурчлал /1, 3, 6-блок/	ББ-61
63.	Зоорийн давхрын хучилтын огтлолууд, материалын түүвэр /1, 3, 6-блок/	ББ-62
64.	Зоорийн давхрын хучилтын хэвний байгуулалт /2, 4, 5, 7-блок/	ББ-63
65.	Зоорийн давхрын хучилтын доод үеийн арматурчлал /2, 4, 5, 7-блок/	ББ-64
66.	Зоорийн давхрын хучилтын дээд үеийн арматурчлал /2, 4, 5, 7-блок/	ББ-65
67.	Зоорийн давхрын хучилтын огтлолууд, материалын түүвэр /2, 4, 5, 7-блок/	ББ-66
68.	Зоорийн давхрын хучилтын хэвний байгуулалт /8-блок/	ББ-67
69.	Зоорийн давхрын хучилтын доод үеийн арматурчлал /8-блок/	ББ-68
70.	Зоорийн давхрын хучилтын дээд үеийн арматурчлал /8-блок/	ББ-69
71.	Зоорийн давхрын хучилтын огтлолууд, материалын түүвэр /8-блок/	ББ-70
72.	1-р давхрын хучилтын хэвний байгуулалт /1, 3, 6, 8-блок/	ББ-71
73.	1-р давхрын хучилтын доод үеийн арматурчлал /1, 3, 6, 8-блок/	ББ-72
74.	1-р давхрын хучилтын дээд үеийн арматурчлал /1, 3, 6, 8-блок/	ББ-73
75.	1-р давхрын хучилтын огтлолууд, материалын түүвэр /1, 3, 6, 8-блок/	ББ-74
76.	1-р давхрын хучилтын хэвний байгуулалт /2, 4, 5, 7-блок/	ББ-75
77.	1-р давхрын хучилтын доод үеийн арматурчлал	ББ-76
78.	1-р давхрын хучилтын дээд үеийн арматурчлал	ББ-77
79.	1-р давхрын хучилтын огтлолууд, материалын түүвэр /2, 4, 5, 7-блок/	ББ-78
80.	2-4-р давхрын хучилтын хэвний байгуулалт	ББ-79
81.	5-11-р давхрын хучилтын хэвний байгуулалт	ББ-80
82.	12-р давхрын хучилтын хэвний байгуулалт	ББ-81
83.	2-12-р давхрын хучилтын доод үеийн арматурчлал	ББ-82
84.	2-12-р давхрын хучилтын дээд үеийн арматурчлал	ББ-83
85.	2-12-р давхрын хучилтын огтлолууд, материалын түүвэр	ББ-84
86.	Техникийн давхрын хучилтын хэвний байгуулалт	ББ-85
87.	Техникийн давхрын хучилтын арматурчлал, түүвэр	ББ-86
88.	Төмөр бетон парапетны байгуулалт	ББ-87
89.	Төмөр бетон парапетны арматурчлал, түүвэр	ББ-88
90.	Лифтний хучилтын арматурчлал, материалын түүвэр	ББ-89
91.	1-12-р давхрын Шат Ш-1-н байгуулалт, огтлол 1-1	ББ-90
92.	Цутгамал марш ЦМ-1, ЦМ-2, ЦМ-3-н арматурчлал, материалын түүвэр	ББ-91
93.	Зоорийн давхрын цутгамал хананы байгуулалт /1, 3, 6-блок/	ББ-92
94.	Зоорийн давхрын цутгамал хананы байгуулалт /2, 4, 5, 7-блок/	ББ-93
95.	Зоорийн давхрын цутгамал хананы байгуулалт /8-блок/	ББ-94
96.	1, 2-р давхрын цутгамал хананы байгуулалт	ББ-95
97.	3-12-р давхрын цутгамал хананы байгуулалт	ББ-96
98.	Техникийн давхрын цутгамал хананы байгуулалт	ББ-97
99.	Цутгамал ханын үүлэвар ХУ-1-8-н арматурчлал, материалын түүвэр	ББ-98
100.	Цутгамал хана ЦХ-1 дэлгээс, огтлолууд /1, 3, 6, 8-блок/	ББ-99
101.	Цутгамал хана ЦХ-1 арматурчлал, материалын түүвэр /1, 3, 6, 8-блок/	ББ-100
102.	Цутгамал хана ЦХ-1 дэлгээс, огтлолууд /2, 4, 5, 7-блок/	ББ-101
103.	Цутгамал хана ЦХ-1 арматурчлал, материалын түүвэр /2, 4, 5, 7-блок/	ББ-102
104.	Цутгамал хана ЦХ-2 дэлгээс, огтлолууд /1-7-блок/	ББ-103
105.	Цутгамал хана ЦХ-2 арматурчлал, материалын түүвэр /1-7-блок/	ББ-104
106.	Цутгамал хана ЦХ-2 дэлгээс, огтлолууд /8-блок/	ББ-105
107.	Цутгамал хана ЦХ-2 арматурчлал, материалын түүвэр /8-блок/	ББ-106
108.	Цутгамал хана ЦХ-3 дэлгээс, огтлолууд	ББ-107
109.	Цутгамал хана ЦХ-3 арматурчлал, материалын түүвэр	ББ-108
110.	Цутгамал хана ЦХ-4 дэлгээс, огтлолууд	ББ-109
111.	Цутгамал хана ЦХ-4 арматурчлал, материалын түүвэр	ББ-110
112.	Цутгамал хана ЦХ-5 дэлгээс, огтлолууд	ББ-111
113.	Цутгамал хана ЦХ-5 арматурчлал, материалын түүвэр	ББ-112
114.	Цутгамал хана ЦХ-6 дэлгээс, огтлолууд /Б блок/	ББ-113
115.	Цутгамал хана ЦХ-6 арматурчлал, материалын түүвэр	ББ-114
116.	Цутгамал хана ЦХ-7 дэлгээс, огтлолууд /1, 3, 6-блок/	ББ-115
117.	Цутгамал хана ЦХ-7 арматурчлал, материалын түүвэр /1, 3, 6-блок/	ББ-115*
118.	Цутгамал хана ЦХ-7 дэлгээс, огтлолууд /2, 4, 5, 7, 8-блок/	ББ-116
119.	Цутгамал хана ЦХ-7 арматурчлал, материалын түүвэр /2, 4, 5, 7, 8-блок/	ББ-116*
120.	Цутгамал хана ЦХ-8 дэлгээс, огтлолууд	ББ-117
121.	Цутгамал хана ЦХ-8 арматурчлал, материалын түүвэр	ББ-118
122.	Цутгамал хана ЦХ-9 дэлгээс, огтлолууд	ББ-119
123.	Цутгамал хана ЦХ-9 арматурчлал, материалын түүвэр	ББ-120
124.	Цутгамал хана ЦХ-10 дэлгээс, огтлолууд /1, 3, 6, 8-блок/	ББ-121
125.	Цутгамал хана ЦХ-10 арматурчлал, материалын түүвэр /1, 3, 6, 8-блок/	ББ-122
126.	Цутгамал хана ЦХ-10 дэлгээс, огтлолууд /2, 4, 5, 7-блок/	ББ-123

МАТЕРИАЛ:

Бэрдэлзын ццмэдмэл хцй бүтээцүүлэгч дээр дүрбэлсэлт дооцгүй дяльсан мэдрэцлээр хэрэглэнэ зохцно.

Сцйрцйн бэлэн	В10 (М150)
Хэлбэл сцйрь	В25 (М350)
Рам, хцйцлт, шш	В25 (М350)
Тэмэр бетон хэлс	В25 (М350)
Ямаан арматур	А400 ГОСТ 5781-82
Хомт	А240 ГОСТ 5781-82

АНХААРАХ ЗҮЙЛС:

Бэрдэлзын зэхцалаг бэ гүйцэлгээг бэцйгцлэгдэгдэд дор дүрбэсэн зөвлөмжцйг өө бэйлгэ.

1. Зүрэг месэд мцгсэсэн мэлмерцлэгдцйдэн үүлгэлэлгүйцйг мөрдөхөөс гадна бетонны бэлгэх заалбэр, ццмэх механоэцц, бетоны арчлэлд бэлон бетонны гүнцй бэлон хэлбэцй дэрсццрлэр сэйлэр хэрэглэй. Бетонны сорьцын шоогоор шалгалгаар гадна ццмгсэсэн бетонны сарааг дээш хцйцлэгдсэн дэрсл хэм өндөгт бэлэх хэрэлгэн, цохцлмын ах зэрэгээр бэл бэхцйг нь мозлоолгож бүлд ямын схемд мэмбэлэгж бэйбэн зохцно.

2. Зүрэг месэд мцгсэсбэсгэсс өөр мөрөйн арматур хэрэлгэх бэл мгүчцй шоолоонч үүлгэлэлгүйцйг зохцх эрх бүхцй ханьлбэнцйн мэрэгжлцйн бэйцэлд модорхойлцйлцйг зүрэг месэн зохцоч бэйцэцлцйлгаагдсэн эөцөөрэл өдөх хэрэлгэц. Зэбмэй бэлон мосс, шорроо, мосмой арматур хэрэлгэхцйг хорцлэлно. Сцйрь, бэлгэлс, хэлс, бэмнцйрцй, хцйцлм, шлмнй арматурцйн бцдмемр, црм, мэйбэзэрцйн зөрүүлэг, бэйрлэл зэрэгцйг ямаан зүрэгэмэй мохцч бэйцэлд бэлон ццмгсэлмнй ямаан уед шцлжцй хэйлхэгчй бэйцхв зохцхэлгч, гүйцэлгцйгцлэгдэн эрх бүхцй ямаанэлчцй шалгалт үзэж схм үйлэйн, зохцоч инженерт үзүүлгэсцйй бэрдэл ццмгсэлмнй ямаан захэх хэрэлгэмэй. Арматурцйн бэйцэрлэл бэйцэгдсэгдсэсс гадцх зөрүү нь БНБД 52-02-05-д зэгсгсэсс хэмэрч бэлохгүй.

3. Зүрэг месэд мцгсэсэн арматур хэрэлгэх уед арматурцйн мцгсцгсэн бцйцн, мөн мэлбэй дээр бцйгсэн арматурдсс дээрх 2.-д заасгсэн горьцйн шцжцлгээг хцйлгэж зохцоч инженерт шалгцйгсэн бэрдэл бцрцлгэ бэйх ёгсмөй. Ццмгсэлмэн гэгсгрлэлмнй ямаанд бэлх чэббэрлмэй бэйнэ. Ццмгсэлмэн гэгсгр мөнөөлөө. Бетон ццмгсэлмнй ямаанд 4-цйн хэлбөлдөх зэлэлцйгбэн бэлгй хцйж

4. Ццмгсэлмэн мөнөр бетон бүгмэлцйн хэй хцшлэлэ нь MNS 3173, MNS 3852, MNS 5121 гэмхбэрлмнй шалгалгцйгбэн хэнгэж, ццмгсэлмнй ачлаг бэлхэлр, хөдөлгөөнцйг, бетон ццйрлэл зоожцх зөй зэбсэрлгүй бөйх ёгсмөй. Тэмэр бетон рам бэ хцйчлмнй хонолцйн бцйбэж менперлмцр +5°С-с бооцгүй уед гүйцэлгээнэ.

5. Хонолцйн бцйбэж менперлмцр +5°С-с бэлэ бцйцй эбэрм 0°С-с цлгу бцлэлрлхгүй бэлсон уед бетон ццмгсэлмнй ямаг хцйх бэл эблцйн нехцөд бетон ццмгсэх механоэолцйн кэрм бэлэбсрцйлэн зохцоч цнгеномр цэгэцлцйгэн зөвцлгсөнцй бэрдэл бетоны яманы өблцйн нехцөд гүйцэлгэх эгэхцйг мозлоолно. БНБД 52-02-05-н 9-р бүлэг

6. Аэрэлрнй хэрьцэгэцй чцйгэцлн 50%-ээс бэлэ, менперлмцр +25°С-с дээш бэлбэлэ хцйрцй хэлцйн орчцн гэж мооцх БНБД 52-02-05-н 10-р бүлэгцйн зэлэмцйрцйн бэрцнмлэлгс.

7. Бэрцлэлнй хэбмэз бэ бэсэо чцлгэлэцйн хэмжээсцйг нэрцйн цэлэлж бэлгэнд эц бэсэо бэйбэлэс хэлэйхэлс гэрцлэцйж мэлбэцйн зөөбэцнцйг цжгенерцйг бэйцлэ ямлэлцйбэлэ зохцно.

8. Бэрцлэлнй ямаг гүйцэлгэх ямцмлэй бүсцйг мозлоон гэлбэн хэбелзөөнөөс хэмгэлгэлж бэрцлэлнй өндөөс ямлрбэл нэгэн зүйс цнэхэлс хэмгэлгэлж гэрбөч хцйх зөрлэгэр БНБД 12-03-04, БНБД 12-04-06-г мөрбөх хэрэгтэй. Бэрцлэлнй ямаг эхлэх гүйцэлгэх хцйгэлгэлд хөбэлмэр хэмгэлгэлгэ, ямцлгүй ямцлмлэлгэлг хэрццлцйгсэн, цэцлцйн бэйнэ бэйнэ мөрбөх хэрэгтэй. Зэхэлгэлцйн мэлгэлгэ мэлбэлгэлгэ ямцлцйгбэлгэ зохцно. Зэхэлгэлцйн мэлгэлгэ бэрцлэлнй чэнэрт хцйгэлгэлд хөбэлмэр хэмгэлгэлгэ, ямцлгүй мэлбэлгэлгэ момлгэн ямцлмлэлгэлгэ нь зүйцтэй.

9. Тэмэр бетон хцйцлүүйцйн бетон зцйрмэлгэлс БНБД 52-02-05, БНБД 52-01-10-д заасгсэн дэлгцй дэлгцй дэлгцй бетонны дэлгцй В25 ямлцйд хүрч бэйцэлгэ эгэхцйг бэйцлэ ямлэлцйгбэлгэ зохцно. Бетонноос 9 мөрхэлгэ ццо дөч 7, 14, 28 хонолцйн үеийн бэл бэхцйг модорхойлцйлцйг бонно. Бетонноос мөн 12 мөрхэлгэ ццо дөч 14, 28 хонолцйн үеийн бэл бэхцйг модорхойлцйлцйг бонно, цнгэхдэл 6-н мөрхэлгэ ццо нь ялсгй бэхцйг бэхцйлцйн, ялбсэн 6-н мөрхэлгэ ццо мөлбэй дээр бүгмэлцйгбэй цнгэ орчцйг бэхцйлцйн бэйн бэхцйг модорхойлцйлцйг бонно.

10. Бетон бэл бэхцйнхэлэ 70-80%-г хэнгэхэлгэс бонно хэй хэлцйгэ, бэсэо мөр мцлгэлгэлцйг сцлгэлгэ бонохэгүй.

САНАМЖ:

Тэмэр бетон ццмгсэлмэн бүмэлцйн цгсгэлгэлмнй ямаг хцйж гүйцэлгэхэгэс бонно ямаг зүрэлгэлгэ нэг бүрчлэн мэнцлцлгэлж, ялцлгэлгэ нэрм, бүрэм, смэнэбэрцйгбэлгэ сцбэлгэ. нэдэлмэлгэлгэ сцбэлгэ цгсгэлгэлмнй ямаг хцйж гүйцэлгэхэгэс бонно ялцлгэлгэ нэрм бэлгэлгэлгэ. Ццмгсэлмэн мөнөр бетон ццмгсэлмэн цгсгэлгэлмнй ямаг хцйж гүйцэлгэхэгэс бэ арматурцйн ялцлгэлгэ, хэй хэлцмэл бэлгэлгэ бетон ццмгсэлмэн "Бетон бэ црбэчцлэн хүчцлгэгэгүй арматурцйн мөнөр бетон бүмэлцй" БД 52-105-10, "Ццмгсэлмэн ялцлгэлгэ зэлэлгэр" БД 52-102-04 бонон бетон зцйрмэг, эс, хцйрэг, цемент, эдэгэр мэлмерэлгцйгцйн хэрэгэлгэмцй хонолгэлсон бүсэд бэрцлгэлгэ нэрм бэ бүрэм, бэрцлгэлгэ бүрэм, сэнэлбэрцйгцйн чэнэ бэрцлмлэн ялцлгэлгэлгэ зохцно.

	13		14		15		16		17		18		19		20		21		22		23		24		

Бэрцлэлнй бүмэлцйн мооцоонд бэрэлх нормлцй бэрцмм бүгчлүүйн цэлгэлгэлгэ бэрцммлэй.

"Ачлалгэл бэ үйлчлэл" БНБД 20-04-17

"Бэрцлэлнй бүмэлцй бэ бцйгцйн нэлбэбэрцлн ерөнхцй цэлгэлгэлгэ" БНБД 20-01-11

"Гэлэр хэбэлмлцйн бүс ццмэлг бэрцлэлг мөлөбөөх бэрцлэлнй норм бэ бүрэм" БНБД 22-01-21

"Бэрцлэлг бэлгэцйгцлмжцйн бцйцрь, сцйрцйн зцйрэлг мөсөн зохцох норм бэ бүрэм" БНБД 50-01-16

"Бетон бэ мөнөр бетон бүмэлц" БНБД 52-01-10

"Ццмгсэлмэн бетон, мөнөр бетон бүмэлц" БНБД 52.02.05

"Бетон бэ црбэчцлэн хүчцлгэгэгүй арматурцйн мөнөр бетон бүмэлц" БД 52-105-10

"Бэрцлэлнй бүмэлцйгцйн зэбрэлмлэс хэмгэлгэлгэх мөлөбөөлцм" БНБД 20-02-11

"Ццмгсэлмэн мөнөр бетон арэг бүмэлцйн хцйц хэгэгэлгэлцйн алькбм" Г1.000-1Г

Бэрцлэлнй бүмэлцйн шцэлгэлгэ сэлгэцк, бцнэлцк мооцоог ЛЛРА 10.10 прогрэммлэлг мооцлоо.

Арматурцйгбэлгэ гэлгцйн бэлгцйн бонон мехэнцк үүлүүлэлгэ

Сэмнбэлрэм	Гэлгцйн бэлгцйн	Үрэгэлгэлгэ хэлэлгэлгэ (МПа)	Бэл бэхцйн хэлэлгэлгэ (Мпа)
MNS JIS G 3112 : 2002	SR 235	235	380
	SD390	390	560
ГОСТ 5781 – 82	А-I (А240)	235	373
	А-III (А400)	390	590
GB 1499.2-2007	HRB335	335	455
	HRB400	400	540

Арматурцйгбэлгэ гэлгцйн бонон мооцоонд эрэлгэлгэ хэрэгэлгэлгэ цэрлгэлгэ бонон мэлбэцйн хэрэгэлгэлгэ цэрлгэлгэ.

Орос /ГОСТ 5781-82/		Хэнгэд /GB 1499.2-2007/		Монгол /MNS JIS G 3112:2002/	
Диаметр /мм/	Тооцооны талбай /см2/	Диаметр /мм/	Тооцооны талбай /см2/	Диаметр /мм/	Тооцооны талбай /см2/
6	0.283	6	0.283	6	0.3167
8	0.503	8	0.503		
10	0.785	10	0.785	10	0.7133
12	1.131	12	1.131	13	1.2670
14	1.539	14	1.539		
16	2.011	16	2.011	16	1.9860
18	2.545	18	2.545	19	2.8650
20	3.142	20	3.142		
22	3.801	22	3.801	22	3.8710
25	4.909	25	4.909	25	5.0670
28	6.158	28	6.158	29	6.4240

Эмхэгчд зцрэг нь "ББСМО"ХХК-цйн ОЮЗНЫ ӨМЧ мцн эохцолчцйн эвцөөрэлгүйгээр өөрчлөх бонон ашцлахыг хориглоно.

ЦЭАНБАЗАГАР ХОТ, ЧИНГЭЛТЭН ДҮҮРЭГ 14, 18-Р ХОРОО, СҮХБААТАР ДҮҮРЭГ 14-Р ХОРОО "СЭЛБЭ ДЭД ТӨР" 71 ДҮЙНЫ ОРОН СУУЦНЫ БАРИЛГА

ББСМО

Барилгын зураг төсөл, зөвлөх үйлчилгээ

Зохцрдсн	Б.Сүнхцйлмаа	Тцйлбэр цчлгэ	Хэ цзм: А3
Цнжмнвер	Н.Түвшцнмэгэлдэр	Ба-цйн цйцр	Огноо: 2025
Гүйцэлмэгсэн	Н.Түвшцнмэгэлдэр	БЛ-04/2025	М1: 1
Шалгасан	Б.Ганзорцг	ГТ-цйцр	Хуудас: 150

Хаяг: БЗД, 30-р хороо "ББСМО" ХХК-н байр
Цахим хаяг: 77116139, 99116139, 95103399, info-bazisdzsmo_@yahoo.com, bzb88SMO.mn

	13		14		15		16		17		18		19		20		21		22		23		24		

Тайлбар бичиг

Ерөнхий хэсэг:

Session дээд мөр орчмын гэр хоролмыг дахин давтах алгаарын мемпрампир хасах болсон учед бүрэлгээний нүүн сууцыг доорх бүүр хэрсүүс хаалбаяс хэлбэлт х эсвэл +5°C-д орчуулах, суурьцин газрс мөрд хэрсэгр хэмээ бодоо хэлчих) арга хэмээ аббоа зохцно. Бүрэлгээг бөрөж ашиглалтанд оруулах бүүр хэрсүүс хаалбаяс тайлбарлах ёстой. Тайлбарт дараах зүйлсийг оруулна: Ерөнхий хүсэлт, хэрэглэгдэх материалын нэр төрөл, хэмжээ, тоо ширхэг, онцгой шаардлага (жишээлбэл, гадаргуугийн эмалдах, цахилгаан тусгаарлах, гэрэлтүүлэгтэй гэх мэт), хүргэлтийн хугацаа, суурь тооцоо гэх мэт. Тайлбарт дурдсан зүйлс нь тендерт оролцох компанийн мэргэжлийн чадвар, туршлага, санхүүгийн боломж, техникийн чадвар зэрэгтэй холбогдоно. Тендерт оролцогч компани нь тендерт ирүүлсэн материалыг нарийн судалж, шаардлагатай тохиолдолд нэмэлт тодруулга авах эрхтэй бөгөөд, тендерт ирүүлсэн материалыг буцаах, эсвэл тендерийг хүлээн авах эсэхийг шийдвэрлэх эрх Захиалагч хадгална.

Техникийн шаардлага:

- Гадна талбайн моодоонд мемпрампир — Хамгийн чөлөөтэй 1 хоногийн мемпрампир (-35.7°C)
  - Хамгийн чөлөөтэй 3 хоногийн мемпрампир (-34.6°C)
  - Хамгийн чөлөөтэй 5 хоногийн мемпрампир (-33.6°C)
- Цасны ачаалал — 50 кг/м²
- Салхины ачаалал — 33 кг/м²
- Гаалт хөдөлгүүрийн зайрэг — 8 бааз (Хэрсүүлэх орлуулах РБА=143-190см/с²)

Бүрэлгээний стандарт бүтээгдэхүүний мэдээлэл: Japan Lira 10.10x64 programmable model. ID:9923135 39

Бүрэлгээ нь 21.0x21.0 м хэмжээтэй зоорь бүхий 12 давхар бүрэлгүүн давхрын чөлөөт нь бүрэн цэцэрлэгт бүхээгээр зуурсан мөсгөв.

Бүрэлгээний хэрэглэгдэх материал:

Бүүрь: "БССМО" ХХК-ийн захиалгаар Цаагөөгөмөр хэм Чинзаяагийн дүүргэх Сангийн бүдгэрэлтийн материалтай масштабтай цэцэрлэгт ажлыг 2024 оны 7 дугаар сард багтаан гүйцэтгэсэн гэрээ бүхий мехникийн бүлгэлгээний үйлчилгээ "Тон гео мехник" ХХК зүүлчлэгч инженер-геологийн дүгнэлтийн бичгийг мөн мөрөөдөн гаргаж, мөн гэрээ хэлцэлтэй холбогдуулан. Бүтээгдэхүүний материалтай танилцах, техникийн геологийн мэдээлэлтэй холбогдох асуудлыг шийдвэрлэх

Инженер-геологийн зүсэлт /XIV-XIV'/ шулуунаар

Масштаб: Б 1:100, Х 1:500

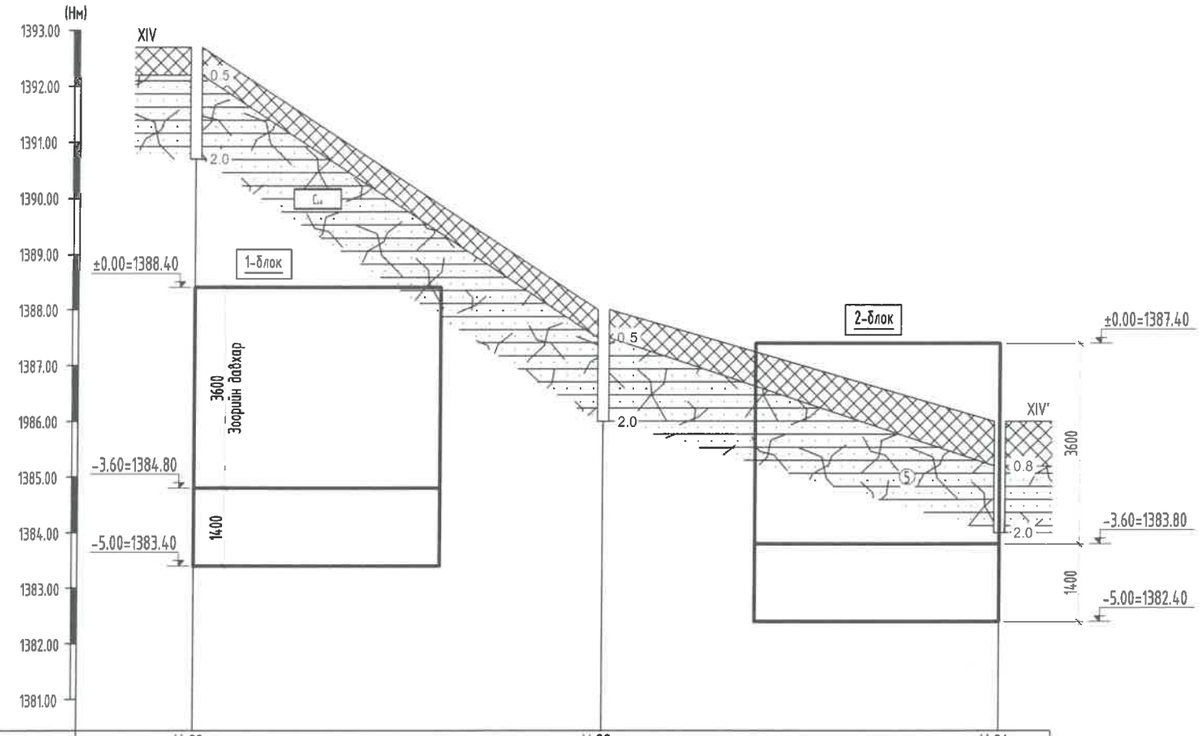

Цооногийн дугаар	Ц-29	Ц-30	Ц-31
Амсрын ойролцоо өндөржилт, м	1392.70	1388.00	1386.00
Цооног хоорондын зай, м	36.64м	35.60м	

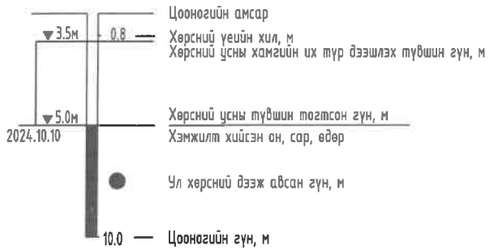

Хөрсний төлөв байдал

элсэнцэр чигжээстэй хайрган ул хөрс.	шавранцар чигжээстэй хайрган ул хөрс.
Хатуу	Хатуу
Урсамтгай	Урсамтгай

Таних тэмдэг

- Асгамал хөрс: Хүний үйл ажиллагаагаар үүссэн хар саарал өнгийн хайрган асгамал хөрс.
- (1) Элсэнцэр чигжээстэй хайрган ул хөрс (apQ_{I-2}): Цайвар шаргалаас бор шаргал өнгөтэй, хатуугаас урсамтгай хам байдалтай, аллювы-пролювийн гаралтай, Плейстоцен-Голоцены настай элсэнцэр чигжээстэй хайрган ул хөрс.
- (2) Шавранцар чигжээстэй хайрган ул хөрс (apQ_{I-2}): Бор шаргал өнгөтэй, урсамтгай хам байдалтай, аллювы-пролювийн гаралтай, Плейстоцен-Голоцены настай шавранцар чигжээстэй хайрган ул хөрс. /бүл чулуу агуулсан/
- I — I' Инженер-геологийн зүсэлтийн дугаар
- (1) Хөрсний үеийн дугаар
- apQ_{I-II} Ул хөрсний нас, гарал үүслийн индекс

Тайлбар:

1. Судалгааны талбайд үүсмэл хөрс 0.20-1.70 метрийн зузаантай тархсан, үүсмэл хөрсний доороос 5 төрлийн хурдас хуримтлал илэрсэн, геоморфологийн хувьд налуу гадаргуутай, элювы-делювийн гаралтай элсэнцэр чигжээстэй хайрган ул хөрс нь овойлттүй, элювы-делювийн гаралтай шавранцар чигжээстэй хайрган ул хөрс нь сулавтар овойлттой, аллювы-пролювийн гаралтай элсэнцэр чигжээстэй хайрган ул хөрс нь сулавтар овойлттой, аллювы-пролювийн гаралтай шавранцар чигжээстэй хайрган ул хөрс нь хүчтэй овойлттой, ул хөрсний ус илэрсэн зэргээс шалтгаалан уг барилгажих талбай нь инженер-геологийн төвөгшлийн ангиллаар дунд зэргийн нөхцөлтэй бүсэд хамаарч байна.
2. Судалгааны талбайд тархсан бүүрь хөрсний физик, механик шинж чанарын норматив тооцооны үзүүлэлтийг доор үзүүлэв.

Физик шинж чанарын үзүүлэлт	Индекс	Хэмжих нэгж	ИГЭ-1	ИГЭ-2	ИГЭ-3	ИГЭ-4
Байгалийн чийг	W		0.060	0.116	0.071	0.162
Урсалтын хязгаар	WL		0.178	0.224	0.177	0.218
Имрэгдлийн хязгаар	WP		0.127	0.140	0.126	0.135
Уян налархайн тоо	JP		0.051	0.084	0.051	0.083
Хатуу хэсгийн нягт	ps	г/см^3	2.69	2.72	2.69	2.71
Эзэлхүүний нягт	p	г/см^3	2.16	2.16	2.17	2.15
Хуурай хэсгийн нягт	pd	г/см^3	2.03	1.94	2.02	1.86
Сүвшил	n	%	24.27	28.58	24.64	31.58
Сүвшлийн илтгэлцүүр	e		0.321	0.404	0.329	0.464
Чийглэгийн зэрэг	Sr		0.49	0.73	0.55	0.93
Консистенц	IL		-1.41	-0.95	-1.00	-1.01

Хөрсний төрөл	Зууралдалтын хүч, кПа		Дотоод үрэлтийн өнцөг, градус		Хэв гажилтын модуль, МПа	Тооцооны эсэргүүцэл, кПа
	Сп1	Сп2	φ'	φ''	E	Ro
ИГЭ-1	14	9.3	45	39.1	49	450
ИГЭ-2	7	4.7	39	33.9	18	400
ИГЭ-3	6	4	44	38.3	45	400
ИГЭ-4	7	4.7	39	33.9	18	400
ИГЭ-5	Эзэлхүүн жин, г/см3 2.52 Өгөршлийн зэрэг, Kwr 0.91 Нэг чиглэлийн шахагдалд үзүүлэх тур зуурын эсэргүүцэл Rc-5.0-15.0 МПа Хэв гажилтын модуль E=30-40 МПа					500

3. Судалгааны талбайд үүсмэл хөрс 0.20-1.70 метрийн зузаантай тархсан, үүсмэл хөрсний доороос 5 төрлийн хурдас хуримтлал илэрсэн, геоморфологийн хувьд налуу гадаргуутай, элювы-делювийн гаралтай элсэнцэр чигжээстэй хайрган ул хөрс нь овойлттүй, элювы-делювийн гаралтай шавранцар чигжээстэй хайрган ул хөрс нь сулавтар овойлттой, аллювы-пролювийн гаралтай элсэнцэр чигжээстэй хайрган ул хөрс нь сулавтар овойлттой, аллювы-пролювийн гаралтай шавранцар чигжээстэй хайрган ул хөрс нь хүчтэй овойлттой, ул хөрсний ус илэрсэн зэргээс шалтгаалан уг барилгажих талбай нь инженер-геологийн төвөгшлийн ангиллаар дунд зэргийн нөхцөлтэй бүсэд хамаарч байна.
4. Улирлын хөлдөлтийн норматив гүн нь:
   - /ИГЭ-1/ Элсэн чигжээстэй хайрган ул хөрс - 3.67м
   - /ИГЭ-2/ Шавранцар чигжээстэй хайрган ул хөрс - 3.67м
   - /ИГЭ-3/ Элсэнцэр чигжээстэй хайрган ул хөрс - 3.67м
   - /ИГЭ-4/ Шавранцар чигжээстэй хайрган ул хөрс - 3.67м
5. Улирлын хөлдөлтийн бүсэд:
   - /ИГЭ-1/Элсэн чигжээстэй хайрган ул хөрс - Овойлтгүй
   - /ИГЭ-2/ Шавранцар чигжээстэй хайрган ул хөрс -Сулавтар овойлттой
   - /ИГЭ-3/ Элсэнцэр чигжээстэй хайрган ул хөрс - Сулавтар овойлттой
   - /ИГЭ-4/ Шавранцар чигжээстэй хайрган ул хөрс - Хүчтэй овойлттой
6. Газар шорооны ажлын зэрэг гэсгэлэн нөцхөлд гар аргаар малтахад:
   - /ИГЭ-1/Элсэн чигжээстэй хайрган ул хөрс - IV
   - /ИГЭ-2/ Шавранцар чигжээстэй хайрган ул хөрс - IV
   - /ИГЭ-3/ Элсэнцэр чигжээстэй хайрган ул хөрс - IV
   - /ИГЭ-4/ Шавранцар чигжээстэй хайрган ул хөрс - IV
   - /ИГЭ-5/ Өгөршсөн элсэн чулуу - V-VII
7. Хөрсний оргил хурдатгал PGA=110-142, 143-190 см/с^2
8. Тус талбай нь газар хөдлөлийн 7-8 баллын бүсэд байрлана.
9. Барилгын суурийн нүхийг ухсаны дараа бүүрь хөрсний хяналт хийлгэх шаардлагатай.

Энэхүү зураг нь "ББСМО"ХХК-ийн ОЮУНЫ ӨМЧ тул зохиогчийн эзэмшлийн эрхтэй бөгөөд ашиглахыг хориглоно.

ББСМО ХХК	УЛААНБААТАР ХОТ, ЧИНГЭЛТЭЙ ДҮҮРЭГ 14, 18-Р ХОРОО, СУХБААТАР ДҮҮРЭГ 14-Р ХОРОО "СЭЛБЭ ДЭД ТӨВ" 71 АЙЛЫН ОРОН СУУЦНЫ БАРИЛГА				
	Суурь суулгалт, инженер-геологийн зүсэлт /XIV-XIV'/				Ye шат: А3
	Захирал	Б.Сүнжидмаа	ЕГ Шифр: ББ-0472025	Масштаб: М1: 100	Огноо: 2025
	Инженер	Н.Түвшинтөгөлдөр			
	Гүйцэтгэсэн	Н.Түвшинтөгөлдөр	ТГ Шифр:	Зургийн дугаар: ББ-03	Хуудас: 150
Хаяг: БЗД, 30-р хороо "ББСМО" ХХК-н бүсэр Утас: 77116139, 99116139, 95103339. И-мэйл:bbsmo_ub@yahoo.com, Вэб:BBSMO.mn	Шалгасан	Б.Ганзориг			

Зураг гесөд нягталсан тийсэн ЭКСПЕРТ № 2-46 Зураг төсөл нягталсан ... он сар ... өдөр Засварлан эсэх БАРИЛГЫН ХЯНАЛТ ТӨВ

Инженер-геологийн зүсэлт /XIII-XIII'/ шулуунаар

Масштаб: Б 1:100, Х 1:500

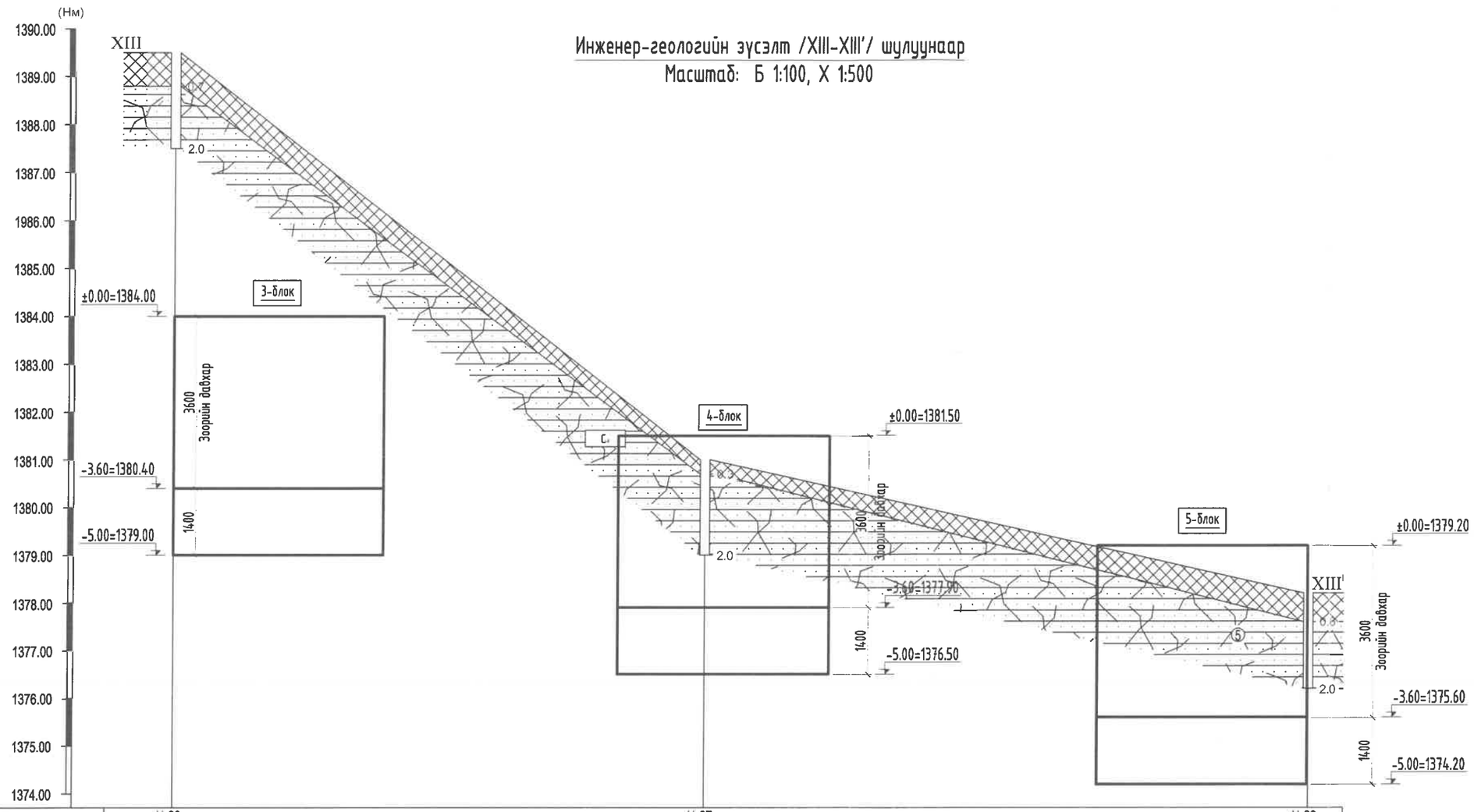

Цооногийн дугаар	Ц-26	Ц-27	Ц-28
Амсрын ойролцоо өндөржилт, м	1389.50	1381.00	1378.00
Цооног хоорондын зай, м	55.61м	63.13м	

Таних тэмдэг

Асгамал хөрс: Хүний үйл ажиллагаагаар үүссэн хар саарал өнгийн хайрган асгамал хөрс.

(1) Элсэнцэр чигжээстэй хайрган ул хөрс (apQ_{1-2}): Цайвар шаргалаас бор шаргал өнгөтэй, хатуугаас урсамтгай хам байдалтай, аллюви-пролювийн гаралтай, Плейстоцен-Голоцены настай элсэнцэр чигжээстэй хайрган ул хөрс.

(2) Шавранцар чигжээстэй хайрган ул хөрс (apQ_{1-2}): Бор шаргал өнгөтэй, урсамтгай хам байдалтай, аллюви-пролювийн гаралтай, Плейстоцен-Голоцены настай шавранцар чигжээстэй хайрган ул хөрс. /бүл чулуу агуулсан/

I — I' Инженер-геологийн зүсэлтийн дугаар

(1) Хөрсний үеийн дугаар

apQ_{1-II} Ул хөрсний нас, гарал үүслийн индекс

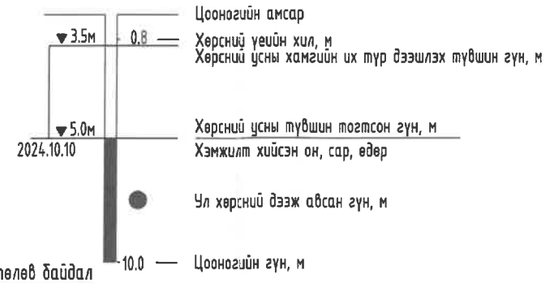

Хөрсний төлөв байдал

элсэнцэр чигжээстэй хайрган ул хөрс.	шавранцар чигжээстэй хайрган ул хөрс.
Хатуу	Хатуу
Урсамтгай	Урсамтгай

1. Судалгааны талбайд үүсмэл
элсэнцэр чигжээстэй хайрган ул
сулавтар овойлттой, аллюви-прол
ангиллаар дунд зэргийн нөхцөлтэ
2. Судалгааны талбайд тархсан д

Физик шинж чанарын үзүү
Байгалийн чийг
Урсалтын хязгаар
Имрэгдлийн хязгаар
Чян налархайн тоо
Хатуу хэсгийн нягт
Эзэлхүүний нягт
Хуурай хэсгийн нягт
Сүвшил
Сүвшлийн илтгэлцүүр
Чийглэгийн зэрэг
Консистенц

Хөрсний төрөл	Зууралдалты
	Сп1
ИГЭ-1	14
ИГЭ-2	7
ИГЭ-3	6
ИГЭ-4	7
ИГЭ-5	Нэг чиг

3. Судалгааны талбайд үүсмэл х
элсэнцэр чигжээстэй хайрган ул х
сулавтар овойлттой, аллюви-прол
ангиллаар дунд зэргийн нөхцөлтэ
4. Улирлын хөлдөлтийн норматив г

5. Улирлын хөлдөлтийн бүсэд:

6. Газар шорооны ажлын зэрэг гэс

7. Хөрсний оргил хурдатгал PGA=1
8. Тус талбай нь газар хөдлөлийн
9. Барилгын суурийн нүхийг ухсаны

Тайлбар:

Хэрэв 0.20-1.70 метрийн зузаантай шороон хэрэгцээ доороос 5 метрийн хүртэх хуримтлал цаарсан, агломерофозийн хүчлийг саадгаргуйгаа, замын-бетонийн зарамаа өндөр нь обойлгуй, замын-бетонийн зарамаа өндөр нь хэрэв нь суурийн обойлтоо, даамын-прожектийн зарамаа өндөр нь хэрэв нь суурийн зарамаа өндөр нь хэрэв нь хүчтэй обойлтоо, өндөр замын-бетонийн зарамаа шаардлагатай тул хэрэгсэх шаардлагатай хүйдэн өндөр нь хүчтэй обойлтоо, өндөр нь цэвэрлэгдсэн шаардлагатай тул бүрэлдэхүй шаардлагатай тул хэрэгсэх зарлаг шаардлагатай өндөр нь инженер-геологийн мэдээлэлтэй бүтээгдэхүүн хамгаарч болно.

Үзүүлэлт	Индекс	Хэмжих нэгж	ИГЗ-1	ИГЗ-2	ИГЗ-3	ИГЗ-4
Чийг агуулах	W		0.060	0.116	0.071	0.162
Шингэн чанарын хязгаар	WL		0.178	0.224	0.177	0.218
Пластик чанарын хязгаар	Wp		0.127	0.140	0.126	0.135
Пластик чанарын индекс	Ip		0.051	0.084	0.051	0.083
Нягтрал	ps	г/см³	2.69	2.72	2.69	2.71
Ширхэгийн нягтрал	p	г/см³	2.16	2.16	2.17	2.15
Хуурай нягтрал	pd	г/см³	2.03	1.94	2.02	1.86
Чийгшилт	n	%	24.27	28.58	24.64	31.58
Хоосон байдлын коэффициент	e		0.321	0.404	0.329	0.464
Ханалтын коэффициент	Sr		0.49	0.73	0.55	0.93
Шингэрэлтийн индекс	IL		-1.41	-0.95	-1.00	-1.01

Хүч, кПа	Дотоодын үрэлтийн өнцөг, градус		Хэв гажшилтын модуль, МПа	Тоосоонд эсэргүүцэх, кПа
Cn2	φ'	φ"	E	Ro
9.3	45	39.1	49	450
4.7	39	33.9	18	400
4	44	38.3	45	400
4.7	39	33.9	18	400
Эзэлхүүн жин, г/см3 2.52 Өвөршөөгүй зөөлөг, Кwr 0.91				500
Элбэг ашиглагдах үүлгэлэх мүр зүүрмэн эсэргүүцэл Rc-5.0-15.0 МПа Хэв гажшилтын модуль E=30-40 МПа				

Тайлбар: Суурь суурьшлын, инженер-геологийн эрсдэлтэй /XIII-XIII/ газрын /XIII-XIII/ Ye шат: А3

Захирал Г.Чинзэдмаа Ел шүүр: Масштаб: Огноо: 2025

Инженер Н.Түвшинбаяр БЕ-04/2025 М1: 100

Гүйцэтгэсэн Н.Түвшинбаяр Тг шүүр: Зурвасын дугаар: Хуудас: 150

Шалгасан Б.Ганзориг Шалгасан Б.Ганзориг БЕ-04

ХБХ-ийн ЗӨВ ТӨСӨЛ ЗОХИОГДСОН ХЭЛБЭР

БЕССМО ХХК

Хаяг: БЗД, 30-р хороо "БЕСМО" ХХК-ийн байр
Утас: 7711513 9, 99116139, 95103339,
И-мэйл:besmo_llc@yahoo.com, БЗД30SMO.mn

УЛААНБААТАР ХОТ, ЧИНГЭТГЭЛ ДҮҮРЭГ 14, 18-Р ХОРОО, СҮХБААТАР ДҮҮРЭГ 14-Р ХОРОО
"СЭМЗ ДЭД ТӨВ" 71 АЙМАГ ОРОН СУУЦНЫ БАРИЛГА

Инженер-геологийн зүсэлт /XII-XII'/ шулуунаар

Масштаб: Б 1:100, Х 1:500

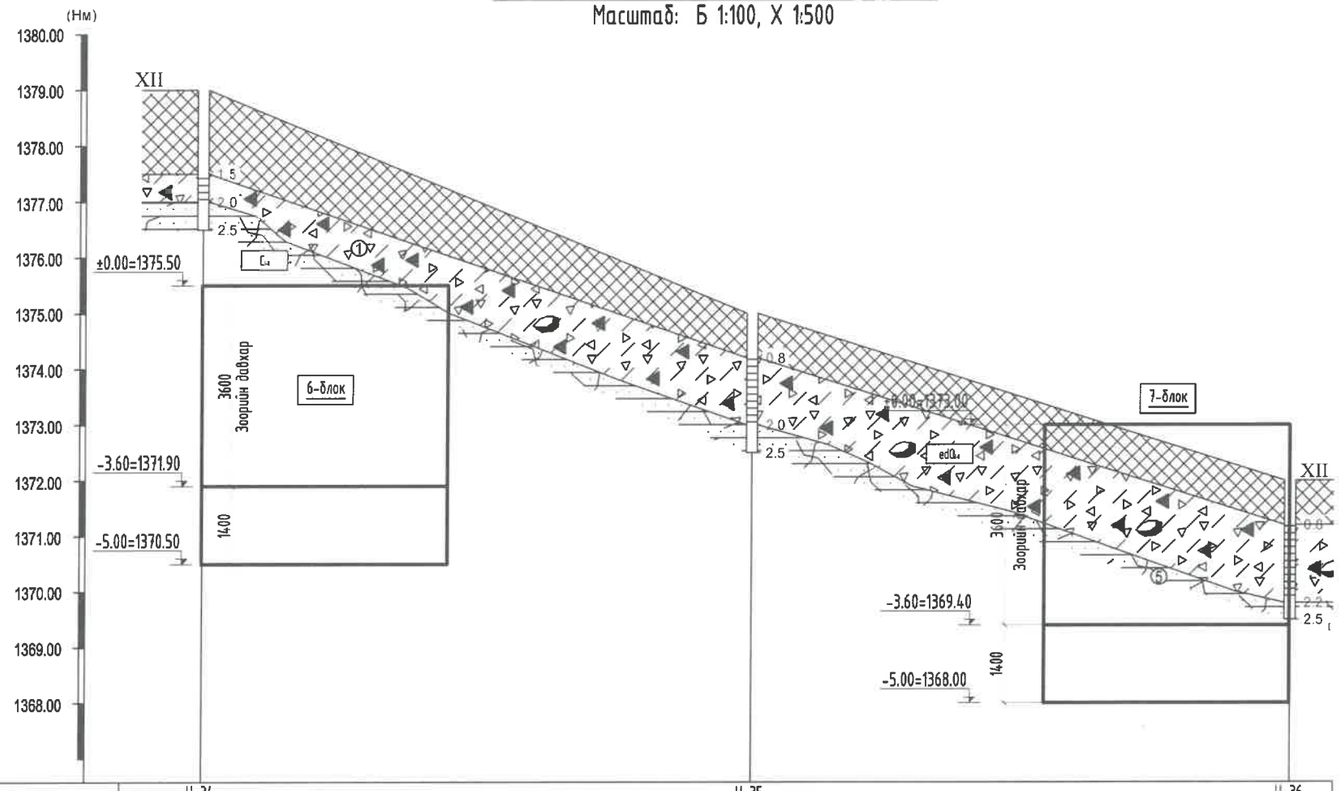

Цооногийн дугаар	Ц-34	Ц-35	Ц-36
Амсрын ойролцоо өндөржилт, м	1379.00	1375.00	1372.00
Цооног хоорондын зай, м	49.28м	48.31м	

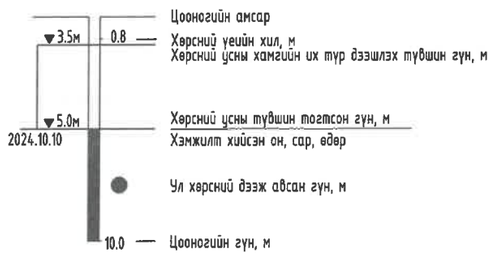

Хөрсний төлөв байдал

элсэнцэр чигжээстэй хайрган ул хөрс.	шавранцар чигжээстэй хайрган ул хөрс.
Хатуу	Хатуу
Урсамтгай	Урсамтгай

Таних тэмдэг

Асгамал хөрс: Хүний үйл ажиллагаагаар үүссэн хар саарал өнгийн хайрган асгамал хөрс.

(1) Элсэнцэр чигжээстэй хайрган ул хөрс (apQ_{1-2}): Цайвар шаргалаас бор шаргал өнгөтэй, хатуугаас урсамтгай хам байдалтай, аллювий-пролювийн гаралтай, Плейстоцен-Голоцены настай элсэнцэр чигжээстэй хайрган ул хөрс.

(2) Шавранцар чигжээстэй хайрган ул хөрс (apQ_{1-2}): Бор шаргал өнгөтэй, урсамтгай хам байдалтай, аллювий-пролювийн гаралтай, Плейстоцен-Голоцены настай шавранцар чигжээстэй хайрган ул хөрс. /бүл чулуу агуулсан/

I I' Инженер-геологийн зүсэлтийн дугаар

(1) Хөрсний үеийн дугаар

apQ_{1-2} Ул хөрсний нас, гарал үүслийн индекс

Тайлбар:

1. Судалгааны талбайд үүсмэл хөрс 0.20-1.70 метрийн зузаантай тархсан, үүсмэл хөрсний доороос 5 төрлийн хурдас хуримтлал илэрсэн, геоморфологийн хувьд налуу гадаргуутай, элювий-делювийн гаралтай элсэнцэр чигжээстэй хайрган ул хөрс нь овойлттгүй, элювий-делювийн гаралтай шавранцар чигжээстэй хайрган ул хөрс нь сулавтар овойлттой, аллювий-пролювийн гаралтай элсэнцэр чигжээстэй хайрган ул хөрс нь сулавтар овойлттой, аллювий-пролювийн гаралтай шавранцар чигжээстэй хайрган ул хөрс нь хүчтэй овойлттой, ул хөрсний ус илэрсэн зэрэгээс шалтгаалан уг барилгажих талбай нь инженер-геологийн төвөгшлийн ангиллаар дунд зэргийн нөхцөлтэй бүсэд хамаарч байна.
2. Судалгааны талбайд тархсан бүүрь хөрсний физик, механик шинж чанарын норматив тооцооны үзүүлэлтийг доор үзүүлэв.

Физик шинж чанарын үзүүлэлт	Индекс	Хэмжих нэгж	ИГЭ-1	ИГЭ-2	ИГЭ-3	ИГЭ-4
Байгалийн чийг	W		0.060	0.116	0.071	0.162
Урсалтын хязгаар	WL		0.178	0.224	0.177	0.218
Имрэгдлийн хязгаар	WP		0.127	0.140	0.126	0.135
Уян налархайн тоо	JP		0.051	0.084	0.051	0.083
Хатуу хэсгийн нягт	ps	г/см^3	2.69	2.72	2.69	2.71
Зэвлхүүний нягт	p	г/см^3	2.16	2.16	2.17	2.15
Хуурай хэсгийн нягт	pd	г/см^3	2.03	1.94	2.02	1.86
Сүвшил	n	%	24.27	28.58	24.64	31.58
Сүвшлийн илтгэлцүүр	e		0.321	0.404	0.329	0.464
Чийглэгийн эзэлт	Sr		0.49	0.73	0.55	0.93
Консистенц	IL		-1.41	-0.95	-1.00	-1.01

Хөрсний төрөл	Зууралдалтын хүч, кПа		Дотоод үрэлтийн өнцөг, градус		Хэв гажилтын модуль, МПа	Тооцооны эсэргүүцэл, кПа
	Сп1	Сп2	φ'	φ"	E	Ro
ИГЭ-1	14	9.3	45	39.1	49	450
ИГЭ-2	7	4.7	39	33.9	18	400
ИГЭ-3	6	4	44	38.3	45	400
ИГЭ-4	7	4.7	39	33.9	18	400
ИГЭ-5	Эзэлхүүн жин, г/см3 2.52 Өгөршлийн зэрэг, Kwr 0.91 Нэг чиглэлийн шахагдалд үзүүлэх тур зуурын эсэргүүцэл Rc-5.0-15.0 МПа Хэв гажилтын модуль E=30-40 МПа					500

3. Судалгааны талбайд үүсмэл хөрс 0.20-1.70 метрийн зузаантай тархсан, үүсмэл хөрсний доороос 5 төрлийн хурдас хуримтлал илэрсэн, геоморфологийн хувьд налуу гадаргуутай, элювий-делювийн гаралтай элсэнцэр чигжээстэй хайрган ул хөрс нь овойлттгүй, элювий-делювийн гаралтай шавранцар чигжээстэй хайрган ул хөрс нь сулавтар овойлттой, аллювий-пролювийн гаралтай элсэнцэр чигжээстэй хайрган ул хөрс нь сулавтар овойлттой, аллювий-пролювийн гаралтай шавранцар чигжээстэй хайрган ул хөрс нь хүчтэй овойлттой, ул хөрсний ус илэрсэн зэрэгээс шалтгаалан уг барилгажих талбай нь инженер-геологийн төвөгшлийн ангиллаар дунд зэргийн нөхцөлтэй бүсэд хамаарч байна.
4. Улирлын хөлдөлтийн норматив гүн нь:
   - /ИГЭ-1/ Элсэн чигжээстэй хайрган ул хөрс - 3.67м
   - /ИГЭ-2/ Шавранцар чигжээстэй хайрган ул хөрс - 3.67м
   - /ИГЭ-3/ Элсэнцэр чигжээстэй хайрган ул хөрс - 3.67м
   - /ИГЭ-4/ Шавранцар чигжээстэй хайрган ул хөрс - 3.67м
5. Улирлын хөлдөлтийн бүсэд:
   - /ИГЭ-1/Элсэн чигжээстэй хайрган ул хөрс - Овойлттгүй
   - /ИГЭ-2/ Шавранцар чигжээстэй хайрган ул хөрс -Сулавтар овойлттой
   - /ИГЭ-3/ Элсэнцэр чигжээстэй хайрган ул хөрс - Сулавтар овойлттой
   - /ИГЭ-4/ Шавранцар чигжээстэй хайрган ул хөрс - Хүчтэй овойлттой
6. Газар шорооны ажлын зэрэг гэсэлэн нөцхөлд гар аргаар малтахад:
   - /ИГЭ-1/Элсэн чигжээстэй хайрган ул хөрс - IV
   - /ИГЭ-2/ Шавранцар чигжээстэй хайрган ул хөрс - IV
   - /ИГЭ-3/ Элсэнцэр чигжээстэй хайрган ул хөрс - IV
   - /ИГЭ-4/ Шавранцар чигжээстэй хайрган ул хөрс - IV
   - /ИГЭ-5/ Өгөршсөн элсэн чулуу - V-VII
7. Хөрсний оргил хурдатгал PGA=110-142, 143-190 см/с^2
8. Тус талбай нь газар хөдлөлийн 7-8 баллын бүсэд байрлана.
9. Барилгын суурийн нүхийг ухсаны дараа бүүрь хөрсний хяналт хийлгэх шаардлагатай.

Зураг төсөлд мэргэжлийн хяналт хийсэн
ЭКСПЕРТ № Д-41
Зураг төсөл ... он сар ... өдөр
Засварлагч эсэх
БАРИЛГЫН ХӨГЖЛИЙН ЯАМ

Энэхүү зураг нь "ББСМО"ХХК-ийн ОЮУНЫ ӨМЧ тул эзэмшигчийн зөвшөөрөлгүйгээр өөрчлөх болон ашиглахыг хориглоно.

ББСМО
Хаяг: БЗД, 30-р хороо "ББСМО" ХХК-н байр
Утас: 77116639, 99116639, 95103339.
И-мэйл:bbsmo_ub@yahoo.com, Вэб:BBSMO.mn

УЛААНБААТАР ХОТ, ЧИНГЭЛТЭЙ ДҮҮРЭГ 14, 18-Р ХОРОО, СҮХБААТАР ДҮҮРЭГ 14-Р ХОРОО
"СЭЛБЭ ДЭД ТӨВ" 71 АЙЛЫН ОРОН СУУЦНЫ БАРИЛГА

Суурь суулгалт, инженер-геологийн зүсэлт /XII-XII'/

Захирал	Б.Сүнжидмаа		ЕГ Шифр: ББ-04/2025	Масштаб: М1: 100	Ye шат: А3
Инженер	Н.Түвшинтөгөлдөр				Огноо: 2025
Гүйцэтгэсэн	Н.Түвшинтөгөлдөр		ТГ Шифр:	Зургийн дугаар: ББ-05	Хуудас: 150
Шалгасан	Б.Ганзориг				

СУУРИЙН БАЙГУУЛАЛТ /1-БЛОК/ М1:100

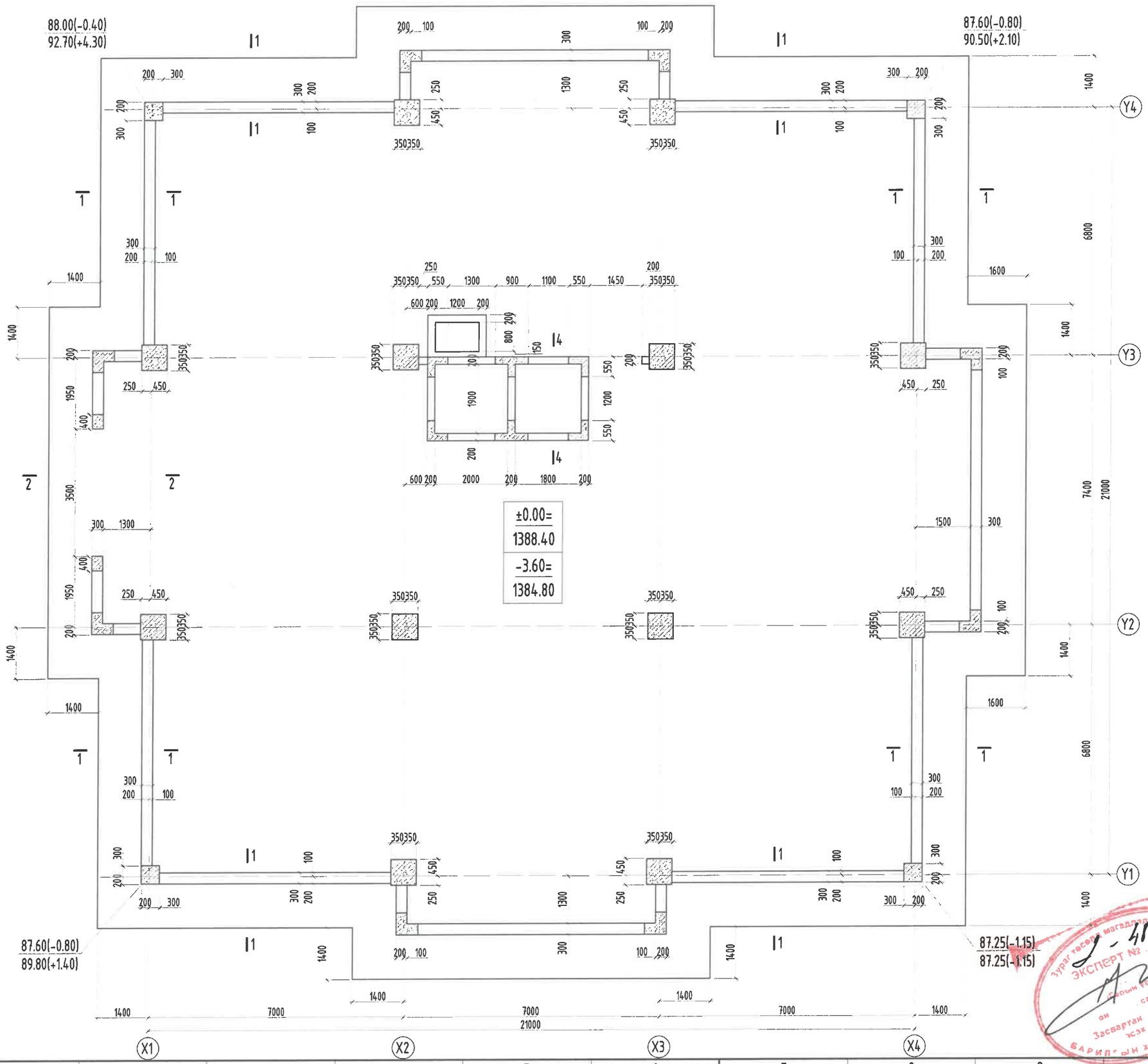

Тайлбар:

1. Энэ зургийг ББ-н бусад хуудастай хамт үзнэ.
2. Суурийн ажлын арматурын анги А400.
3. Суурийн бетоны анги В25, бетоны марк М350
4. Суурийн ажлын арматурыг хамгаалах үеийн зузаан 50мм байна.
5. Цутгамал бетоны ажлыг БНбД 52-02-05-ын дагуу хийж гүйцэтгэнэ.
6. Суурь болон зоорийн хананд зурагт үзүүлсний дагуу хөрсний уснаас хамгаалах ус тусгаарлах мембран материалыг технологийн дагуу ашиглана.
7. Суурийн нүхийг ухахад гарсан асгамал хөрсөөр суурийг эргүүлж чигжиж болохгүй. Овойлт үүсгэдэггүй элс хайрган хөрсийг 20см тутамд нягтруулж чигжинэ.

Зөвшөөрөлцсэн:		
БА		Н.Мянганбаяр
ХАС		С.Энхдалай
ЦБУ		Ж.Отгонжаргал

Блок схем: (А-6, А-10, А-18 бус)

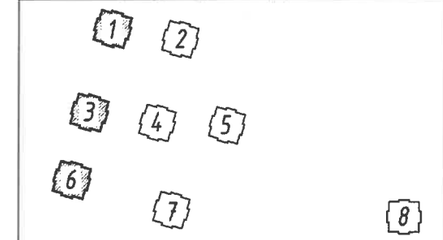

Ye шат:	АЖЛЫН ЗУРАГ

ББСМО
БАРИЛГЫН ЗУРАГ ТӨСӨЛ, ЗӨВЛӨХ ҮЙЛЧИЛГЭЭ

Хаяг: БЗД, 30-р хороо "ББСМО"ХХК-н байр
Утас:77116139,99116139, 95103339
И-мэйл: bbsmo08@gmail.com info@bbsmo.mn
Вэб: BBSMO.mn

Захирал		Б.Сүнжидмаа
Инженер		Н.Түвшинтөгөлдөр
Гүйцэтгэсэн		Н.Түвшинтөгөлдөр
Шалгасан		Б.Ганзориг

УЛААНБААТАР ХОТ, ЧИНГЭЛТЭЙ ДҮҮРЭГ 14, 18-Р ХОРОО, СҮХБААТАР ДҮҮРЭГ 14-Р ХОРОО "СЭЛБЭ ДЭД ТӨВ" 71 АЙЛЫН ОРОН СУУЦНЫ БАРИЛГА

Суурийн байгуулалт /1-блок/

Масштаб:	Зургийн дугаар:	Хуудас:
М1:100	ББ-06	150
ЕГ Шифр: ББ-04/2025	ТГ Шифр:	Огноо: 2025

Зураг төсөл магадлан хийсэн ЭКСПЕРТ № J-41 Барилгын хяналт, ан сар Засварлан өдөр

СУУРИЙН БАЙГУУЛАЛТ /2-БЛОК/ М1:100

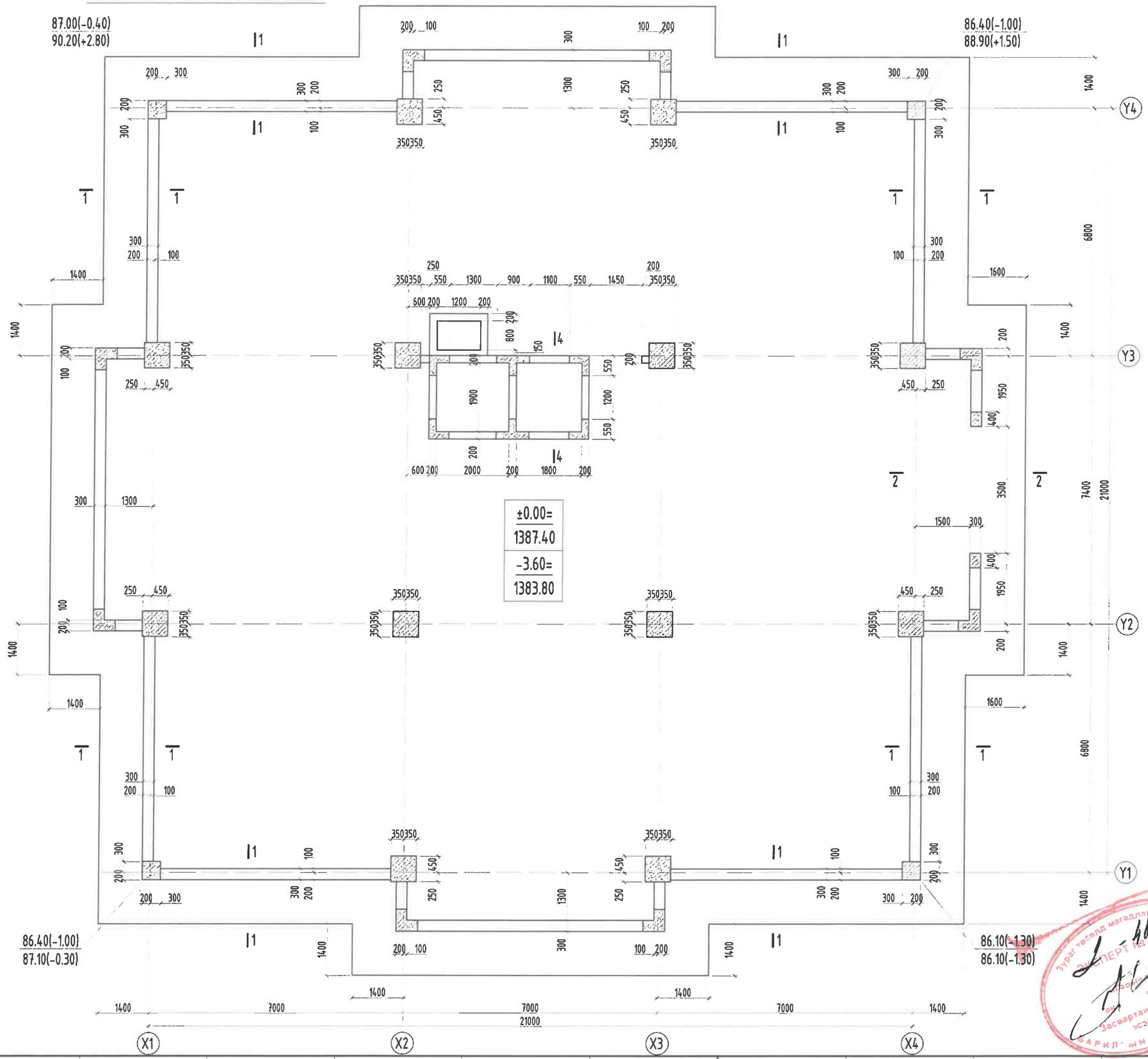

Тайлбар:

1. Энэ зургийг ББ-н бусад хуудастай хамт үзнэ.
2. Суурийн ажлын арматурын анги А400.
3. Суурийн бетоны анги В25, бетоны марк М350
4. Суурийн ажлын арматурыг хамгаалах үеийн зузаан 50мм байна.
5. Цутгамал бетоны ажлыг БНБД 52-02-05-ын дагуу хийж гүйцэтгэнэ.
6. Суурь болон зоорийн хананд зураг үзүүлсний дагуу хөрсний уснаас хамгаалах ус тусгаарлах мембран материалыг технологийн дагуу ашиглана.
7. Суурийн нүхийг ухахад гарсан асгамал хөрсөөр суурийг эргүүлж чигжиж болохгүй. Овойлт үүсгэдэггүй элс хайрган хөрсийг 20см тутамд нягтруулж чигжинэ.

Зөвшөөрөлцсөн:		
БА		Н.Мянганбаяр
ХАС		С.Энхдалай
ЦБУ		Ж.Отгонжаргал

Блок схем: (А-6, А-10, А-18 бус)

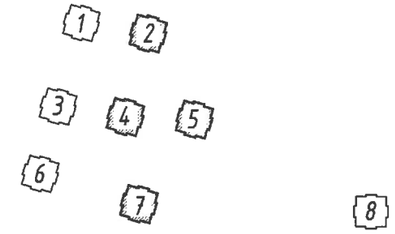

Ye шат:	АЖЛЫН ЗУРАГ

ББСМО ХХК
БАРИЛГЫН ЗУРАГ ТӨСӨӨ, ЗӨВЛӨХ ҮЙЛЧИЛГЭЭ
Хаяг: БЗД, 30-р хороо "ББСМО"ХХК-н байр
Утас:77116139,99116139, 95103339
И-мэйл: bbsmo08@gmail.com info@bbsmo.mn
Вэб: BBSMO.mn

Захирал		Б.Сүнжидмаа
Инженер		Н.Түвшинтөгөлдөр
Гүйцэтгэсэн		Н.Түвшинтөгөлдөр
Шалгасан		Б.Ганзориг

УЛААНБААТАР ХОТ, ЧИНГЭЛТЭЙ ДҮҮРЭГ 14, 18-Р ХОРОО, СҮХБААТАР ДҮҮРЭГ 14-Р ХОРОО "ЭЭЛБЭ ДЗД ТӨВ" 71 АЙЛЫН ОРОН СУУЦНЫ БАРИЛГА

Суурийн байгуулалт /2-блок/

Масштаб:	Зургийн дугаар:	Хуудас:
М1:100	ББ-07	150
ЕГ Шифр: ББ-04/2025	ТГ Шифр:	Огноо: 2025

Зураг төсөлд мэдэгдэл хийсэн
ЭКСПЕРТ
Засвартай эсэх
БАРИЛГЫН ХӨГЖЛИЙН ЯАМ

СУУРИЙН БАЙГУУЛАЛТ /3-БЛОК/ М1:100

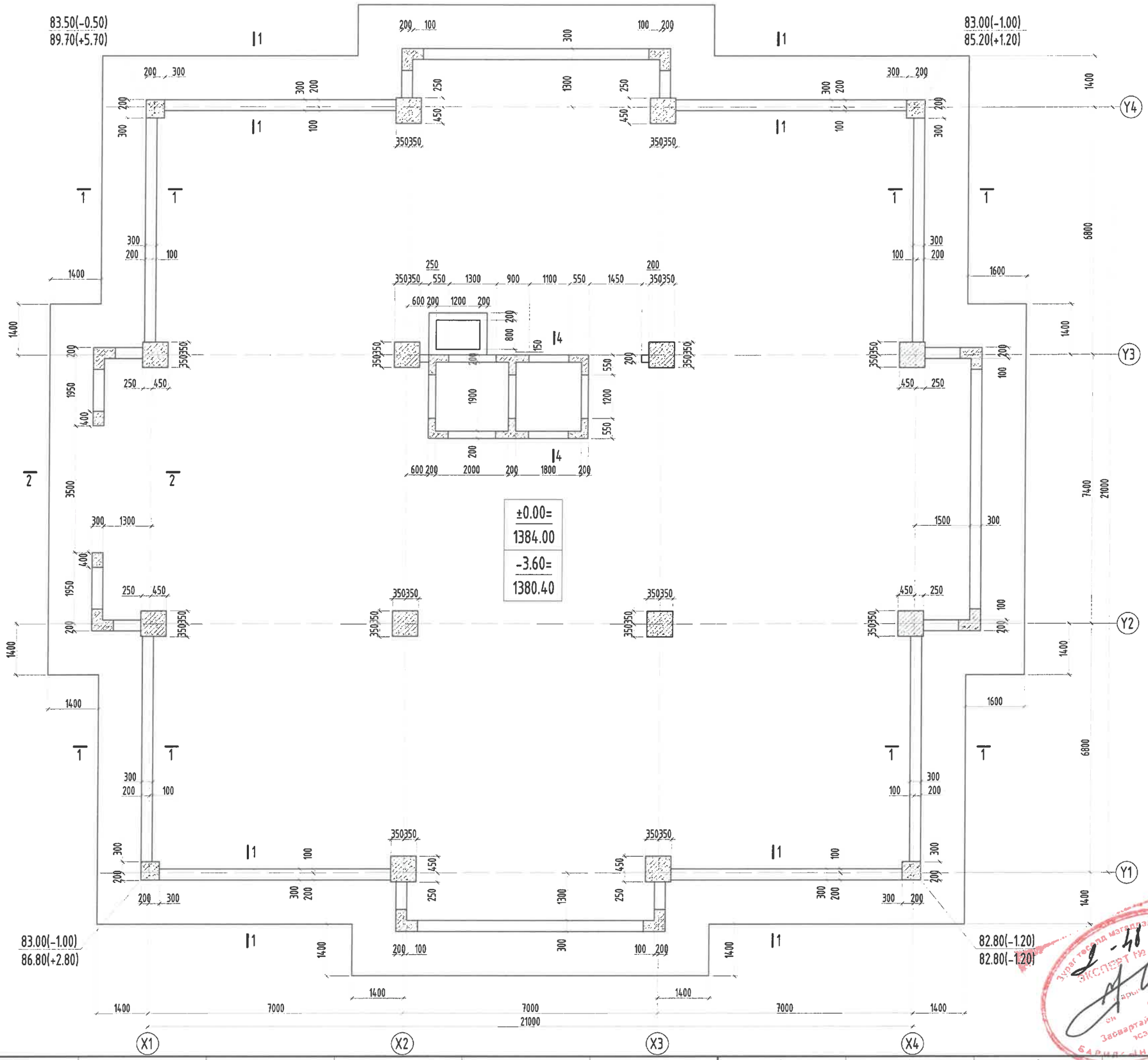

Тайлбар:

1. Энэ зургийг ББ-н бусад хуудастай хамт үзнэ.
2. Суурийн ажлын арматурын анги А400.
3. Суурийн бетоны анги В25, бетоны марк М350
4. Суурийн ажлын арматурыг хамгаалах үеийн зузаан 50мм байна.
5. Цутгамал бетоны ажлыг БНбД 52-02-05-ын дагуу хийж гүйцэтгэнэ.
6. Суурь болон зоорийн хананд эрагт үзүүлсний дагуу хөрсний уснаас хамгаалах ус тусгаарлах мембран материалыг технологийн дагуу ашиглана.
7. Суурийн нүхийг ухахад гарсан асгамал хөрсөөр суурийг эргүүлж чигжиж болохгүй. Овойлт үүсгэдэггүй элс хайрган хөрсийг 20см тутамд нягтруулж чигжинэ.

Зөвшөөрөлцсөн:		
БА		Н.Мянганбаяр
ХАС		С.Энхдалай
ЦБУ		Ж.Отгонжаргал

Блок схем: (А-6, А-10, А-18 бус)

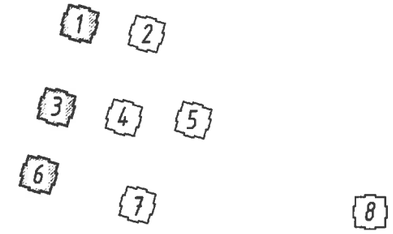

Ye шат:	АЖЛЫН ЗУРАГ

ББСМО
БАРИЛГЫН ЗУРАГ ТӨСӨЛ, ЗӨВЛӨХ ҮЙЛЧИЛГЭЭ

Хаяг: БЗД, 30-р хороо "ББСМО"ХХК-н байр
Утас:77116139,99116139, 95103339
И-мэйл: bbsmo08@gmail.com
info@bbsmo.mn
Вэб: BBSMO.mn

Захирал		Б.Сүнжидмаа
Инженер		Н.Түвшинтөгөлдөр
Гүйцэтгэсэн		Н.Түвшинтөгөлдөр
Шалгасан		Б.Ганзориг

УЛААНБААТАР ХОТ, ЧИНГЭЛТЭЙ ДҮҮРЭГ 14, 18-Р ХОРОО, СҮХБААТАР ДҮҮРЭГ 14-Р ХОРОО "СЭЛБЭ ДЭД ТӨВ" 71 АЙЛЫН ОРОН СУУЦНЫ БАРИЛГА

Суурийн байгуулалт /3-блок/

Масштаб:	Зургийн дугаар:	Хуудас:
М1:100	ББ-08	150
ЕГ Шифр: ББ-04/2025	ТГ Шифр:	Огноо: 2025

СУУРИЙН БАЙГУУЛАЛТ /4-БЛОК/ М1:100

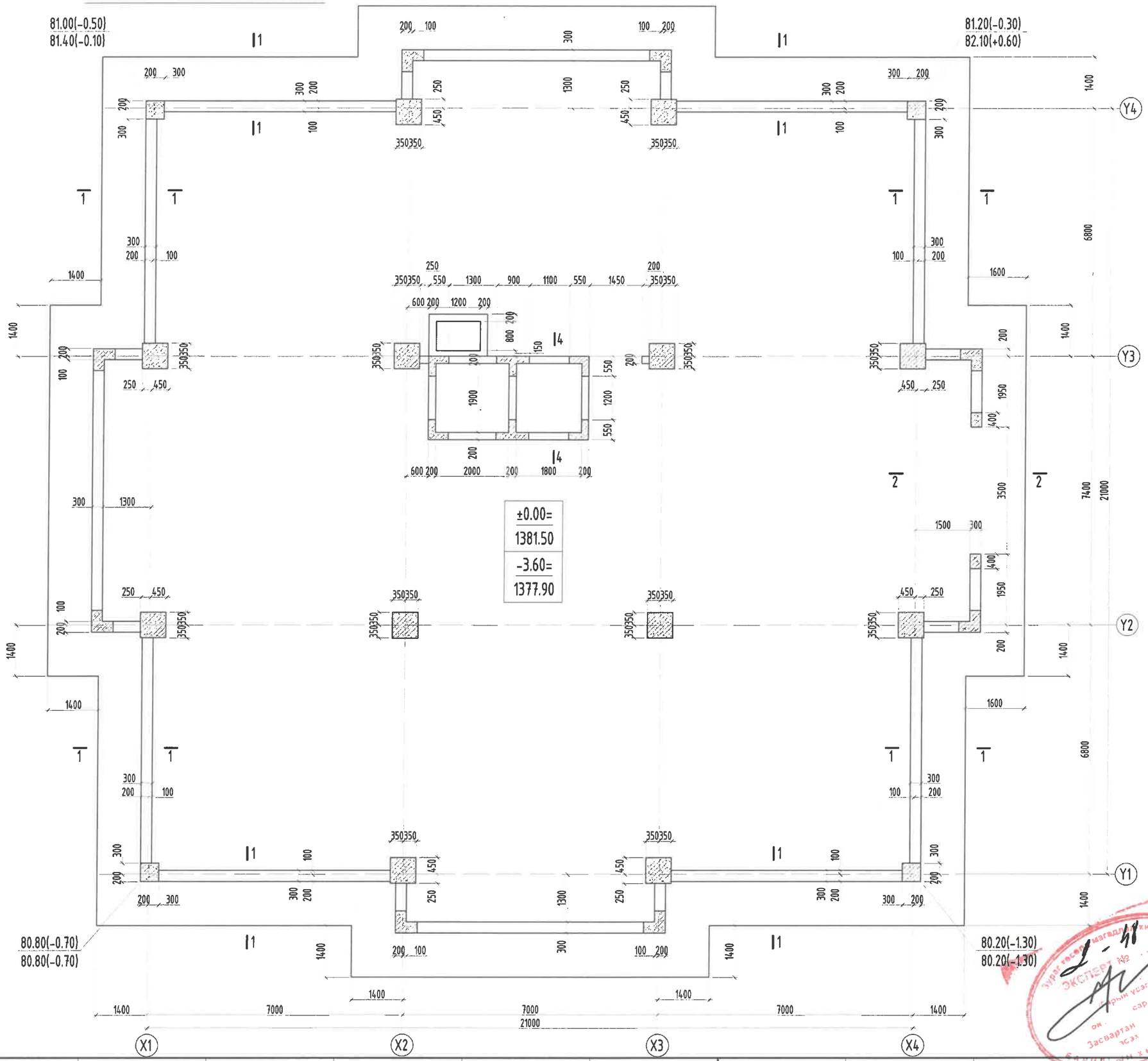

Тайлбар:

1. Энэ зургийг ББ-н бусад хуудастай хамт үзнэ.
2. Суурийн ажлын арматурын анги А400.
3. Суурийн бетоны анги В25, бетоны марк М350
4. Суурийн ажлын арматурыг хамгаалах үеийн зузаан 50мм байна.
5. Цутгамал бетоны ажлыг БНбД 52-02-05-ын дагуу хийж гүйцэтгэнэ.
6. Суурь болон зоорийн ханаанд зурагт үзүүлсний дагуу хөрсний уснаас хамгаалах ус тусгаарлах мембран материалыг технологийн дагуу ашиглана.
7. Суурийн нүхийг ухахад гарсан асгамал хөрсөөр суурийг эргүүлж чигжиж болохгүй. Овойлт үүсгэдэггүй элс хайрган хөрсийг 20см тутамд нягтруулж чигжинэ.

Зөвшөөрөлцсөн:		
БА		Н.Мянганбаяр
ХАС		С.Энхдалай
ЦБҮ		Ж.Отгонжаргал

Блок схем: (А-6, А-40, А-18 бус)

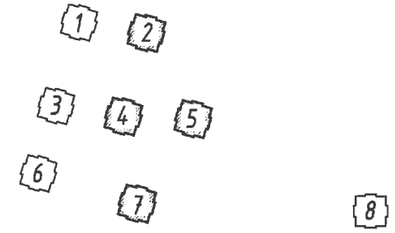

Ye шат:	АЖЛЫН ЗУРАГ

ББСМО БАРИЛГЫН ЗУРАГ ТӨСӨВ, ЗӨВЛӨХ ҮЙЛЧИЛГЭЭ

Хаяг: БЗД, 30-р хороо "ББСМО"ХХК-н байр
Утас:77116139,99116139, 95103339
И-мэйл: bbsmo08@gmail.com
info@bbsmo.mn
Вэб: BBSMO.mn

Захирал		Б.Сүнжидмаа
Инженер		Н.Түвшинтөгөлдөр
Гүйцэтгэсэн		Н.Түвшинтөгөлдөр
Шалгасан		Б.Ганзориг

УЛААНБААТАР ХОТ, ЧИНГЭЛТЭЙ ДҮҮРЭГ 14, 18-Р ХОРОО, СУХБААТАР ДҮҮРЭГ 14-Р ХОРОО "СЭЛБЭ ДЭД ТӨВ" 71 АЙЛЫН ОРОН СУУЦНЫ БАРИЛГА

Суурийн байгуулалт /4-блок/

Масштаб:	Зургийн дугаар:	Хуудас:
М1:100	ББ-09	150
ЕГ Шифр: ББ-04/2025	ТГ Шифр:	Огноо: 2025

СУУРИЙН БАЙГУУЛАЛТ /5-БЛОК/ М1:100

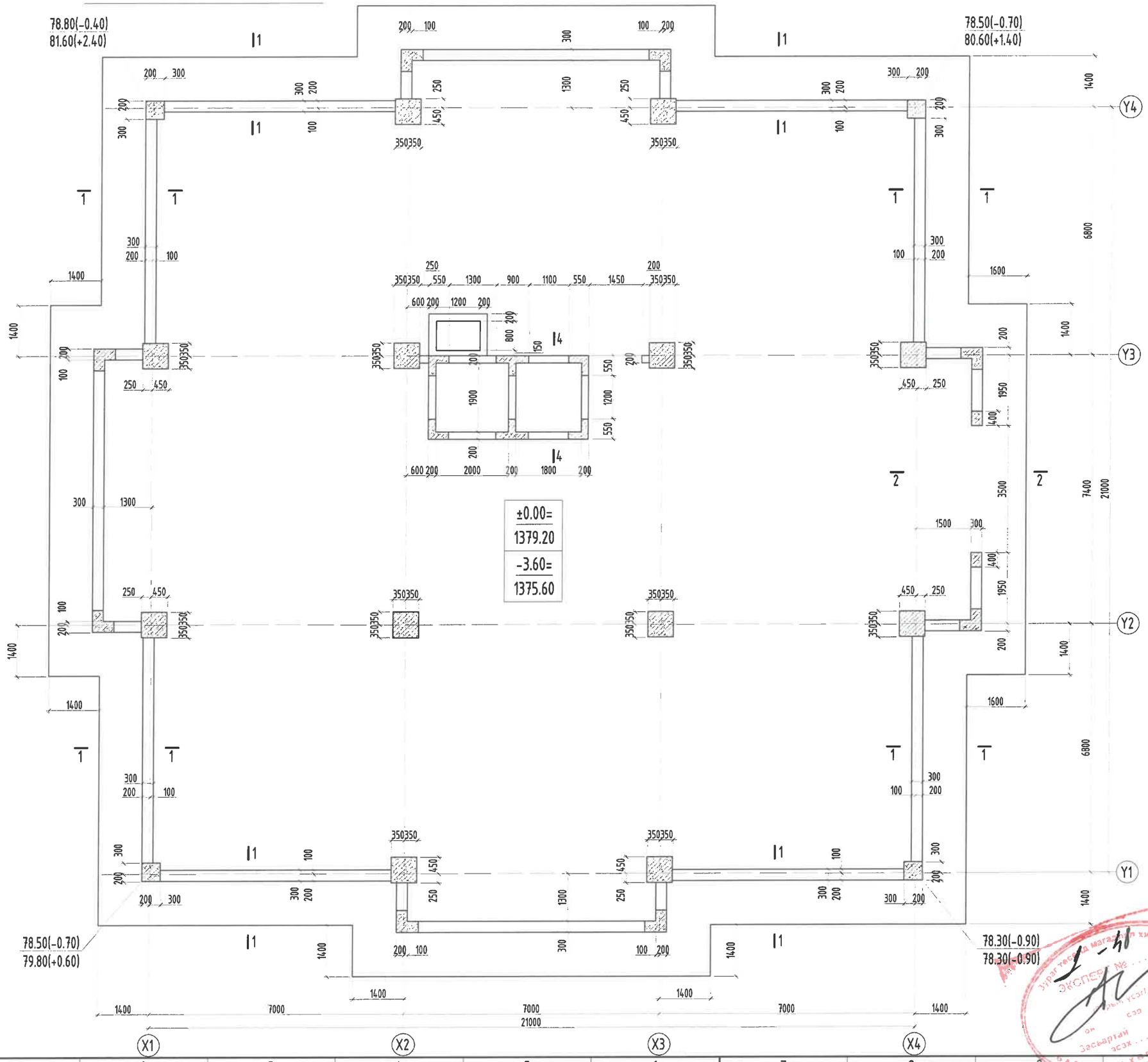

Тайлбар:

1. Энэ зургийг ББ-н бусад хуудастай хамт үзнэ.
2. Суурийн ажлын арматурын анги А400.
3. Суурийн бетоны анги В25, бетоны марк М350
4. Суурийн ажлын арматурыг хамгаалах үеийн зузаан 50мм байна.
5. Цутгамал бетоны ажлыг БНбД 52-02-05-ын дагуу хийж гүйцэтгэнэ.
6. Суурь болон зоорийн ханаанд эурагт үзүүлсний дагуу хөрсний уснаас хамгаалах ус тусгаарлах мембран материалыг технологийн дагуу ашиглана.
7. Суурийн нүхийг ухахад гарсан асгамал хөрсөөр суурийг эргүүлж чигжиж болохгүй. Овойлт үүсгэдэггүй элс хайрган хөрсийг 20см тутамд нягтруулж чигжинэ.

Зөвшөөрөлцсөн:		
БА		Н.Мянганбаяр
ХАС		С.Энхдалай
ЦБУ		Ж.Отгонжаргал

Блок схем: (А-6, А-10, А-18 бус)

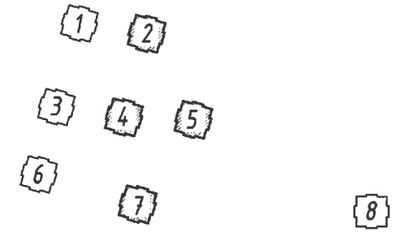

Ye шат:	АЖЛЫН ЗУРАГ
ББСМО ЗАХИАЛГЫН ЗУРАГ ТӨСӨЛ, ЗӨВЛӨХ ҮЙЛЧИЛГЭЭ	Хаяг: БЗД, 30-р хороо "ББСМО"ХХК-н байр Утас:77116139,99116139, 95103339 И-мэйл: bbsmo08@gmail.com info@bbsmo.mn Вэб: BBSMO.mn
Захирал	Б.Сүнжидмаа
Инженер	Н.Түвшинтөгөлдөр
Гүйцэтгэсэн	Н.Түвшинтөгөлдөр
Шалгасан	Б.Ганзориг

УЛААНБААТАР ХОТ, ЧИНГЭЛТЭЙ ДҮҮРЭГ 14, 18-Р ХОРОО, СУХБААТАР ДҮҮРЭГ 14-Р ХОРОО "СЭЛБЭ ДЭД ТӨВ" 71 АЙЛЫН ОРОН СУУЦНЫ БАРИЛГА

Суурийн байгуулалт /5-блок/

Масштаб:	Зургийн дугаар:	Хуудас:
М1:100	ББ-10	150
ЕГ Шифр: ББ-04/2025	ТГ Шифр:	Огноо: 2025

СУУРИЙН БАЙГУУЛАЛТ /6-БЛОК/ М1:100

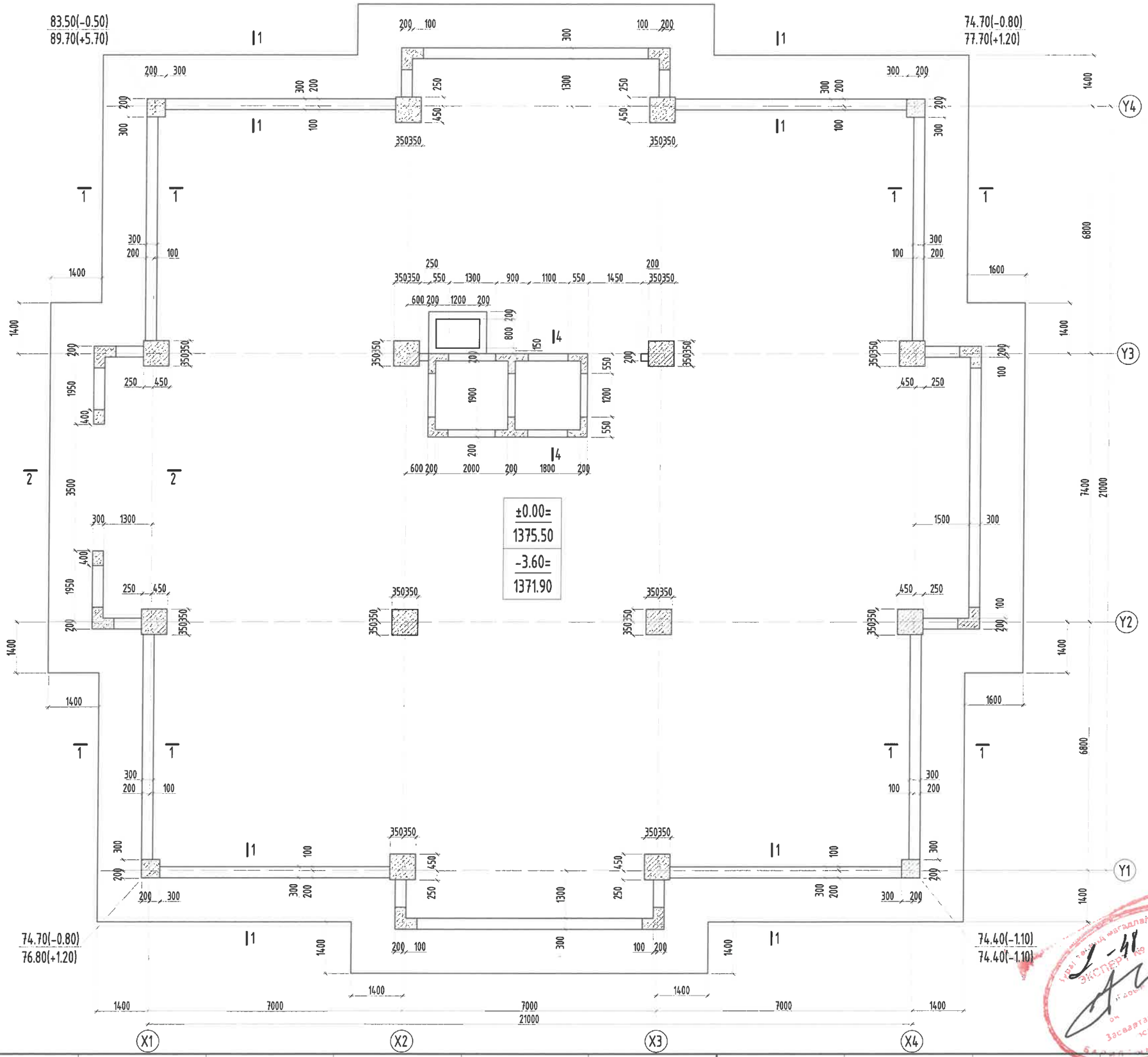

Тайлбар:

1. Энэ зургийг ББ-н бусад хуудастай хамт үзнэ.
2. Суурийн ажлын арматурын анги А400.
3. Суурийн бетоны анги В25, бетоны марк М350
4. Суурийн ажлын арматурыг хамгаалах үеийн зузаан 50мм байна.
5. Цутгамал бетоны ажлыг БНБД 52-02-05-ын дагуу хийж гүйцэтгэнэ.
6. Суурь болон зоорийн ханаанд зураглт үзүүлсний дагуу хөрсний уснаас хамгаалах ус тусгаарлах мембран материалыг технологийн дагуу ашиглана.
7. Суурийн нүхийг ухахад гарсан асгамал хөрсөөр суурийг эргүүлж чигжиж болохгүй. Овойлт үүсгэдэггүй элс хайрган хөрсийг 20см тутамд нягтруулж чигжинэ.

Зөвшөөрөлцсэн:		
БА		Н.Мянганбаяр
ХАС		С.Энхдалай
ЦБУ		Ж.Отгонжаргал

Блок схем: (А-6, ~~А-10~~, А-18 бус)

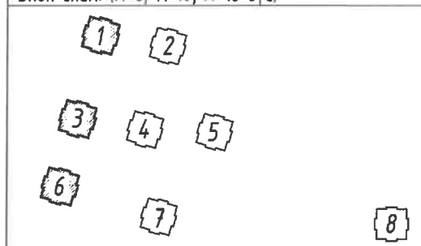

Ye шат:	АЖЛЫН ЗУРАГ

ББСМО
БАРИЛГЫН ЗУРАГ ТӨСӨЛ, ЗӨВЛӨХ ҮЙЛЧИЛГЭЭ
Хаяг: БЗД, 30-р хороо "ББСМО"ХХК-н байр
Утас:77116139,99116139, 95103339
И-мэйл: bbsmo08@gmail.com
info@bbsmo.mn
Вэб: BBSMO.mn

Захирал		Б.Сүнжидмаа
Инженер		Н.Түвшинтөгөлдөр
Гүйцэтгэсэн		Н.Түвшинтөгөлдөр
Шалгасан		Б.Ганзориг

УЛААНБААТАР ХОТ, ЧИНГЭЛТЭЙ ДҮҮРЭГ 14, 18-Р ХОРОО, СУХБААТАР ДҮҮРЭГ 14-Р ХОРОО "СЭЛБЭ ДЭД ТӨВ" 71 АЙЛЫН ОРОН СУУЦНЫ БАРИЛГА

Суурийн байгуулалт /6-блок/

Масштаб:	Зургийн дугаар:	Хуудас:
М1:100	ББ-11	150
ЕГ Шифр: ББ-04/2025	ТГ Шифр:	Огноо: 2025

СУУРИЙН БАЙГУУЛАЛТ /7-БЛОК/ М1:100

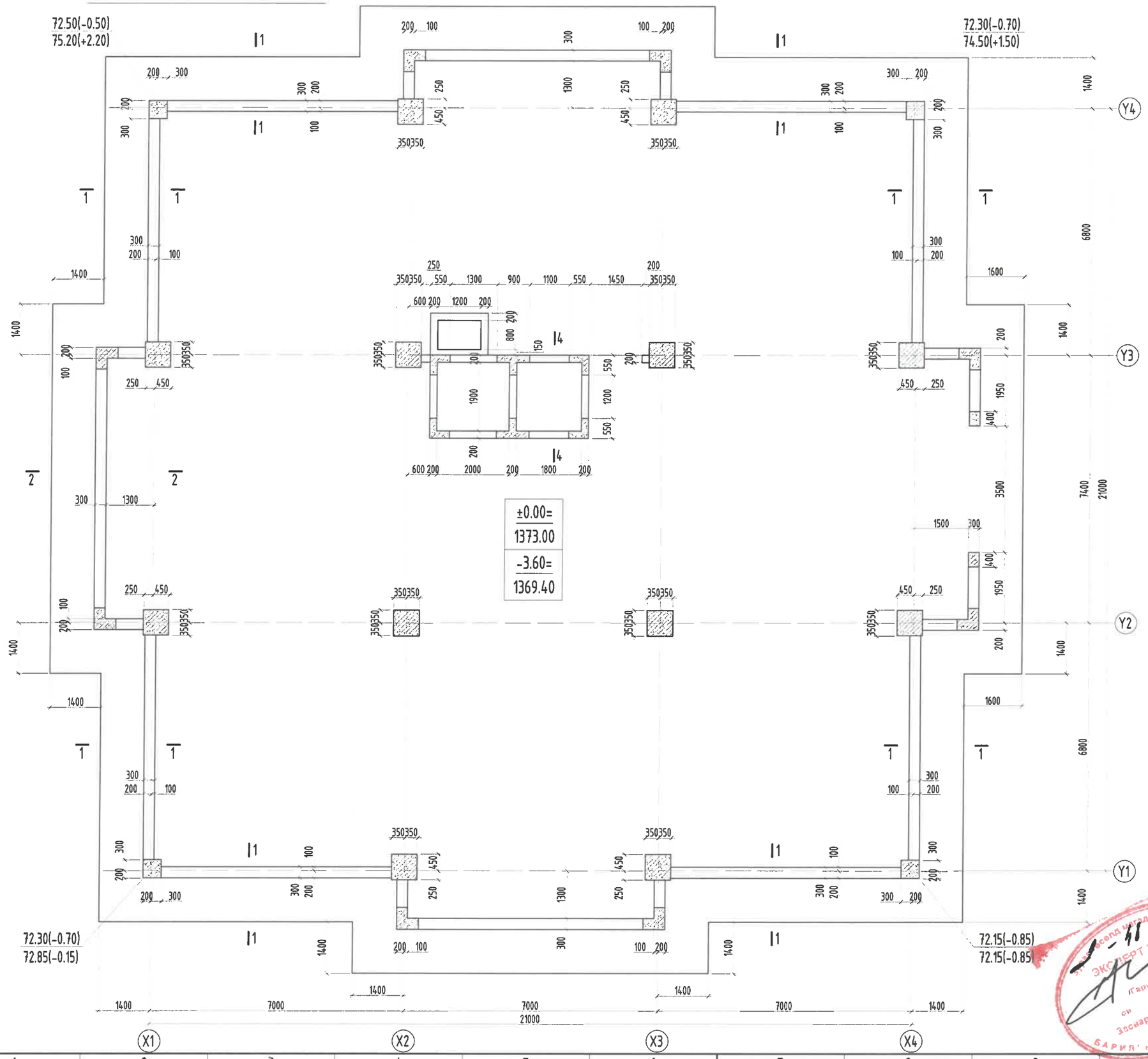

Тайлбар:

1. Энэ зургийг ББ-н бусад хуудастай хамт үзнэ.
2. Суурийн ажлын арматурын анги А400.
3. Суурийн бетоны анги В25, бетоны марк М350
4. Суурийн ажлын арматурыг хамгаалах үеийн зузаан 50мм байна.
5. Цутгамал бетоны ажлыг БНбД 52-02-05-ын дагуу хийж гүйцэтгэнэ.
6. Суурь болон зоорийн ханаанд зураг үзүүлсний дагуу хөрсний уснаас хамгаалах ус тусгаарлах мембран материалыг технологийн дагуу ашиглана.
7. Суурийн нүхийг ухахад гарсан асгамал хөрсөөр суурийг эргүүлж чигжиж болохгүй. Овойлт үүсгэдэггүй элс хайрган хөрсийг 20см тутамд нягтруулж чигжинэ.

Зөвшөөрөлцсөн:		
БА		Н.Мянганбаяр
ХАС		С.Энхдалай
ЦБУ		Ж.Отгонжаргал

Блок схем: (А-6, А-11, А-18 бус)

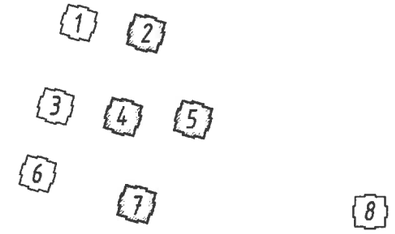

Ye шат:	АЖЛЫН ЗУРАГ

ББСМО
БАРИЛГЫН ЗУРАГ ТӨСӨЛ, ЗӨВЛӨХ ҮЙЛЧИЛГЭЭ
Хаяг: БЗД, 30-р хороо "ББСМО"ХХК-н байр
Утас:77116139,99116139, 95103339
И-мэйл: bbsmo08@gmail.com
info@bbsmo.mn
Вэб: BBSMO.mn

Захирал		Б.Сүнжидмаа
Инженер		Н.Түвшинтөгөлдөр
Гүйцэтгэсэн		Н.Түвшинтөгөлдөр
Шалгасан		Б.Ганзориг

УЛААНБААТАР ХОТ, ЧИНГЭЛТЭЙ ДҮҮРЭГ 14, 18-Р ХОРОО, СҮХБААТАР ДҮҮРЭГ 14-Р ХОРОО "СЭЛБЭ ДЭД ТӨВ" 71 АЙЛЫН ОРОН СУУЦНЫ БАРИЛГА

Суурийн байгуулалт /7-блок/

Масштаб:	Зургийн дугаар:	Хуудас:
М1:100	ББ-12	150
ЕГ Шифр: ББ-04/2025	ТГ Шифр:	Огноо: 2025

СУУРИЙН БАЙГУУЛАЛТ /8-БЛОК/ М1:100

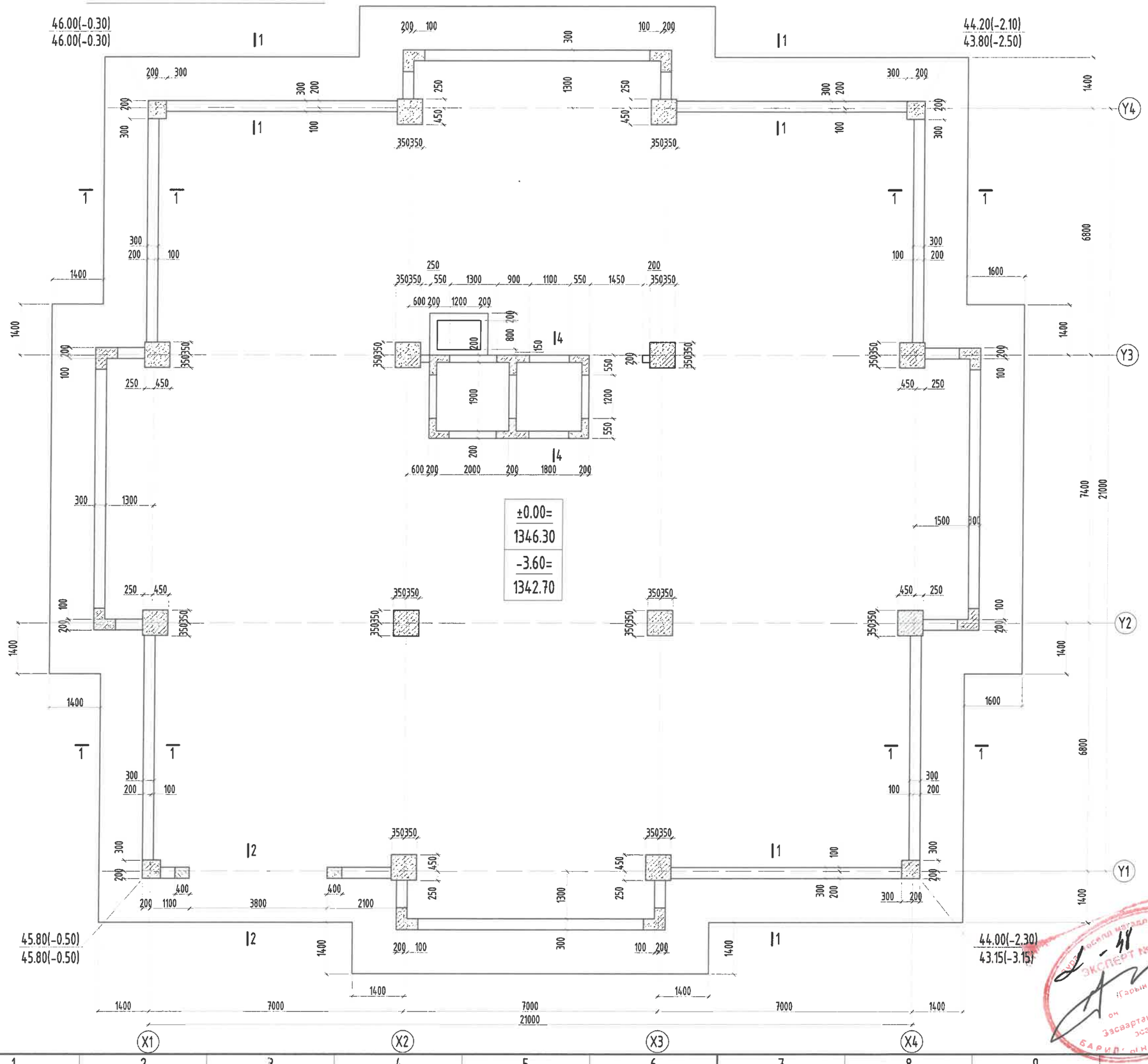

Тайлбар:

1. Энэ зургийг ББ-н бусад хуудастай хамт үзнэ.
2. Суурийн ажлын арматурын анги А400.
3. Суурийн бетоны анги В25, бетоны марк М350
4. Суурийн ажлын арматурыг хамгаалах үеийн зузаан 50мм байна.
5. Цутгамал бетоны ажлыг БНБД 52-02-05-ын дагуу хийж гүйцэтгэнэ.
6. Суурь болон зоорийн ханаанд зураг үзүүлсний дагуу хөрсний уснаас хамгаалах ус тусгаарлах мембран материалыг технологийн дагуу ашиглана.
7. Суурийн нүхийг ухахад гарсан асгамал хөрсөөр суурийг эргүүлж чигжиж болохгүй. Овойлт үүсгэдэггүй элс хайрган хөрсийг 20см тутамд нягтруулж чигжинэ.

Зөвшөөрөлцсөн:		
БА		Н.Мянганбаяр
ХАС		С.Энхдалай
ЦБУ		Ж.Отгонжаргал

Блок схем: (А-6, А-10, А-18 бүс)

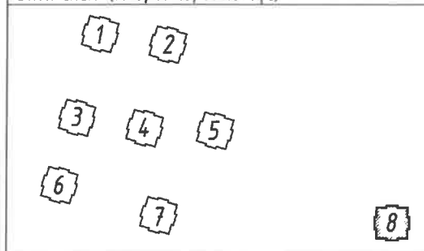

Ye шат:	АЖЛЫН ЗУРАГ

ББСМО
БАРИЛГЫН ЗУРАГ ТӨСӨЛ, ЗӨВЛӨХ ҮЙЛЧИЛГЭЭ
Хаяг: БЗД, 30-р хороо "ББСМО"ХХК-н байр
Утас:77116139,99116139, 95103339
И-мэйл: bbsmo08@gmail.com info@bbsmo.mn
Вэб: BBSMO.mn

Захирал		Б.Сүнжидмаа
Инженер		Н.Түвшинтөгөлдөр
Гүйцэтгэсэн		Н.Түвшинтөгөлдөр
Шалгасан		Б.Ганзориг

УЛААНБААТАР ХОТ, ЧИНГЭЛТЭЙ ДҮҮРЭГ 14, 18-Р ХОРОО, СҮХБААТАР ДҮҮРЭГ 14-Р ХОРОО "СЭЛБЭ ДЭД ТӨВ" 71 АЙЛЫН ОРОН СУУЦНЫ БАРИЛГА

Суурийн байгуулалт /8-блок/

Масштаб:	Зургийн дугаар:	Хуудас:
М1:100	ББ-13	150
ЕГ. Шифр: ББ-04/2025	ТГ Шифр:	Огноо: 2025

ЭКСПЕРТ № 2-48

ШАЛАНД ХИЙГДЭХ ТРАП, НӨӨЦИЙН САВНЫ БАЙГУУЛАЛТ М1:100

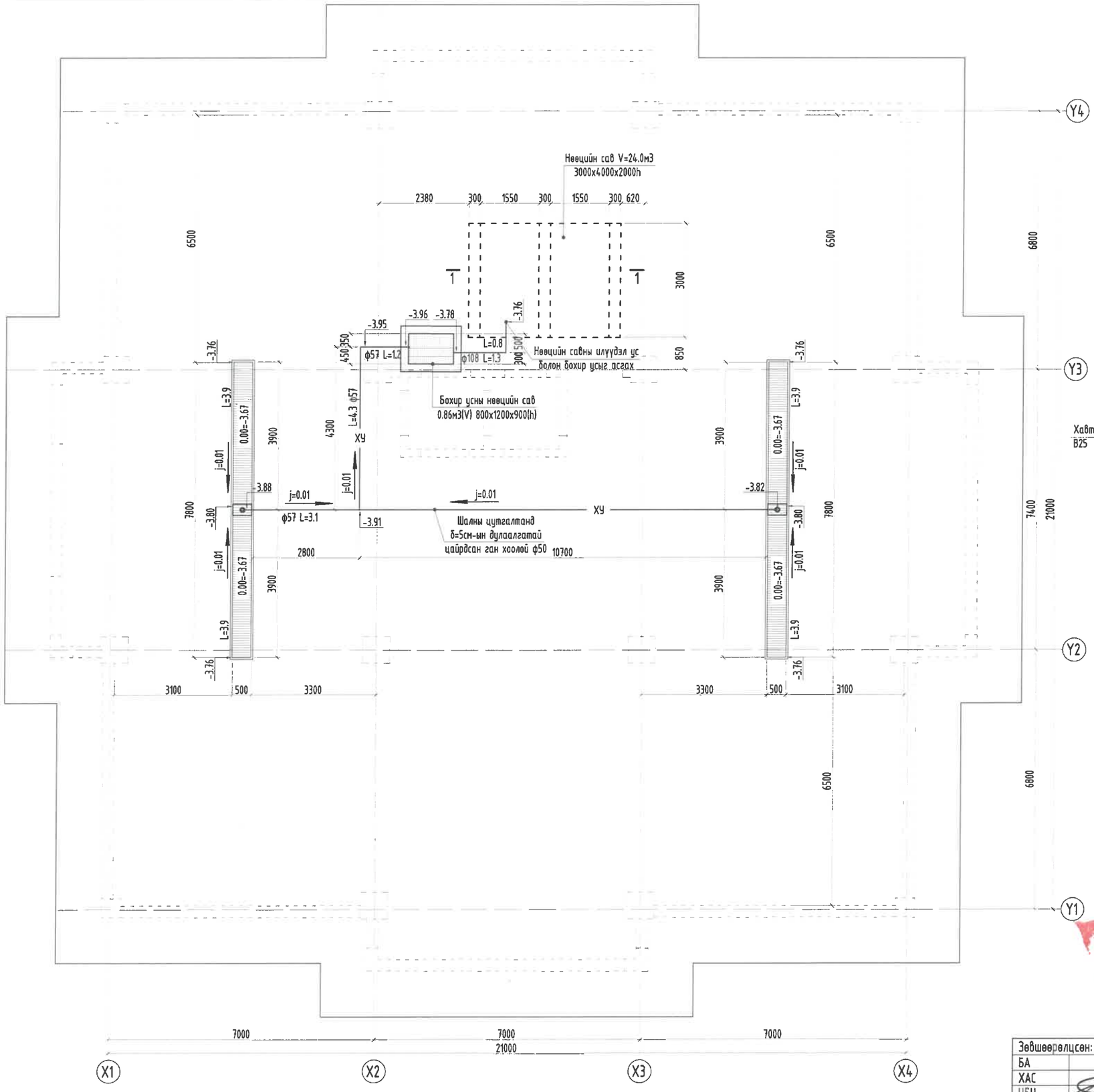

ТӨМӨР САРААЛЖ
М1:25

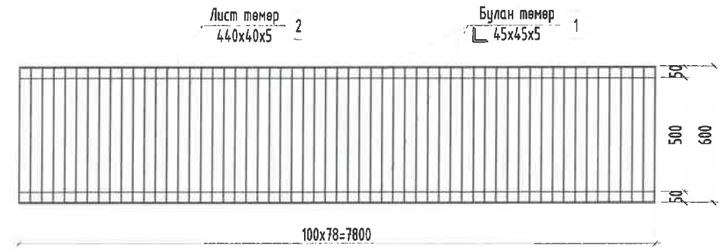

ОГТЛОЛ 1-1 М1:25

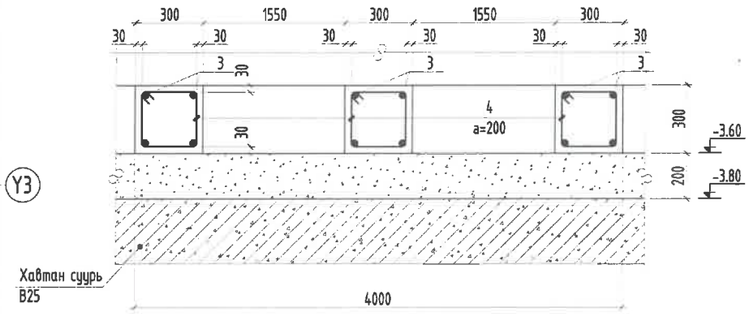

Төмөр хийцийн материалын тодорхойлолт						
Поз	Хэмжээ		Урт мм	Тоо ширх	жин/кг/ Нэгж	Нийт
Төмөр сараалж				2	126	251
1	С245	45 x 45 x 5	7800	2	26.29	52.57
2	С245	40 x 5	590	79	0.93	73.18

Цутгамал төмөр бетон хийцийн материалын тодорхойлолт					
Поз	Тэмдэглэгээ	Нэр	Тоо ширх	Жин/кг/ Нэгж	Нийт
		Цэвэр усны нөөцийн савны суурийн арматур	3	25	76
3		ф 16 A400 ГОСТ 5781-82* L= 2900	4	4.6	18.3
4		ф 8 A240 ГОСТ 5781-82* L= 1120	16	0.4	7.1
		Бетоны орц, B20	V=0.28x3=0.84м3		

Хэсгийн тодорхойлолт

Поз	4
Зураг	

Зөвшөөрөлцсөн:		
БА		Н.Мянганбаяр
ХАС		С.Энхдалай
ЦБУ		Ж.Отгонжаргал

ЭКСПЕРТ № 1-48

Үе шат:		АЖЛЫН ЗУРАГ
		Хаяг: БЗД, 30-р хороо "ББСМО"ХХК-н байр Утас:77116139,99116139, 95103339 И-мэйл: bbsmo08@gmail.com info@bbsmo.mn Вэб: BBSMO.mn
Захирал		Б.Сүнжидмаа
Инженер		Н.Түвшинтөгөлдөр
Гүйцэтгэсэн		Н.Түвшинтөгөлдөр
Шалгасан		Б.Ганзориг

УЛААНБААТАР ХОТ, ЧИНГЭЛТЭЙ ДҮҮРЭГ 14, 18-Р ХОРОО, СҮХБААТАР ДҮҮРЭГ 14-Р ХОРОО "СЭЛБЭ ДЭД ТӨВ" 71 АЙЛЫН ОРОН СУУЦНЫ БАРИЛГА

Шаланд хийгдэх трап, нөөцийн савны байгуулалт

Масштаб:	Зургийн дугаар:	Хуудас:
М1:100	ББ-13*	150
ЕГ Шифр: ББ-04/2025	ТГ Шифр:	Огноо: 2025

ОГТЛОЛ 1-1 М1:50

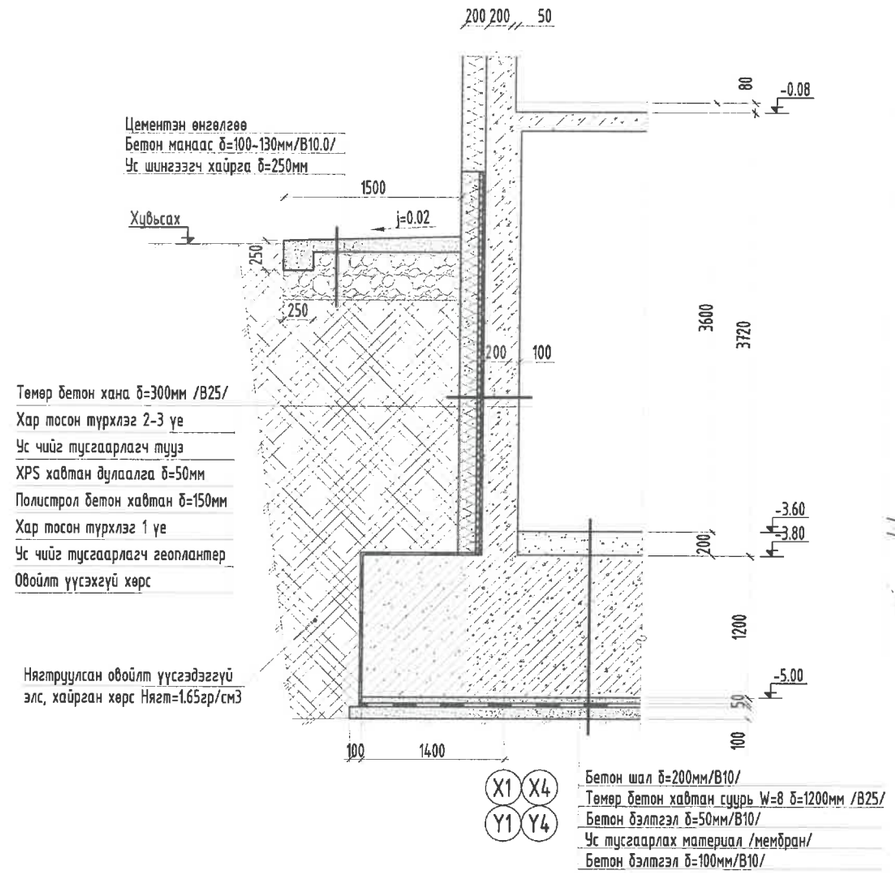

ОГТЛОЛ 2-2 М1:50

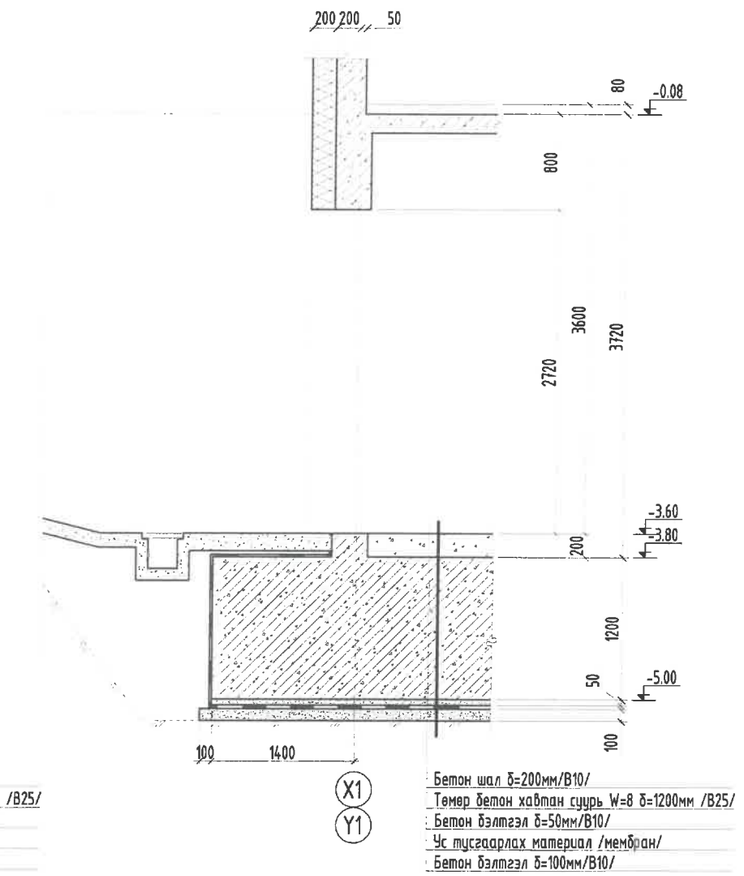

ОГТЛОЛ 4-4 М1:50

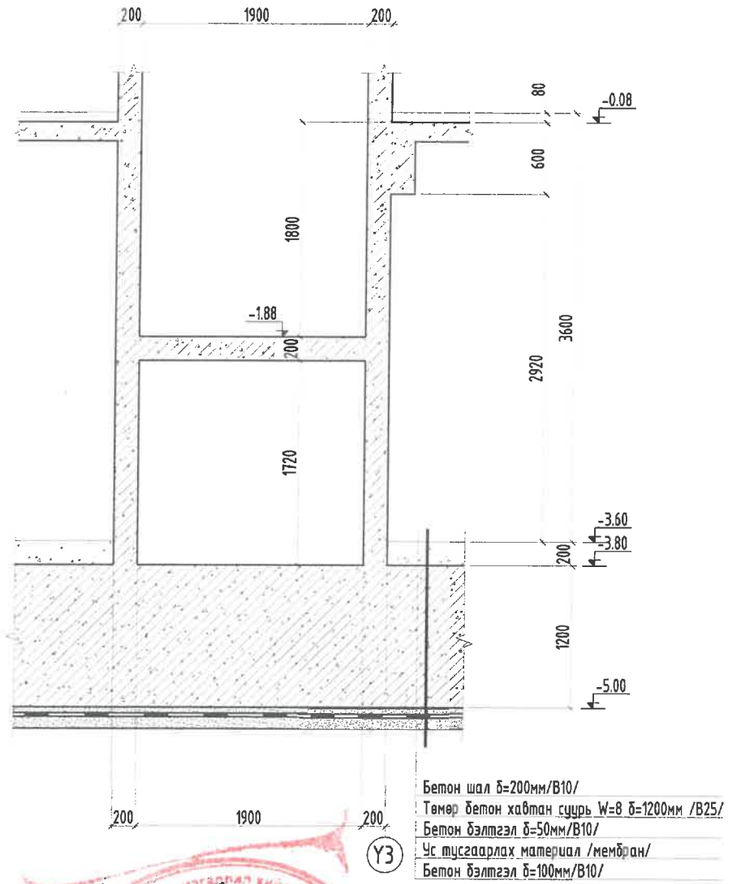

ОГТЛОЛ 3-3 М1:50

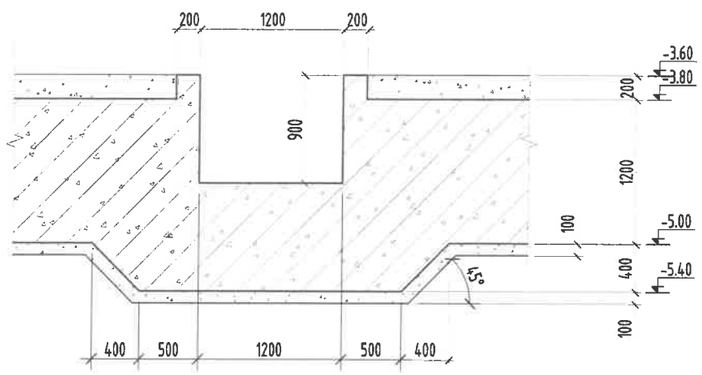

Цутгамал төмөр бетон хийцийн материалын тодорхойлолт					
Поз	Тэмдэглэгээ	Нэр	Тоо ширхэг	Жин/кг/ Нэгж	Нийт
		Шаланд орох бетон орц, В10	V=93.7м3		
		Манаасны бетон орц, В10	V=17.8м3		

Тайлбар:

1. Энэ зургийг ББ-н бусад хуудастай хамт үзнэ.
2. Суурийн ажлын арматурын анги А400.
3. Суурийн бетоны анги В25, бетоны марк М350
4. Суурийн ажлын арматурыг хамгаалах үеийн зузаан 50мм байна.
5. Цутгамал бетоны ажлыг БНбД 52-02-05-ын дагуу хийж гүйцэтгэнэ.
6. Суурь болон зоорийн хананд эурагт үзүүлсний дагуу хөрсний уснаас хамгаалах ус тусгаарлах мембран материалыг технологийн дагуу ашиглана.
7. Суурийн нүхийг ухахад гарсан асгамал хөрсөөр суурийг эргүүлж чигжиж болохгүй. Овойлт үүсгэдэггүй элс хайрган хөрсийг 20см тутамд нягтруулж чигжинэ.

Үе шат:		АЖЛЫН ЗУРАГ
ББСМО ХХК		Хаяг: БЗД, 30-р хороо "ББСМО"ХХК-н байр Утас:77116139,99116139, 95103339 И-мэйл: bbsmo08@gmail.com info@bbsmo.mn Вэб: BBSMO.mn
Захирал		Б.Сүнжидмаа
Инженер		Н.Түвшинтөгөлдөр
Гүйцэтгэсэн		Н.Түвшинтөгөлдөр
Шалгасан		Б.Ганзориг

УЛААНБААТАР ХОТ, ЧИНГЭЛТЭЙ ДҮҮРЭГ 14, 18-Р ХОРОО, СУХБААТАР ДҮҮРЭГ 14-Р ХОРОО "СЭЛБЭ ДЭД ТӨВ" 71 АЙЛЫН ОРОН СУУЦНЫ БАРИЛГА

Суурийн огтлол 1-1, 2-2, 3-3, 4-4

Масштаб:	Зургийн дугаар:	Хуудас:
М1: 50	ББ-14	150
ЕГ Шифр: ББ-04/2025	ТГ Шифр:	Огноо: 2025

ХАВТАН СУУРИЙН ДООД ҮЕИЙН АРМАТУРЧЛАЛ М1:100

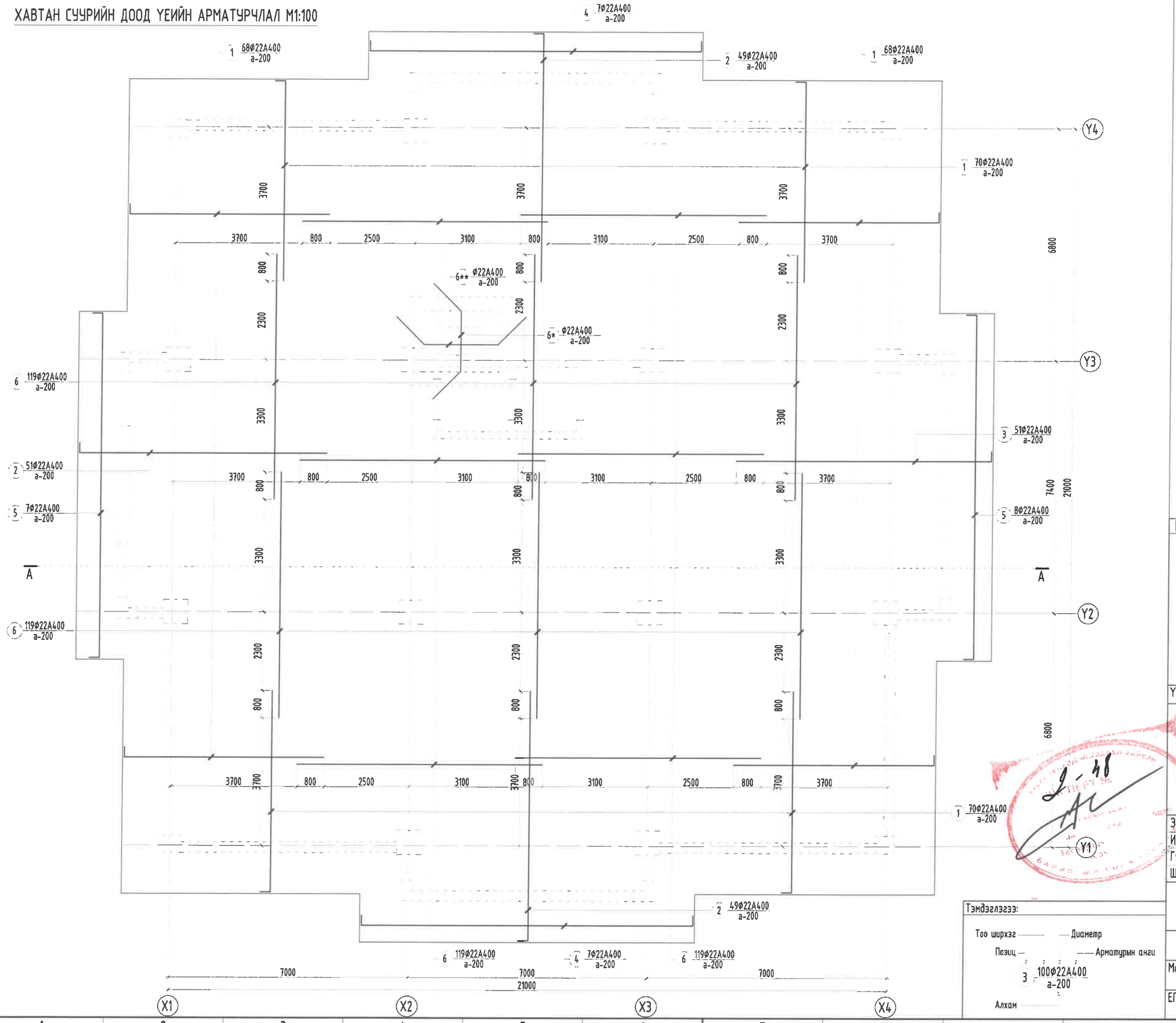

Суурийн үндсэн, нэмэлт арматурын байрлал М1:50

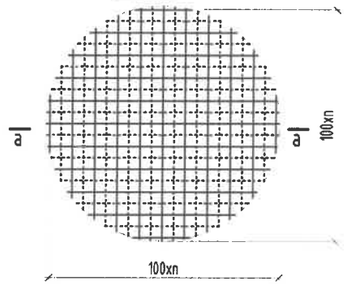

Огтлол а-а М1:50

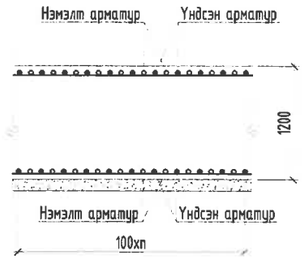

Тайлбар:

1. Энэ зургийг ББ-н бусад хуудастай хамт үзнэ.
2. Суурийн ажлын арматурын анги А400.
3. Суурийн бетоны анги В25, бетоны марк М350.
4. Суурийн ажлын арматураг хамгаалах үеийн зузаан 50мм байна.
6. Цутгамал бетоны ажлыг хийж гүйцэтгэхдээ БНБД 52-02-05, БД 52-102-04-н холбогдох заалтуудыг мөрдөн ажиллана.

Блок схем: (А-6, А-10, А-18 бус)

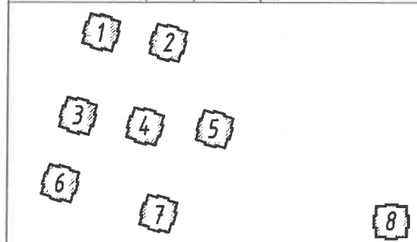

Тэмдэглэгээ:

Тоо ширхэг — Диаметр
Позиц — Арматурын анги
3 100Ф22А400 а-200
Алхам

Үе шат:	АЖЛЫН ЗУРАГ
ББСМО БАРИЛГЫН ЗУРАГ ТӨСӨЛ, ЗӨВЛӨХ ҮЙЛЧИЛГЭЭ	Хаяг: БЗД, 30-р хороо "ББСМО"ХХК-н байр Утас:77116139,99116139, 95103339 И-мэйл: bbsmo08@gmail.com info@bbsmo.mn Вэб: BBSMO.mn
Захирал	Б.Сүнжидмаа
Инженер	Н.Түвшинтөгөлдөр
Гүйцэтгэсэн	Н.Түвшинтөгөлдөр
Шалгасан	Б.Ганзориг

УЛААНБААТАР ХОТ/ЧИНГЭЛТЭЙ ДҮҮРЭГ 14, 18-Р ХОРОО, СҮХБААТАР ДҮҮРЭГ 14-Р ХОРОО
"СЭЛБЭ ДЭД ТӨВ" 71 АЙЛЫН ОРОН СУУЦНЫ БАРИЛГА

Хавтан суурийн доод үеийн арматурчлал

Масштаб: М1:100	Зургийн дугаар: ББ-15	Хуудас: 150
ЕГ Шифр: ББ-04/2025	ТГ Шифр:	Огноо: 2025

ХАВТАН СУУРИЙН ДООД ҮЕИЙН НЭМЭЛТ АРМАТУРЧЛАЛ М1:100

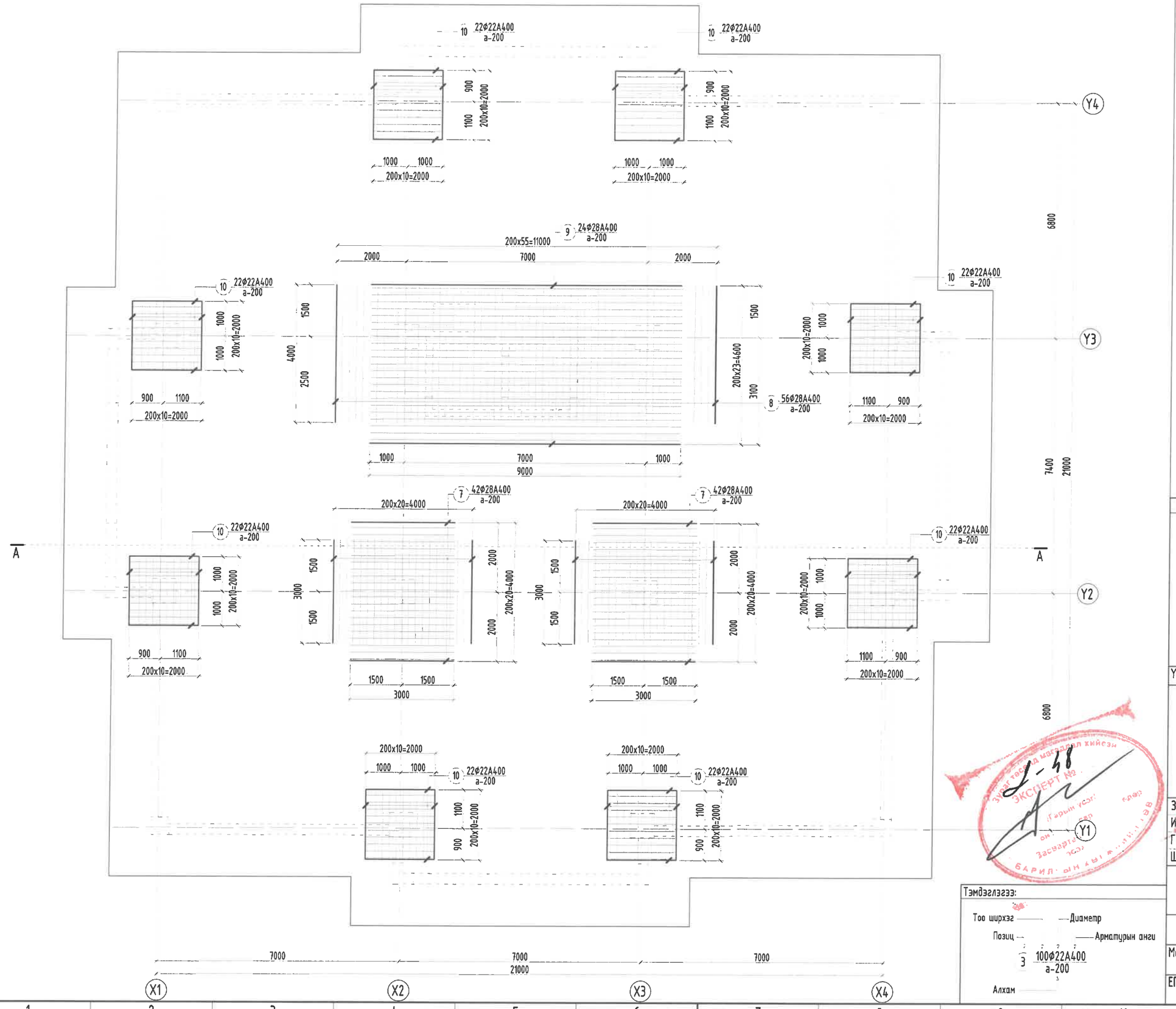

Суурийн үндсэн, нэмэлт арматурын байрлал М1:50

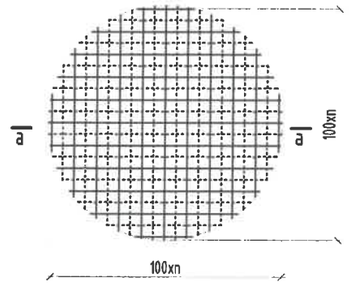

Огтлол а-а М1:50

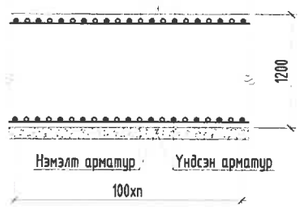

Тайлбар:

1. Энэ зургийг ББ-н бусад хуудастай хамт үзнэ.
2. Суурийн ажлын арматурын анги А400.
3. Суурийн бетоны анги В25, бетоны марк М350.
4. Суурийн ажлын арматурыг хамгаалах үеийн зузаан 50мм байна.
6. Цутгамал бетоны ажлыг хийж гүйцэтгэхдээ БНбД 52-02-05, БД 52-102-04-н холбогдох заалтуудыг мөрдөн ажиллана.

Блок схем: (А-6, А-10, А-18 бүс)

Тэмдэглэгээ:

Тоо ширхэг — Диаметр

Позиц — Арматурын анги

3 100Ф22А400 / а-200

Алхам

Үе шат:	АЖЛЫН ЗУРАГ
ББСМО БАРИЛГЫН ЗУРАГ ТӨСӨВ, ЗӨВЛӨХ ҮЙЛЧИЛГЭЭ	Хаяг: БЗД, 30-р хороо "ББСМО"ХХК-н байр Утас:77116139,99116139, 95103339 И-мэйл: bbsmo08@gmail.com info@bbsmo.mn Вэб: BBSMO.mn
Зохирал	Б.Сүнжидмаа
Инженер	Н.Түвшинтөгөлдөр
Гүйцэтгэсэн	Н.Түвшинтөгөлдөр
Шалгасан	Б.Ганзориг

УЛААНБААТАР ХОТ, ЧИНГЭЛТЭЙ ДҮҮРЭГ 14, 18-Р ХОРОО, СҮХБААТАР ДҮҮРЭГ 14-Р ХОРОО "СЭЛБЭ ДЭД ТӨВ" 71 АЙЛЫН ОРОН СУУЦНЫ БАРИЛГА

Хавтан суурийн доод үеийн нэмэлт арматурчлал

Масштаб: М1:100	Зургийн дугаар: ББ-16	Хуудас: 150
ЕГ Шифр: ББ-04/2025	ТГ Шифр:	Огноо: 2025

ХАВТАН СУУРИЙН ДЭЭД ҮЕИЙН АРМАТУРЧЛАЛ М1:100

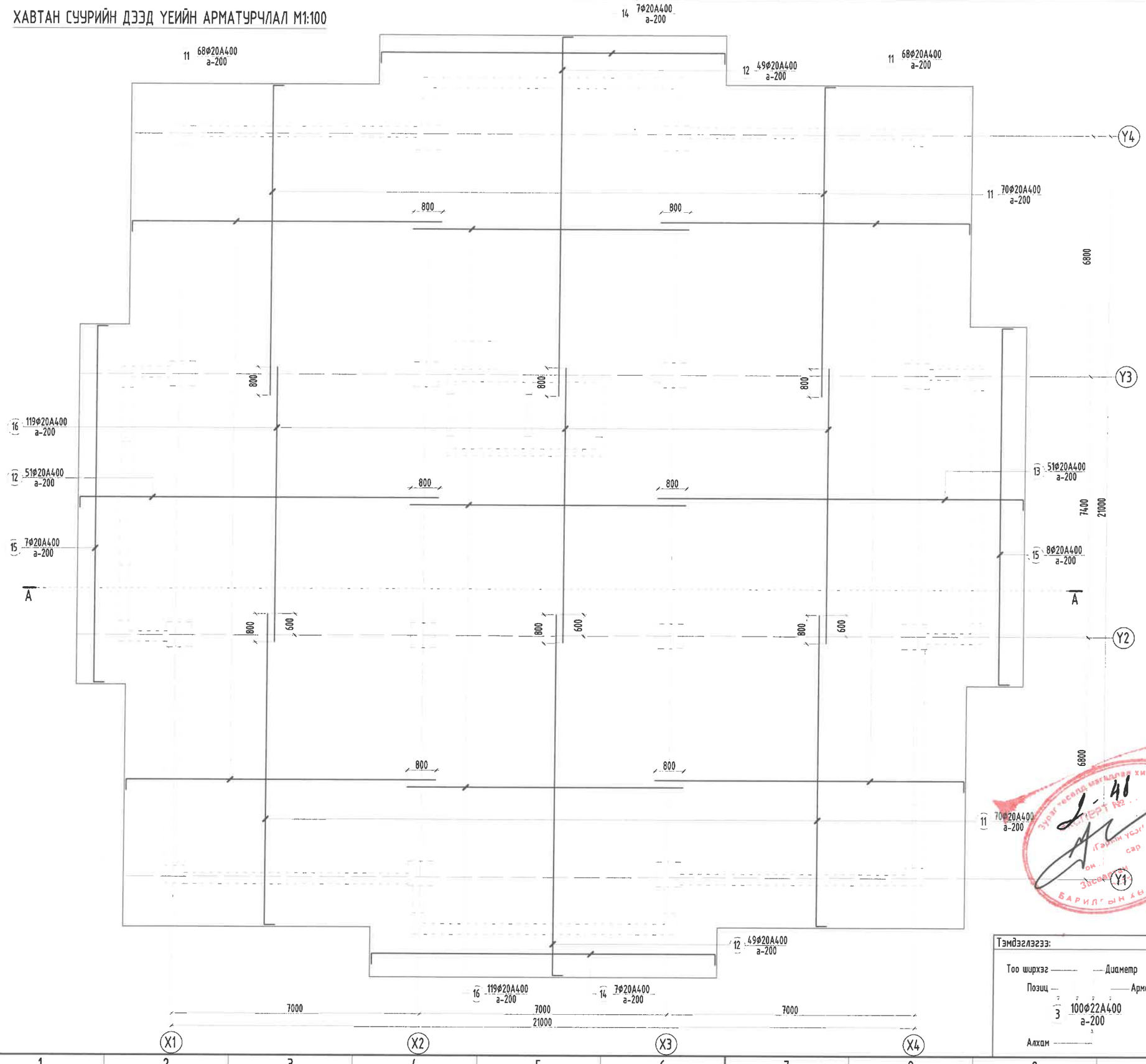

Суурийн үндсэн, нэмэлт арматурын байрлал М1:50

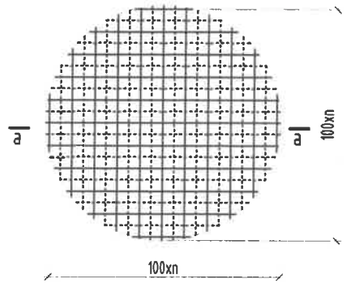

Огтлол а-а М1:50

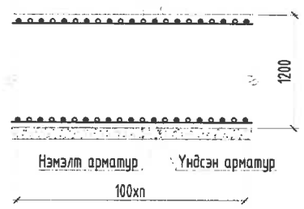

Тайлбар:

1. Энэ зургийг ББ-н бусад хуудастай хамт үзнэ.
2. Суурийн ажлын арматурын анги А400.
3. Суурийн бетоны анги В25, бетоны марк М350.
4. Суурийн ажлын арматурыг хамгаалах үеийн зузаан 50мм байна.
6. Цутгамал бетоны ажлыг хийж гүйцэтгэхдээ БНБД 52-02-05, БД 52-102-04-н холбогдох заалтуудыг мөрдөн ажиллана.

Блок схем: (А-6, А-10, А-18 бүс)

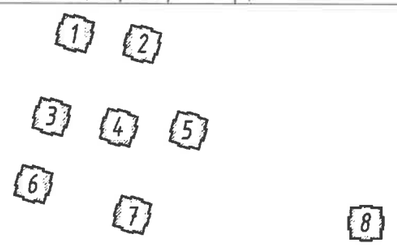

Тэмдэглэгээ:

Тоо ширхэг —— —— Диаметр

Позиц —— —— Арматурын анги

3 100Ф22А400 а-200

Алхам ——

Үе шат:	АЖЛЫН ЗУРАГ
ББСМО БАРИЛГЫН ЗУРАГ ТӨСӨВ, ЗӨВЛӨХ ҮЙЛЧИЛГЭЭ	Хаяг: БЗД, 30-р хороо "ББСМО"ХХК-н байр Утас:77116139,99116139, 95103339 И-мэйл: bbsmo08@gmail.com info@bbsmo.mn Вэб: BBSMO.mn
Захирал	Б.Сунжидмаа
Инженер	Н.Түвшинтөгөлдөр
Гүйцэтгэсэн	Н.Түвшинтөгөлдөр
Шалгасан	Б.Ганзориг

УЛААНБААТАР ХОТ, ЧИНГЭЛТЭЙ ДҮҮРЭГ 14, 18-Р ХОРОО, СУХБААТАР ДҮҮРЭГ 14-Р ХОРОО "СЭЛБЭ ДЭД ТӨВ" 71 АЙЛЫН ОРОН СУУЦНЫ БАРИЛГА

Хавтан суурийн дээд үеийн арматурчлал

Масштаб: М1:100	Зургийн дугаар: ББ-17	Хуудас: 150
ЕГ Шифр: ББ-04/2025	ТГ Шифр:	Огноо: 2025

Зураг төсөв магадлан хийсэн
Сертификат №
Газрын үсэг
он сар өдөр
Зөвшөөрсөн
БАРИЛГЫН ХЭЛТЭС ЗӨВЛӨХ ҮЙЛЧИЛГЭЭ

ХАВТАН СУУРИЙН ДЭЭД ҮЕИЙН НЭМЭЛТ АРМАТУРЧЛАЛ М1:100

Суурийн үндсэн, нэмэлт арматурын байрлал М1:50

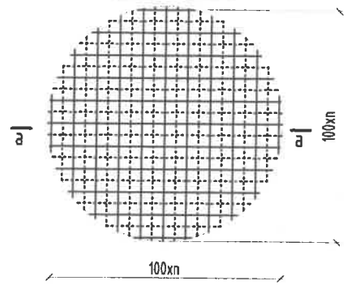

Огтлол а-а М1:50

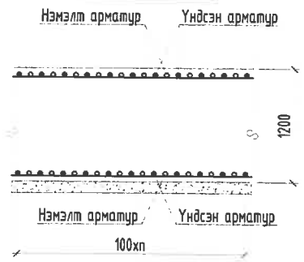

Тайлбар:

1. Энэ зургийг ББ-н бусад хуудастай хамт үзнэ.
2. Суурийн ажлын арматурын анги А400.
3. Суурийн бетоны анги В25, бетоны марк М350.
4. Суурийн ажлын арматурыг хамгаалах үеийн зузаан 50мм байна.
6. Цутгамал бетоны ажлыг хийж гүйцэтгэхдээ БНбД 52-02-05, БД 52-102-04-н холбогдох заалтуудыг мөрдөн ажиллана.

Блок схем: (А-6, А-10, А-18 бус)

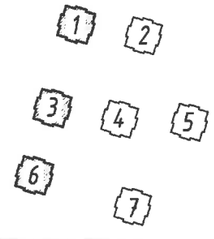

Тэмдэглэгээ:

Тоо ширхэг — Диаметр

Позиц — Арматурын анги

3 100Ф22А400 / а-200

Алхам

Ує шат:	АЖЛЫН ЗУРАГ	
ББСМО ЗАРИАГЛАН ЗУРАГ ТӨСӨВ, ЗӨВЛӨХ ҮЙЛЧИЛГЭЭ	Хаяг: БЗД, 30-р хороо "ББСМО"ХХК-н байр Утас:77116139,99116139, 95103339 И-мэйл: bbsmo08@gmail.com info@bbsmo.mn Вэб: BBSMO.mn	
Захирал		Б.Сүнжидмаа
Инженер		Н.Түвшинтөгөлдөр
Гүйцэтгэсэн		Н.Түвшинтөгөлдөр
Шалгасан		Б.Ганзориг
УЛААНБААТАР ХОТ, ЧИНГЭЛТЭЙ ДҮҮРЭГ 14, 18-Р ХОРОО, СҮХБААТАР ДҮҮРЭГ 14-Р ХОРОО "СЭЛБЭ ДЭД ТӨВ" 71 АЙЛЫН ОРОН СУУЦНЫ БАРИЛГА		
Хавтан суурийн дээд үеийн нэмэлт арматурчлал /1, 3, 6- Блок/		
Масштаб: М1:100	Зургийн дугаар: ББ-18	Хуудас: 150
ЕГ Шифр: ББ-04/2025	ТГ Шифр:	Огноо: 2025

ХАВТАН СУУРИЙН ДЭЭД ҮЕИЙН НЭМЭЛТ АРМАТУРЧЛАЛ М1:100

Суурийн үндсэн, нэмэлт арматурын байрлал М1:50

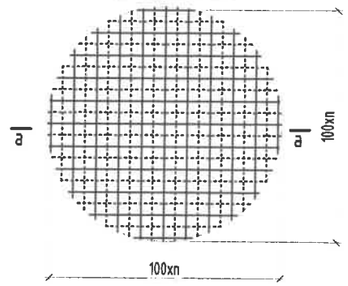

Огтлол а-а М1:50

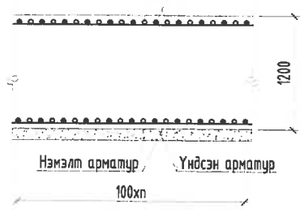

Тайлбар:

1. Энэ зургийг ББ-н бусад хуудастай хамт үзнэ.
2. Суурийн ажлын арматурын анги А400.
3. Суурийн бетоны анги В25, бетоны марк М350.
4. Суурийн ажлын арматурыг хамгаалах үеийн зузаан 50мм байна.
6. Цутгамал бетоны ажлыг хийж гүйцэтгэхдээ БНБД 52-02-05, БД 52-102-04-н холбогдох заалтуудыг мөрдөн ажиллана.

Блок схем: (А-6, А-10, А-18 бус)

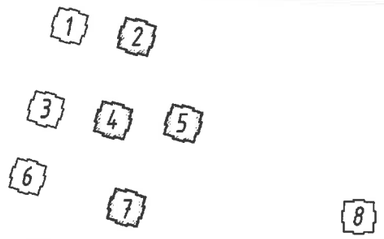

Тэмдэглэгээ:

Тоо ширхэг — Диаметр
Позиц — Арматурын анги
3 100Ф22А400 а-200
Алхам

Үе шат:	АЖЛЫН ЗУРАГ	
ББСМО БАРИЛГЫН ЗУРАГ ТӨСӨВ, ЗӨВЛӨХ ҮЙЛЧИЛГЭЭ	Хаяг: БЗД, 30-р хороо "ББСМО"ХХК-н байр Утас:77116139,99116139, 95103339 И-мэйл: bbsmo08@gmail.com info@bbsmo.mn Вэб: BBSMO.mn	
Захирал		Б.Гунжидмаа
Инженер		Н.Түвшинтөгөлдөр
Гүйцэтгэсэн		Н.Түвшинтөгөлдөр
Шалгасан		Б.Ганзориг

УЛААНБААТАР ХОТ, ЧИНГЭЛТЭЙ ДҮҮРЭГ 14, 18-Р ХОРОО, СҮХБААТАР ДҮҮРЭГ 14-Р ХОРОО "СЭЛБЭ ДЭД ТӨВ" 71 АЙЛЫН ОРОН СУУЦНЫ БАРИЛГА

Хавтан суурийн дээд үеийн нэмэлт арматурчлал /2, 4, 5, 7- Блок/

Масштаб: М1:100	Зургийн дугаар: ББ-19	Хуудас: 150
ЕГ Шифр: ББ-04/2025	ТГ Шифр:	Огноо: 2025

ХАВТАН СУУРИЙН ДЭЭД ҮЕИЙН НЭМЭЛТ АРМАТУРЧЛАЛ М1:100

Суурийн үндсэн, нэмэлт арматурын байрлал М1:50

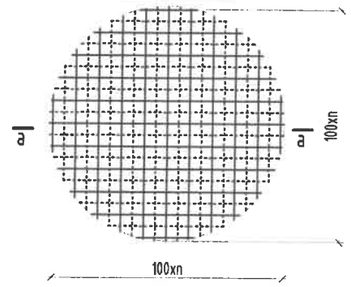

Огтлол а-а М1:50

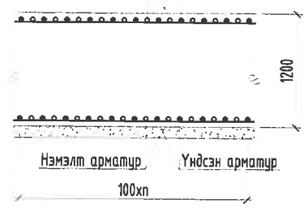

Тайлбар:

1. Энэ зургийг ББ-н бусад хуудастай хамт үзнэ.
2. Суурийн ажлын арматурын анги А400.
3. Суурийн бетоны анги В25, бетоны марк М350.
4. Суурийн ажлын арматурыг хамгаалах үеийн зузаан 50мм байна.
6. Цутгамал бетоны ажлыг хийж гүйцэтгэхдээ БНбД 52-02-05, БД 52-102-04-н холбогдох заалтуудыг мөрдөн ажиллана.

Блок схем: (А-6, А-10, А-18 бүс)

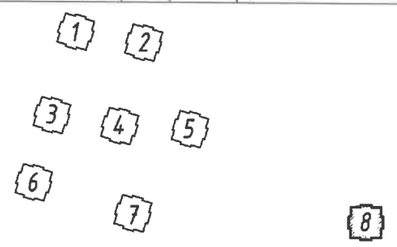

Тэмдэглэгээ:

Тоо ширхэг —— —Диаметр

Позиц — —Арматурын анги

3 100Φ22А400 / а-200

Алхам

Үе шат:	АЖЛЫН ЗУРАГ
ББСМО БАРИЛГЫН ЗУРАГ ТӨСӨЛ, ЗӨВЛӨХ ҮЙЛЧИЛГЭЭ	Хаяг: БЗД, 30-р хороо "ББСМО"ХХК-н байр Утас:77116139,99116139, 95103339 И-мэйл: bbsmo08@gmail.com info@bbsmo.mn Вэб: BBSMO.mn
Захирал	Б.Сунжидмаа
Инженер	Н.Түвшинтөгөлдөр
Гүйцэтгэсэн	Н.Түвшинтөгөлдөр
Шалгасан	Б.Ганзориг

УЛААНБААТАР ХОТ, ЧИНГЭЛТЭЙ ДҮҮРЭГ 14, 18-Р ХОРОО, СҮХБААТАР ДҮҮРЭГ 14-Р ХОРОО "СЭЛБЭ ДЭД ТӨВ" 71 АЙЛЫН ОРОН СУУЦНЫ БАРИЛГА

Хавтан суурийн дээд үеийн нэмэлт арматурчлал /8-блок/

Масштаб: М1:100	Зургийн дугаар: ББ-20	Хуудас: 150
ЕГ Шифр: ББ-04/2025	ТГ Шифр:	Огноо: 2025

ХАВТАН СУУРИЙН ДЭЭД ҮЕИЙН АРМАТУРЫГ ХӨНДИЙРҮҮЛЭГЧ АРМАТУР М1:100

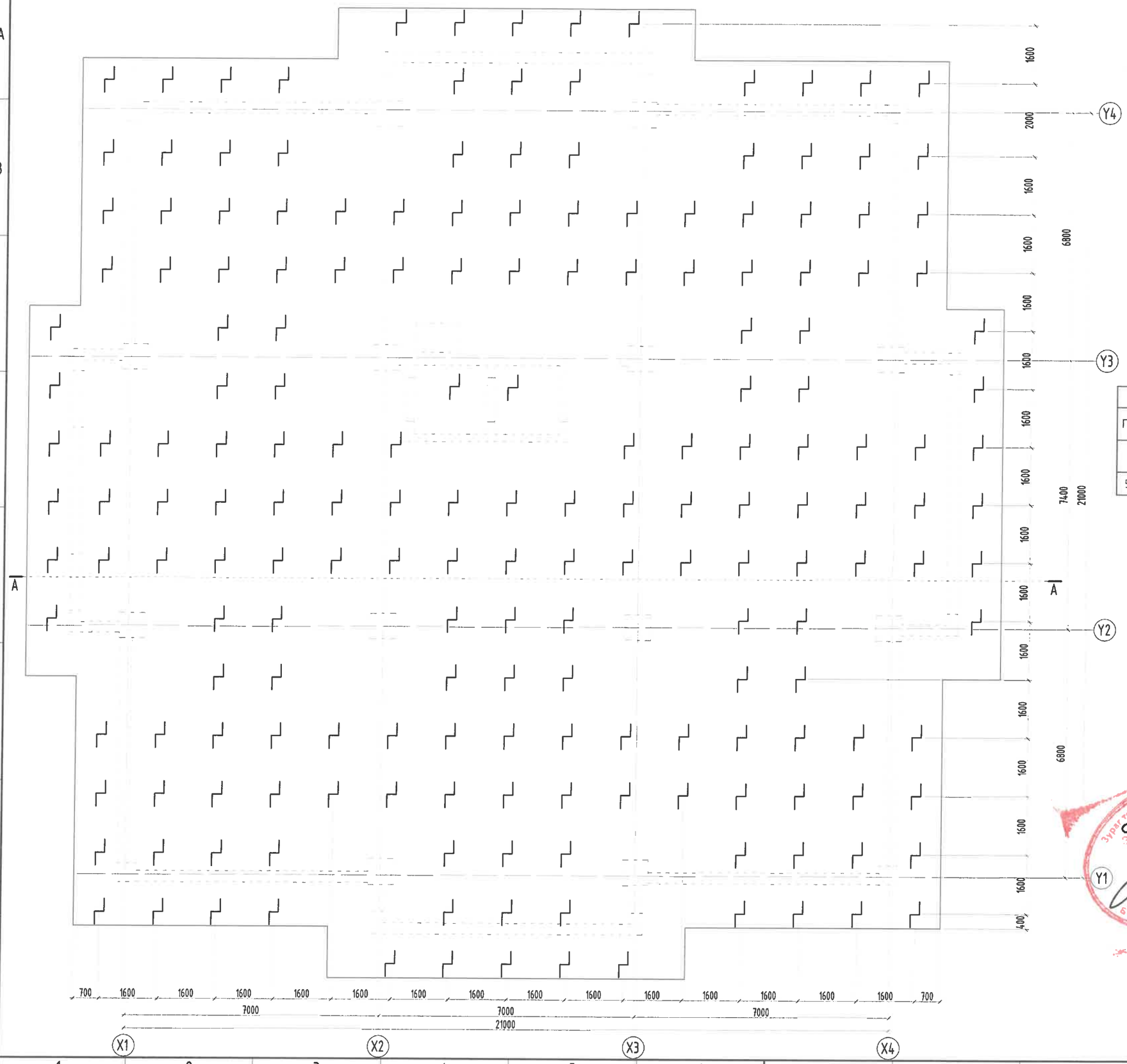

Хөндийрүүлэг арматур М1:25

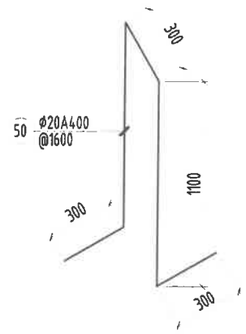

Цутгамал төмөр бетон хийцийн материалын тодорхойлолт					
Поз	Тэмдэг лэгээ	Нэр	Тоо ширх	Жин/кг/ Нэгж	Нийт
		Хөндийрүүлэгч арматур	1	947	947
50		Ø 20 А400 ГОСТ 5781-82 L= 2000	192	4.9	947.0

Блок схем: (А-6, А-10, А-18 бус)

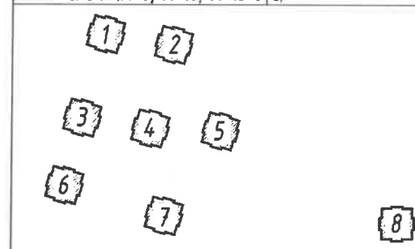

Үе шат: АЖЛЫН ЗУРАГ

ББСМО БАРИЛГЫН ЗУРАГ ТӨСӨВ, ЗӨВЛӨХ ҮЙЛЧИЛГЭЭ
Хаяг: БЗД, 30-р хороо "ББСМО"ХХК-н байр
Утас:77116139,99116139, 95103339
И-мэйл: bbsmo08@gmail.com info@bbsmo.mn
Вэб: BBSMO.mn

Захирал	Б.Сүнжидмаа
Инженер	Н.Түвшинтөгөлдөр
Гүйцэтгэсэн	Н.Түвшинтөгөлдөр
Шалгасан	Б.Ганзориг

УЛААНБААТАР ХОТ, ЧИНГЭЛТЭЙ ДҮҮРЭГ 14, 18-Р ХОРОО, СҮХБААТАР ДҮҮРЭГ 14-Р ХОРОО
"СЭЛБЭ ДЭД ТӨВ" 71 АЙЛЫН ОРОН СУУЦНЫ БАРИЛГА

Хавтан суурийн хөндийрүүлэгч арматур, түүвэр

Масштаб: М1:100	Зургийн дугаар: ББ-21	Хуудас: 150
ЕГ Шифр: ББ-04/2025	ТГ Шифр:	Огноо: 2025

Зураг төсөл магадлал хийсэн ЭКСПЕРТ № Д-41

ХАВТАН СУУРИЙН ХӨНДЛӨН АРМАТУРЫН БАЙГУУЛАЛТ М1:100

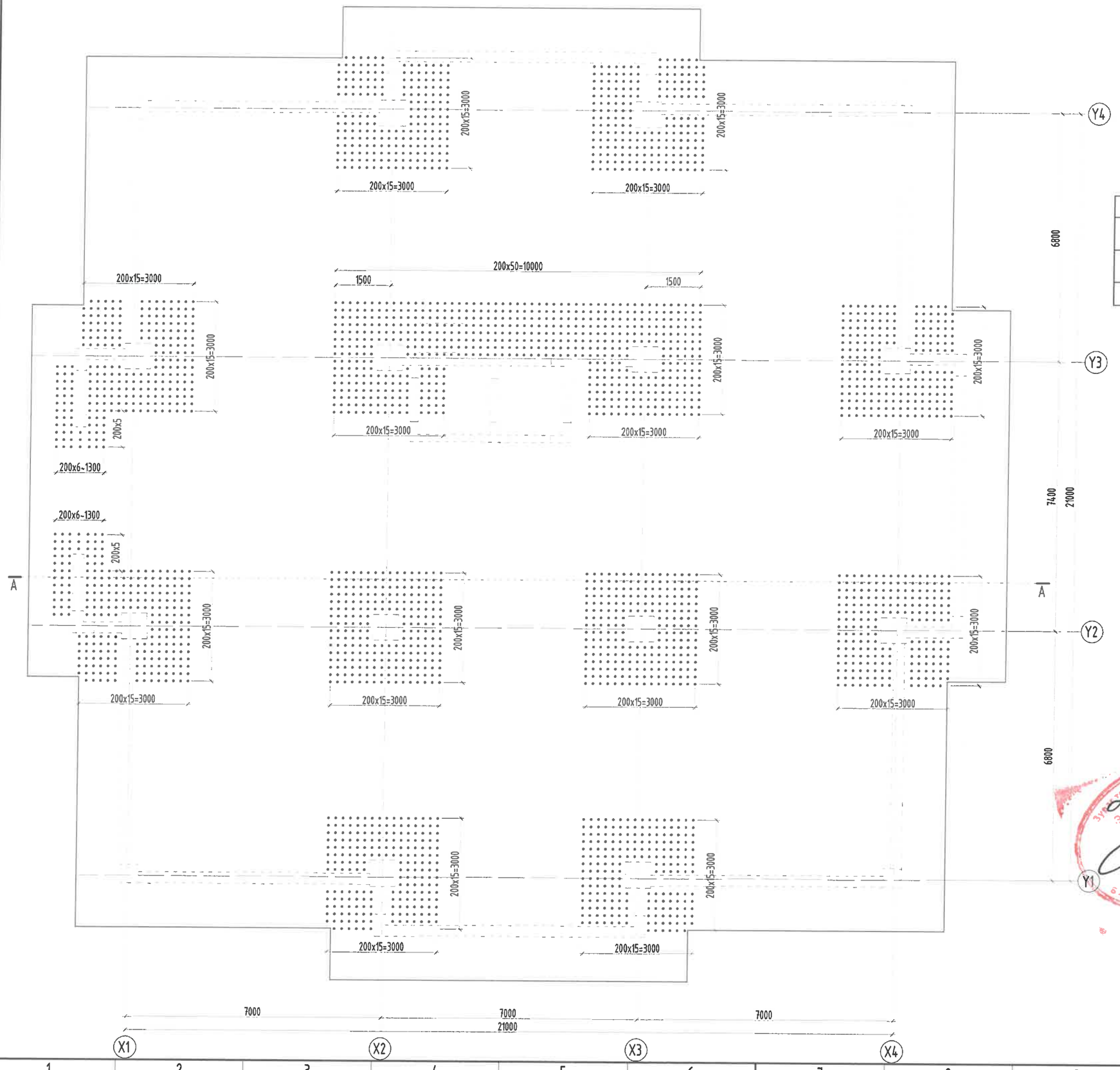

Цутгамал төмөр бетон хийцийн материалын тодорхойлолт					
Поз	Тэмдэг лэгээ	Нэр	Тоо ширх	Жин/кг/ Нэгж	Нийт
		Хөндлөн арматур	1	5043	5043
51		Ø 16 А400 ГОСТ 5781-82 L= 1120	2853	1.8	5043.4

Блок схем: (А-6, А-10, А-18 бүс)

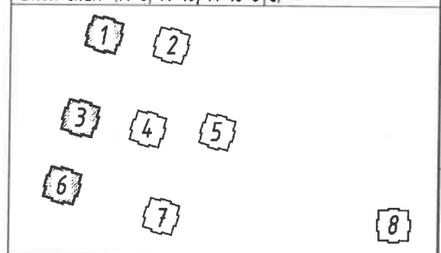

Үе шат: АЖЛЫН ЗУРАГ

ББСМО БАРИЛГЫН ЗУРАГ ТӨСӨЛ, ЗӨВЛӨХ ҮЙЛЧИЛГЭЭ
Хаяг: БЗД, 30-р хороо "ББСМО"ХХК-н байр
Утас:77116139,99116139, 95103339
И-мэйл: bbsmo08@gmail.com info@bbsmo.mn
Вэб: BBSMO.mn

Захирал		Б.Сүнжидмаа
Инженер		Н.Түвшинтөгөлдөр
Гүйцэтгэсэн		Н.Түвшинтөгөлдөр
Шалгасан		Б.Ганзориг

УЛААНБААТАР ХОТ, ЧИНГЭЛТЭЙ ДҮҮРЭГ 14, 18-Р ХОРОО, СҮХБААТАР ДҮҮРЭГ 14-Р ХОРОО
"СЭЛБЭ ДЭД ТӨВ" 71 АЙЛЫН ОРОН СУУЦНЫ БАРИЛГА

Хавтан суурийн хөндлөн арматурын байгуулалт /1, 3, 6- Блок/

Масштаб: М1:100	Зургийн дугаар: ББ-22	Хуудас: 150
ЕГ Шифр: ББ-04/2025	ТГ Шифр:	Огноо: 2025

ХАВТАН СУУРИЙН ХӨНДЛӨН АРМАТУРЫН БАЙГУУЛАЛТ М1:100

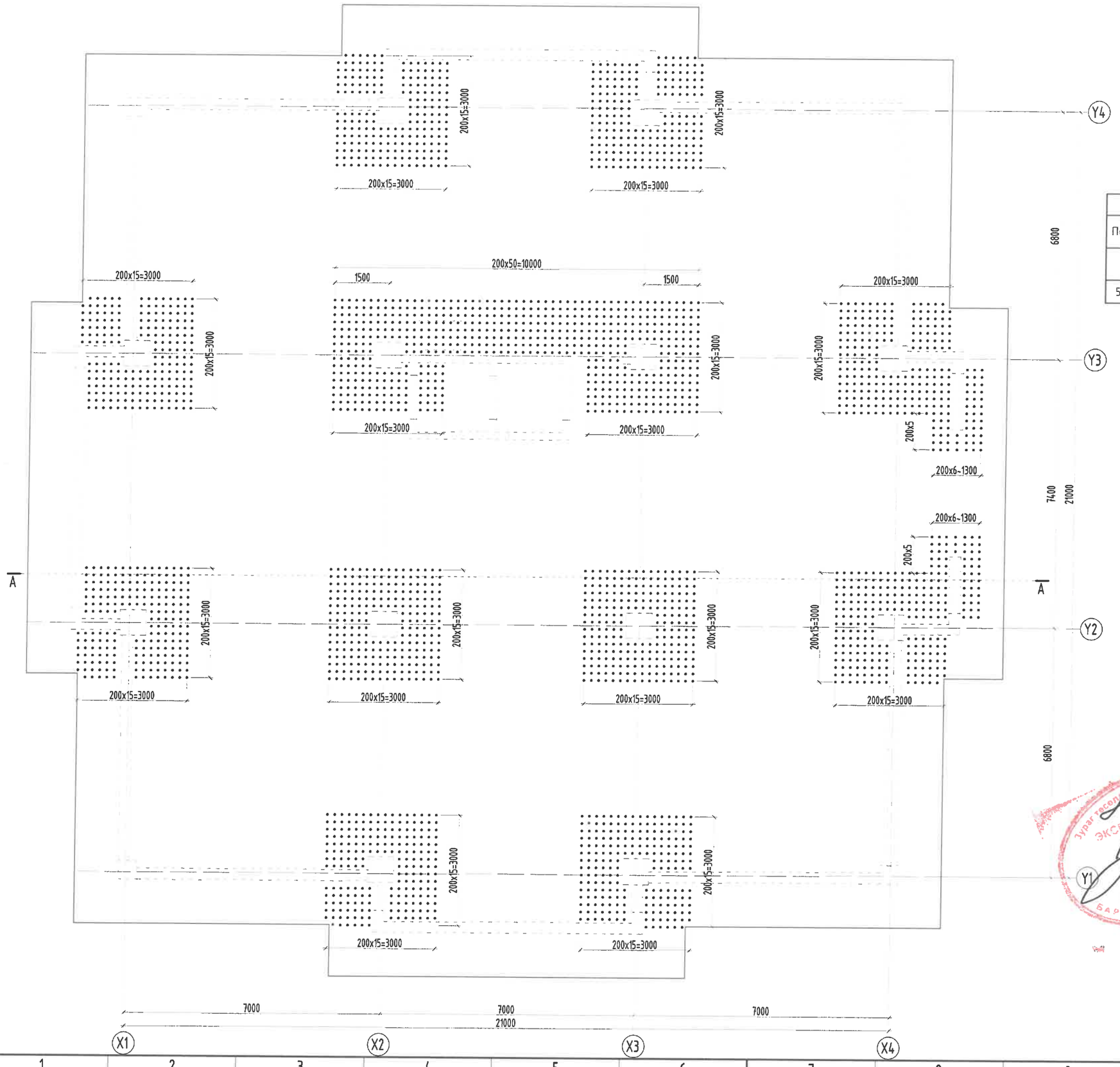

Цутгамал төмөр бетон хийцийн материалын тодорхойлолт					
Поз	Тэмдэг лэгээ	Нэр	Тоо шир	Жин/кг/ Нэгж	Нийт
		Хөндлөн арматур	1	5043	5043
51		Ø 16 А400 ГОСТ 5781-82 L= 1120	2853	1.8	5043.4

Блок схем: (А-6, А-10, А-18 бус)

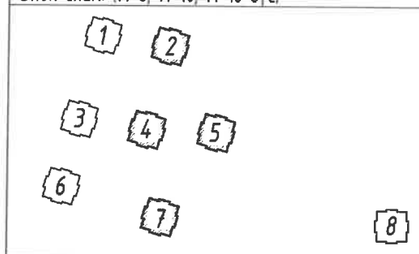

Ye шат: АЖЛЫН ЗУРАГ

ББСМО
БАРИЛГЫН ЗУРАГ ТӨСӨӨ, ЗӨВЛӨХ ҮЙЛЧИЛГЭЭ
Хаяг: БЗД, 30-р хороо "ББСМО"ХХК-н байр
Утас:77116139,99116139, 95103339
И-мэйл: bbsmo08@gmail.com info@bbsmo.mn
Вэб: BBSMO.mn

Захирал		Б.Сүнжидмаа
Инженер		Н.Түвшинтөгөлдөр
Гүйцэтгэсэн		Н.Түвшинтөгөлдөр
Шалгасан		Б.Ганзориг

УЛААНБААТАР ХОТ, ЧИНГЭЛТЭЙ ДҮҮРЭГ 14, 18-Р ХОРОО, СҮХБААТАР ДҮҮРЭГ 14-Р ХОРОО
"СЭЛБЭ ДЭД ТӨВ" 71 АЙЛЫН ОРОН СУУЦНЫ БАРИЛГА

Хавтан суурийн хөндлөн арматурын байгуулалт
/2, 4, 5, 7- Блок/

Масштаб: М1:100	Зургийн дугаар: ББ-23	Хуудас: 150
ЕГ Шифр: ББ-04/2025	ТГ Шифр:	Огноо: 2025

ХАВТАН СУУРИЙН ХӨНДЛӨН АРМАТУРЫН БАЙГУУЛАЛТ М1:100

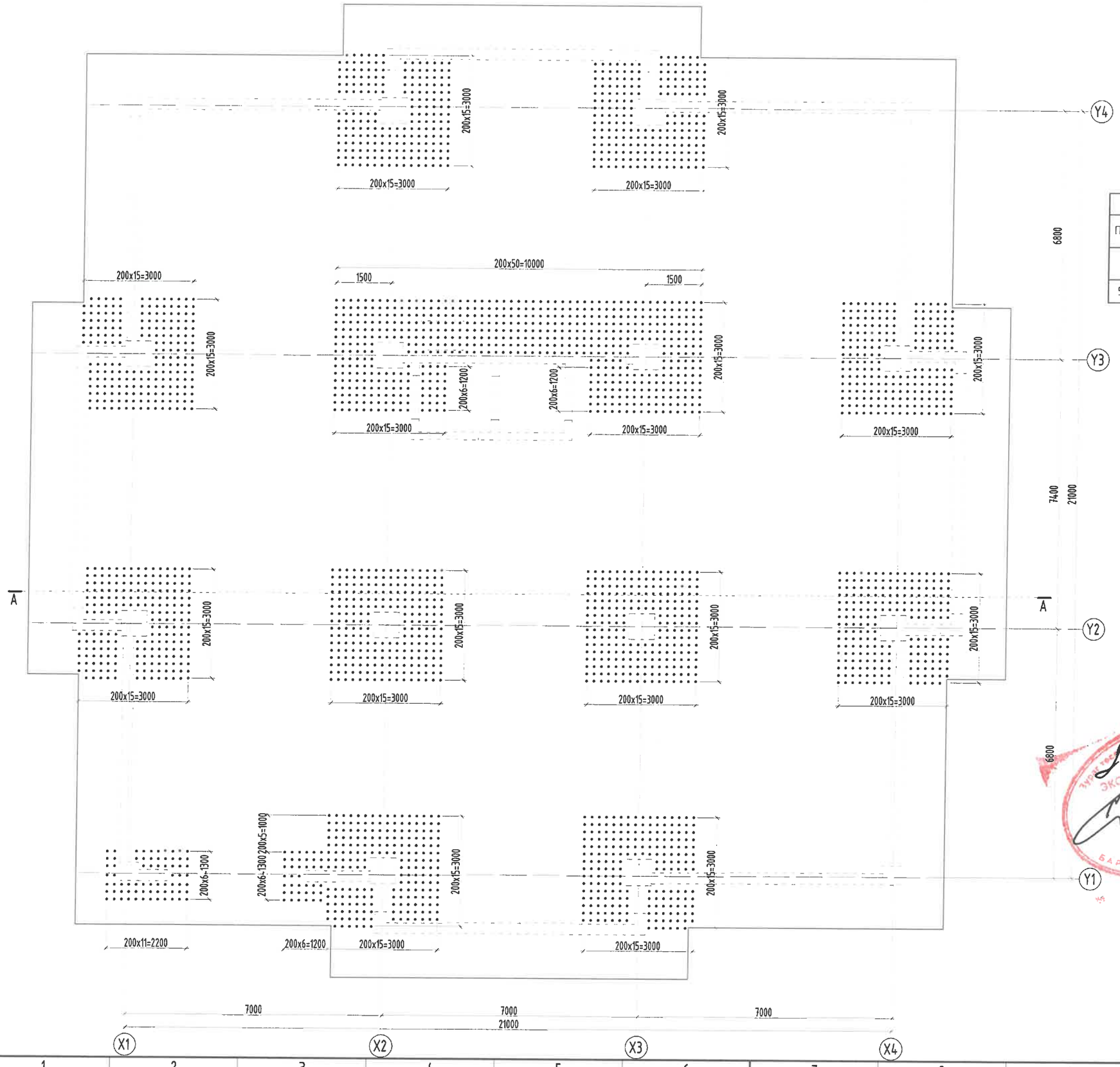

Цутгамал төмөр бетон хийцийн материалын тодорхойлолт					
Поз	Тэмдэг лэгээ	Нэр	Тоо шир	Жин/кг/ Нэгж	Нийт
		Хөндлөн арматур	1	5045	5045
51		Ø 16 А400 ГОСТ 5781-82 L= 1120	2854	1.8	5045.1

Блок схем: (А-6, А-10, А-18 бүс)

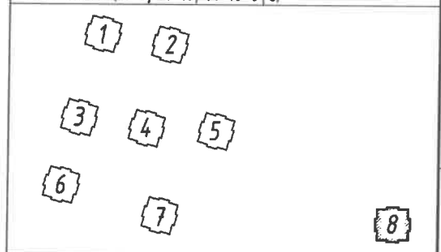

Ye шат:	АЖЛЫН ЗУРАГ
	Хаяг: БЗД, 30-р хороо "ББСМО"ХХК-н байр Утас:77116139,99116139, 95103339 И-мэйл: bbsmo08@gmail.com info@bbsmo.mn Вэб: BBSMO.mn
Захирал	Б.Гунжидмаа
Инженер	Н.Түвшинтөгөлдөр
Гүйцэтгэсэн	Н.Түвшинтөгөлдөр
Шалгасан	Б.Ганзориг

УЛААНБААТАР ХОТ, ЧИНГЭЛТЭЙ ДҮҮРЭГ 14, 18-Р ХОРОО, СҮХБААТАР ДҮҮРЭГ 14-Р ХОРОО
"СЭЛБЭ ДЭД ТӨВ" 71 АЙЛЫН ОРОН СУУЦНЫ БАРИЛГА

Хавтан суурийн хөндлөн арматурын байгуулалт
/8- Блок/

Масштаб: М1:100	Зургийн дугаар: ББ-24	Хуудас: 150
ЕГ Шифр: ББ-04/2025	ТГ Шифр:	Огноо: 2025

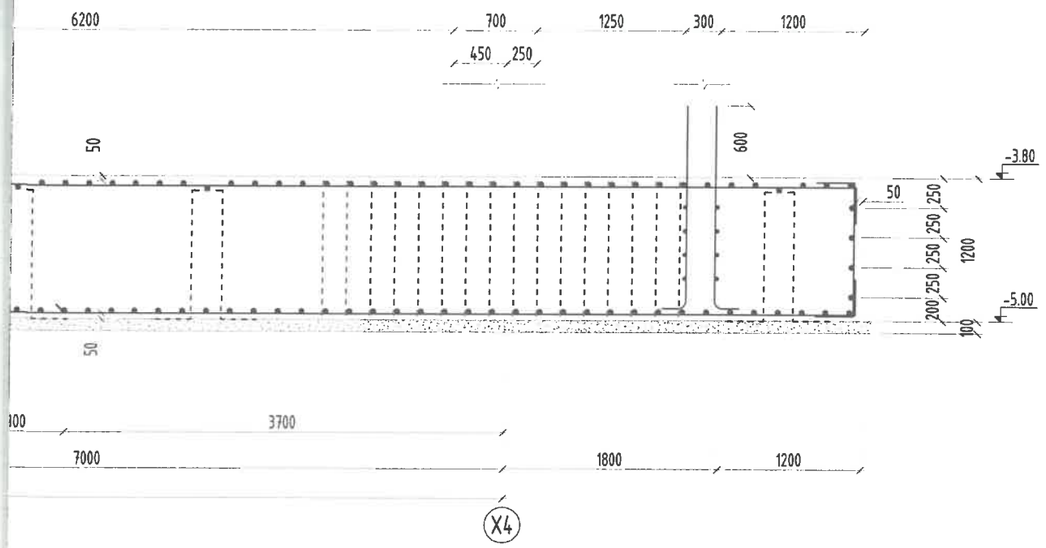

Блок схем: (А-6, А-10, А-18 бүс)

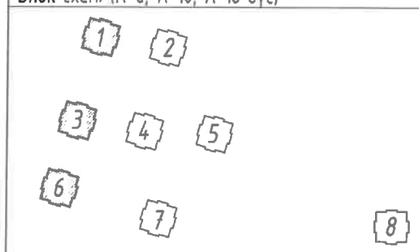

Ye шат:	АЖЛЫН ЗУРАГ
ББСМО БАРИЛГЫН ЗУРАГ ТӨСӨВ, ЗӨВЛӨХ ҮЙЛЧИЛГЭЭ	Хаяг: БЗД, 30-р хороо "ББСМО"ХХК-н байр Утас:77116139,99116139, 95103339 И-мэйл: bbsmo08@gmail.com info@bbsmo.mn Вэб: BBSMO.mn
Захирал	Б.Сүнжидмаа
Инженер	Н.Түвшинтөгөлдөр
Гүйцэтгэсэн	Н.Түвшинтөгөлдөр
Шалгасан	Б.Ганзориг

УЛААНБААТАР ХОТ, ЧИНГЭЛТЭЙ ДҮҮРЭГ 14, 18-Р ХОРОО, СҮХБААТАР ДҮҮРЭГ 14-Р ХОРОО
"СЭЛБЭ ДЭД ТӨВ" 71 АЙЛЫН ОРОН СУУЦНЫ БАРИЛГА

Суурийн огтлол А-А, материалын түүвэр /1, 3, 6-блок/

Масштаб: М1:50	Зургийн дугаар: ББ-25	Хуудас: 150
ЕГ Шифр: ББ-04/2025	ТГ Шифр:	Огноо: 2025

Барилгын зураг төсөв магадлал хийсэн ЭКСПЕРТ № Д-41 Засварлагч эсэх Барилгын хөгжлийн газар

ОГТЛОЛ А-А М1:50

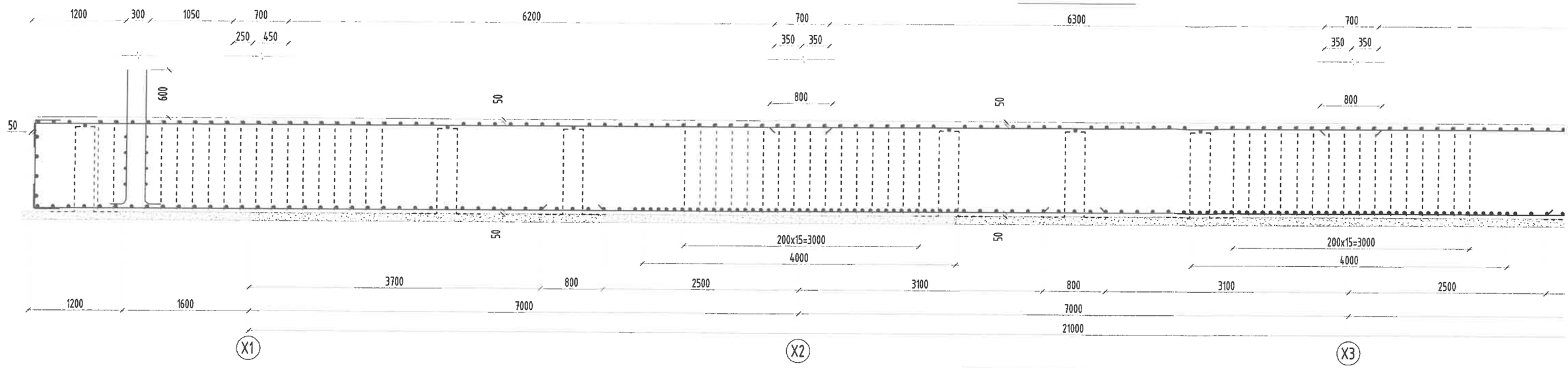

СУУРИЙН ЗАХЫН АРМАТУРЧЛАЛ М1:25

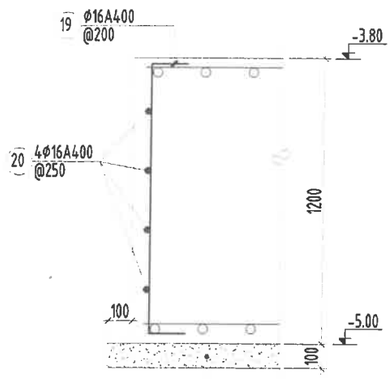

Бетон бэлтгэл δ=100мм/В10/

Хэсгийн тодорхойлолт

Поз	1	2	3	4
Загвар	160, 5850, R=100, 240, L	160, 7250, R=100, 240, L	160, 7450, R=100, 240, L	160, 9500, R=100, 160, 240, L
Поз	5	11	12	13
Загвар	160, 9900, R=100, 160, 240, 240, L	160, 8750, R=100, 240, 240, L	160, 10150, R=100, 240, L	160, 10350, R=100, 240, L
Поз	6*, 6**	14	15	19
Загвар	150, 2150, 1750, 150	160, 9500, R=100, 160, 240, 240, L	160, 9900, R=100, 160, 240, 240, L	300, 1120, 300

Цутгамал төмөр бетон хийцийн материалын тодорхойлолт						
Поз	Тэмдэглэгээ	Нэр		Тоо ширх	Жин/кг/ Нэгж	Нийт
		Хавтан суурийн арматур /1, 3, 6-блок/		1	47659	47659
		Доод үеийн арматур		1	21157	21157
1		Ø 22	A400 ГОСТ 5781-82 L= 6250	276	18.7	5147.5
2		Ø 22	A400 ГОСТ 5781-82 L= 7650	149	22.8	3401.4
3		Ø 22	A400 ГОСТ 5781-82 L= 7850	51	23.4	1194.7
4		Ø 22	A400 ГОСТ 5781-82 L= 10300	14	30.7	430.3
5		Ø 22	A400 ГОСТ 5781-82 L= 10700	15	31.9	478.9
6		Ø 22	A400 ГОСТ 5781-82 L= 7200	476	21.5	10226.9
6*		Ø 22	A400 ГОСТ 5781-82 L= 4450	10	13.3	132.8
6**		Ø 22	A400 ГОСТ 5781-82 L= 4050	12	12.1	145.0
		Доод үеийн нэмэлт арматур		1	4395	4395
7		Ø 28	A400 ГОСТ 5781-82 L= 3000	84	14.5	1218.1
8		Ø 28	A400 ГОСТ 5781-82 L= 4000	56	19.3	1082.7
9		Ø 28	A400 ГОСТ 5781-82 L= 9000	24	43.5	1044.1
10		Ø 22	A400 ГОСТ 5781-82 L= 2000	176	6.0	1050.4
		Дээд үеийн арматур		1	16786	16786
11		Ø 20	A400 ГОСТ 5781-82 L= 9150	276	22.6	6228.0
12		Ø 20	A400 ГОСТ 5781-82 L= 10550	149	26.0	3876.7
13		Ø 20	A400 ГОСТ 5781-82 L= 10750	51	26.5	1352.1
14		Ø 20	A400 ГОСТ 5781-82 L= 10300	14	25.4	355.6
15		Ø 20	A400 ГОСТ 5781-82 L= 10700	15	26.4	395.8
16		Ø 20	A400 ГОСТ 5781-82 L= 7800	238	19.2	4578.2
		Дээд үеийн нэмэлт арматур		1	3207	3207
17		Ø 20	A400 ГОСТ 5781-82 L= 3500	163	8.6	1406.9
18		Ø 20	A400 ГОСТ 5781-82 L= 5000	146	12.3	1800.3
		Суурийн захаар тавих арматур		1	2113	2113
19		Ø 16	A400 ГОСТ 5781-82 L= 1720	530	2.7	1438.8
20	уртаашметр	Ø 16	A400 ГОСТ 5781-82 L= 106800	4	168.6	674.3
	Суурь	Бетоны орц, В25		V=749.5м3		
	Бетон бэлтгэл	Бетоны орц, В10		V=63.5м3		

Тайлбар:

1. Энэ зургийг ББ-н бусад хуудастай хамт үзнэ.
2. Суурийн ажлын арматурын анги А400.
3. Суурийн бетоны анги В25, бетоны марк М350.
4. Суурийн ажлын арматурыг хамгаалах үеийн зузаан 50мм байна.
6. Цутгамал бетоны ажлыг хийж гүйцэтгэхдээ БНӨД 52-02-05, БД 52-102-04-н холбогдох заалтуудыг мөрдөн ажиллана.

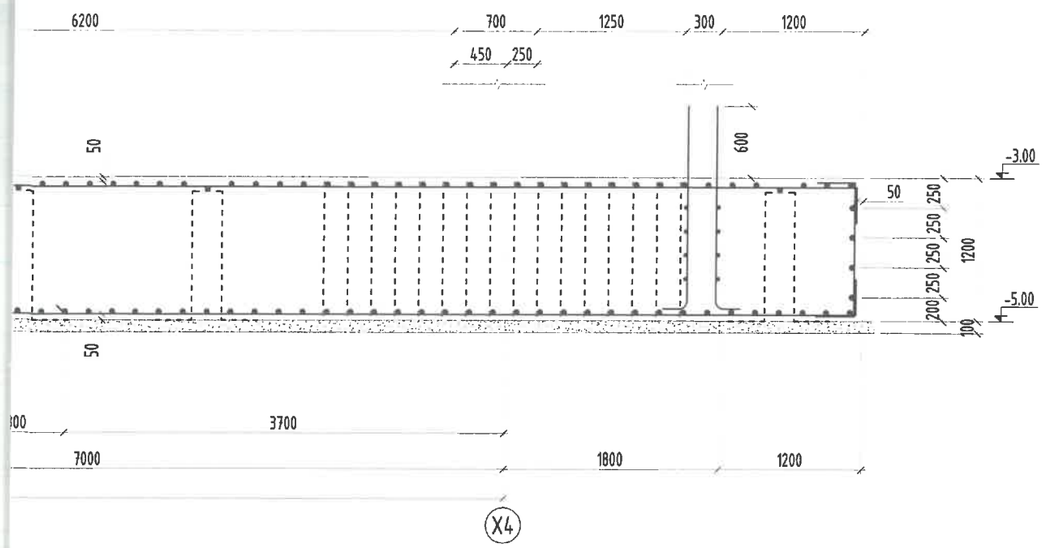

Блок схем: (А-6, А-10, А-18 бус)

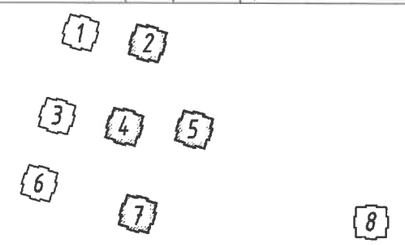

Үе шат:	АЖЛЫН ЗУРАГ
БББСМО ХХК	Хаяг: БЗД, 30-р хороо "БББСМО"ХХК-н байр Утас:77116139,99116139, 95103339 И-мэйл: bbsmo08@gmail.com info@bbsmo.mn Вэб: BBSMO.mn
Захирал	Б.Сүнжидмаа
Инженер	Н.Түвшинтөгөлдөр
Гүйцэтгэсэн	Н.Түвшинтөгөлдөр
Шалгасан	Б.Ганзориг

УЛААНБААТАР ХОТ, ЧИНГЭЛТЭЙ ДҮҮРЭГ 14, 18-Р ХОРОО, СҮХБААТАР ДҮҮРЭГ 14-Р ХОРОО
"СЭЛБЭ ДЭД ТӨВ" 71 АЙЛЫН ОРОН СУУЦНЫ БАРИЛГА

Суурийн огтлол А-А, материалын түүвэр
/2, 4, 5, 7-блок/

Масштаб: М1:50	Зургийн дугаар: ББ-26	Хуудас: 150
ЕГ Шифр: ББ-04/2025	ТГ Шифр:	Огноо: 2025

ОГТЛОЛ А-А М1:50

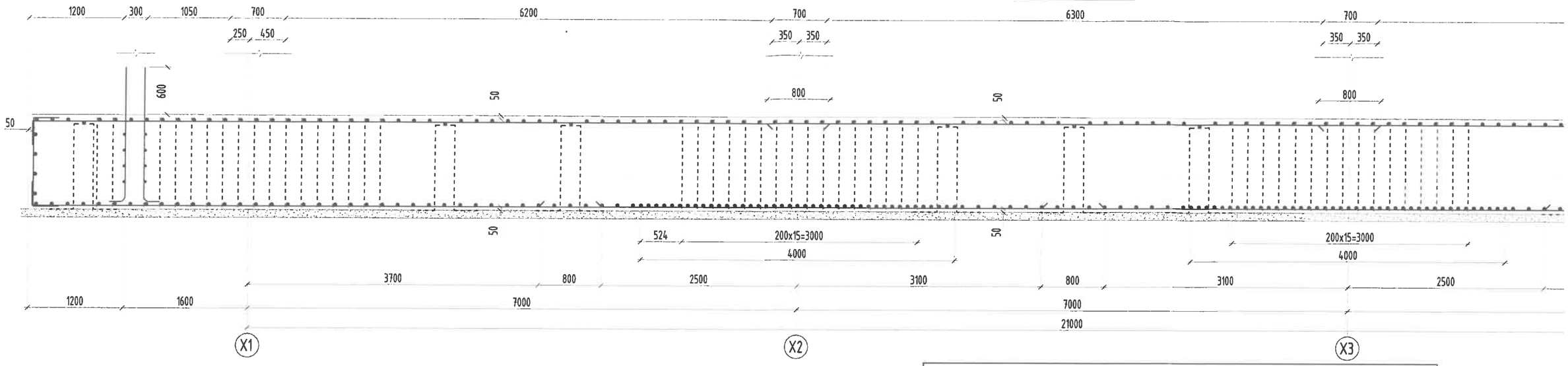

СУУРИЙН ЗАХЫН АРМАТУРЧЛАЛ М1:25

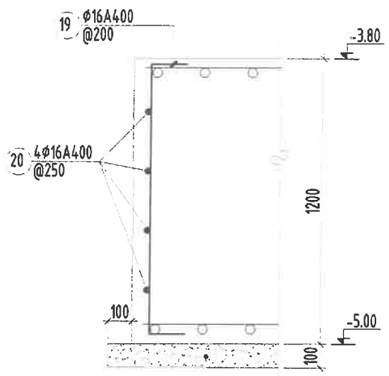

Бетон бэлтгэл δ=100мм/В10/

Хэсгийн тодорхойлолт

Поз	1	2	3	4
Загвар	160, 5850, R=100, 240, L	160, 7250, R=100, 240, L	160, 7450, R=100, 240, L	160, 9500, R=100, 160, 240, 240, L
Поз	5	11	12	13
Загвар	160, 9900, R=100, 160, 240, 240, L	160, 8750, R=100, 240, L	160, 10150, R=100, 240, L	160, 10350, R=100, 240, L
Поз	6*, 6**	14	15	19
Загвар	1150, 2150, 1150, 1750	160, 9500, R=100, 160, 240, 240, L	160, 9900, R=100, 160, 240, 240, L	300, 1120, 300

Цутгамал төмөр бетон хийцийн материалын тодорхойлолт						
Поз	Тэмдэглэгээ	Нэр		Тоо шир	Жин/кг/ Нэгж	Нийт
		Хавтан суурийн арматур /2,4,5,7-блок/		1	47668	47668
		Доод үеийн арматур		1	21157	21157
1		Ø 22	А400 ГОСТ 5781-82 L= 6250	276	18.7	5147.5
2		Ø 22	А400 ГОСТ 5781-82 L= 7650	149	22.8	3401.4
3		Ø 22	А400 ГОСТ 5781-82 L= 7850	51	23.4	1194.7
4		Ø 22	А400 ГОСТ 5781-82 L= 10300	14	30.7	430.3
5		Ø 22	А400 ГОСТ 5781-82 L= 10700	15	31.9	478.9
6		Ø 22	А400 ГОСТ 5781-82 L= 7200	476	21.5	10226.9
6*		Ø 22	А400 ГОСТ 5781-82 L= 4450	10	13.3	132.8
6**		Ø 22	А400 ГОСТ 5781-82 L= 4050	12	12.1	145.0
		Доод үеийн нэмэлт арматур		1	4395	4395
7		Ø 28	А400 ГОСТ 5781-82 L= 3000	84	14.5	1218.1
8		Ø 28	А400 ГОСТ 5781-82 L= 4000	56	19.3	1082.7
9		Ø 28	А400 ГОСТ 5781-82 L= 9000	24	43.5	1044.1
10		Ø 22	А400 ГОСТ 5781-82 L= 2000	176	6.0	1050.4
		Дээд үеийн арматур		1	16786	16786
11		Ø 20	А400 ГОСТ 5781-82 L= 9150	276	22.6	6228.0
12		Ø 20	А400 ГОСТ 5781-82 L= 10550	149	26.0	3876.7
13		Ø 20	А400 ГОСТ 5781-82 L= 10750	51	26.5	1352.1
14		Ø 20	А400 ГОСТ 5781-82 L= 10300	14	25.4	355.6
15		Ø 20	А400 ГОСТ 5781-82 L= 10700	15	26.4	395.8
16		Ø 20	А400 ГОСТ 5781-82 L= 7800	238	19.2	4578.2
		Дээд үеийн нэмэлт арматур		1	3216	3216
17		Ø 20	А400 ГОСТ 5781-82 L= 3500	164	8.6	1415.6
18		Ø 20	А400 ГОСТ 5781-82 L= 5000	146	12.3	1800.3
		Суурийн захаар тавих арматур		1	2113	2113
19		Ø 16	А400 ГОСТ 5781-82 L= 1720	530	2.7	1438.8
20	ургааш метр	Ø 16	А400 ГОСТ 5781-82 L= 106800	4	168.6	674.3
	Суурь	Бетоны орц, В25		V=749.5м3		
	Бетон бэлтгэл	Бетоны орц, В10		V=63.5м3		

Тайлбар:

1. Энэ зургийг ББ-н бусад хуудастай хамт үзнэ.
2. Суурийн ажлын арматурын анги А400.
3. Суурийн бетоны анги В25, бетоны марк М350.
4. Суурийн ажлын арматурыг хамгаалах үеийн зузаан 50мм байна.
6. Цутгамал бетоны ажлыг хийж гүйцэтгэхдээ БНбД 52-02-05, БД 52-102-04-н холбогдох заалтуудыг мөрдөн ажиллана.

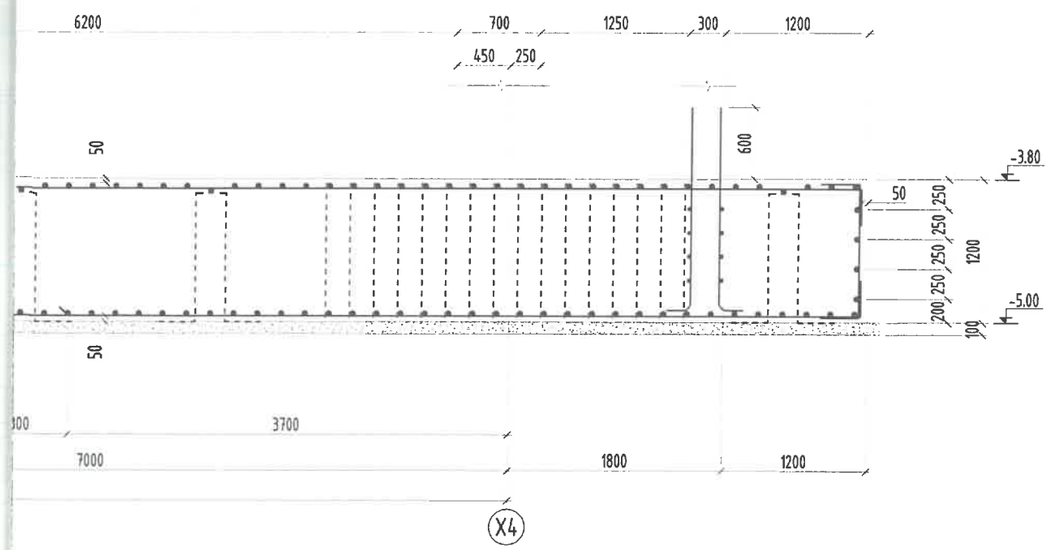

Блок схем: (А-6, А-10, А-18 бүс)

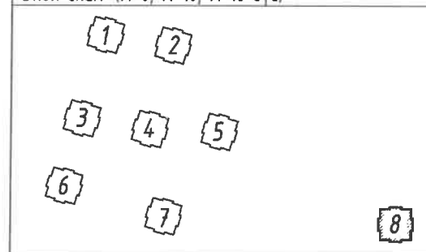

Ye шат:	АЖЛЫН ЗУРАГ
ББСМО БАРИЛЫН ЗУРАГ ТӨСӨЛ, ЗӨВЛӨХ ҮЙЛЧИЛГЭЭ	Хаяг: БЗД, 30-р хороо "ББСМО"ХХК-н байр Утас:77116139,99116139, 95103339 И-мэйл: bbsmo08@gmail.com info@bbsmo.mn Вэб: BBSMO.mn
Захирал	Б.Сүнжидмаа
Инженер	Н.Түвшинтөгөлдөр
Гүйцэтгэсэн	Н.Түвшинтөгөлдөр
Шалгасан	Б.Ганзориг

УЛААНБААТАР ХОТ, ЧИНГЭЛТЭЙ ДҮҮРЭГ 14, 18-Р ХОРОО, СҮХБААТАР ДҮҮРЭГ 14-Р ХОРОО

"СЭЛБЭ ДЭД ТӨВ" 71 АЙЛЫН ОРОН СУУЦНЫ БАРИЛГА

Суурийн огтлол А-А, материалын түүвэр /8-блок/

Масштаб: М1:50	Зургийн дугаар: ББ-27	Хуудас: 150
ЕГ Шифр: ББ-04/2025	ТГ Шифр:	Огноо: 2025

ЭКСПЕРТ №

ОГТЛОЛ А-А М1:50

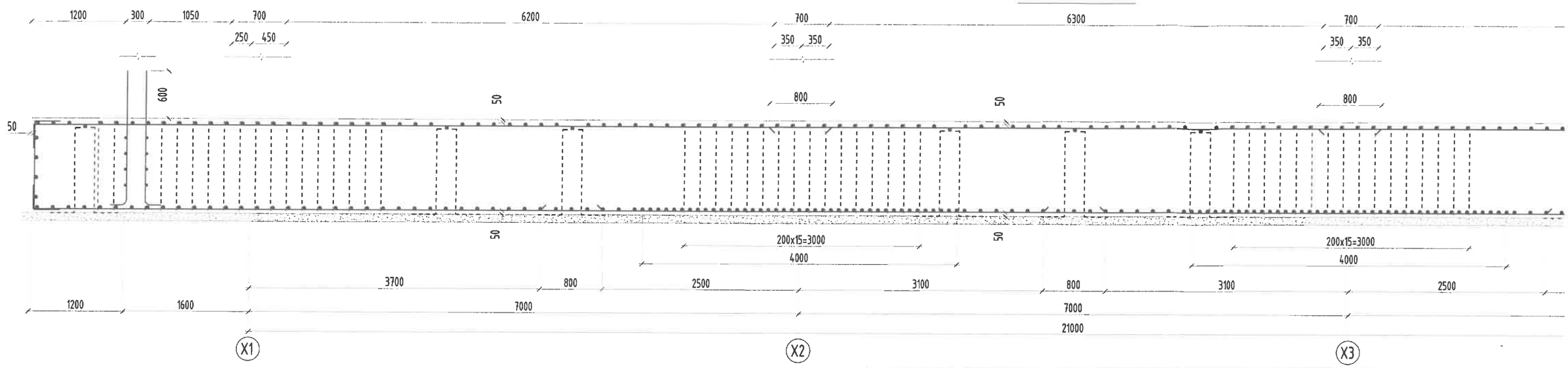

СУУРИЙН ЗАХЫН АРМАТУРЧЛАЛ М1:25

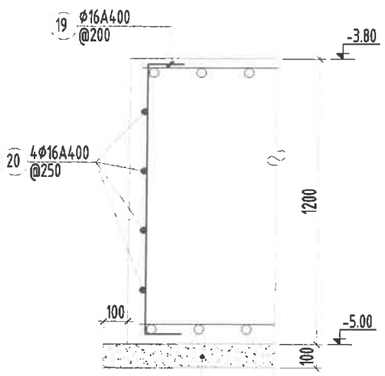

Бетон бэлтгэл δ=100мм/В10/

Хэсгийн тодорхойлолт

Поз	1	2	3	4
Загвар	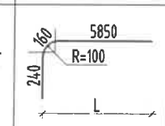	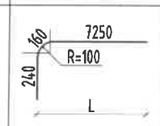	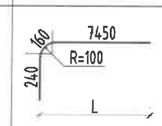	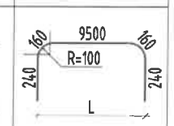
Поз	5	11	12	13
Загвар	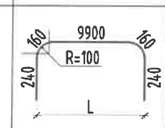	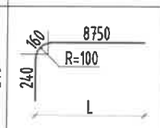	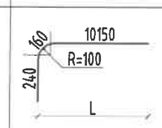	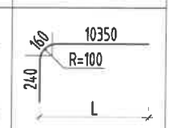
Поз	6*, 6**	14	15	19
Загвар	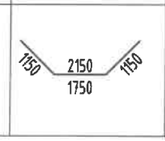	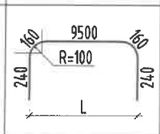	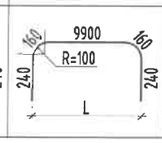	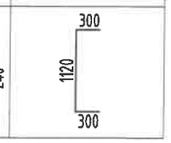

Цутгамал төмөр бетон хийцийн материалын тодорхойлолт					
Поз	Тэмдэглэгээ	Нэр	Тоо ширх	Жин/кг/ Нэгж	Нийт
		Хавтан суурийн арматур /8-блок/	1	47700	47700
		Доод үеийн арматур	1	21157	21157
1		Ø 22 А400 ГОСТ 5781-82 L= 6250	276	18.7	5147.5
2		Ø 22 А400 ГОСТ 5781-82 L= 7650	149	22.8	3401.4
3		Ø 22 А400 ГОСТ 5781-82 L= 7850	51	23.4	1194.7
4		Ø 22 А400 ГОСТ 5781-82 L= 10300	14	30.7	430.3
5		Ø 22 А400 ГОСТ 5781-82 L= 10700	15	31.9	478.9
6		Ø 22 А400 ГОСТ 5781-82 L= 7200	476	21.5	10226.9
6*		Ø 22 А400 ГОСТ 5781-82 L= 4450	10	13.3	132.8
6**		Ø 22 А400 ГОСТ 5781-82 L= 4050	12	12.1	145.0
		Доод үеийн нэмэлт арматур	1	4395	4395
7		Ø 28 А400 ГОСТ 5781-82 L= 3000	84	14.5	1218.1
8		Ø 28 А400 ГОСТ 5781-82 L= 4000	56	19.3	1082.7
9		Ø 28 А400 ГОСТ 5781-82 L= 9000	24	43.5	1044.1
10		Ø 22 А400 ГОСТ 5781-82 L= 2000	176	6.0	1050.4
		Дээд үеийн арматур	1	16786	16786
11		Ø 20 А400 ГОСТ 5781-82 L= 9150	276	22.6	6228.0
12		Ø 20 А400 ГОСТ 5781-82 L= 10550	149	26.0	3876.7
13		Ø 20 А400 ГОСТ 5781-82 L= 10750	51	26.5	1352.1
14		Ø 20 А400 ГОСТ 5781-82 L= 10300	14	25.4	355.6
15		Ø 20 А400 ГОСТ 5781-82 L= 10700	15	26.4	395.8
16		Ø 20 А400 ГОСТ 5781-82 L= 7800	238	19.2	4578.2
		Дээд үеийн нэмэлт арматур	1	3248	3248
17		Ø 20 А400 ГОСТ 5781-82 L= 3500	132	8.6	1139.4
18		Ø 20 А400 ГОСТ 5781-82 L= 5000	171	12.3	2108.6
		Суурийн захаар тавих арматур	1	2113	2113
19		Ø 16 А400 ГОСТ 5781-82 L= 1720	530	2.7	1438.8
20	уртаашметр	Ø 16 А400 ГОСТ 5781-82 L= 106800	4	168.6	674.3
	Суурь	Бетоны орц. В25	V=749.5м3		
	Бетон бэлтгэл	Бетоны орц. В10	V=63.5м3		

Тайлбар:

1. Энэ зургийг ББ-н бусад хуудастай хамт үзнэ.
2. Суурийн ажлын арматурын анги А400.
3. Суурийн бетоны анги В25, бетоны марк М350.
4. Суурийн ажлын арматурыг хамгаалах үеийн зузаан 50мм байна.
6. Цутгамал бетоны ажлыг хийж гүйцэтгэхдээ БНБД 52-02-05, БД 52-102-04-н холбогдох заалтуудыг мөрдөн ажиллана.

ХАВТАН СУУРИЙН ГАРГАЛГАА АРМАТУРЫН БАЙГУУЛАЛТ М1:100

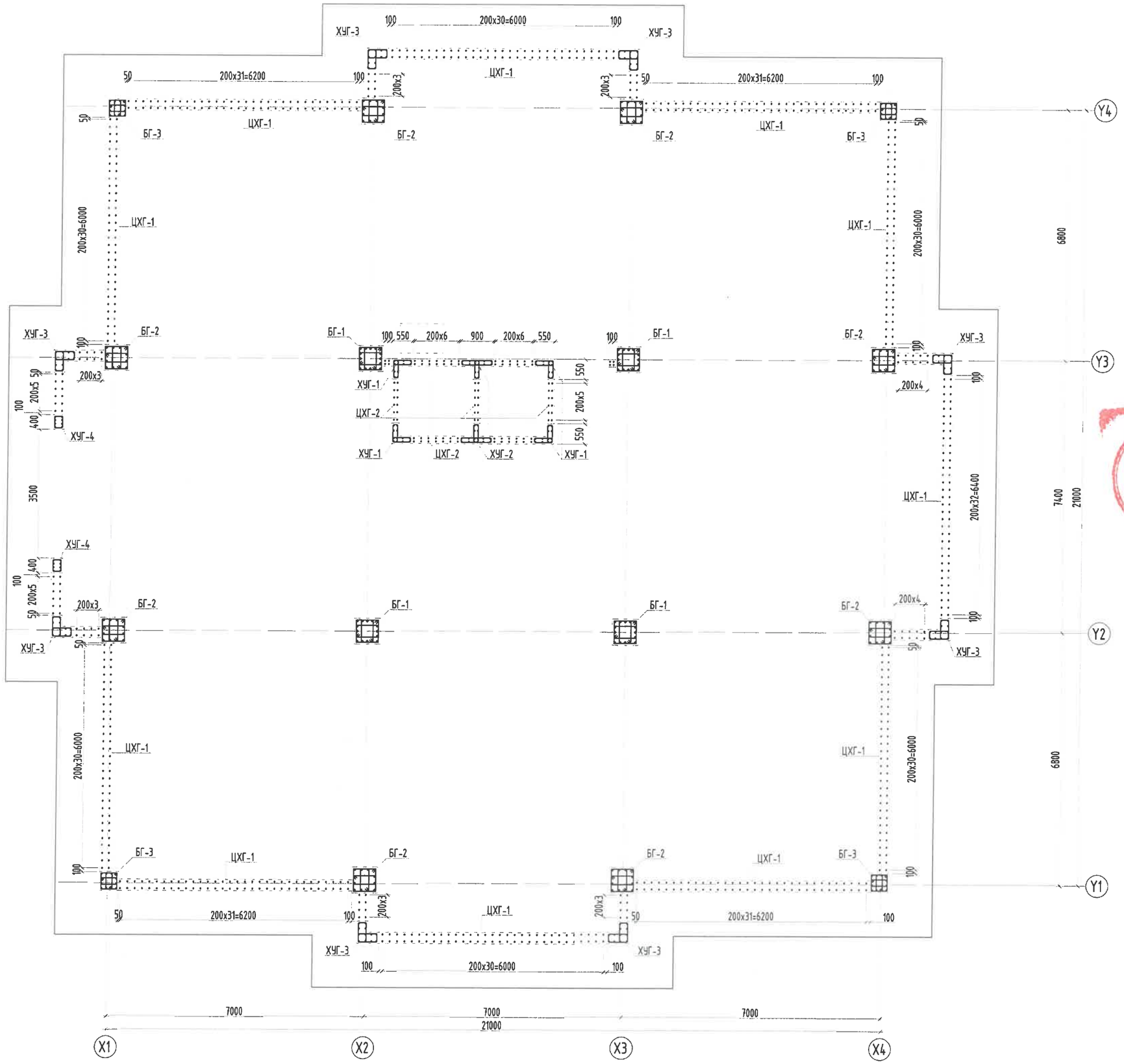

Блок схем: (А-6, А-10, А-18 бүс)

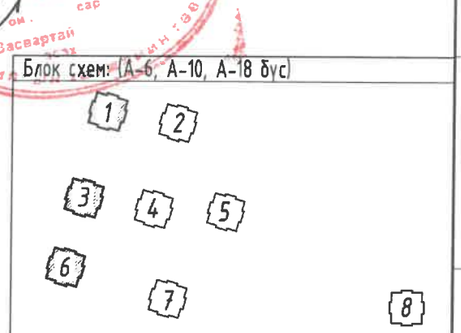

Ye шат:	АЖЛЫН ЗУРАГ
ББСМО ЗАРНАГЫН ЗУРАГ ТӨСӨӨ, ЗӨВЛӨХ ҮЙЛЧИЛГЭЭ	Хаяг: БЗД, 30-р хороо "ББСМО"ХХК-н байр Утас:77116139,99116139, 95103339 И-мэйл: bbsmo08@gmail.com info@bbsmo.mn Вэб: BBSMO.mn
Захирал	Б.Сүнжидмаа
Инженер	Н.Түвшинтөгөлдөр
Гүйцэтгэсэн	Н.Түвшинтөгөлдөр
Шалгасан	Б.Ганзориг

УЛААНБААТАР ХОТ, ЧИНГЭЛТЭЙ ДҮҮРЭГ 14, 18-Р ХОРОО, СҮХБААТАР ДҮҮРЭГ 14-Р ХОРОО "СЭЛБЭ ДЭД ТӨВ" 71 АЙЛЫН ОРОН СУУЦНЫ БАРИЛГА

Хавтан суурийн гарагалгаа арматурчлал /1, 3, 6-блок/

Масштаб: М1:100	Зургийн дугаар: ББ-28	Хуудас: 150
ЕГ Шифр: ББ-04/2025	ТГ Шифр:	Огноо: 2025

ХАВТАН СУУРИЙН ГАРГАЛГАА АРМАТУРЫН БАЙГУУЛАЛТ М1:100

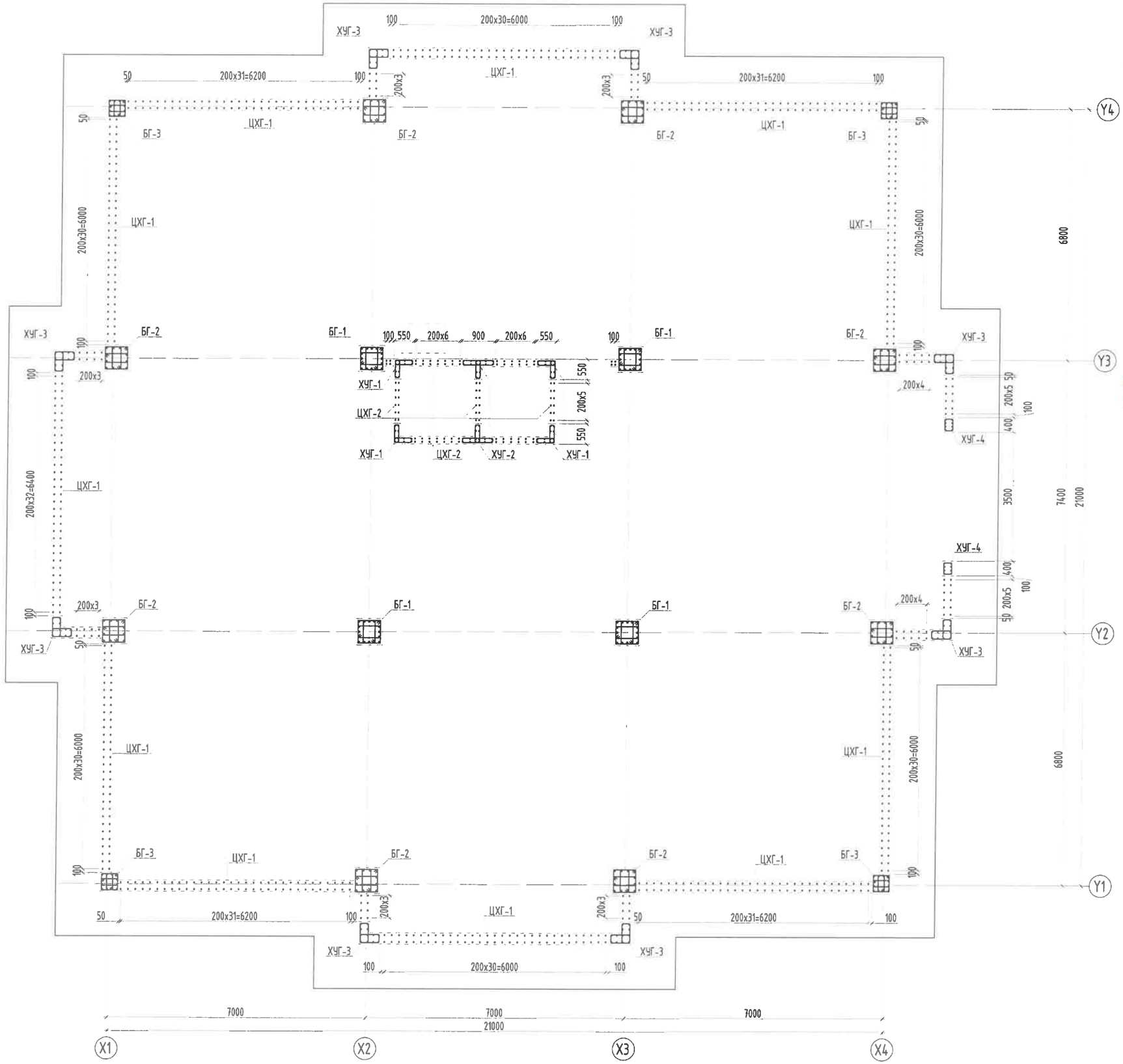

Блок схем: (А-6, А-10, А-18 бус)

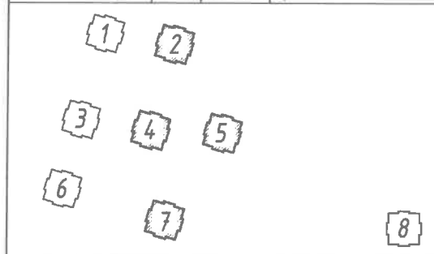

Ye шат:	АЖЛЫН ЗУРАГ
ББСМО ЗАРИАГЫН ЗУРАГ ТӨСӨВ, ЗӨВЛӨХ ҮЙЛЧИЛГЭЭ	Хаяг: БЗД, 30-р хороо "ББСМО"ХХК-н байр Утас:77116139,99116139, 95103339 И-мэйл: bbsmo08@gmail.com info@bbsmo.mn Вэб: BBSMO.mn
Захирал	Б.Сүнжидмаа
Инженер	Н.Түвшинтөгөлдөр
Гүйцэтгэсэн	Н.Түвшинтөгөлдөр
Шалгасан	Б.Ганзориг

УЛААНБААТАР ХОТ, ЧИНГЭЛТЭЙ ДҮҮРЭГ 14, 18-Р ХОРОО, СҮХБААТАР ДҮҮРЭГ 14-Р ХОРОО
"СЭЛБЭ ДЭД ТӨВ" 71 АЙЛЫН ОРОН СУУЦНЫ БАРИЛГА

Хавтан суурийн гаргалгаа арматурчлал /2, 4, 5, 7-блок/

Масштаб: М1:100	Зургийн дугаар: ББ-29	Хуудас: 150
ЕГ Шифр: ББ-04/2025	ТГ Шифр:	Огноо: 2025

Зураг төсөлд магадлал хийсэн
ЭКСПЕРТ
Засвартай
БАРИЛГЫН ХЯНАЛТ ГҮЙЦЭТГЭГЧ

ХАВТАН СУУРИЙН ГАРГАЛГАА АРМАТУРЫН БАЙГУУЛАЛТ М1:100

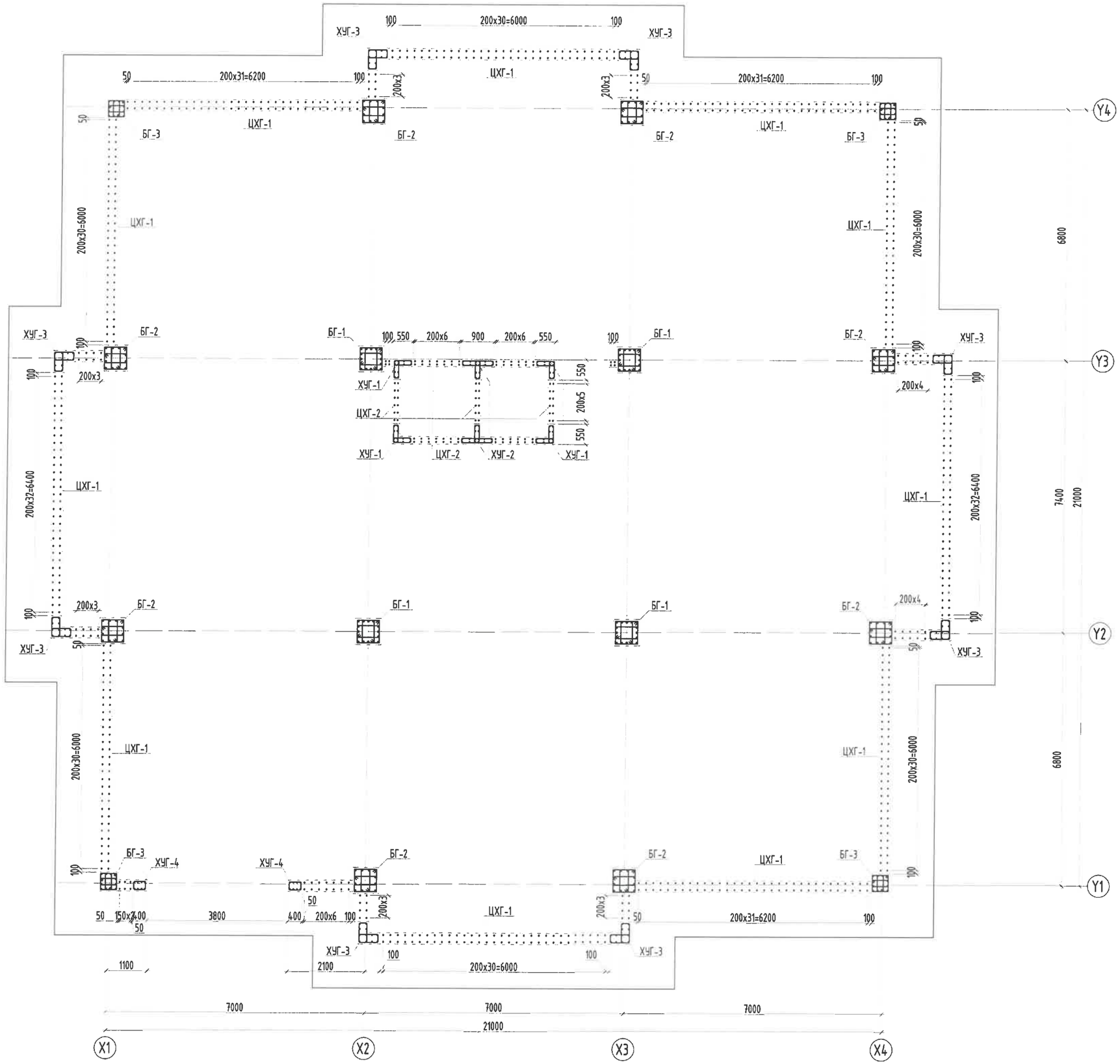

Блок схем: (А-6, А-10, А-18 бус)

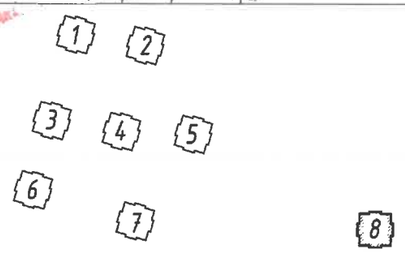

Ye шат:	АЖЛЫН ЗУРАГ
БББСМО БАРИЛГЫН ЗУРАГ ТӨСӨӨ, ЗӨВЛӨХ ҮЙЛЧИЛГЭЭ	Хаяг: БЗД, 30-р хороо "ББСМО"ХХК-н байр Утас:77116139,99116139, 95103339 И-мэйл: bbsmo08@gmail.com info@bbsmo.mn Вэб: BBSMO.mn
Захирал	Б.Сүнжидмаа
Инженер	Н.Түвшинтөгөлдөр
Гүйцэтгэсэн	Н.Түвшинтөгөлдөр
Шалгасан	Б.Ганзориг

УЛААНБААТАР ХОТ, ЧИНГЭЛТЭЙ ДҮҮРЭГ 14, 18-Р ХОРОО, СҮХБААТАР ДҮҮРЭГ 14-Р ХОРОО "СЭЛБЭ ДЭД ТӨВ" 71 АЙЛЫН ОРОН СУУЦНЫ БАРИЛГА

Хавтан суурийн гаргалгаа арматурчлал /8-блок/

Масштаб: М1:100	Зургийн дугаар: ББ-30	Хуудас: 150
ЕГ Шифр: ББ-04/2025	ТГ Шифр:	Огноо: 2025

БАГАНЫН ГАРГАЛГАА БГ-1
М1:25

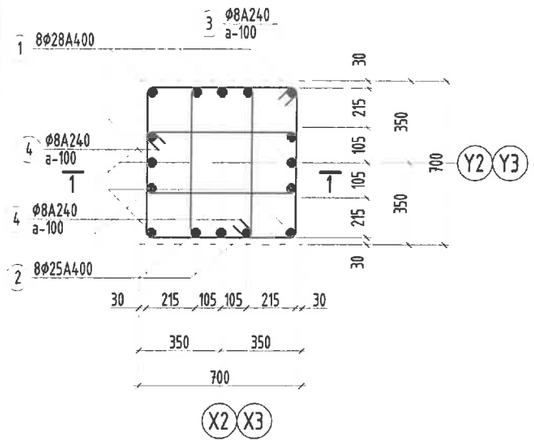

БАГАНЫН ГАРГАЛГАА БГ-2
М1:25

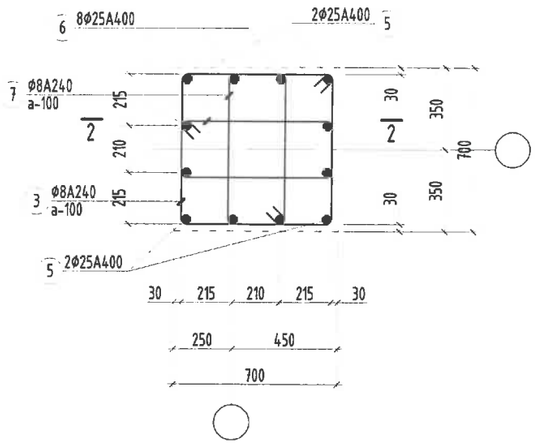

БАГАНЫН ГАРГАЛГАА БГ-3
М1:25

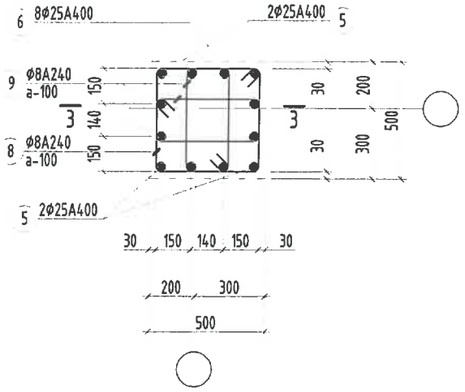

ОГТЛОЛ 1-1 М1:50

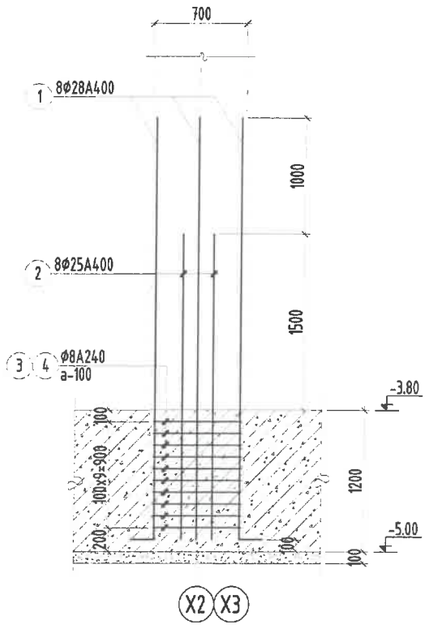

ОГТЛОЛ 2-2 М1:50

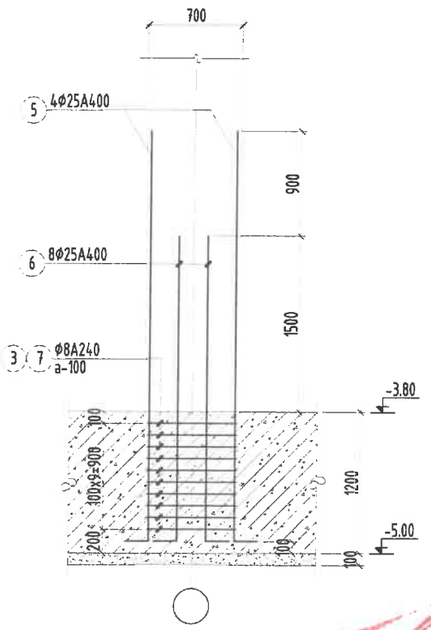

ОГТЛОЛ 3-3 М1:50

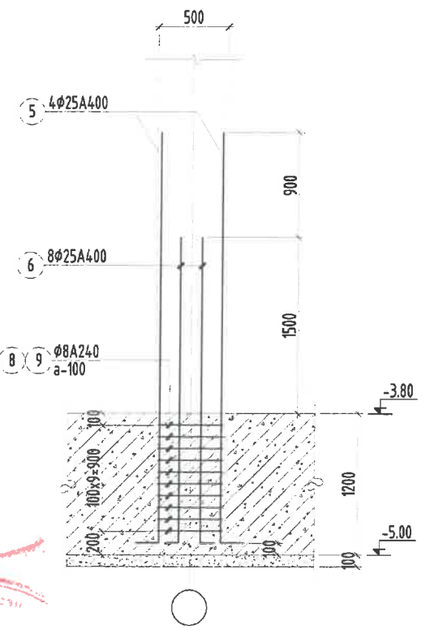

Хэсгийн тодорхойлолт

Поз	1	2	3	4
Загвар БГ-1	270 3500 R=170 250	240 2500 R=150 250	720 640 720 640	720 240 320 640

Поз	5	6	3	7
Загвар БГ-2	240 3400 R=150 250	240 2500 R=150 250	720 640 720 640	720 240 320 640

Поз	5	6	8	9
Загвар БГ-3	240 3400 R=150 250	240 2500 R=150 250	520 440 520 440	520 170 250 440

Цутгамал төмөр бетон хийцийн материалын тодорхойлолт

Поз	Тэмдэг-лэгээ	Нэр	Тоо шир	Жин/кг/ Нэгж	Жин/кг/ Нийт
		Хавтан суурийн баганын гарга лгаа арматур	1	3201	3201
		Баганын гарга лгаа БГ-1	4	274	1094
1		Ø 28 A400 ГОСТ 5781-82 L= 4020	8	19.4	155.5
2		Ø 25 A400 ГОСТ 5781-82 L= 2990	8	11.5	92.2
3		Ø 8 A240 ГОСТ 5781-82 L= 2720	10	1.1	10.7
4		Ø 8 A240 ГОСТ 5781-82 L= 1920	20	0.8	15.2
		Баганын гарга лгаа БГ-2	8	178	1424
5		Ø 25 A400 ГОСТ 5781-82 L= 3890	4	15.0	60.0
6		Ø 25 A400 ГОСТ 5781-82 L= 2990	8	11.5	92.2
3		Ø 8 A240 ГОСТ 5781-82 L= 2720	10	1.1	10.7
7		Ø 8 A240 ГОСТ 5781-82 L= 1920	20	0.8	15.2
		Баганын гарга лгаа БГ-3	4	171	682
5		Ø 25 A400 ГОСТ 5781-82 L= 3890	4	15.0	60.0
6		Ø 25 A400 ГОСТ 5781-82 L= 2990	8	11.5	92.2
8		Ø 8 A240 ГОСТ 5781-82 L= 1920	10	0.8	7.6
9		Ø 8 A240 ГОСТ 5781-82 L= 1380	20	0.5	10.9

Энэхүү зураг нь "ББСМО"ХХК-ийн ОЮУНЫ ӨМЧ тул зохиогчийн эрхшөөрөлгүйгээр өөрчлөх болон ашиглахыг хориглоно.

ББСМО ХХК	УЛААНБААТАР ХОТ, ЧИНГЭЛТЭЙ ДҮҮРЭГ 14, 18-Р ХОРОО, СҮХБААТАР ДҮҮРЭГ 14-Р ХОРОО "СЭЛБЭ ДЭД ТӨВ" 71 АЙЛЫН ОРОН СУУЦНЫ БАРИЛГА			Үе шат: АЗ
	Баганын гарга лгаа БГ-1-ББ-3 арматурчлал, материалын түүвэр			
Захирал	Б.Сүнжидмаа	ЕГ Шифр: ББ-04/2025	Масштаб: М1: 25	Огноо: 2025
Инженер	Н.Түвшинтөгөлдөр			
Гүйцэтгэсэн	Н.Түвшинтөгөлдөр	ТГ Шифр:	Зургийн дугаар: ББ-31	Хуудас: 150
Шалгасан	Б.Ганзориг			

Хаяг: БЗД, 30-р хороо "ББСМО" ХХК-и байр
Утас: 77116139, 99116139, 95103339.
И-мэйл:bbsmo_ub@yahoo.com, Вэб:BBSMO.mn

ХУГ-1 М1:25

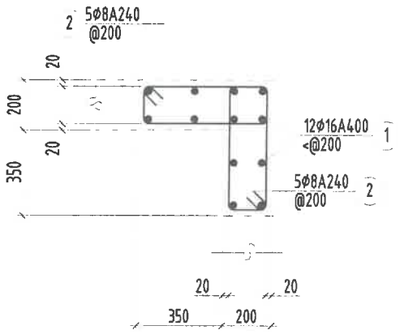

ХУГ-2 М1:25

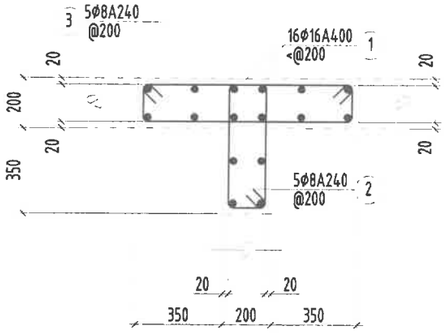

ХУГ-3 М1:25

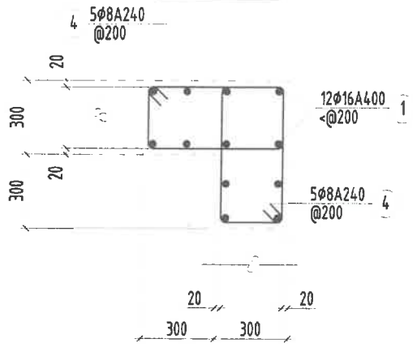

ХУГ-4 М1:25

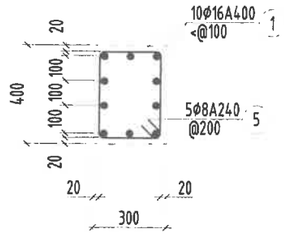

ЦУТГАМАЛ ХАНЫН ГАРГАЛГАА ЦХГ-1

М1:50

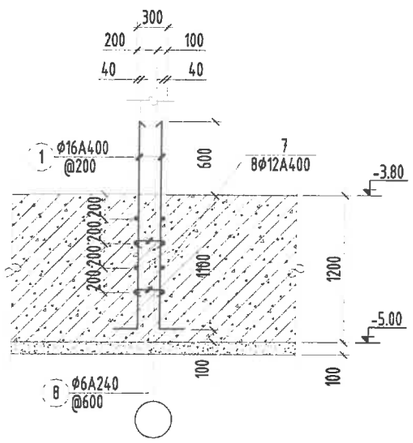

ЦУТГАМАЛ ХАНЫН ГАРГАЛГАА ЦХГ-2

М1:50

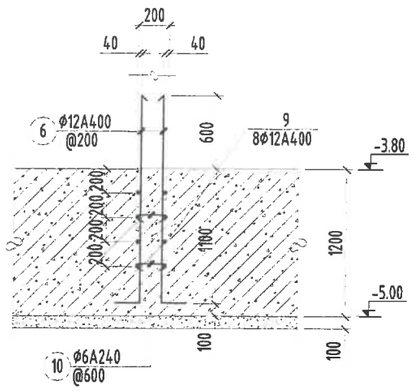

Хэсгийн тодорхойлолт

Поз	1	2	3
Загвар	200, 1700	160, 590, 510, 740	160, 940, 860, 740
Поз	4	5	6
Загвар	260, 640, 560, 340	260, 440, 360, 340	200, 1700
Поз	8	10	
Загвар	250, 70, 70	160, 70, 70	

Цутгамал төмөр бетон хийцийн материалын тодорхойлолт					
Поз	Тэмдэг-лэгээ	Нэр	Тоо шир	Жин/кг/ Нэгж	Нийт
		Хавтан суурийн гаргалгаа арматур	1	4054	4054
		Цутгамал ханын гаргалгаа ЦХ-1, ЦХ-2	1	3365	3365
1		Ø 16 А400 ГОСТ 5781-82 L= 1900	786	3.0	2357.1
6		Ø 12 А400 ГОСТ 5781-82 L= 1900	96	1.7	161.9
7	у/м	Ø 12 А400 ГОСТ 5781-82 L= 97000	8	86.1	688.9
8		Ø 6 А240 ГОСТ 5781-82 L= 390	300	0.1	26.0
9	у/м	Ø 12 А400 ГОСТ 5781-82 L= 18000	8	16.0	127.8
10		Ø 6 А240 ГОСТ 5781-82 L= 300	50	0.1	3.3
		ХУГ-1 арматур	4	42	168
1		Ø 16 А400 ГОСТ 5781-82 L= 1900	12	3.0	36.0
2		Ø 8 А240 ГОСТ 5781-82 L= 1500	10	0.6	5.9
		ХУГ-2 арматур	2	55	111
1		Ø 16 А400 ГОСТ 5781-82 L= 1900	16	3.0	48.0
2		Ø 8 А240 ГОСТ 5781-82 L= 1500	5	0.6	3.0
3		Ø 8 А240 ГОСТ 5781-82 L= 2200	5	0.9	4.3
		ХУГ-3 арматур	8	43	345
1		Ø 16 А400 ГОСТ 5781-82 L= 1900	12	3.0	36.0
4		Ø 8 А240 ГОСТ 5781-82 L= 1800	10	0.7	7.1
		ХУГ-4 арматур	2	33	66
1		Ø 16 А400 ГОСТ 5781-82 L= 1900	10	3.0	30.0
5		Ø 8 А240 ГОСТ 5781-82 L= 1400	5	0.6	2.8

Энэхүү зураг нь "ББСМО"ХХК-ийн ОЮУНЫ ӨМЧ тул зохиогчийн эвдшгүй эрхлэх болон ашиглахыг хориглоно.

ББСМО
Хаяг: БЗД, 30-р хороо "ББСМО" ХХК-н байр
Утас: 77116139, 99116139, 95103339.
И-мэйл:bbsmo_ub@yahoo.com, Вэб:BBSMO.mn

УЛААНБААТАР ХОТ, ЧИНГЭЛТЭЙ ДҮҮРЭГ 14, 18-Р ХОРОО, СҮХБААТАР ДҮҮРЭГ 14-Р ХОРОО
"СЭЛБЭ ДЭД ТӨВ" 71 АЙЛЫН ОРОН СУУЦНЫ БАРИЛГА

Цутгамал ханын гаргалгаа арматурчлал, материалын түүвэр

Захирал	Б.Сүнжидмаа		~~БС~~ Шифр:	Масштаб:	Огноо:
Инженер	Н.Түвшинтөгөлдөр		ББ-04/2025	М1: 25	2025
Гүйцэтгэсэн	Н.Түвшинтөгөлдөр		ТГ Шифр:	Зургийн дугаар:	Хуудас:
Шалгасан	Б.Ганзориг			ББ-32	150

Үе шат: АЗ

БАГАНЫН БАЙРШИЛ М1:100

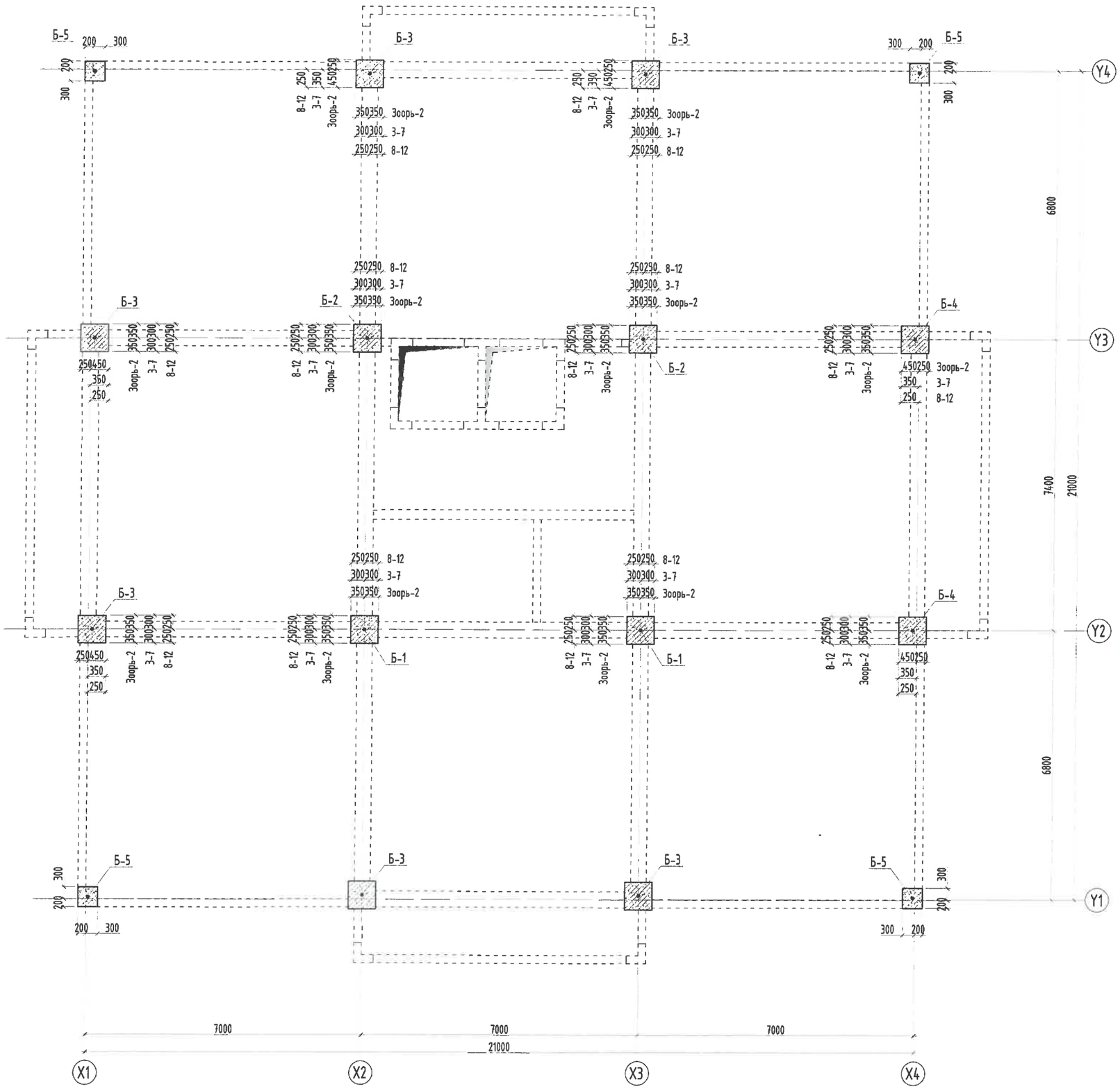

Ye шат:		АЖЛЫН ЗУРАГ
ББСМО НАРМАЛТЫН ЗУРАГ ТӨСӨЛ, ЗӨВЛӨХ ҮЙЛЧИЛГЭЭ		Хаяг: БЗД, 30-р хороо "ББСМО"ХХК-н байр Утас:77116139,99116139, 95103339 И-мэйл: bbsmo08@gmail.com info@bbsmo.mn Вэб: BBSMO.mn
Захирал		Б.Сүнжидмаа
Инженер		Н.Түвшинтөгөлдөр
Гүйцэтгэсэн		Н.Түвшинтөгөлдөр
Шалгасан		Б.Ганзориг
УЛААНБААТАР ХОТ, ЧИНГЭЛТЭЙ ДҮҮРЭГ 14, 18-Р ХОРОО, СҮХБААТАР ДҮҮРЭГ 14-Р ХОРОО "СЭЛБЭ ДЭД ТӨВ" 71 АЙЛЫН ОРОН СУУЦНЫ БАРИЛГА		
Баганын байршил		
Масштаб: М1:100	Зургийн дугаар: ББ-33	Хуудас: 150
ЕГ Шифр: ББ-04/2025	ТГ Шифр:	Огноо: 2025

Багана Б-1-н арматурчлал /М1:50/

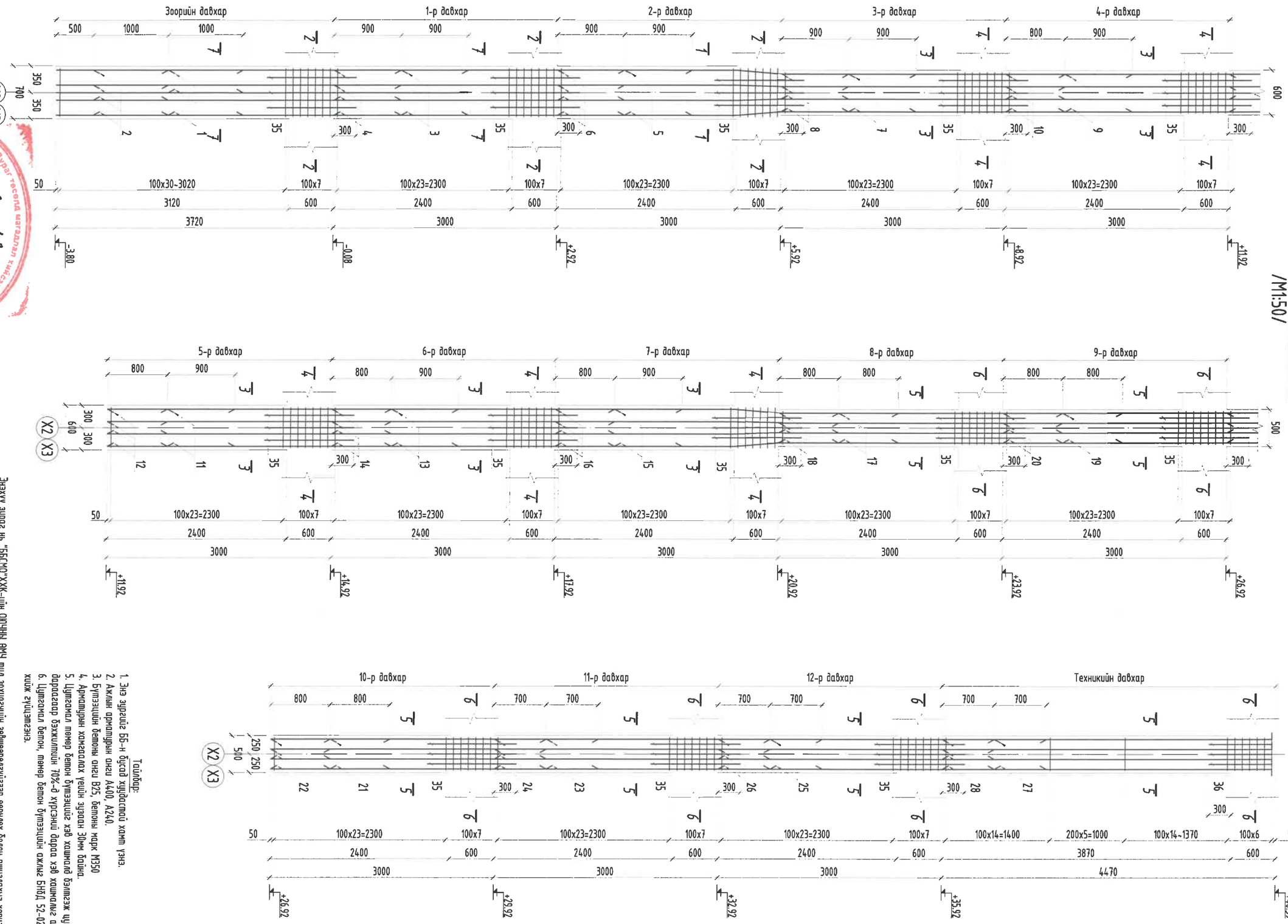

Тайлбар:

1. Энэ зураг нь ББ-н бүсэд хүчдэстэй хамт ажиллана.
2. Ажлын арматурын анги А400, А240.
3. Бүтээцийн бетоны анги В25, бетоны марк М350
4. Арматурын хамгаалах үеийн зузаан 30мм байна.
5. Цутгамал төмөр бетон бүтээлийг хэв хэлбэрийг баглаж цутгасны дараагаар бэхжилтийн 70%-д хүрсэний дараа хэв хөшмөлөг авна.
6. Цутгамал бетон, төмөр бетон бүтээцийн ажлыг БНБД 52-02-05-ийн дагуу хийж гүйцэтгэнэ.

Знакчуй зураг нь "ББСМО"ХХК-ийн ОЮУНЫ ӨМЧ тул зохиогчийн зөвшөөрөлгүйгээр өөрчлөх болон ашиглахыг хориглоно.

УЛААНБААТАР ХОТ, ЧИНГЭЛТЭЙ ДҮҮРЭГ 14, 18-Р ХОРОО, СҮХБААТАР ДҮҮРЭГ 14-Р ХОРОО

"ГЭЛБЭ ДЭД ТӨВ" 71 АЙЛЫН ОРОН СУУЦНЫ БАРИЛГА

Багана Б-1-н арматурчлал

Захирал	Б.Сүнжидмаа	ЕГ Шифр:	Масштаб:	Үе шат: АЗ
Инженер	Н.Түвшинтөгөлдөр	ББ-04/2025	М1: 50	Огноо: 2025
Гүйцэтгэгч	Н.Түвшинтөгөлдөр	ТГ Шифр:	Зураагийн дугаар: ББ-34	Хуудас: 150
Шалгасан	Б.Ганзориг			

"ББСМО" ХХК-ийн хаяг
Хаяг: БЗД, 3-р хороо "ББСМО" ХХК-ийн байр
Утас: 7716639, 9716639, 9583339
И-мэйл хаяг: info@bbsmo.com, Вэб хаяг: www.bbsmo.com

Огтлол 1-1
M1:25

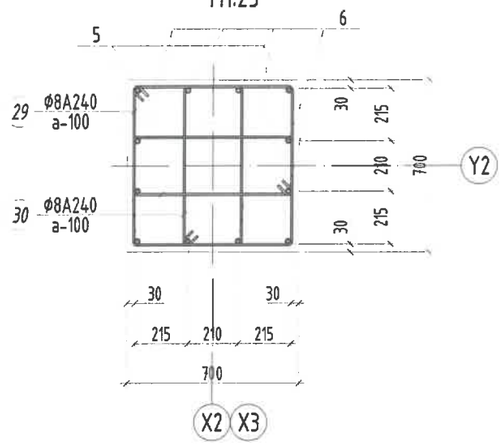

Огтлол 2-2
M1:25

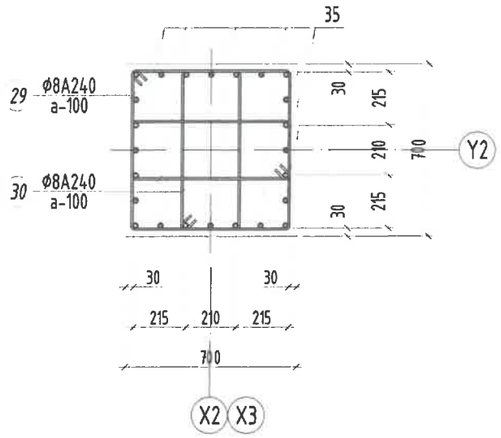

Хэсгийн тодорхойлолт

Поз	27	28
Загвар	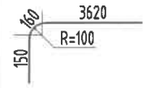	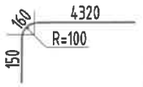
Поз	29	30
Загвар	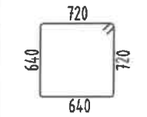	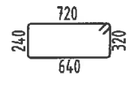
Поз	31	32
Загвар	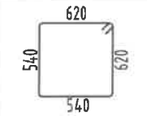	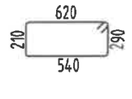
Поз	33	34
Загвар	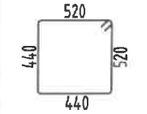	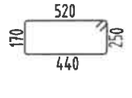

Огтлол 3-3
M1:25

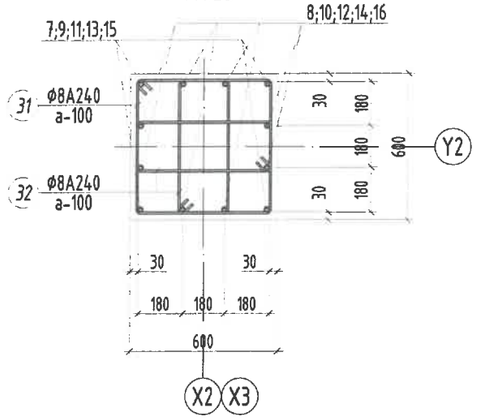

Огтлол 4-4
M1:25

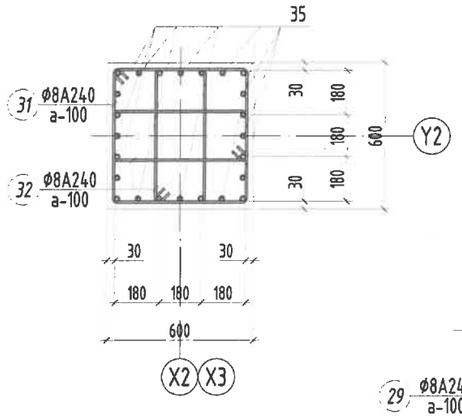

Огтлол 7-7
M1:25

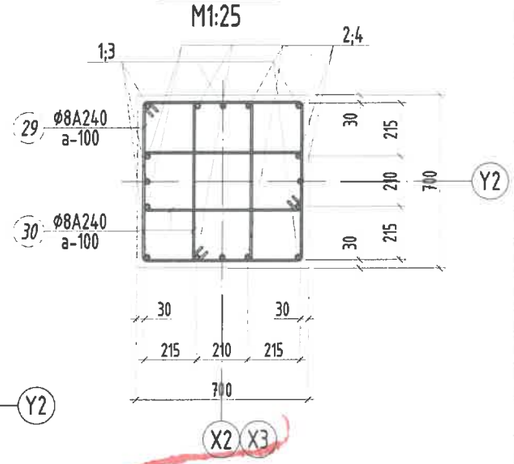

Огтлол 5-5
M1:25

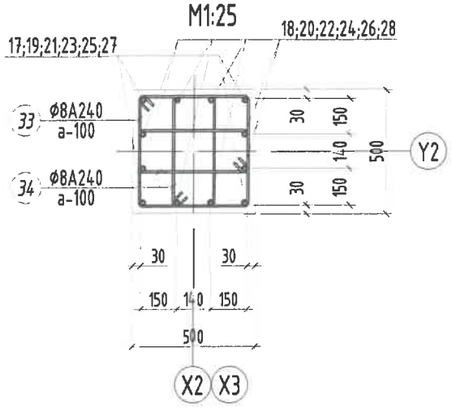

Огтлол 6-6
M1:25

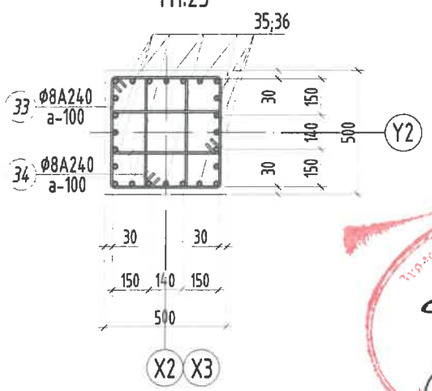

Цутгамал төмөр бетон бүтээцийн материалын тодорхойлолт									
Поз	Тэмдэглэгээ	Нэр					Тоо ширхэг	Жин /кг/ Нэгж	Жин /кг/ Нийт
		Багана /Б-1/-н арматур					2	3290	6580
1		ф	28	ГОСТ 5781-82* /А400/	L=	4020	8	19.4313	155.45
2		ф	25	ГОСТ 5781-82* /А400/	L=	4120	8	15.8758	127.007
3		ф	25	ГОСТ 5781-82* /А400/	L=	3900	4	15.0281	60.1124
4		ф	25	ГОСТ 5781-82* /А400/	L=	3900	8	15.0281	120.225
5		ф	25	ГОСТ 5781-82* /А400/	L=	3900	4	15.0281	60.1124
6		ф	25	ГОСТ 5781-82* /А400/	L=	3900	8	15.0281	120.225
7		ф	25	ГОСТ 5781-82* /А400/	L=	3900	4	15.0281	60.1124
8		ф	25	ГОСТ 5781-82* /А400/	L=	3900	8	15.0281	120.225
9		ф	25	ГОСТ 5781-82* /А400/	L=	3900	4	15.0281	60.1124
10		ф	22	ГОСТ 5781-82* /А400/	L=	3800	8	11.3394	90.7149
11		ф	25	ГОСТ 5781-82* /А400/	L=	3900	4	15.0281	60.1124
12		ф	22	ГОСТ 5781-82* /А400/	L=	3800	8	11.3394	90.7149
13		ф	25	ГОСТ 5781-82* /А400/	L=	3900	4	15.0281	60.1124
14		ф	22	ГОСТ 5781-82* /А400/	L=	3800	8	11.3394	90.7149
15		ф	25	ГОСТ 5781-82* /А400/	L=	3800	4	14.6428	58.5711
16		ф	22	ГОСТ 5781-82* /А400/	L=	3800	8	11.3394	90.7149
17		ф	22	ГОСТ 5781-82* /А400/	L=	3800	4	11.3394	45.3574
18		ф	22	ГОСТ 5781-82* /А400/	L=	3800	8	11.3394	90.7149
19		ф	22	ГОСТ 5781-82* /А400/	L=	3800	4	11.3394	45.3574
20		ф	22	ГОСТ 5781-82* /А400/	L=	3800	8	11.3394	90.7149
21		ф	22	ГОСТ 5781-82* /А400/	L=	3700	4	11.041	44.1638
22		ф	22	ГОСТ 5781-82* /А400/	L=	3700	8	11.041	88.3276
23		ф	20	ГОСТ 5781-82* /А400/	L=	3700	4	9.12476	36.499
24		ф	20	ГОСТ 5781-82* /А400/	L=	3700	8	9.12476	72.998
25		ф	20	ГОСТ 5781-82* /А400/	L=	3700	4	9.12476	36.499
26		ф	20	ГОСТ 5781-82* /А400/	L=	3700	8	9.12476	72.998
27		ф	20	ГОСТ 5781-82* /А400/	L=	3930	4	9.69197	38.7679
28		ф	20	ГОСТ 5781-82* /А400/	L=	4630	8	11.4183	91.3462
29	хомут	ф	8	ГОСТ 5781-82* /А240/	L=	2720	97	1.07327	104.107
30	хомут	ф	8	ГОСТ 5781-82* /А240/	L=	1920	194	0.7576	146.975
31	хомут	ф	8	ГОСТ 5781-82* /А240/	L=	2320	150	0.91543	137.315
32	хомут	ф	8	ГОСТ 5781-82* /А240/	L=	1660	300	0.65501	196.503
33	хомут	ф	8	ГОСТ 5781-82* /А240/	L=	1920	190	0.7576	143.944
34	хомут	ф	8	ГОСТ 5781-82* /А240/	L=	1380	380	0.54453	206.92
35	Хүчитгэл	ф	12	ГОСТ 5781-82* /А400/	L=	1200	156	1.06538	166.199
36	Хүчитгэл	ф	12	ГОСТ 5781-82* /А400/	L=	850	12	0.75464	9.0557
		Бетон орц, В25					V=15.08x2=30.16м³		

Энэхүү зураг нь "ББСМО"ХХК-ийн ОЮУНЫ ӨМЧ тул зохиогчийн эрхшөөрөлгүйгээр өөрчлөх болон ашиглахыг хориглоно.

УЛААНБААТАР ХОТ, ЧИНГЭЛТЭЙ ДҮҮРЭГ 14, 18-Р ХОРОО, СҮХБААТАР ДҮҮРЭГ 14-Р ХОРОО
"СЭЛБЭ ДЭД ТӨВ" 71 АЙЛЫН ОРОН СУУЦНЫ БАРИЛГА

Багана Б-1-н огтлолууд материалын түүвэр

Үе шат: АЗ

Захирал	Б.Сүнжидмаа	ЕГ Шифр: ББ-04/2025	Масштаб: М1: 25	Огноо: 2025
Инженер	Н.Түвшинтөгөлдөр			
Гүйцэтгэсэн	Н.Түвшинтөгөлдөр	ТГ Шифр:	Зургийн дугаар: ББ-35	Хуудас: 150
Шалгасан	Б.Ганзориг			

ББСМО ХХК
Хаяг: БЗД, 30-р хороо "ББСМО" ХХК-н байр
Утас: 77116139, 99116139, 95103339.
И-мэйл:bbsmo_ub@yahoo.com, Вэб:BBSMO.mn

Багана Б-2-н арматурчлал
/М1:50/

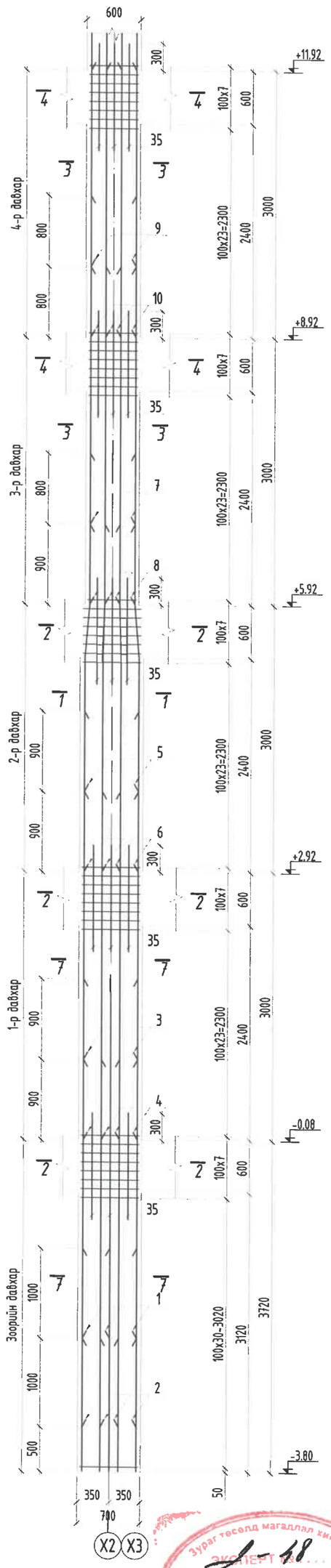

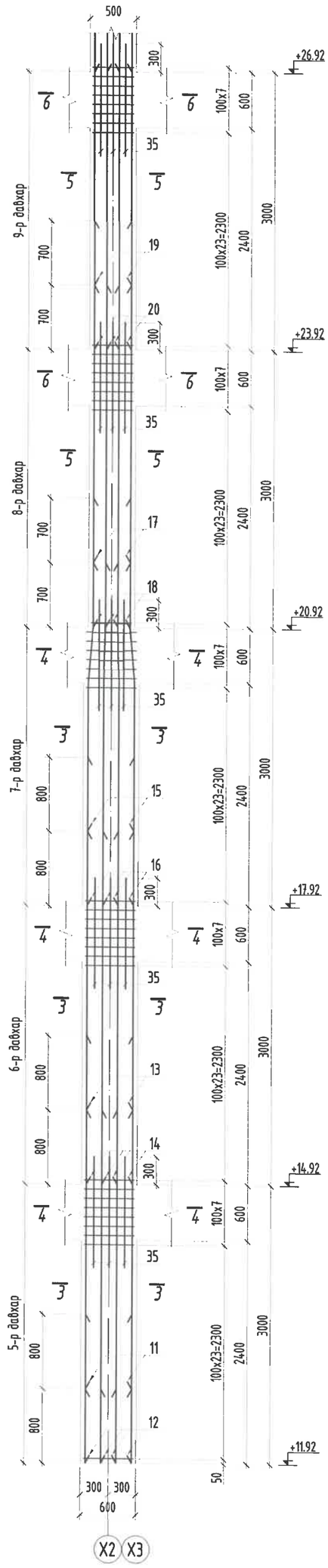

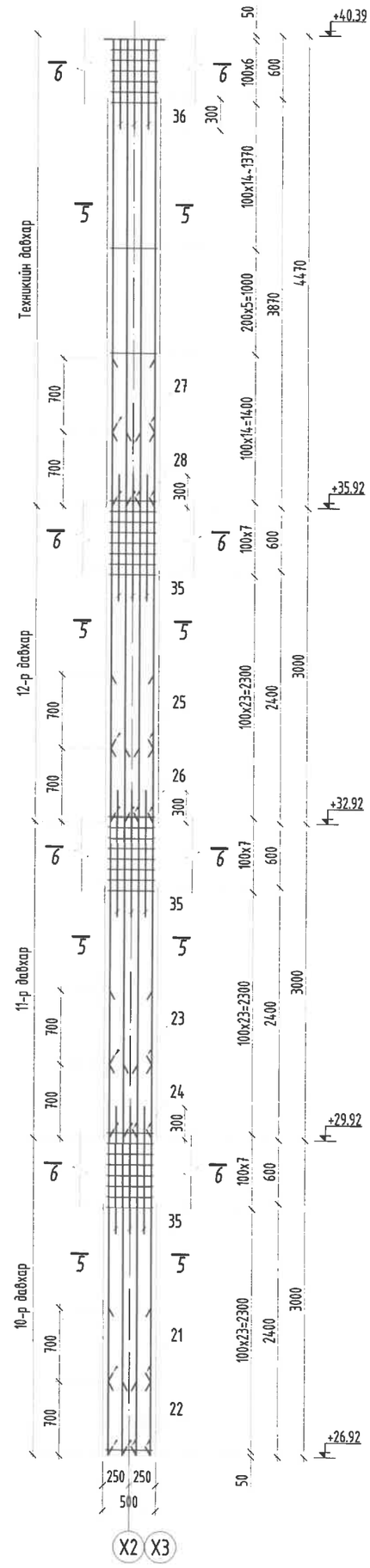

Тайлбар:

1. Энэ зургийг ББ-н бусад хуудастай хамт үзнэ.
2. Ажлын арматурын анги А400, А240.
3. Бүтээцийн бетоны анги В25, бетоны марк М350
4. Арматурын хамгаалах үеийн зузаан 30мм байна.
5. Цутгамал төмөр бетон бүтээцийг хэв хашмалд бэлтгэж цутгасны дараагаар бэхжилтийн 70%-д хүрсэний дараа хэв хашмалыг авна.
6. Цутгамал бетон, төмөр бетон бүтээцийн ажлыг БНбД 52-02-05-ийн дагуу хийж гүйцэтгэнэ.

Энэхүү зураг нь "ББСМО"ХХК-ийн ОЮУНЫ ӨМЧ тул зохиогчийн эрхшөөрөлгүйгээр өөрчлөх болон ашиглахыг хориглоно.

Зураг тооцоо магадлал хийсэн
Засвартай
Барилгын хяналтын

ББСМО	УЛААНБААТАР ХОТ, ЧИНГЭЛТЭЙ ДҮҮРЭГ 14, 18-Р ХОРОО, СҮХБААТАР ДҮҮРЭГ 14-Р ХОРОО "СЭЛБЭ ДЭД ТӨВ" 71 АЙЛЫН ОРОН СУУЦНЫ БАРИЛГА				
	Багана Б-2-н арматурчлал				Үе шат: АЗ
	Захирал	Б.Сүнжидмаа	ЕГ Шифр: ББ-04/2025	Масштаб: М1: 50	Огноо: 2025
	Инженер	Н.Түвшинтөгөлдөр			
	Гүйцэтгэсэн	Н.Түвшинтөгөлдөр	ТГ Шифр:	Зургийн дугаар: ББ-36	Хуудас: 150
	Шалгасан	Б.Ганзориг			

Хаяг: БЗД, 30-р хороо "ББСМО" ХХК-н байр
Утас: 77116139, 99116139, 95103339.
И-мэйл:bbsmo_ub@yahoo.com, Вэб:BBSMO.mn

Огтлол 1-1
M1:25

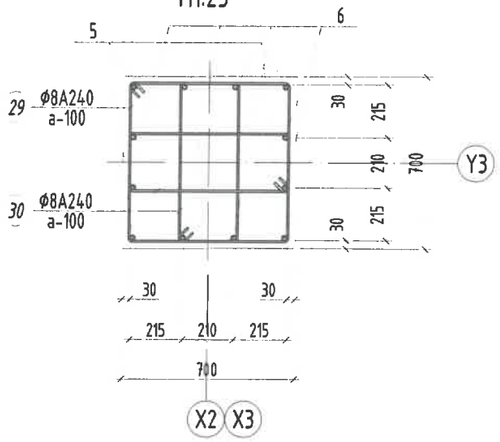

Огтлол 2-2
M1:25

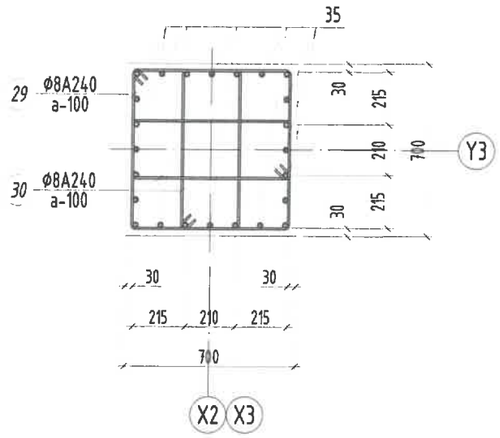

Огтлол 3-3
M1:25

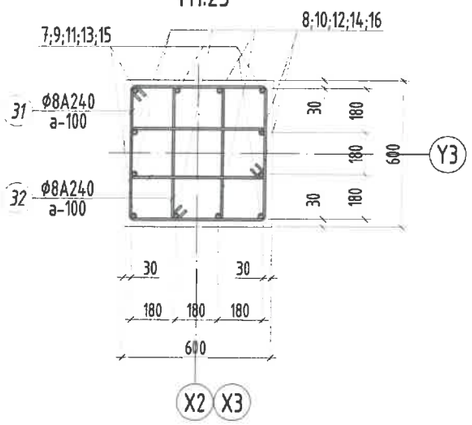

Огтлол 4-4
M1:25

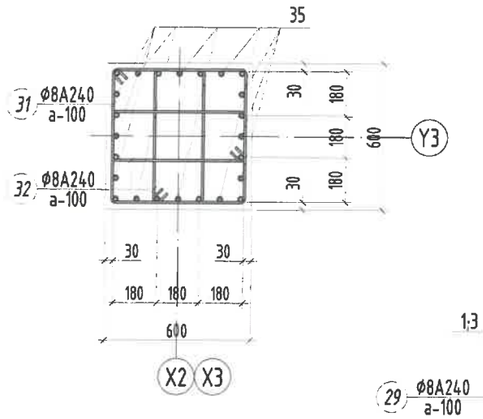

Огтлол 5-5
M1:25

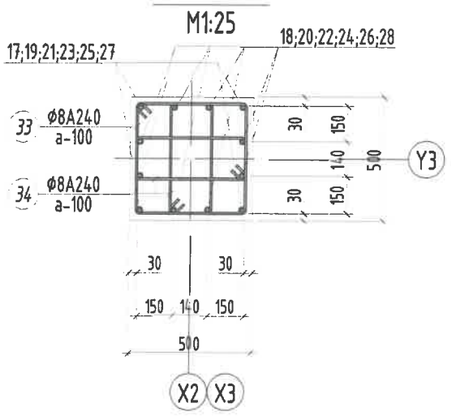

Огтлол 6-6
M1:25

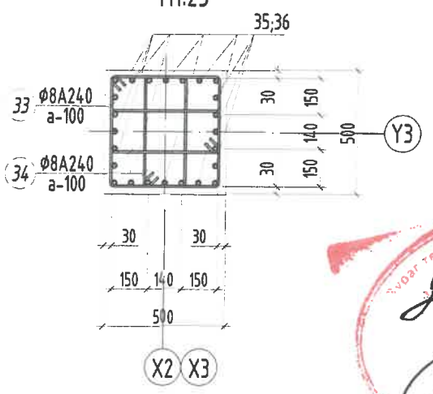

Огтлол 7-7
M1:25

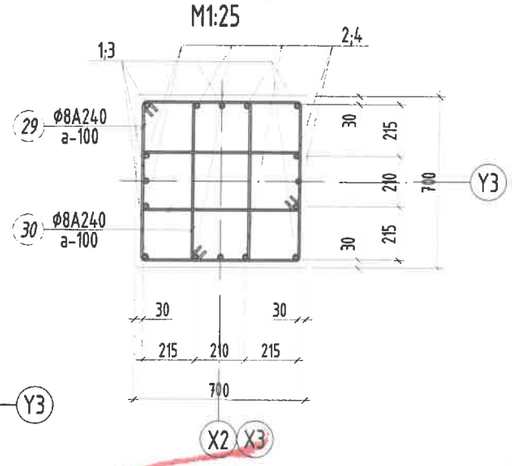

Хэсгийн тодорхойлолт

Поз	27	28
Загвар	3620; 160; 150; R=100	4320; 160; 150; R=100
Поз	29	30
Загвар	720; 640; 720; 640	720; 240; 320; 640
Поз	31	32
Загвар	620; 540; 620; 540	620; 210; 290; 540
Поз	33	34
Загвар	520; 440; 520; 440	520; 170; 250; 440

Цутгамал төмөр бетон бүтээцийн материалын тодорхойлолт

Поз	Тэмдэглэгээ	Нэр					Тоо шир	Жин /кг/ Нэгж	Жин /кг/ Нийт
		Багана /Б-2/-н арматур					2	3081	6163
1		ф	28	ГОСТ 5781-82* /А400/	L=	4020	8	19.4313	155.45
2		ф	25	ГОСТ 5781-82* /А400/	L=	4120	8	15.8758	127.007
3		ф	25	ГОСТ 5781-82* /А400/	L=	3900	4	15.0281	60.1124
4		ф	25	ГОСТ 5781-82* /А400/	L=	3900	8	15.0281	120.225
5		ф	25	ГОСТ 5781-82* /А400/	L=	3900	4	15.0281	60.1124
6		ф	22	ГОСТ 5781-82* /А400/	L=	3900	8	11.6378	93.1021
7		ф	22	ГОСТ 5781-82* /А400/	L=	3800	4	11.3394	45.3574
8		ф	22	ГОСТ 5781-82* /А400/	L=	3800	8	11.3394	90.7149
9		ф	22	ГОСТ 5781-82* /А400/	L=	3800	4	11.3394	45.3574
10		ф	22	ГОСТ 5781-82* /А400/	L=	3800	8	11.3394	90.7149
11		ф	22	ГОСТ 5781-82* /А400/	L=	3800	4	11.3394	45.3574
12		ф	22	ГОСТ 5781-82* /А400/	L=	3800	8	11.3394	90.7149
13		ф	22	ГОСТ 5781-82* /А400/	L=	3800	4	11.3394	45.3574
14		ф	22	ГОСТ 5781-82* /А400/	L=	3800	8	11.3394	90.7149
15		ф	22	ГОСТ 5781-82* /А400/	L=	3700	4	11.041	44.1638
16		ф	22	ГОСТ 5781-82* /А400/	L=	3700	8	11.041	88.3276
17		ф	20	ГОСТ 5781-82* /А400/	L=	3700	4	9.12476	36.499
18		ф	20	ГОСТ 5781-82* /А400/	L=	3700	8	9.12476	72.998
19		ф	20	ГОСТ 5781-82* /А400/	L=	3700	4	9.12476	36.499
20		ф	20	ГОСТ 5781-82* /А400/	L=	3700	8	9.12476	72.998
21		ф	20	ГОСТ 5781-82* /А400/	L=	3700	4	9.12476	36.499
22		ф	20	ГОСТ 5781-82* /А400/	L=	3700	8	9.12476	72.998
23		ф	20	ГОСТ 5781-82* /А400/	L=	3700	4	9.12476	36.499
24		ф	20	ГОСТ 5781-82* /А400/	L=	3700	8	9.12476	72.998
25		ф	20	ГОСТ 5781-82* /А400/	L=	3700	4	9.12476	36.499
26		ф	20	ГОСТ 5781-82* /А400/	L=	3700	8	9.12476	72.998
27		ф	20	ГОСТ 5781-82* /А400/	L=	3930	4	9.69197	38.7679
28		ф	20	ГОСТ 5781-82* /А400/	L=	4630	8	11.4183	91.3462
29	хомут	ф	8	ГОСТ 5781-82* /А240/	L=	2720	97	1.07327	104.107
30	хомут	ф	8	ГОСТ 5781-82* /А240/	L=	1920	194	0.7576	146.975
31	хомут	ф	8	ГОСТ 5781-82* /А240/	L=	2320	150	0.91543	137.315
32	хомут	ф	8	ГОСТ 5781-82* /А240/	L=	1660	300	0.65501	196.503
33	хомут	ф	8	ГОСТ 5781-82* /А240/	L=	1920	190	0.7576	143.944
34	хомут	ф	8	ГОСТ 5781-82* /А240/	L=	1380	380	0.54453	206.92
35	Хүчитгэл	ф	12	ГОСТ 5781-82* /А400/	L=	1200	156	1.06538	166.199
36	Хүчитгэл	ф	12	ГОСТ 5781-82* /А400/	L=	850	12	0.75464	9.0557
		Бетон орц, В25					V=15.08x2=30.16м³		

Энэхүү зураг нь "ББСМО"ХХК-ийн ОЮУНЫ ӨМЧ тул зохиогчийн эвдшгүй эрхлэх болон ашиглахыг хориглоно.

ББСМО
Хаяг: БЗД, 30-р хороо "ББСМО" ХХК-н Байр
Утас: 77116139, 99116139, 95103339.
И-мэйл:bbsmo_ub@yahoo.com, Вэб:BBSMO.mn

УЛААНБААТАР ХОТ, ЧИНГЭЛТЭЙ ДҮҮРЭГ 14, 18-Р ХОРОО, СҮХБААТАР ДҮҮРЭГ 14-Р ХОРОО
"СЭЛБЭ ДЭД ТӨВ" 71 АЙЛЫН ОРОН СУУЦНЫ БАРИЛГА

Багана Б-2-н огтлолууд, материалын түүвэр

Захирал	Б.Сүнжидмаа	ТЕГ Шифр: ББ-04/2025	Масштаб: M1: 25	Үе шат: АЗ	
Инженер	Н.Түвшинтөгөлдөр			Огноо: 2025	
Гүйцэтгэсэн	Н.Түвшинтөгөлдөр	ТГ Шифр:	Зургийн дугаар: ББ-37	Хуудас: 150	
Шалгасан	Б.Ганзориг				

Багана Б-3-н арматурчлал /М1:50/

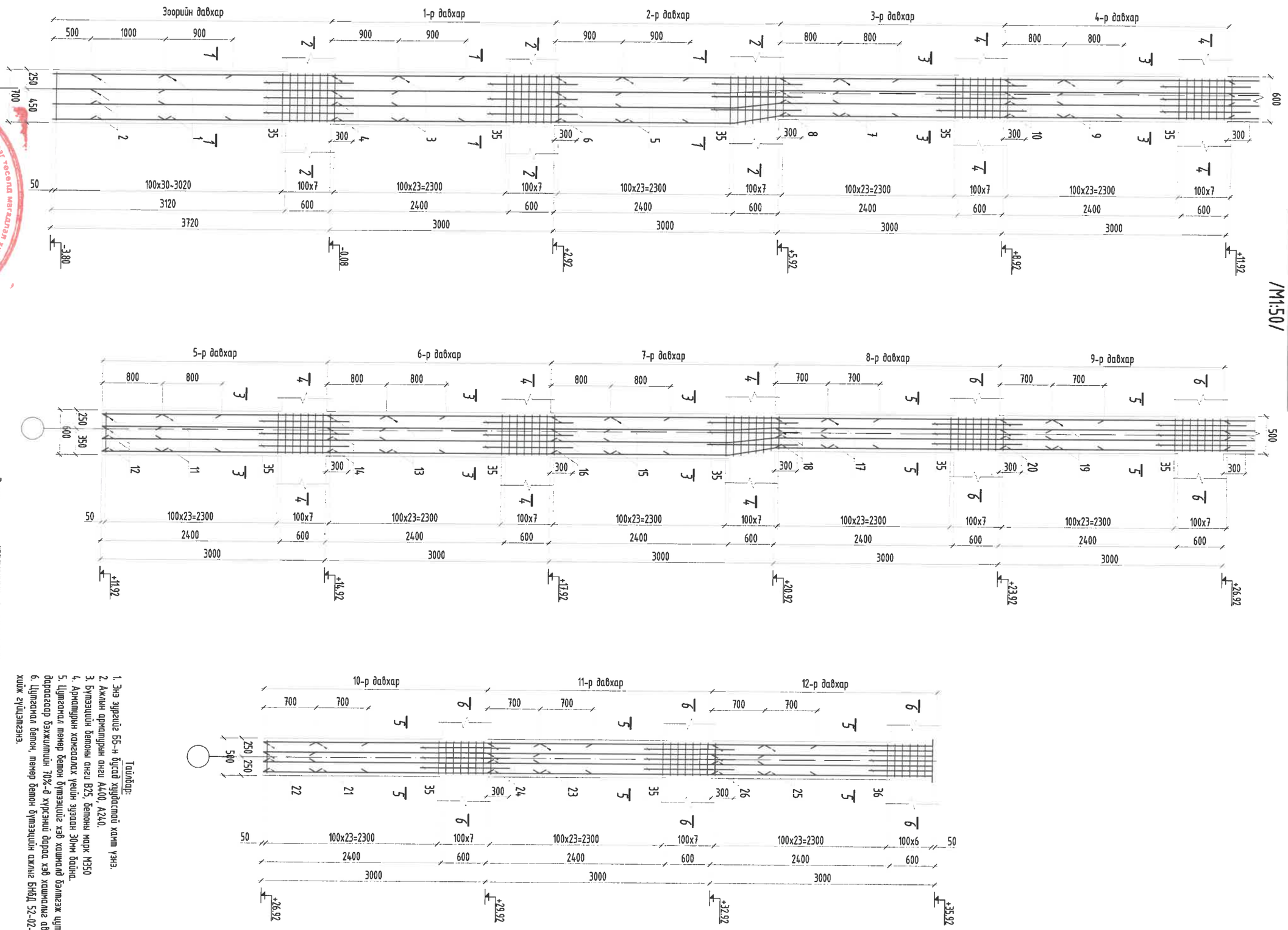

Тайлбар:

1. Энэ зурагдсан ББ-н бүсэд хүрэлцэхгүй хамт үзнэ.
2. Ажлын арматурын анги А400, А240.
3. Бүтээцийн бетоны анги В25, бетоны марк М350
4. Арматурын хамгаалах үеийн зузаан 30мм байна.
5. Цутгамал пенер бетон бүтээцийг хэв хашмалд бэлтгэж цутгасны дараагаар бэхжилтийн 70%-д хүрсэний дараа хэв хашмалыг авна.
6. Цутгамал бетон, пенер бетон бүтээцийн ажлыг БНБД 52-02-05-ийн дагуу хийж гүйцэтгэнэ.

Энэхүү зураг нь "ББСМО"ХХК-ийн ОЮУНЫ ӨМЧ тул зохиогчийн эрхийн хуулиар хамгаалагдсан болно.

УЛААНБААТАР ХОТ, ЧИНГЭЛТЭЙ ДҮҮРЭГ 14, 18-Р ХОРОО, СҮХБААТАР ДҮҮРЭГ 14-Р ХОРОО

"СЭЛБЭ ДЭД ТӨВ" ТӨХК-ИЙН ОРОН СУУЦНЫ БАРИЛГА

ББСМО ХХК
Хаяг: БЗД, 3-р хороо "ББСМО" ХХК-н Өмчт
Утас: 7715 6939, 9919 6939, 9593 3339,
И-мэйл:bbsmo_llc@yahoo.com, Bb.BBSMO.mn

Багана Б-3-н арматурчлал					Үе шат: А3
Захирал	Б.Сүхжаргал			Масштаб: М1:25	Огноо: 2025
Инженер	Н.Түвшинтөгөлдөр	Гл.инж: Б.Ганзориг	ТГ Шифр: ББ-04/2025	Зургийн дугаар: ББ-38	Хуудас: 150
Гүйцэтгэсэн	Н.Түвшинтөгөлдөр				
Шалгасан	Б.Ганзориг				

Зурагтсоёл магадлал хийсэн
ЭКСПЕРТ
Д.Ганболд
Г.Ганзориг
Б.Ганзориг
Ж.Ганзориг
Ж.Ганзориг
Ж.Ганзориг

Огтлол 1-1
M1:25

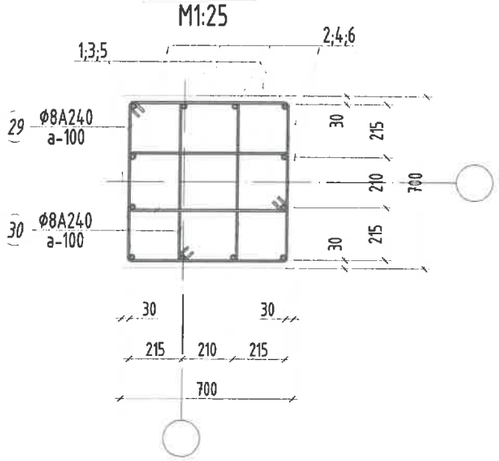

Огтлол 2-2
M1:25

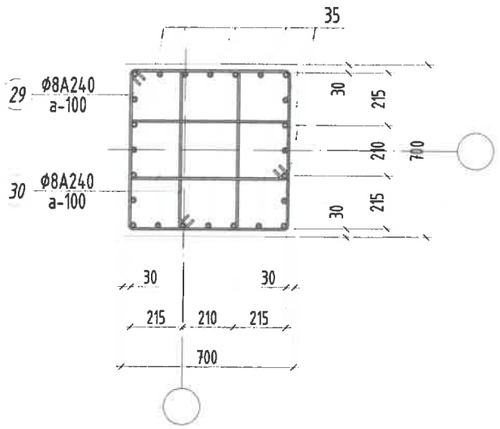

Огтлол 3-3
M1:25

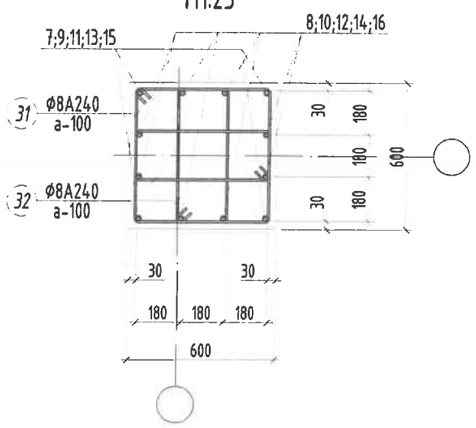

Огтлол 4-4
M1:25

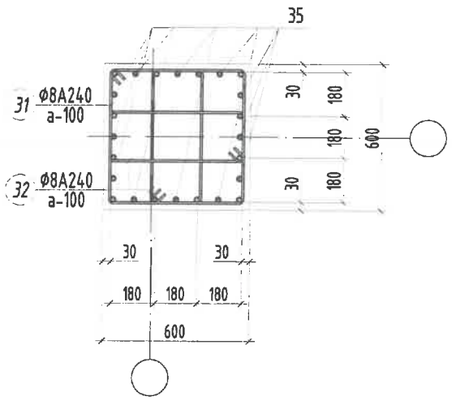

Огтлол 5-5
M1:25

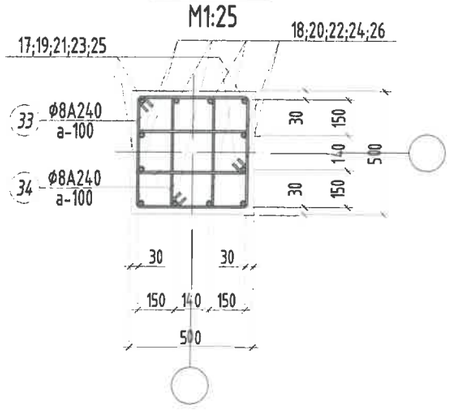

Огтлол 6-6
M1:25

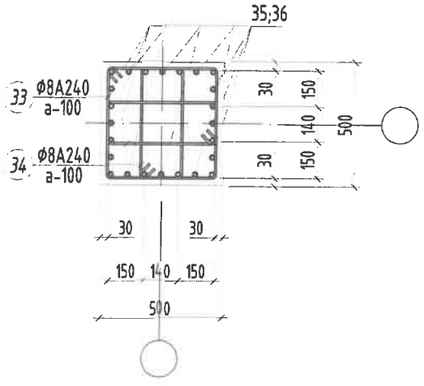

Хэсгийн тодорхойлолт

Поз	25	26
Загвар	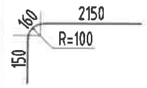	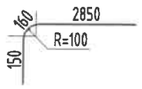
Поз	29	30
Загвар	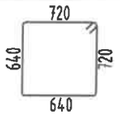	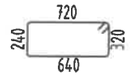
Поз	31	32
Загвар	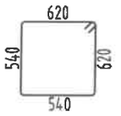	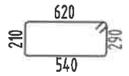
Поз	33	34
Загвар	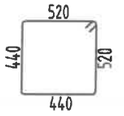	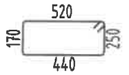

Цутгамал төмөр бетон бүтээцийн материалын тодорхойлолт

Поз	Тэмдэглэгээ	Нэр					Тоо ширх	Жин /кг/ Нэгж	Жин /кг/ Нийт
		Багана /Б-3/-н арматур					6	2748	16490
1		ф	25	ГОСТ 5781-82* /А400/	L=	4020	4	15.4905	61.962
2		ф	25	ГОСТ 5781-82* /А400/	L=	4120	8	15.8758	127.007
3		ф	25	ГОСТ 5781-82* /А400/	L=	3900	4	15.0281	60.1124
4		ф	25	ГОСТ 5781-82* /А400/	L=	3900	8	15.0281	120.225
5		ф	25	ГОСТ 5781-82* /А400/	L=	3900	4	15.0281	60.1124
6		ф	22	ГОСТ 5781-82* /А400/	L=	3900	8	11.6378	93.1021
7		ф	22	ГОСТ 5781-82* /А400/	L=	3800	4	11.3394	45.3574
8		ф	22	ГОСТ 5781-82* /А400/	L=	3800	8	11.3394	90.7149
9		ф	22	ГОСТ 5781-82* /А400/	L=	3800	4	11.3394	45.3574
10		ф	22	ГОСТ 5781-82* /А400/	L=	3800	8	11.3394	90.7149
11		ф	22	ГОСТ 5781-82* /А400/	L=	3800	4	11.3394	45.3574
12		ф	22	ГОСТ 5781-82* /А400/	L=	3800	8	11.3394	90.7149
13		ф	22	ГОСТ 5781-82* /А400/	L=	3800	4	11.3394	45.3574
14		ф	22	ГОСТ 5781-82* /А400/	L=	3800	8	11.3394	90.7149
15		ф	22	ГОСТ 5781-82* /А400/	L=	3700	4	11.041	44.1638
16		ф	22	ГОСТ 5781-82* /А400/	L=	3700	8	11.041	88.3276
17		ф	20	ГОСТ 5781-82* /А400/	L=	3700	4	9.12476	36.499
18		ф	20	ГОСТ 5781-82* /А400/	L=	3700	8	9.12476	72.998
19		ф	20	ГОСТ 5781-82* /А400/	L=	3700	4	9.12476	36.499
20		ф	20	ГОСТ 5781-82* /А400/	L=	3700	8	9.12476	72.998
21		ф	20	ГОСТ 5781-82* /А400/	L=	3700	4	9.12476	36.499
22		ф	20	ГОСТ 5781-82* /А400/	L=	3700	8	9.12476	72.998
23		ф	20	ГОСТ 5781-82* /А400/	L=	3700	4	9.12476	36.499
24		ф	20	ГОСТ 5781-82* /А400/	L=	3700	8	9.12476	72.998
25		ф	20	ГОСТ 5781-82* /А400/	L=	2460	4	6.06673	24.2669
26		ф	20	ГОСТ 5781-82* /А400/	L=	3160	8	7.79303	62.3443
29	хомут	ф	8	ГОСТ 5781-82* /А240/	L=	2720	97	1.07327	104.107
30	хомут	ф	8	ГОСТ 5781-82* /А240/	L=	1920	194	0.7576	146.975
31	хомут	ф	8	ГОСТ 5781-82* /А240/	L=	2320	150	0.91543	137.315
32	хомут	ф	8	ГОСТ 5781-82* /А240/	L=	1660	300	0.65501	196.503
33	хомут	ф	8	ГОСТ 5781-82* /А240/	L=	1920	150	0.7576	113.64
34	хомут	ф	8	ГОСТ 5781-82* /А240/	L=	1380	300	0.54453	163.358
35	Хүчитгэл	ф	12	ГОСТ 5781-82* /А400/	L=	1200	144	1.06538	153.414
36	Хүчитгэл	ф	12	ГОСТ 5781-82* /А400/	L=	850	12	0.75464	9.0557
		Бетон орц, В25					V=14.0x6=84.0м³		

Энэхүү зураг нь "ББСМО"ХХК-ийн ОЮУНЫ ӨМЧ тул зохиогчийн эзэмшэлгүйгээр өөрчлөх болон ашиглахыг хориглоно.

ББСМО

Хаяг: БЗД, 30-р хороо "ББСМО" ХХК-н байр
Утас: 77116139, 99116139, 95103339.
И-мэйл:bbsmo_ub@yahoo.com, Вэб:BBSMO.mn

УЛААНБААТАР ХОТ, ЧИНГЭЛТЭЙ ДҮҮРЭГ 14, 18-Р ХОРОО, СҮХБААТАР ДҮҮРЭГ 14-Р ХОРОО
"СЭЛБЭ ДЭД ТӨВ" 71 АЙЛЫН ОРОН СУУЦНЫ БАРИЛГА

Багана Б-3-н огтлолуud, материалын түүвэр

Захирал	Б.Сүнжидмаа	ЕГ Шифр: ББ-04/2025	Масштаб: M1: 25	Үе шат: АЗ	
Инженер	Н.Түвшинтөгөлдөр			Огноо: 2025	
Гүйцэтгэсэн	Н.Түвшинтөгөлдөр	ТГ Шифр:	Зургийн дугаар: ББ-39	Хуудас: 150	
Шалгасан	Б.Ганзориг				

Багана Б-4-н арматурчлал
/М1:50/

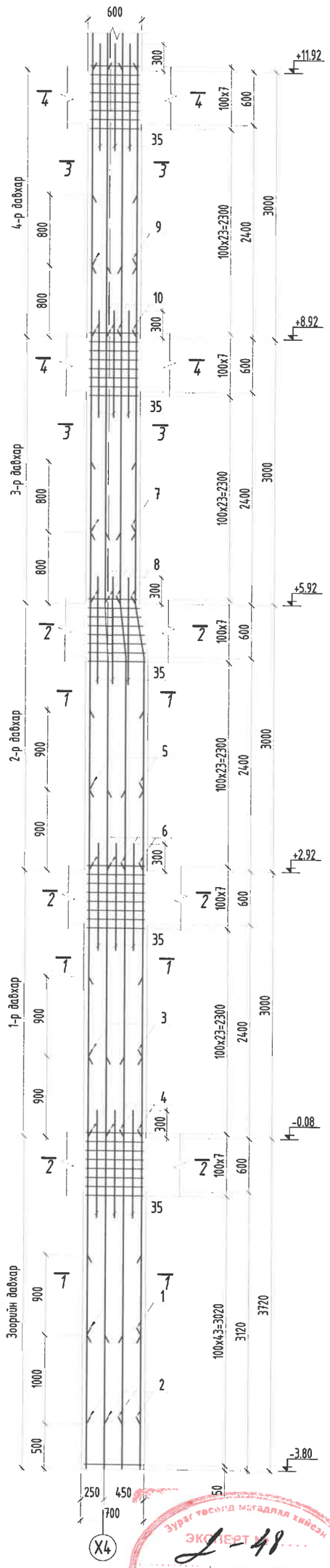

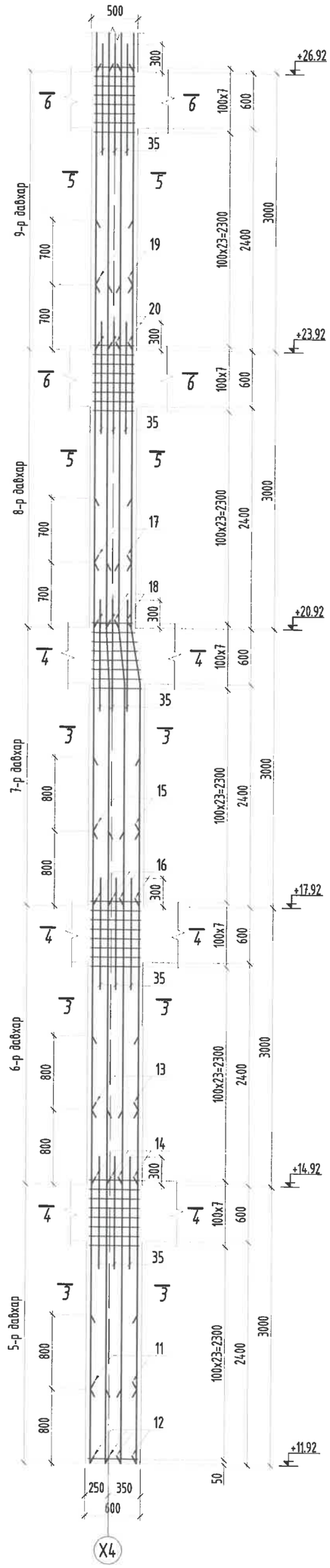

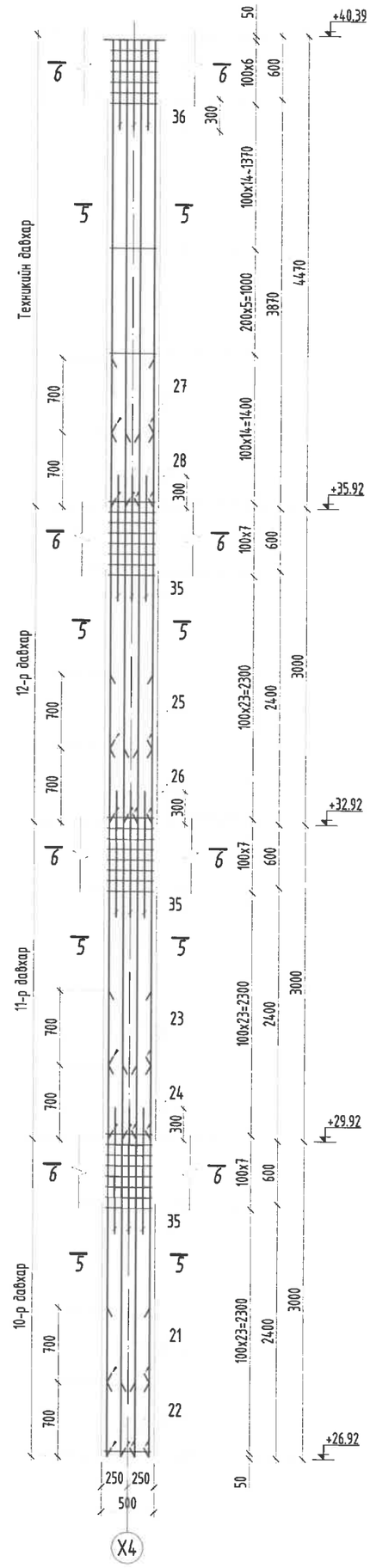

Тайлбар:

1. Энэ зургийг ББ-н бусад хуудастай хамт үзнэ.
2. Ажлын арматурын анги А400, А240.
3. Бүтээцийн бетоны анги В25, бетоны марк М350
4. Арматурын хамгаалах үеийн зузаан 30мм байна.
5. Цутгамал төмөр бетон бүтээцийг хэв хашмалд бэлтгэж цутгасны дараагаар бэхжилтийн 70%-д хүрсэний дараа хэв хашмалыг авна.
6. Цутгамал бетон, төмөр бетон бүтээцийн ажлыг БНБД 52-02-05-ийн дагуу хийж гүйцэтгэнэ.

Энэхүү зураг нь "ББСМО"ХХК-ийн ОЮУНЫ ӨМЧ тул зохиогчийн эзэмшлийн эрхлэх болон ашиглахыг хориглоно.

Зураг тусгай мэдэлд хийсэн
ЭКСПЕРТ
Гадаад
Зөвшөөрөгдөх
Барилгын хөгжлийн ГТБ
2-48

ББСМО ХАРИЛЦАН ТУСЛАХ, ХУДАЛДАА ТЕРГҮҮЛЭГЧ ХХК	УЛААНБААТАР ХОТ, ЧИНГЭЛТЭЙ ДҮҮРЭГ 14, 18-Р ХОРОО, СҮХБААТАР ДҮҮРЭГ 14-Р ХОРОО "СЭЛБЭ ДЭД ТӨВ" 71 АЙЛЫН ОРОН СУУЦНЫ БАРИЛГА				
	Багана Б-4 арматурчлал				Уе шат: А3
Захирал	Б.Сүнжидмаа	ЕГ Шифр: ББ-04/2025	Масштаб: М1: 50	Огноо: 2025	
Инженер	Н.Түвшинтөгөлдөр				
Гүйцэтгэсэн	Н.Түвшинтөгөлдөр	ТГ Шифр:	Зургийн дугаар: ББ-40	Хуудас: 150	
Шалгасан	Б.Ганзориг				

Хаяг: БЗД, 30-р хороо "ББСМО" ХХК-н байр
Утас: 77116139, 99116139, 95103339,
И-мэйл:bbsmo_ub@yahoo.com, Вэб:BBSMO.mn

Огтлол 1-1
M1:25

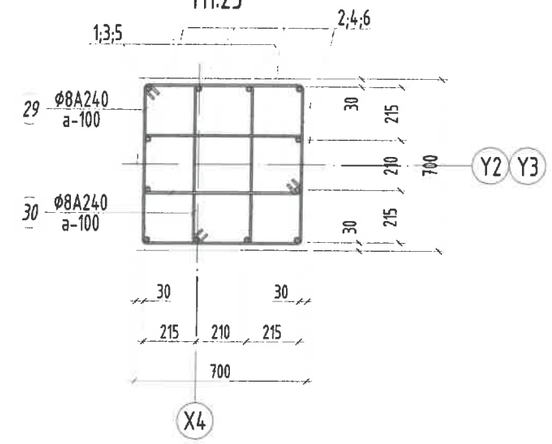

Огтлол 2-2
M1:25

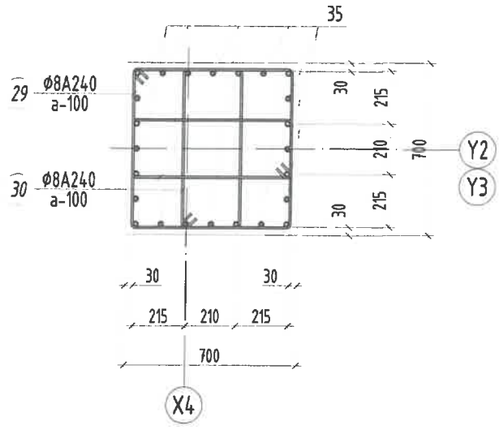

Огтлол 3-3
M1:25

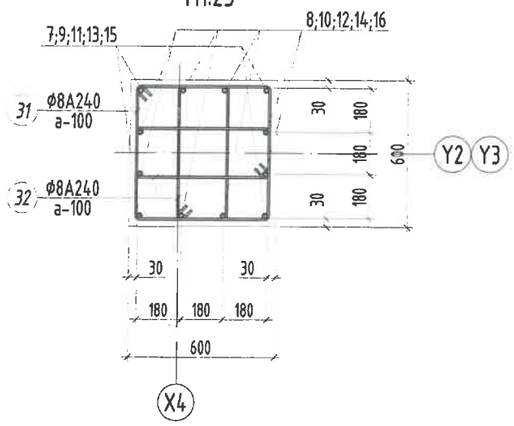

Огтлол 4-4
M1:25

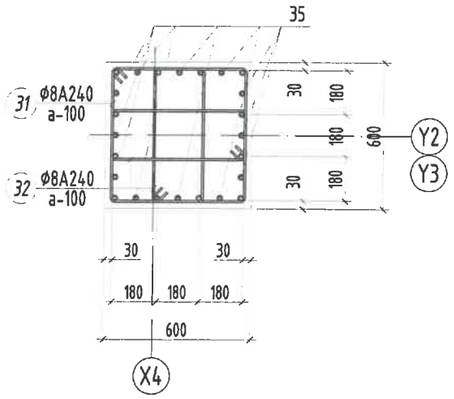

Огтлол 5-5
M1:25

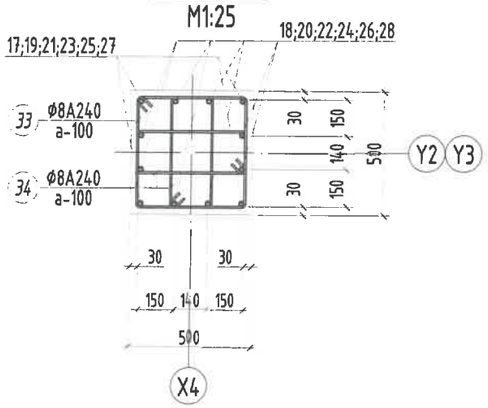

Огтлол 6-6
M1:25

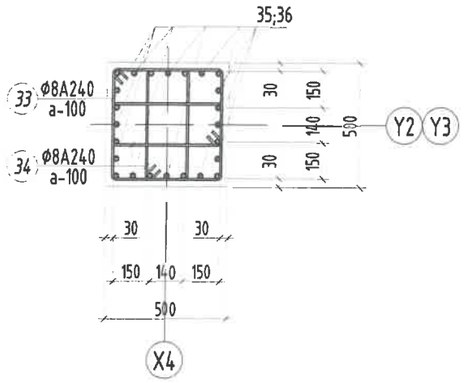

Хэсгийн тодорхойлолт

Поз	27	28
Зураг	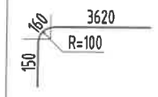	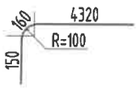
Поз	29	30
Зураг	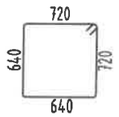	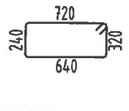
Поз	31	32
Зураг	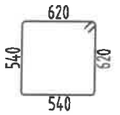	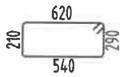
Поз	33	34
Зураг	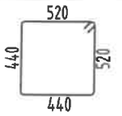	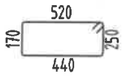

Цутгамал төмөр бетон бүтээцийн материалын тодорхойлолт

Поз	Тэмдэглэгээ	Нэр					Тоо ширх	Жин /кг/ Нэгж	Жин /кг/ Нийт
		Багана /Б-4/-н арматур					2	2988	5976
1		ф	25	ГОСТ 5781-82* /А400/	L=	4020	4	15.4905	61.962
2		ф	25	ГОСТ 5781-82* /А400/	L=	4120	8	15.8758	127.007
3		ф	25	ГОСТ 5781-82* /А400/	L=	3900	4	15.0281	60.1124
4		ф	25	ГОСТ 5781-82* /А400/	L=	3900	8	15.0281	120.225
5		ф	25	ГОСТ 5781-82* /А400/	L=	3900	4	15.0281	60.1124
6		ф	22	ГОСТ 5781-82* /А400/	L=	3900	8	11.6378	93.1021
7		ф	22	ГОСТ 5781-82* /А400/	L=	3800	4	11.3394	45.3574
8		ф	22	ГОСТ 5781-82* /А400/	L=	3800	8	11.3394	90.7149
9		ф	22	ГОСТ 5781-82* /А400/	L=	3800	4	11.3394	45.3574
10		ф	22	ГОСТ 5781-82* /А400/	L=	3800	8	11.3394	90.7149
11		ф	22	ГОСТ 5781-82* /А400/	L=	3800	4	11.3394	45.3574
12		ф	22	ГОСТ 5781-82* /А400/	L=	3800	8	11.3394	90.7149
13		ф	22	ГОСТ 5781-82* /А400/	L=	3800	4	11.3394	45.3574
14		ф	22	ГОСТ 5781-82* /А400/	L=	3800	8	11.3394	90.7149
15		ф	22	ГОСТ 5781-82* /А400/	L=	3700	4	11.041	44.1638
16		ф	22	ГОСТ 5781-82* /А400/	L=	3700	8	11.041	88.3276
17		ф	20	ГОСТ 5781-82* /А400/	L=	3700	4	9.12476	36.499
18		ф	20	ГОСТ 5781-82* /А400/	L=	3700	8	9.12476	72.998
19		ф	20	ГОСТ 5781-82* /А400/	L=	3700	4	9.12476	36.499
20		ф	20	ГОСТ 5781-82* /А400/	L=	3700	8	9.12476	72.998
21		ф	20	ГОСТ 5781-82* /А400/	L=	3700	4	9.12476	36.499
22		ф	20	ГОСТ 5781-82* /А400/	L=	3700	8	9.12476	72.998
23		ф	20	ГОСТ 5781-82* /А400/	L=	3700	4	9.12476	36.499
24		ф	20	ГОСТ 5781-82* /А400/	L=	3700	8	9.12476	72.998
25		ф	20	ГОСТ 5781-82* /А400/	L=	3700	4	9.12476	36.499
26		ф	20	ГОСТ 5781-82* /А400/	L=	3700	8	9.12476	72.998
27		ф	20	ГОСТ 5781-82* /А400/	L=	3930	4	9.69197	38.7679
28		ф	20	ГОСТ 5781-82* /А400/	L=	4630	8	11.4183	91.3462
29	хомут	ф	8	ГОСТ 5781-82* /А240/	L=	2720	97	1.07327	104.107
30	хомут	ф	8	ГОСТ 5781-82* /А240/	L=	1920	194	0.7576	146.975
31	хомут	ф	8	ГОСТ 5781-82* /А240/	L=	2320	150	0.91543	137.315
32	хомут	ф	8	ГОСТ 5781-82* /А240/	L=	1660	300	0.65501	196.503
33	хомут	ф	8	ГОСТ 5781-82* /А240/	L=	1920	190	0.7576	143.944
34	хомут	ф	8	ГОСТ 5781-82* /А240/	L=	1380	380	0.54453	206.92
35	Хүчитгэл	ф	12	ГОСТ 5781-82* /А400/	L=	1200	156	1.06538	166.199
36	Хүчитгэл	ф	12	ГОСТ 5781-82* /А400/	L=	850	12	0.75464	9.0557
		Бетон орц, В25					V=15.08x2=30.16м³		

Энэхүү зураг нь "ББСМО"ХХК-ийн ОЮУНЫ ӨМЧ тул зохиогчийн зөвшөөрөлгүйгээр өөрчлөх болон ашиглахыг хориглоно.

ББСМО
Хаяг: БЗД, 30-р хороо "ББСМО" ХХК-н байр
Утас: 77116139, 99116139, 95103339.
И-мэйл:bbsmo_ub@yahoo.com, Вэб:BBSMO.mn

УЛААНБААТАР ХОТ, ЧИНГЭЛТЭЙ ДҮҮРЭГ 14, 18-Р ХОРОО, СУХБААТАР ДҮҮРЭГ 14-Р ХОРОО
"СЭЛБЭ ДЭД ТӨВ" 71 АЙЛЫН ОРОН СУУЦНЫ БАРИЛГА

Багана Б4-н огтлолуудыг, материалын түүвэр

Захирал	Б.Сүнжидмаа		ЕГ Шифр: ББ-04/2025	Масштаб: M1: 25	Үе шат: АЗ
Инженер	Н.Түвшинтөгөлдөр				Огноо: 2025
Гүйцэтгэсэн	Н.Түвшинтөгөлдөр		ТГ Шифр:	Зургийн дугаар: ББ-41	Хуудас: 150
Шалгасан	Б.Ганзориг				

Багана Б-5-н арматурчлал
/М1:50/

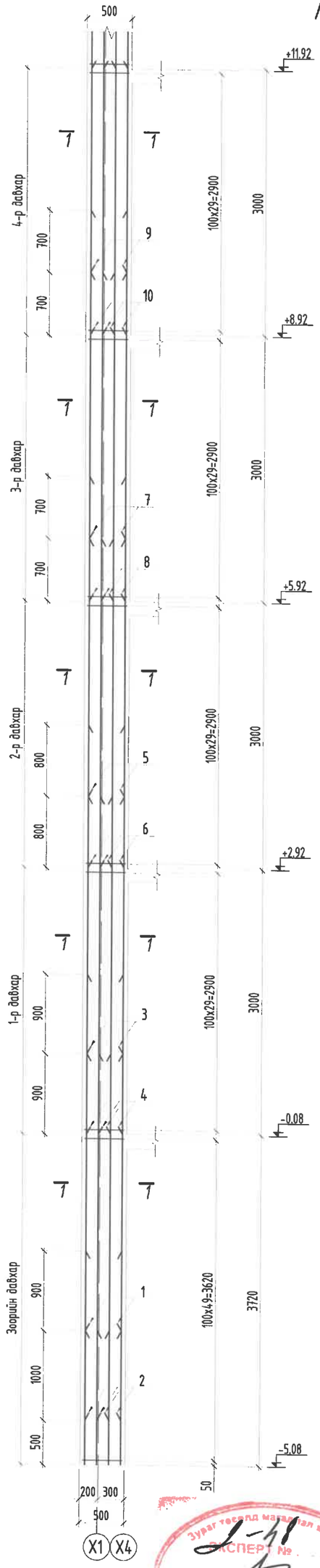

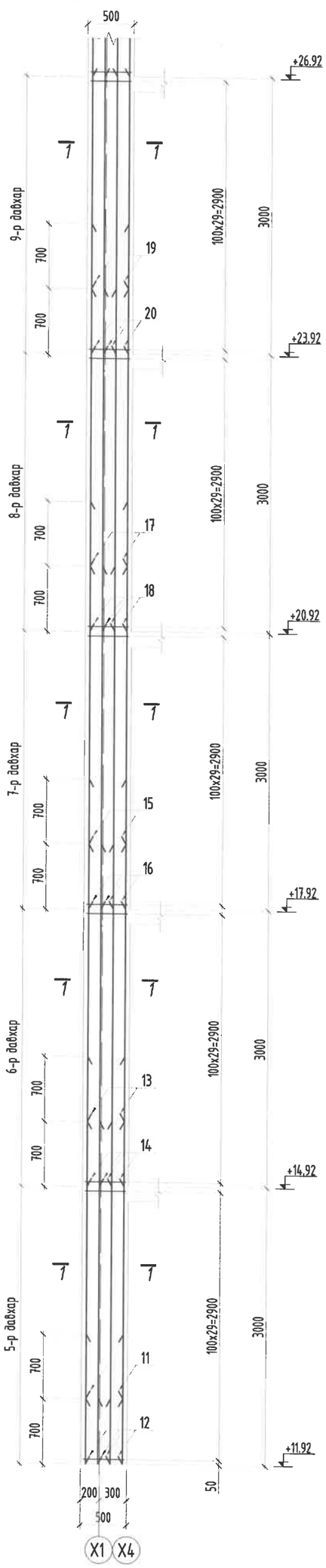

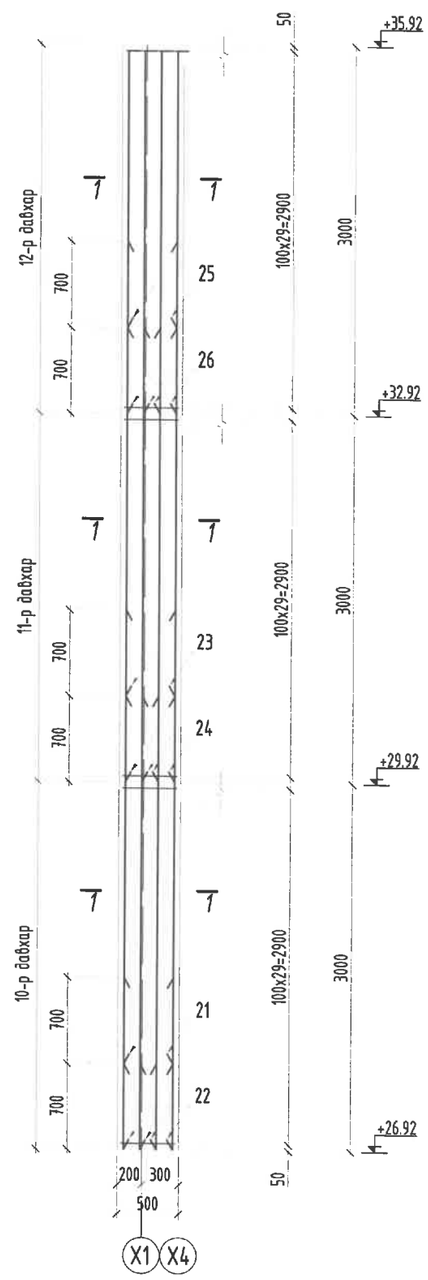

Тайлбар:

1. Энэ зургийг ББ-н бусад хуудастай хамт үзнэ.
2. Ажлын арматурын анги А400, А240.
3. Бүтээцийн бетоны анги В25, бетоны марк М350
4. Арматурын хамгаалах үеийн зузаан 30мм байна.
5. Цутгамал төмөр бетон бүтээцийг хэв хашмалд бэлтгэж цутгасны дараагаар бэхжилтийн 70%-д хүрсэний дараа хэв хашмалыг авна.
6. Цутгамал бетон, төмөр бетон бүтээцийн ажлыг БНБД 52-02-05-ийн дагуу хийж гүйцэтгэнэ.

Энэхүү зураг нь "ББСМО"ХХК-ийн ОЮУНЫ ӨМЧ тул зохиогчийн эрхшөөрөлгүйгээр өөрчлөх болон ашиглахыг хориглоно.

Зураг төсөлд магадлал хийсэн
ЭКСПЕРТ №
Засвартай
ЭСЭХ
БАРИЛ ЫН ХӨГЖЛИЙН ЯАМ

ББСМО

Хаяг: БЭД, 30-р хороо "ББСМО" ХХК-н байр
Утас: 77116139, 99116139, 95103339.
И-мэйл:bbsmo_ub@yahoo.com, Вэб:BBSMO.mn

УЛААНБААТАР ХОТ, ЧИНГЭЛТЭЙ ДҮҮРЭГ 14, 18-Р ХОРОО, СҮХБААТАР ДҮҮРЭГ 14-Р ХОРОО
"СЭЛБЭ ДЭД ТӨВ" 71 АЙЛЫН ОРОН СУУЦНЫ БАРИЛГА

Багана Б-5-н арматурчлал

Захирал	Б.Сүнжидмаа	ЕГ Шифр: ББ-04/2025	Масштаб: М1: 50	Огноо: 2025	Ye шат: АЗ
Инженер	Н.Түвшинтөгөлдөр				
Гүйцэтгэсэн	Н.Түвшинтөгөлдөр	ТГ Шифр:	Зургийн дугаар: ББ-42	Хуудас: 150	
Шалгасан	Б.Ганзориг				

Огтлол 1-1
M1:25

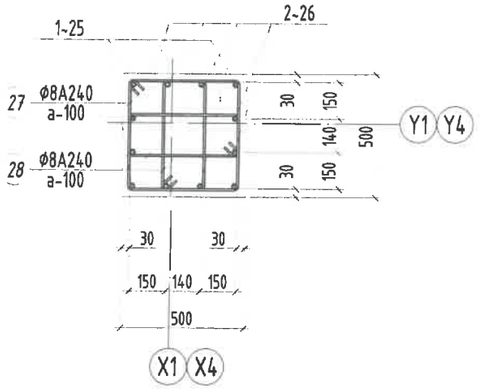

Хэсгийн тодорхойлолт

Поз	25	26
Загвар	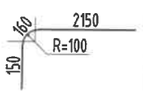	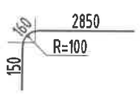
Поз	27	28
Загвар	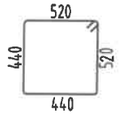	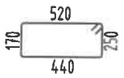

Цутгамал төмөр бетон бүтээцийн материалын тодорхойлолт									
Поз	Тэмдэглэгээ	Нэр					Тоо шир	Жин /кг/ Нэгж	Нийт
		Багана /Б-5/-н арматур					4	2150	8598
1		ф	25	ГОСТ 5781-82* /А400/	L=	4020	4	15.4905	61.962
2		ф	25	ГОСТ 5781-82* /А400/	L=	4120	8	15.8758	127.007
3		ф	25	ГОСТ 5781-82* /А400/	L=	3700	4	14.2574	57.0297
4		ф	22	ГОСТ 5781-82* /А400/	L=	3800	8	11.3394	90.7149
5		ф	22	ГОСТ 5781-82* /А400/	L=	3600	4	10.7426	42.9702
6		ф	22	ГОСТ 5781-82* /А400/	L=	3700	8	11.041	88.3276
7		ф	20	ГОСТ 5781-82* /А400/	L=	3700	4	9.12476	36.499
8		ф	20	ГОСТ 5781-82* /А400/	L=	3700	8	9.12476	72.998
9		ф	20	ГОСТ 5781-82* /А400/	L=	3700	4	9.12476	36.499
10		ф	20	ГОСТ 5781-82* /А400/	L=	3700	8	9.12476	72.998
11		ф	20	ГОСТ 5781-82* /А400/	L=	3700	4	9.12476	36.499
12		ф	20	ГОСТ 5781-82* /А400/	L=	3700	8	9.12476	72.998
13		ф	20	ГОСТ 5781-82* /А400/	L=	3700	4	9.12476	36.499
14		ф	20	ГОСТ 5781-82* /А400/	L=	3700	8	9.12476	72.998
15		ф	20	ГОСТ 5781-82* /А400/	L=	3700	4	9.12476	36.499
16		ф	20	ГОСТ 5781-82* /А400/	L=	3700	8	9.12476	72.998
17		ф	18	ГОСТ 5781-82* /А400/	L=	3700	4	7.39105	29.5642
18		ф	18	ГОСТ 5781-82* /А400/	L=	3700	8	7.39105	59.1284
19		ф	18	ГОСТ 5781-82* /А400/	L=	3700	4	7.39105	29.5642
20		ф	18	ГОСТ 5781-82* /А400/	L=	3700	8	7.39105	59.1284
21		ф	18	ГОСТ 5781-82* /А400/	L=	3700	4	7.39105	29.5642
22		ф	18	ГОСТ 5781-82* /А400/	L=	3700	8	7.39105	59.1284
23		ф	18	ГОСТ 5781-82* /А400/	L=	3700	4	7.39105	29.5642
24		ф	18	ГОСТ 5781-82* /А400/	L=	3700	8	7.39105	59.1284
25		ф	18	ГОСТ 5781-82* /А400/	L=	2460	4	4.91405	19.6562
26		ф	18	ГОСТ 5781-82* /А400/	L=	3160	8	6.31236	50.4989
27	хомут	ф	8	ГОСТ 5781-82* /А240/	L=	1920	384	0.7576	290.919
28	хомут	ф	8	ГОСТ 5781-82* /А240/	L=	1380	768	0.54453	418.196
		Бетон орц, В25					V=9.93x4=39.72м³		

Энэхүү зураг нь "ББСМО"ХХК-ийн ОЮУНЫ ӨМЧ тул эзэмшигчийн зөвшөөрөлгүйгээр өөрчлөх болон ашиглахыг хориглоно.

ББСМО
Хаяг: БЗД, 30-р хороо "ББСМО" ХХК-н байр
Утас: 77116139, 99116139, 95103339.
И-мэйл:bbsmo_ub@yahoo.com, Вэб:BBSMO.mn

УЛААНБААТАР ХОТ, ЧИНГЭЛТЭЙ ДҮҮРЭГ 14, 18-Р ХОРОО, СҮХБААТАР ДҮҮРЭГ 14-Р ХОРОО
"СЭЛБЭ ДЭД ТӨВ" 71 АЙЛЫН ОРОН СУУЦНЫ БАРИЛГА

Багана Б-5-н огтлолууд, материалын түүвэр

Захирал	Б.Сүнжидмаа	ЕГ Шифр: ББ-04/2025	Масштаб: M1: 25	Үе шат: АЗ
Инженер	Н.Түвшинтөгөлдөр			Огноо: 2025
Гүйцэтгэсэн	Н.Түвшинтөгөлдөр	ТГ Шифр:	Зургийн дугаар: ББ-43	Хуудас: 150
Шалгасан	Б.Ганзориг			

ЗООРИЙН ДАВХРЫН ДАМНУРУУНЫ БАЙГУУЛАЛТ М1:100

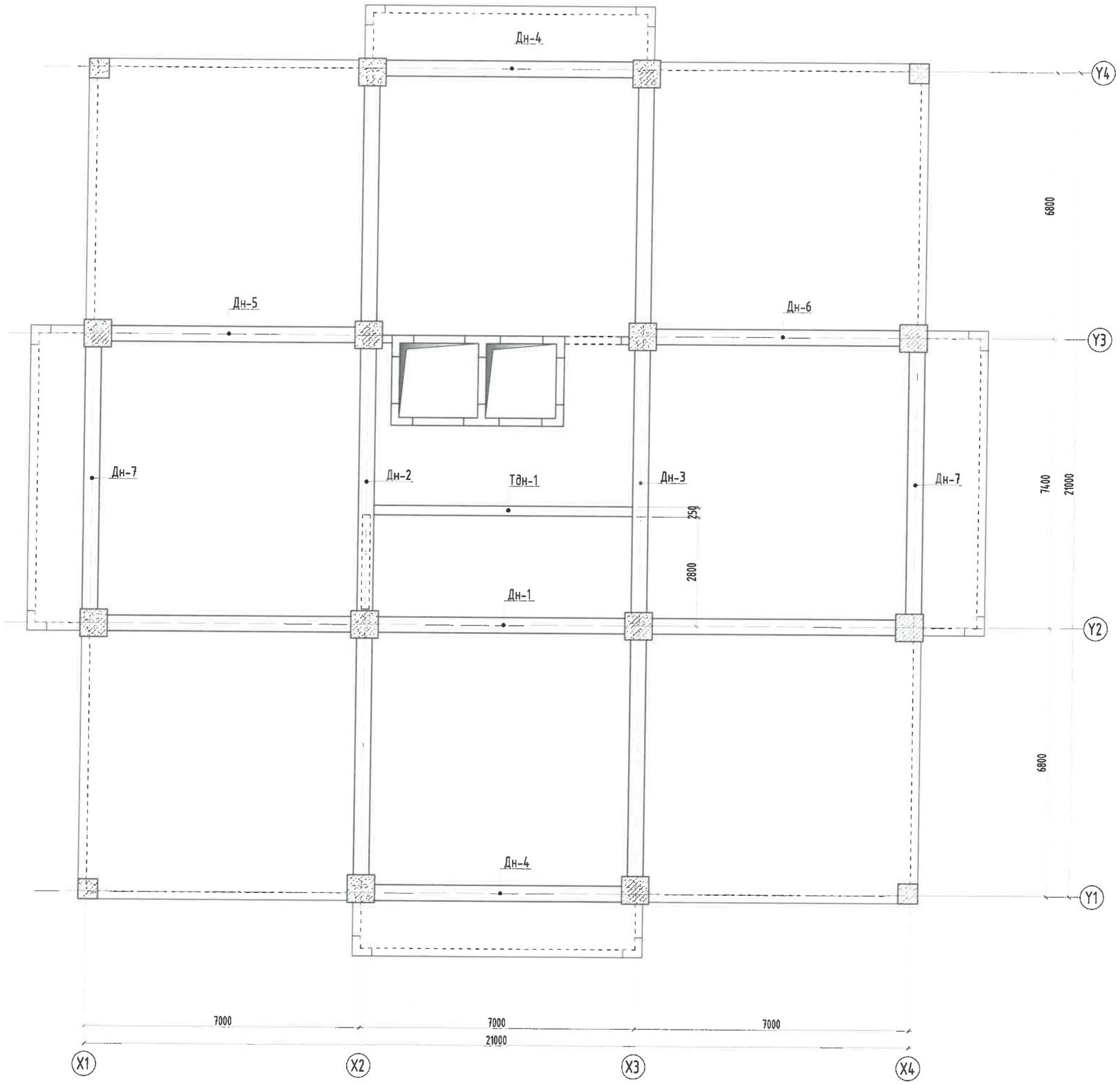

Ye шат:		АЖЛЫН ЗУРАГ
ББСМО БАРИЛГЫН ЗУРАГ ТӨСӨВ, ЗӨВЛӨХ ҮЙЛЧИЛГЭЭ		Хаяг: БЗД, 30-р хороо "ББСМО"ХХК-н байр Утас:77116139,99116139, 95103339 И-мэйл: bbsmo08@gmail.com info@bbsmo.mn Вэб: BBSMO.mn
Захирал		Б.Сүнжидмаа
Инженер		Н.Түвшинтөгөлдөр
Гүйцэтгэсэн		Н.Түвшинтөгөлдөр
Шалгасан		Б.Ганзориг
УЛААНБААТАР ХОТ, ЧИНГЭЛТЭЙ ДҮҮРЭГ 14, 18-Р ХОРОО, СҮХБААТАР ДҮҮРЭГ 14-Р ХОРОО "СЭЛБЭ ДЭД ТӨВ" 71 АЙЛЫН ОРОН СУУЦНЫ БАРИЛГА		
Зоорийн давхрын дамнурууны байгуулалт		
Масштаб: М1:100	Зургийн дугаар: ББ-44	Хуудас: 150
ЕГ Шифр: ББ-04/2025	ТГ Шифр:	Огноо: 2025

1-11-Р ДАВХРЫН ДАМНУРУУНЫ БАЙГУУЛАЛТ М1:100

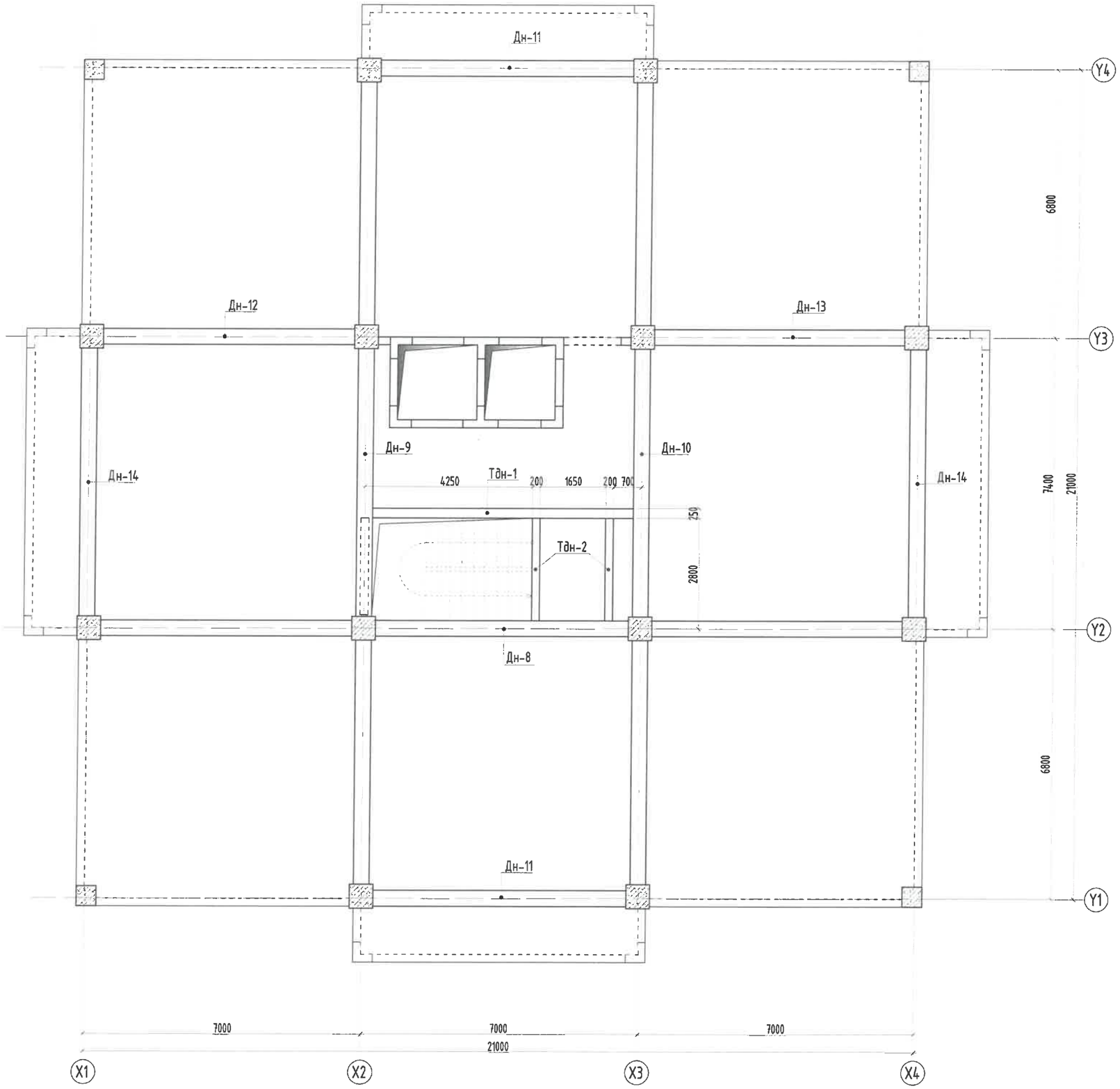

Зураг төсөд мөрдөлдөх хийсэн
ЭКСПЕРТ №
Засварлах эсэх
Барилгын хөгжлийн төв

Ye шат:	АЖЛЫН ЗУРАГ
БББСМО БАРИЛГЫН ЗУРАГ ТӨСӨӨ, ЗӨВЛӨХ ҮЙЛЧИЛГЭЭ	Хаяг: БЗД, 30-р хороо "ББСМО"ХХК-н байр Утас:77116139,99116139, 95103339 И-мэйл: bbsmo08@gmail.com info@bbsmo.mn Вэб: BBSMO.mn
Захирал	Б.Сүнжидмаа
Инженер	Н.Түвшинтөгөлдөр
Гүйцэтгэсэн	Н.Түвшинтөгөлдөр
Шалгасан	Б.Ганзориг

УЛААНБААТАР ХОТ, ЧИНГЭЛТЭЙ ДҮҮРЭГ 14, 18-Р ХОРОО, СҮХБААТАР ДҮҮРЭГ 14-Р ХОРОО
"СЭЛБЭ ДЭД ТӨВ" 71 АЙЛЫН ОРОН СУУЦНЫ БАРИЛГА

1-11-р давхрын дамнуруугны байгуулалт

Масштаб: М1:100	Зургийн дугаар: ББ-45	Хуудас: 150
ЕГ Шифр: ББ-04/2025	ТГ Шифр:	Огноо: 2025

ТЕХНИКИЙН ДАВХРЫН ДАМНУРУУНЫ БАЙГУУЛАЛТ М1:100

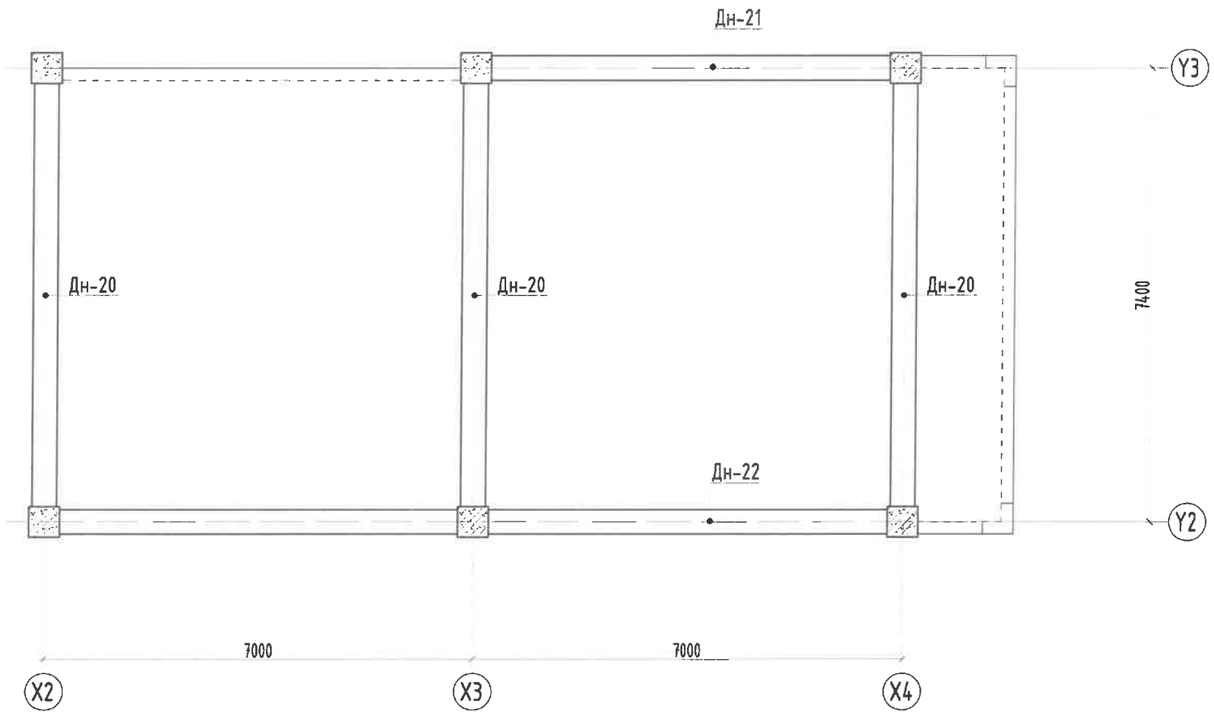

Ү е шат:		АЖЛЫН ЗУРАГ
БББСМО БАРИЛГЫН ЗУРАГ ТӨСӨЛ, ЗӨВЛӨХ ҮЙЛЧИЛГЭЭ		Хаяг: БЗД, 30-р хороо "ББСМО"ХХК-н байр Утас:77116139,99116139, 95103339 И-мэйл: bbsmo08@gmail.com info@bbsmo.mn Вэб: BBSMO.mn
Захирал		Б.Сүнжидмаа
Инженер		Н.Түвшинтөгөлдөр
Гүйцэтгэсэн		Н.Түвшинтөгөлдөр
Шалгасан		Б.Ганзориг
УЛААНБААТАР ХОТ, ЧИНГЭЛТЭЙ ДҮҮРЭГ 14, 18-Р ХОРОО, СҮХБААТАР ДҮҮРЭГ 14-Р ХОРОО "СЭЛБЭ ДЭД ТӨВ" 71 АЙЛЫН ОРОН СУУЦНЫ БАРИЛГА		
Техникийн давхрын дамнуруугны байгуулалт		
Масштаб: М1:100	Зургийн дугаар: ББ-47	Хуудас: 150
ЕГ Шифр: ББ-04/2025	ТГ Шифр:	Огноо: 2025

12-Р ДАВХРЫН ДАМНУРУУНЫ БАЙГУУЛАЛТ М1:100

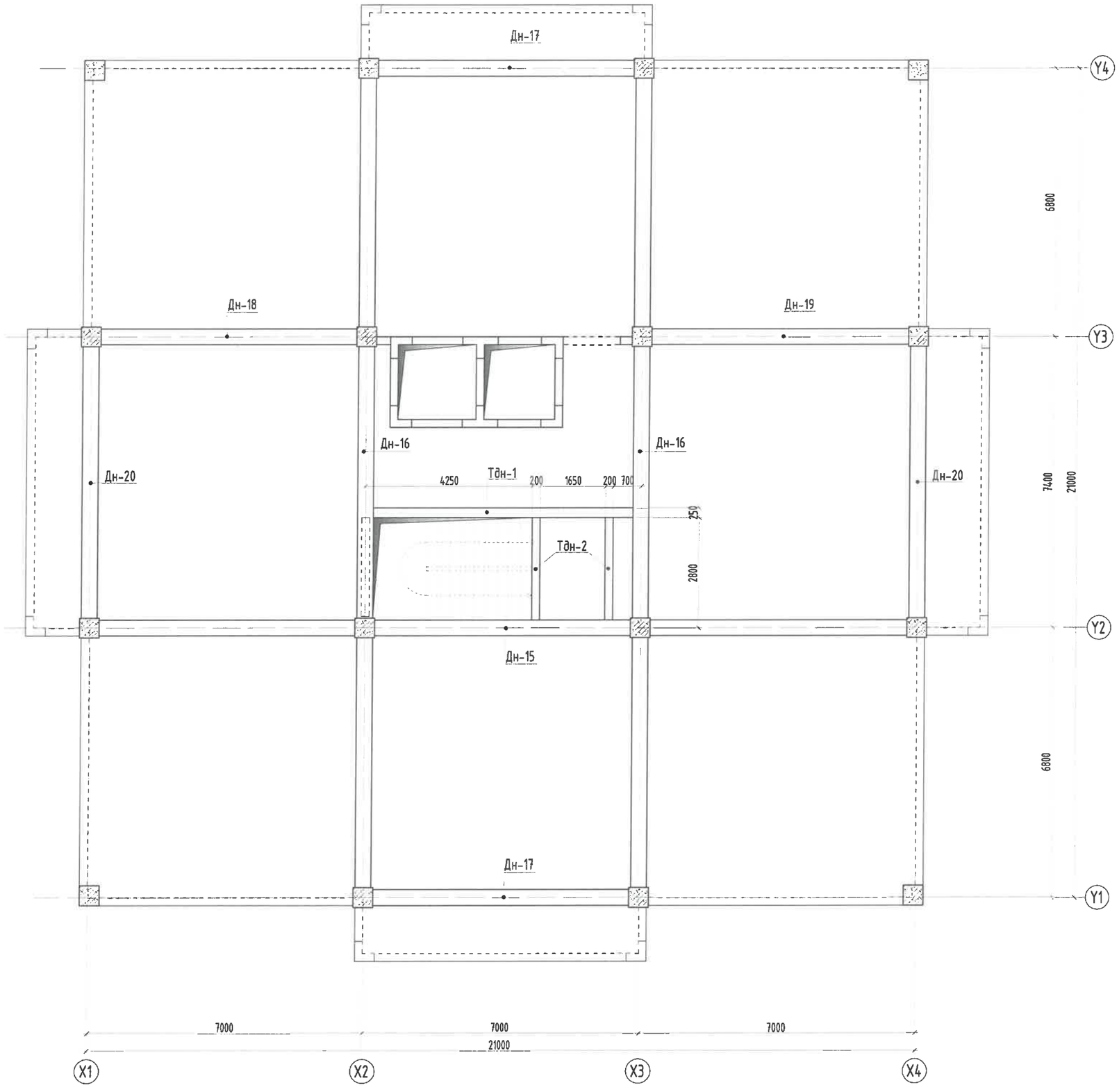

Ye шат:		АЖЛЫН ЗУРАГ
БББСМО БАРИЛГЫН ЗУРАГ ТӨСӨЛ, ЗӨВЛӨХ ҮЙЛЧИЛГЭЭ		Хаяг: БЗД, 30-р хороо "ББСМО"ХХК-н байр Утас:77116139,99116139, 95103339 И-мэйл: bbsmo08@gmail.com info@bbsmo.mn Вэб: BBSMO.mn
Захирал		Б.Сүнжидмаа
Инженер		Н.Түвшинтөгөлдөр
Гүйцэтгэсэн		Н.Түвшинтөгөлдөр
Шалгасан		Б.Ганзориг
УЛААНБААТАР ХОТ, ЧИНГЭЛТЭЙ ДҮҮРЭГ 14, 18-Р ХОРОО, СҮХБААТАР ДҮҮРЭГ 14-Р ХОРОО "СЭЛБЭ ДЭД ТӨВ" 71 АЙЛЫН ОРОН СУУЦНЫ БАРИЛГА		
12-р давхрын дамнурууны байгуулалт		
Масштаб: М1:100	Зургийн дугаар: ББ-46	Хуудас: 150
ЕГ Шифр: ББ-04/2025	ТГ Шифр:	Огноо: 2025

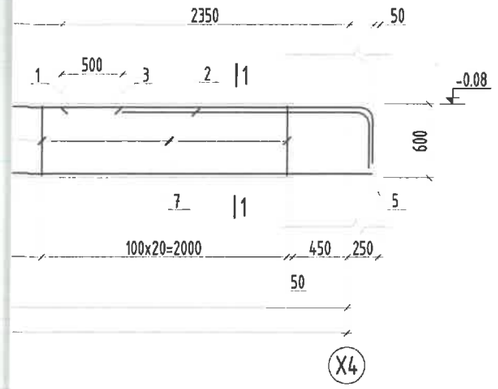

(ДН-1) ОГТЛОЛ 1-1 М1:25

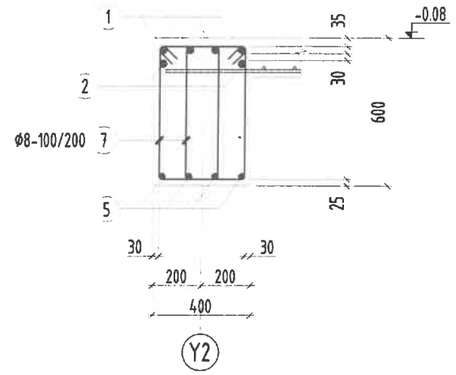

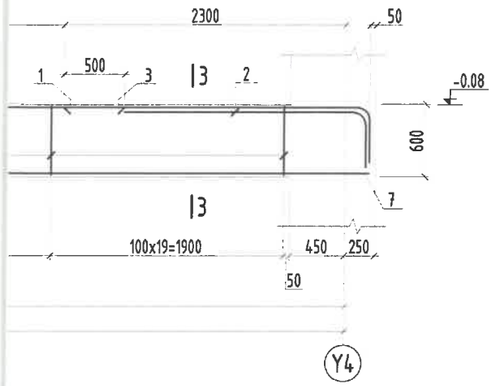

ОГТЛОЛ 2-2 М1:25

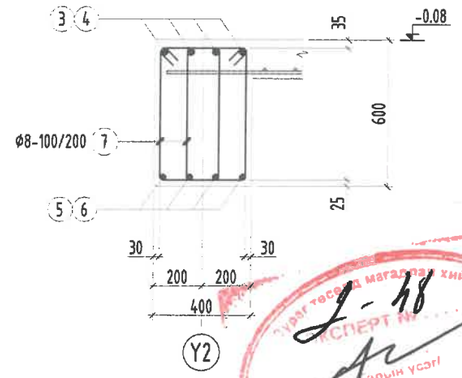

Цутгамал төмөр бетон бүтээцийн материалын тодорхойлолт								
мдэглэгээ	Нэр					Тоо	Жин /кг/	
						ш	Нэгж	Нийт
	Дамнуруу /ДН-2/-н арматур					1	836.9	836.9
	Ø	25	ГОСТ 5781-82*	/А400/	L= 3050	8	11.7527	94.022
	Ø	25	ГОСТ 5781-82*	/А400/	L= 2550	4	9.82607	39.3043
	Ø	12	ГОСТ 5781-82*	/А400/	L= 3200	8	2.84101	22.728
	Ø	28	ГОСТ 5781-82*	/А400/	L= 4800	4	23.2015	92.8062
	Ø	25	ГОСТ 5781-82*	/А400/	L= 7700	4	29.6709	118.683
	Ø	12	ГОСТ 5781-82*	/А400/	L= 8200	2	7.28008	14.5602
	Ø	20	ГОСТ 5781-82*	/А400/	L= 7350	8	18.1262	145.01
	Ø	20	ГОСТ 5781-82*	/А400/	L= 8100	4	19.9758	79.9033
хомут	Ø	8	ГОСТ 5781-82*	/А240/	L= 1700	324	0.67079	217.337
	Ø	16	ГОСТ 5781-82*	/А400/	L= 2650	3	4.18259	12.5478
	Бетон орц, В25					V=4.5м³		

Ye шат:

АЖЛЫН ЗУРАГ

ББСМО
БАРИЛГЫН ЗУРАГ ТӨСӨЛ, ЗӨВЛӨХ ҮЙЛЧИЛГЭЭ

Хаяг: БЗД, 30-р хороо "ББСМО"ХХК-н байр
Утас:77116139,99116139, 95103339
И-мэйл: bbsmo08@gmail.com info@bbsmo.mn
Вэб: BBSMO.mn

Захирал	Б.Сүнжидмаа
Инженер	Н.Түвшинтөгөлдөр
Гүйцэтгэсэн	Н.Түвшинтөгөлдөр
Шалгасан	Б.Ганзориг

УЛААНБААТАР ХОТ, ЧИНГЭЛТЭЙ ДҮҮРЭГ 14, 18-Р ХОРОО, СҮХБААТАР ДҮҮРЭГ 14-Р ХОРОО "СЭЛБЭ ДЗД ТӨВ" 71 АЙЛЫН ОРОН СУУЦНЫ БАРИЛГА

Дамнуруу Дн-1, 2-н арматурчлал, материалын түүвэр

Масштаб: М1:100	Зургийн дугаар: ББ-48	Хуудас: 150
ЕГ Шифр: ББ-04/2025	ТГ Шифр:	Огноо: 2025

ДАМНУРУУ ДН-1-Н АРМАТУРЧЛАЛ М1:50

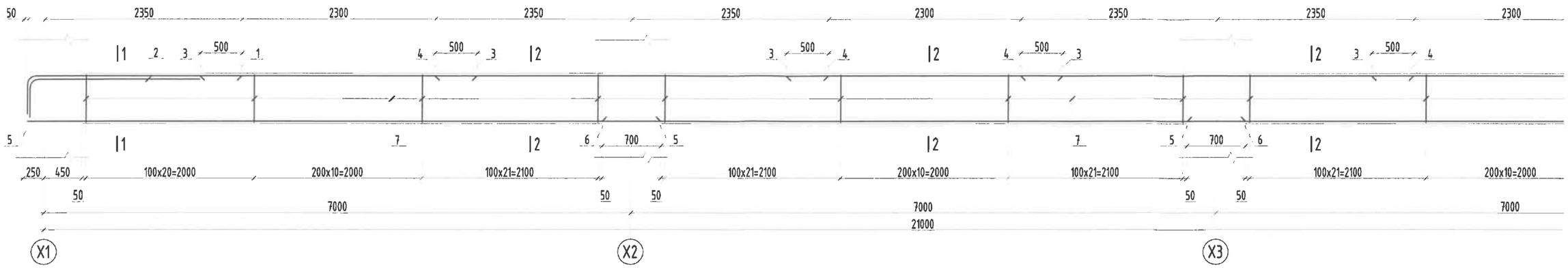

ДАМНУРУУ ДН-2-Н АРМАТУРЧЛАЛ М1:50

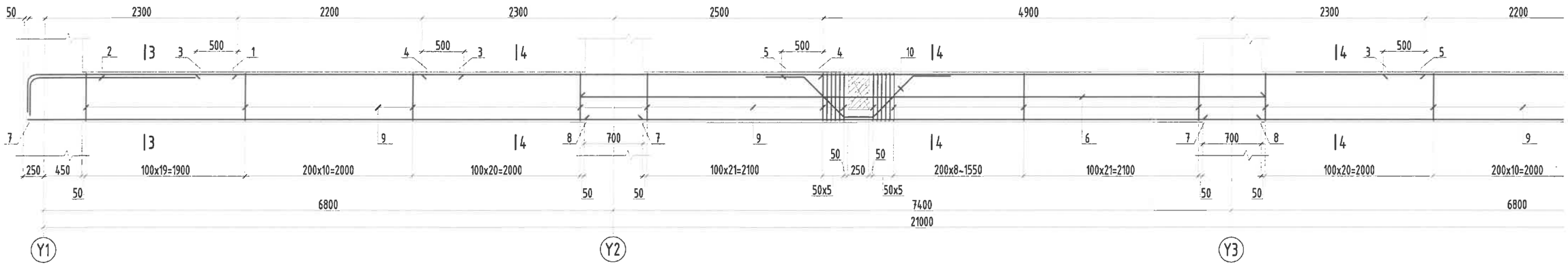

(ДН-2) ОГТЛОЛ 3-3 М1:25

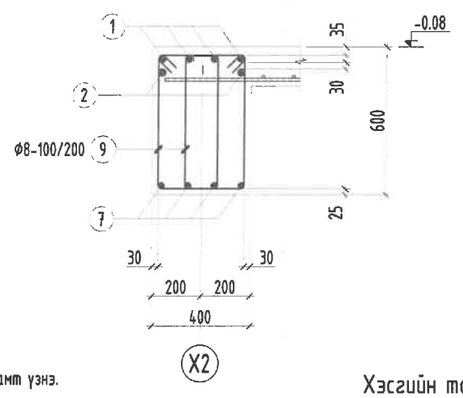

(ДН-2) ОГТЛОЛ 4-4 М1:25

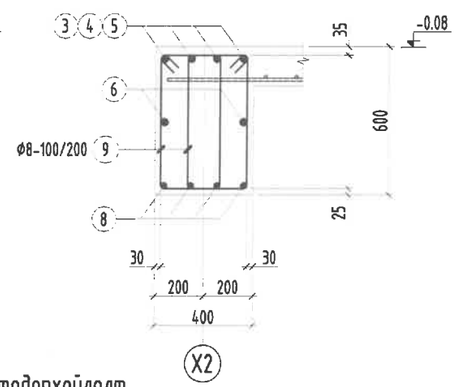

Тайлбар:

1. Энэ зургийг ББ-н бүсад хуудастай хамт үзнэ.
2. Ажлын арматурын анги А400, А240.
3. Бүтээцийн бетоны анги В25, бетоны марк М350
4. Арматурын хамгаалах үеийн зузаан 25~35мм байна.
5. Цутгамал төмөр бетон бүтээцийг хэв хашмалд бэлтгэж цутгасны дараагаар бэхжилтийн 70%-д хүрсэний дараа хэв хашмалыг авна.
6. Цутгамал бетон, төмөр бетон бүтээцийн ажлыг хийж гүйцэтгэхдээ БНБД 52-02-05, БД 52-102-04-н холбогдох заалтуудыг мөрдөн ажиллана.

Хэсгийн тодорхойлолт

Поз	1	2	7 дотор хэмжээ	Поз	1	2	9 дотор хэмжээ	10
Загвар ДН-1	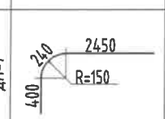	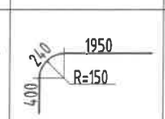	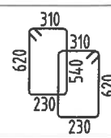	Загвар ДН-2	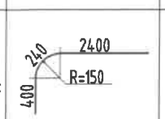	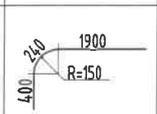	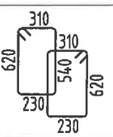	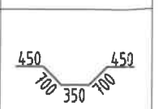

Цутгамал төмөр бетон бүтээцийн материалын тодорхойлолт									
Поз	Тэмдэглэгээ	Нэр					Тоо ш	Жин /кг/ Нэгж	Нийт
		Дамнуруу /ДН-1/-н арматур					1	788.1	788.1
1		Ø	25	ГОСТ 5781-82* /А400/	L=	3100	8	11.9454	95.5633
2		Ø	25	ГОСТ 5781-82* /А400/	L=	2600	4	10.0187	40.0749
3		Ø	12	ГОСТ 5781-82* /А400/	L=	3300	12	2.92979	35.1574
4		Ø	28	ГОСТ 5781-82* /А400/	L=	4700	8	22.7182	181.745
5		Ø	20	ГОСТ 5781-82* /А400/	L=	7550	8	18.6194	148.955
6		Ø	20	ГОСТ 5781-82* /А400/	L=	7700	4	18.9894	75.9574
7	хомут	Ø	8	ГОСТ 5781-82* /А240/	L=	1700	314	0.67079	210.629
		Бетон орц, В25					V=4.54м³		

Поз	Т
1	
2	
3	
4	
5	
6	
7	
8	
9	
10	

(ДН-3) ОГТЛОЛ 1-1 М1:25

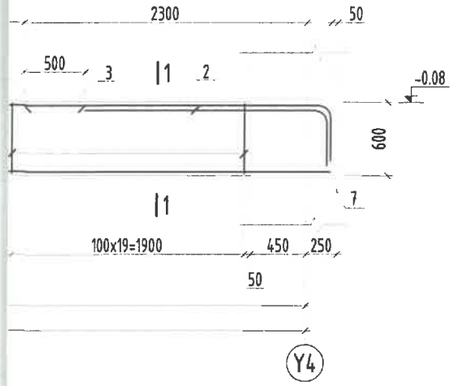

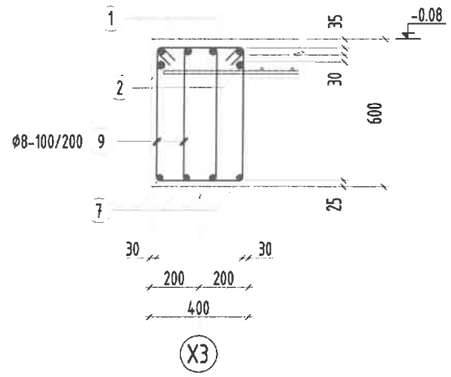

ГЛОЛ 4-4 М1:25

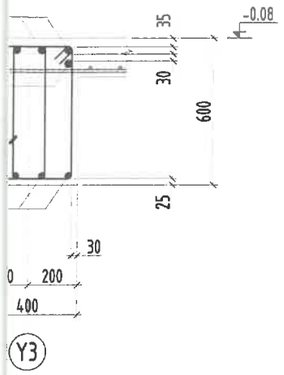

(ДН-5) ОГТЛОЛ 5-5 М1:25

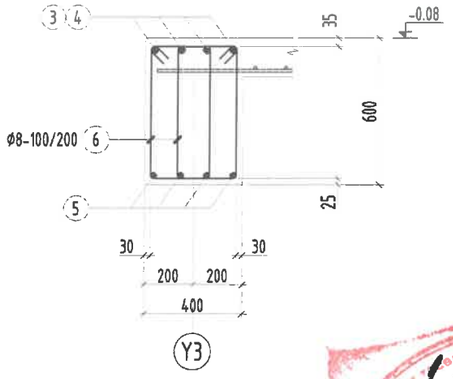

(ДН-3) ОГТЛОЛ 2-2 М1:25

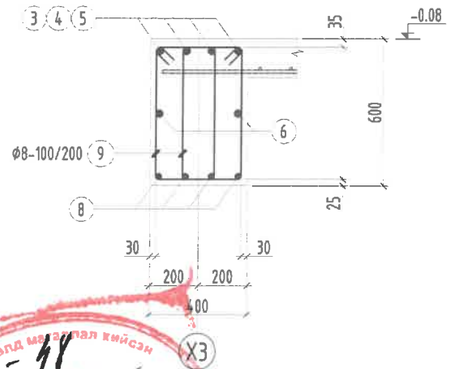

н тодорхойлолт

1	2	4	6 дотор хэмжээ
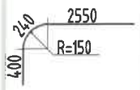	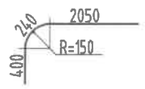	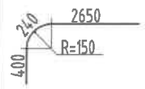	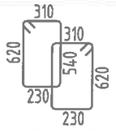

Цутгамал төмөр бетон бүтээцийн материалын тодорхойлолт

лэгээ	Нэр					Тоо ш	Жин /кг/ Нэгж	Нийт
	Дамнуруу /ДН-5/-н арматур					1	274.8	274.8
	Ø	25	ГОСТ 5781-82* /А400/	L=	3200	4	12.3308	49.323
	Ø	25	ГОСТ 5781-82* /А400/	L=	2700	2	10.4041	20.8081
	Ø	12	ГОСТ 5781-82* /А400/	L=	3200	4	2.84101	11.364
	Ø	25	ГОСТ 5781-82* /А400/	L=	3300	4	12.7161	50.8643
	Ø	20	ГОСТ 5781-82* /А400/	L=	7500	4	18.4961	73.9845
ут	Ø	8	ГОСТ 5781-82* /А240/	L=	1700	102	0.67079	68.4209
	Бетон орц, В25					V=1.5м³		

Ye шат:

АЖЛЫН ЗУРАГ

ББСМО
БАЙГАЛЬЫН ЗУРАГ ТӨСӨЛ, ЗӨВЛӨХ ҮЙЛЧИЛГЭЭ

Хаяг: БЗД, 30-р хороо "ББСМО"ХХК-н байр
Утас:77116139,99116139, 95103339
И-мэйл: bbsmo08@gmail.com info@bbsmo.mn
Вэб: BBSMO.mn

Захирал	Б.Сүнжидмаа
Инженер	Н.Түвшинтөгөлдөр
Гүйцэтгэсэн	Н.Түвшинтөгөлдөр
Шалгасан	Б.Ганзориг

УЛААНБААТАР ХОТ, ЧИНГЭЛТЭЙ ДҮҮРЭГ 14, 18-Р ХОРОО, СҮХБААТАР ДҮҮРЭГ 14-Р ХОРОО "СЭЛБЭ ДЭД ТӨВ" 71 АЙЛЫН ОРОН СУУЦНЫ БАРИЛГА

Дамнуруу Дн-3,4,5-н арматурчлал, материалын түүвэр

Масштаб:	Зургийн дугаар:	Хуудас:
М1:100	ББ-49	150
ЕГ Шифр: ББ-04/2025	ТГ Шифр:	Огноо: 2025

ДАМНУРУУ ДН-3-Н АРМАТУРЧЛАЛ М1:50

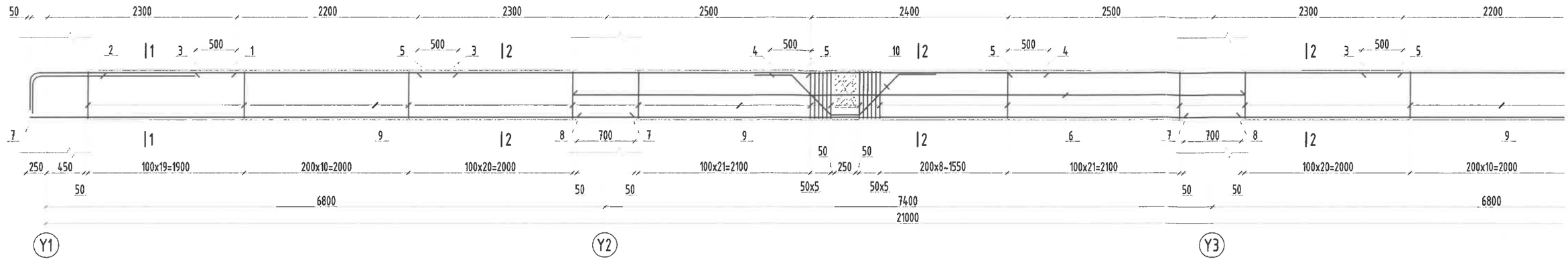

ДАМНУРУУ ДН-4-Н АРМАТУРЧЛАЛ М1:50

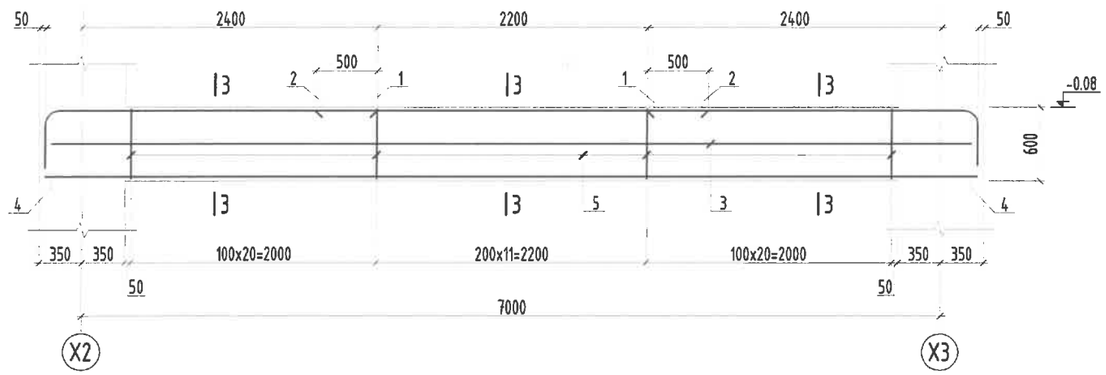

ДАМНУРУУ ДН-5-Н АРМАТУРЧЛАЛ М1:50

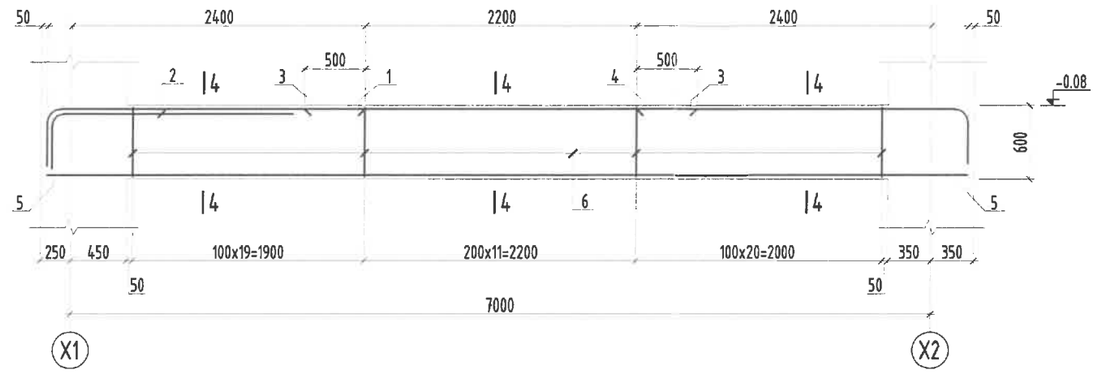

(ДН-5) ОГ

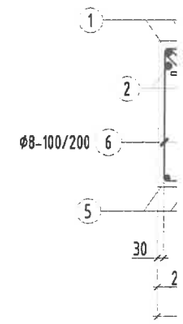

(ДН-4) ОГТЛОЛ 3-3 М1:25

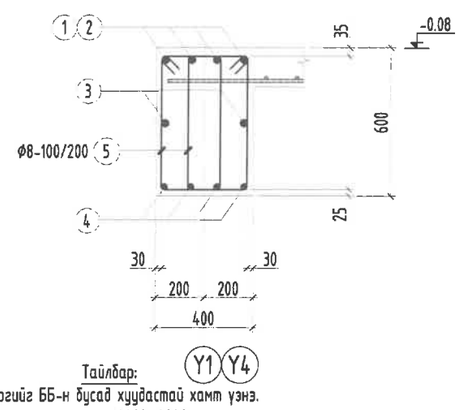

Тайлбар:

1. Энэ зургийг ББ-н бусад хуудастай хамт уншиж.
2. Ажлын арматурын анги А400, А240.
3. Бүтээцийн бетоны анги В25, бетоны марк М350
4. Арматурын хамгаалах үеийн зузаан 25~35мм байна.
5. Цутгамал төмөр бетон бүтээцийг хэв хашмалд бэлтгэж цутгасны дараагаар бэхжилтийн 70%-д хүрсэний дараа хэв хашмалыг авна.
6. Цутгамал бетон, төмөр бетон бүтээцийн ажлыг хийж гүйцэтгэхдээ БНБД 52-02-05, БД 52-102-04-н холбогдох заалтуудыг мөрдөн ажиллана.

Хэсгийн тодорхойлолт

Поз	1	2	9 дотор хэмжээ	10
Загвар ДН-3	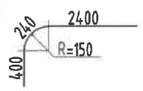	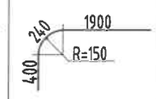	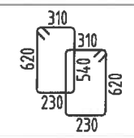	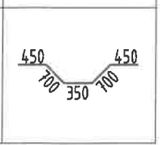

Цутгамал төмөр бетон бүтээцийн материалын тодорхойлолт

Поз	Тэмдэглэгээ	Нэр					Тоо ш	Жин /кг/ Нэгж	Жин /кг/ Нийт
		Дамнуруу /ДН-3/-н арматур					1	820.4	820.4
1		ø	25	ГОСТ 5781-82* /А400/	L=	3050	8	11.7527	94.022
2		ø	25	ГОСТ 5781-82* /А400/	L=	2550	4	9.82607	39.3043
3		ø	12	ГОСТ 5781-82* /А400/	L=	3200	8	2.84101	22.728
4		ø	12	ГОСТ 5781-82* /А400/	L=	3400	4	3.01857	12.0743
5		ø	28	ГОСТ 5781-82* /А400/	L=	4800	8	23.2015	185.612
6		ø	12	ГОСТ 5781-82* /А400/	L=	8200	2	7.28008	14.5602
7		ø	20	ГОСТ 5781-82* /А400/	L=	7350	8	18.1262	145.01
8		ø	20	ГОСТ 5781-82* /А400/	L=	8100	4	19.9758	79.9033
9	хомут	ø	8	ГОСТ 5781-82* /А240/	L=	1700	320	0.67079	214.654
10		ø	16	ГОСТ 5781-82* /А400/	L=	2650	3	4.18259	12.5478
		Бетон орц, В25					V=4.5м³		

Хэсгийн тодорхойлолт

Поз	1	5 дотор хэмжээ
Загвар ДН-4	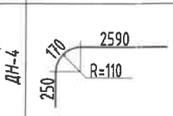	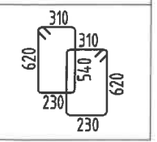

Цутгамал төмөр бетон бүтээцийн материалын тодорхойлолт

Поз	Тэмдэглэгээ	Нэр					Тоо ш	Жин /кг/ Нэгж	Жин /кг/ Нийт
		Дамнуруу /ДН-4/-н арматур					2	241.3	482.7
1		ø	22	ГОСТ 5781-82* /А400/	L=	3020	8	9.01181	72.0944
2		ø	12	ГОСТ 5781-82* /А400/	L=	3200	4	2.84101	11.364
3		ø	12	ГОСТ 5781-82* /А400/	L=	7400	2	6.56982	13.1396
4		ø	20	ГОСТ 5781-82* /А400/	L=	7600	4	18.7427	74.971
5	хомут	ø	8	ГОСТ 5781-82* /А240/	L=	1700	104	0.67079	69.7625
		Бетон орц, В25					V=1.52x2=3.04м³		

Хэсги

Поз
Загвар ДН-5

Поз	Тэмдэ
1	
2	
3	
4	
5	
6	хом

ДАМНУРУУ ДН-6-Н АРМАТУРЧЛАЛ М1:50

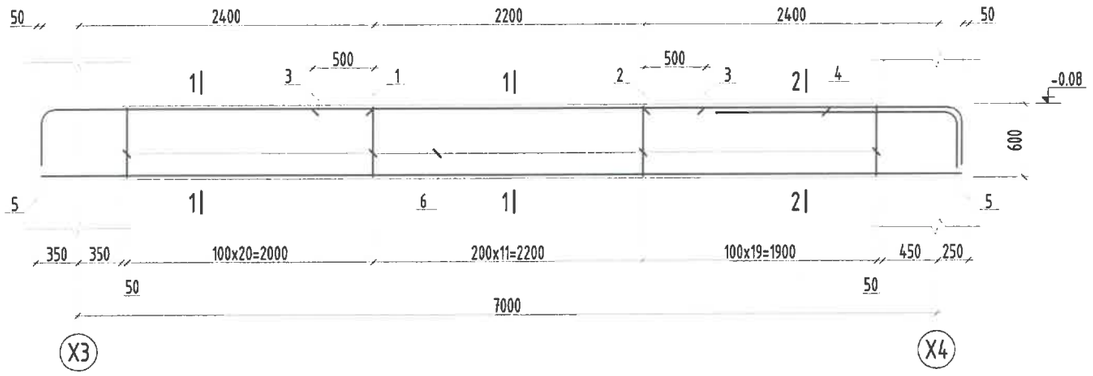

(ДН-6) ОГТЛОЛ 1-1 М1:25

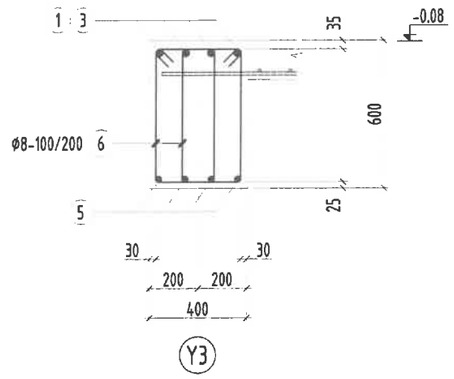

(ДН-6) ОГТЛОЛ 2-2 М1:25

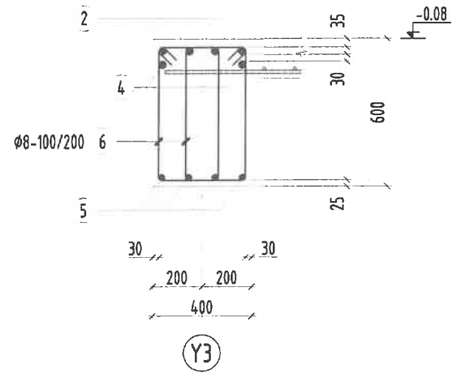

ДАМНУРУУ ДН-7-Н АРМАТУРЧЛАЛ М1:50

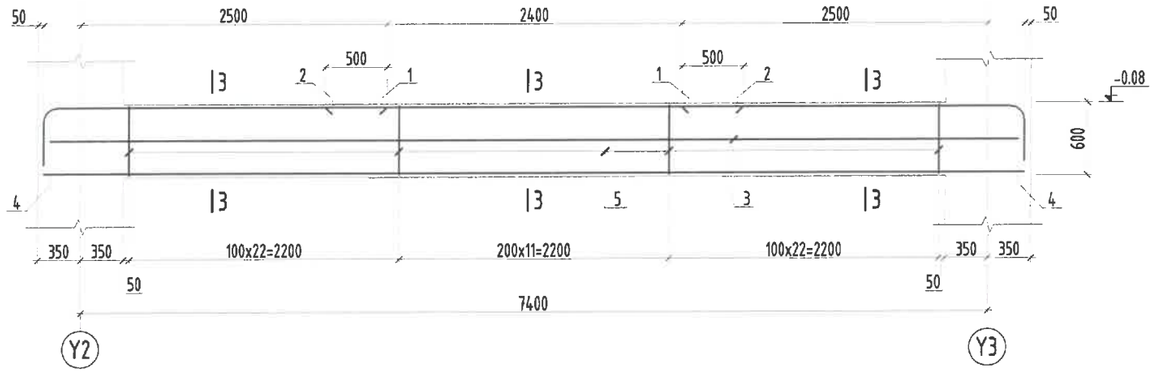

Хэсгийн тодорхойлолт

Поз	1	2	4	6 дотор хэмжээ
Загвар ДН-6	240, 400, 2650, R=150	240, 400, 2550, R=150	240, 400, 2050, R=150	310, 310, 620, 540, 620, 230, 230

Цутгамал төмөр бетон бүтээцийн материалын тодорхойлолт										
Поз	Тэмдэглэгээ	Нэр						Тоо ш	Жин /кг/ Нэгж	Нийт
		Дамнуруу /ДН-6/-н арматур						**1**	**274.8**	**274.8**
1		⌀	25	ГОСТ 5781-82*	/А400/	L=	3300	4	12.7161	50.8643
2		⌀	25	ГОСТ 5781-82*	/А400/	L=	3200	4	12.3308	49.323
3		⌀	12	ГОСТ 5781-82*	/А400/	L=	3200	4	2.84101	11.364
4		⌀	25	ГОСТ 5781-82*	/А400/	L=	2700	2	10.4041	20.8081
5		⌀	20	ГОСТ 5781-82*	/А400/	L=	7500	4	18.4961	73.9845
6	хомут	⌀	8	ГОСТ 5781-82*	/А240/	L=	1700	102	0.67079	68.4209
		Бетон орц, В25						$V=1.5м^3$		

(ДН-7) ОГТЛОЛ 3-3 М1:25

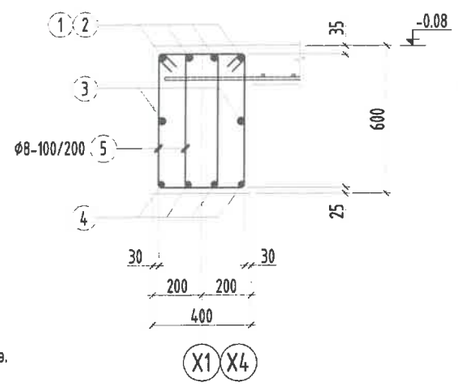

Хэсгийн тодорхойлолт

Поз	1	5 дотор хэмжээ
Загвар ДН-7	170, 250, 2690, R=110	310, 310, 620, 540, 620, 230, 230

Цутгамал төмөр бетон бүтээцийн материалын тодорхойлолт										
Поз	Тэмдэглэгээ	Нэр						Тоо ш	Жин /кг/ Нэгж	Нийт
		Дамнуруу /ДН-7/-н арматур						**2**	**254.6**	**509.3**
1		⌀	22	ГОСТ 5781-82*	/А400/	L=	3120	8	9.31021	74.4817
2		⌀	12	ГОСТ 5781-82*	/А400/	L=	3400	4	3.01857	12.0743
3		⌀	12	ГОСТ 5781-82*	/А400/	L=	7900	2	7.01373	14.0275
4		⌀	20	ГОСТ 5781-82*	/А400/	L=	8000	4	19.7292	78.9168
5	хомут	⌀	8	ГОСТ 5781-82*	/А240/	L=	1700	112	0.67079	75.1288
		Бетон орц, В25						$V=1.6x2=3.2м^3$		

Тайлбар:

1. Энэ зургийг ББ-н бусад хуудастай хамт үзнэ.
2. Ажлын арматурын анги А400, А240.
3. Бүтээцийн бетоны анги В25, бетоны марк М350
4. Арматурын хамгаалах үеийн зузаан 25-35мм байна.
5. Цутгамал төмөр бетон бүтээцийг хэв хашмалд бэлтгэж цутгасны дараагаар бэхжилтийн 70%-д хүрсэний дараа хэв хашмалыг авна.
6. Цутгамал бетон, төмөр бетон бүтээцийн ажлыг хийж гүйцэтгэхдээ БНБД 52-02-05, БД 52-102-04-н холбогдох заалтуудыг мөрдөн ажиллана.

Зураг төслөд мэргэжлийн хяналт шинжилгээ хийсэн ЭКСПЕРТ № Д-48 Зураг төслийн үндэсний сан ... Засварлагдсан эсэх ... Барилгын хөгжлийн төв

Ye шат:	АЖЛЫН ЗУРАГ	
БЕБСМО БАРИЛГЫН ЗУРАГ ТӨСӨЛ, ЗӨВЛӨХ ҮЙЛЧИЛГЭЭ	Хаяг: БЗД, 30-р хороо "ББСМО"ХХК-н байр Утас:77116139,99116139, 95103339 И-мэйл: bbsmo08@gmail.com info@bbsmo.mn Вэб: BBSMO.mn	
Захирал		Б.Сүнжидмаа
Инженер		Н.Түвшинтөгөлдөр
Гүйцэтгэсэн		Н.Түвшинтөгөлдөр
Шалгасан		Б.Ганзориг
УЛААНБААТАР ХОТ, ЧИНГЭЛТЭЙ ДҮҮРЭГ 14, 18-Р ХОРОО, СҮХБААТАР ДҮҮРЭГ 14-Р ХОРОО "СЭЛБЭ ДЗД ТӨВ" 71 АЙЛЫН ОРОН СУУЦНЫ БАРИЛГА		
Дамнуруу Дн-6,7-н арматурчлал, материалын түүвэр		
Масштаб: М1:100	Зургийн дугаар: ББ-50	Хуудас: 150
ЕГ Шифр: ББ-04/2025	ТГ Шифр:	Огноо: 2025

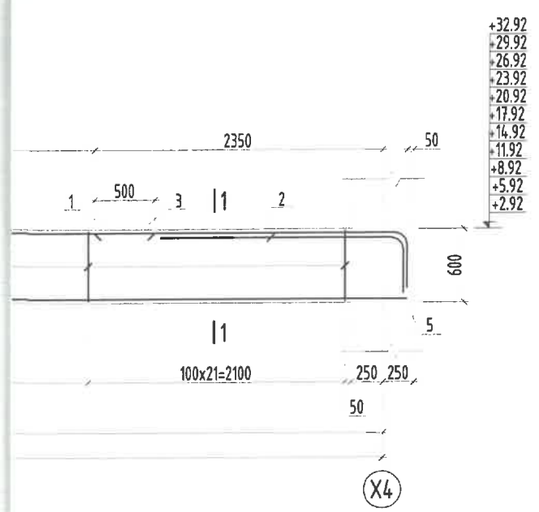

(ДН-8) ОГТЛОЛ 1-1 М1:25

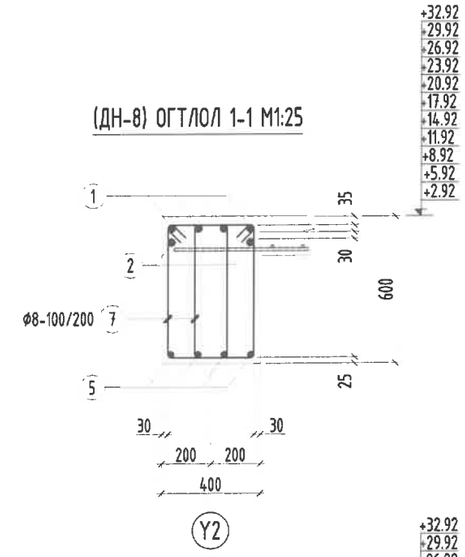

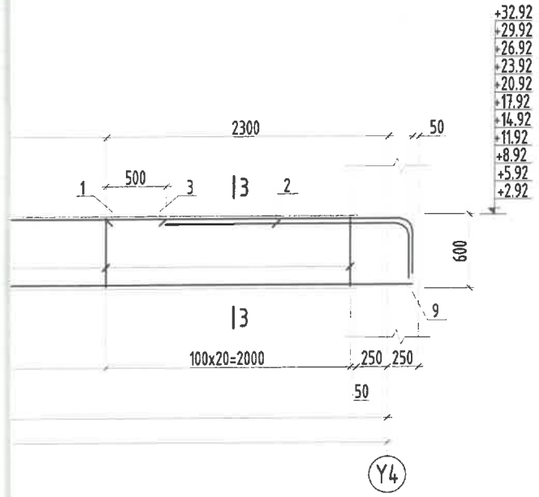

(ДН-8) ОГТЛОЛ 2-2 М1:25

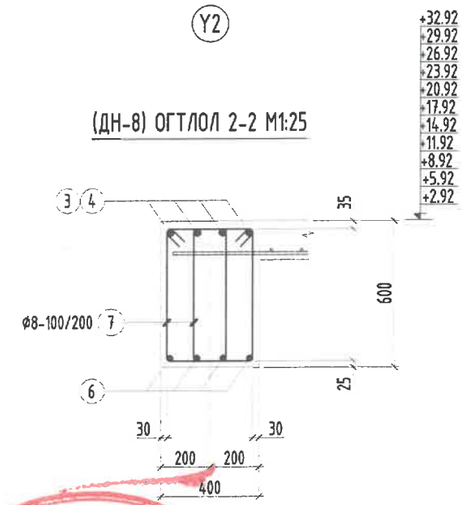

Зураг төсөл магадлал хийсэн
ЭКСПЕРТ № 2-14
Барилгын ерөнхий зураг
Засвартай эсэх
Барилгын хөгжлийн төв

Нэмэр бетон бүтээцийн материалын тодорхойлолт

Нэр				Тоо ш	Жин /кг/ Нэгж	Жин /кг/ Нийт
Дамнуруу /ДН-9/-н арматур				**11**	**883.7**	**9720**
25	ГОСТ 5781-82*	/А400/	L= 3050	8	11.7527	94.022
25	ГОСТ 5781-82*	/А400/	L= 2550	4	9.82607	39.3043
12	ГОСТ 5781-82*	/А400/	L= 3200	8	2.84101	22.728
25	ГОСТ 5781-82*	/А400/	L= 4800	4	18.4961	73.9845
25	ГОСТ 5781-82*	/А400/	L= 7700	4	29.6709	118.683
12	ГОСТ 5781-82*	/А400/	L= 8200	2	7.28008	14.5602
22	ГОСТ 5781-82*	/А400/	L= 7300	4	21.7835	87.134
25	ГОСТ 5781-82*	/А400/	L= 8000	4	30.8269	123.308
20	ГОСТ 5781-82*	/А400/	L= 7300	4	18.0029	72.0116
8	ГОСТ 5781-82*	/А240/	L= 1700	336	0.67079	225.386
16	ГОСТ 5781-82*	/А400/	L= 2650	3	4.18259	12.5478
Бетон орц, В25				$V=4.5x11=49.5м^3$		

Ує шат:		АЖЛЫН ЗУРАГ
БББСМО БАРИЛГЫН ЗУРАГ ТӨСӨЛ, ЗӨВЛӨХ ҮЙЛЧИЛГЭЭ		Хаяг: БЗД, 30-р хороо "ББСМО"ХХК-н байр Утас:77116139,99116139, 95103339 И-мэйл: bbsmo08@gmail.com info@bbsmo.mn Вэб: BBSMO.mn
Захирал		Б.Сүнжидмаа
Инженер		Н.Түвшинтөгөлдөр
Гүйцэтгэсэн		Н.Түвшинтөгөлдөр
Шалгасан		Б.Ганзориг
УЛААНБААТАР ХОТ, ЧИНГЭЛТЭЙ ДҮҮРЭГ 14, 18-Р ХОРОО, СҮХБААТАР ДҮҮРЭГ 14-Р ХОРОО "СЭЛБЭ ДЭД ТӨВ" 71 АЙЛЫН ОРОН СУУЦНЫ БАРИЛГА		
Дамнуруу Дн-8, 9-н арматурчлал, материалын түүвэр		
Масштаб: М1:100	Зургийн дугаар: ББ-51	Хуудас: 150
ЕГ Шифр: ББ-04/2025	ТГ Шифр:	Огноо: 2025

ДАМНУРУУ ДН-8-Н АРМАТУРЧЛАЛ М1:50

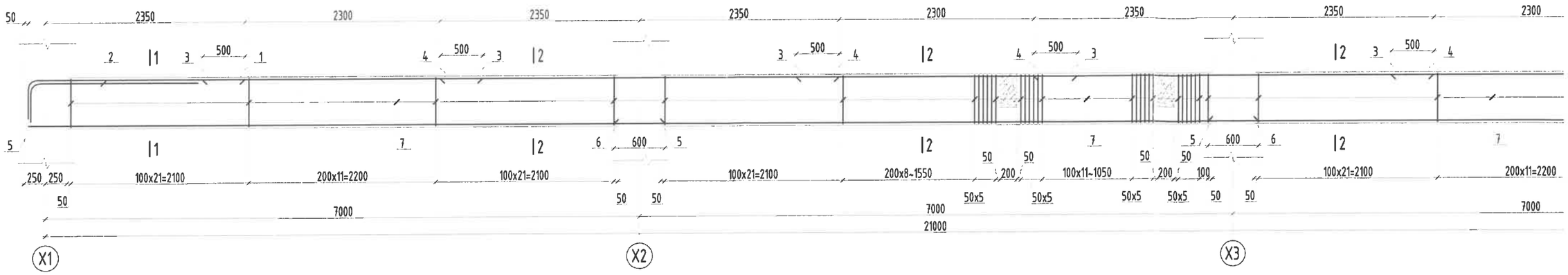

ДАМНУРУУ ДН-9-Н АРМАТУРЧЛАЛ М1:50

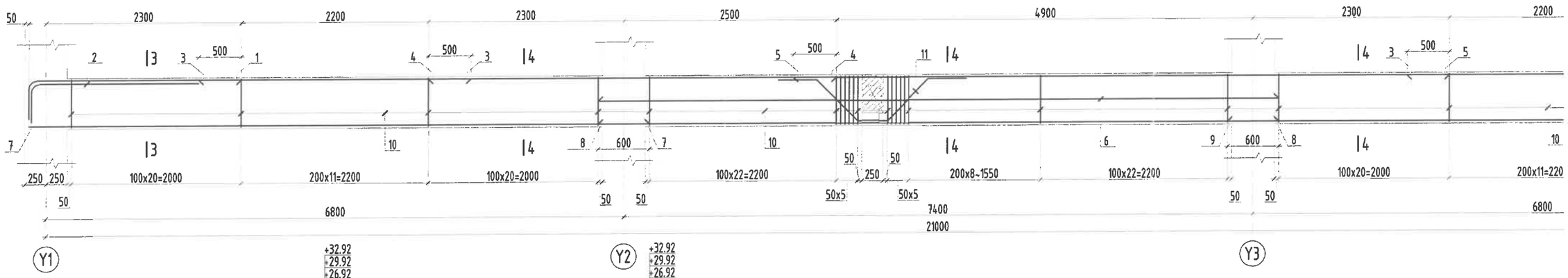

(ДН-9) ОГТЛОЛ 3-3 М1:25

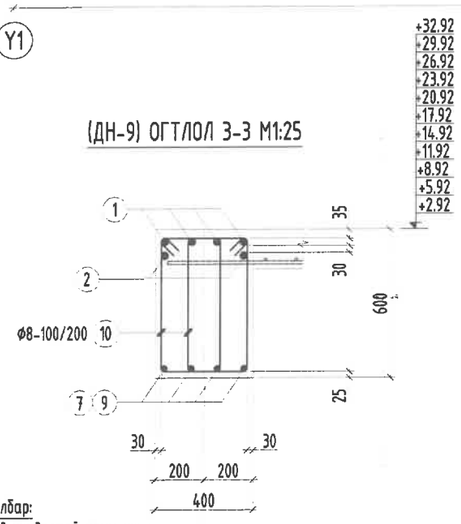

(ДН-9) ОГТЛОЛ 4-4 М1:25

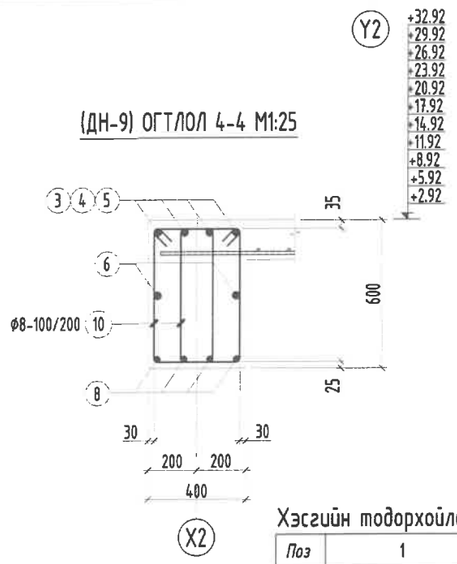

Тайлбар:

1. Энэ зургийг ББ-н бусад хуудастай хамт үзнэ.
2. Ажлын арматурын анги А400, А240.
3. Бүтээцийн бетоны анги В25, бетоны марк М350
4. Арматурын хамгаалах үеийн зузаан 25-35мм байна.
5. Цутгамал төмөр бетон бүтээцийг хэв хашмалд бэлтгэж цутгасны дараагаар бэхжилтийн 70%-д хүрсэний дараа хэв хашмалыг авна.
6. Цутгамал бетон, төмөр бетон бүтээцийн ажлыг хийж гүйцэтгэхдээ БНБД 52-02-05, БД 52-102-04-н холбогдох заалтуудыг мөрдөн ажиллана.

Цутгамал төмөр бетон бүтээцийн материалын тодорхойлолт									
Поз	Тэмдэглэгээ	Нэр					Тоо ш	Жин /кг/ Нэгж	Жин /кг/ Нийт
		Дамнуруу /ДН-8/-н арматур					11	770.7	8478
1		⌀	25	ГОСТ 5781-82*	/А400/	L= 3100	8	11.9454	95.5633
2		⌀	25	ГОСТ 5781-82*	/А400/	L= 2600	4	10.0187	40.0749
3		⌀	12	ГОСТ 5781-82*	/А400/	L= 3300	12	2.92979	35.1574
4		⌀	25	ГОСТ 5781-82*	/А400/	L= 4700	8	18.1108	144.886
5		⌀	20	ГОСТ 5781-82*	/А400/	L= 7500	8	18.4961	147.969
6		⌀	20	ГОСТ 5781-82*	/А400/	L= 7600	4	18.7427	74.971
7	хомут	⌀	8	ГОСТ 5781-82*	/А240/	L= 1700	346	0.67079	232.094
		Бетон орц, В25					V=4.5x11=49.5м³		

Цутгамал		
Поз	Тэмдэглэгээ	
1		⌀
2		⌀
3		⌀
4		⌀
5		⌀
6		⌀
7		⌀
8		⌀
9		⌀
10	хомут	⌀
11		⌀

Хэсгийн тодорхойлолт

Поз	1	2	7 дотор хэмжээ	Поз	1	2	10 дотор хэмжээ	11
Загвар ДН-8	2450, R=150, 240, 400	1950, R=150, 240, 400	310, 310, 620, 540, 620, 230, 230	Загвар ДН-9	2400, R=150, 240, 400	1900, R=150, 240, 400	310, 310, 620, 540, 620, 230, 230	450, 450, 700, 350, 700

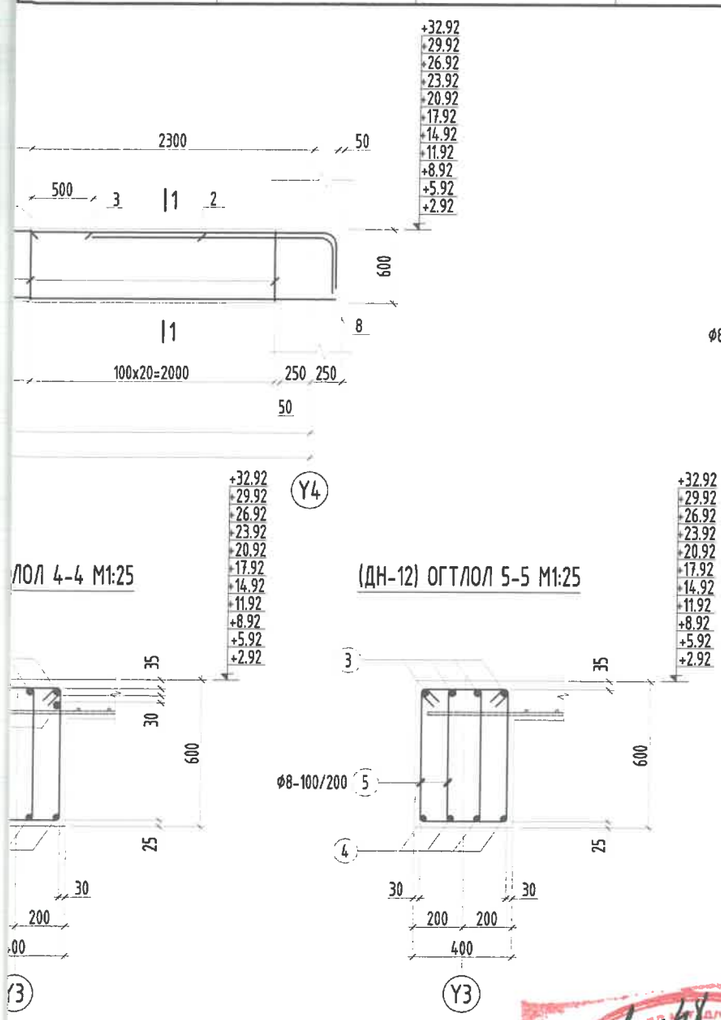

Хэсгийн тодорхойлолт

Поз	1	2	5 дотор хэмжээ
Загвар ДН-12	240, 2550, 400, R=150	240, 2050, 400, R=150	310, 310, 620, 540, 620, 230, 230

Цутгамал төмөр бетон бүтээцийн материалын тодорхойлолт

лэгээ	Нэр					Тоо ш	Жин /кг/ Нэгж	Нийт
	Дамнуруу /ДН-12/-н арматур					11	276.3	3039
	ø	25	ГОСТ 5781-82* /А400/	L=	3200	8	12.3308	98.646
	ø	25	ГОСТ 5781-82* /А400/	L=	2700	2	10.4041	20.8081
	ø	12	ГОСТ 5781-82* /А400/	L=	3200	4	2.84101	11.364
	ø	20	ГОСТ 5781-82* /А400/	L=	7400	4	18.2495	72.998
m	ø	8	ГОСТ 5781-82* /А240/	L=	1700	108	0.67079	72.4456
	Бетон орц, В25					V=1.6x11=17.6м³		

Үе шат: АЖЛЫН ЗУРАГ

ББСМО
БАРИЛГЫН ЗУРАГ ТӨСӨЛ, ЗӨВЛӨХ ҮЙЛЧИЛГЭЭ
Хаяг: БЗД, 30-р хороо "ББСМО"ХХК-н байр
Утас:77116139,99116139, 95103339
И-мэйл: bbsmo08@gmail.com info@bbsmo.mn
Вэб: BBSMO.mn

Захирал	Б.Сунжидмаа
Инженер	Н.Түвшинтөгөлдөр
Гүйцэтгэсэн	Н.Түвшинтөгөлдөр
Шалгасан	Б.Ганзориг

УЛААНБААТАР ХОТ, ЧИНГЭЛТЭЙ ДҮҮРЭГ 14, 18-Р ХОРОО, СҮХБААТАР ДҮҮРЭГ 14-Р ХОРОО
"СЭЛБЭ ДЭД ТӨВ" 71 АЙЛЫН ОРОН СУУЦНЫ БАРИЛГА

Дамнуруу Дн-10, 11, 12-н арматурчлал, материалын түүвэр

Масштаб: М1:100	Зургийн дугаар: ББ-52	Хуудас: 150
ЕГ Шифр: ББ-04/2025	ТГ Шифр:	Огноо: 2025

ДАМНУРУУ ДН-10-Н АРМАТУРЧЛАЛ М1:50

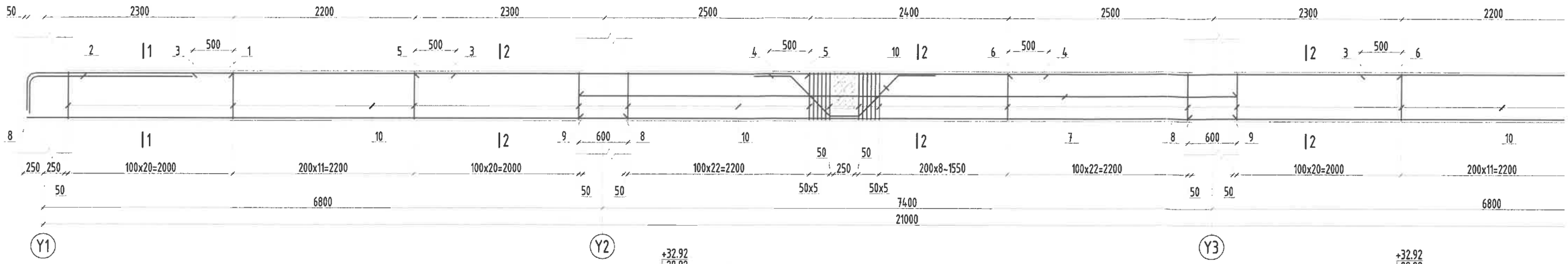

ДАМНУРУУ ДН-11-Н АРМАТУРЧЛАЛ М1:50

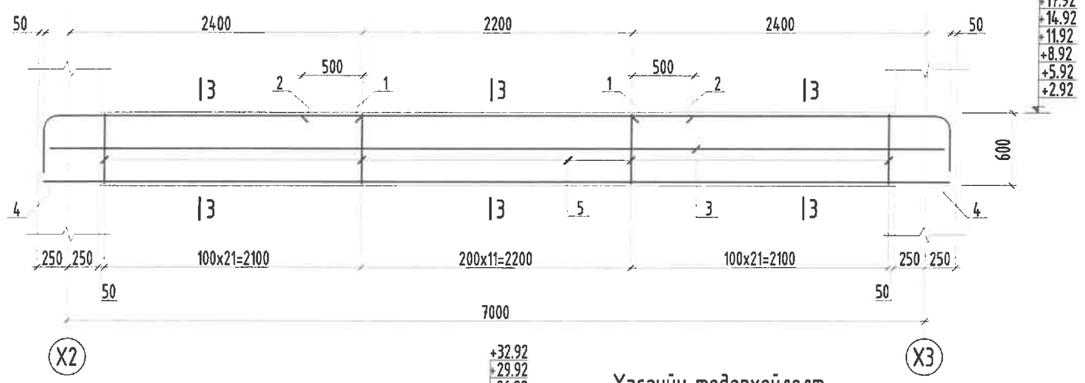

ДАМНУРУУ ДН-12-Н АРМАТУРЧЛАЛ М1:50

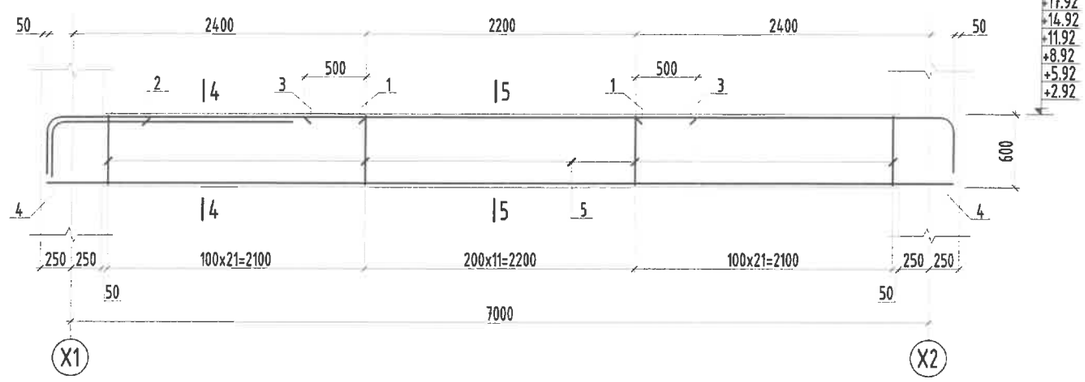

(ДН-12) ОГ

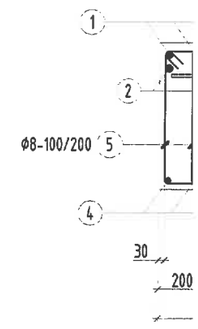

(ДН-11) ОГТЛОЛ 3-3 М1:25

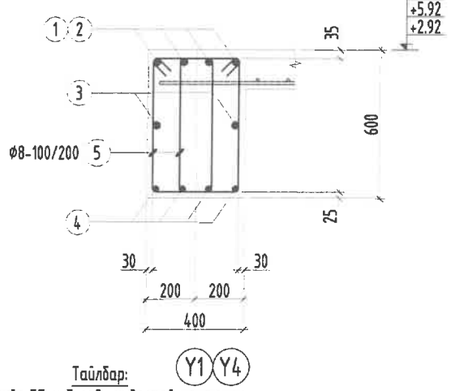

Хэсгийн тодорхойлолт

Поз	1	2	10 дотор хэмжээ	11
Загвар ДН-10	240 400 2400 R=150	240 400 1900 R=150	310 310 620 540 620 230 230	450 450 700 350 700

Хэсгийн тодорхойлолт

Поз	1	5 дотор хэмжээ
Загвар ДН-11	170 250 2550 R=110	310 310 620 540 620 230 230

Цутгамал төмөр бетон бүтээцийн материалын тодорхойлолт

Поз	Тэмдэглэгээ	Нэр					Тоо ш	Жин /кг/ Нэгж	Жин /кг/ Нийт
		Дамнуруу /ДН-10/-н арматур					11	810	8910
1		Ø	25	ГОСТ 5781-82* /А400/	L=	3050	8	11.7527	94.022
2		Ø	25	ГОСТ 5781-82* /А400/	L=	2550	4	9.82607	39.3043
3		Ø	12	ГОСТ 5781-82* /А400/	L=	3200	8	2.84101	22.728
4		Ø	12	ГОСТ 5781-82* /А400/	L=	3400	4	3.01857	12.0743
5		Ø	25	ГОСТ 5781-82* /А400/	L=	4800	4	18.4961	73.9845
6		Ø	28	ГОСТ 5781-82* /А400/	L=	4800	4	23.2015	92.8062
7		Ø	12	ГОСТ 5781-82* /А400/	L=	8000	2	7.10251	14.205
8		Ø	20	ГОСТ 5781-82* /А400/	L=	7300	8	18.0029	144.023
9		Ø	20	ГОСТ 5781-82* /А400/	L=	8000	4	19.7292	78.9168
10	хомут	Ø	8	ГОСТ 5781-82* /А240/	L=	1700	336	0.67079	225.386
11		Ø	16	ГОСТ 5781-82* /А400/	L=	2650	3	4.18259	12.5478
		Бетон орц, В25					V=4.5x11=49.5м³		

Цутгамал төмөр бетон бүтээцийн материалын тодорхойлолт

Поз	Тэмдэглэгээ	Нэр					Тоо ш	Жин /кг/ Нэгж	Жин /кг/ Нийт
		Дамнуруу /ДН-11/-н арматур					22	241.2	5307
1		Ø	22	ГОСТ 5781-82* /А400/	L=	3000	8	8.95213	71.617
2		Ø	12	ГОСТ 5781-82* /А400/	L=	3200	4	2.84101	11.364
3		Ø	12	ГОСТ 5781-82* /А400/	L=	7200	2	6.39226	12.7845
4		Ø	20	ГОСТ 5781-82* /А400/	L=	7400	4	18.2495	72.998
5	хомут	Ø	8	ГОСТ 5781-82* /А240/	L=	1700	108	0.67079	72.4456
		Бетон орц, В25					V=1.6x22=35.2м³		

Тайлбар:

1. Энэ зургийг ББ-н бусад хуудастай хамт үзнэ.
2. Ажлын арматурын анги А400, А240.
3. Бүтээцийн бетоны анги В25, бетоны марк М350
4. Арматурын хамгаалах үеийн зузаан 25-35мм байна.
5. Цутгамал төмөр бетон бүтээцийг хэв хашмалд бэлтгэж цутгасны дараагаар бэхжилтийн 70%-д хүрсэнний дараа хэв хашмалыг авна.
6. Цутгамал бетон, төмөр бетон бүтээцийн ажлыг хийж гүйцэтгэхдээ БНБД 52-02-05, БД 52-102-04-н холбогдох заалтуудыг мөрдөн ажиллана.

ДАМНУРУУ ДН-13-Н АРМАТУРЧЛАЛ М1:50

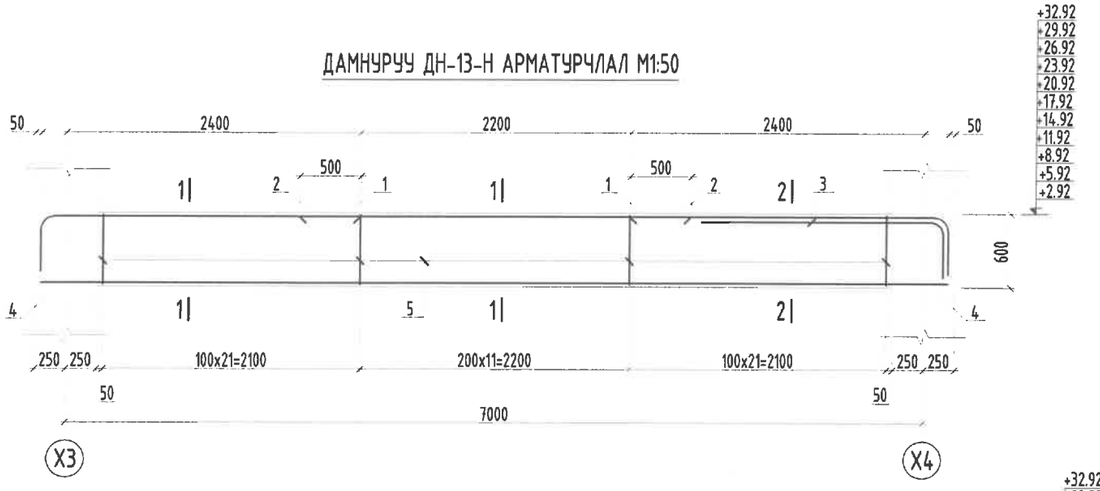

ДАМНУРУУ ДН-14-Н АРМАТУРЧЛАЛ М1:50

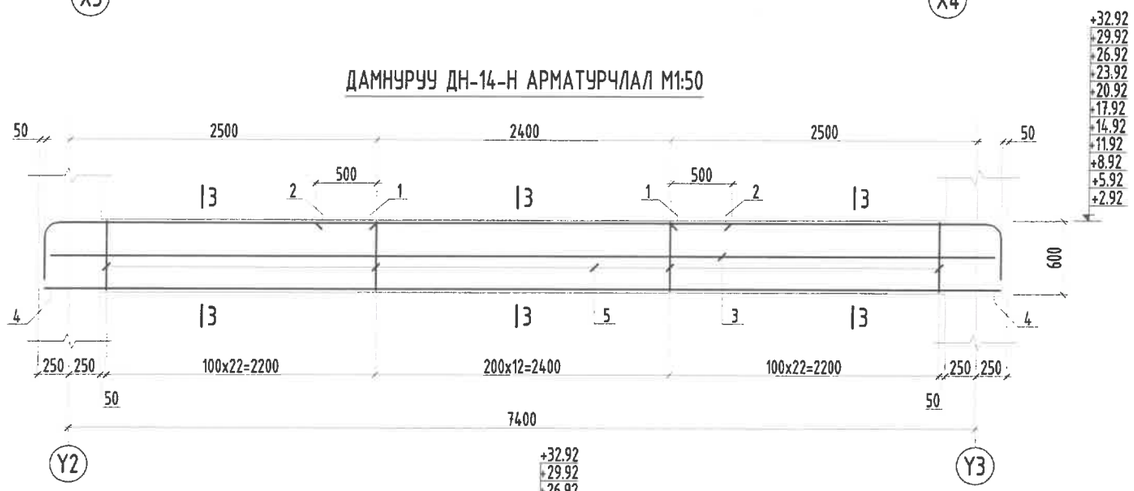

(ДН-13) ОГТЛОЛ 1-1 М1:25

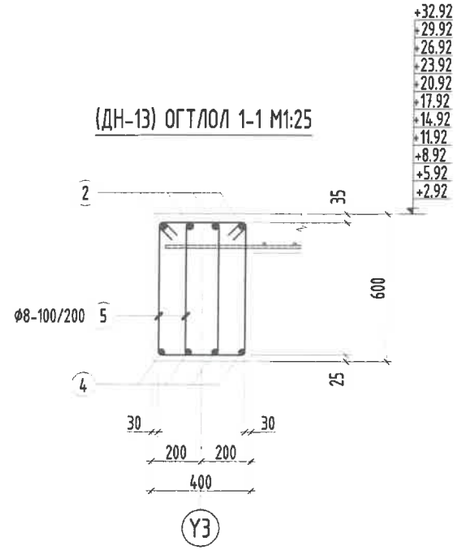

(ДН-13) ОГТЛОЛ 2-2 М1:25

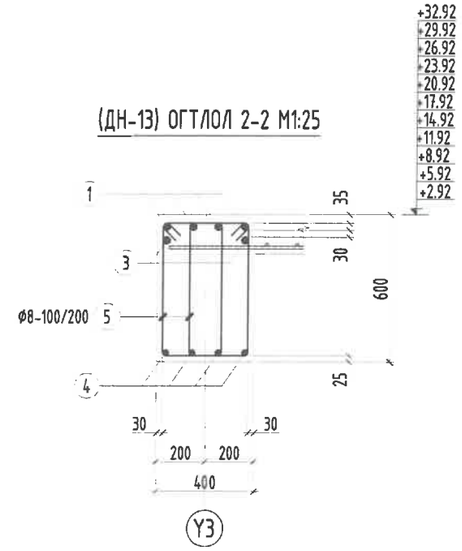

Цутгамал төмөр бетон бүтээцийн материалын тодорхойлолт									
Поз	Тэмдэглэгээ	Нэр					Тоо ш	Жин /кг/ Нэгж	Жин /кг/ Нийт
		Дамнуруу /ДН-13/-н арматур					11	291.6	3208
1		Ф	25	ГОСТ 5781-82* /А400/	L=	3200	8	12.3308	98.646
2		Ф	12	ГОСТ 5781-82* /А400/	L=	3200	4	2.84101	11.364
3		Ф	25	ГОСТ 5781-82* /А400/	L=	2700	2	10.4041	20.8081
4		Ф	22	ГОСТ 5781-82* /А400/	L=	7400	4	22.0819	88.3276
5	хомут	Ф	8	ГОСТ 5781-82* /А240/	L=	1700	108	0.67079	72.4456
		Бетон орц, В25					V=1.6x11=17.6м³		

(ДН-7) ОГТЛОЛ 3-3 М1:25

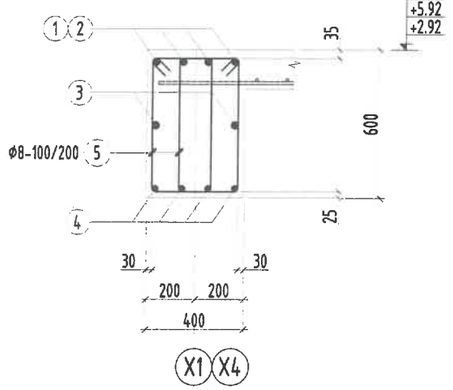

Цутгамал төмөр бетон бүтээцийн материалын тодорхойлолт									
Поз	Тэмдэглэгээ	Нэр					Тоо ш	Жин /кг/ Нэгж	Жин /кг/ Нийт
		Дамнуруу /ДН-14/-н арматур					22	253.2	5570
1		Ф	22	ГОСТ 5781-82* /А400/	L=	3100	8	9.25053	74.0042
2		Ф	12	ГОСТ 5781-82* /А400/	L=	3400	4	3.01857	12.0743
3		Ф	12	ГОСТ 5781-82* /А400/	L=	7700	2	6.83617	13.6723
4		Ф	20	ГОСТ 5781-82* /А400/	L=	7800	4	19.236	76.9439
5	хомут	Ф	8	ГОСТ 5781-82* /А240/	L=	1700	114	0.67079	76.4704
		Бетон орц, В25					V=1.66x22=36.52м³		

Тайлбар:

1. Энэ зургийг ББ-н бусад хуудастай хамт үзнэ.
2. Ажлын арматурын анги А400, А240.
3. Бүтээцийн бетоны анги В25, бетоны марк М350
4. Арматурын хамгаалах үеийн зузаан 25~35мм байна.
5. Цутгамал төмөр бетон бүтээцийг хэв хашмалд бэлтгэж цутгасны дараагаар бэхжилтийн 70%-д хүрсэний дараа хэв хашмалыг авна.
6. Цутгамал бетон, төмөр бетон бүтээцийн ажлыг хийж гүйцэтгэхдээ БНБД 52-02-05, БД 52-102-04-н холбогдох заалтуудыг мөрдөн ажиллана.

Хэсгийн тодорхойлолт

Поз	1	3	6 дотор хэмжээ	Поз	1	5 дотор хэмжээ
Загвар ДН-13	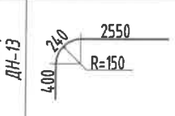	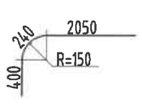	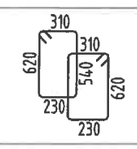	Загвар ДН-14	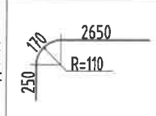	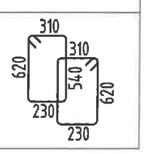

Ye шат:		АЖЛЫН ЗУРАГ
ББСМО БАРИЛТЫН ЗУРАГ ТӨСӨЛ, ЗӨВЛӨХ ҮЙЛЧИЛГЭЭ		Хаяг: БЗД, 30-р хороо "ББСМО"ХХК-н байр Утас:77116139,99116139, 95103339 И-мэйл: bbsmo08@gmail.com info@bbsmo.mn Вэб: BBSMO.mn
Захирал		Б.Сүнжидмаа
Инженер		Н.Түвшинтөгөлдөр
Гүйцэтгэсэн		Н.Түвшинтөгөлдөр
Шалгасан		Б.Ганзориг
УЛААНБААТАР ХОТ, ЧИНГЭЛТЭЙ ДҮҮРЭГ 14, 18-Р ХОРОО, СҮХБААТАР ДҮҮРЭГ 14-Р ХОРОО "СЭЛБЭ ДЗД ТӨВ" 71 АЙЛЫН ОРОН СУУЦНЫ БАРИЛГА		
Дамнуруу Дн-13, 14-н арматурчлал, материалын түүвэр		
Масштаб: М1:100	Зургийн дугаар: ББ-53	Хуудас: 150
ЕГ Шифр: ББ-04/2025	ТГ Шифр:	Огноо: 2025

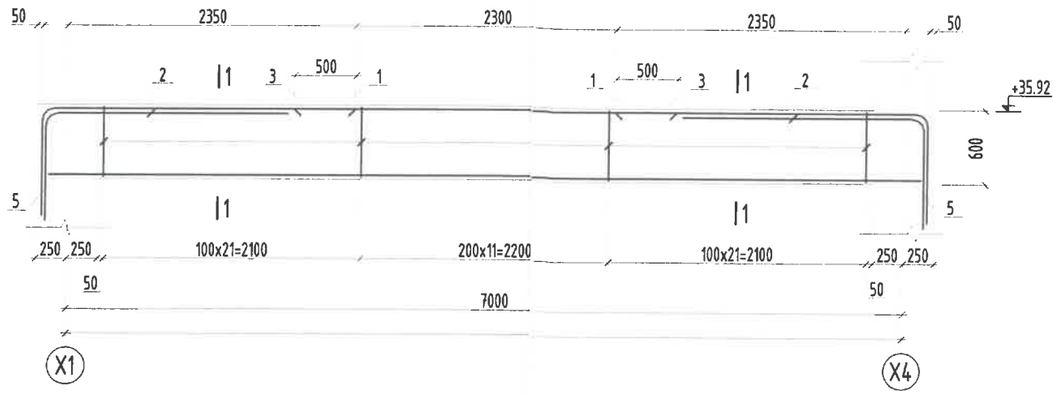

(ДН-15) ОГТЛОЛ 1-1 М1:25

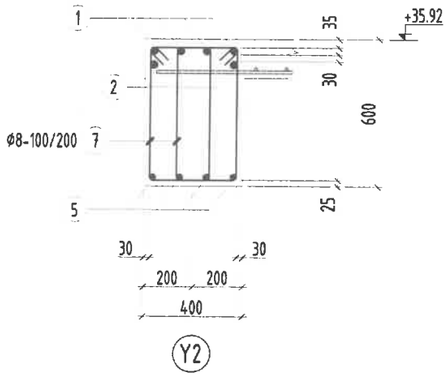

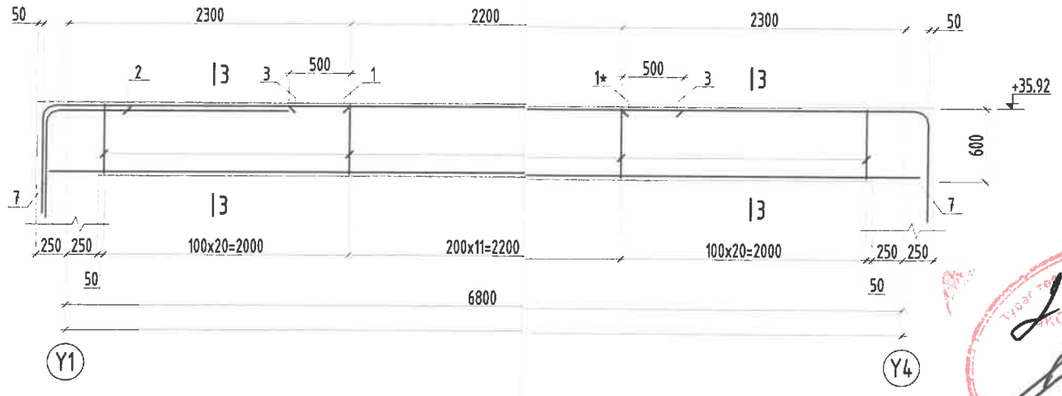

(ДН-15) ОГТЛОЛ 2-2 М1:25

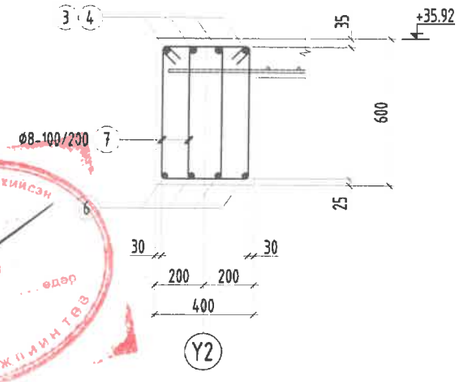

(ДН-16) ОГТЛОЛ 3-3 М1:25

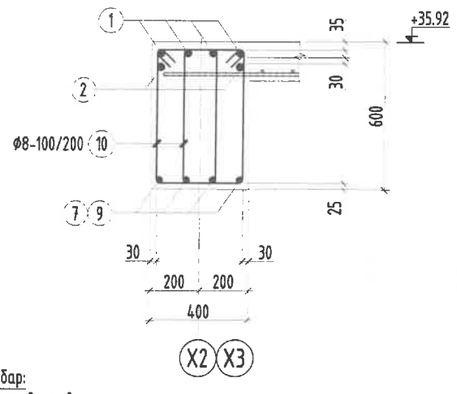

Тайлбар:

1. Энэ зургийг ББ-н бусад хуудастай хамт үзнэ.
2. Ажлын арматурын анги А400, А240.
3. Бүтээцийн бетоны анги В25, бетоны марк М350
4. Арматурын хамгаалах үеийн зузаан 25-35мм байна.
5. Цутгамал төмөр бетон бүтээцийг хэв хашмалд бэлтгэж цутгасны дараагаар бэхжилтийн 70%-д хүрсэний дараа хэв хашмалыг авна.
6. Цутгамал бетон, төмөр бетон бүтээцийн ажлыг хийж гүйцэтгэхдээ БНБД 52-02-05, БД 52-102-04-н холбогдох заалтуудыг мөрдөн ажиллана.

Төмөр бетон бүтээцийн материалын тодорхойлолт

Нэр				Тоо ш	Жин /кг/ Нэгж	Нийт
Дамнуруу /ДН-16/-н арматур				**2**	**806**	**1612**
22	ГОСТ 5781-82* /А400/	L=	3500	4	10.4441	41.7766
25	ГОСТ 5781-82* /А400/	L=	3600	4	13.8721	55.4884
22	ГОСТ 5781-82* /А400/	L=	3000	2	8.95213	17.9043
12	ГОСТ 5781-82* /А400/	L=	3200	8	2.84101	22.728
25	ГОСТ 5781-82* /А400/	L=	4800	4	18.4961	73.9845
25	ГОСТ 5781-82* /А400/	L=	7700	4	29.6709	118.683
12	ГОСТ 5781-82* /А400/	L=	8200	2	7.28008	14.5602
20	ГОСТ 5781-82* /А400/	L=	7300	8	18.0029	144.023
20	ГОСТ 5781-82* /А400/	L=	8000	4	19.7292	78.9168
8	ГОСТ 5781-82* /А240/	L=	1700	336	0.67079	225.386
16	ГОСТ 5781-82* /А400/	L=	2650	3	4.18259	12.5478
Бетон орц. В25				V=4.6x2=9.2м³		

Үе шат:		АЖЛЫН ЗУРАГ
ББСМО БАРИЛГЫН ЗУРАГ ТӨСӨЛ, ЗӨВЛӨХ ҮЙЛЧИЛГЭЭ		Хаяг: БЗД, 30-р хороо "ББСМО"ХХК-н байр Утас:77116139,99116139, 95103339 И-мэйл: bbsmo08@gmail.com info@bbsmo.mn Вэб: BBSMO.mn
Захирал		Б.Сүнжидмаа
Инженер		Н.Түвшинтөгөлдөр
Гүйцэтгэсэн		Н.Түвшинтөгөлдөр
Шалгасан		Б.Ганзориг
УЛААНБААТАР ХОТ, ЧИНГЭЛТЭЙ ДҮҮРЭГ 14, 18-Р ХОРОО, СҮХБААТАР ДҮҮРЭГ 14-Р ХОРОО "СЭЛБЭ ДЭД ТӨВ" 71 АЙЛЫН ОРОН СУУЦНЫ БАРИЛГА		
Дамнуруу Дн-15,16-н арматурчлал, материалын түүвэр		
Масштаб: М1:100	Зургийн дугаар: ББ-54	Хуудас: 150
ЕГ Шифр: ББ-04/2025	ТГ Шифр:	Огноо: 2025

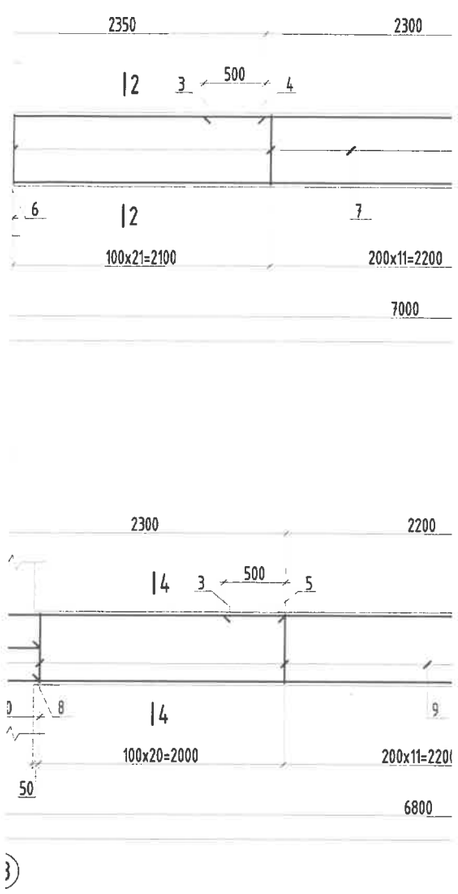

	Жин /кг/ Нэгж	Нийт
	752.6	**752.6**
	10.2949	82.3596
	8.80292	35.2117
	2.92979	35.1574
	18.1108	144.886
	18.4961	147.969
	18.7427	74.971
	0.67079	232.094
V=4.5м³		

Цутгамал		
Поз	Тэмдэглэгээ	
1		ф
1*		ф
2		ф
3		ф
4		ф
5		ф
6		ф
7		ф
8		ф
9	хомут	ф
10		ф

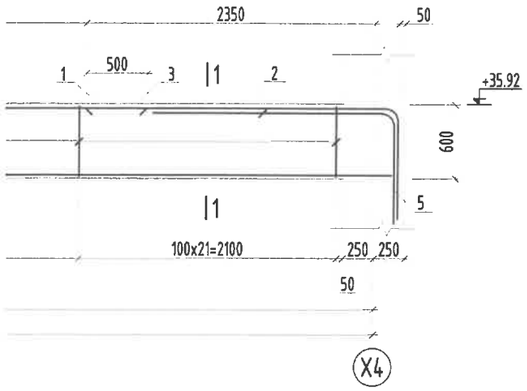

(ДН-15) ОГТЛОЛ 1-1 М1:25

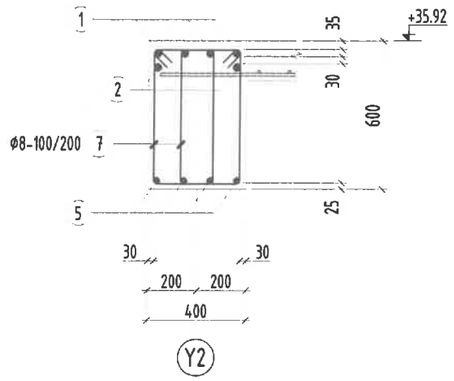

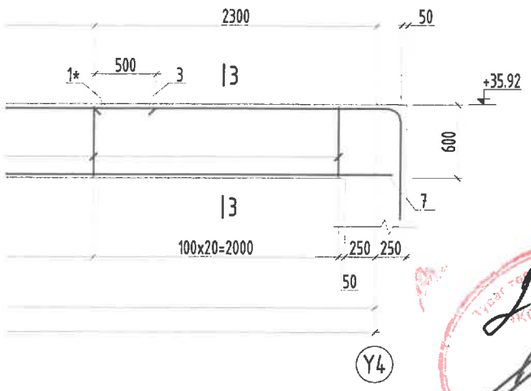

(ДН-15) ОГТЛОЛ 2-2 М1:25

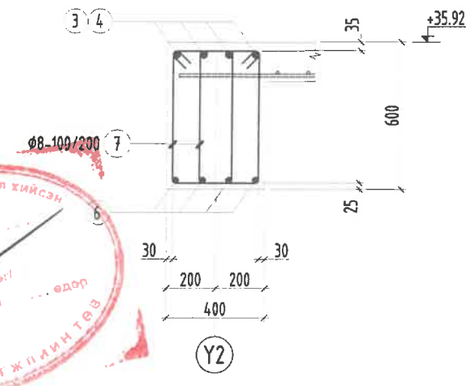

мөр бетон бүтээцийн материалын тодорхойлолт

Нэр				Тоо ш	Жин /кг/ Нэгж	Нийт
Дамнуруу /ДН-16/-н арматур				**2**	**806**	**1612**
22	ГОСТ 5781-82* /А400/	L=	3500	4	10.4441	41.7766
25	ГОСТ 5781-82* /А400/	L=	3600	4	13.8721	55.4884
22	ГОСТ 5781-82* /А400/	L=	3000	2	8.95213	17.9043
22	ГОСТ 5781-82* /А400/	L=	3200	8	2.84101	22.728
25	ГОСТ 5781-82* /А400/	L=	4800	4	18.4961	73.9845
25	ГОСТ 5781-82* /А400/	L=	7700	4	29.6709	118.683
22	ГОСТ 5781-82* /А400/	L=	8200	2	7.28008	14.5602
20	ГОСТ 5781-82* /А400/	L=	7300	8	18.0029	144.023
20	ГОСТ 5781-82* /А400/	L=	8000	4	19.7292	78.9168
8	ГОСТ 5781-82* /А240/	L=	1700	336	0.67079	225.386
6	ГОСТ 5781-82* /А400/	L=	2650	3	4.18259	12.5478
Бетон орц, В25				$V=4.6x2=9.2м^3$		

Үе шат:	АЖЛЫН ЗУРАГ
ББСМО БАРИЛГЫН ЗУРАГ ТӨСӨӨ, ЗӨВЛӨХ ҮЙЛЧИЛГЭЭ	Хаяг: БЗД, 30-р хороо "ББСМО"ХХК-н байр Утас:77116139,99116139, 95103339 И-мэйл: bbsmo08@gmail.com info@bbsmo.mn Вэб: BBSMO.mn
Захирал	Б.Сунжидмаа
Инженер	Н.Түвшинтөгөлдөр
Гүйцэтгэсэн	Н.Түвшинтөгөлдөр
Шалгасан	Б.Ганзориг

УЛААНБААТАР ХОТ, ЧИНГЭЛТЭЙ ДҮҮРЭГ 14, 18-Р ХОРОО, СҮХБААТАР ДҮҮРЭГ 14-Р ХОРОО "СЭЛБЭ ДЭД ТӨВ" 71 АЙЛЫН ОРОН СУУЦНЫ БАРИЛГА

Дамнуруу Дн-15,16-н арматурчлал, материалын түүвэр

Масштаб: М1:100	Зургийн дугаар: ББ-54	Хуудас: 150
ЕГ Шифр: ББ-04/2025	ТГ Шифр:	Огноо: 2025

ДАМНУРУУ ДН-15-Н АРМАТУРЧЛАЛ М1:50

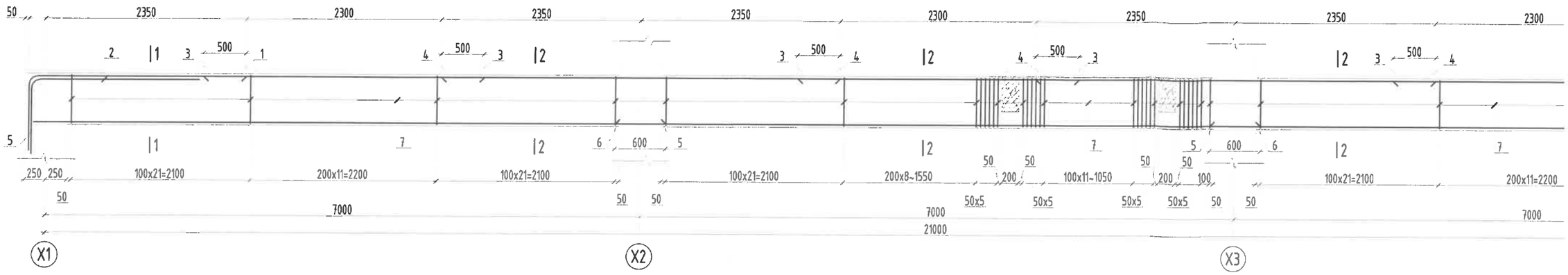

ДАМНУРУУ ДН-16-Н АРМАТУРЧЛАЛ М1:50

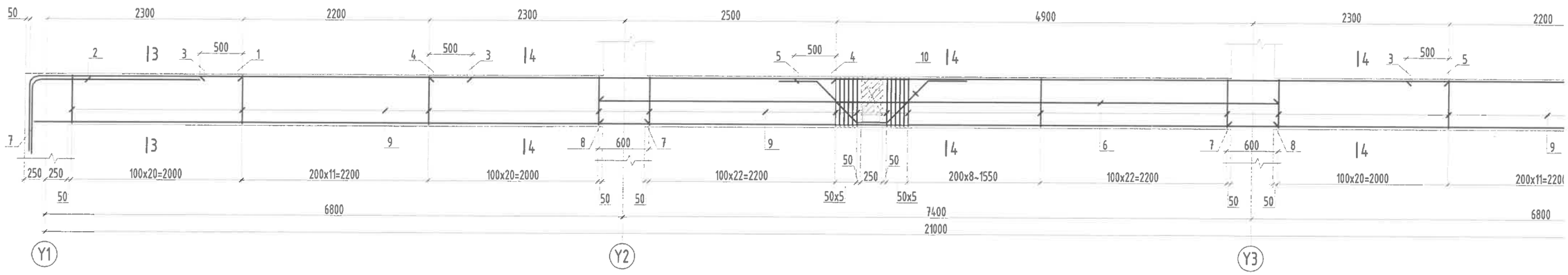

(ДН-16) ОГТЛОЛ 3-3 М1:25

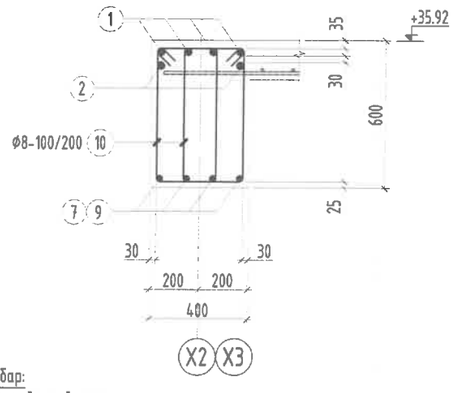

(ДН-16) ОГТЛОЛ 4-4 М1:25

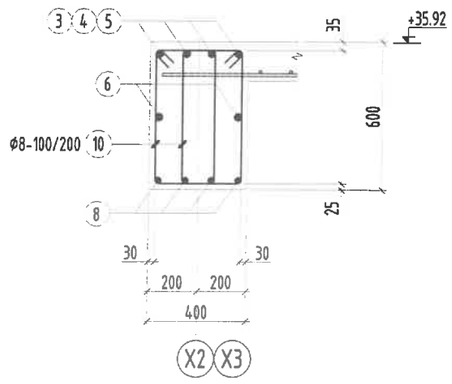

Тайлбар:

1. Энэ зургийг ББ-н бусад хуудастай хамт үзнэ.
2. Ажлын арматурын анги А400, А240.
3. Бутээцийн бетоны анги В25, бетоны марк М350
4. Арматурын хамгаалах үеийн зузаан 25-35мм байна.
5. Цутгамал төмөр бетон бүтээцийг хэв хашмалд бэлтгэж цутгасны дараагаар бэхжилтийн 70%-д хүрсэний дараа хэв хашмалыг авна.
6. Цутгамал бетон, төмөр бетон бүтээцийн ажлыг хийж гүйцэтгэхдээ БНБД 52-02-05, БД 52-102-04-н холбогдох заалтуудыг мөрдөн ажиллана.

Хэсгийн тодорхойлолт

Поз	1	2	7 дотор хэмжээ	Поз	1	1*	2	9 дотор хэмжээ	10
Загвар ДН-15	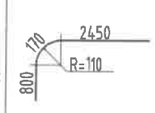	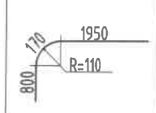	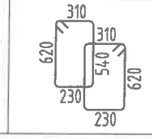	Загвар ДН-16	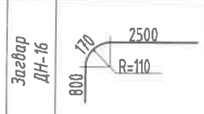	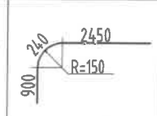	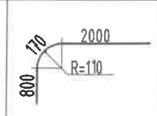	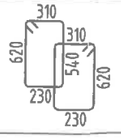	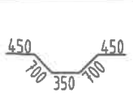

Цутгамал төмөр бетон бүтээцийн материалын тодорхойлолт									
Поз	Тэмдэглэгээ	Нэр					Тоо ш	Жин /кг/ Нэгж	Нийт
		Дамнуруу /ДН-15/-н арматур					1	752.6	752.6
1		ф	22	ГОСТ 5781-82* /А400/	L=	3450	8	10.2949	82.3596
2		ф	22	ГОСТ 5781-82* /А400/	L=	2950	4	8.80292	35.2117
3		ф	12	ГОСТ 5781-82* /А400/	L=	3300	12	2.92979	35.1574
4		ф	25	ГОСТ 5781-82* /А400/	L=	4700	8	18.1108	144.886
5		ф	20	ГОСТ 5781-82* /А400/	L=	7500	8	18.4961	147.969
6		ф	20	ГОСТ 5781-82* /А400/	L=	7600	4	18.7427	74.971
7	хомут	ф	8	ГОСТ 5781-82* /А240/	L=	1700	346	0.67079	232.094
		Бетон орц, В25					V=4.5м³		

Цутгамал г		
Поз	Тэмдэглэгээ	
1		ф
1*		ф
2		ф
3		ф
4		ф
5		ф
6		ф
7		ф
8		ф
9	хомут	ф
10		ф

ДАМНУРУУ ДН-17-Н АРМАТУРЧЛАЛ М1:50

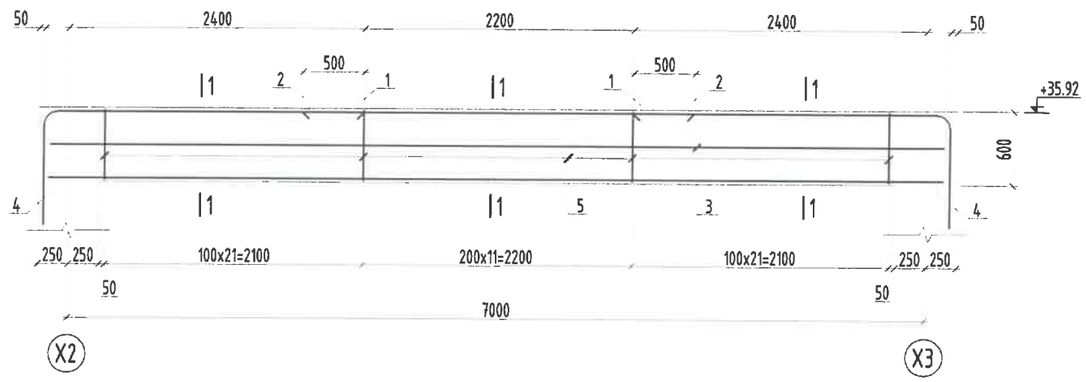

(ДН-17) ОГТЛОЛ 1-1 М1:25

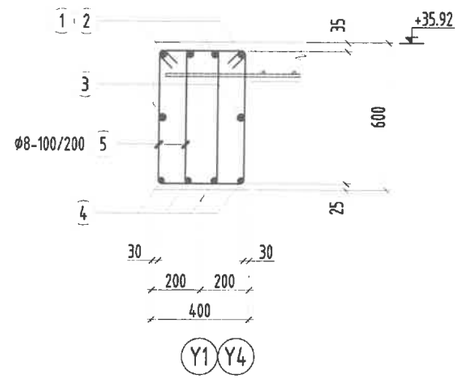

ДАМНУРУУ ДН-18-Н АРМАТУРЧЛАЛ М1:50

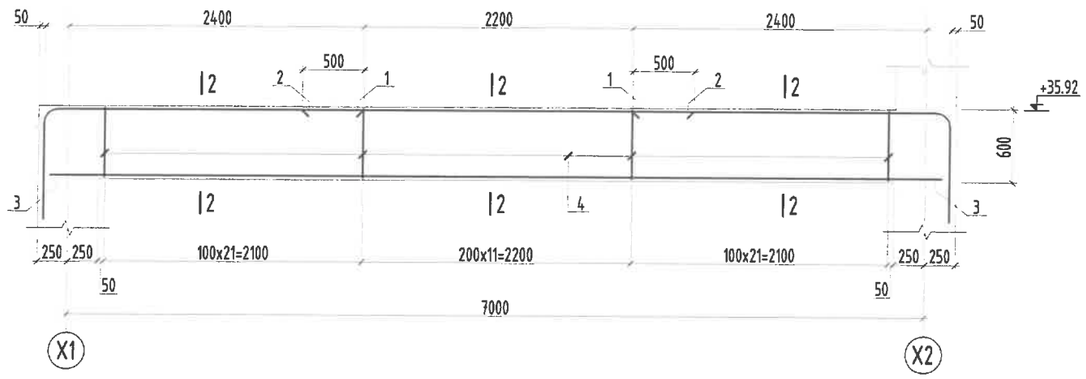

(ДН-18) ОГТЛОЛ 2-2 М1:25

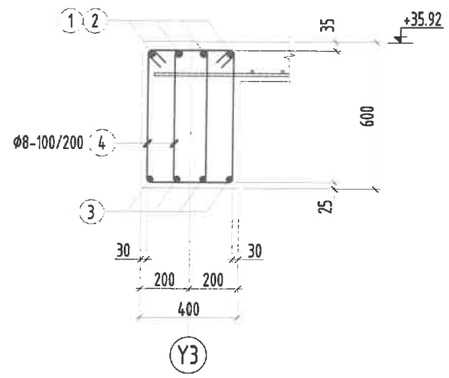

Хэсгийн тодорхойлолт

Поз	1	5 дотор хэмжээ
Загвар ДН-17	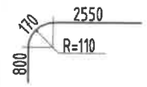	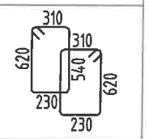
Поз	1	4 дотор хэмжээ
Загвар ДН-18	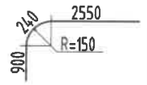	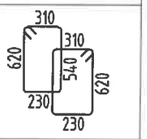

Цутгамал төмөр бетон бүтээцийн материалын тодорхойлолт									
Поз	Тэмдэглэгээ	Нэр					Тоо ш	Жин /кг/ Нэгж	Жин /кг/ Нийт
		Дамнуруу /ДН-17/-н арматур					2	254.3	508.7
1		ф	22	ГОСТ 5781-82* /А400/	L=	3550	8	10.5933	84.7468
2		ф	12	ГОСТ 5781-82* /А400/	L=	3200	4	2.84101	11.364
3		ф	12	ГОСТ 5781-82* /А400/	L=	7200	2	6.39226	12.7845
4		ф	20	ГОСТ 5781-82* /А400/	L=	7400	4	18.2495	72.998
5	хомут	ф	8	ГОСТ 5781-82* /А240/	L=	1700	108	0.67079	72.4456
		Бетон орц, В25					V=1.6x2=3.2м^3		

Цутгамал төмөр бетон бүтээцийн материалын тодорхойлолт									
Поз	Тэмдэглэгээ	Нэр					Тоо ш	Жин /кг/ Нэгж	Жин /кг/ Нийт
		Дамнуруу /ДН-18/-н арматур					1	270.9	270.9
1		ф	25	ГОСТ 5781-82* /А400/	L=	3700	8	14.2574	114.059
2		ф	12	ГОСТ 5781-82* /А400/	L=	3200	4	2.84101	11.364
3		ф	20	ГОСТ 5781-82* /А400/	L=	7400	4	18.2495	72.998
4	хомут	ф	8	ГОСТ 5781-82* /А240/	L=	1700	108	0.67079	72.4456
		Бетон орц, В25					V=1.6м^3		

Тайлбар:
1. Энэ зургийг ББ-н бусад хуудастай хамт үзнэ.
2. Ажлын арматурын анги А400, А240.
3. Бүтээцийн бетоны анги В25, бетоны марк М350
4. Арматурын хамгаалах үеийн зузаан 25~35мм байна.
5. Цутгамал төмөр бетон бүтээцийг хэв хашмалд бэлтгэж цутгасны дараагаар бэхжилтийн 70%-д хүрсэний дараа хэв хашмалыг авна.
6. Цутгамал бетон, төмөр бетон бүтээцийн ажлыг хийж гүйцэтгэхдээ БНбД 52-02-05, БД 52-102-04-н холбогдох заалтуудыг мөрдөн ажиллана.

Ye шат:	АЖЛЫН ЗУРАГ
ББСМО БАРИЛГЫН ЗУРАГ ТӨСӨЛ, ЗӨВЛӨХ ҮЙЛЧИЛГЭЭ	Хаяг: БЗД, 30-р хороо "ББСМО"ХХК-н байр Утас:77116139,99116139, 95103339 И-мэйл: bbsmo08@gmail.com info@bbsmo.mn Вэб: BBSMO.mn
Захирал	Б.Сүнжидмаа
Инженер	Н.Түвшинтөгөлдөр
Гүйцэтгэсэн	Н.Түвшинтөгөлдөр
Шалгасан	Б.Ганзориг
УЛААНБААТАР ХОТ, ЧИНГЭЛТЭЙ ДҮҮРЭГ 14, 18-Р ХОРОО, СҮХБААТАР ДҮҮРЭГ 14-Р ХОРОО "СЭЛБЭ ДЭД ТӨВ" 71 АЙЛЫН ОРОН СУУЦНЫ БАРИЛГА	
Дамнуруу Дн-17,18-н арматурчлал, материалын түүвэр	
Масштаб: М1:100	Зургийн дугаар: ББ-55 / Хуудас: 150
ЕГ Шифр: ББ-04/2025	ТГ Шифр: / Огноо: 2025

ДАМНУРУУ ДН-19-Н АРМАТУРЧЛАЛ М1:50

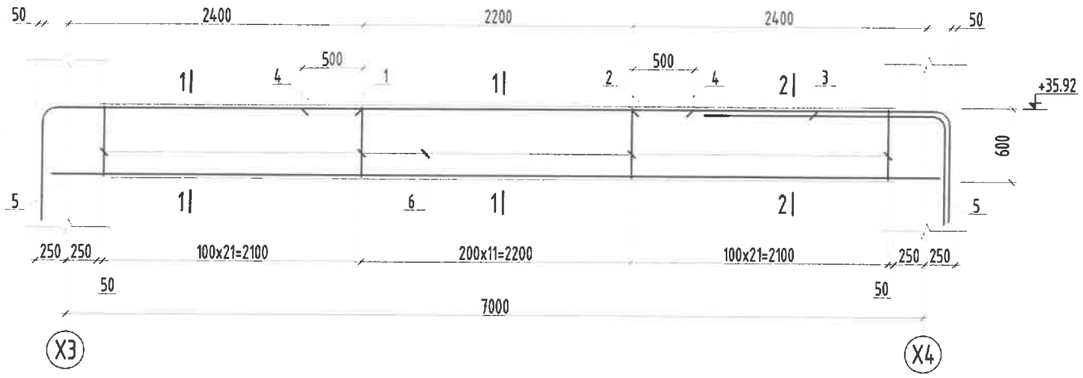

(ДН-19) ОГТЛОЛ 1-1 М1:25

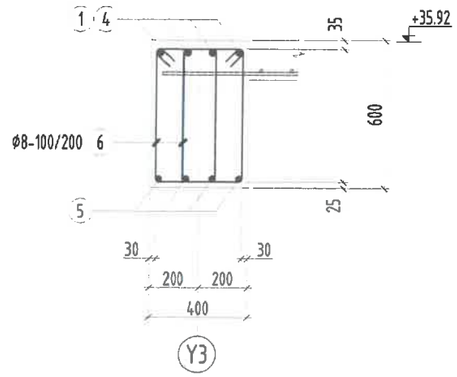

(ДН-19) ОГТЛОЛ 2-2 М1:25

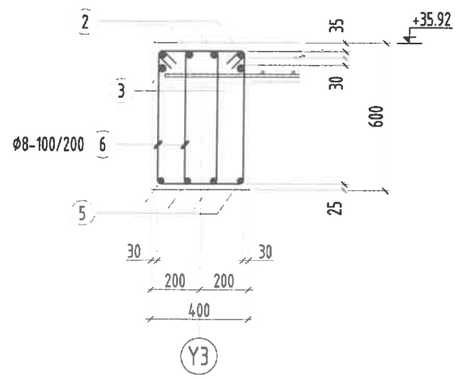

ДАМНУРУУ ДН-20-Н АРМАТУРЧЛАЛ М1:50

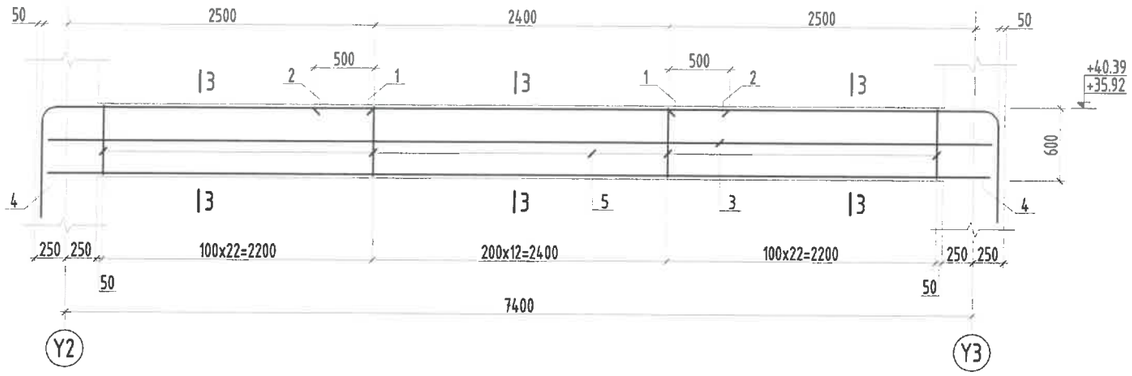

Цутгамал төмөр бетон бүтээцийн материалын тодорхойлолт										
Поз	Тэмдэглэгээ	Нэр					Тоо ш	Жин /кг/ Нэгж	Жин /кг/ Нийт
		Дамнуруу /ДН-19/-н арматур					1	275.3	275.3
1		Ø	25	ГОСТ 5781-82* /А400/	L=	3700	4	14.2574	57.0297
2		Ø	22	ГОСТ 5781-82* /А400/	L=	3600	4	10.7426	42.9702
3		Ø	22	ГОСТ 5781-82* /А400/	L=	3100	2	9.25053	18.5011
4		Ø	12	ГОСТ 5781-82* /А400/	L=	3200	4	2.84101	11.364
5		Ø	20	ГОСТ 5781-82* /А400/	L=	7400	4	18.2495	72.998
6	хомут	Ø	8	ГОСТ 5781-82* /А240/	L=	1700	108	0.67079	72.4456
		Бетон орц, В25					V=1.6м³		

(ДН-20) ОГТЛОЛ 3-3 М1:25

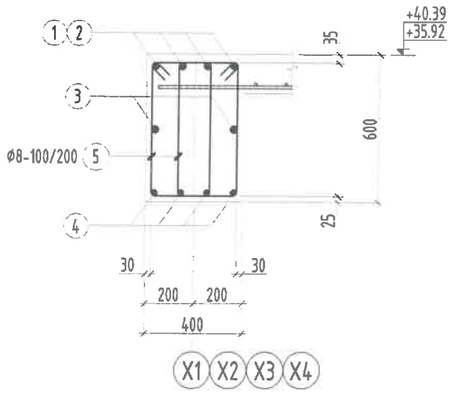

Цутгамал төмөр бетон бүтээцийн материалын тодорхойлолт										
Поз	Тэмдэглэгээ	Нэр					Тоо ш	Жин /кг/ Нэгж	Жин /кг/ Нийт
		Дамнуруу /ДН-20/-н арматур					5	266.3	1331
1		Ø	22	ГОСТ 5781-82* /А400/	L=	3650	8	10.8918	87.134
2		Ø	12	ГОСТ 5781-82* /А400/	L=	3400	4	3.01857	12.0743
3		Ø	12	ГОСТ 5781-82* /А400/	L=	7700	2	6.83617	13.6723
4		Ø	20	ГОСТ 5781-82* /А400/	L=	7800	4	19.236	76.9439
5	хомут	Ø	8	ГОСТ 5781-82* /А240/	L=	1700	114	0.67079	76.4704
		Бетон орц, В25					V=1.7x5=8.5м³		

Тайлбар:

1. Энэ зургийг ББ-н бусад хуудастай хамт үзнэ.
2. Ажлын арматурын анги А400, А240.
3. Бүтээцийн бетоны анги В25, бетоны марк М350
4. Арматурын хамгаалах үеийн зузаан 25-35мм байна.
5. Цутгамал төмөр бетон бүтээцийг хэв хашмалд бэлтгэж цутгасны дараагаар бэхжилтийн 70%-д хүрсэний дараа хэв хашмалыг авна.
6. Цутгамал бетон, төмөр бетон бүтээцийн ажлыг хийж гүйцэтгэхдээ БНБД 52-02-05, БД 52-102-04-н холбогдох заалтуудыг мөрдөн ажиллана.

Хэсгийн тодорхойлолт

Поз	1	2	3	6 дотор хэмжээ	Поз	1	5 дотор хэмжээ
Загвар ДН-19	2550, 240, 900, R=150	2600, 170, 800, R=110	2100, 170, 800, R=110	310, 310, 620, 540, 620, 230, 230	Загвар ДН-20	2650, 170, 800, R=110	310, 310, 620, 540, 620, 230, 230

Зураг төсөлд материал хийсэн
ЭКСПЕРТ №
Засвартай
БАРИЛГЫН ХӨГЖЛИЙН ЯАМ

Ye шат:	АЖЛЫН ЗУРАГ
ББСМО БАРИЛГЫН ЗУРАГ ТӨСӨЛ, ЗӨВЛӨХ ҮЙЛЧИЛГЭЭ	Хаяг: БЗД, 30-р хороо "ББСМО"ХХК-н байр Утас:77116139,99116139, 95103339 И-мэйл: bbsmo08@gmail.com info@bbsmo.mn Вэб: BBSMO.mn
Захирал	Б.Сүнжидмаа
Инженер	Н.Түвшинтөгөлдөр
Гүйцэтгэсэн	Н.Түвшинтөгөлдөр
Шалгасан	Б.Ганзориг

УЛААНБААТАР ХОТ, ЧИНГЭЛТЭЙ ДҮҮРЭГ 14, 18-Р ХОРОО, СҮХБААТАР ДҮҮРЭГ 14-Р ХОРОО
"СЭЛБЭ ДЭД ТӨВ" 71 АЙЛЫН ОРОН СУУЦНЫ БАРИЛГА

Дамнуруу Дн-19,20-н арматурчлал, материалын түүвэр

Масштаб: М1:100	Зургийн дугаар: ББ-56	Хуудас: 150
ЕГ Шифр: ББ-04/2025	ТГ Шифр:	Огноо: 2025

ДАМНУРУУ ДН-21-Н АРМАТУРЧЛАЛ М1:50

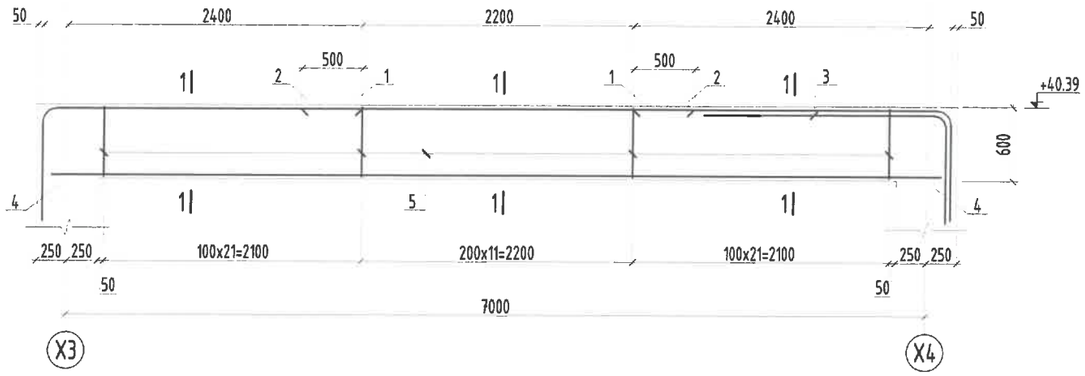

(ДН-21) ОГТЛОЛ 1-1 М1:25

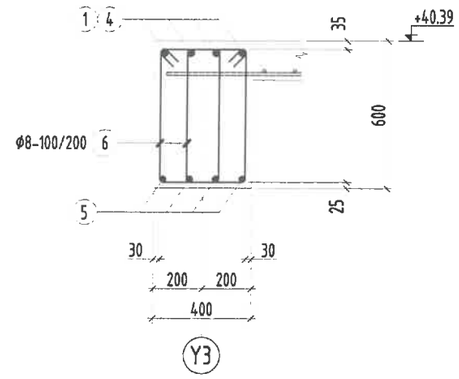

Хэсгийн тодорхойлолт

Поз	1	3	5 дотор хэмжээ
Загвар ДН-21	2550, R=110, 170, 800	2050, R=110, 170, 800	310, 310, 620, 540, 620, 230, 230
Поз	1	5	
Загвар ДН-22	2550, R=110, 170, 800	310, 310, 620, 540, 620, 230, 230	

ДАМНУРУУ ДН-22-Н АРМАТУРЧЛАЛ М1:50

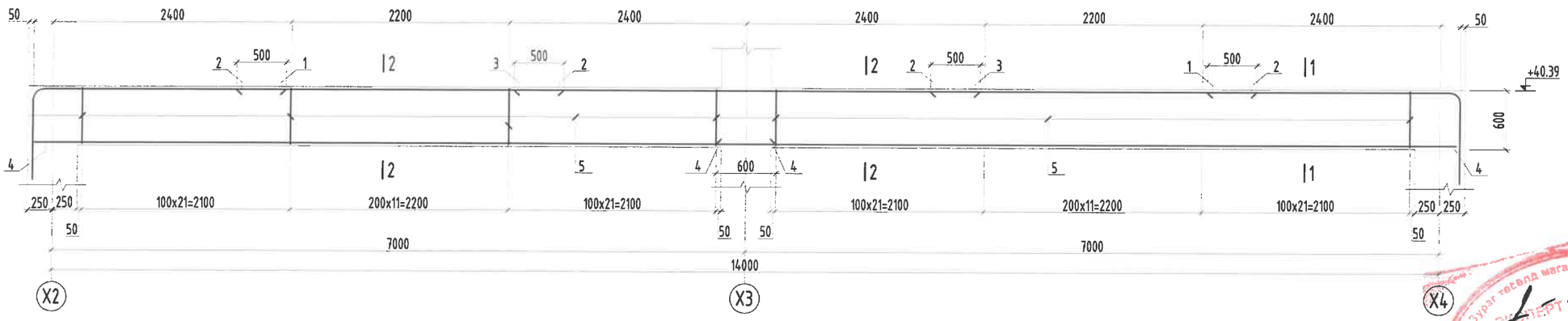

(ДН-22) ОГТЛОЛ 1-1 М1:25

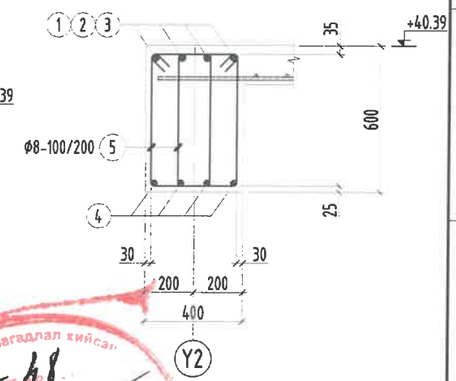

Цутгамал төмөр бетон бүтээцийн материалын тодорхойлолт									
Поз	Тэмдэглэгээ	Нэр					Тоо ш	Жин /кг/ Нэгж	Жин /кг/ Нийт
		Дамнуруу /ДН-21/-н арматур					1	258.7	258.7
1		ф	22	ГОСТ 5781-82* /А400/	L=	3520	8	10.5038	84.0306
2		ф	12	ГОСТ 5781-82* /А400/	L=	3200	4	2.84101	11.364
3		ф	22	ГОСТ 5781-82* /А400/	L=	3000	2	8.95213	17.9043
4		ф	20	ГОСТ 5781-82* /А400/	L=	7400	4	18.2495	72.998
5	хомут	ф	8	ГОСТ 5781-82* /А240/	L=	1700	108	0.67079	72.4456
		Бетон орц, В25					V=1.6м³		

Цутгамал төмөр бетон бүтээцийн материалын тодорхойлолт									
Поз	Тэмдэглэгээ	Нэр					Тоо ш	Жин /кг/ Нэгж	Жин /кг/ Нийт
		Дамнуруу /ДН-22/-н арматур					1	454.5	454.5
1		ф	22	ГОСТ 5781-82* /А400/	L=	3520	8	10.5038	84.0306
2		ф	12	ГОСТ 5781-82* /А400/	L=	3300	8	2.92979	23.4383
3		ф	22	ГОСТ 5781-82* /А400/	L=	4700	4	14.025	56.1
4		ф	20	ГОСТ 5781-82* /А400/	L=	7400	8	18.2495	145.996
5	хомут	ф	8	ГОСТ 5781-82* /А240/	L=	1700	216	0.67079	144.891
		Бетон орц, В25					V=3.12м³		

Тайлбар:
1. Энэ зургийг ББ-н бусад хуудастай хамт үзнэ.
2. Ажлын арматурын анги А400, А240.
3. Бүтээцийн бетоны анги В25, бетоны марк М350
4. Арматурын хамгаалах үеийн зузаан 25-35мм байна.
5. Цутгамал төмөр бетон бүтээцийг хэв хашмалд бэлтгэж цутгасны дараагаар бэхжилтийн 70%-д хүрсэний дараа хэв хашмалыг авна.
6. Цутгамал бетон, төмөр бетон бүтээцийн ажлыг хийж гүйцэтгэхдээ БНбД 52-02-05, БД 52-102-04-н холбогдох заалтуудыг мөрдөн ажиллана.

Зураг тесвд магадлал хийсэн
Засварлалтгүй

Үе шат:	АЖЛЫН ЗУРАГ
ББСМО БАРИЛГЫН ЗУРАГ ТӨСӨЛ, ЗӨВЛӨХ ҮЙЛЧИЛГЭЭ	Хаяг: БЗД, 30-р хороо "ББСМО"ХХК-н байр Утас:77116139,99116139, 95103339 И-мэйл: bbsmo08@gmail.com info@bbsmo.mn Вэб: BBSMO.mn
Захирал	Б.Сунжидмаа
Инженер	Н.Түвшинтөгөлдөр
Гүйцэтгэсэн	Н.Түвшинтөгөлдөр
Шалгасан	Б.Ганзориг

УЛААНБААТАР ХОТ, ЧИНГЭЛТЭЙ ДҮҮРЭГ 14, 18-Р ХОРОО, СҮХБААТАР ДҮҮРЭГ 14-Р ХОРОО "СЭЛБЭ ДЭД ТӨВ" 71 АЙЛЫН ОРОН СУУЦНЫ БАРИЛГА

Дамнуруу Дн-21, 22-н арматурчлал, материалын түүвэр

Масштаб:	Зургийн дугаар:	Хуудас:
М1:100	ББ-57	150
ЕГ Шифр: ББ-04/2025	ТГ Шифр:	Огноо: 2025

ТУСЛАХ ДАМНУРУУ ТДн-1-Н АРМАТУРЧЛАЛ М1:50

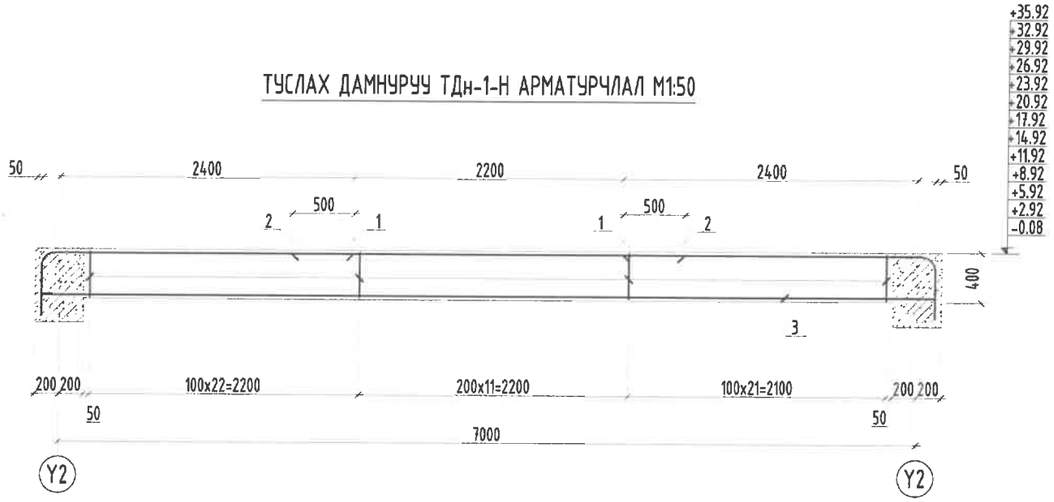

(ТДн-1) ОГТЛОЛ 1-1 М1:25

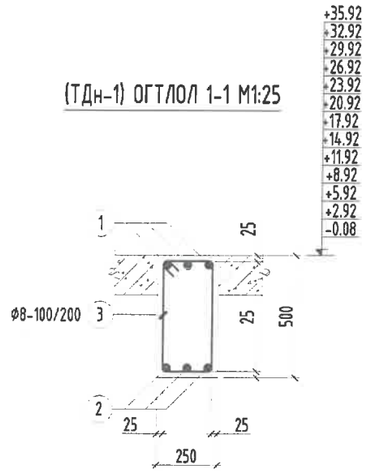

ТУСЛАХ ДАМНУРУУ ТДн-2-Н АРМАТУРЧЛАЛ М1:50

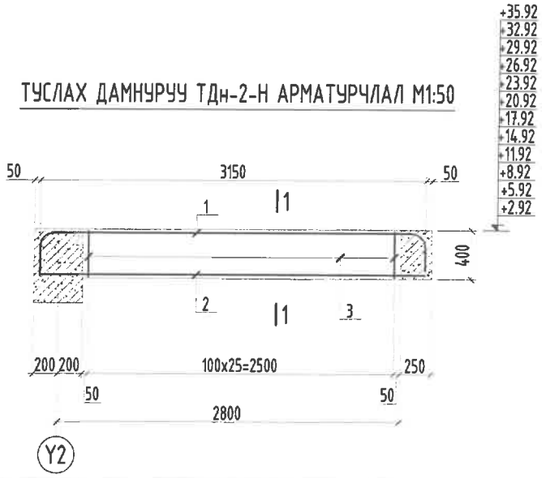

(ТДн-2) ОГТЛОЛ 1-1 М1:25

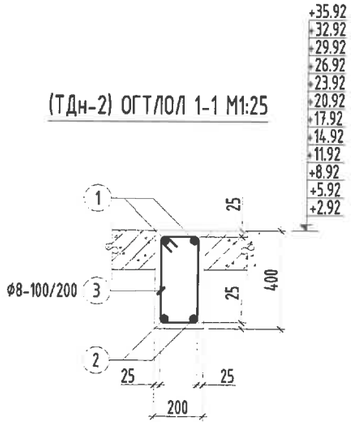

Хэсгийн тодорхойлолт

Поз	1	3
Загвар ТДн-1	2450; 170; 400; R=110	280; 530; 450; 200
Поз	1	3
Загвар ТДн-2	3000; 170; 170; 400; R=110; 250	230; 430; 350; 150

Цутгамал төмөр бетон бүтээцийн материалын тодорхойлолт									
Поз	Тэмдэглэгээ	Нэр					Тоо	Жин /кг/	
							ш	Нэгж	Нийт
		Туслах дамнуруу /ТДн-1/-н арматур					13	137.7	1790
1		ф	22	ГОСТ 5781-82* /А400/	L=	3000	6	8.95213	53.7128
2		ф	12	ГОСТ 5781-82* /А400/	L=	3200	3	2.84101	8.52302
3		ф	18	ГОСТ 5781-82* /А400/	L=	7300	3	14.5823	43.747
4	хомут	ф	8	ГОСТ 5781-82* /А240/	L=	1460	55	0.57609	31.6851
		Бетон орц, В25					V=0.83x13=10.8м³		

Цутгамал төмөр бетон бүтээцийн материалын тодорхойлолт									
Поз	Тэмдэглэгээ	Нэр					Тоо	Жин /кг/	
							ш	Нэгж	Нийт
		Туслах дамнуруу /ТДн-2/-н арматур					24	48.36	1161
1		ф	22	ГОСТ 5781-82* /А400/	L=	4000	2	11.9362	23.8723
2		ф	18	ГОСТ 5781-82* /А400/	L=	3150	2	6.29238	12.5848
3	хомут	ф	8	ГОСТ 5781-82* /А240/	L=	1160	26	0.45772	11.9007
		Бетон орц, В25					V=0.3x24=7.2м³		

Тайлбар:

1. Энэ зургийг ББ-н бусад хуудастай хамт үзнэ.
2. Ажлын арматурын анги А400, А240.
3. Бүтээцийн бетоны анги В25, бетоны марк М350
4. Арматурын хамгаалах үеийн зузаан 25мм байна.
5. Цутгамал төмөр бетон бүтээцийг хэв хашмалд бэлтгэж цутгасны дараагаар бэхжилтийн 70%-д хүрсэний дараа хэв хашмалыг авна.
6. Цутгамал бетон, төмөр бетон бүтээцийн ажлыг хийж гүйцэтгэхдээ БНБД 52-02-05, БД 52-102-04-н холбогдох заалтуудыг мөрдөн ажиллана.

Ye шат:	АЖЛЫН ЗУРАГ
ББСМО ЗАРМАЛЫН ТУРАГ ТӨСӨЛ, ЗӨВЛӨХ ҮЙЛЧИЛГЭЭ	Хаяг: БЗД, 30-р хороо "ББСМО"ХХК-н байр Утас:77116139,99116139, 95103339 И-мэйл: bbsmo08@gmail.com info@bbsmo.mn Вэб: BBSMO.mn
Захирал	Б.Сүнжидмаа
Инженер	Н.Түвшинтөгөлдөр
Гүйцэтгэсэн	Н.Түвшинтөгөлдөр
Шалгасан	Б.Ганзориг

УЛААНБААТАР ХОТ, ЧИНГЭЛТЭЙ ДҮҮРЭГ 14, 18-Р ХОРОО, СҮХБААТАР ДҮҮРЭГ 14-Р ХОРОО "СЭЛБЭ ДЭД ТӨВ" 71 АЙЛЫН ОРОН СУУЦНЫ БАРИЛГА

Туслах дамнуруу ТДн-1,2-н арматурчлал, материалын түүвэр

Масштаб:	Зургийн дугаар:	Хуудас:
М1:100	ББ-58	150
ЕГ Шифр: ББ-04/2025	ТГ Шифр:	Огноо: 2025

ЗООРИЙН ДАВХРЫН ХУЧИЛТЫН ХЭВНИЙ БАЙГУУЛАЛТ М1:100

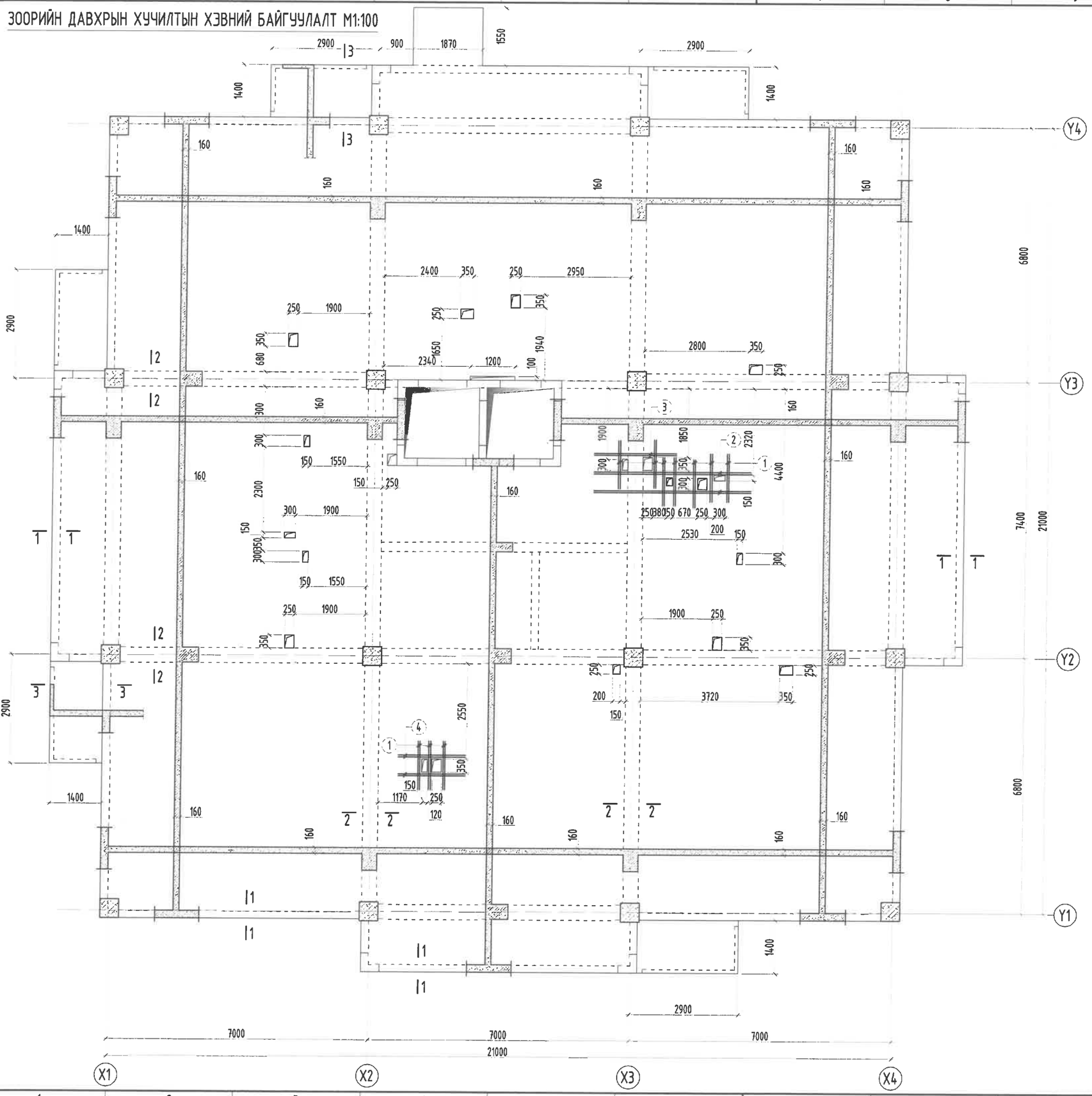

Нүхний ирмэгийн арматурчлал

/М1:25/

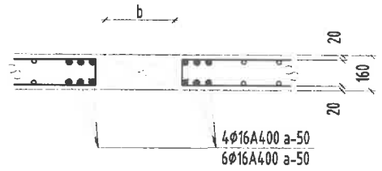

Цутгамал төмөр бетон бүтээцийн материалын тодорхойлолт										
Поз	Тэмдэглэгээ	Нэр					Тоо ширхэг	Жин /кг/ Нэгж	Жин /кг/ Нийт
		Зоорийн давхрын хучилтны нүхний ирмэгийн арматур /1, 3, 6-блок/					1	171.7	171.7
1		Ф	16	ГОСТ 5781-82 /А400/	L=	1300	40	2.05184	82.0735
2		Ф	16	ГОСТ 5781-82 /А400/	L=	4200	8	6.62901	53.0321
3		Ф	16	ГОСТ 5781-82 /А400/	L=	2200	4	3.47234	13.8894
4		Ф	16	ГОСТ 5781-82 /А400/	L=	1800	8	2.84101	22.728

Зөвшөөрөлцсөн:

БА		Н.Мянганбаяр
ХАС		С.Энхдалай
ЦБУ		Ж.Отгонжаргал

Блок схем:

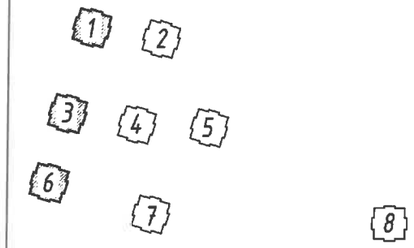

Ye шат: АЖЛЫН ЗУРАГ

ББСМО
БАРИЛГЫН ЗУРАГ ТӨСӨЛ, ЗӨВЛӨХ ҮЙЛЧИЛГЭЭ
Хаяг: БЗД, 30-р хороо "ББСМО"ХХК-н байр
Утас:77116139,99116139, 95103339
И-мэйл: bbsmo08@gmail.com info@bbsmo.mn
Вэб: BBSMO.mn

Захирал		Б.Сүнжидмаа
Инженер		Н.Түвшинтөгөлдөр
Гүйцэтгэсэн		Н.Түвшинтөгөлдөр
Шалгасан		Б.Ганзориг

УЛААНБААТАР ХОТ, ЧИНГЭЛТЭЙ ДҮҮРЭГ 14, 18-Р ХОРОО, СҮХБААТАР ДҮҮРЭГ 14-Р ХОРОО "СЭЛБЭ ДЭД ТӨВ" 71 АЙЛЫН ОРОН СУУЦНЫ БАРИЛГА

Зоорийн давхрын хучилтын хэвний байгуулалт /1, 3, 6-блок/

Масштаб: М1: 100	Зургийн дугаар: ББ- 59	Хуудас: 150
ЕГ Шифр: ББ-04/2025	ТГ Шифр:	Огноо: 2025

ЗООРИЙН ДАВХРЫН ХУЧИЛТЫН ДООД ҮЕИЙН АРМАТУРЧЛАЛ М1:100

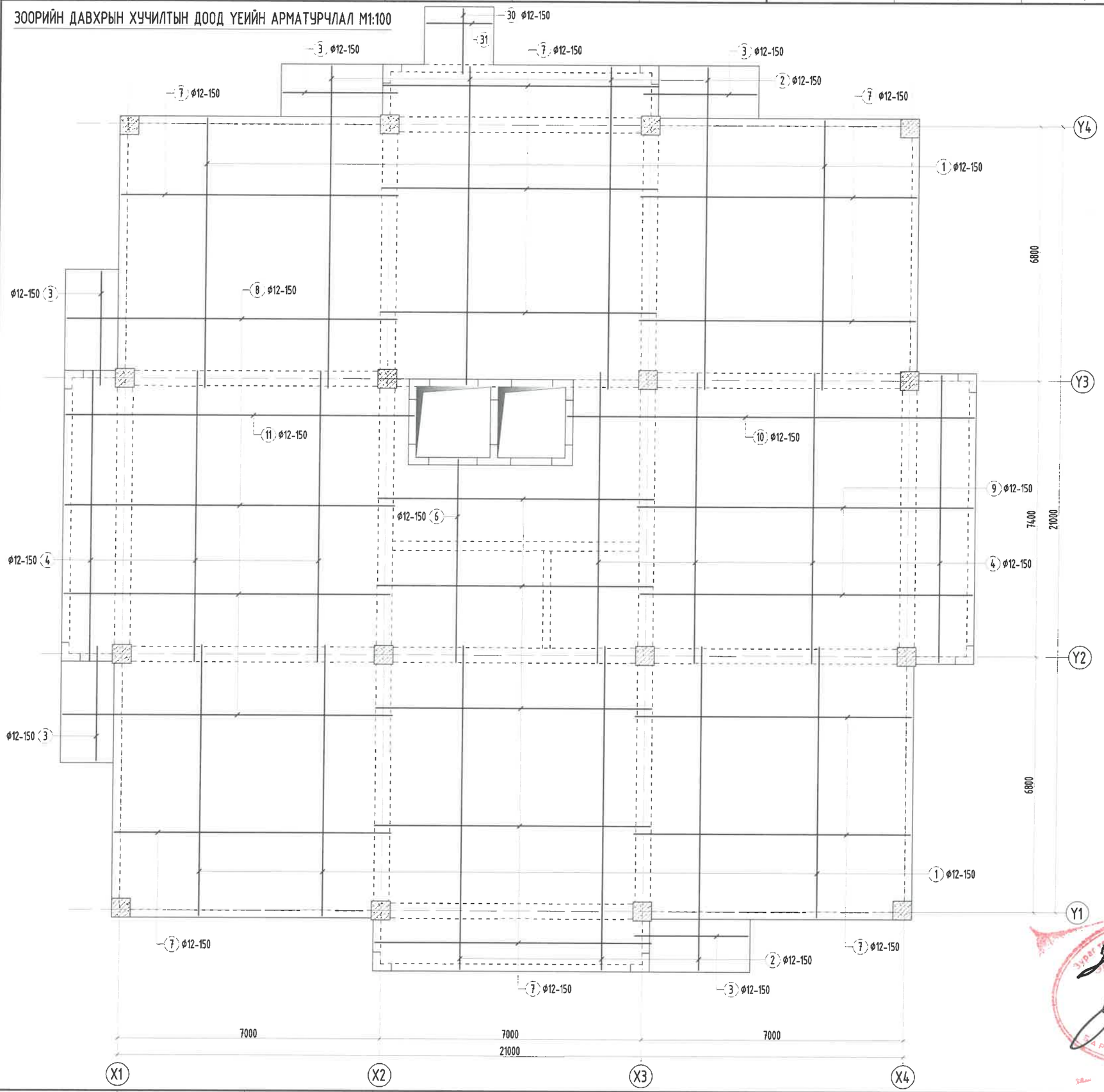

Тайлбар:

1. Энэ зургийг бусад хуудастай хамт уншна.
2. Ажлын арматурын анги А400, А240.
3. Бүтээцийн бетоны анги В25.
4. Арматурын хамгаалах үеийн зузаан 20мм байна.
5. Цутгамал төмөр бетон бүтээцийг хэв хашмалд бэлтгэж цутгасны дараагаар бэхжилтийн 70-80%-д хүрсний дараа хэв хашмалыг авна.
6. Цутгамал хучилтанд хийгдэх дээд ба доод үеийн арматуруудын хоорондын зайг хэмжээнд нь барьж байх зорилгоор хөндийрүүлэгчийг 1м-н алхамтайгаар хийх ба тоо ширхэгийг газар дээр нь гаргана.
7. Зураг тусгаагдаагүй цэвэр бохир ус ЦБУ, ХАС, цахилгааны нүхийг холбогдох зургуудаас уншна.

Блок схем:

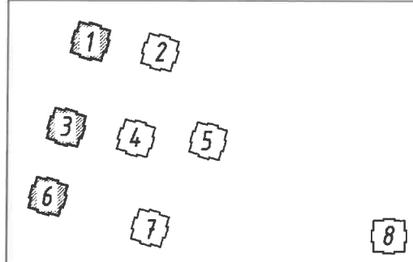

Ye шат:	АЖЛЫН ЗУРАГ
ББСМО БАРИЛГЫН ЗУРАГ ТӨСӨВ, ЗӨВЛӨХ ҮЙЛЧИЛГЭЭ	Хаяг: БЗД, 30-р хороо "ББСМО"ХХК-н байр Утас:77116139,99116139, 95103339 И-мэйл: bbsmo08@gmail.com info@bbsmo.mn Вэб: BBSMO.mn
Захирал	Б.Сүнжидмаа
Инженер	Н.Түвшинтөгөлдөр
Гүйцэтгэсэн	Н.Түвшинтөгөлдөр
Шалгасан	Б.Ганзориг

УЛААНБААТАР ХОТ, ЧИНГЭЛТЭЙ ДҮҮРЭГ 14, 18-Р ХОРОО, СҮХБААТАР ДҮҮРЭГ 14-Р ХОРОО "СЭЛБЭ ДЭД ТӨВ" 71 АЙЛЫН ОРОН СУУЦНЫ БАРИЛГА

Зоорийн давхрын хучилтын доод үеийн арматурчлал /1, 3, 6-блок/

Масштаб: М1: 100	Зургийн дугаар: ББ- 60	Хуудас: 150
ЕГ Шифр: ББ-04/2025	ТГ Шифр:	Огноо: 2025

Зураг төсөл мэргэжлийн хяналт шинжилгээ хийсэн ЭКСПЕРТ № 1-44 Засаарай эсэх БАРИЛГЫН ХЯНАЛТ ШИНЖИЛГЭЭ

ЗООРИЙН ДАВХРЫН ХУЧИЛТЫН ДЭЭД ҮЕИЙН АРМАТУРЧЛАЛ М1:100

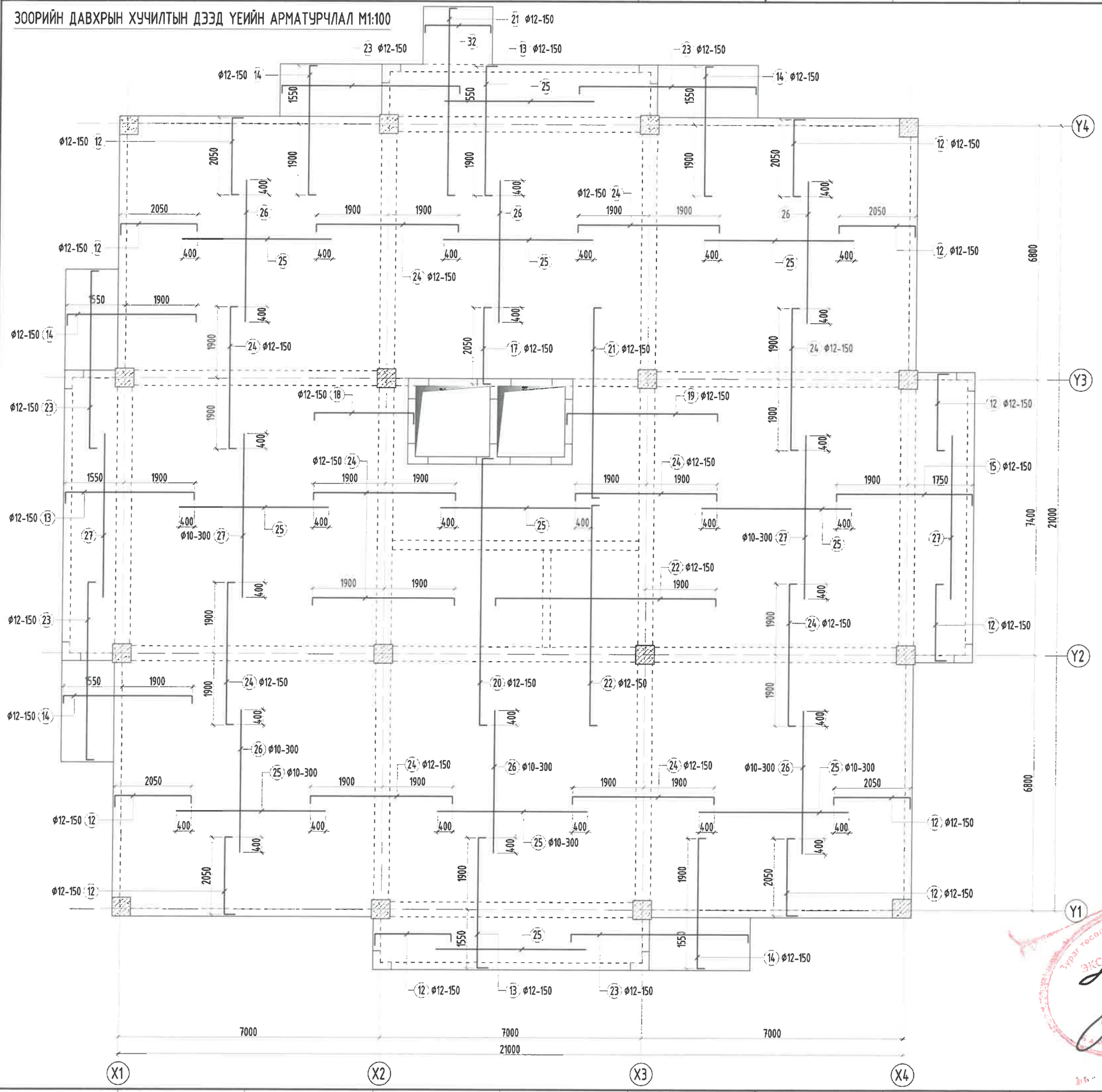

Тайлбар:

1. Энэ зургийг бусад хуудастай хамт үзнэ.
2. Ажлын арматурын анги А400, А240.
3. Бүтээцийн бетоны анги В25.
4. Арматурын хамгаалах үеийн зузаан 20мм байна.
5. Цутгамал төмөр бетон бүтээцийг хэв хашмалд бэлтгэж цутгасны дараагаар бэхжилтийн 70-80%-д хүрсний дараа хэв хашмалыг авна.
6. Цутгамал хучилтанд хийгдэх дээд ба доод үеийн арматуруудын хоорондын зайг хэмжээнд нь барьж байх зориулалтаар хөндийрүүлэгчийг 1м-н алхамтайгаар хийх ба тоо ширхэгийг газар дээр нь гаргана.
7. Зураг тусгаагдаагүй цэвэр бохир ус ЦБУ, ХАС, цахилгааны нүхийг холбогдох зургуудаас үзнэ.

Блок схем:

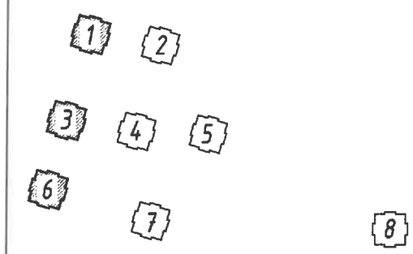

Үе шат:	АЖЛЫН ЗУРАГ
ББСМО БАРИЛЫН ЗУРАГ ТӨСӨЛ, ЗӨВЛӨХ ҮЙЛЧИЛГЭЭ	Хаяг: БЗД, 30-р хороо "ББСМО"ХХК-н байр Утас:77116139,99116139, 95103339 И-мэйл: bbsmo08@gmail.com info@bbsmo.mn Вэб: BBSMO.mn
Захирал	Б.Сүнжидмаа
Инженер	Н.Түвшинтөгөлдөр
Гүйцэтгэсэн	Н.Түвшинтөгөлдөр
Шалгасан	Б.Ганзориг

УЛААНБААТАР ХОТ, ЧИНГЭЛТЭЙ ДҮҮРЭГ 14, 18-Р ХОРОО, СҮХБААТАР ДҮҮРЭГ 14-Р ХОРОО

"СЭЛБЭ ДЭД ТӨВ" 71 АЙЛЫН ОРОН СУУЦНЫ БАРИЛГА

Зоорийн давхрын хучилтын дээд үеийн арматурчлал /1, 3, 6-блок/

Масштаб: М1: 100	Зургийн дугаар: ББ- 61	Хуудас: 150
ЕГ Шифр: ББ-04/2025	ТГ Шифр:	Огноо: 2025

Зураг төсөлд магадлал хийсэн
ЭКСПЕРТ

ОГТЛОЛ 1-1 М1:20

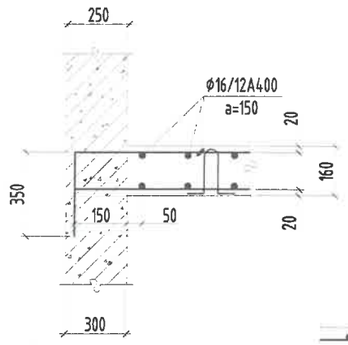

ОГТЛОЛ 2-2 М1:20

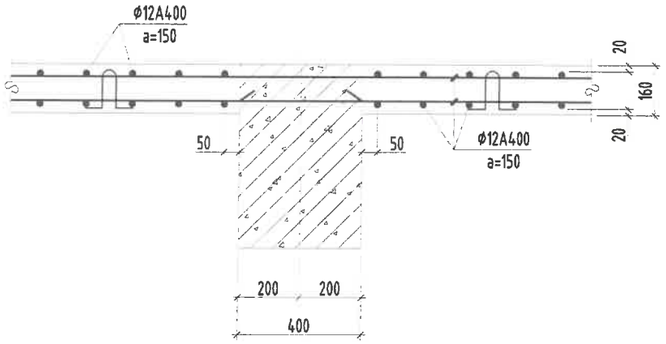

ОГТЛОЛ 3-3 М1:20

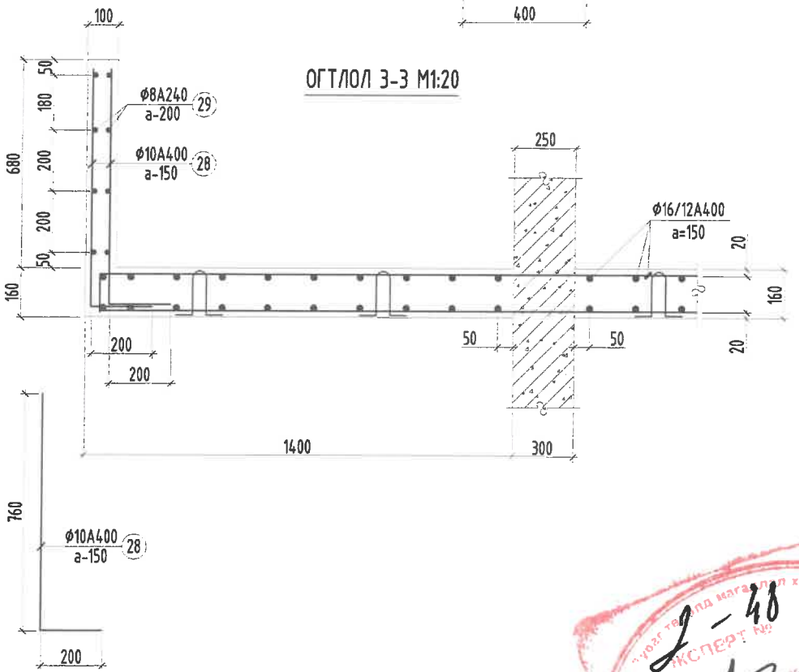

Хэсгийн тодорхойлолт

Поз	12	13	14	15	
Загвар	350 / 2050 / 125	350 / 3450 / 125	125 / 3450 / 125	350 / 3650 / 125	
Поз	17	18	19	20	21
Загвар	125 / 2050 / 125	350 / 2650 / 125	350 / 4050 / 125	350 / 7150 / 125	125 / 5100 / 125
Поз	22	23	24	32	
Загвар	125 / 5900 / 125	125 / 4750 / 125	125 / 3800 / 125	125 / 1770 / 125	

Цутгамал төмөр бетон бүтээцийн материалын тодорхойлолт

Поз	Тэмдэглэгээ	Нэр	Тоо ширх	Жин /кг/ Нэгж	Жин /кг/ Нийт
		Зоорийн давхрын хучилтын арматур /1,3,6-блок/	1	10944.4	10944.4
		Хучилтын доод үеийн арматур	1	5934.6	5934.6
1		⌀ 12 ГОСТ 5781-82* /А400/ L= 7200	130	6.392	830.994
2		⌀ 12 ГОСТ 5781-82* /А400/ L= 8500	142	7.546	1071.592
3		⌀ 12 ГОСТ 5781-82* /А400/ L= 3000	45	2.663	119.855
4		⌀ 12 ГОСТ 5781-82* /А400/ L= 7800	123	6.925	851.769
6		⌀ 12 ГОСТ 5781-82* /А400/ L= 5450	30	4.839	145.158
7		⌀ 12 ГОСТ 5781-82* /А400/ L= 7400	279	6.570	1832.981
8		⌀ 12 ГОСТ 5781-82* /А400/ L= 8700	69	7.724	532.955
9		⌀ 12 ГОСТ 5781-82* /А400/ L= 8900	33	7.902	260.751
10		⌀ 12 ГОСТ 5781-82* /А400/ L= 10900	14	9.677	135.480
11		⌀ 12 ГОСТ 5781-82* /А400/ L= 9300	14	8.257	115.593
30		⌀ 12 ГОСТ 5781-82* /А400/ L= 1750	13	1.554	20.198
31		⌀ 12 ГОСТ 5781-82* /А400/ L= 1770	11	1.571	17.286
		Хучилтын дээд үеийн арматур	1	5009.8	5009.8
12		⌀ 12 ГОСТ 5781-82* /А400/ L= 2530	299	2.246	671.605
13		⌀ 12 ГОСТ 5781-82* /А400/ L= 3930	122	3.489	425.671
14		⌀ 12 ГОСТ 5781-82* /А400/ L= 3700	90	3.285	295.642
15		⌀ 12 ГОСТ 5781-82* /А400/ L= 4130	47	3.667	172.334
17		⌀ 12 ГОСТ 5781-82* /А400/ L= 2300	32	2.042	65.343
18		⌀ 12 ГОСТ 5781-82* /А400/ L= 3130	14	2.779	38.904
19		⌀ 12 ГОСТ 5781-82* /А400/ L= 4530	14	4.022	56.305
20		⌀ 12 ГОСТ 5781-82* /А400/ L= 7630	30	6.774	203.221
21		⌀ 12 ГОСТ 5781-82* /А400/ L= 5350	25	4.750	118.745
22		⌀ 12 ГОСТ 5781-82* /А400/ L= 6150	30	5.460	163.802
23		⌀ 12 ГОСТ 5781-82* /А400/ L= 5000	45	4.439	199.758
24		⌀ 12 ГОСТ 5781-82* /А400/ L= 4050	394	3.596	1416.685
25		⌀ 10 ГОСТ 5781-82* /А400/ L= 4000	196	2.466	483.365
26		⌀ 10 ГОСТ 5781-82* /А400/ L= 3800	132	2.343	309.255
27		⌀ 10 ГОСТ 5781-82* /А400/ L= 4400	54	2.713	146.489
28		⌀ 10 ГОСТ 5781-82* /А400/ L= 960	270	0.592	159.807
29		⌀ 8 ГОСТ 5781-82* /А240/ L= 4000	40	1.578	63.133
32		⌀ 12 ГОСТ 5781-82* /А240/ L= 2020	11	1.793	19.727
		Бетон орц, В25	V=73.3м³		

Тайлбар:

1. Энэ зургийг бусад хуудастай хамт үзнэ.
2. Ажлын арматурын анги А400, А240.
3. Бүтээцийн бетоны анги В25.
4. Арматурын хамгаалах үеийн зузаан 20мм байна.
5. Цутгамал төмөр бетон бүтээцийг хэв хашмалд бэлтгэж цутгасны дараагаар бэхжилтийн 70-80%-д хүрсний дараа хэв хашмалыг авна.
6. Цутгамал хучилтанд хийгдэх дээд ба доод үеийн арматуруудын хоорондын зайг хэмжээнд нь барьж байх зорилгаар хөндийрүүлэгчийг 1м-н алхамтайгаар хийх ба тоо ширхэгийг газар дээр нь гаргана.
7. Зураг тусгагдаагүй цэвэр бохир ус ЦБУ, ХАС, цахилгааны нүхийг холбогдох зургуудаас үзнэ.

Блок схем:

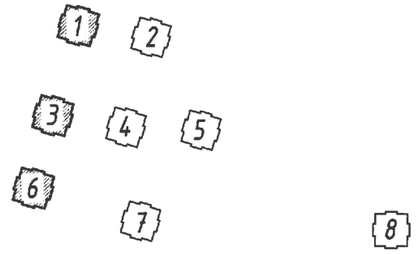

Ye шат:	АЖЛЫН ЗУРАГ
ББСМО БАРИЛГЫН ЗУРАГ ТӨСӨЛ, ЗӨВЛӨХ ҮЙЛЧИЛГЭЭ	Хаяг: БЗД, 30-р хороо "ББСМО"ХХК-н байр Утас:77116139,99116139, 95103339 И-мэйл: bbsmo08@gmail.com info@bbsmo.mn Вэб: BBSMO.mn
Захирал	Б.Сүнжидмаа
Инженер	Н.Түвшинтөгөлдөр
Гүйцэтгэсэн	Н.Түвшинтөгөлдөр
Шалгасан	Б.Ганзориг

УЛААНБААТАР ХОТ, ЧИНГЭЛТЭЙ ДҮҮРЭГ 14, 18-Р ХОРОО, СҮХБААТАР ДҮҮРЭГ 14-Р ХОРОО
"СЭЛБЭ ДЭД ТӨВ" 71 АЙЛЫН ОРОН СУУЦНЫ БАРИЛГА

Зоорийн давхрын хучилтын огтлолууд, материалын түүвэр /1, 3, 6-блок/

Масштаб:	Зургийн дугаар:	Хуудас:
М1: 20	ББ- 62	150
ЕГ Шифр: ББ-04/2025	ТГ Шифр:	Огноо: 2025

ЭКСПЕРТ № 2-48

ЗООРИЙН ДАВХРЫН ХУЧИЛТЫН ХЭВНИЙ БАЙГУУЛАЛТ М1:100

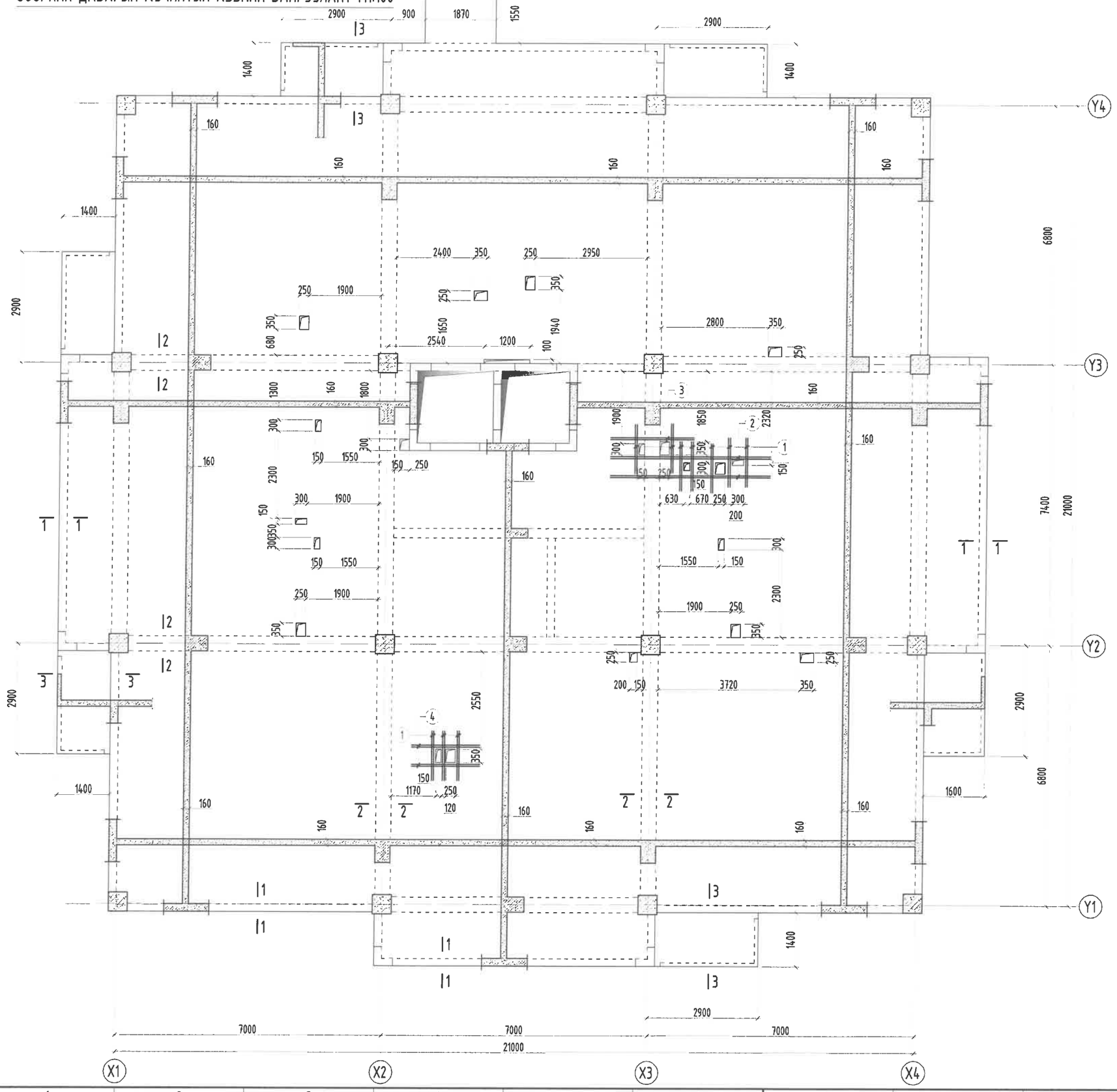

Нүхний ирмэгийн арматурчлал /М1:25/

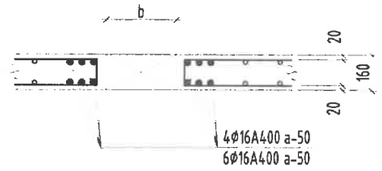

Цутгамал төмөр бетон бүтээцийн материалын тодорхойлолт									
Поз	Тэмдэглэгээ	Нэр					Тоо ширхэг	Жин /кг/ Нэгж	Жин /кг/ Нийт
		Зоорийн давхрын хучилтны нүхний ирмэгийн арматур /2, 4, 5, 7-блок/					1	171.7	171.7
1		Ø	16	ГОСТ 5781-82 /А400/	L=	1300	40	2.05184	82.0735
2		Ø	16	ГОСТ 5781-82 /А400/	L=	4200	8	6.62901	53.0321
3		Ø	16	ГОСТ 5781-82 /А400/	L=	2200	4	3.47234	13.8894
4		Ø	16	ГОСТ 5781-82 /А400/	L=	1800	8	2.84101	22.728

Зөвшөөрөлцсөн:		
БА		Н.Мянганбаяр
ХАС		С.Энхдалай
ЦБУ		Ж.Отгонжаргал

Блок схем:

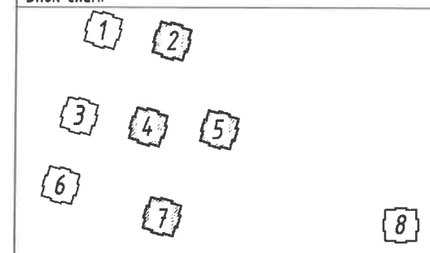

Ye шат: АЖЛЫН ЗУРАГ

ББСМО
БАРИЛГЫН ЗУРАГ ТӨСӨЛ, ЗӨВЛӨХ ҮЙЛЧИЛГЭЭ
Хаяг: БЗД, 30-р хороо "ББСМО"ХХК-н байр
Утас:77116139,99116139, 95103339
И-мэйл: bbsmo08@gmail.com
info@bbsmo.mn
Вэб: BBSMO.mn

Захирал		Б.Сүнжидмаа
Инженер		Н.Түвшинтөгөлдөр
Гүйцэтгэсэн		Н.Түвшинтөгөлдөр
Шалгасан		Б.Ганзориг

УЛААНБААТАР ХОТ, ЧИНГЭЛТЭЙ ДҮҮРЭГ 14, 18-Р ХОРОО, СУХБААТАР ДҮҮРЭГ 14-Р ХОРОО
"СЭЛБЭ ДЭД ТӨВ" 71 АЙЛЫН ОРОН СУУЦНЫ БАРИЛГА

Зоорийн давхрын хучилтын хэвний байгуулалт /2, 4, 5, 7-блок/

Масштаб:	Зургийн дугаар:	Хуудас:
М1: 100	ББ-63	150
ЕГ Шифр: ББ-04/2025	ТГ Шифр:	Огноо: 2025

ЗООРИЙН ДАВХРЫН ХУЧИЛТЫН ДООД ҮЕИЙН АРМАТУРЧЛАЛ М1:100

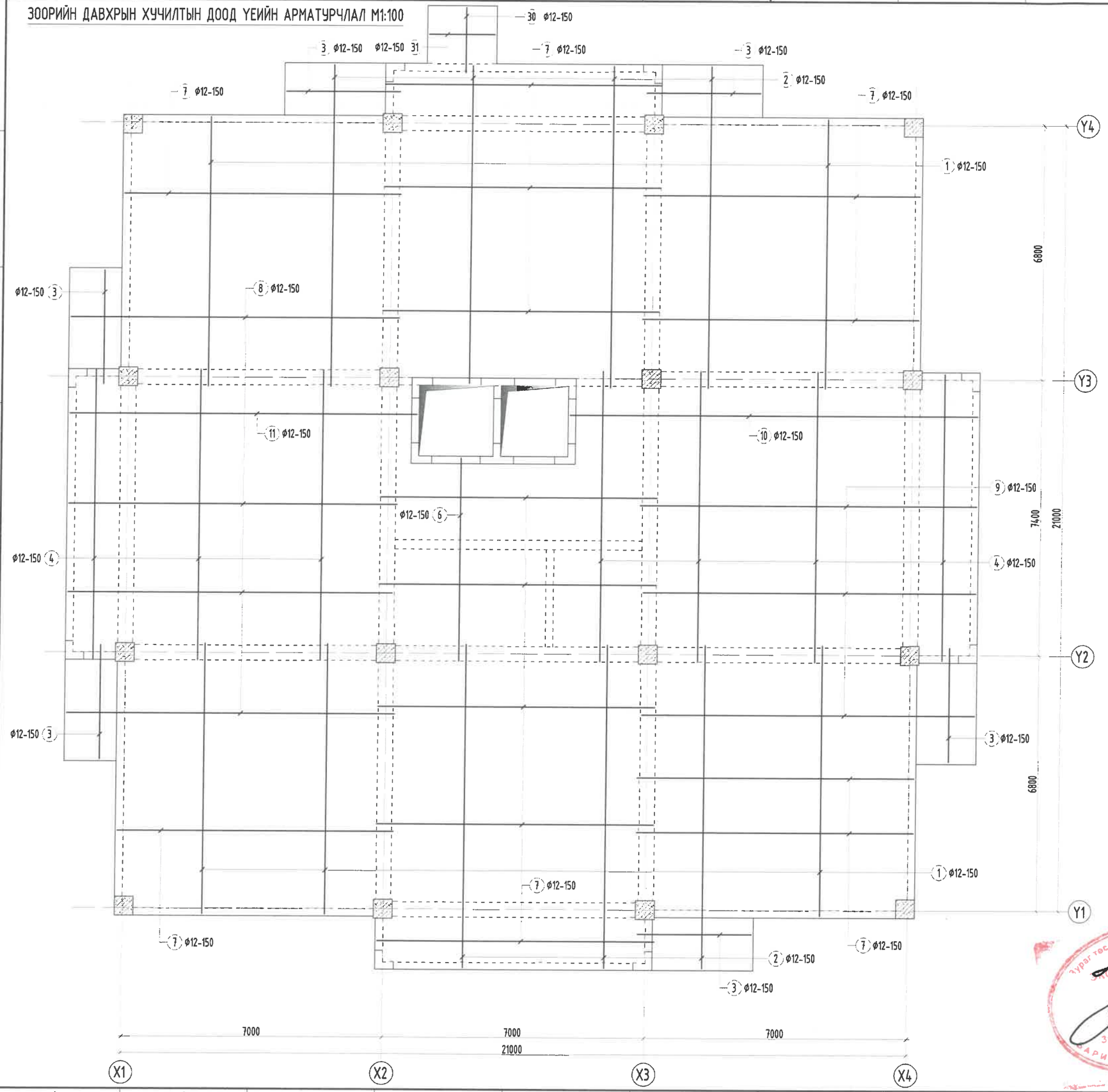

Тайлбар:

1. Энэ зургийг бусад хуудастай хамт үзнэ.
2. Ажлын арматурын анги А400, А240.
3. Бүтээцийн бетоны анги В25.
4. Арматурын хамгаалах үеийн зузаан 20мм байна.
5. Цутгамал төмөр бетон бүтээцийг хэв хашмалд бэлтгэж цутгасны дараагаар бэхжилтийн 70-80%-д хүрсний дараа хэв хашмалыг авна.
6. Цутгамал хучилтанд хийгдэх дээд ба доод үеийн арматуруудын хоорондын зайг хэмжээнд нь барьж байх зорилгаар хөндийрүүлэгчийг 1м-н алхамтайгаар хийх ба тоо ширхэгийг газар дээр нь гаргана.
7. Зураг тусгагдаагүй цэвэр бохир ус ЦБУ, ХАС, цахилгааны нүхийг холбогдох зургуудаас үзнэ.

Блок схем:

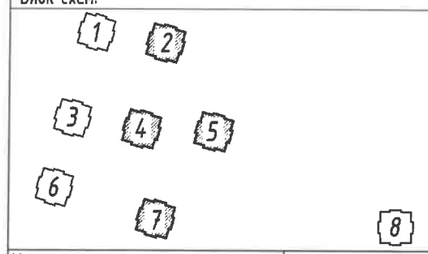

Ye шат:	АЖЛЫН ЗУРАГ
ББСМО БАРИЛГЫН ЗУРАГ ТӨСӨЛ, ЗӨВЛӨХ ҮЙЛЧИЛГЭЭ	Хаяг: БЗД, 30-р хороо "ББСМО"ХХК-н байр Утас:77116139,99116139, 95103339 И-мэйл: bbsmo08@gmail.com info@bbsmo.mn Вэб: BBSMO.mn
Захирал	Б.Сүнжидмаа
Инженер	Н.Түвшинтөгөлдөр
Гүйцэтгэсэн	Н.Түвшинтөгөлдөр
Шалгасан	Б.Ганзориг

УЛААНБААТАР ХОТ, ЧИНГЭЛТЭЙ ДҮҮРЭГ 14, 18-Р ХОРОО, СҮХБААТАР ДҮҮРЭГ 14-Р ХОРОО

"СЭЛБЭ ДЭД ТӨВ" 71 АЙЛЫН ОРОН СУУЦНЫ БАРИЛГА

Зоорийн давхрын хучилтын доод үеийн арматурчлал /2, 4, 5, 7-блок/

Масштаб: М1: 100	Зургийн дугаар: ББ- 64	Хуудас: 150
ЕГ Шифр: ББ-04/2025	ТГ Шифр:	Огноо: 2025

Зураг төсөл магадлал хийсэн ЭКСПЕРТ № 1-48 барилгын үндсэн сар ... өдөр засварлагдсан эсэх ... БАРИЛГЫН ХӨГЖЛИЙН ТӨВ

ЗООРИЙН ДАВХРЫН ХУЧИЛТЫН ДЭЭД ҮЕИЙН АРМАТУРЧЛАЛ М1:100

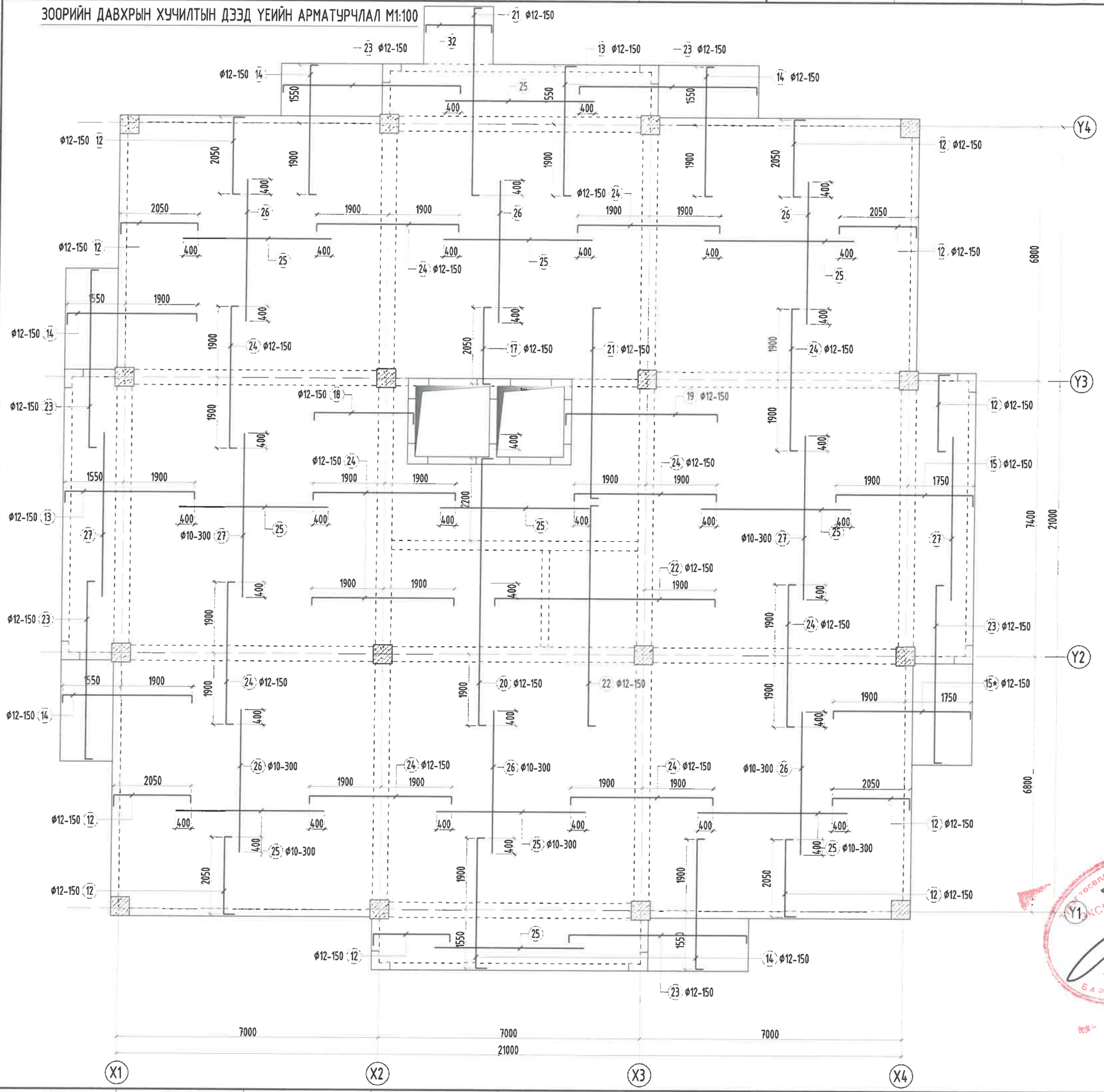

Тайлбар:

1. Энэ зургийг бусад хуудастай хамт үзнэ.
2. Ажлын арматурын анги А400, А240.
3. Бүтээцийн бетоны анги В25.
4. Арматурын хамгаалах үеийн зузаан 20мм байна.
5. Цутгамал төмөр бетон бүтээцийг хэв хашмалд бэлтгэж цутгасны дараагаар бэхжилтийн 70-80%-д хүрсний дараа хэв хашмалыг авна.
6. Цутгамал хучилтанд хийгдэх дээд ба доод үеийн арматуруудын хооронд зайг хэмжээнд нь барьж байх зорилгоор хөндийрүүлэгчийг 1м-н алхамтайгаар хийх ба тоо ширхэгийг газар дээр нь гаргана.
7. Зураг тусгаагдаагүй цэвэр бохир ус ЦБУ, ХАС, цахилгааны нүхийг холбогдох зургуудаас үзнэ.

Блок схем:

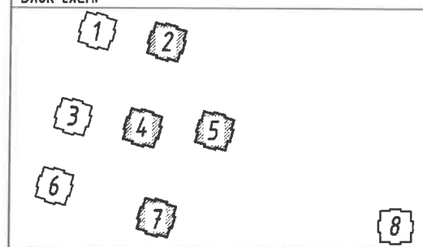

Үе шат:	АЖЛЫН ЗУРАГ

ББСМО ЗАРИАЛЫН ЗУРАГ ТӨСӨВ, ЗӨВЛӨХ ҮЙЛЧИЛГЭЭ

Хаяг: БЗД, 30-р хороо "ББСМО"ХХК-н байр
Утас:77116139,99116139, 95103339
И-мэйл: bbsmo08@gmail.com info@bbsmo.mn
Вэб: BBSMO.mn

Захирал	Б.Сүнжидмаа
Инженер	Н.Түвшинтөгөлдөр
Гүйцэтгэсэн	Н.Түвшинтөгөлдөр
Шалгасан	Б.Ганзориг

УЛААНБААТАР ХОТ, ЧИНГЭЛТЭЙ ДҮҮРЭГ 14, 18-Р ХОРОО, СҮХБААТАР ДҮҮРЭГ 14-Р ХОРОО
"СЭЛБЭ ДЭД ТӨВ" 71 АЙЛЫН ОРОН СУУЦНЫ БАРИЛГА

Зоорийн давхрын хучилтын дээд үеийн арматурчлал /2, 4, 5, 7-блок/

Масштаб: М1: 100	Зургийн дугаар: ББ-65	Хуудас: 150
ЕГ Шифр: ББ-04/2025	ТГ Шифр:	Огноо: 2025

ОГТЛОЛ 1-1 М1:20

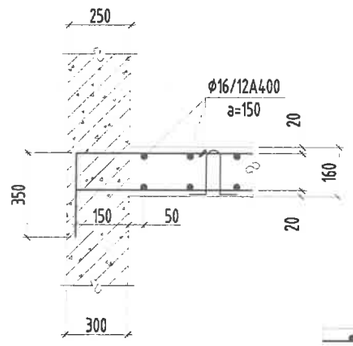

ОГТЛОЛ 2-2 М1:20

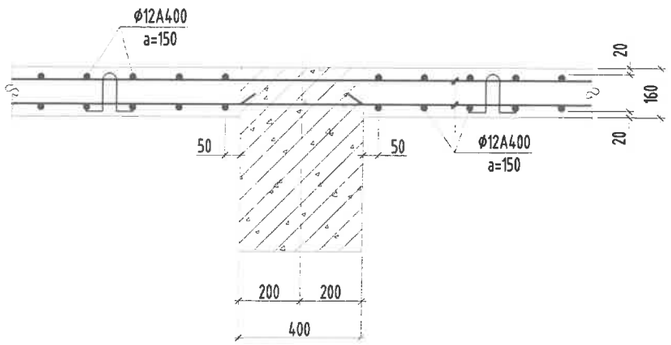

ОГТЛОЛ 3-3 М1:20

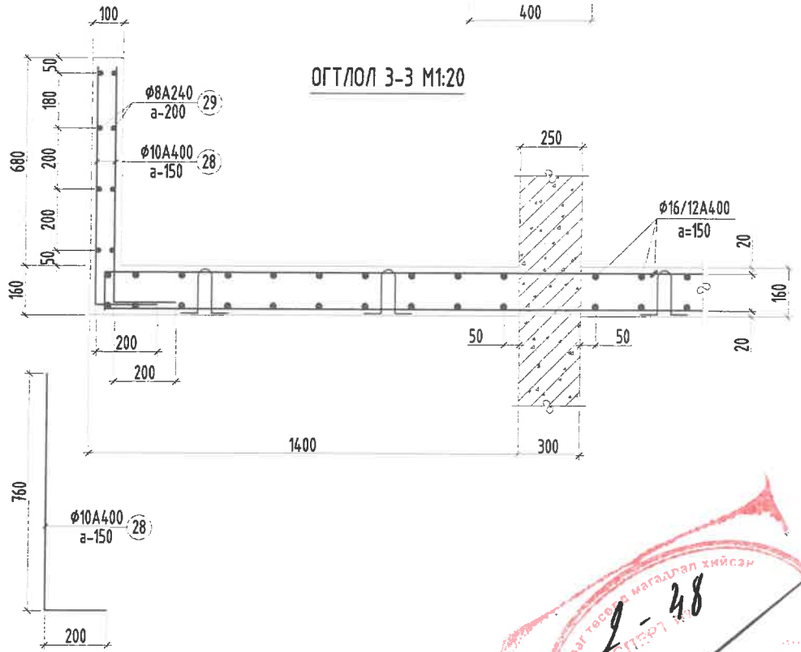

Хэсгийн тодорхойлолт

Поз	12	13	14	15	15*
Загвар	350 / 2050 / 125	350 / 3450 / 125	125 / 3450 / 125	350 / 3650 / 125	125 / 3650 / 125
Поз	17	18	19	20	21
Загвар	125 / 2050 / 125	350 / 2650 / 125	350 / 4050 / 125	350 / 7150 / 125	125 / 5100 / 125
Поз	22	23	24	32	
Загвар	125 / 5900 / 125	125 / 4750 / 125	125 / 3800 / 125	125 / 1770 / 125	

Цутгамал төмөр бетон бүтээцийн материалын тодорхойлолт

Поз	Тэмдэглэгээ	Нэр	Тоо ширх	Жин /кг/ Нэгж	Жин /кг/ Нийт
		Зоорийн давхрын хучилтын арматур /2, 4, 5, 7-блок/	**1**	**11070.9**	**11070.9**
		Хучилтын доод үеийн арматур	**1**	**5989.2**	**5989.2**
1		ф 12 ГОСТ 5781-82* /А400/ L= 7200	130	6.392	830.994
2		ф 12 ГОСТ 5781-82* /А400/ L= 8500	142	7.546	1071.592
3		ф 12 ГОСТ 5781-82* /А400/ L= 3000	56	2.663	149.153
4		ф 12 ГОСТ 5781-82* /А400/ L= 7800	123	6.925	851.769
6		ф 12 ГОСТ 5781-82* /А400/ L= 5450	30	4.839	145.158
7		ф 12 ГОСТ 5781-82* /А400/ L= 7400	260	6.570	1708.154
8		ф 12 ГОСТ 5781-82* /А400/ L= 8700	69	7.724	532.955
9		ф 12 ГОСТ 5781-82* /А400/ L= 8900	52	7.902	410.880
10		ф 12 ГОСТ 5781-82* /А400/ L= 10900	14	9.677	135.480
11		ф 12 ГОСТ 5781-82* /А400/ L= 9300	14	8.257	115.593
30		ф 12 ГОСТ 5781-82* /А400/ L= 1750	13	1.554	20.198
31		ф 12 ГОСТ 5781-82* /А400/ L= 1770	11	1.571	17.286
		Хучилтын дээд үеийн арматур	**1**	**5081.7**	**5081.7**
12		ф 12 ГОСТ 5781-82* /А400/ L= 2530	280	2.246	628.927
13		ф 12 ГОСТ 5781-82* /А400/ L= 3930	122	3.489	425.671
14		ф 12 ГОСТ 5781-82* /А400/ L= 3700	90	3.285	295.642
15		ф 12 ГОСТ 5781-82* /А400/ L= 4130	47	3.667	172.334
15*		ф 12 ГОСТ 5781-82* /А400/ L= 3900	19	3.462	65.787
17		ф 12 ГОСТ 5781-82* /А400/ L= 2300	32	2.042	65.343
18		ф 12 ГОСТ 5781-82* /А400/ L= 3130	14	2.779	38.904
19		ф 12 ГОСТ 5781-82* /А400/ L= 4530	14	4.022	56.305
20		ф 12 ГОСТ 5781-82* /А400/ L= 7630	30	6.774	203.221
21		ф 12 ГОСТ 5781-82* /А400/ L= 5350	25	4.750	118.745
22		ф 12 ГОСТ 5781-82* /А400/ L= 6150	30	5.460	163.802
23		ф 12 ГОСТ 5781-82* /А400/ L= 5000	56	4.439	248.588
24		ф 12 ГОСТ 5781-82* /А400/ L= 4050	394	3.596	1416.685
25		ф 10 ГОСТ 5781-82* /А400/ L= 4000	196	2.466	483.365
26		ф 10 ГОСТ 5781-82* /А400/ L= 3800	132	2.343	309.255
27		ф 10 ГОСТ 5781-82* /А400/ L= 4400	54	2.713	146.489
28		ф 10 ГОСТ 5781-82* /А400/ L= 960	270	0.592	159.807
29		ф 8 ГОСТ 5781-82* /А240/ L= 4000	40	1.578	63.133
32		ф 12 ГОСТ 5781-82* /А240/ L= 2020	11	1.793	19.727
		Бетон орц, В25	**V=74.0м³**		

Тайлбар:

1. Энэ зургийг бусад хуудастай хамт үзнэ.
2. Ажлын арматурын анги А400, А240.
3. Бүтээцийн бетоны анги В25.
4. Арматурын хамгаалах үеийн зузаан 20мм байна.
5. Цутгамал төмөр бетон бүтээцийг хэв хашмалд бэлтгэж цутгасны дараагаар бэхжилтийн 70-80%-д хүрсний дараа хэв хашмалыг авна.
6. Цутгамал хучилтанд хийгдэх дээд ба доод үеийн арматуруудын хоорондын зайг хэмжээнд нь барьж байх зориулалтаар хөндийрүүлэгчийг 1м-н алхамтайгаар хийх ба тоо ширхэгийг газар дээр нь гаргана.
7. Зураг тусгагдаагүй цэвэр бохир ус ЦБУ, ХАС, цахилгааны нүхийг холбогдох зургуудаас үзнэ.

Блок схем:

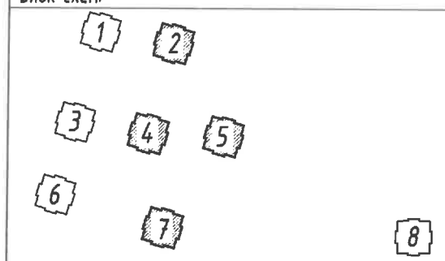

Ye шат:	АЖЛЫН ЗУРАГ
ББСМО БАРИЛГЫН ЗУРАГ ТӨСӨЛ, ЗӨВЛӨХ ҮЙЛЧИЛГЭЭ	Хаяг: БЗД, 30-р хороо "ББСМО"ХХК-н байр Утас:77116139,99116139, 95103339 И-мэйл: bbsmo08@gmail.com info@bbsmo.mn Вэб: BBSMO.mn
Захирал	Б.Сүнжидмаа
Инженер	Н.Түвшинтөгөлдөр
Гүйцэтгэсэн	Н.Түвшинтөгөлдөр
Шалгасан	Б.Ганзориг

УЛААНБААТАР ХОТ/ЧИНГЭЛТЭЙ ДҮҮРЭГ 14, 18-Р ХОРОО, СҮХБААТАР ДҮҮРЭГ 14-Р ХОРОО
"СЭЛБЭ ДЭД ТӨВ" 71 АЙЛЫН ОРОН СУУЦНЫ БАРИЛГА

Зоорийн давхрын хучилтын огтлолууд, материалын түүвэр /2, 4, 5, 7-блок/

Масштаб:	Зургийн дугаар:	Хуудас:
М1: 20	ББ-66	150
ЕГ Шифр: ББ-04/2025	ТГ Шифр:	Огноо: 2025

ЗООРИЙН ДАВХРЫН ХУЧИЛТЫН ХЭВНИЙ БАЙГУУЛАЛТ М1:100

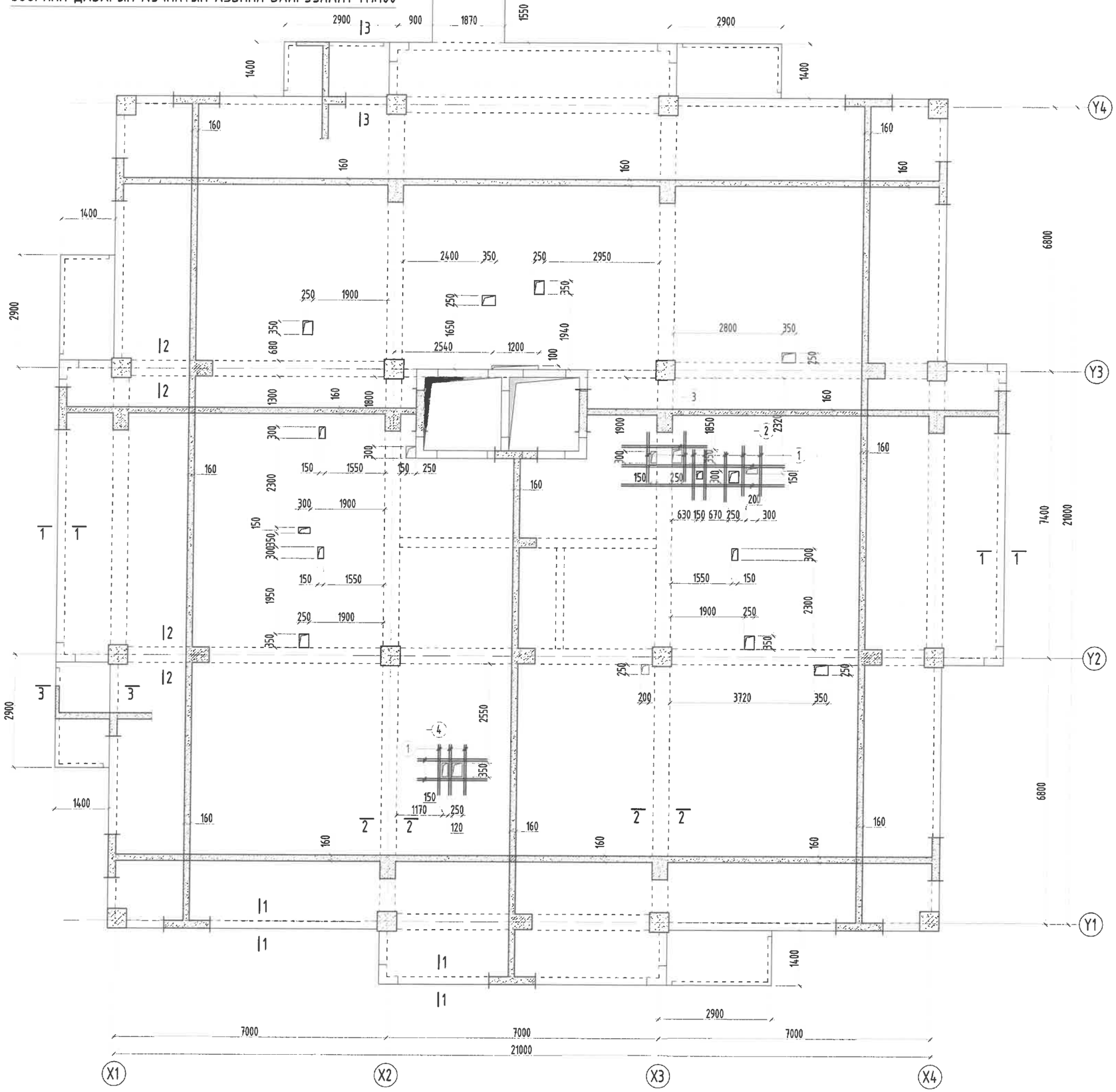

Нүхний ирмэгийн арматурчлал /М1:25/

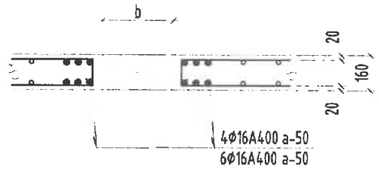

Цутгамал төмөр бетон бүтээцийн материалын тодорхойлолт									
Поз	Тэмдэглэгээ	Нэр					Тоо ширхэг	Жин /кг/ Нэгж	Жин /кг/ Нийт
		Зоорийн давхрын хучилтны нүхний ирмэгийн арматур /8-блок/					1	171.7	171.7
1		⌀	16	ГОСТ 5781-82 /А400/	L=	1300	40	2.05184	82.0735
2		⌀	16	ГОСТ 5781-82 /А400/	L=	4200	8	6.62901	53.0321
3		⌀	16	ГОСТ 5781-82 /А400/	L=	2200	4	3.47234	13.8894
4		⌀	16	ГОСТ 5781-82 /А400/	L=	1800	8	2.84101	22.728

Зөвшөөрөлцсөн:

БА		Н.Мянганбаяр
ХАС		С.Энхдалай
ЦБУ		Ж.Отгонжаргал

Блок схем:

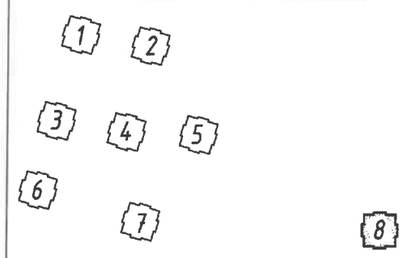

Ye шат: АЖЛЫН ЗУРАГ

ББСМО
БАРИЛГЫН ЗУРАГ ТӨСӨЛ, ЗӨВЛӨХ ҮЙЛЧИЛГЭЭ

Хаяг: БЗД, 30-р хороо "ББСМО"ХХК-н байр
Утас:77116139,99116139, 95103339
И-мэйл: bbsmo08@gmail.com info@bbsmo.mn
Вэб: BBSMO.mn

Захирал		Б.Сунжидмаа
Инженер		Н.Түвшинтөгөлдөр
Гүйцэтгэсэн		Н.Түвшинтөгөлдөр
Шалгасан		Б.Ганзориг

УЛААНБААТАР ХОТ, ЧИНГЭЛТЭЙ ДҮҮРЭГ 14, 18-Р ХОРОО, СҮХБААТАР ДҮҮРЭГ 14-Р ХОРОО "СЭЛБЭ ДЭД ТӨВ" 71 АЙЛЫН ОРОН СУУЦНЫ БАРИЛГА

Зоорийн давхрын хучилтын хэвний байгуулалт /8-блок/

Масштаб: М1: 100	Зургийн дугаар: ББ- 67	Хуудас: 150
ЕГ Шифр: ББ-04/2025	ТГ Шифр:	Огноо: 2025

ЗООРИЙН ДАВХРЫН ХУЧИЛТЫН ДООД ҮЕИЙН АРМАТУРЧЛАЛ М1:100

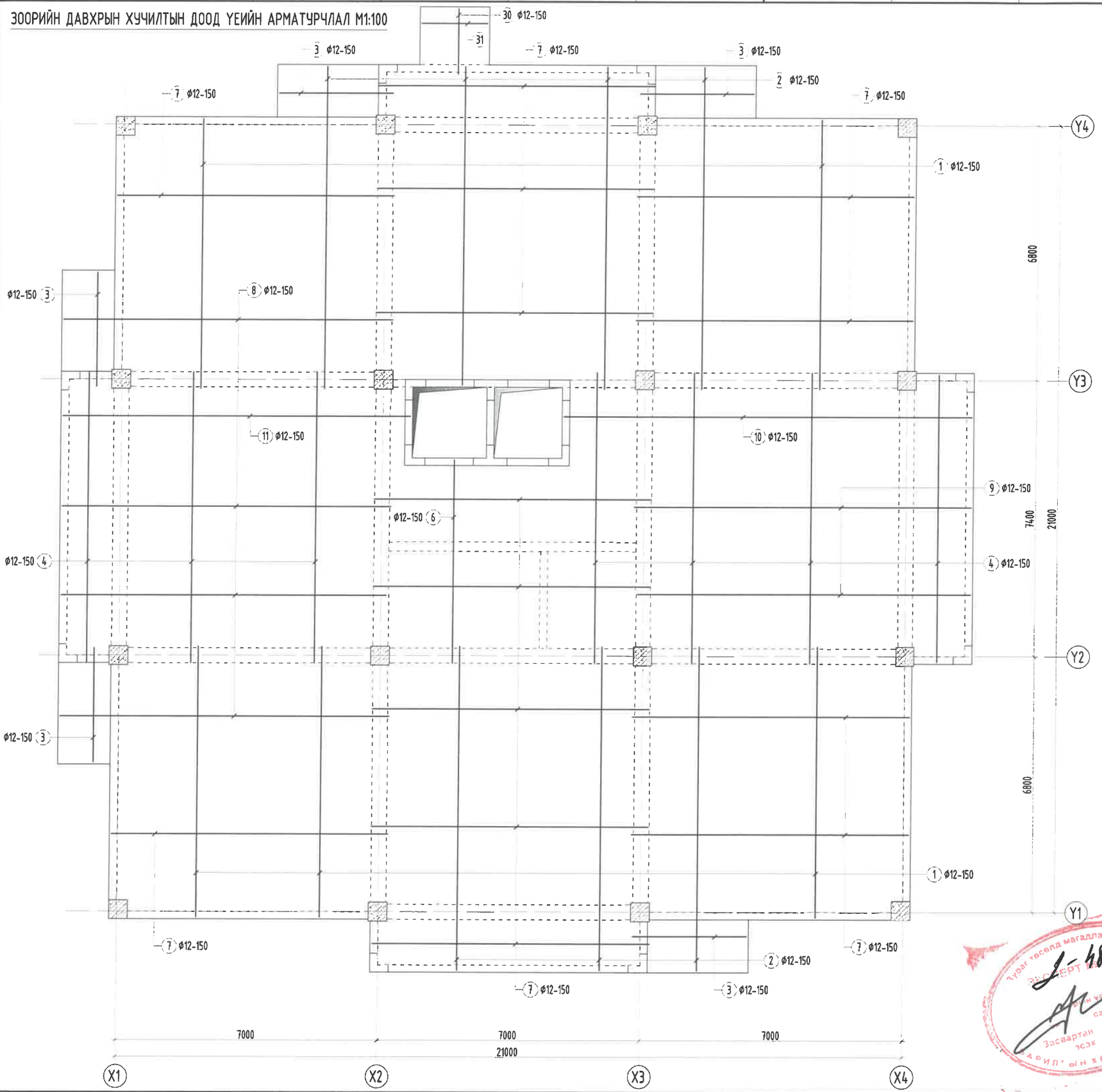

Тайлбар:

1. Энэ зургийг бусад хуудастай хамт үзнэ.
2. Ажлын арматурын анги А400, А240.
3. Бүтээцийн бетоны анги В25.
4. Арматурын хамгаалах үеийн зузаан 20мм байна.
5. Цутгамал төмөр бетон бүтээцийг хэв хашмалд бэлтгэж цутгасны дараагаар бэхжилтийн 70-80%-д хүрсний дараа хэв хашмалыг авна.
6. Цутгамал хучилтанд хийгдэх дээд ба доод үеийн арматуруудын хоорондын зайг хэмжээнд нь барьж байх зориулалтаар хөндийрүүлэгчийг 1м-н алхамтайгаар хийх ба тоо ширхэгийг газар дээр нь гаргана.
7. Зураг тусгаагдаагүй цэвэр бохир ус ЦБУ, ХАС, цахилгааны нүхийг холбогдох зургуудаас үзнэ.

Блок схем:

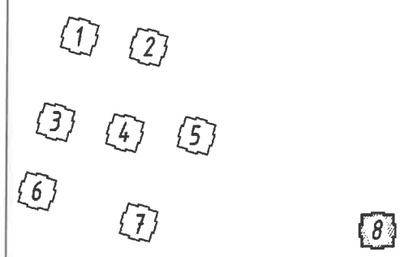

Ye шат:	АЖЛЫН ЗУРАГ
ББСМО БАРИЛГЫН ЗУРАГ ТӨСӨЛ, ЗӨВЛӨХ ҮЙЛЧИЛГЭЭ	Хаяг: БЗД, 30-р хороо "ББСМО"ХХК-н байр Утас:77116139,99116139, 95103339 И-мэйл: bbsmo08@gmail.com info@bbsmo.mn Вэб: BBSMO.mn
Захирал	Б.Сүнжидмаа
Инженер	Н.Түвшинтөгөлдөр
Гүйцэтгэсэн	Н.Түвшинтөгөлдөр
Шалгасан	Б.Ганзориг

УЛААНБААТАР ХОТ, ЧИНГЭЛТЭЙ ДҮҮРЭГ 14, 18-Р ХОРОО, СҮХБААТАР ДҮҮРЭГ 14-Р ХОРОО
"СЭЛБЭ ДЭД ТӨВ" 71 АЙЛЫН ОРОН СУУЦНЫ БАРИЛГА

Зоорийн давхрын хучилтын доод үеийн арматурчлал
/8-блок/

Масштаб: М1: 100	Зургийн дугаар: ББ-68	Хуудас: 150
ЕГ Шифр: ББ-04/2025	ТГ Шифр:	Огноо: 2025

Зураг төсөлд магадлал хийсэн
Засвартан эсэх
Барилгын хөгжлийн төв

ЗООРИЙН ДАВХРЫН ХУЧИЛТЫН ДЭЭД ҮЕИЙН АРМАТУРЧЛАЛ М1:100

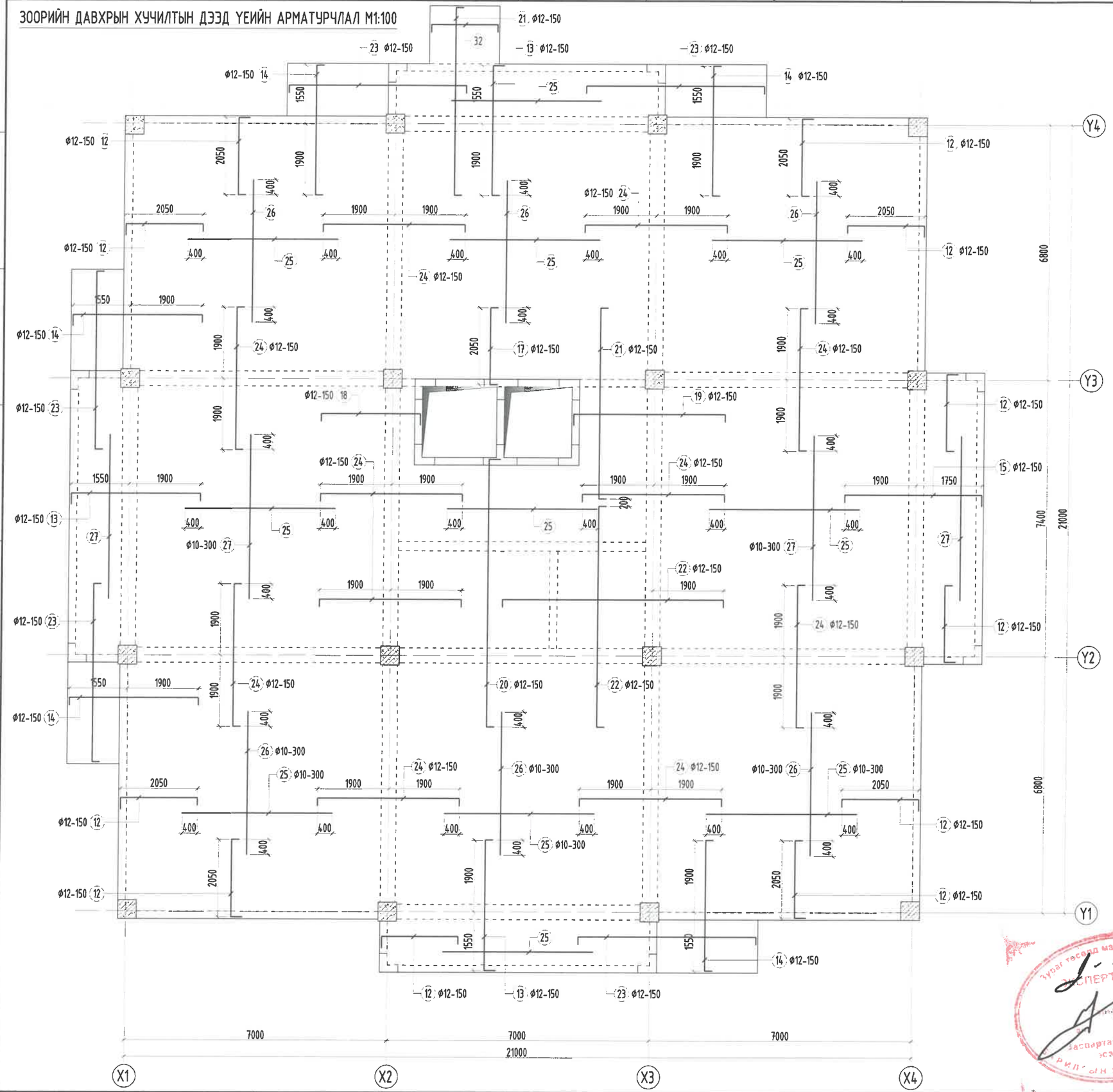

Тайлбар:

1. Энэ зургийг бусад хуудастай хамт үзнэ.
2. Ажлын арматурын анги А400, А240.
3. Бүтээцийн бетоны анги В25.
4. Арматурын хамгаалах үеийн зузаан 20мм байна.
5. Цутгамал төмөр бетон бүтээцийг хэв хашмалд бэлтгэж цутгасны дараагаар бэхжилтийн 70-80%-д хүрсний дараа хэв хашмалыг авна.
6. Цутгамал хучилтанд хийгдэх дээд ба доод үеийн арматуруудын хоорондын зайг хэмжээнд нь барьж байх зориулалтаар хөндийрүүлэгчийг 1м-н алхамтайгаар хийх ба тоо ширхэгийг газар дээр нь гаргана.
7. Зураг тусгагдаагүй цэвэр бохир ус ЦБУ, ХАС, цахилгааны нүхийг холбогдох зургуудаас үзнэ.

Блок схем:

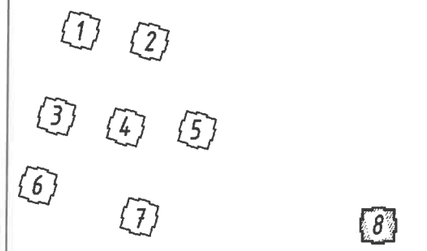

Ye шат:	АЖЛЫН ЗУРАГ

ББСМО
БАРИЛГЫН ЗУРАГ ТӨСӨӨ, ЗӨВЛӨХ ҮЙЛЧИЛГЭЭ

Хаяг: БЗД, 30-р хороо "ББСМО"ХХК-н байр
Утас:77116139,99116139, 95103339
И-мэйл: bbsmo08@gmail.com info@bbsmo.mn
Вэб: BBSMO.mn

Захирал	Б.Сүнжидмаа
Инженер	Н.Түвшинтөгөлдөр
Гүйцэтгэсэн	Н.Түвшинтөгөлдөр
Шалгасан	Б.Ганзориг

УЛААНБААТАР ХОТ, ЧИНГЭЛТЭЙ ДҮҮРЭГ 14, 18-Р ХОРОО, СУХБААТАР ДҮҮРЭГ 14-Р ХОРОО
"СЭЛБЭ ДЭД ТӨВ" 71 АЙЛЫН ОРОН СУУЦНЫ БАРИЛГА

Зоорийн давхрын хучилтын дээд үеийн арматурчлал /8-блок/

Масштаб: М1: 100	Зургийн дугаар: ББ- 69	Хуудас: 150
ЕГ Шифр: ББ-04/2025	ТГ Шифр:	Огноо: 2025

Зураг тасалд магадлал хийсэн
ЭКСПЕРТ № Д-48
Барилгын хөгжлийн төв

ОГТЛОЛ 1-1 М1:20

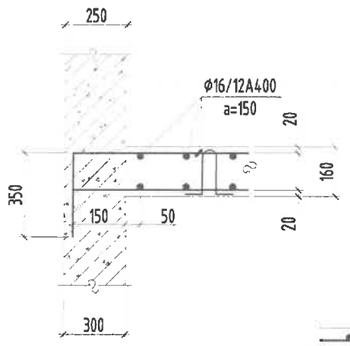

ОГТЛОЛ 2-2 М1:20

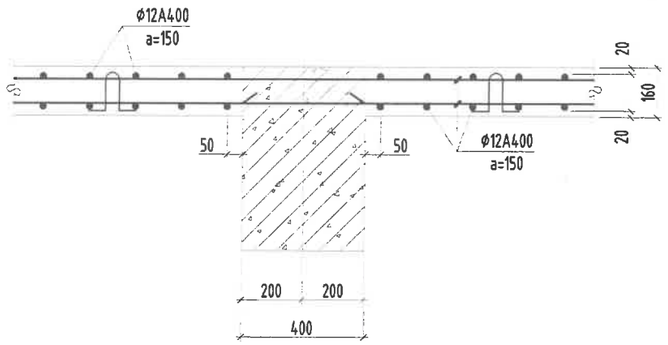

ОГТЛОЛ 3-3 М1:20

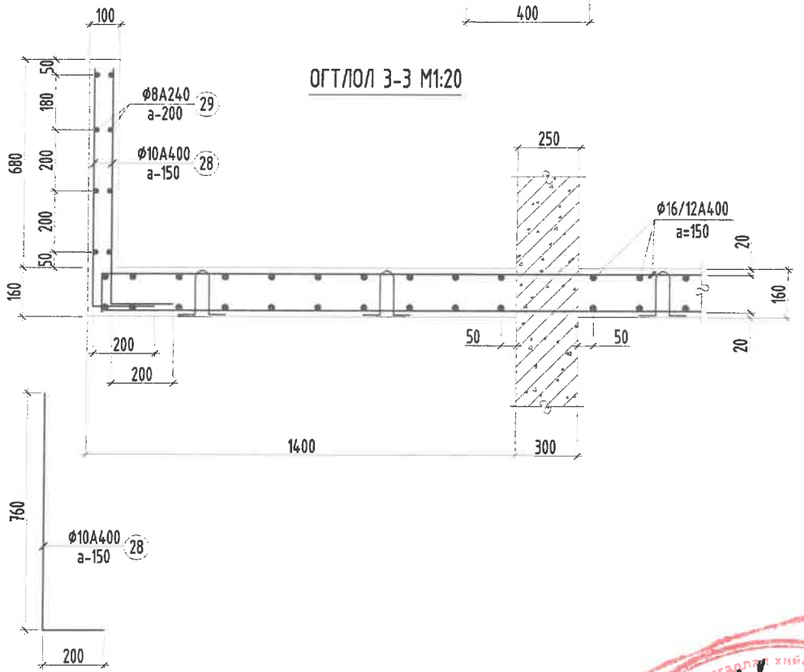

Хэсгийн тодорхойлолт

Поз	12	13	14	15	
Загвар	350 / 2050 / 125	350 / 3450 / 125	125 / 3450 / 125	350 / 3650 / 125	
Поз	17	18	19	20	21
Загвар	125 / 2050 / 125	350 / 2650 / 125	350 / 4050 / 125	350 / 7150 / 125	125 / 5100 / 125
Поз	22	23	24	32	
Загвар	125 / 5900 / 125	125 / 4750 / 125	125 / 3800 / 125	125 / 1770 / 125	

Цутгамал төмөр бетон бүтээцийн материалын тодорхойлолт

Поз	Тэмдэглэгээ	Нэр	Тоо ширхэг	Жин /кг/ Нэгж	Жин /кг/ Нийт
		Зоорийн давхрын хучилтын арматур /8-блок/	1	10944.4	10944.4
		Хучилтын доод үеийн арматур	1	5934.6	5934.6
1		⌀ 12 ГОСТ 5781-82* /А400/ L= 7200	130	6.392	830.994
2		⌀ 12 ГОСТ 5781-82* /А400/ L= 8500	142	7.546	1071.592
3		⌀ 12 ГОСТ 5781-82* /А400/ L= 3000	45	2.663	119.855
4		⌀ 12 ГОСТ 5781-82* /А400/ L= 7800	123	6.925	851.769
6		⌀ 12 ГОСТ 5781-82* /А400/ L= 5450	30	4.839	145.158
7		⌀ 12 ГОСТ 5781-82* /А400/ L= 7400	279	6.570	1832.981
8		⌀ 12 ГОСТ 5781-82* /А400/ L= 8700	69	7.724	532.955
9		⌀ 12 ГОСТ 5781-82* /А400/ L= 8900	33	7.902	260.751
10		⌀ 12 ГОСТ 5781-82* /А400/ L= 10900	14	9.677	135.480
11		⌀ 12 ГОСТ 5781-82* /А400/ L= 9300	14	8.257	115.593
30		⌀ 12 ГОСТ 5781-82* /А400/ L= 1750	13	1.554	20.198
31		⌀ 12 ГОСТ 5781-82* /А400/ L= 1770	11	1.571	17.286
		Хучилтын дээд үеийн арматур	1	5009.8	5009.8
12		⌀ 12 ГОСТ 5781-82* /А400/ L= 2530	299	2.246	671.605
13		⌀ 12 ГОСТ 5781-82* /А400/ L= 3930	122	3.489	425.671
14		⌀ 12 ГОСТ 5781-82* /А400/ L= 3700	90	3.285	295.642
15		⌀ 12 ГОСТ 5781-82* /А400/ L= 4130	47	3.667	172.334
17		⌀ 12 ГОСТ 5781-82* /А400/ L= 2300	32	2.042	65.343
18		⌀ 12 ГОСТ 5781-82* /А400/ L= 3130	14	2.779	38.904
19		⌀ 12 ГОСТ 5781-82* /А400/ L= 4530	14	4.022	56.305
20		⌀ 12 ГОСТ 5781-82* /А400/ L= 7630	30	6.774	203.221
21		⌀ 12 ГОСТ 5781-82* /А400/ L= 5350	25	4.750	118.745
22		⌀ 12 ГОСТ 5781-82* /А400/ L= 6150	30	5.460	163.802
23		⌀ 12 ГОСТ 5781-82* /А400/ L= 5000	45	4.439	199.758
24		⌀ 12 ГОСТ 5781-82* /А400/ L= 4050	394	3.596	1416.685
25		⌀ 10 ГОСТ 5781-82* /А400/ L= 4000	196	2.466	483.365
26		⌀ 10 ГОСТ 5781-82* /А400/ L= 3800	132	2.343	309.255
27		⌀ 10 ГОСТ 5781-82* /А400/ L= 4400	54	2.713	146.489
28		⌀ 10 ГОСТ 5781-82* /А400/ L= 960	270	0.592	159.807
29		⌀ 8 ГОСТ 5781-82* /А240/ L= 4000	40	1.578	63.133
32		⌀ 12 ГОСТ 5781-82* /А240/ L= 2020	11	1.793	19.727
		Бетон орц, В25	V=73.3м³		

Тайлбар:

1. Энэ зургийг бусад хуудастай хамт уншна.
2. Ажлын арматурын анги А400, А240.
3. Бүтээцийн бетоны анги В25.
4. Арматурын хамгаалах үеийн зузаан 20мм байна.
5. Цутгамал төмөр бетон бүтээцийг хэв хашмалд бэлтгэж цутгасны дараагаар бэхжилтийн 70-80%-д хүрсний дараа хэв хашмалыг авна.
6. Цутгамал хучилтанд хийгдэх дээд ба доод үеийн арматуруудын хоорондын зайг хэмжээнд нь барьж байх зориулалтаар хөндийрүүлэгчийг 1м-н алхамтайгаар хийх ба тоо ширхэгийг газар дээр нь гаргана.
7. Зураг тусгагдаагүй цэвэр бохир ус ЦБУ, ХАС, цахилгааны нүхийг холбогдох зургуудаас үзнэ.

Блок схем:

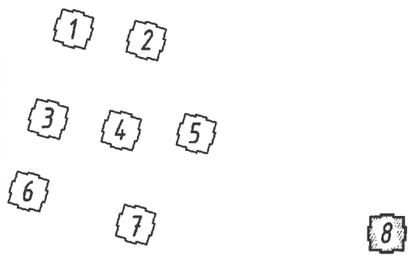

Ye шат:	АЖЛЫН ЗУРАГ
ББСМО БАРИЛГЫН ЗУРАГ ТӨСӨЛ, ЗОВЛОХ ҮЙЛЧИЛГЭЭ	Хаяг: БЗД, 30-р хороо "ББСМО"ХХК-н байр Утас:77116139,99116139, 95103339 И-мэйл: bbsmo08@gmail.com info@bbsmo.mn Вэб: BBSMO.mn
Захирал	Б.Сүнжидмаа
Инженер	Н.Түвшинтөгөлдөр
Гүйцэтгэсэн	Н.Түвшинтөгөлдөр
Шалгасан	Б.Ганзориг

УЛААНБААТАР ХОТ, ЧИНГЭЛТЭЙ ДҮҮРЭГ 14, 18-Р ХОРОО, СҮХБААТАР ДҮҮРЭГ 14-Р ХОРОО
"СЭЛБЭ ДЭД ТӨВ" 71 АЙЛЫН ОРОН СУУЦНЫ БАРИЛГА

Зоорийн давхрын хучилтын огтлолууд, материалын түүвэр /8-блок/

Масштаб:	Зургийн дугаар:	Хуудас:
М1: 20	ББ- 70	150
ЕГ Шифр: ББ-04/2025	ТГ Шифр:	Огноо: 2025

1-Р ДАВХРЫН ХУЧИЛТЫН ХЭВНИЙ БАЙГУУЛАЛТ М1:100

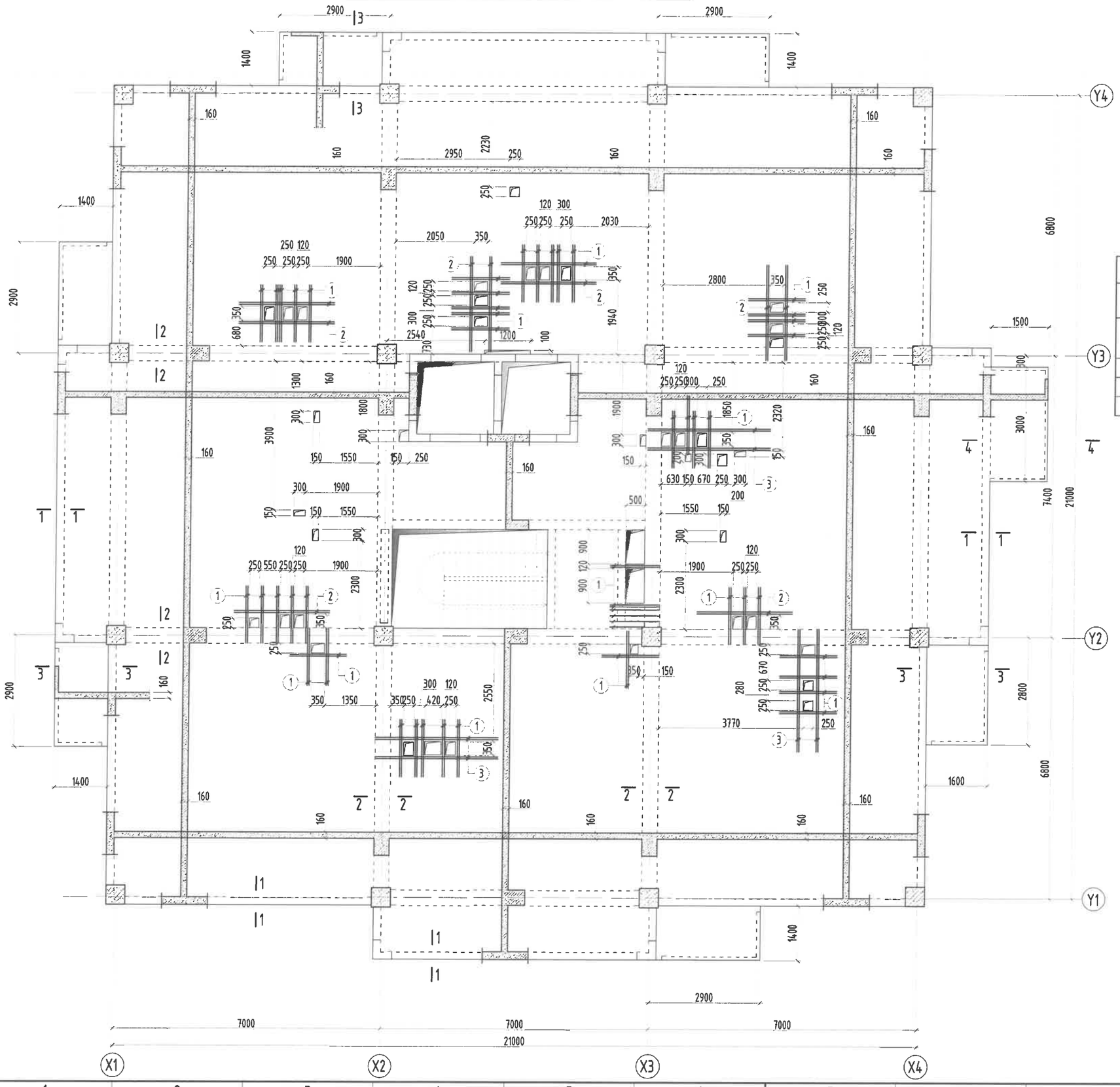

Нухний армэгийн арматурчлал /М1:25/

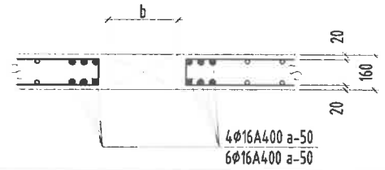

Цутгамал төмөр бетон бүтээцийн материалын тодорхойлолт										
Поз	Тэмдэглэгээ	Нэр						Тоо ширхэг	Жин /кг/ Нэгж	Жин /кг/ Нийт
		1-р давхрын хучилтны нухний армэгийн арматур /1, 3, 6, 8-блок/						1	685.6	685.6
1		Ф	16	ГОСТ 5781-82	/А400/	L=	1400	184	2.20967	406.579
2		Ф	16	ГОСТ 5781-82	/А400/	L=	2500	40	3.94584	157.834
3		Ф	16	ГОСТ 5781-82	/А400/	L=	3200	24	5.05068	121.216

Зөвшөөрөлцсөн:

БА		Н.Мянганбаяр
ХАС		С.Энхдалай
ЦБУ		Ж.Отгонжаргал

Блок схем:

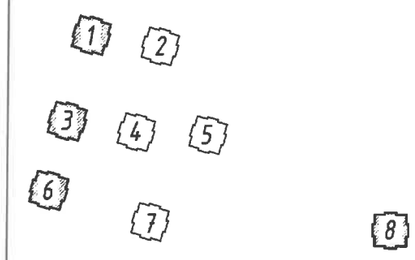

Ye шат:	АЖЛЫН ЗУРАГ

ББСМО
БАРИЛГЫН ЗУРАГ ТӨСӨЛ, ЗӨВЛӨХ ҮЙЛЧИЛГЭЭ

Хаяг: БЗД, 30-р хороо "ББСМО"ХХК-н байр
Утас:77116139,99116139, 95103339
И-мэйл: bbsmo08@gmail.com info@bbsmo.mn
Вэб: BBSMO.mn

Захирал	Б.Сүнжидмаа
Инженер	Н.Түвшинтөгөлдөр
Гүйцэтгэсэн	Н.Түвшинтөгөлдөр
Шалгасан	Б.Ганзориг

УЛААНБААТАР ХОТ, ЧИНГЭЛТЭЙ ДҮҮРЭГ 14, 18-Р ХОРОО, СҮХБААТАР ДҮҮРЭГ 14-Р ХОРОО
"СЭЛБЭ ДЭД ТӨВ" 71 АЙЛЫН ОРОН СУУЦНЫ БАРИЛГА

1-р давхрын хучилтын хэвний байгуулалт /1, 3, 6, 8-блок/

Масштаб: М1: 100	Зургийн дугаар: ББ- 71	Хуудас: 150
ЕГ Шифр: ББ-04/2025	ТГ Шифр:	Огноо: 2025

1-Р ДАВХРЫН ХУЧИЛТЫН ДООД ҮЕИЙН АРМАТУРЧЛАЛ М1:100

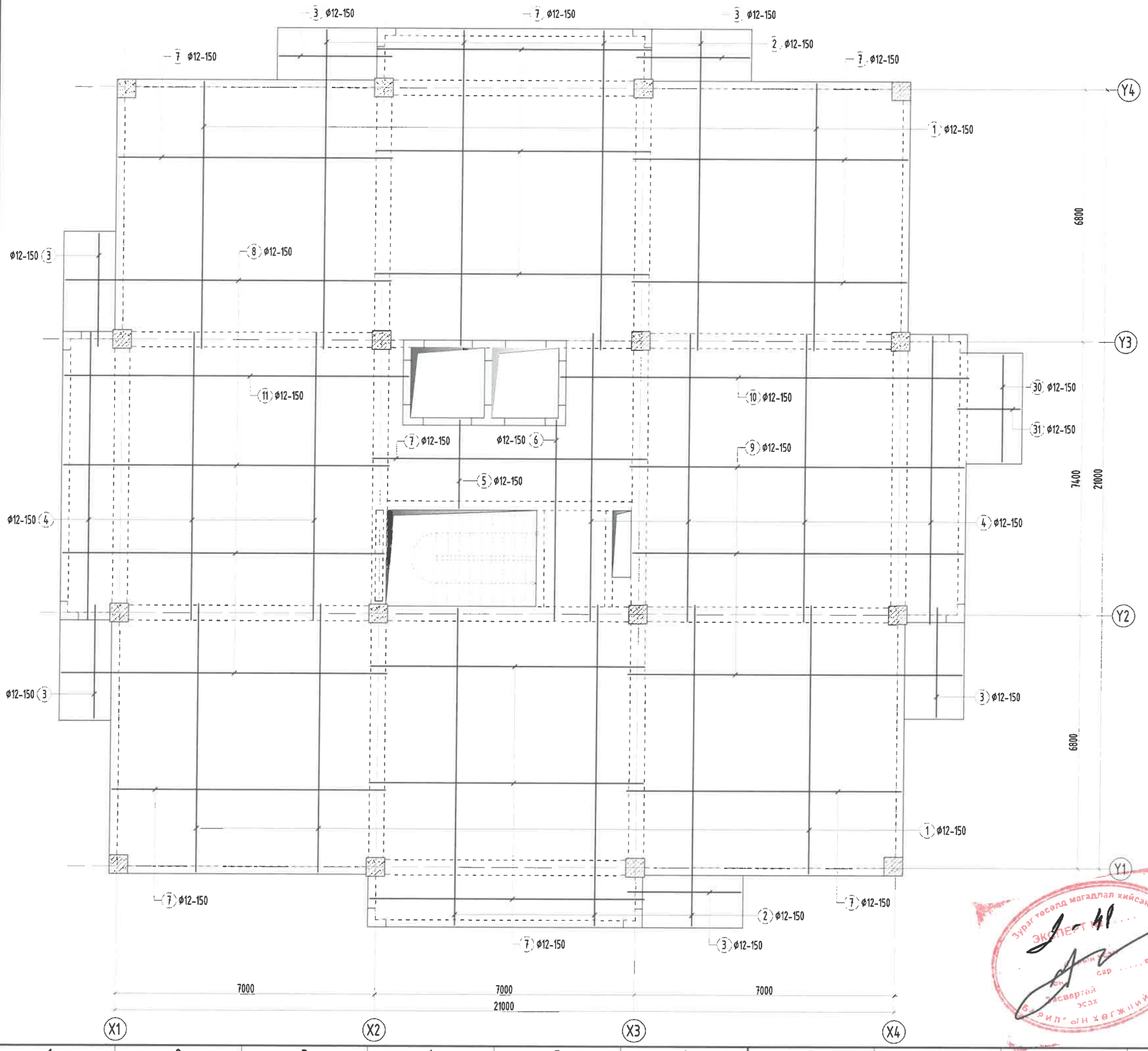

Тайлбар:

1. Энэ зургийг бусад хуудастай хамт үзнэ.
2. Ажлын арматурын анги А400, А240.
3. Бүтээцийн бетоны анги В25.
4. Арматурын хамгаалах үеийн зузаан 20мм байна.
5. Цутгамал төмөр бетон бүтээцийг хэв хашмалд бэлтгэж цутгасны дараагаар бэхжилтийн 70-80%-д хүрсний дараа хэв хашмалыг авна.
6. Цутгамал хучилтанд хийгдэх дэвсгэр болон доод үеийн арматururуудын хоорондын зайг хэмжээнд нь барьж байх зориулалтаар хөндийрүүлэгчийг 1м-н алхамтайгаар хийх бөгөөд ширхэгийг газар дээр нь гаргана.
7. Зураг тусгагдаагүй цэвэр бохир ус ЦБУ, ХАС, цахилгааны нүхийг холбогдох зургуудаас үзнэ.

Блок схем:

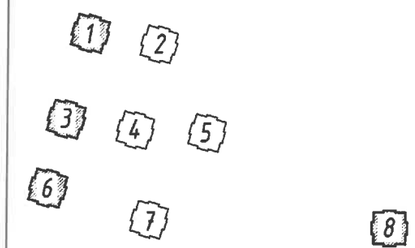

Ye шат:	АЖЛЫН ЗУРАГ	
ББСМО ХХК БАРИЛГЫН ЗУРАГ ТӨСӨЛ, ЗӨВЛӨХ ҮЙЛЧИЛГЭЭ	Хаяг: БЗД, 30-р хороо "ББСМО"ХХК-н байр Утас:77116139,99116139, 95103339 И-мэйл: bbsmo08@gmail.com info@bbsmo.mn Вэб: BBSMO.mn	
Захирал		Б.Сүнжидмаа
Инженер		Н.Түвшинтөгөлдөр
Гүйцэтгэсэн		Н.Түвшинтөгөлдөр
Шалгасан		Б.Ганзориг
УЛААНБААТАР ХОТ, ЧИНГЭЛТЭЙ ДҮҮРЭГ 14, 18-Р ХОРОО, СҮХБААТАР ДҮҮРЭГ 14-Р ХОРОО "СЭЛБЭ ДЭД ТӨВ" 71 АЙЛЫН ОРОН СУУЦНЫ БАРИЛГА		
1-р давхрын хучилтын доод үеийн арматурчлал /1, 3, 6, 8-блок/		
Масштаб: М1: 100	Зургийн дугаар: ББ- 72	Хуудас: 150
ЕГ Шифр: ББ-04/2025	ТГ Шифр:	Огноо: 2025

Зураг төсөлд магадлал хийсэн
ЭКСПЕРТ
1-41
Барилгын хөгжлийн төв

1-Р ДАВХРЫН ХУЧИЛТЫН ДЭЭД ҮЕИЙН АРМАТУРЧЛАЛ М1:100

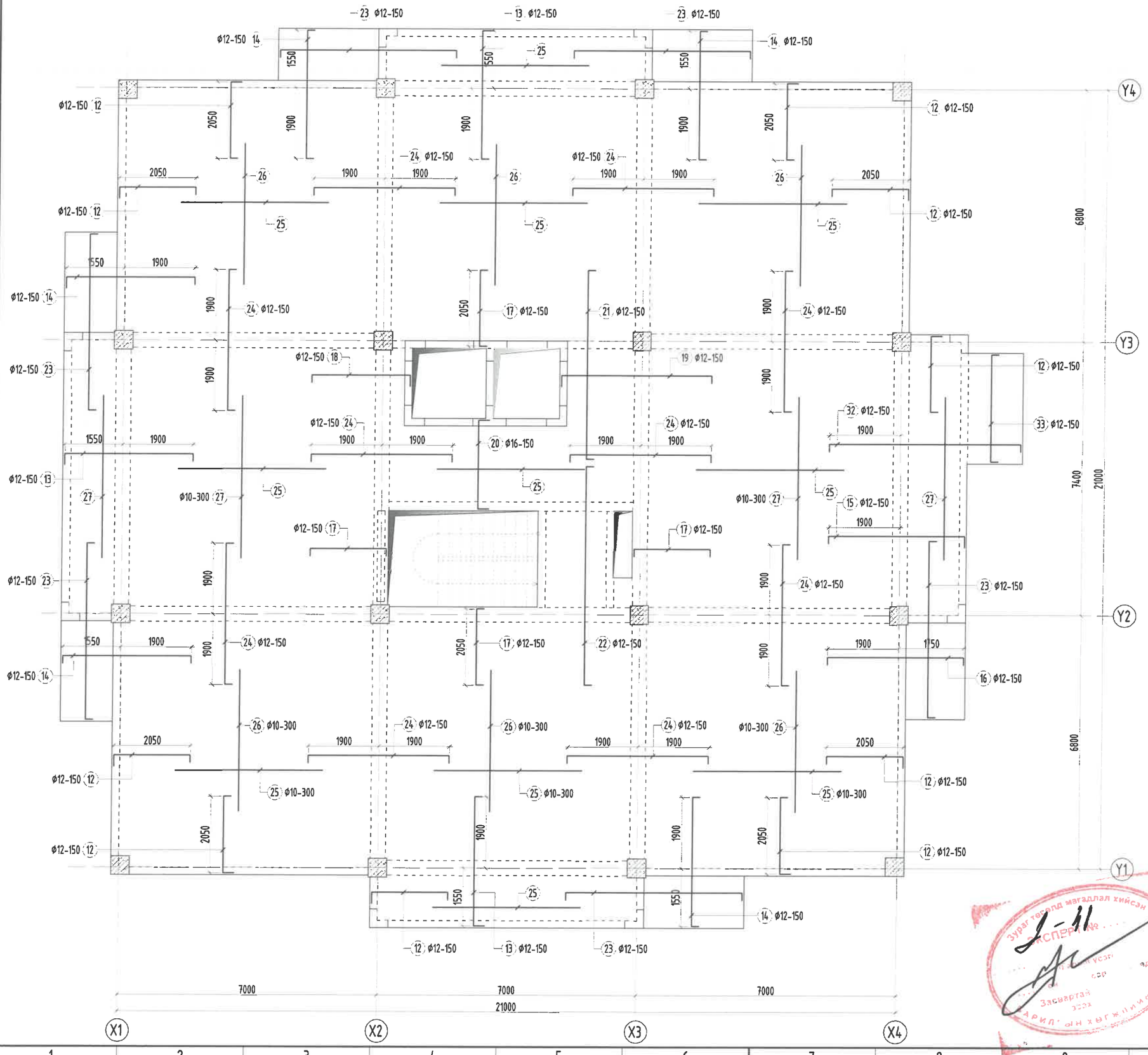

Тайлбар:

1. Энэ зургийг бусад хуудастай хамт үзнэ.
2. Ажлын арматурын анги А400, А240.
3. Бүтээцийн бетоны анги В25.
4. Арматурын хамгаалах үеийн зузаан 20мм байна.
5. Цутгамал төмөр бетон бүтээцийг хэв хашмалд бэлтгэж цутгасны дараагаар бэхжилтийн 70-80%-д хүрсний дараа хэв хашмалыг авна.
6. Цутгамал хучилтанд хийгдэх дээд ба доод үеийн арматуруудын хоорондын зайг хэмжээнд нь барьж байх зориулалтаар хөндийрүүлэгчийг 1м-н алхамтайгаар хийх ба тоо ширхэгийг газар дээр нь гаргана.
7. Зураг тусгагдаагүй цэвэр бохир ус ЦБУ, ХАС, цахилгааны нүхийг холбогдох зургуудаас үзнэ.

Блок схем:

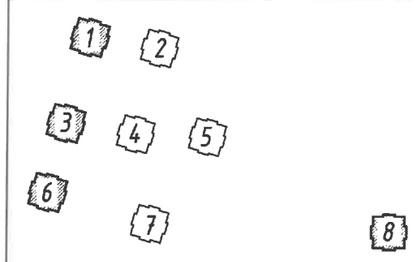

Үе шат:	АЖЛЫН ЗУРАГ
ББСМО ХАРИАЛГЫН ЗУРАГ ТӨСӨЛ, ЗӨВЛӨХ ҮЙЛЧИЛГЭЭ	Хаяг: БЗД, 30-р хороо "ББСМО"ХХК-н байр Утас:77116139,99116139, 95103339 И-мэйл: bbsmo08@gmail.com info@bbsmo.mn Вэб: BBSMO.mn
Захирал	Б.Сүнжидмаа
Инженер	Н.Түвшинтөгөлдөр
Гүйцэтгэсэн	Н.Түвшинтөгөлдөр
Шалгасан	Б.Ганзориг

УЛААНБААТАР ХОТ, ЧИНГЭЛТЭЙ ДҮҮРЭГ 14, 18-Р ХОРОО, СҮХБААТАР ДҮҮРЭГ 14-Р ХОРОО
"СЭЛБЭ ДЭД ТӨВ" 71 АЙЛЫН ОРОН СУУЦНЫ БАРИЛГА

1-р давхрын хучилтын дээд үеийн арматурчлал
/1, 3, 6, 8-блок/

Масштаб: М1: 100	Зургийн дугаар: ББ- 73	Хуудас: 150
ЕГ Шифр: ББ-04/2025	ТГ Шифр:	Огноо: 2025

Зураг төсөлд магадлал хийсэн
ЭКСПЕРТ №
J-11
Засварлагдсан эсэх
Барилгын хяналтын газар

ОГТЛОЛ 1-1 М1:20

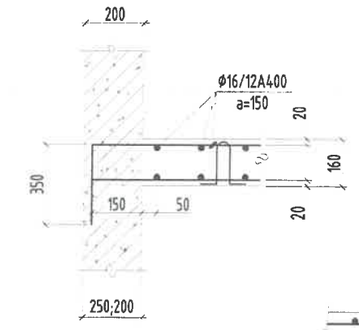

ОГТЛОЛ 2-2 М1:20

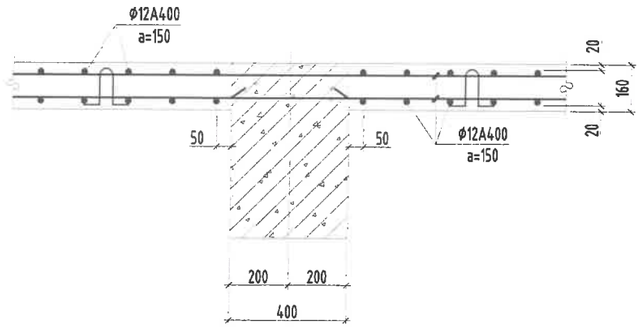

ОГТЛОЛ 3-3 М1:20

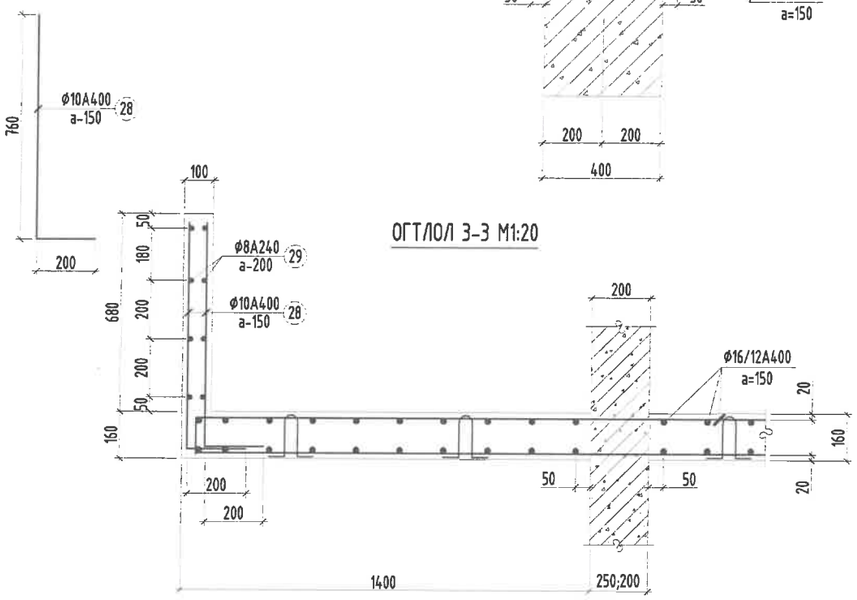

ОГТЛОЛ 4-4 М1:20

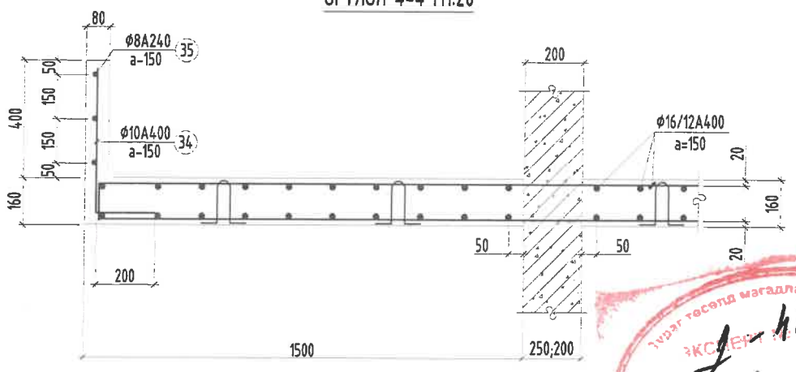

Хэсгийн тодорхойлолт

Поз	12	13	14	15	16
Загвар	350 / 2050 / 125	350 / 3450 / 125	125 / 3450 / 125	350 / 3650 / 125	125 / 3650 / 125

Поз	17	18	19	20	21
Загвар	125 / 2050 / 125	350 / 2650 / 125	350 / 4050 / 125	350 / 2400 / 350	125 / 5100 / 125

Поз	22	23	24	32	33
Загвар	125 / 5900 / 125	125 / 4750 / 125	125 / 3800 / 125	125 / 5150 / 125	125 / 2900 / 125

Цутгамал төмөр бетон бүтээцийн материалын тодорхойлолт

Поз	Тэмдэглэгээ	Нэр						Тоо ширхэг	Жин /кг/ Нэгж	Жин /кг/ Нийт
		1-р давхрын хучилтын арматур						1	10695.6	10695.6
		Хучилтын доод үеийн арматур						1	5723.9	5723.9
1		⌀	12	ГОСТ 5781-82*	/А400/	L=	7200	130	6.392	830.994
2		⌀	12	ГОСТ 5781-82*	/А400/	L=	8500	142	7.546	1071.592
3		⌀	12	ГОСТ 5781-82*	/А400/	L=	3000	55	2.663	146.489
4		⌀	12	ГОСТ 5781-82*	/А400/	L=	7800	118	6.925	817.144
5		⌀	12	ГОСТ 5781-82*	/А400/	L=	2400	30	2.131	63.923
6		⌀	12	ГОСТ 5781-82*	/А400/	L=	5450	4	4.839	19.354
7		⌀	12	ГОСТ 5781-82*	/А400/	L=	7400	224	6.570	1471.641
8		⌀	12	ГОСТ 5781-82*	/А400/	L=	8700	69	7.724	532.955
9		⌀	12	ГОСТ 5781-82*	/А400/	L=	8900	51	7.902	402.979
10		⌀	12	ГОСТ 5781-82*	/А400/	L=	11000	20	9.766	195.319
11		⌀	12	ГОСТ 5781-82*	/А400/	L=	9300	14	8.257	115.593
30		⌀	12	ГОСТ 5781-82*	/А400/	L=	2900	10	2.575	25.747
31		⌀	12	ГОСТ 5781-82*	/А400/	L=	1700	20	1.509	30.186
		Хучилтын дээд үеийн арматур						1	4971.7	4971.7
12		⌀	12	ГОСТ 5781-82*	/А400/	L=	2530	271	2.246	608.712
13		⌀	12	ГОСТ 5781-82*	/А400/	L=	3930	135	3.489	471.030
14		⌀	12	ГОСТ 5781-82*	/А400/	L=	3700	90	3.285	295.642
15		⌀	12	ГОСТ 5781-82*	/А400/	L=	4130	27	3.667	99.000
16		⌀	12	ГОСТ 5781-82*	/А400/	L=	3900	18	3.462	62.325
17		⌀	12	ГОСТ 5781-82*	/А400/	L=	2300	99	2.042	202.155
18		⌀	12	ГОСТ 5781-82*	/А400/	L=	3130	14	2.779	38.904
19		⌀	12	ГОСТ 5781-82*	/А400/	L=	4530	14	4.022	56.305
20		⌀	16	ГОСТ 5781-82*	/А400/	L=	3100	26	4.893	127.214
21		⌀	12	ГОСТ 5781-82*	/А400/	L=	5350	12	4.750	56.998
22		⌀	12	ГОСТ 5781-82*	/А400/	L=	6150	16	5.460	87.361
23		⌀	12	ГОСТ 5781-82*	/А400/	L=	5000	55	4.439	244.149
24		⌀	12	ГОСТ 5781-82*	/А400/	L=	4050	348	3.596	1251.285
25		⌀	10	ГОСТ 5781-82*	/А400/	L=	4000	196	2.466	483.365
26		⌀	10	ГОСТ 5781-82*	/А400/	L=	3800	132	2.343	309.255
27		⌀	10	ГОСТ 5781-82*	/А400/	L=	4400	54	2.713	146.489
28		⌀	10	ГОСТ 5781-82*	/А400/	L=	960	324	0.592	191.768
29		⌀	8	ГОСТ 5781-82*	/А240/	L=	4000	48	1.578	75.760
32		⌀	12	ГОСТ 5781-82*	/А400/	L=	5400	20	4.794	95.884
33		⌀	12	ГОСТ 5781-82*	/А400/	L=	3150	10	2.797	27.966
34		⌀	12	ГОСТ 5781-82*	/А400/	L=	680	40	0.604	24.149
35		⌀	12	ГОСТ 5781-82*	/А400/	L=	6000	3	5.327	15.981
		Бетон орц, В25						V=72.5м³		

Тайлбар:

1. Энэ зургийг бусад хуудастай хамт уншна.
2. Ажлын арматурын анги А400, А240.
3. Бүтээцийн бетоны анги В25.
4. Арматурын хамгаалах үеийн зузаан 20мм байна.
5. Цутгамал төмөр бетон бүтээцийг хэв хашмалд бэлтгэж цутгасны дараагаар бэхжилтийн 70-80%-д хүрсний дараа хэв хашмалыг авна.
6. Цутгамал хучилтанд хийгдэх дээд ба доод үеийн арматуруудын хоорондын зайг хэмжээнд нь барьж байх зориулалтаар хөндийрүүлэгчийг 1м-н алхамтайгаар хийх ба тоо ширхэгийг газар дээр нь гаргана.
7. Зураг тусгагдаагүй цэвэр бохир ус ЦБУ, ХАС, цахилгааны нүхийг холбогдох зургуудаас уншна.

Блок схем:

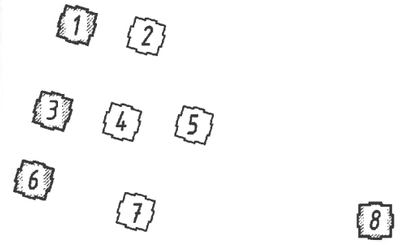

Ye шат:		АЖЛЫН ЗУРАГ
ББСМО БАРИЛГЫН ЗУРАГ ТӨСӨЛ, ЗӨВЛӨХ ҮЙЛЧИЛГЭЭ		Хаяг: БЗД, 30-р хороо "ББСМО"ХХК-н байр Утас:77116139,99116139, 95103339 И-мэйл: bbsmo08@gmail.com info@bbsmo.mn Вэб: BBSMO.mn
Захирал		Б.Сүнжидмаа
Инженер		Н.Түвшинтөгөлдөр
Гүйцэтгэсэн		Н.Түвшинтөгөлдөр
Шалгасан		Б.Ганзориг

УЛААНБААТАР ХОТ, ЧИНГЭЛТЭЙ ДҮҮРЭГ 14, 18-Р ХОРОО, СҮХБААТАР ДҮҮРЭГ 14-Р ХОРОО "СЭЛБЭ ДЭД ТӨВ" 71 АЙЛЫН ОРОН СУУЦНЫ БАРИЛГА

1-р давхрын хучилтын оглолууд, материалын түүвэр /1, 3, 6, 8-блок/

Масштаб:	Зургийн дугаар:	Хуудас:
М1: 20	ББ- 74	150
ЕГ Шифр: ББ-04/2025	ТГ Шифр:	Огноо: 2025

1-Р ДАВХРЫН ХУЧИЛТЫН ХЭВНИЙ БАЙГУУЛАЛТ М1:100

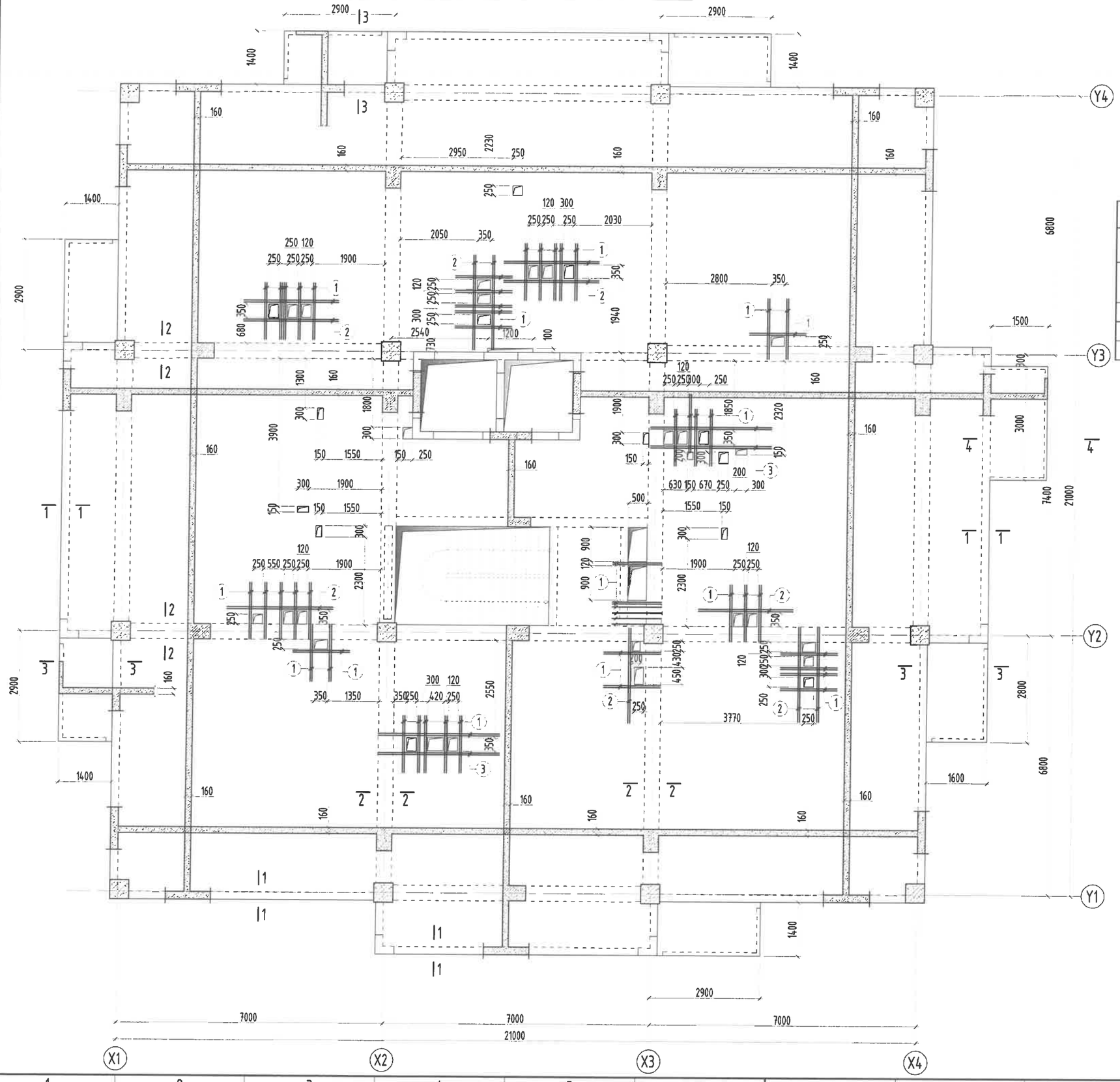

Нүхний ирмэгийн арматурчлал /М1:25/

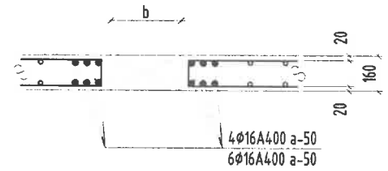

Цутгамал төмөр бетон бүтээцийн материалын тодорхойлолт									
Поз	Тэмдэглэгээ	Нэр					Тоо ширх	Жин /кг/ Нэгж	Нийт
		1-р давхрын хучилтны нүхний ирмэгийн арматур /2, 4, 5, 7-блок/					1	678.7	678.7
1		Ф	16	ГОСТ 5781-82 /А400/	L=	1400	192	2.20967	424.257
2		Ф	16	ГОСТ 5781-82 /А400/	L=	2500	44	3.94584	173.617
3		Ф	16	ГОСТ 5781-82 /А400/	L=	3200	16	5.05068	80.8108

Зөвшөөрөлцсөн:

БА		Н.Мянганбаяр
ХАС		С.Энхдалай
ЦБУ		Ж.Отгонжаргал

Блок схем:

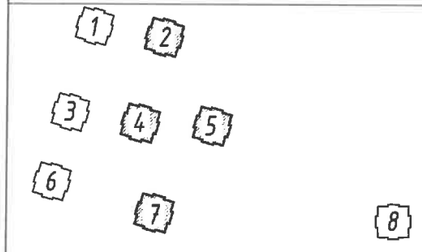

Ye шат: АЖЛЫН ЗУРАГ

ББСМО БАРИЛГЫН ЗУРАГ ТӨСӨЛ, ЗӨВЛӨХ ҮЙЛЧИЛГЭЭ

Хаяг: БЗД, 30-р хороо "ББСМО"ХХК-н байр
Утас:77116139,99116139, 95103339
И-мэйл: bbsmo08@gmail.com info@bbsmo.mn
Вэб: BBSMO.mn

Захирал		Б.Сүнжидмаа
Инженер		Н.Түвшинтөгөлдөр
Гүйцэтгэсэн		Н.Түвшинтөгөлдөр
Шалгасан		Б.Ганзориг

УЛААНБААТАР ХОТ /ЧИНГЭЛТЭЙ ДҮҮРЭГ 14, 18-Р ХОРОО, СҮХБААТАР ДҮҮРЭГ 14-Р ХОРОО
"СЭЛБЭ ДЭД ТӨВ" 71 АЙЛЫН ОРОН СУУЦНЫ БАРИЛГА

1-р давхрын хучилтын хэвний байгуулалт /2, 4, 5, 7-блок/

Масштаб: М1: 100	Зургийн дугаар: ББ- 75	Хуудас: 150
ЕГ Шифр: ББ-04/2025	ТГ Шифр:	Огноо: 2025

1-Р ДАВХРЫН ХУЧИЛТЫН ДООД ҮЕИЙН АРМАТУРЧЛАЛ М1:100

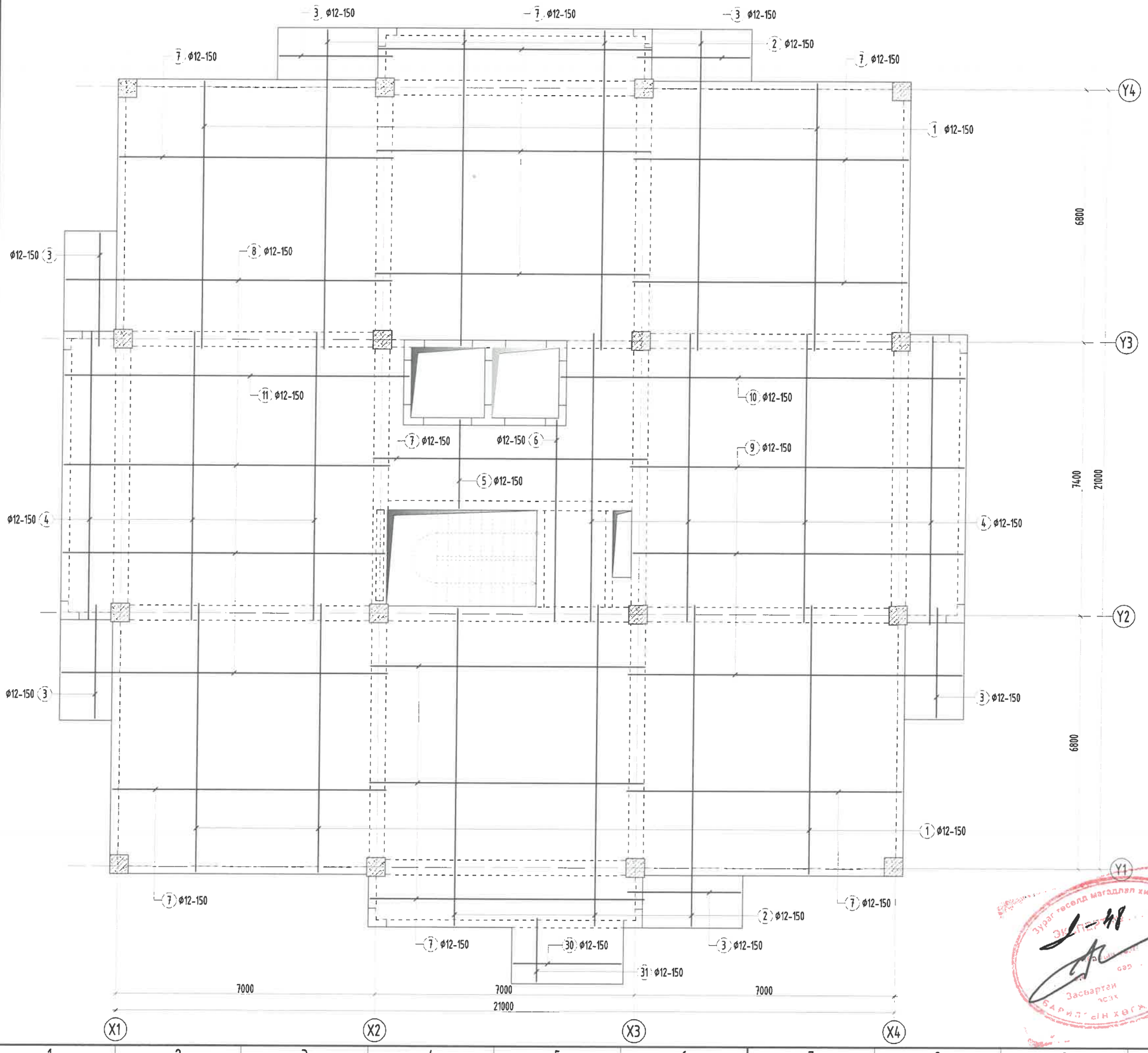

Тайлбар:

1. Энэ зургийг бусад хуудастай хамт үзнэ.
2. Ажлын арматурын анги А400, А240.
3. Бүтээцийн бетоны анги В25.
4. Арматурын хамгаалах үеийн зузаан 20мм байна.
5. Цутгамал төмөр бетон бүтээцийг хэв хашмалд бэлтгэж цутгасны дараагаар бэхжилтийн 70-80%-д хүрсний дараа хэв хашмалыг авна.
6. Цутгамал хучилтанд хийгдэх дээд ба доод үеийн арматуруудын хоорондын зайг хэмжээнд нь барьж байх зориулалтаар хөндийрүүлэгчийг 1м-н алхамтайгаар хийх ба тоо ширхэгийг газар дээр нь гаргана.
7. Зураг тусгаагдаагүй цэвэр бохир ус ЦБУ, ХАС, цахилгааны нүхийг холбогдох зургуудаас үзнэ.

Блок схем:

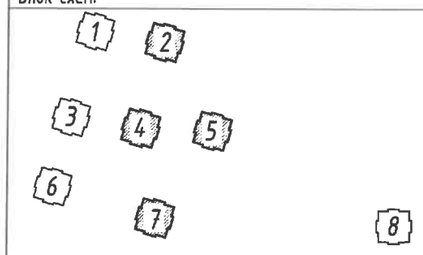

Ye шат:	АЖЛЫН ЗУРАГ
ББСМО БАРИЛГЫН ЗУРАГ ТӨСӨЛ, ЗӨВЛӨХ ҮЙЛЧИЛГЭЭ	Хаяг: БЗД, 30-р хороо "ББСМО"ХХК-н байр Утас:77116139,99116139, 95103339 И-мэйл: bbsmo08@gmail.com info@bbsmo.mn Вэб: BBSMO.mn
Захирал	Б.Сүнжидмаа
Инженер	Н.Түвшинтөгөлдөр
Гүйцэтгэсэн	Н.Түвшинтөгөлдөр
Шалгасан	Б.Ганзориг

УЛААНБААТАР ХОТ, ЧИНГЭЛТЭЙ ДҮҮРЭГ 14, 18-Р ХОРОО, СҮХБААТАР ДҮҮРЭГ 14-Р ХОРОО
"СЭЛБЭ ДЭД ТӨВ" 71 АЙЛЫН ОРОН СУУЦНЫ БАРИЛГА

1-р давхрын хучилтын доод үеийн арматурчлал

Масштаб: М1: 100	Зургийн дугаар: ББ- 76	Хуудас: 150
ЕГ Шифр: ББ-04/2025	ТГ Шифр:	Огноо: 2025

1-Р ДАВХРЫН ХУЧИЛТЫН ДЭЭД ҮЕИЙН АРМАТУРЧЛАЛ М1:100

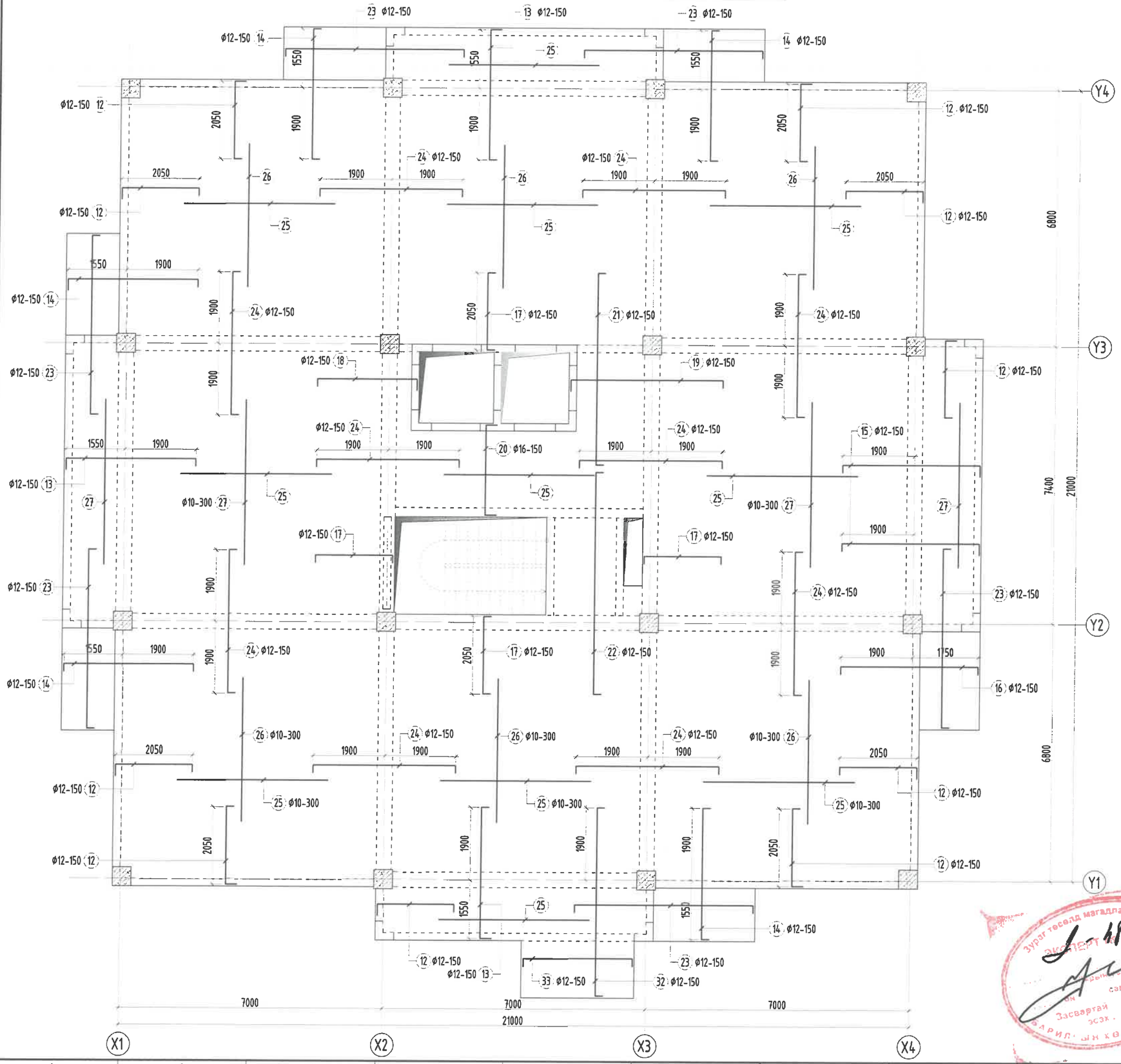

Тайлбар:

1. Энэ зургийг бусад хуудастай хамт үзнэ.
2. Ажлын арматурын анги А400, А240.
3. Бүтээцийн бетоны анги В25.
4. Арматурын хамгаалах үеийн зузаан 20мм байна.
5. Цутгамал төмөр бетон бүтээцийг хэв хашмалд бэлтгэж цутгасны дараагаар бэхжилтийн 70-80%-д хүрсний дараа хэв хашмалыг авна.
6. Цутгамал хучилтанд хийгдэх дээд ба доод үеийн арматуруудын хоорондын зайг хэмжээнд нь барьж байх зориулалтаар хөндийрүүлэгчийг 1м-н алхамтайгаар хийх ба тоо ширхэгийг газар дээр нь гаргана.
7. Зураагт тусгаагдаагүй цэвэр бохир ус ЦБУ, ХАС, цахилгааны нүхийг холбогдох зургуудаас үзнэ.

Блок схем:

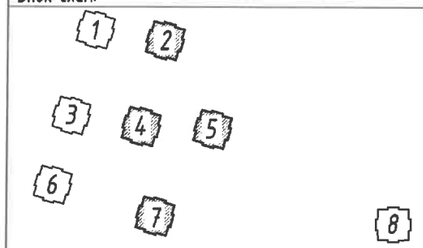

Үе шат:	АЖЛЫН ЗУРАГ

ББСМО
БАРИЛГЫН ЗУРАГ ТӨСӨЛ, ЗӨВЛӨХ ҮЙЛЧИЛГЭЭ

Хаяг: БЗД, 30-р хороо "ББСМО"ХХК-н байр
Утас:77116139,99116139, 95103339
И-мэйл: bbsmo08@gmail.com info@bbsmo.mn
Вэб: BBSMO.mn

Захирал	Б.Сүнжидмаа
Инженер	Н.Түвшинтөгөлдөр
Гүйцэтгэсэн	Н.Түвшинтөгөлдөр
Шалгасан	Б.Ганзориг

УЛААНБААТАР ХОТ, ЧИНГЭЛТЭЙ ДҮҮРЭГ 14, 18-Р ХОРОО, СУХБААТАР ДҮҮРЭГ 14-Р ХОРОО
"СЭЛБЭ ДЭД ТӨВ" 71 АЙЛЫН ОРОН СУУЦНЫ БАРИЛГА

1-р давхрын хучилтын дээд үеийн арматурчлал

Масштаб: М1: 100	Зургийн дугаар: ББ- 77	Хуудас: 150
ЕГ Шифр: ББ-04/2025	ТГ Шифр:	Огноо: 2025

Зураг төсөлд магадлал хийсэн
Засварлагч
Барилгын хөгжлийн газар

ОГТЛОЛ 1-1 М1:20

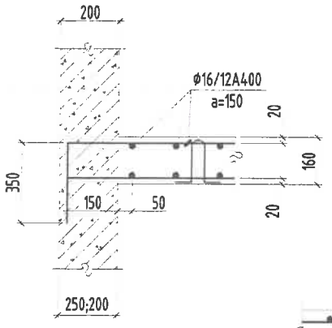

ОГТЛОЛ 2-2 М1:20

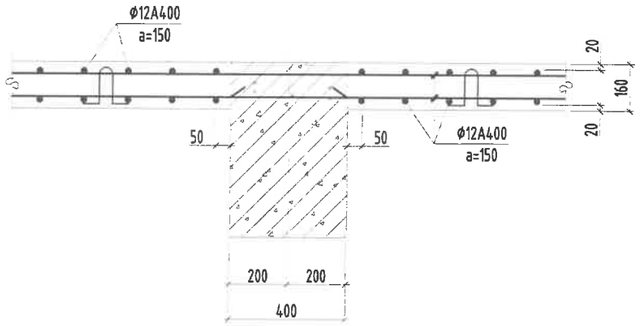

ОГТЛОЛ 3-3 М1:20

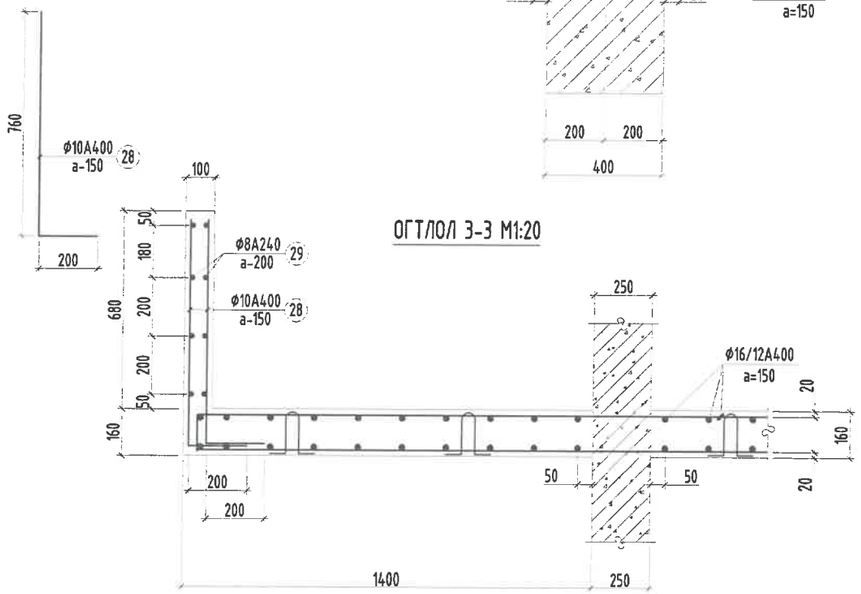

ОГТЛОЛ 4-4 М1:20

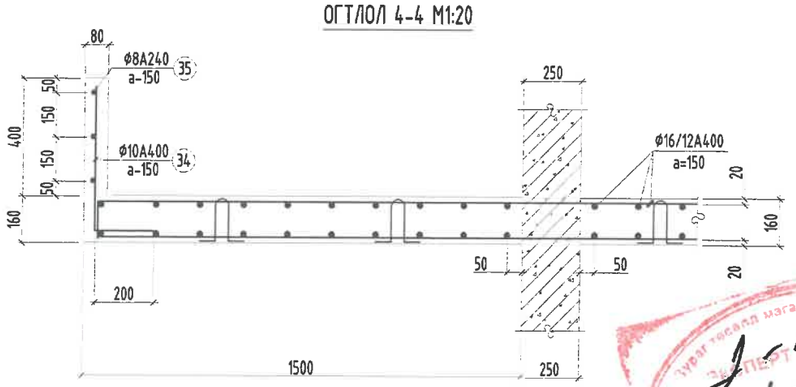

Хэсгийн тодорхойлолт

Поз	12	13	14	15	16
Загвар	350 / 2050 / 125	350 / 3450 / 125	125 / 3450 / 125	350 / 3650 / 125	125 / 3650 / 125
Поз	17	18	19	20	21
Загвар	125 / 2050 / 125	350 / 2650 / 125	350 / 4050 / 125	350 / 2400 / 350	125 / 5100 / 125
Поз	22	23	24	32	33
Загвар	125 / 5900 / 125	125 / 4750 / 125	125 / 3800 / 125	125 / 4950 / 125	125 / 2900 / 125

Цутгамал төмөр бетон бүтээцийн материалын тодорхойлолт

Поз	Тэмдэглэгээ	Нэр					Тоо ширх	Жин /кг/ Нэгж	Жин /кг/ Нийт
		1-р давхрын хучилтын арматур /2,4,5,7-блок/					1	10693.8	10693.8
		Хучилтын доод үеийн арматур					1	5722.1	5722.1
1		Ф	12	ГОСТ 5781-82*	/А400/	L= 7200	130	6.392	830.994
2		Ф	12	ГОСТ 5781-82*	/А400/	L= 8500	142	7.546	1071.592
3		Ф	12	ГОСТ 5781-82*	/А400/	L= 3000	55	2.663	146.489
4		Ф	12	ГОСТ 5781-82*	/А400/	L= 7800	118	6.925	817.144
5		Ф	12	ГОСТ 5781-82*	/А400/	L= 2400	30	2.131	63.923
6		Ф	12	ГОСТ 5781-82*	/А400/	L= 5450	4	4.839	19.354
7		Ф	12	ГОСТ 5781-82*	/А400/	L= 7400	224	6.570	1471.641
8		Ф	12	ГОСТ 5781-82*	/А400/	L= 8700	69	7.724	532.955
9		Ф	12	ГОСТ 5781-82*	/А400/	L= 8900	51	7.902	402.979
10		Ф	12	ГОСТ 5781-82*	/А400/	L= 10900	20	9.677	193.543
11		Ф	12	ГОСТ 5781-82*	/А400/	L= 9300	14	8.257	115.593
30		Ф	12	ГОСТ 5781-82*	/А400/	L= 2900	10	2.575	25.747
31		Ф	12	ГОСТ 5781-82*	/А400/	L= 1700	20	1.509	30.186
		Хучилтын дээд үеийн арматур					1	4971.7	4971.7
12		Ф	12	ГОСТ 5781-82*	/А400/	L= 2530	271	2.246	608.712
13		Ф	12	ГОСТ 5781-82*	/А400/	L= 3930	115	3.489	401.248
14		Ф	12	ГОСТ 5781-82*	/А400/	L= 3700	90	3.285	295.642
15		Ф	12	ГОСТ 5781-82*	/А400/	L= 4130	47	3.667	172.334
16		Ф	12	ГОСТ 5781-82*	/А400/	L= 3900	18	3.462	62.325
17		Ф	12	ГОСТ 5781-82*	/А400/	L= 2300	99	2.042	202.155
18		Ф	12	ГОСТ 5781-82*	/А400/	L= 3130	14	2.779	38.904
19		Ф	12	ГОСТ 5781-82*	/А400/	L= 4530	14	4.022	56.305
20		Ф	16	ГОСТ 5781-82*	/А400/	L= 3100	26	4.893	127.214
21		Ф	12	ГОСТ 5781-82*	/А400/	L= 5350	12	4.750	56.998
22		Ф	12	ГОСТ 5781-82*	/А400/	L= 6150	16	5.460	87.361
23		Ф	12	ГОСТ 5781-82*	/А400/	L= 5000	55	4.439	244.149
24		Ф	12	ГОСТ 5781-82*	/А400/	L= 4050	348	3.596	1251.285
25		Ф	10	ГОСТ 5781-82*	/А400/	L= 4000	196	2.466	483.365
26		Ф	10	ГОСТ 5781-82*	/А400/	L= 3800	132	2.343	309.255
27		Ф	10	ГОСТ 5781-82*	/А400/	L= 4400	54	2.713	146.489
28		Ф	10	ГОСТ 5781-82*	/А400/	L= 960	324	0.592	191.768
29		Ф	8	ГОСТ 5781-82*	/А240/	L= 4000	48	1.578	75.760
32		Ф	12	ГОСТ 5781-82*	/А400/	L= 5200	20	4.617	92.333
33		Ф	12	ГОСТ 5781-82*	/А400/	L= 3150	10	2.797	27.966
34		Ф	12	ГОСТ 5781-82*	/А400/	L= 680	40	0.604	24.149
35		Ф	12	ГОСТ 5781-82*	/А400/	L= 6000	3	5.327	15.981
		Бетон орц, В25					V=72.5м³		

Тайлбар:

1. Энэ зургийг бусад хуудастай хамт үзнэ.
2. Ажлын арматурын анги А400, А240.
3. Бүтээцийн бетоны анги В25.
4. Арматурын хамгаалах үеийн зузаан 20мм байна.
5. Цутгамал төмөр бетон бүтээцийг хэв хашмалд бэлтгэж цутгасны дараагаар бэхжилтийн 70-80%-д хүрсний дараа хэв хашмалыг авна.
6. Цутгамал хучилтанд хийгдэх дээд ба доод үеийн арматуруудын хоорондын зайг хэмжээнд нь барьж байх зориулалтаар хөндийрүүлэгчийг 1м-н алхамтайгаар хийх ба тоо ширхэгийг газар дээр нь гаргана.
7. Зураг тусгаагдаагүй цэвэр бохир ус ЦБУ, ХАС, цахилгаааны нүхийг холбогдох зургуудаас үзнэ.

Блок схем:

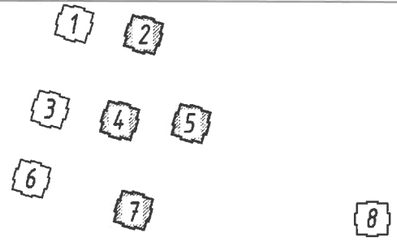

Ye шат:	АЖЛЫН ЗУРАГ	
ББСМО ХАРИАЛЫН ЗУРАГ ТӨСӨЛ, ЗӨВЛӨХ ҮЙЛЧИЛГЭЭ	Хаяг: БЗД, 30-р хороо "ББСМО"ХХК-н байр Утас:77116139,99116139, 95103339 И-мэйл: bbsmo08@gmail.com info@bbsmo.mn Вэб: BBSMO.mn	
Захирал		Б.Сүнжидмаа
Инженер		Н.Түвшинтөгөлдөр
Гүйцэтгэсэн		Н.Түвшинтөгөлдөр
Шалгасан		Б.Ганзориг
УЛААНБААТАР ХОТ, ЧИНГЭЛТЭЙ ДҮҮРЭГ 14, 18-Р ХОРОО, СҮХБААТАР ДҮҮРЭГ 14-Р ХОРОО "СЭЛБЭ ДЗД ТӨВ" 71 АЙЛЫН ОРОН СУУЦНЫ БАРИЛГА		
1-р давхрын хучилтын огтлолууд, материалын түүвэр /2, 4, 5, 7-блок/		
Масштаб: М1: 20	Зургийн дугаар: ББ- 78	Хуудас: 150
ЕГ Шифр: ББ-04/2025	ТГ Шифр:	Огноо: 2025

2-4-Р ДАВХРЫН ХУЧИЛТЫН ХЭВНИЙ БАЙГУУЛАЛТ М1:100

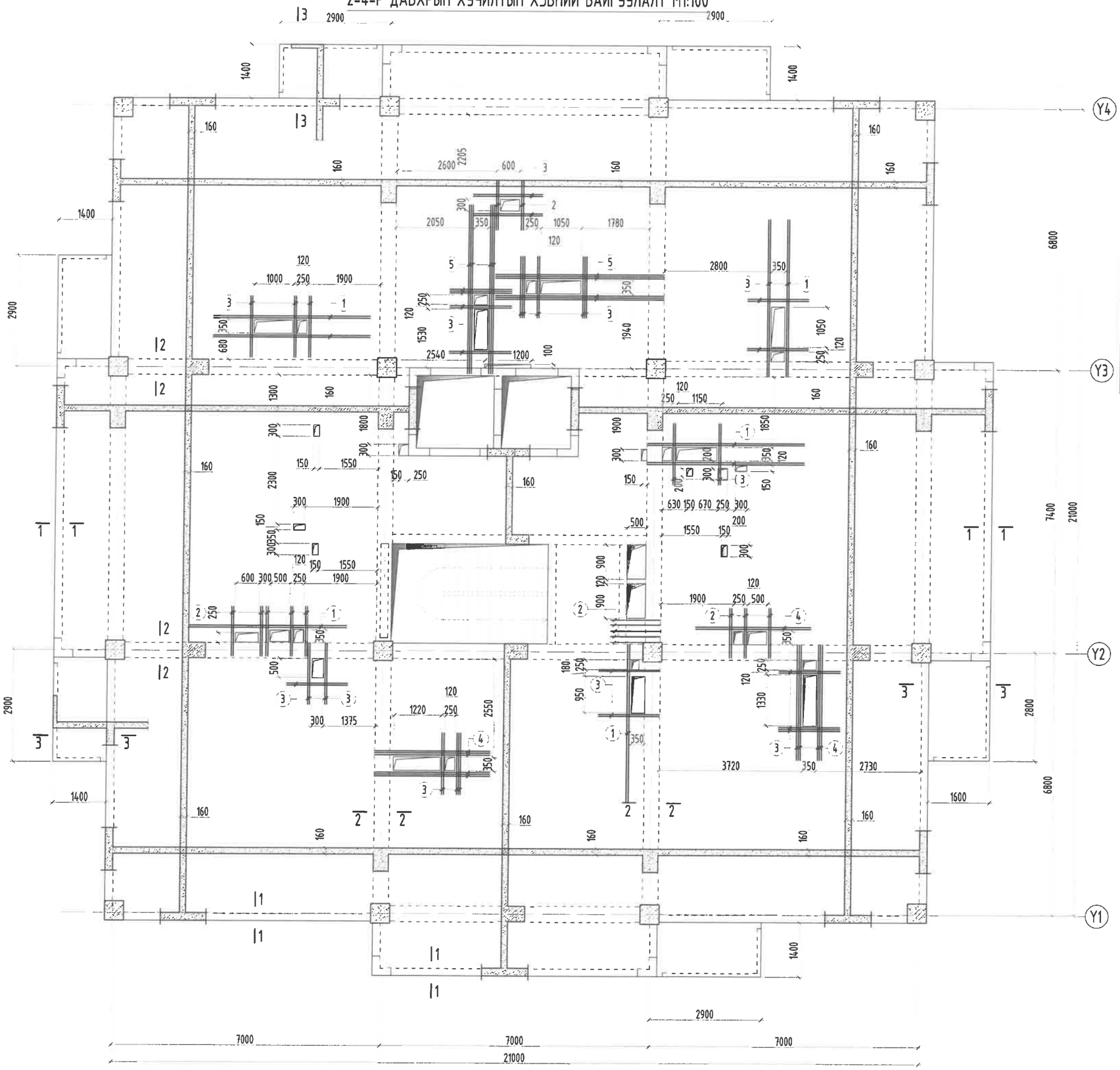

Нухний ирмэгийн арматурчлал /М1:25/

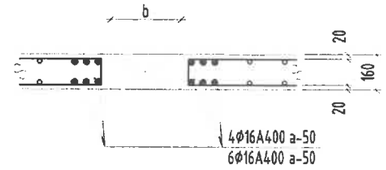

Цутгамал төмөр бетон бүтээцийн материалын тодорхойлолт									
Поз	Тэмдэг глэгээ	Нэр					Тоо ширх	Жин /кг/ Нэгж	Жин /кг/ Нийт
		2-4-р давхрын хучилтны нухний ирмэгийн арматур					3	820.7	2462
1		ф	16	ГОСТ 5781-82 /А400/	L=	4100	32	6.47118	207.078
2		ф	16	ГОСТ 5781-82 /А400/	L=	1300	40	2.05184	82.0735
3		ф	16	ГОСТ 5781-82 /А400/	L=	1600	92	2.52534	232.331
4		ф	16	ГОСТ 5781-82 /А400/	L=	3000	28	4.73501	132.58
5		ф	16	ГОСТ 5781-82 /А400/	L=	4400	24	6.94468	166.672

Тайлбар:

1. Энэ зургийг бусад хуудастай хамт уншна.
2. Ажлын арматурын анги А400, А240.
3. Бүтээцийн бетоны анги В25.
4. Арматурын хамгаалах үеийн зузаан 20мм байна.
5. Цутгамал төмөр бетон бүтээцийг хэв хашмалд бэлтгэж цутгасны дараагаар бэхжилтийн 70-80%-д хүрсний дараа хэв хашмалыг авна.
6. Цутгамал хучилтанд хийгдэх дэвсгэр ба доод үеийн арматуруудын хоорондын зайг хэмжээнд нь барьж байх зорилгоор хөндийрүүлэгчийг 1м-н алхамтайгаар хийх ба тоо ширхэгийг газар дээр нь гаргана.
7. Зураг тусгагдаагүй цэвэр бохир ус ЦБУ, ХАС, цахилгааны нүхийг холбогдох зургуудаас үзнэ.

Зөвшөөрөлцсөн:		
БА		Н.Мянганбаяр
ХАС		С.Энхдалай
ЦБУ		Ж.Отгонжаргал
Үе шат:		АЖЛЫН ЗУРАГ
		Хаяг: БЗД, 30-р хороо "ББСМО"ХХК-н байр Утас:77116139,99116139, 95103339 И-мэйл: bbsmo08@gmail.com info@bbsmo.mn Вэб: BBSMO.mn
Захирал		Б.Сүнжидмаа
Инженер		Н.Түвшинтөгөлдөр
Гүйцэтгэсэн		Н.Түвшинтөгөлдөр
Шалгасан		Б.Ганзориг

УЛААНБААТАР ХОТ ЧИНГЭЛТЭЙ ДҮҮРЭГ 14, 18-Р ХОРОО, СҮХБААТАР ДҮҮРЭГ 14-Р ХОРОО
"СЭЛБЭ ДЭД ТӨВ" 71 АЙЛЫН ОРОН СУУЦНЫ БАРИЛГА

2-4-р давхрын хучилтын хэвний байгуулалт

Масштаб:	Зургийн дугаар:	Хуудас:
М1: 100	ББ- 79	150
ЕГ Шифр: ББ-04/2025	ТГ Шифр:	Огноо: 2025

5-11-Р ДАВХРЫН ХУЧИЛТЫН ХЭВНИЙ БАЙГУУЛАЛТ М1:100

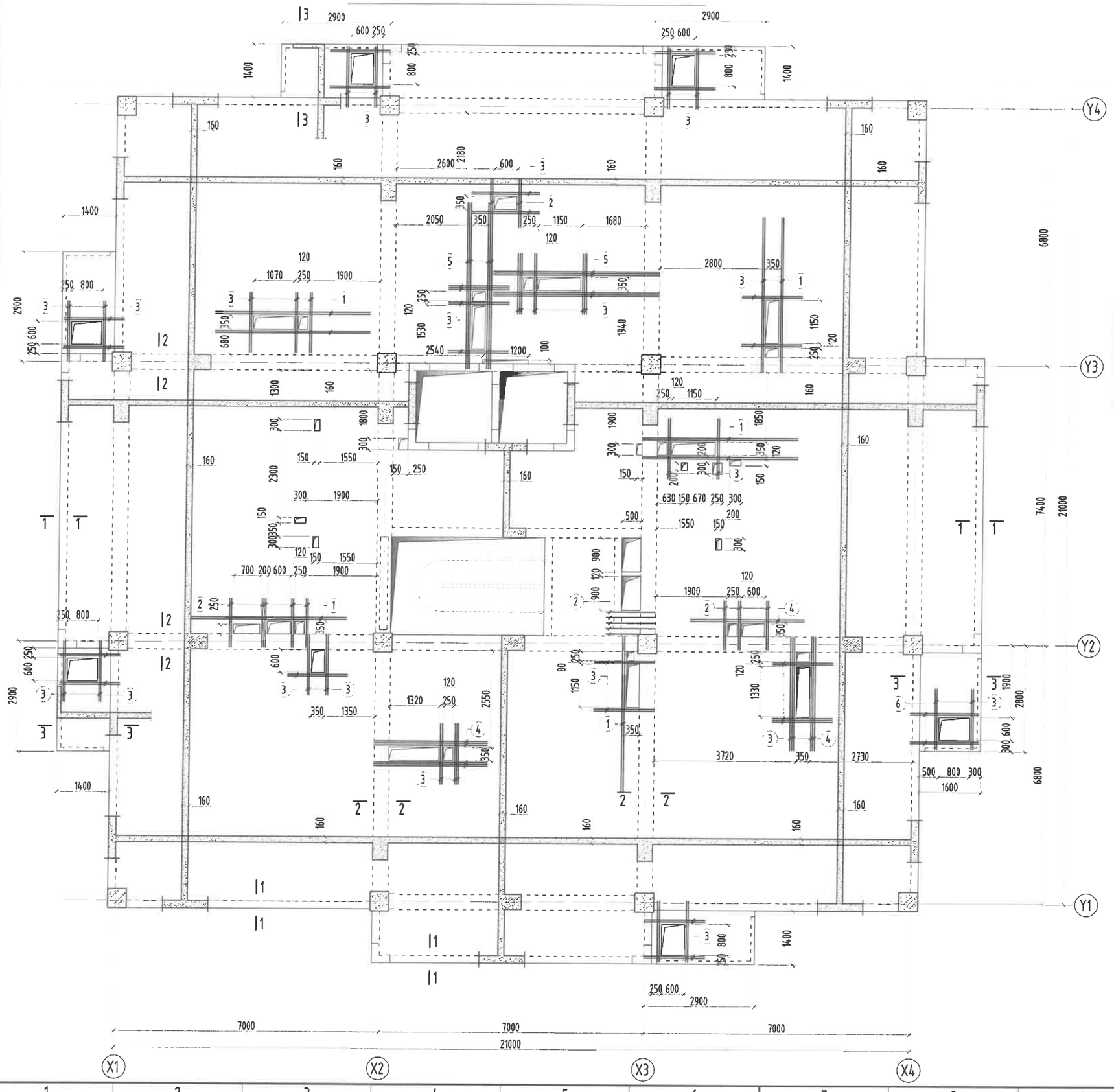

Нухний ирмэгийн арматурчлал /М1:25/

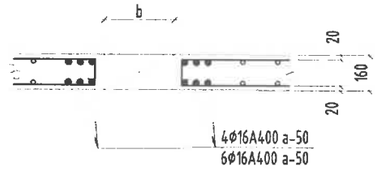

Цутгамал төмөр бетон бүтээцийн материалын тодорхойлолт

Поз	Тэмдэг глэгээ	Нэр	Тоо ширх	Жин /кг/ Нэгж	Нийт
		5-11-р давхрын хучилтны нухний ирмэгийн арматур	**7**	**1117**	**7822**
1		Ф 16 ГОСТ 5781-82 /А400/ L= 4100	32	6.47118	207.078
2		Ф 16 ГОСТ 5781-82 /А400/ L= 1300	48	2.05184	98.4882
3		Ф 16 ГОСТ 5781-82 /А400/ L= 1600	194	2.52534	489.916
4		Ф 16 ГОСТ 5781-82 /А400/ L= 3000	28	4.73501	132.58
5		Ф 16 ГОСТ 5781-82 /А400/ L= 4400	24	6.94468	166.672
6		Ф 16 ГОСТ 5781-82 /А400/ L= 1800	8	2.84101	22.728

Тайлбар:

1. Энэ зургийг бусад хуудастай хамт уншна.
2. Ажлын арматурын анги А400, А240.
3. Бүтээцийн бетоны анги В25.
4. Арматурын хамгаалах үеийн зузаан 20мм байна.
5. Цутгамал төмөр бетон бүтээцийг хэв хашмалд бэлтгэж цутгасны дараагаар бэхжилтийн 70-80%-д хүрсний дараа хэв хашмалыг авна.
6. Цутгамал хучилтанд хийгдэх дээд ба доод үеийн арматуруудын хоорондын зайг хэмжээнд нь барьж байх зориулалтаар хөндийрүүлэгчийг 1м-н алхамтайгаар хийх ба тоо ширхэгийг газар дээр нь гаргана.
7. Зураг тусгагдаагүй цэвэр бохир ус ЦБУ, ХАС, цахилгааны нүхийг холбогдох зургуудаас уншна.

Зөвшөөрөлцсөн:		
БА		Н.Мянганбаяр
ХАС		С.Энхдалай
ЦБУ		Ж.Отгонжаргал
Үе шат:		АЖЛЫН ЗУРАГ

ББСМО
БАРИЛГЫН ЗУРАГ ТОСОЛ, ЗӨВЛӨХ ҮЙЛЧИЛГЭЭ
Хаяг: БЗД, 30-р хороо "ББСМО"ХХК-н байр
Утас:77116139,99116139, 95103339
И-мэйл: bbsmo08@gmail.com info@bbsmo.mn
Вэб: BBSMO.mn

Захирал	Б.Сүнжидмаа
Инженер	Н.Түвшинтөгөлдөр
Гүйцэтгэсэн	Н.Түвшинтөгөлдөр
Шалгасан	Б.Ганзориг

УЛААНБААТАР ХОТ, ЧИНГЭЛТЭЙ ДҮҮРЭГ 14, 18-Р ХОРОО, СҮХБААТАР ДҮҮРЭГ 14-Р ХОРОО
"СЭЛБЭ ДЭД ТӨВ" 71 АЙЛЫН ОРОН СУУЦНЫ БАРИЛГА

5-11-р давхрын хучилтын хэвний байгуулалт

Масштаб:	Зургийн дугаар:	Хуудас:
М1: 100	ББ- 80	150
ЕГ Шифр: ББ-04/2025	ТГ Шифр:	Огноо: 2025

12-Р ДАВХРЫН ХУЧИЛТЫН ХЭВНИЙ БАЙГУУЛАЛТ М1:100

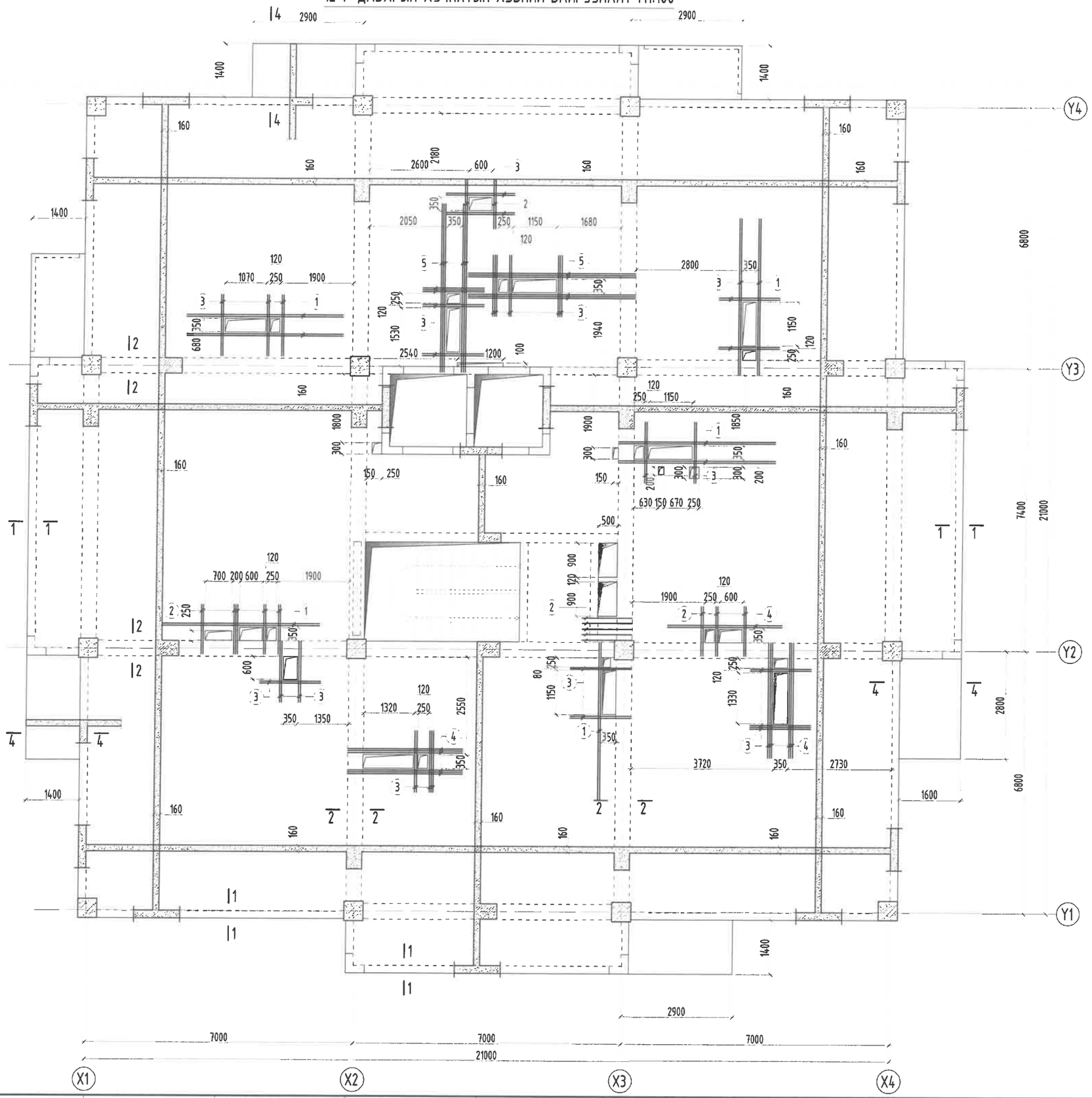

Нүхний ирмэгийн арматурчлал /М1:25/

Цутгамал төмөр бетон бүтээцийн материалын тодорхойлолт									
Поз	Тэмдэглэгээ	Нэр					Тоо ширхэг	Жин /кг/ Нэгж	Нийт
		12-р давхрын хучилтны нүхний ирмэгийн арматур					1	816.6	816.6
1		Ø	16	ГОСТ 5781-82 /А400/	L=	4100	32	6.47118	207.078
2		Ø	16	ГОСТ 5781-82 /А400/	L=	1300	38	2.05184	77.9698
3		Ø	16	ГОСТ 5781-82 /А400/	L=	1600	92	2.52534	232.331
4		Ø	16	ГОСТ 5781-82 /А400/	L=	3000	28	4.73501	132.58
5		Ø	16	ГОСТ 5781-82 /А400/	L=	4400	24	6.94468	166.672

Тайлбар:

1. Энэ зургийг бусад хуудастай хамт уншиж.
2. Ажлын арматурын анги А400, А240.
3. Бүтээцийн бетоны анги В25.
4. Арматурын хамгаалах үеийн зузаан 20мм байна.
5. Цутгамал төмөр бетон бүтээцийг хэв хашмалд бэлтгэж цутгасны дараагаар бэхжилтийн 70-80%-д хүрсний дараа хэв хашмалыг авна.
6. Цутгамал хучилтанд хийгдэх дэвсгэр ба доод үеийн арматуруудын хоорондын зайг хэмжээнд нь барьж байх зорилгоор хөндийрүүлэгчийг 1м-н алхамтайгаар хийх ба тоо ширхэгийг газар дээр нь гаргана.
7. Зураг тусгагдаагүй цэвэр бохир ус ЦБУ, ХАС, цахилгааны нүхийг холбогдох зургуудаас үзнэ.

Зөвшөөрөлцсөн:		
БА		Н.Мянганбаяр
ХАС		С.Энхдалай
ЦБУ		Ж.Отгонжаргал
Үе шат:		АЖЛЫН ЗУРАГ
ББСМО БАРИЛГЫН ЗУРАГ ТӨСӨЛ, ЗӨВЛӨХ ҮЙЛЧИЛГЭЭ		Хаяг: БЗД, 30-р хороо "ББСМО"ХХК-н байр Утас:77116139,99116139, 95103339 И-мэйл: bbsmo08@gmail.com info@bbsmo.mn Вэб: BBSMO.mn
Захирал		Б.Сүнжидмаа
Инженер		Н.Түвшинтөгөлдөр
Гүйцэтгэсэн		Н.Түвшинтөгөлдөр
Шалгасан		Б.Ганзориг

УЛААНБААТАР ХОТ, ЧИНГЭЛТЭЙ ДҮҮРЭГ 14, 18-Р ХОРОО, СҮХБААТАР ДҮҮРЭГ 14-Р ХОРОО
"СЭЛБЭ ДЭД ТӨВ" 71 АЙЛЫН ОРОН СУУЦНЫ БАРИЛГА

12-р давхрын хучилтын хэвний байгуулалт

Масштаб:	Зургийн дугаар:	Хуудас:
М1: 100	ББ- 81	150
ЕГ Шифр: ББ-04/2025	ТГ Шифр:	Огноо: 2025

2-12-Р ДАВХРЫН ХУЧИЛТЫН ДООД ҮЕИЙН АРМАТУРЧЛАЛ М1:100

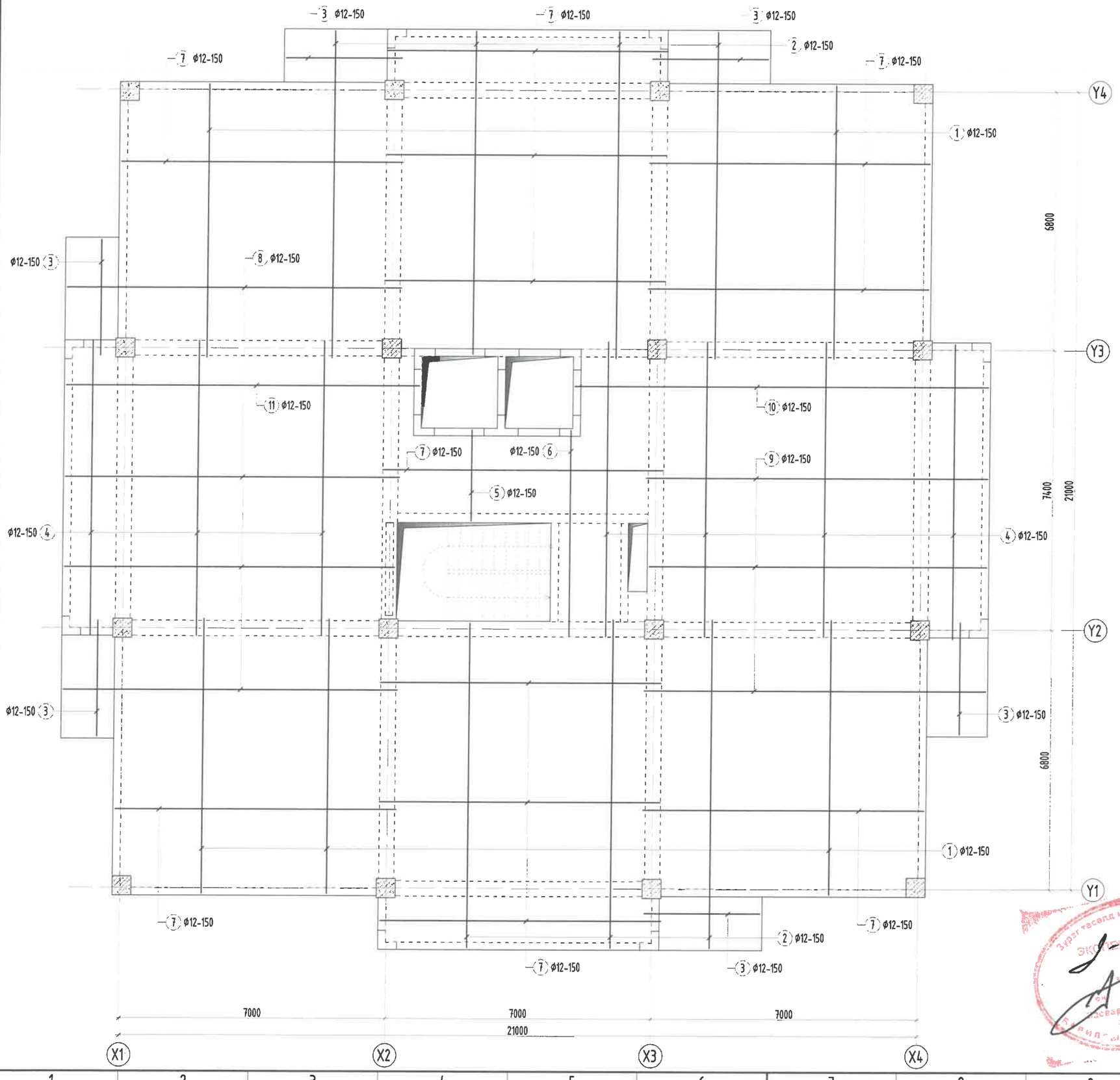

Тайлбар:

1. Энэ зургийг бусад хуудастай хамт үзнэ.
2. Ажлын арматурын анги А400, А240.
3. Бүтээцийн бетоны анги В25.
4. Арматурын хамгаалах үеийн зузаан 20мм байна.
5. Цутгамал төмөр бетон бүтээцийг хэв хашмалд бэлтгэж цутгасны дараагаар бэхжилтийн 70-80%-д хүрсний дараа хэв хашмалыг авна.
6. Цутгамал хучилтанд хийгдэх дээд ба доод үеийн арматуруудын хоорондын зайг хэмжээнд нь барьж байх зорилгалтаар хөндийрүүлэгчийг 1м-н алхамтайгаар хийх ба тоо ширхэгийг газар дээр нь гаргана.
7. Зураг тусгагдаагүй цэвэр бохир ус ЦБУ, ХАС, цахилгааны нүхийг холбогдох зургуудаас үзнэ.

Үе шат:	АЖЛЫН ЗУРАГ
ББСМО ЗАРИАЛЫН ЗУРАГ ТӨСӨЛ, ЗӨВЛӨХ ҮЙЛЧИЛГЭЭ	Хаяг: БЗД, 30-р хороо "ББСМО"ХХК-н байр Утас:77116139,99116139, 95103339 И-мэйл: bbsmo08@gmail.com info@bbsmo.mn Вэб: BBSMO.mn
Захирал	Б.Сүнжидмаа
Инженер	Н.Түвшинтөгөлдөр
Гүйцэтгэсэн	Н.Түвшинтөгөлдөр
Шалгасан	Б.Ганзориг

УЛААНБААТАР ХОТ, ЧИНГЭЛТЭЙ ДҮҮРЭГ 14, 18-Р ХОРОО, СҮХБААТАР ДҮҮРЭГ 14-Р ХОРОО "СЭЛБЭ ДЭД ТӨВ" 71 АЙЛЫН ОРОН СУУЦНЫ БАРИЛГА

2-12-р давхрын хучилтын доод үеийн арматурчлал

Масштаб: М1: 100	Зургийн дугаар: ББ- 82	Хуудас: 150
ЕГ Шифр: ББ-04/2025	ТГ Шифр:	Огноо: 2025

2-12-Р ДАВХРЫН ХУЧИЛТЫН ДЭЭД ҮЕИЙН АРМАТУРЧЛАЛ М1:100

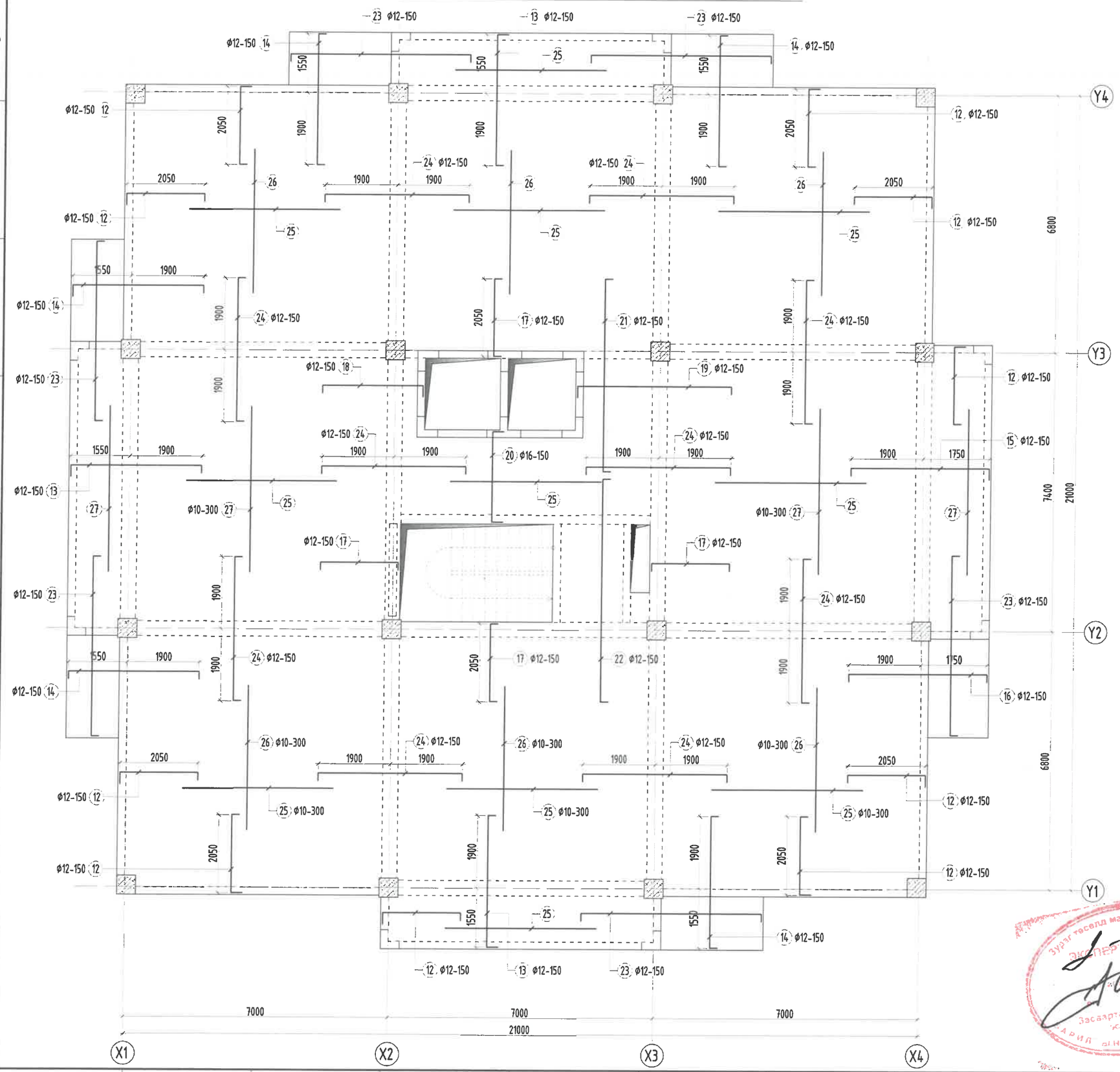

Тайлбар:

1. Энэ зургийг бусад хуудастай хамт үзнэ.
2. Ажлын арматурын анги А400, А240.
3. Бүтээцийн бетоны анги В25.
4. Арматурын хамгаалах үеийн зузаан 20мм байна.
5. Цутгамал төмөр бетон бүтээцийг хэв хашмалд бэлтгэж цутгасны дараагаар бэхжилтийн 70-80%-д хүрсний дараа хэв хашмалыг авна.
6. Цутгамал хучилтанд хийгдэх дэвсгэр ба доод үеийн арматуруудын хоорондын зайг хэмжээнд нь барьж байх зориулалтаар хөндийрүүлэгчийг 1м-н алхамтайгаар хийх ба тоо ширхэгийг газар дээр нь гаргана.
7. Зураг тусгаагдаагүй цэвэр бохир ус ЦБУ, ХАС, цахилгааны нүхийг холбогдох зургуудаас үзнэ.

Үе шат:	АЖЛЫН ЗУРАГ
ББСМО БАРИЛГЫН ЗУРАГ ТӨСӨЛ, ЗӨВЛӨХ ҮЙЛЧИЛГЭЭ	Хаяг: БЗД, 30-р хороо "ББСМО"ХХК-н байр Утас:77116139,99116139, 95103339 И-мэйл: bbsmo08@gmail.com info@bbsmo.mn Вэб: BBSMO.mn
Захирал	Б.Сүнжидмаа
Инженер	Н.Түвшинтөгөлдөр
Гүйцэтгэсэн	Н.Түвшинтөгөлдөр
Шалгасан	Б.Ганзориг

УЛААНБААТАР ХОТ, ЧИНГЭЛТЭЙ ДҮҮРЭГ 14, 18-Р ХОРОО, СҮХБААТАР ДҮҮРЭГ 14-Р ХОРОО
"СЭЛБЭ ДЭД ТӨВ" 71 АЙЛЫН ОРОН СУУЦНЫ БАРИЛГА

2-12-р давхрын хучилтын дээд үеийн арматурчлал

Масштаб: М1: 100	Зургийн дугаар: ББ- 83	Хуудас: 150
ЕГ Шифр: ББ-04/2025	ТГ Шифр:	Огноо: 2025

ОГТЛОЛ 1-1 М1:20

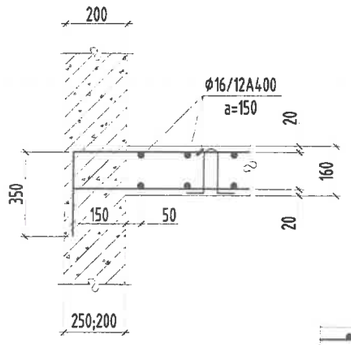

ОГТЛОЛ 2-2 М1:20

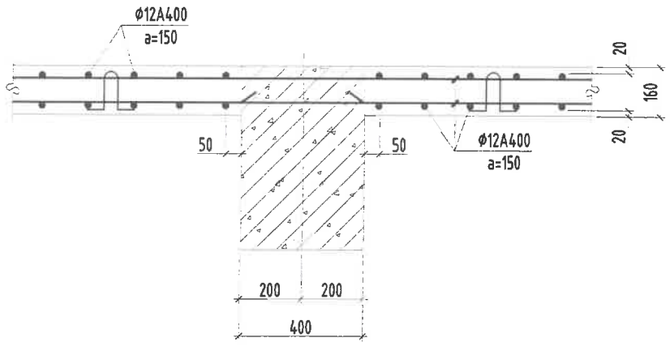

ОГТЛОЛ 3-3 М1:20

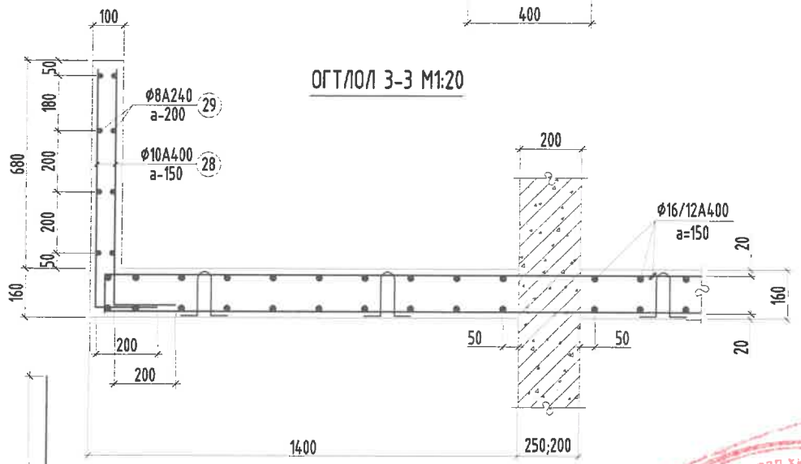

ОГТЛОЛ 4-4 М1:20

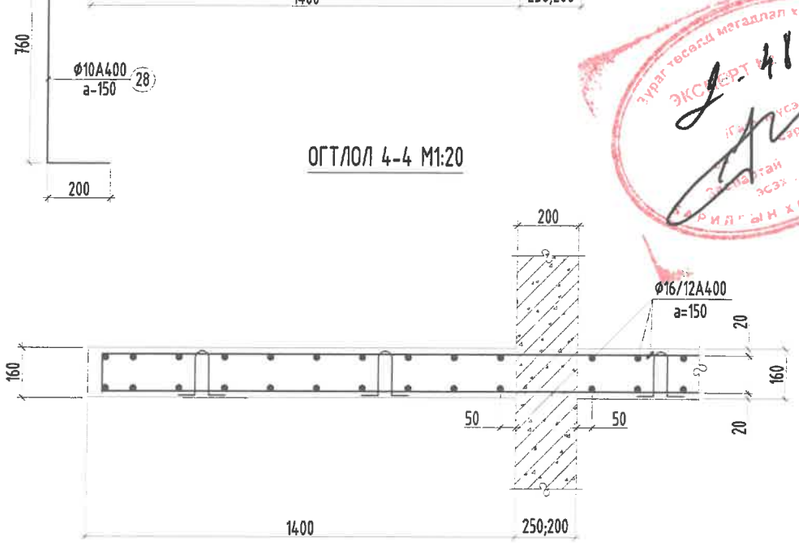

Хэсгийн тодорхойлолт

Поз	12	13	14	15	16
Загвар	350 / 2050 / 125	350 / 3450 / 125	125 / 3450 / 125	350 / 3650 / 125	125 / 3650 / 125
Поз	17	18	19	20	21
Загвар	125 / 2050 / 125	350 / 2650 / 125	350 / 4050 / 125	350 / 2400 / 350	125 / 5100 / 125
Поз	22	23	24		
Загвар	125 / 5900 / 125	125 / 4750 / 125	125 / 3800 / 125		

Цутгамал төмөр бетон бүтээцийн материалын тодорхойлолт

Поз	Тэмдэглэгээ	Нэр					Тоо ширх	Жин /кг/ Нэгж	Жин /кг/ Нийт
		2-12-р давхрын хучилтын арматур					**11**	**10489.2**	**115381.1**
		Хучилтын доод үеийн арматур					**1**	**5608.1**	**5608.1**
1		ø	12	ГОСТ 5781-82*	/А400/	L= 7200	130	6.392	830.994
2		ø	12	ГОСТ 5781-82*	/А400/	L= 8500	142	7.546	1071.592
3		ø	12	ГОСТ 5781-82*	/А400/	L= 3000	55	2.663	146.489
4		ø	12	ГОСТ 5781-82*	/А400/	L= 7800	118	6.925	817.144
5		ø	12	ГОСТ 5781-82*	/А400/	L= 2400	30	2.131	63.923
6		ø	12	ГОСТ 5781-82*	/А400/	L= 5450	4	4.839	19.354
7		ø	12	ГОСТ 5781-82*	/А400/	L= 7400	224	6.570	1471.641
8		ø	12	ГОСТ 5781-82*	/А400/	L= 8700	69	7.724	532.955
9		ø	12	ГОСТ 5781-82*	/А400/	L= 8900	51	7.902	402.979
10		ø	12	ГОСТ 5781-82*	/А400/	L= 10900	14	9.677	135.480
11		ø	12	ГОСТ 5781-82*	/А400/	L= 9300	14	8.257	115.593
		Хучилтын дээд үеийн арматур					**1**	**4881.1**	**4881.1**
12		ø	12	ГОСТ 5781-82*	/А400/	L= 2530	271	2.246	608.712
13		ø	12	ГОСТ 5781-82*	/А400/	L= 3930	135	3.489	471.030
14		ø	12	ГОСТ 5781-82*	/А400/	L= 3700	90	3.285	295.642
15		ø	12	ГОСТ 5781-82*	/А400/	L= 4130	47	3.667	172.334
16		ø	12	ГОСТ 5781-82*	/А400/	L= 3900	18	3.462	62.325
17		ø	12	ГОСТ 5781-82*	/А400/	L= 2300	99	2.042	202.155
18		ø	12	ГОСТ 5781-82*	/А400/	L= 3130	14	2.779	38.904
19		ø	12	ГОСТ 5781-82*	/А400/	L= 4530	14	4.022	56.305
20		ø	16	ГОСТ 5781-82*	/А400/	L= 3100	26	4.893	127.214
21		ø	12	ГОСТ 5781-82*	/А400/	L= 5350	12	4.750	56.998
22		ø	12	ГОСТ 5781-82*	/А400/	L= 6150	16	5.460	87.361
23		ø	12	ГОСТ 5781-82*	/А400/	L= 5000	55	4.439	244.149
24		ø	12	ГОСТ 5781-82*	/А400/	L= 4050	348	3.596	1251.285
25		ø	10	ГОСТ 5781-82*	/А400/	L= 4000	196	2.466	483.365
26		ø	10	ГОСТ 5781-82*	/А400/	L= 3800	132	2.343	309.255
27		ø	10	ГОСТ 5781-82*	/А400/	L= 4400	54	2.713	146.489
28		ø	10	ГОСТ 5781-82*	/А400/	L= 960	324	0.592	191.768
29		ø	8	ГОСТ 5781-82*	/А240/	L= 4000	48	1.578	75.760
		Бетон орц, В25					**V=71.7x11=788.7м³**		

Тайлбар:

1. Энэ зургийг бусад хуудастай хамт үзнэ.
2. Ажлын арматурын анги А400, А240.
3. Бүтээцийн бетоны анги В25.
4. Арматурын хамгаалах үеийн зузаан 20мм байна.
5. Цутгамал төмөр бетон бүтээцийг хэв хашмалд бэлтгэж цутгасны дараагаар бэхжилтийн 70-80%-д хүрсний дараа хэв хашмалыг авна.
6. Цутгамал хучилтанд хийгдэх дээд ба доод үеийн арматуруудын хоорондын зайг хэмжээнд нь барьж байх зориулалтаар хөндийрүүлэгчийг 1м-н алхамтайгаар хийх ба тоо ширхэгийг газар дээр нь гаргана.
7. Зураг тусгаагдаагүй цэвэр бохир ус ЦБУ, ХАС, цахилгааны нүхийг холбогдох зургуудаас үзнэ.

Ye шат:	АЖЛЫН ЗУРАГ

ББСМО
БАРИЛГЫН ЗУРАГ ТӨСӨЛ, ЗӨВЛӨХ ҮЙЛЧИЛГЭЭ
Хаяг: БЗД, 30-р хороо "ББСМО"ХХК-н байр
Утас:77116139,99116139, 95103339
И-мэйл: bbsmo08@gmail.com info@bbsmo.mn
Вэб: BBSMO.mn

Захирал		Б.Сүнжидмаа
Инженер		Н.Түвшинтөгөлдөр
Гүйцэтгэсэн		Н.Түвшинтөгөлдөр
Шалгасан		Б.Ганзориг

УЛААНБААТАР ХОТ, ЧИНГЭЛТЭЙ ДҮҮРЭГ 14, 18-Р ХОРОО, СҮХБААТАР ДҮҮРЭГ 14-Р ХОРОО
"СЭЛБЭ ДЭД ТӨВ" 71 АЙЛЫН ОРОН СУУЦНЫ БАРИЛГА

2-12-р давхрын хучилтын огтлолууд, материалын түүвэр

Масштаб: М1: 20	Зургийн дугаар: ББ- 84	Хуудас: 150
ЕГ Шифр: ББ-04/2025	ТГ Шифр:	Огноо: 2025

ТЕХНИКИЙН ДАВХРЫН ХУЧИЛТЫН ХЭВНИЙ БАЙГУУЛАЛТ М1:100

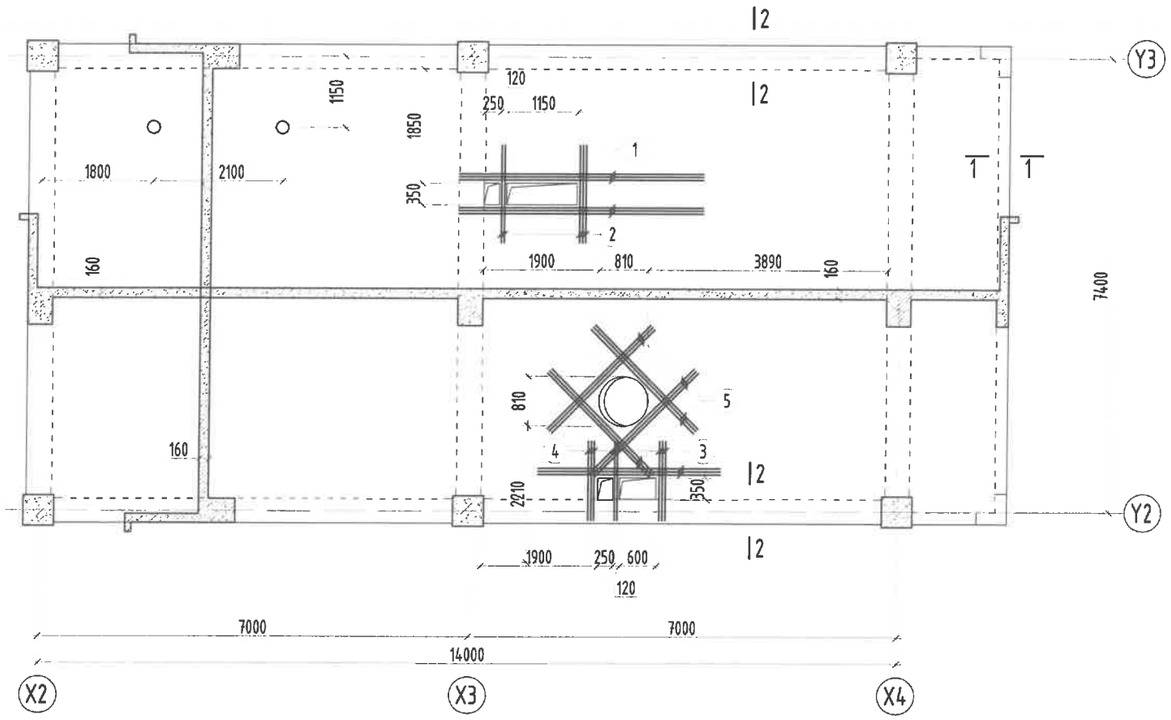

Лифтний угсралтын дэгээ арматур /М1:25/

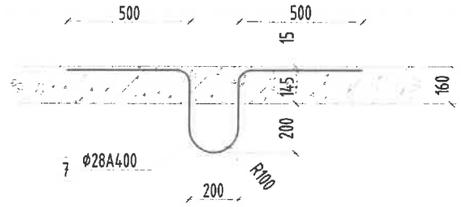

Нүхний ирмэгийн арматурчлал /М1:25/

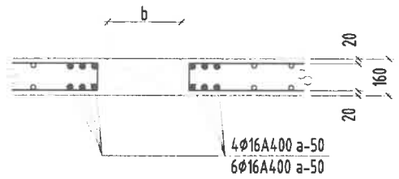

ОГТЛОЛ 1-1 М1:20

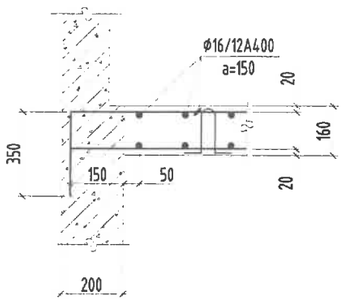

ОГТЛОЛ 2-2 М1:20

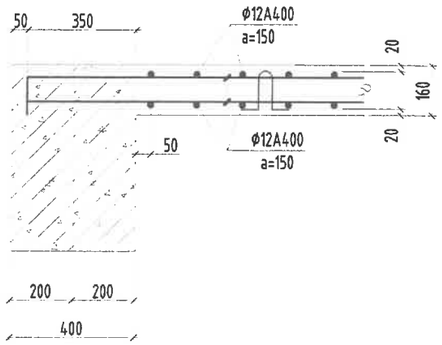

Цутгамал төмөр бетон бүтээцийн материалын тодорхойлолт									
Поз	Тэмдэглэгээ	Нэр					Тоо ширх	Жин /кг/ Нэгж	Жин /кг/ Нийт
		Техникийн давхрын хучилтны нүхний ирмэгийн арматур					1	253.2	253.2
1		Ф	16	ГОСТ 5781-82*	/А400/	L= 4000	12	6.31334	75.7601
2		Ф	16	ГОСТ 5781-82*	/А400/	L= 1600	10	2.52534	25.2534
3		Ф	16	ГОСТ 5781-82*	/А400/	L= 3000	6	4.73501	28.4101
4		Ф	16	ГОСТ 5781-82*	/А400/	L= 1300	16	2.05184	32.8294
5		Ф	16	ГОСТ 5781-82*	/А400/	L= 2400	24	3.78801	90.9122

Цутгамал төмөр бетон бүтээцийн материалын тодорхойлолт									
Поз	Тэмдэглэгээ	Нэр					Тоо шит	Жин /кг/ Нэгж	Жин /кг/ Нийт
		Лифтний угсралтын дэгээ арматур					1	18.37	18.37
7		Ф	28	ГОСТ 5781-82*	/А400/	L= 1900	2	9.18394	18.3679

Тайлбар:

1. Энэ зургийг бусад хуудастай хамт үзнэ.
2. Ажлын арматурын анги А400, А240.
3. Бүтээцийн бетоны анги В25.
4. Арматурын хамгаалах үеийн зузаан 20мм байна.
5. Цутгамал төмөр бетон бүтээцийг хэв хашмалд бэлтгэж цутгасны дараагаар бэхжилтийн 70-80%-д хүрсний дараа хэв хашмалыг авна.
6. Цутгамал хучилтанд хийгдэх дээд ба доод үеийн арматуруудын хоорондын зайг хэмжээнд нь барьж байх зориулалтаар хөндийрүүлэгчийг 1м-н алхамтайгаар хийх ба тоо ширхэгийг газар дээр нь гаргана.
7. Зураг тусгагдаагүй цэвэр бохир ус ЦБУ, ХАС, цахилгааны нүхийг холбогдох зургуудаас үзнэ.

Зөвшөөрөлцсөн:

БА		Н.Мянганбаяр
ХАС		С.Энхдалай
ЦБУ		Ж.Отгонжаргал

Үе шат: АЖЛЫН ЗУРАГ

ББСМО
БАРИЛГЫН ЗУРАГ ГОСОЛ, ЗӨВЛӨХ ҮЙЛЧИЛГӨӨ
Хаяг: БЗД, 30-р хороо "ББСМО"ХХК-н байр
Утас:77116139,99116139, 95103339
И-мэйл: bbsmo08@gmail.com info@bbsmo.mn
Вэб: BBSMO.mn

Захирал		Б.Гүнжидмаа
Инженер		Н.Түвшинтөгөлдөр
Гүйцэтгэсэн		Н.Түвшинтөгөлдөр
Шалгасан		Б.Ганзориг

УЛААНБААТАР ХОТ, ЧИНГЭЛТЭЙ ДҮҮРЭГ 14, 18-Р ХОРОО, СҮХБААТАР ДҮҮРЭГ 14-Р ХОРОО
"СЭЛБЭ ДЭД ТӨВ" 71 АЙЛЫН ОРОН СУУЦНЫ БАРИЛГА

Техникийн давхрын хучилтын хэвний байгуулалт

Масштаб: М1: 100	Зургийн дугаар: ББ- 85	Хуудас: 150
ЕГ Шифр: ББ-04/2025	ТГ Шифр:	Огноо: 2025

ТЕХНИКИЙН ДАВХРЫН ХУЧИЛТЫН ДООД ҮЕИЙН АРМАТУРЧЛАЛ М1:100

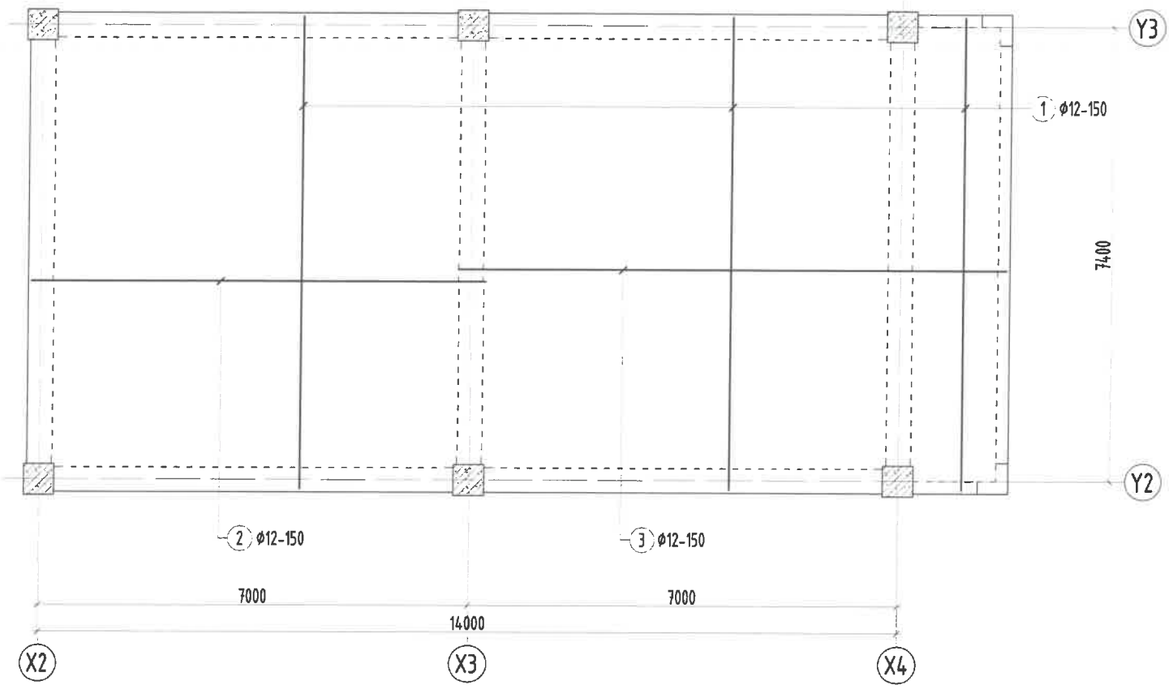

Хэсгийн тодорхойлолт

Поз	4	5	6	7
Загвар	125 – 2050 – 125	350 – 2050 – 125	125 – 3800 – 125	350 – 3650 – 125

Цутгамал төмөр бетон бүтээцийн материалын тодорхойлолт										
Поз	Тэмдэглэгээ	Нэр						Тоо ширхэг	Жин /кг/ Нэгж	Жин /кг/ Нийт
		Техникийн давхрын хучилтын арматур						**1**	**2447**	**2447.185**
		Хучилтын доод үеийн арматур						**1**	**1354**	**1354.272**
1		Ø	12	ГОСТ 5781-82*	/А400/	L=	7700	98	6.83617	669.944508
2		Ø	12	ГОСТ 5781-82*	/А400/	L=	7400	47	6.56982	308.781738
3		Ø	12	ГОСТ 5781-82*	/А400/	L=	9000	47	7.99033	375.545357
		Хучилтын дээд үеийн арматур						**1**	**1093**	**1092.913**
4		Ø	12	ГОСТ 5781-82*	/А400/	L=	2300	223	2.04197	455.359844
5		Ø	12	ГОСТ 5781-82*	/А400/	L=	2530	20	2.24617	44.9233926
6		Ø	12	ГОСТ 5781-82*	/А400/	L=	4050	47	3.59565	168.995411
7		Ø	12	ГОСТ 5781-82*	/А400/	L=	4130	47	3.66667	172.333592
8		Ø	10	ГОСТ 5781-82*	/А400/	L=	4400	49	2.71277	132.925498
9		Ø	10	ГОСТ 5781-82*	/А400/	L=	4000	48	2.46615	118.375211
		Бетон орц. В25						**V=16.5м³**		

ТЕХНИКИЙН ДАВХРЫН ХУЧИЛТЫН ДЭЭД ҮЕИЙН АРМАТУРЧЛАЛ М1:100

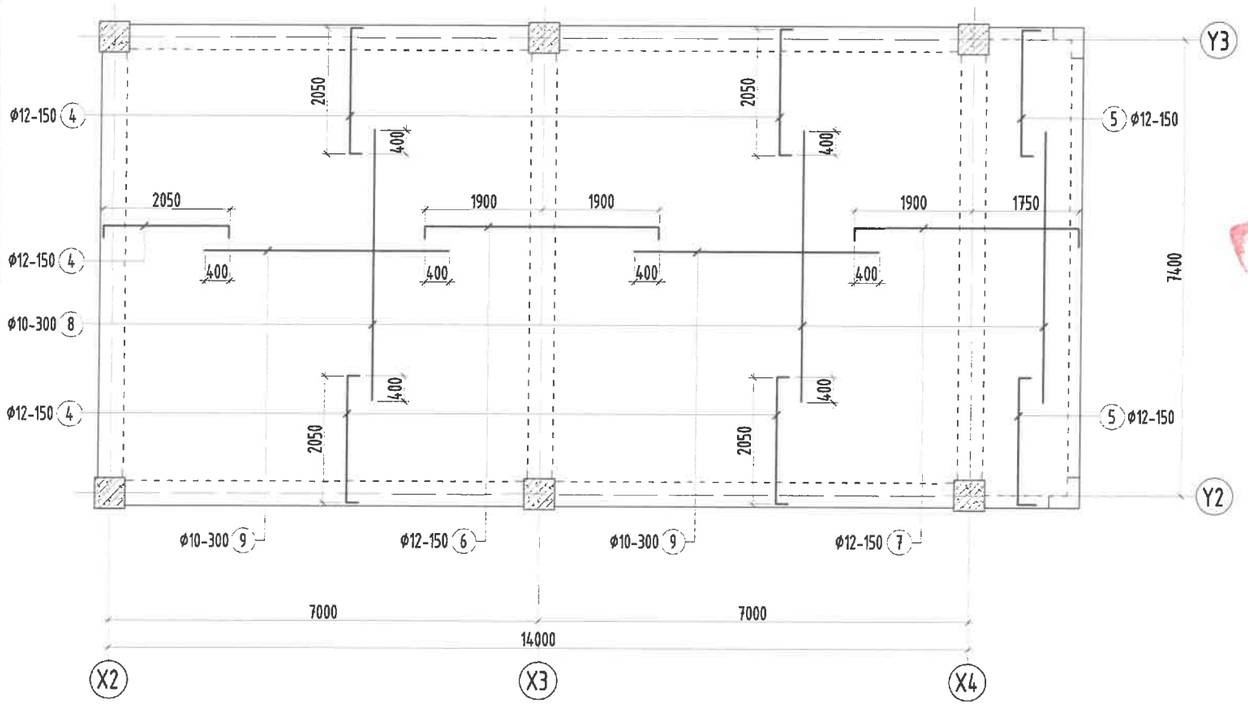

Тайлбар:

1. Энэ зургийг бусад хуудастай хамт үзнэ.
2. Ажлын арматурын анги А400, А240.
3. Бүтээцийн бетоны анги В25.
4. Арматурын хамгаалах үеийн зузаан 20мм байна.
5. Цутгамал төмөр бетон бүтээцийг хэв хашмалд бэлтгэж цутгасны дараагаар бэхжилтийн 70-80%-д хүрсний дараа хэв хашмалыг авна.
6. Цутгамал хучилтанд хийгдэх дээд ба доод үеийн арматуруудын хоорондын зайг хэмжээнд нь барьж байх зориулалтаар хөндийрүүлэгчийг 1м-н алхамтайгаар хийх ба тоо ширхэгийг газар дээр нь гаргана.
7. Зураг тусгаагдаагүй цэвэр бохир ус ЦБУ, ХАС, цахилгааны нүхийг холбогдох зургуудаас үзнэ.

Үе шат:	АЖЛЫН ЗУРАГ
ББСМО ЗАРИЛГЫН ЗУРАГ ТӨСӨЛ, ЗӨВЛӨХ ҮЙЛЧИЛГЭЭ	Хаяг: БЗД, 30-р хороо "ББСМО"ХХК-н байр Утас:77116139,99116139, 95103339 И-мэйл: bbsmo08@gmail.com info@bbsmo.mn Вэб: BBSMO.mn
Захирал	Б.Сүнжидмаа
Инженер	Н.Түвшинтөгөлдөр
Гүйцэтгэсэн	Н.Түвшинтөгөлдөр
Шалгасан	Б.Ганзориг
УЛААНБААТАР ХОТ, ЧИНГЭЛТЭЙ ДҮҮРЭГ 14, 18-Р ХОРОО, СҮХБААТАР ДҮҮРЭГ 14-Р ХОРОО "СЭЛБЭ ДЭД ТӨВ" 71 АЙЛЫН ОРОН СУУЦНЫ БАРИЛГА	
Техникийн давхрын хучилтын арматурчлал, түүвэр	
Масштаб: М1: 100	Зургийн дугаар: ББ- 86 / Хуудас: 150
ЕГ Шифр: ББ-04/2025	ТГ Шифр: / Огноо: 2025

ЦУТГАМАЛ ТӨМӨР БЕТОН ПАРАПЕТНЫ БАЙГУУЛАЛТ М1:100

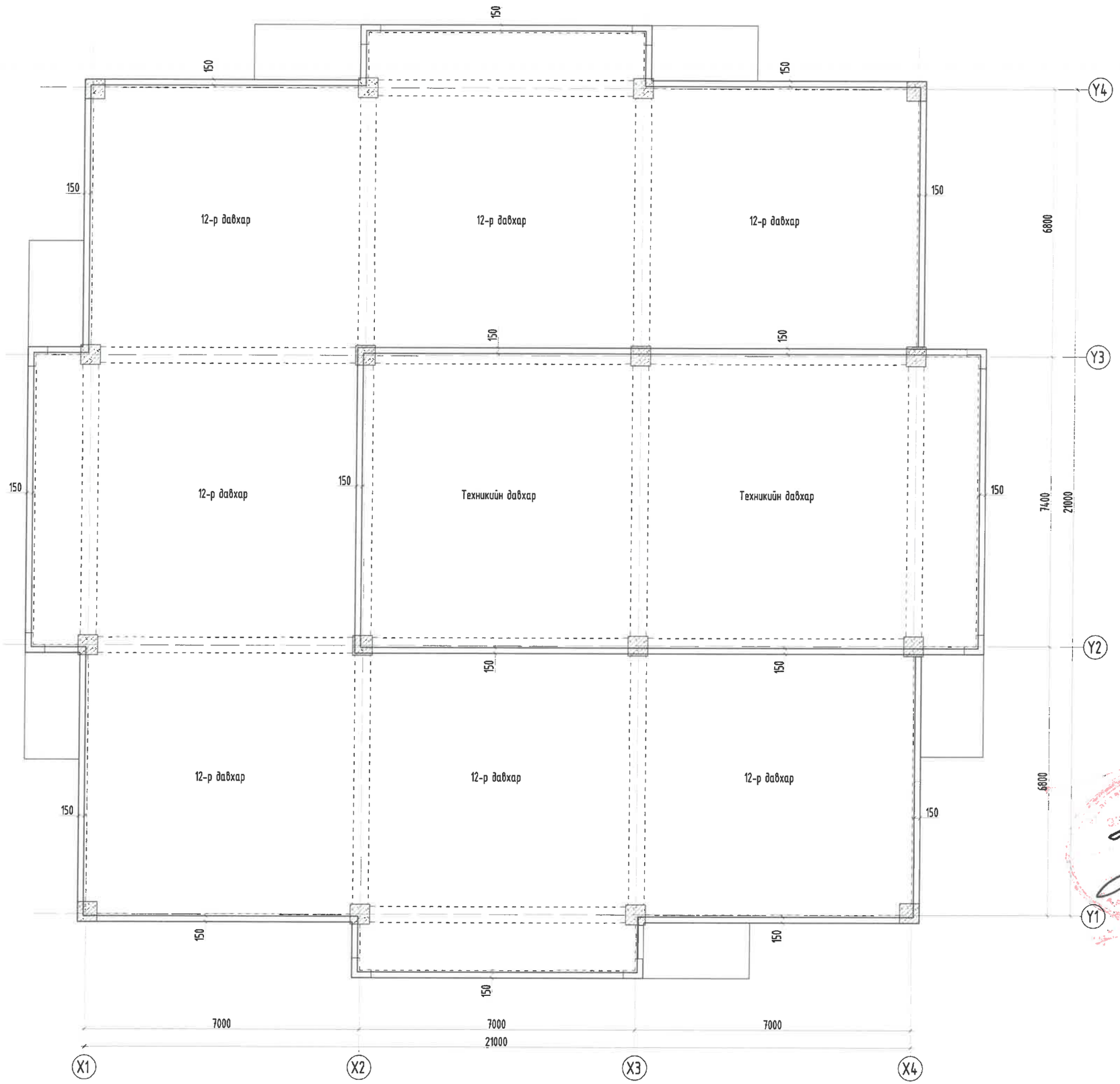

Тайлбар:

1. Энэ зургийг бусад хуудастай хамт үзнэ.
2. Ажлын арматурын анги А400, А240.
3. Бутээцийн бетоны анги В20.
4. Арматурын хамгаалах үеийн зузаан 20мм байна.

Ye шат:	АЖЛЫН ЗУРАГ
ББСМО БАРИЛГЫН ЗУРАГ ТӨСӨЛ, ЗӨВЛӨХ ҮЙЛЧИЛГЭЭ	Хаяг: БЗД, 30-р хороо "ББСМО"ХХК-н байр Утас:77116139,99116139, 95103339 И-мэйл: bbsmo08@gmail.com info@bbsmo.mn Вэб: BBSMO.mn
Захирал	Б.Сүнжидмаа
Инженер	Н.Түвшинтөгөлдөр
Гүйцэтгэсэн	Н.Түвшинтөгөлдөр
Шалгасан	Б.Ганзориг

УЛААНБААТАР ХОТ, ЧИНГЭЛТЭЙ ДҮҮРЭГ 14, 18-Р ХОРОО, СҮХБААТАР ДҮҮРЭГ 14-Р ХОРОО
"СЭЛБЭ ДЭД ТӨВ" 71 АЙЛЫН ОРОН СУУЦНЫ БАРИЛГА

Төмөр бетон паралетны байгуулалт

Масштаб: М1: 100	Зургийн дугаар: ББ- 87	Хуудас: 150
ЕГ Шифр: ББ-04/2025	ТГ Шифр:	Огноо: 2025

ПАРАПЕТНЫ АРМАТУРЧЛАЛ М1:20

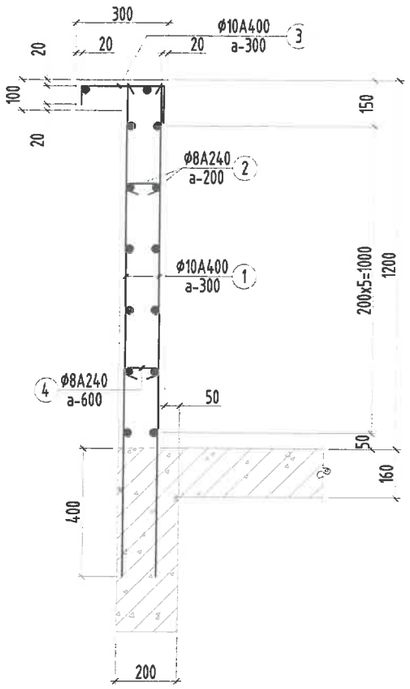

ПАРАПЕТНЫ АРМАТУРЧЛАЛ М1:20

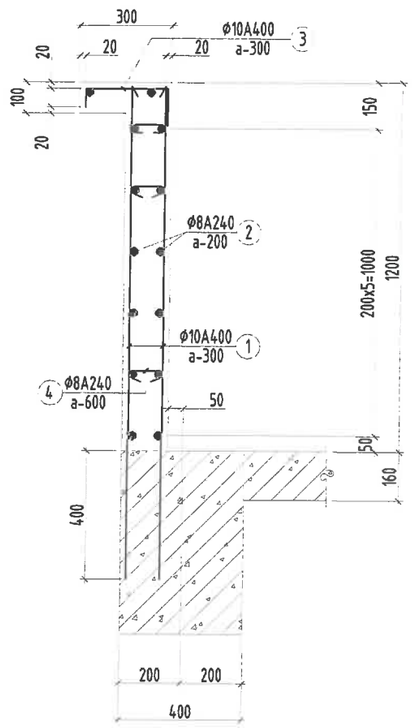

Хэсгийн тодорхойлолт

Поз	3	4
Загвар	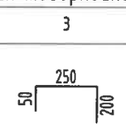	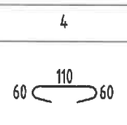

Цутгамал төмөр бетон бүтээцийн материалын тодорхойлолт										
Поз	Тэмдэглэгээ	Нэр						Тоо ширх	Жин /кг/ Нэгж	Нийт
		Парапетны арматур						**1**	**1785**	**1785**
1		ф	10	ГОСТ 5781-82*	/А400/	L=	1600	886	0.98646	874.004
2	у/м	ф	8	ГОСТ 5781-82*	/А240/	L=	133000	14	52.4797	734.715
3		ф	10	ГОСТ 5781-82*	/А400/	L=	500	443	0.30827	136.563
4		ф	8	ГОСТ 5781-82*	/А240/	L=	230	443	0.09075	40.2042
		Бетон орц, В15						**V=26.1м³**		

Тайлбар:
1. Энэ зургийг бусад хуудастай хамт үзнэ.
2. Ажлын арматурын анги А400, А240.
3. Бүтээцийн бетоны анги В20.
4. Арматурын хамгаалах үеийн зузаан 20мм байна.

Ye шат:	АЖЛЫН ЗУРАГ
ББСМО БАРИЛГЫН ЗУРАГ ТӨСӨЛ, ЗӨВЛӨХ ҮЙЛЧИЛГЭЭ	Хаяг: БЗД, 30-р хороо "ББСМО"ХХК-н байр Утас:77116139,99116139, 95103339 И-мэйл: bbsmo08@gmail.com info@bbsmo.mn Вэб: BBSMO.mn
Захирал	Б.Сүнжидмаа
Инженер	Н.Түвшинтөгөлдөр
Гүйцэтгэсэн	Н.Түвшинтөгөлдөр
Шалгасан	Б.Ганзориг

УЛААНБААТАР ХОТ, ЧИНГЭЛТЭЙ ДҮҮРЭГ 14, 18-Р ХОРОО, СҮХБААТАР ДҮҮРЭГ 14-Р ХОРОО
"СЭЛБЭ ДЭД ТӨВ" 71 АЙЛЫН ОРОН СУУЦНЫ БАРИЛГА

Төмөр бетон парапетны арматурчлал, түүвэр

Масштаб:	Зургийн дугаар:	Хуудас:
М1: 20	ББ- 88	150
ЕГ Шифр: ББ-04/2025	ТГ Шифр:	Огноо: 2025

Лифтний хучилтын хэвний байгуулалт
/М1:50/

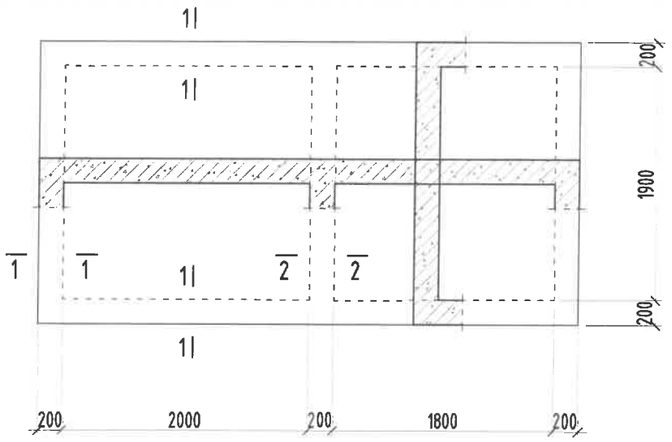

Лифтний хучилтын арматурчлал
/М1:50/

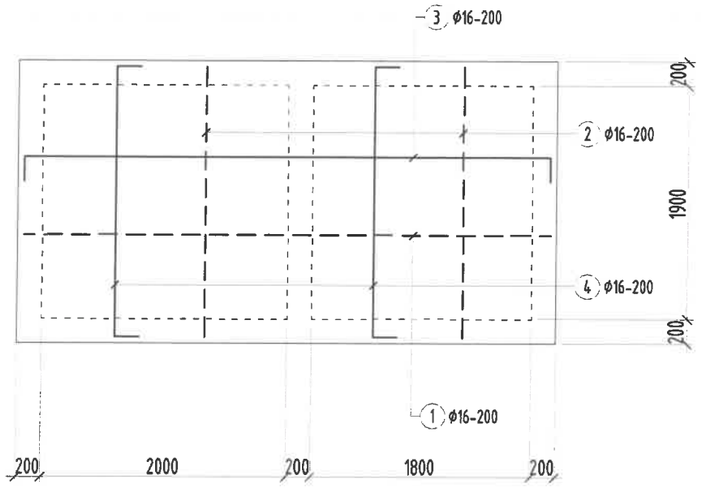

Огтлол 1-1
/М1:20/

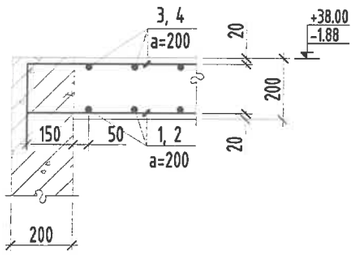

Огтлол 2-2
/М1:20/

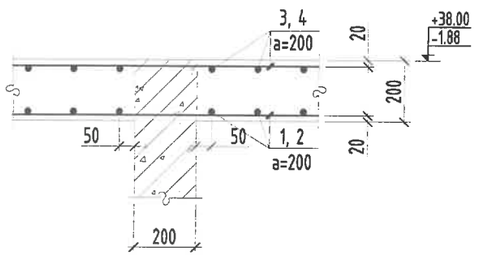

Хэсгийн тодорхойлолт

Поз	3	4
Загвар	300 — 4300 — 300	300 — 2200 — 300

Цутгамал төмөр бетон бүтээцийн материалын тодорхойлолт										
Поз	Тэмдэглэгээ	Нэр						Тоо	Жин /кг/	
								шир	Нэгж	Нийт
		Лифтний хучилтын арматур						2	303	606.1
1		ф	16	ГОСТ 5781-82*	/А400/	L=	4300	10	6.78685	67.8685
2		ф	16	ГОСТ 5781-82*	/А400/	L=	2200	20	3.47234	69.4468
3		ф	16	ГОСТ 5781-82*	/А400/	L=	4900	10	7.73385	77.3385
4		ф	16	ГОСТ 5781-82*	/А400/	L=	2800	20	4.41934	88.3868
		Бетон орц, В25						V=2.05x2=4.1		

Тайлбар:
1. Энэ зургийг бусад хуудастай хамт үзнэ.
2. Ажлын арматурын анги А400, А240.
3. Бүтээцийн бетоны анги В20.
4. Арматурын хамгаалах үеийн зузаан 20мм байна.

Үе шат:	АЖЛЫН ЗУРАГ

ББСМО ХХК
БАРИЛГЫН ЗУРАГ ТӨСӨЛ, ЗӨВЛӨХ ҮЙЛЧИЛГЭЭ
Хаяг: БЗД, 30-р хороо "ББСМО"ХХК-н байр
Утас:77116139,99116139, 95103339
И-мэйл: bbsmo08@gmail.com info@bbsmo.mn
Вэб: BBSMO.mn

Захирал	Б.Сүнжидмаа
Инженер	Н.Түвшинтөгөлдөр
Гүйцэтгэсэн	Н.Түвшинтөгөлдөр
Шалгасан	Б.Ганзориг

УЛААНБААТАР ХОТ, ЧИНГЭЛТЭЙ ДҮҮРЭГ 14, 18-Р ХОРОО, СҮХБААТАР ДҮҮРЭГ 14-Р ХОРОО
"СЭЛБЭ ДЭД ТӨВ" 71 АЙЛЫН ОРОН СУУЦНЫ БАРИЛГА

Лифтний хучилтын арматурчлал, материалын түүвэр

Масштаб:	Зургийн дугаар:	Хуудас:
М1: 50	ББ- 89	150
ЕГ Шифр: ББ-04/2025	ТГ Шифр:	Огноо: 2025

Огтлол 1-1
/М1:100/

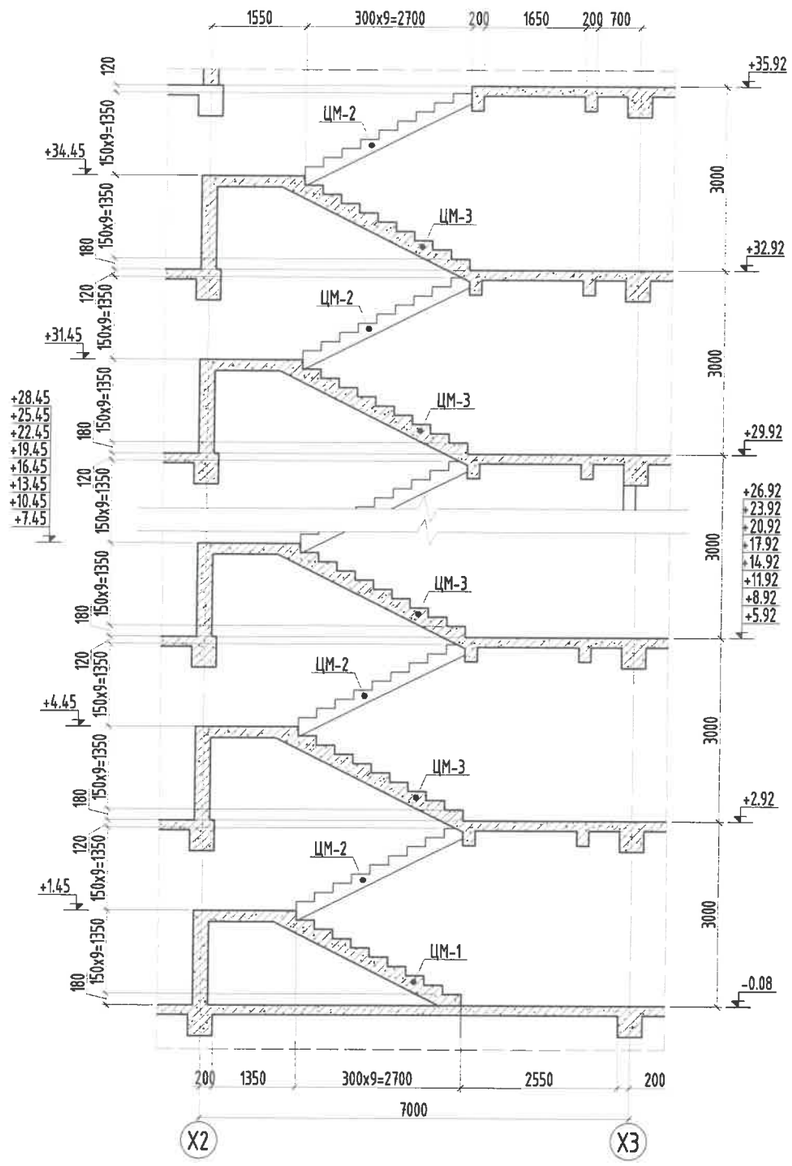

1-12-р давхрын шат Ш-1-н байгуулалт
/М1:100/

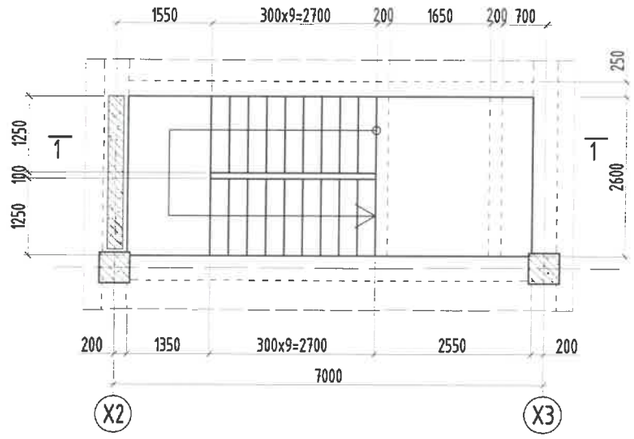

Тайлбар:

1. Энэ зургийг ББ-н бусад хуудастай хамт үзнэ.
2. Цутгамал төмөр бетон хийцийн ажлын арматурын анги А400.
3. Шатны төмөр бетон бүтээцийн бетоны анги В25.
4. Шатны төмөр бетон бүтээцийн хамгаалах үеийн зузаан 20мм байна.
5. Шатны төмөр бетон бүтээцийн хэв хашмал бэлтгэж цутгасны дараагаар бэхжилтийн бат бэхийн 70%-д хүрсэний дараа хэв хашмалыг авна.
6. Цутгамал төмөр бетон хийцийн ажлын БХБД 52-02-05-ын дагуу хийж гүйцэтгэнэ.

Ye шат:		АЖЛЫН ЗУРАГ
ББСМО БАРИЛГЫН ЗУРАГ ТӨСӨЛ, ЗӨВЛӨХ ҮЙЛЧИЛГЭЭ		Хаяг: БЗД, 30-р хороо "ББСМО"ХХК-н байр Утас:77116139,99116139, 95103339 И-мэйл: bbsmo08@gmail.com info@bbsmo.mn Вэб: BBSMO.mn
Захирал		Б.Сунжидмаа
Инженер		Н.Түвшинтөгөлдөр
Гүйцэтгэсэн		Н.Түвшинтөгөлдөр
Шалгасан		Б.Ганзориг
УЛААНБААТАР ХОТ, ЧИНГЭЛТЭЙ ДҮҮРЭГ 14, 18-Р ХОРОО, СҮХБААТАР ДҮҮРЭГ 14-Р ХОРОО "СЭЛБЭ ДЭД ТӨВ" 71 АЙЛЫН ОРОН СУУЦНЫ БАРИЛГА		
1-12-р давхрын Шат Ш-1-н байгуулалт, огтлол 1-1		
Масштаб: М1: 100	Зургийн дугаар: ББ- 90	Хуудас: 150
ЕГ Шифр: ББ-04/2025	ТГ Шифр:	Огноо: 2025

Цутгамал марш ЦМ-1 арматурчлал
/М1:50/

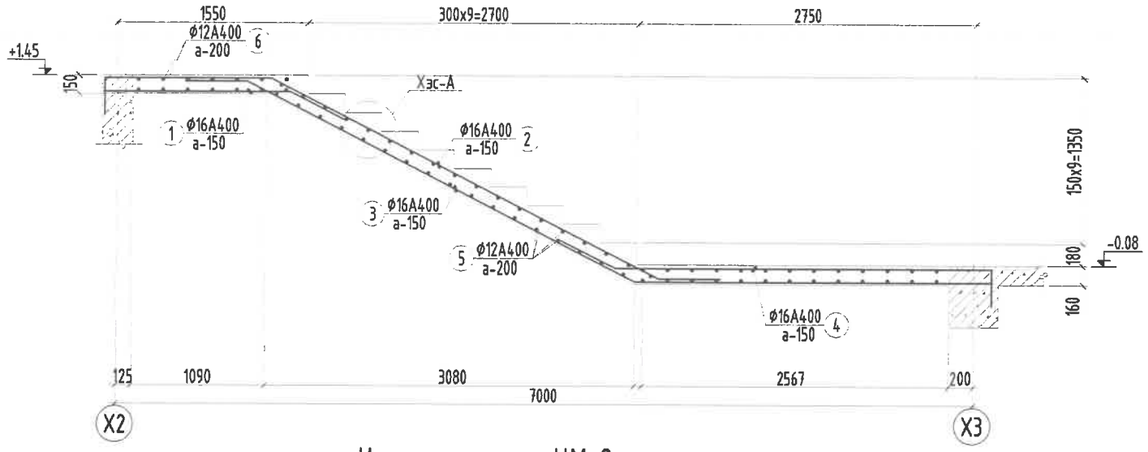

Цутгамал марш ЦМ-2 арматурчлал
/М1:50/

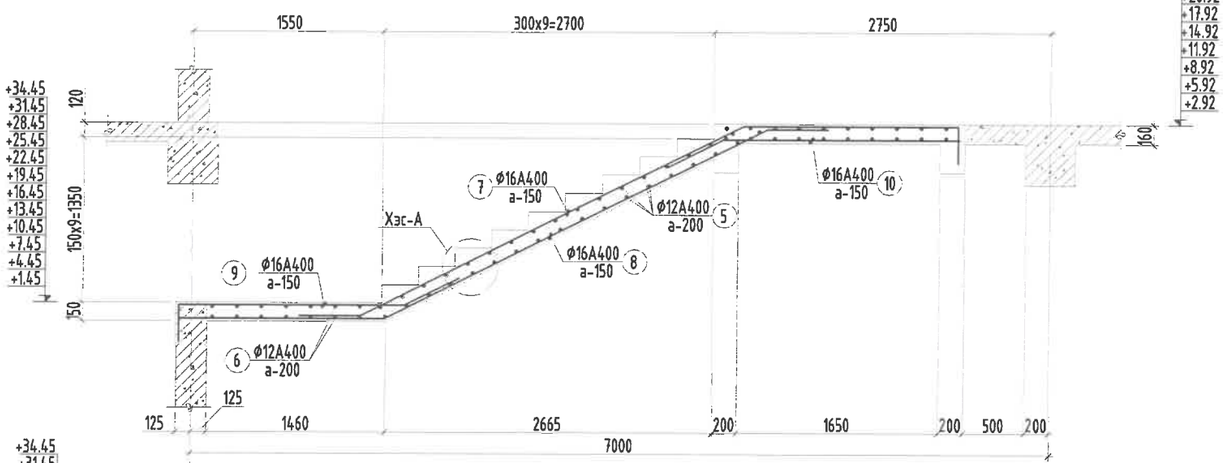

Цутгамал марш ЦМ-3 арматурчлал
/М1:50/

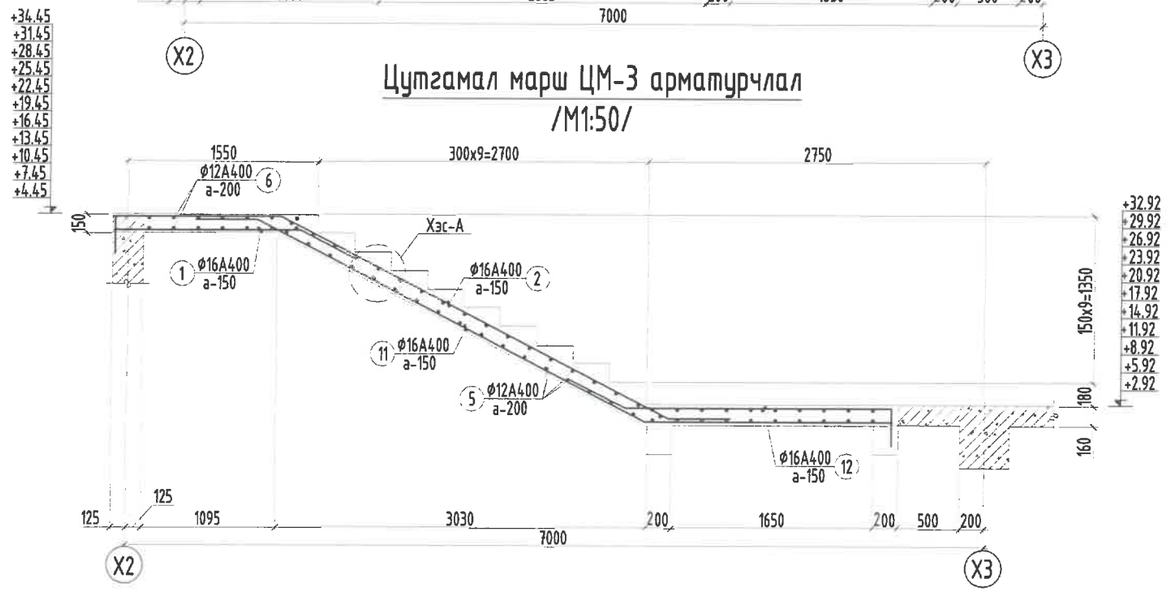

Хэсгийн тодорхойлолт

Поз	ЦМ-1	ЦМ-2
Загвар	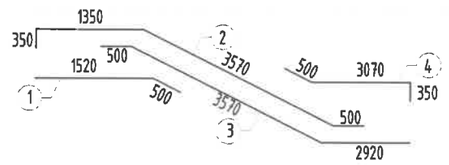	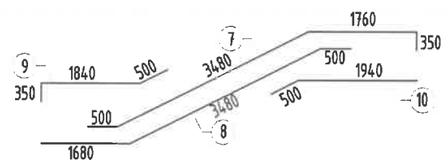

Поз	ЦМ-3
Загвар	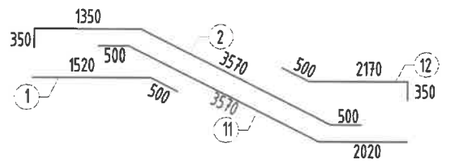

Хэсэглэл-А
/М1:25/

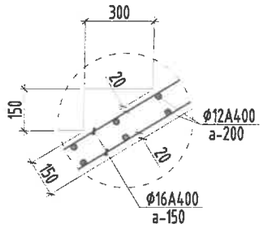

Тайлбар:

1. Энэ зургийг ББ-н бусад хуудастай хамт үзнэ.
2. Цутгамал төмөр бетон хийцийн ажлын арматурын анги А400.
3. Шатны төмөр бетон бүтээцийн бетоны анги В25.
4. Шатны төмөр бетон бүтээцийн хамгаалах үеийн зузаан 20мм байна.
5. Шатны төмөр бетон бүтээцийн хэв хашмалд бэлтгэж цутгасны дараагаар бэхжилтийн бат бэхийн 70%-д хүрсэний дараа хэв хашмалыг авна.
6. Цутгамал төмөр бетон хийцийн ажлын БХБД 52-02-05-ын дагуу хийж гүйцэтгэнэ.

Цутгамал төмөр бетон хийцийн материалын тодорхойлолт

Поз	Тэмдэг-лэгээ	Нэр	Тоо шир	Жин /кг/ Нэгж	Жин /кг/ Нийт
		Цутгамал төмөр бетон Шат Ш-1-н арматур	**1**	**7065**	**7065**
		Цутгамал марш ЦМ-1	**1**	**334**	**334**
1		∅ 16 А400 ГОСТ 5781-82* L= 2020	9	3.2	28.7
2		∅ 16 А400 ГОСТ 5781-82* L= 5770	9	9.1	82.0
3		∅ 16 А400 ГОСТ 5781-82* L= 6990	9	11.0	99.3
4		∅ 16 А400 ГОСТ 5781-82* L= 3920	9	6.2	55.7
5		∅ 12 А400 ГОСТ 5781-82* L= 1200	34	1.1	36.2
6		∅ 12 А400 ГОСТ 5781-82* L= 2550	14	2.3	31.7
		Цутгамал марш ЦМ-2	**12**	**308**	**3692**
5		∅ 12 А400 ГОСТ 5781-82* L= 1200	34	1.1	36.2
6		∅ 12 А400 ГОСТ 5781-82* L= 2550	14	2.3	31.7
7		∅ 16 А400 ГОСТ 5781-82* L= 6090	9	9.6	86.5
8		∅ 16 А400 ГОСТ 5781-82* L= 5660	9	8.9	80.4
9		∅ 16 А400 ГОСТ 5781-82* L= 2690	9	4.2	38.2
10		∅ 16 А400 ГОСТ 5781-82* L= 2440	9	3.9	34.7
		Цутгамал марш ЦМ-3	**11**	**276**	**3039**
1		∅ 16 А400 ГОСТ 5781-82* L= 2020	9	3.2	28.7
2		∅ 16 А400 ГОСТ 5781-82* L= 5770	9	9.1	82.0
5		∅ 12 А400 ГОСТ 5781-82* L= 1200	34	1.1	36.2
11		∅ 16 А400 ГОСТ 5781-82* L= 6090	9	9.6	86.5
12		∅ 16 А400 ГОСТ 5781-82* L= 3020	9	4.8	42.9
		Бетон орц, В25	**V=35м3**		

Энэхүү зураг нь "ББСМО"ХХК-ийн ОЮУНЫ ӨМЧ тул зохиогчийн эзэмшөөрөлгүйгээр өөрчлөх болон ашиглахыг хориглоно.

ББСМО
Хаяг: БЗД, 30-р хороо "ББСМО" ХХК-н байр
Утас: 77116139, 99116139, 95103339.
И-мэйл:bbsmo_ub@yahoo.com, Вэб:BBSMO.mn

УЛААНБААТАР ХОТ, ЧИНГЭЛТЭЙ ДҮҮРЭГ 14, 18-Р ХОРОО, СҮХБААТАР ДҮҮРЭГ 14-Р ХОРОО
"СЭЛБЭ ДЭД ТӨВ" 71 АЙЛЫН ОРОН СУУЦНЫ БАРИЛГА

Цутгамал марш ЦМ-1, ЦМ-2, ЦМ-3-н арматурчлал, материалын түүвэр

Захирал	Б.Сүнжидмаа	ЕГ Шифр: ББ-04/2025	Масштаб: М1: 50	Огноо: 2025
Инженер	Н.Түвшинтөгөлдөр			
Гүйцэтгэсэн	Н.Түвшинтөгөлдөр	ТГ Шифр:	Зургийн дугаар: ББ- 91	Хуудас: 150
Шалгасан	Б.Ганзориг			

Ye шат: А3

ЗООРИЙН ДАВХРЫН ЦУТГАМАЛ ХАНЫН БАЙГУУЛАЛТ М1:100

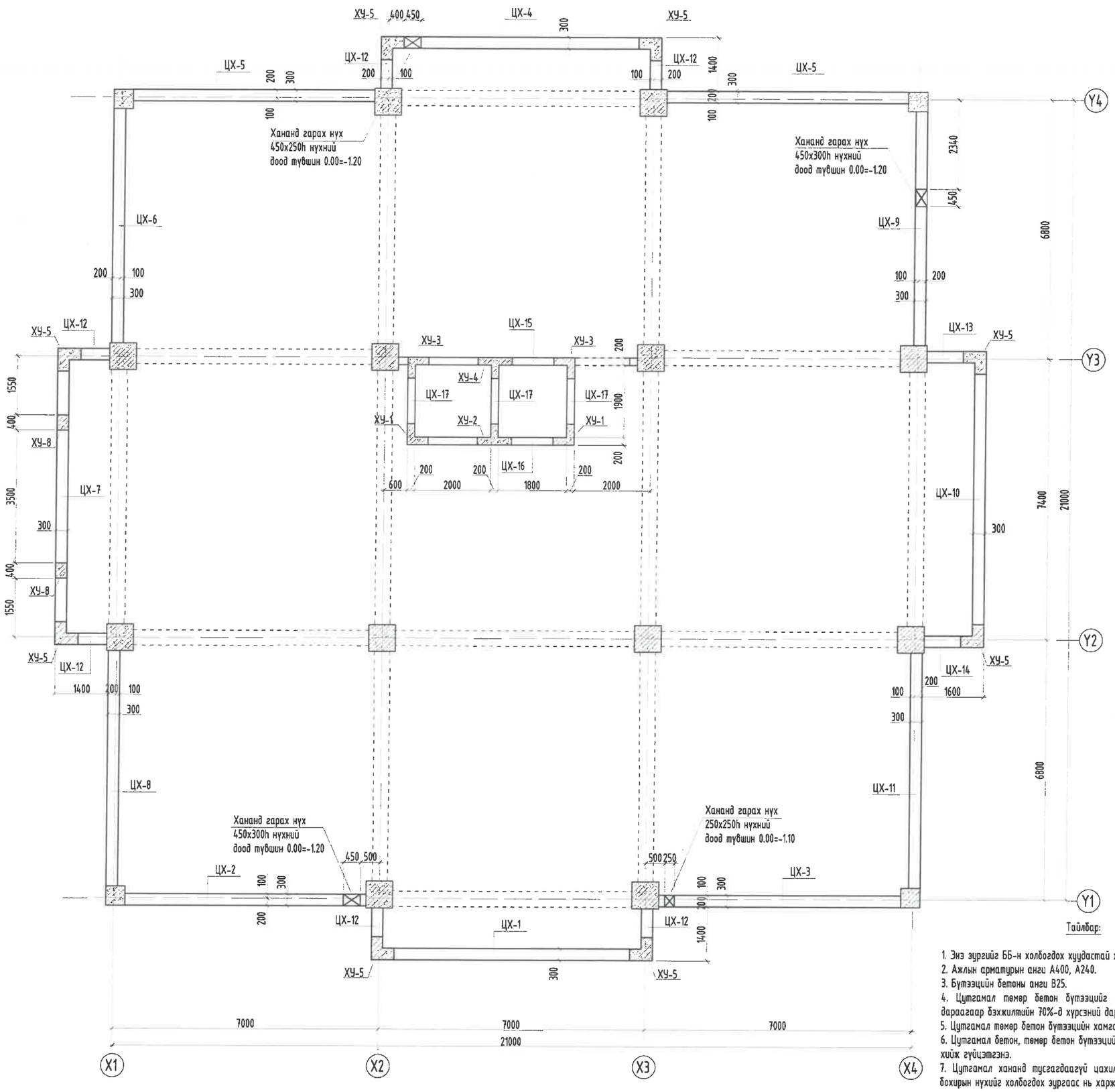

Тайлбар:

1. Энэ зургийг ББ-н холбогдох хуудастай хамт үзнэ.
2. Ажлын арматурын анги А400, А240.
3. Бүтээцийн бетоны анги В25.
4. Цутгамал төмөр бетон бүтээцийг хэв хашмалд бэлтгэж цутгасны дараагаар бэхжилтийн 70%-д хүрсэний дараа хэв хашмалыг авна.
5. Цутгамал бетон, төмөр бетон бүтээцийн хамгаалах үеийн зузаан 20мм байна.
6. Цутгамал бетон, төмөр бетон бүтээцийн ажлыг БНБД 52-02-05-ийн дагуу хийж гүйцэтгэнэ.
7. Цутгамал хананд тусгаздаагүй цахилгаан, зарим нэг салхивч, цэвэр бохирын нүхийг холбогдох зургаас нь харж гаргана.

Блок схем:

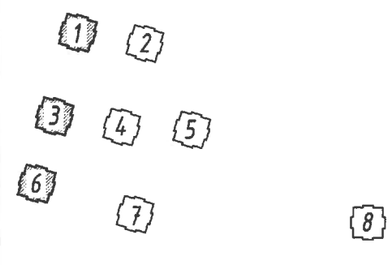

Ye шат:	АЖЛЫН ЗУРАГ
ББСМО БАРИЛГЫН ЗУРАГ ТӨСӨЛ, ЗӨВЛӨХ ҮЙЛЧИЛГЭЭ	Хаяг: БЗД, 30-р хороо "ББСМО"ХХК-н байр Утас:77116139,99116139, 95103339 И-мэйл: bbsmo08@gmail.com info@bbsmo.mn Вэб: BBSMO.mn
Захирал	Б.Сүнжидмаа
Инженер	Н.Түвшинтөгөлдөр
Гүйцэтгэсэн	Н.Түвшинтөгөлдөр
Шалгасан	Б.Ганзориг

УЛААНБААТАР ХОТ, ЧИНГЭЛТЭЙ ДҮҮРЭГ 14, 18-Р ХОРОО, СҮХБААТАР ДҮҮРЭГ 14-Р ХОРОО

"СЭЛБЭ ДЭД ТӨВ" 71 АЙЛЫН ОРОН СУУЦНЫ БАРИЛГА

Зоорийн давхрын цутгамал хананы байгуулалт /1, 3, 6 блок/

Масштаб: М1: 100	Зургийн дугаар: ББ- 92	Хуудас: 150
ЕГ Шифр: ББ-04/2025	ТГ Шифр:	Огноо: 2025

ЗООРИЙН ДАВХРЫН ЦУТГАМАЛ ХАНЫН БАЙГУУЛАЛТ М1:100

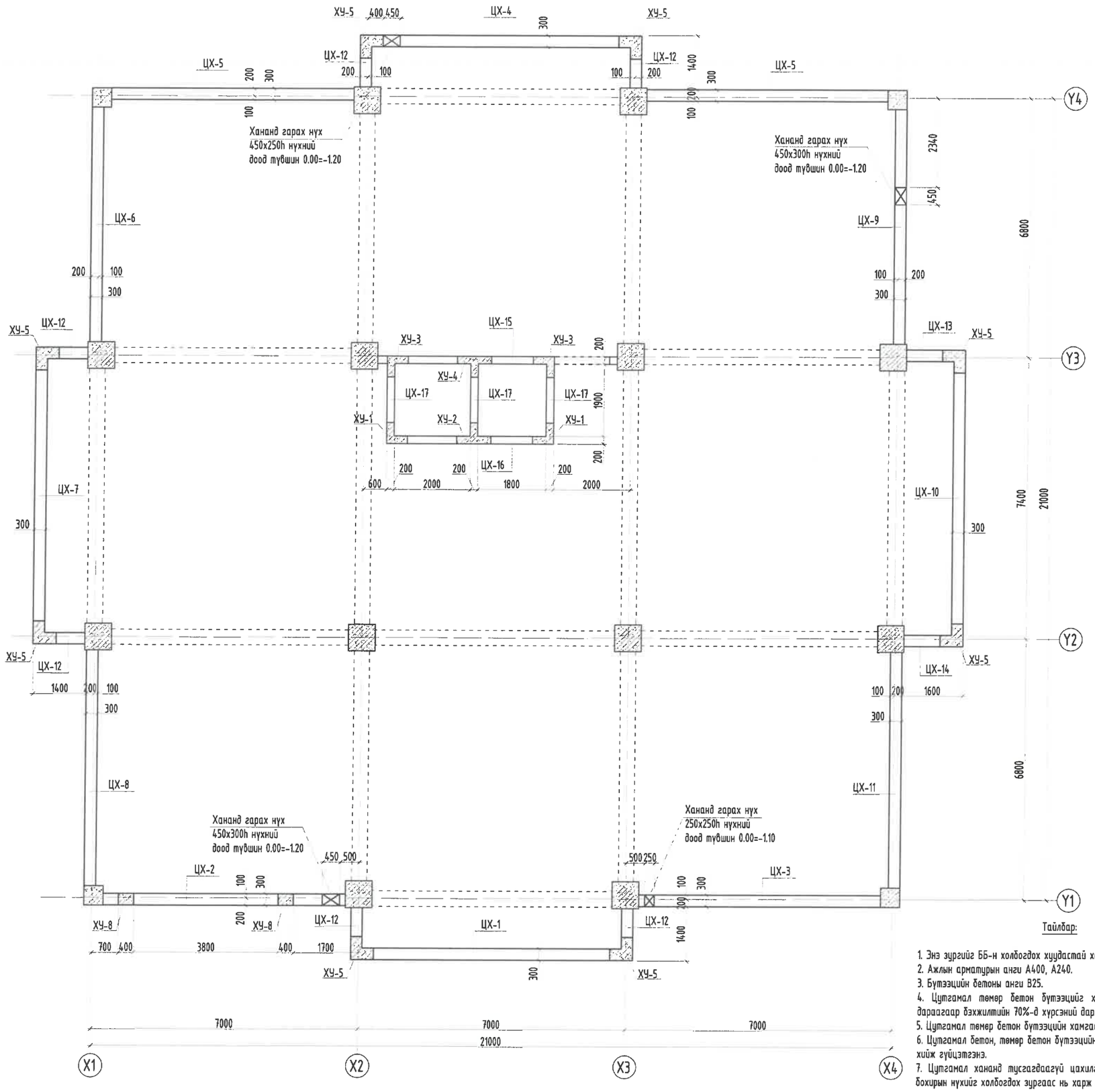

Тайлбар:

1. Энэ зургийг ББ-н холбогдох хуудастай хамт үзнэ.
2. Ажлын арматурын анги А400, А240.
3. Бүтээцийн бетоны анги В25.
4. Цутгамал төмөр бетон бүтээцийг хэв хашмалд бэлтгэж цутгасны дараагаар бэхжилтийн 70%-д хүрсэний дараа хэв хашмалыг авна.
5. Цутгамал төмөр бетон бүтээцийн хамгаалах үеийн зузаан 20мм байна.
6. Цутгамал бетон, төмөр бетон бүтээцийн ажлыг БНБД 52-02-05-ийн дагуу хийж гүйцэтгэнэ.
7. Цутгамал хананд тусгаагдаагүй цахилгаан, зарим нэг салхивч, цэвэр бохирын нүхийг холбогдох зургаас нь харж гаргана.

Блок схем:

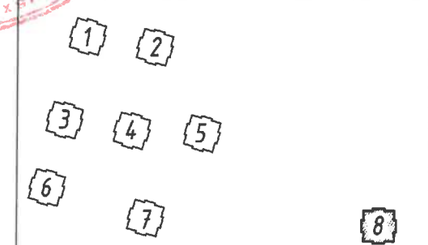

Үе шат:	АЖЛЫН ЗУРАГ
ББСМО БАРИЛЫН ЗУРАГ ТӨСӨӨ, ЗӨВЛӨХ ҮЙЛЧИЛГЭЭ	Хаяг: БЗД, 30-р хороо "ББСМО"ХХК-н байр Утас:77116139,99116139, 95103339 И-мэйл: bbsmo08@gmail.com info@bbsmo.mn Вэб: BBSMO.mn
Захирал	Б.Сүнжидмаа
Инженер	Н.Түвшинтөгөлдөр
Гүйцэтгэсэн	Н.Түвшинтөгөлдөр
Шалгасан	Б.Ганзориг

УЛААНБААТАР ХОТ, ЧИНГЭЛТЭЙ ДҮҮРЭГ 14, 18-Р ХОРОО, СҮХБААТАР ДҮҮРЭГ 14-Р ХОРОО
"СЭЛБЭ ДЭД ТӨВ" 71 АЙЛЫН ОРОН СУУЦНЫ БАРИЛГА

Зоорийн давхрын цутгамал хананы байгуулалт
/8-блок/

Масштаб: М1: 100	Зургийн дугаар: ББ- 94	Хуудас: 150
ЕГ Шифр: ББ-04/2025	ТГ Шифр:	Огноо: 2025

ЗООРИЙН ДАВХРЫН ЦУТГАМАЛ ХАНЫН БАЙГУУЛАЛТ М1:100

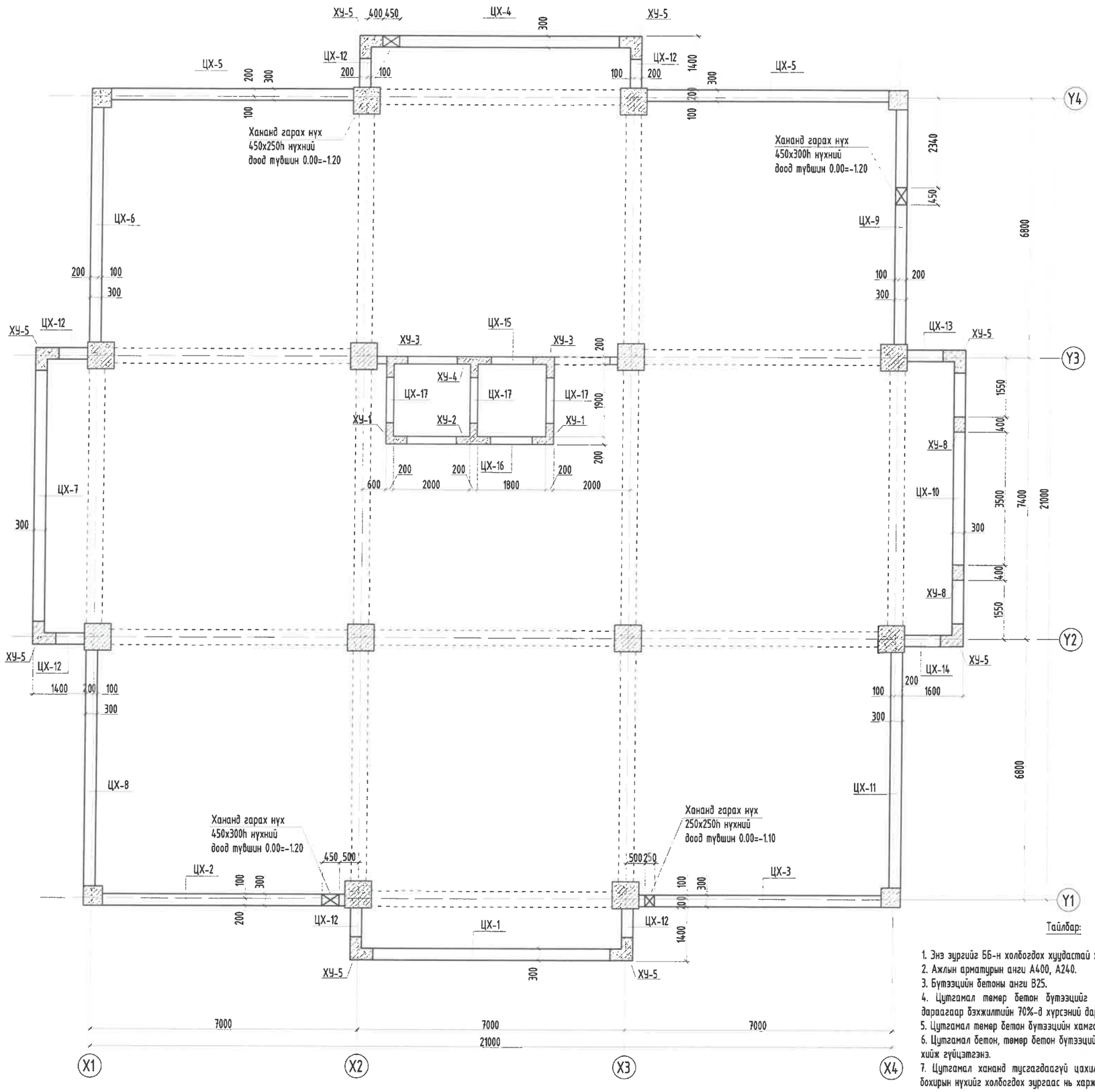

Тайлбар:

1. Энэ зургийг ББ-н холбогдох хуудастай хамт үзнэ.
2. Ажлын арматурын анги А400, А240.
3. Бүтээцийн бетоны анги В25.
4. Цутгамал төмөр бетон бүтээцийг хэв хашмалд бэлтгэж цутгасны дараагаар бэхжилтийн 70%-д хүрсэний дараа хэв хашмалыг авна.
5. Цутгамал төмөр бетон бүтээцийн хамгаалах үеийн зузаан 20мм байна.
6. Цутгамал бетон, төмөр бетон бүтээцийн ажлыг БНБД 52-02-05-ийн дагуу хийж гүйцэтгэнэ.
7. Цутгамал хананд тусгаагдаагүй цахилгаан, зарим нэг салхивч, цэвэр бохирын нүхийг холбогдох зургаас нь харж гаргана.

Блок схем:

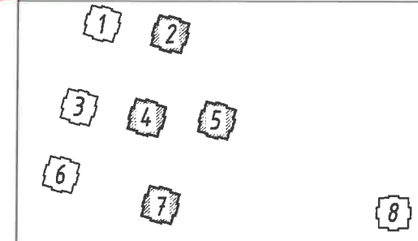

Ye шат:	АЖЛЫН ЗУРАГ
ББСМО БАРИЛГЫН ЗУРАГ ТӨСӨӨ, ЗӨВЛӨХ ҮЙЛЧИЛГЭЭ	Хаяг: БЗД, 30-р хороо "ББСМО"ХХК-н байр Утас:77116139,99116139, 95103339 И-мэйл: bbsmo08@gmail.com info@bbsmo.mn Вэб: BBSMO.mn
Захирал	Б.Сүнжидмаа
Инженер	Н.Түвшинтөгөлдөр
Гүйцэтгэсэн	Н.Түвшинтөгөлдөр
Шалгасан	Б.Ганзориг

УЛААНБААТАР ХОТ, ЧИНГЭЛТЭЙ ДҮҮРЭГ 14, 18-Р ХОРОО, СҮХБААТАР ДҮҮРЭГ 14-Р ХОРОО
"СЭЛБЭ ДЭД ТӨВ" 71 АЙЛЫН ОРОН СУУЦНЫ БАРИЛГА

Зоорийн давхрын цутгамал хананы байгуулалт
/2, 4, 5, 7 блок/

Масштаб: М1: 100	Зургийн дугаар: ББ- 93	Хуудас: 150
ЕГ Шифр: ББ-04/2025	ТГ Шифр:	Огноо: 2025

Зураг төсөл мэргэжлийн хяналт хийсэн
ЭКСПЕРТ №
Гарын үсэг
Паспортай эсэх
Баталгаажуулсан хуудас

1, 2-Р ДАВХРЫН ЦУТГАМАЛ ХАНЫН БАЙГУУЛАЛТ М1:100

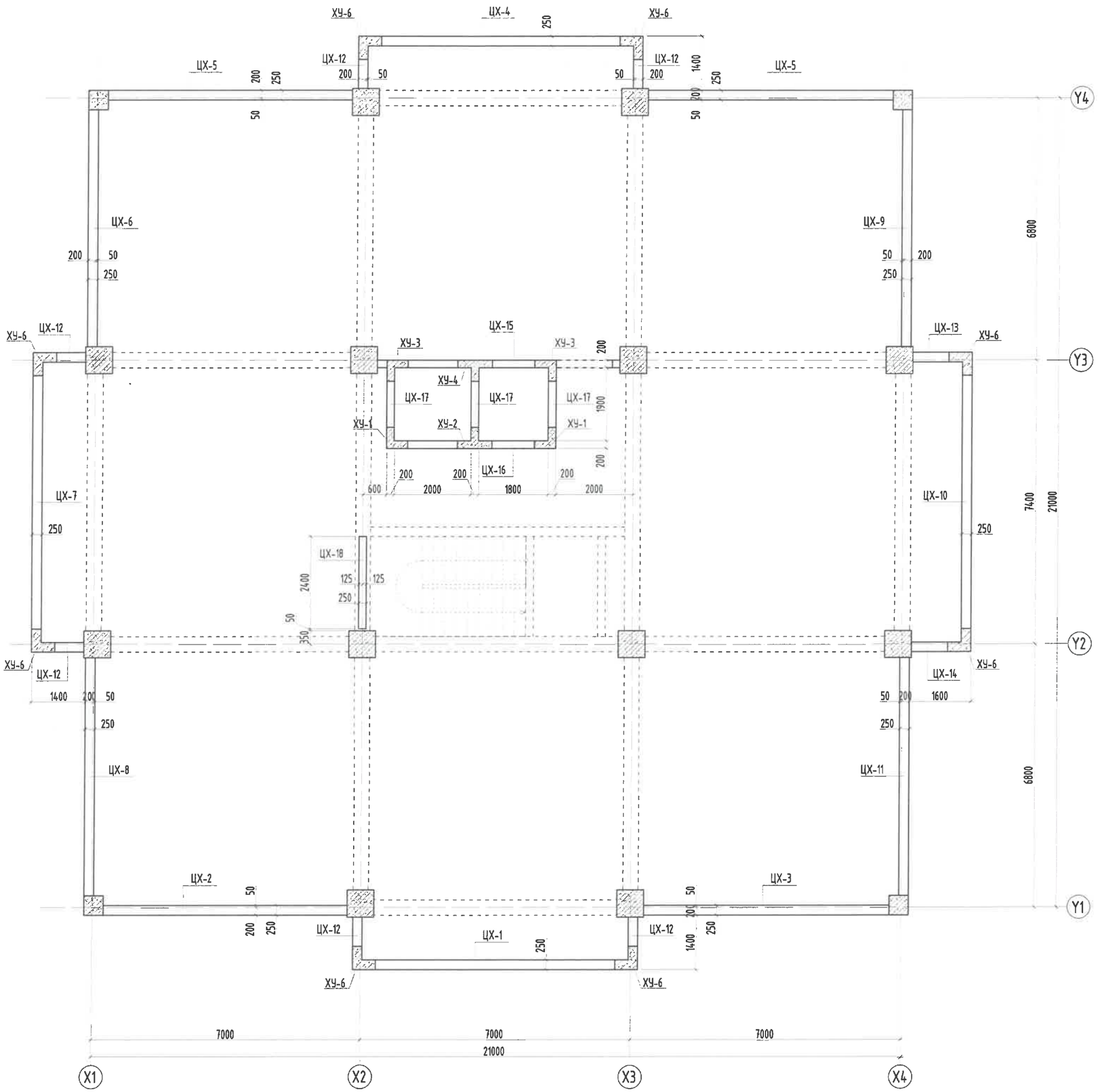

Ye шат:	АЖЛЫН ЗУРАГ	
	Хаяг: БЗД, 30-р хороо "ББСМО"ХХК-н байр Утас:77116139,99116139, 95103339 И-мэйл: bbsmo08@gmail.com info@bbsmo.mn Вэб: BBSMO.mn	
Захирал		Б.Сүнжидмаа
Инженер		Н.Түвшинтөгөлдөр
Гүйцэтгэсэн		Н.Түвшинтөгөлдөр
Шалгасан		Б.Ганзориг
УЛААНБААТАР ХОТ, ЧИНГЭЛТЭЙ ДҮҮРЭГ 14, 18-Р ХОРОО, СҮХБААТАР ДҮҮРЭГ 14-Р ХОРОО "СЭЛБЭ ДЭД ТӨВ" 71 АЙЛЫН ОРОН СУУЦНЫ БАРИЛГА		
1, 2-р давхрын цутгамал хананы байгуулалт		
Масштаб: М1: 100	Зургийн дугаар: ББ- 95	Хуудас: 150
ЕГ Шифр: ББ-04/2025	ТГ Шифр:	Огноо: 2025

3-12-Р ДАВХРЫН ЦУТГАМАЛ ХАНЫН БАЙГУУЛАЛТ М1:100

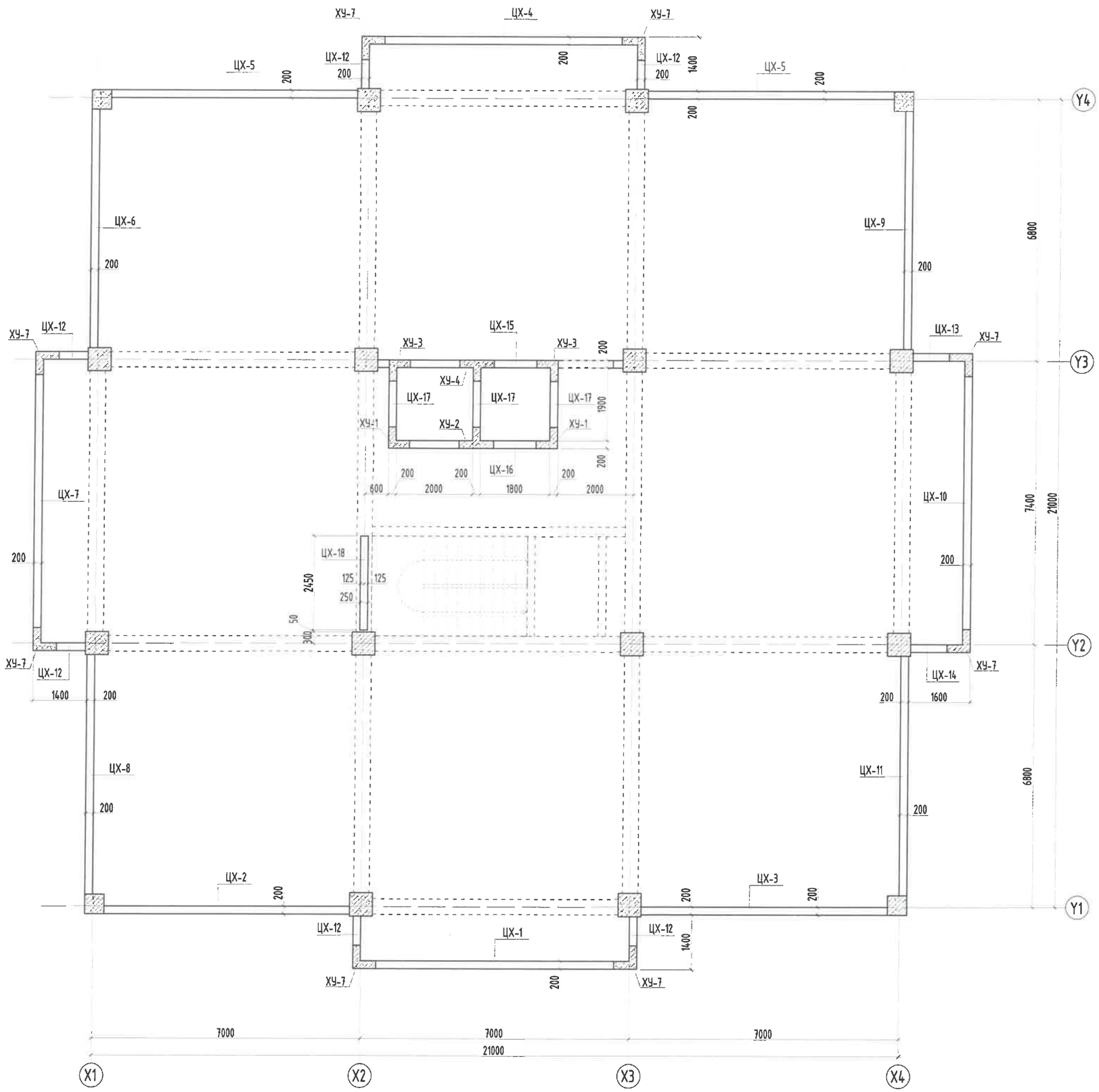

Ye шат:	АЖЛЫН ЗУРАГ
БББСМО ЗАРГАЛЫН ЗУРАГ ТӨСӨВ, ЗӨВЛӨХ ҮЙЛЧИЛГЭЭ	Хаяг: БЗД, 30-р хороо "ББСМО"ХХК-н байр Утас:77116139,99116139, 95103339 И-мэйл: bbsmo08@gmail.com info@bbsmo.mn Вэб: BBSMO.mn
Захирал	Б.Сүнжидмаа
Инженер	Н.Түвшинтөгөлдөр
Гүйцэтгэсэн	Н.Түвшинтөгөлдөр
Шалгасан	Б.Ганзориг
УЛААНБААТАР ХОТ, ЧИНГЭЛТЭЙ ДҮҮРЭГ 14, 18-Р ХОРОО, СҮХБААТАР ДҮҮРЭГ 14-Р ХОРОО "СЭЛБЭ ДЭД ТӨВ" 71 АЙЛЫН ОРОН СУУЦНЫ БАРИЛГА	
3-12-р давхрын цутгамал хананы байгуулалт	
Масштаб: М1: 100	Зургийн дугаар: ББ- 96 / Хуудас: 150
ЕГ Шифр: ББ-04/2025	ТГ Шифр: / Огноо: 2025

ТЕХНИКИЙН ДАВХРЫН ЦУТГАМАЛ ХАНЫН БАЙГУУЛАЛТ М1:100

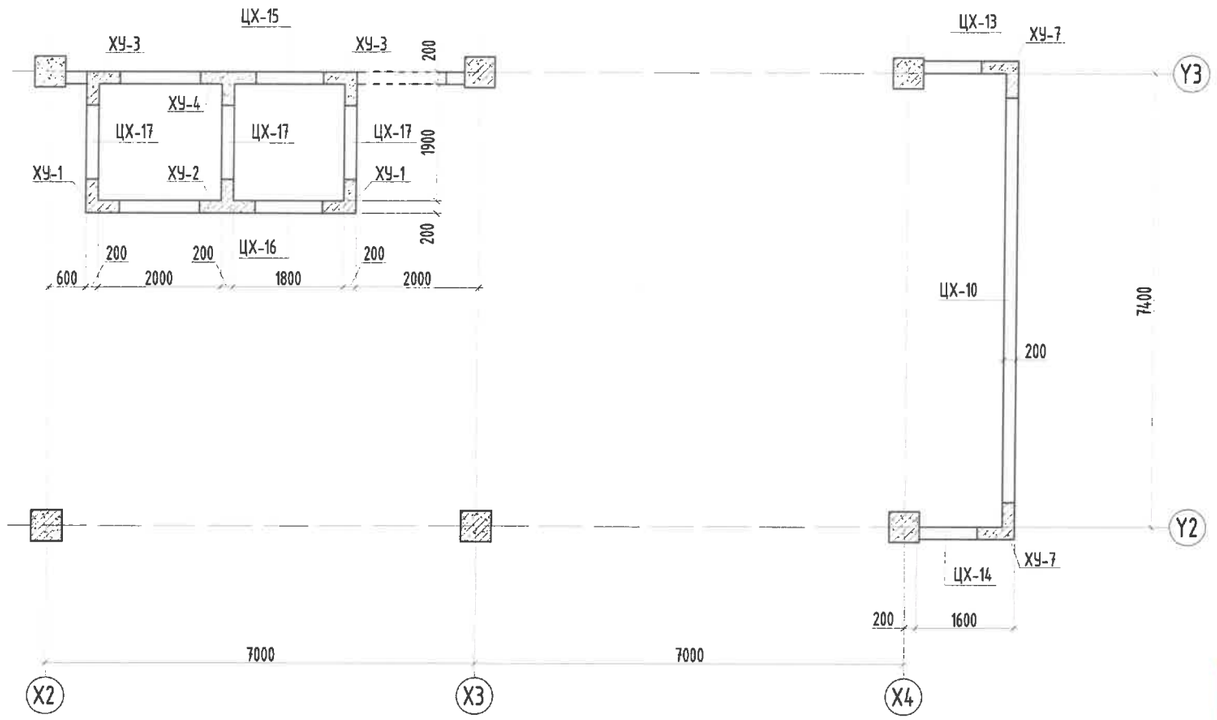

Барилгын зураг төсөл, мэргэжлийн хяналт
Хэсгийн №2 ....
Гарын үсэг
сар .....өдөр
Засварлагдсан
эсэх .....
Барилгын хөгжлийн төв
L-48

Тайлбар:

1. Энэ зургийг ББ-н холбогдох хуудастай хамт үзнэ.
2. Ажлын арматурын анги А400, А240.
3. Бүтээцийн бетоны анги В25.
4. Цутгамал төмөр бетон бүтээцийг хэв хашмалд бэлтгэж цутгасны дараагаар бэхжилтийн 70%-д хүрсэний дараа хэв хашмалыг авна.
5. Цутгамал төмөр бетон бүтээцийн хамгаалах үеийн зузаан 20мм байна.
6. Цутгамал бетон, төмөр бетон бүтээцийн ажлыг БНБД 52-02-05-ийн дагуу хийж гүйцэтгэнэ.
7. Цутгамал хананд тусгаздаагүй цахилгаан, зарим нэг салхивч, цэвэр бохирын нүхийг холбогдох зургаас нь харж гаргана.

Энэхүү зураг нь "ББСМО"ХХК-ийн ОЮУНЫ ӨМЧ тул зохиогчийн эзэмшөөрөлгүйгээр өөрчлөх болон ашиглахыг хориглоно.

ББСМО
Хаяг: БЗД, 30-р хороо "ББСМО" ХХК-н байр
Утас: 77116139, 99116139, 95103339.
И-мэйл:bbsmo_ub@yahoo.com, Вэб:BBSMO.mn

УЛААНБААТАР ХОТ, ЧИНГЭЛТЭЙ ДҮҮРЭГ 14, 18-Р ХОРОО, СУХБААТАР ДҮҮРЭГ 14-Р ХОРОО
"СЭЛБЭ ДЭД ТӨВ" 71 АЙЛЫН ОРОН СУУЦНЫ БАРИЛГА

Техникийн давхрын цутгамал ханын байгуулалт				Үе шат: АЗ
Захирал	Б.Сүнжидмаа	ЕГ Шифр: ББ-04/2025	Масштаб: М1: 100	Огноо: 2025
Инженер	Н.Түвшинтөгөлдөр			
Гүйцэтгэсэн	Н.Түвшинтөгөлдөр	ТГ Шифр:	Зургийн дугаар: ББ-97	Хуудас: 150
Шалгасан	Б.Ганзориг			

ХАНЫН УУЛЗВАР ХУ-1, 3 М1:25

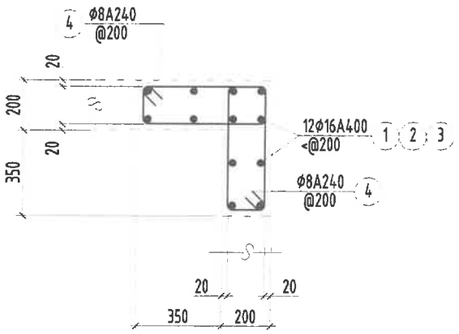

ХАНЫН УУЛЗВАР ХУ-2, 4 М1:25

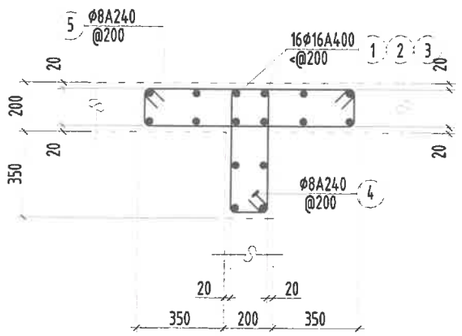

ХАНЫН УУЛЗВАР ХУ-8 М1:25

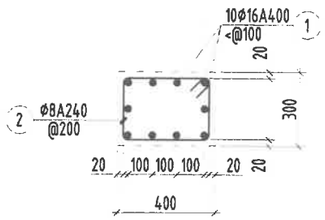

ХАНЫН УУЛЗВАР ХУ-5 М1:25

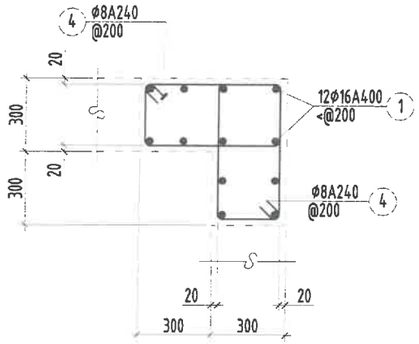

ХАНЫН УУЛЗВАР ХУ-6 М1:25

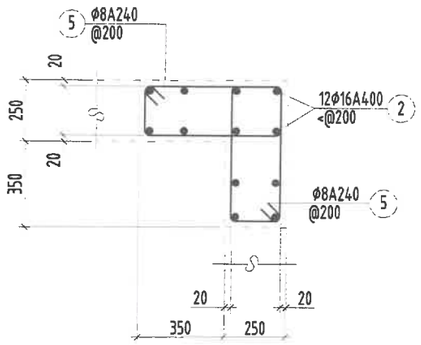

ХАНЫН УУЛЗВАР ХУ-7 М1:25

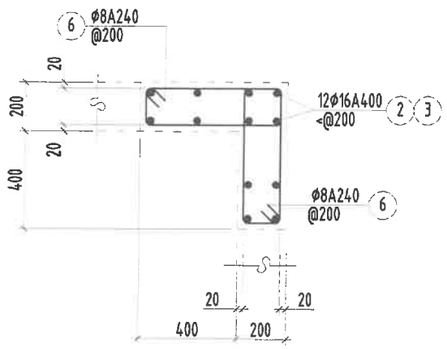

Хэсгийн тодорхойлолт

Поз	4	Поз	4	5
Загвар ХУ-1; 3	590; 160; 240; 510	Загвар ХУ-2; 4	590; 160; 240; 510	940; 160; 240; 860

Поз	4	Поз	5	Поз	6
Загвар ХУ-5	640; 260; 340; 560	Загвар ХУ-6	640; 210; 290; 560	Загвар ХУ-7	640; 160; 240; 560

Поз	2
Загвар ХУ-8	440; 260; 340; 360

Цутгамал төмөр бетон хийцийн материалын тодорхойлолт

Поз	Тэмдэг-лэгээ	Нэр	Тоо шир	Жин/кг/ Нэгж	Нийт
		Ханын уулзварын арматур	1	17701	17701
		ХУ-1 арматур	2	1186	2371
1		Ø 16 А400 ГОСТ 5781-82 L= 4370	12	6.9	82.8
2		Ø 16 А400 ГОСТ 5781-82 L= 3600	144	5.7	818.2
3		Ø 16 А400 ГОСТ 5781-82 L= 2030	12	3.2	38.4
4	хомут	Ø 8 А240 ГОСТ 5781-82 L= 1500	416	0.6	246.2
		ХУ-3 арматур	2	1245	2490
1		Ø 16 А400 ГОСТ 5781-82 L= 4370	12	6.9	82.8
2		Ø 16 А400 ГОСТ 5781-82 L= 3600	144	5.7	818.2
3		Ø 16 А400 ГОСТ 5781-82 L= 4420	12	7.0	83.7
4	хомут	Ø 8 А240 ГОСТ 5781-82 L= 1500	440	0.6	260.4
		ХУ-2 арматур	1	1556	1556
1		Ø 16 А400 ГОСТ 5781-82 L= 4370	16	6.9	110.4
2		Ø 16 А400 ГОСТ 5781-82 L= 3600	192	5.7	1090.9
3		Ø 16 А400 ГОСТ 5781-82 L= 2030	16	3.2	51.3
4	хомут	Ø 8 А240 ГОСТ 5781-82 L= 1500	208	0.6	123.1
5	хомут	Ø 8 А240 ГОСТ 5781-82 L= 2200	208	0.9	180.6
		ХУ-4 арматур	1	1634	1634
1		Ø 16 А400 ГОСТ 5781-82 L= 4370	16	6.9	110.4
2		Ø 16 А400 ГОСТ 5781-82 L= 3600	192	5.7	1090.9
3		Ø 16 А400 ГОСТ 5781-82 L= 4420	16	7.0	111.6
4	хомут	Ø 8 А240 ГОСТ 5781-82 L= 1500	220	0.6	130.2
5	хомут	Ø 8 А240 ГОСТ 5781-82 L= 2200	220	0.9	191.0
		ХУ-5,6,7 арматур	1	9512	9512
1		Ø 16 А400 ГОСТ 5781-82 L= 4370	96	6.9	662.1
2		Ø 16 А400 ГОСТ 5781-82 L= 3600	1152	5.7	6545.7
3		Ø 16 А400 ГОСТ 5781-82 L= 4420	24	7.0	167.4
4	хомут	Ø 8 А240 ГОСТ 5781-82 L= 1800	344	0.7	244.3
5	хомут	Ø 8 А240 ГОСТ 5781-82 L= 1700	480	0.7	322.0
6	хомут	Ø 8 А240 ГОСТ 5781-82 L= 1600	2488	0.6	1570.8
		ХУ-8 арматур	2	68	137
1		Ø 16 А400 ГОСТ 5781-82 L= 3670	10	5.8	57.9
2	хомут	Ø 8 А240 ГОСТ 5781-82 L= 1400	19	0.6	10.5

Тайлбар:

1. Энэ зургийг ББ-н холбогдох хуудастай хамт үзнэ.
2. Ажлын арматурын анги А400, А240.
3. Бүтээцийн бетоны анги В25.
4. Цутгамал төмөр бетон бүтээцийг хэв хашмалд бэлтгэж цутгасны дараагаар бэхжилтийн 70%-д хүрсэний дараа хэв хашмалыг авна.
5. Цутгамал төмөр бетон бүтээцийн хамгаалах үеийн зузаан 20мм байна.
6. Цутгамал бетон, төмөр бетон бүтээцийн ажлыг БНБД 52-02-05-ийн дагуу хийж гүйцэтгэнэ.
7. Цутгамал хананд тусгаздаагүй цахилгаан, зарим нэг салхивч, цэвэр бохирын нүхийг холбогдох зургаас нь харж гаргана.

Энэхүү зураг нь "ББСМО"ХХК-ийн ОЮУНЫ ӨМЧ тул зохиогчийн эвдшгүй эрхтэй бөгөөд зөвшөөрөлгүйгээр өөрчлөх болон ашиглахыг хориглоно.

ББСМО
Хаяг: БЗД, 30-р хороо "ББСМО" ХХК-н байр
Утас: 77116139, 99116139, 95103339.
И-мэйл:bbsmo_ub@yahoo.com, ВаЗ0ВSМО.mn

УЛААНБААТАР ХОТ, ЧИНГЭЛТЭЙ ДҮҮРЭГ 14, 18-Р ХОРОО, СҮХБААТАР ДҮҮРЭГ 14-Р ХОРОО
"СЭЛБЭ ДЭД ТӨВ" 71 АЙЛЫН ОРОН СУУЦНЫ БАРИЛГА

Цутгамал ханын уулзвар ХУ-1-8-н арматурлал, материалын түүвэр

Захирал	Б.Сүнжидмаа	ЕГ Шифр: ББ-04/2025	Масштаб: М1: 25	Ye шат: АЗ
Инженер	Н.Түвшинтөгөлдөр			Огноо: 2025
Гүйцэтгэсэн	Н.Түвшинтөгөлдөр	ТГ Шифр:	Зургийн дугаар: ББ-98	Хуудас: 150
Шалгасан	Б.Ганзориг			

Цутгамал хана ЦХ-1 дэлгээс
/М1:100/

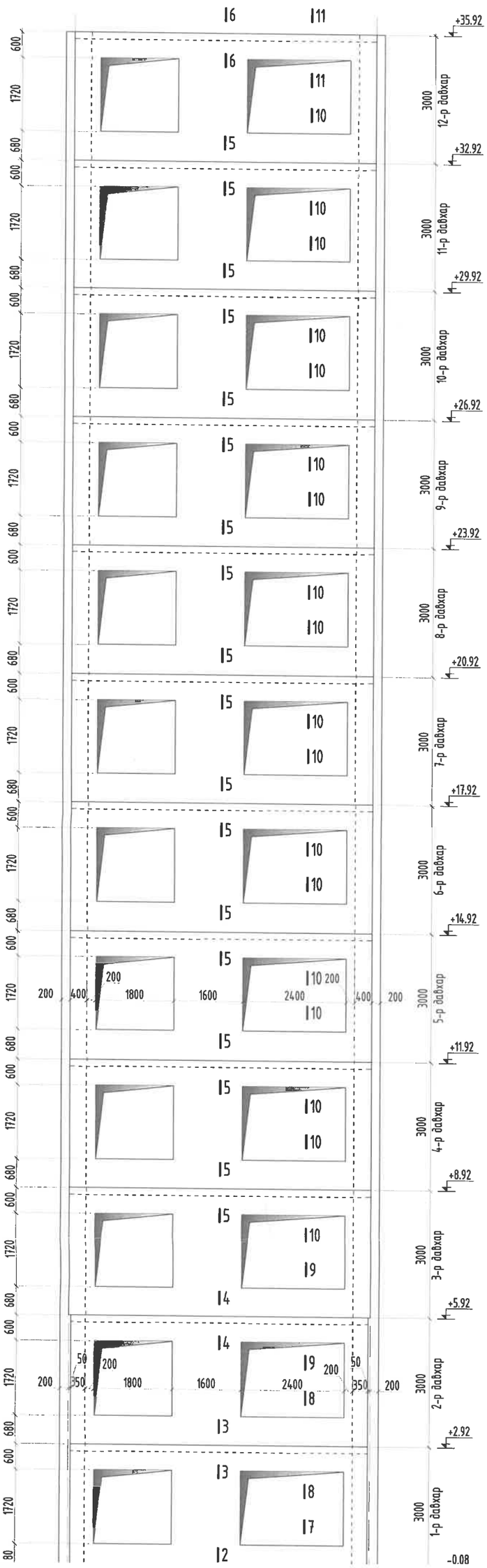

Огтлол 1-1
/М1:25/

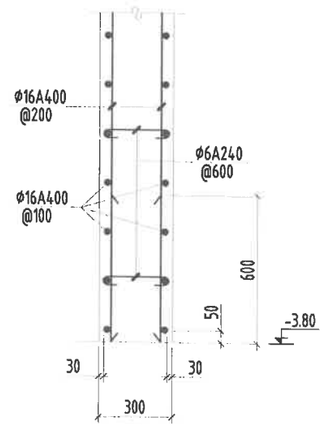

Огтлол 2-2
/М1:25/

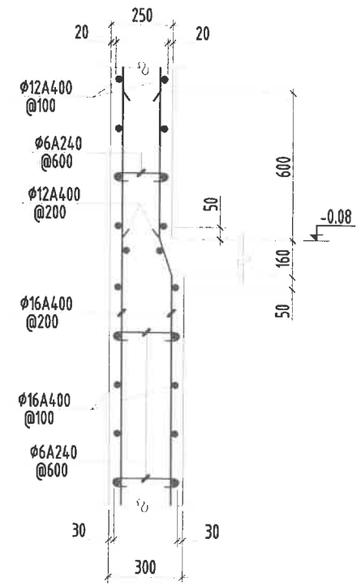

Огтлол 3-3
/М1:25/

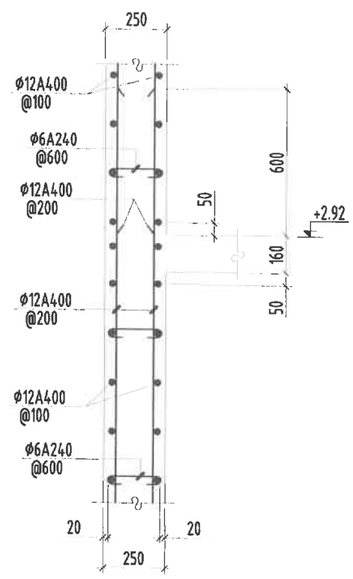

Огтлол 4-4
/М1:25/

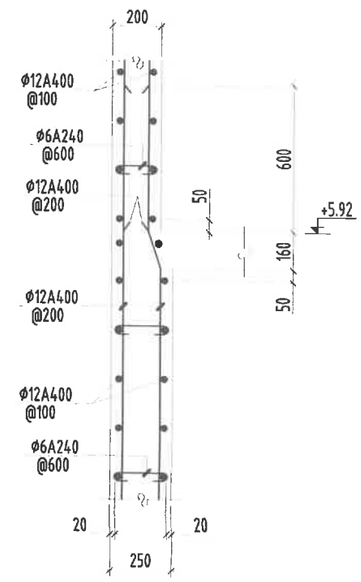

Огтлол 5-5
/М1:25/

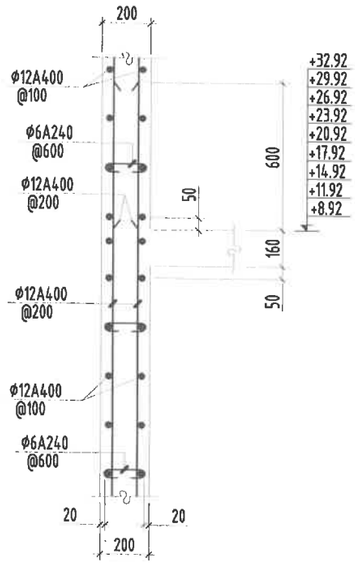

Огтлол 6-6
/М1:25/

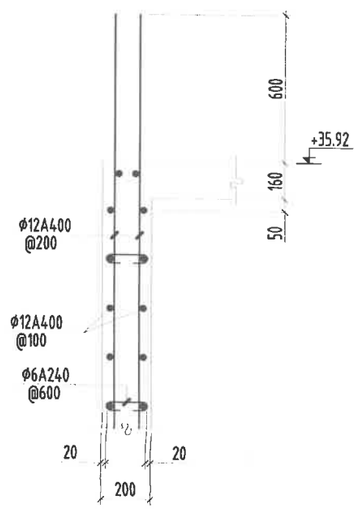

Огтлол 7-7
/М1:25/

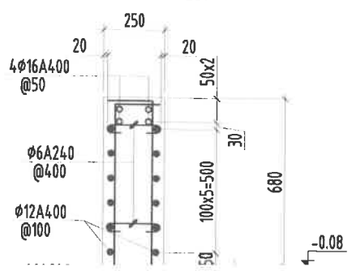

Огтлол 8-8
/М1:25/

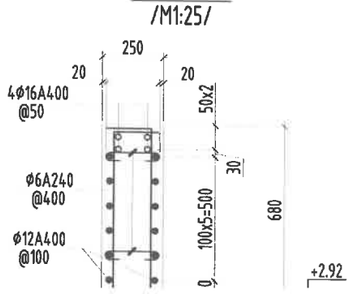

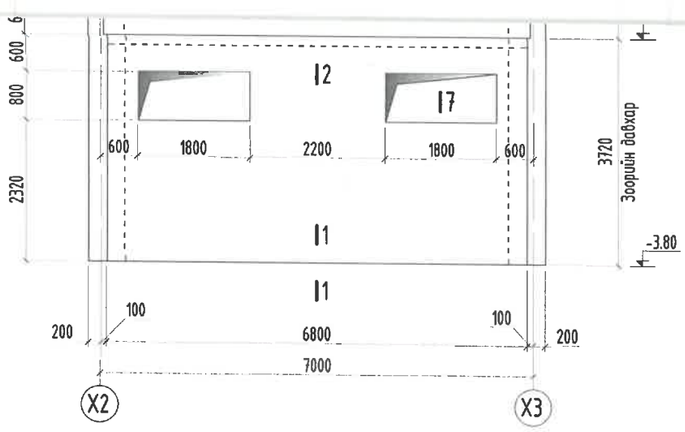

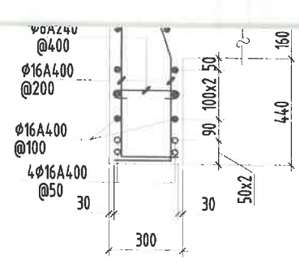

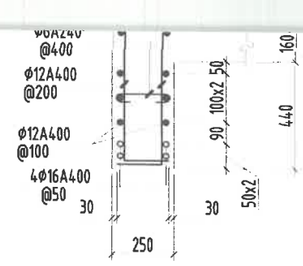

Огтлол 9-9
/М1:25/

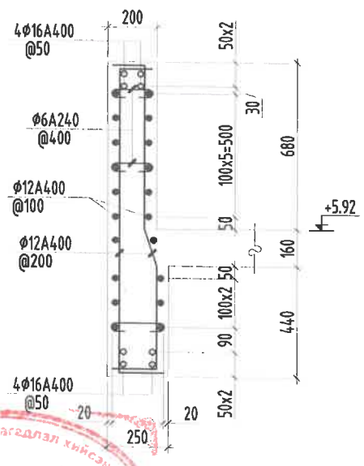

Огтлол 10-10
/М1:25/

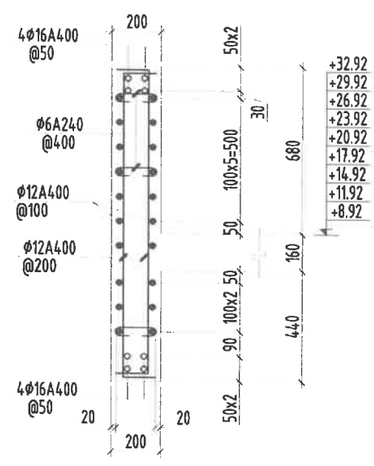

Огтлол 11-11
/М1:25/

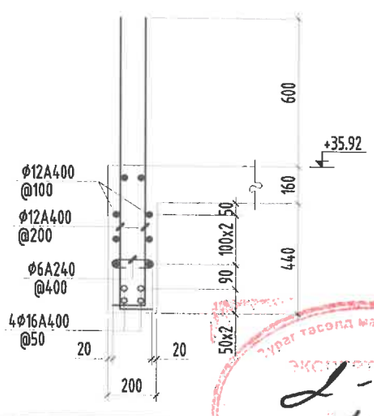

Тайлбар:

1. Энэ зургийг ББ-н холбогдох хуудастай хамт үзнэ.
2. Ажлын арматурын анги А400, А240.
3. Бүтээцийн бетона анги В25.
4. Цутгамал төмөр бетон бүтээцийг хэв хашмалд бэлтгэж цутгасны дараагаар бэхжилтийн 70%-д хүрсэний дараа хэв хашмалыг авна.
5. Цутгамал төмөр бетон бүтээцийн хамгаалах үеийн зузаан 20мм байна.
6. Цутгамал бетон, төмөр бетон бүтээцийн ажлыг БНбД 52-02-05-ийн дагуу хийж гүйцэтгэнэ.
7. Цутгамал хананд тусгаагдаагүй цахилгаан, зарим нэг салхивч, цэвэр бохирын нүхийг холбогдох зургаас нь харж гаргана.

Блок схем:

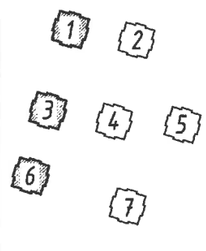

Энэхүү зураг нь "ББСМО"ХХК-ийн ОЮУНЫ ӨМЧ тул зохиогчийн эвдшгүй эрхлэгчийгээр өөрчлөх болон ашиглахыг хориглоно.

ББСМО
Хаяг: БЗД, 30-р хороо "ББСМО" ХХК-н байр
Утас: 77116139, 99116139, 95103339,
И-мэйл:bbsmo_ub@yahoo.com, Вэб:BBSMO.mn

УЛААНБААТАР ХОТ, ЧИНГЭЛТЭЙ ДҮҮРЭГ 14, 18-Р ХОРОО, СҮХБААТАР ДҮҮРЭГ 14-Р ХОРОО
"СЭЛБЭ ДЭД ТӨВ" 71 АЙЛЫН ОРОН СУУЦНЫ БАРИЛГА

Цутгамал хана ЦХ-1 дэлгэцэс, огтлолууд /1, 3, 6, 8-блок/

Үе шат: АЗ

Захирал	Б.Сүнжидмаа	ЕГ Шифр: ББ-04/2025	Масштаб: М1: 100	Огноо: 2025
Инженер	Н.Түвшинтөгөлдөр			
Гүйцэтгэсэн	Н.Түвшинтөгөлдөр	ТГ Шифр:	Зургийн дугаар: ББ-99	Хуудас: 150
Шалгасан	Б.Ганзориг			

Цутгамал хана ЦХ-1 арматурчлал

/М1:100/

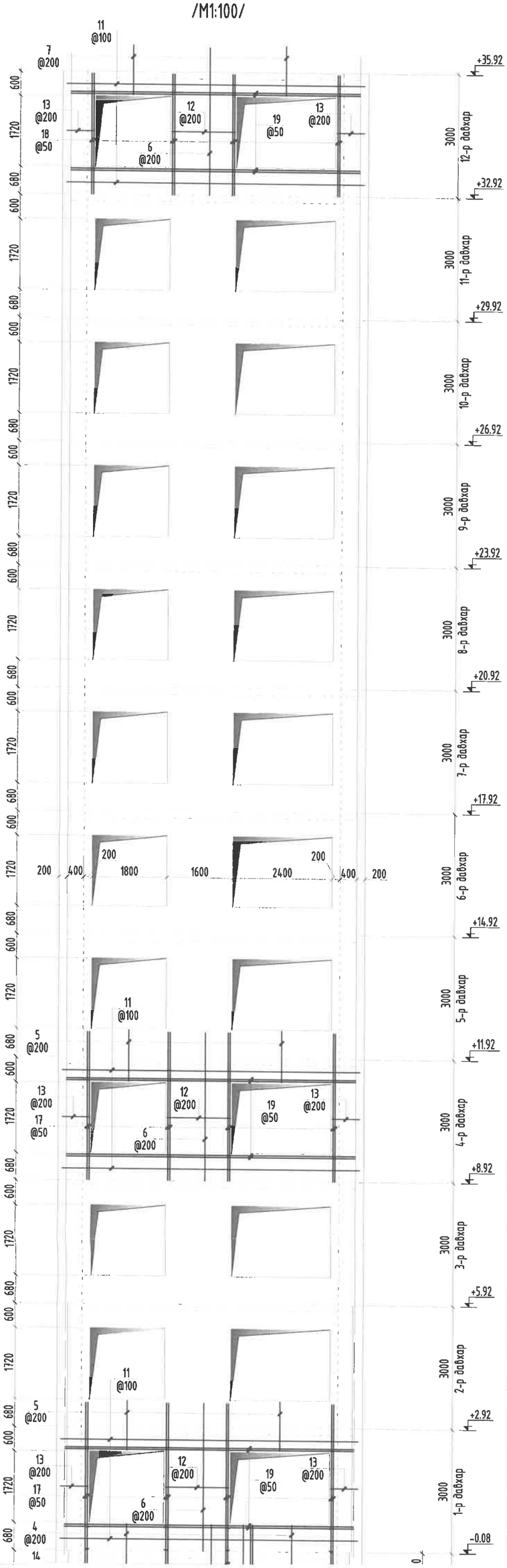

Хэсгийн тодорхойлолт

Поз	1	3	4	5	7
Зураг	230 — 2290	4370 — 180	230 — 1220 — 180	150 — 1220 — 150	150 — 1220
Поз	8	9	10	11	12
Зураг	300 — 7200 — 300	230 — 670 — 300	230 — 2140 — 230	300 — 7200 — 300	150 — 1540 — 150
Поз	13	20	21	22	
Зураг	150 — 670 — 300	75 — 270 — 75	70 — 220 — 70	65 — 170 — 65	

Цутгамал төмөр бетон бүтээцийн материалын тодорхойлолт

Поз	Тэмдэглэгээ	Нэр	Тоо ширхэг	Жин /кг/ Нэгж	Жин /кг/ Нийт
		Цутгамал хана ЦХ-1-н арматур /1, 3, 6, 8-блок/	1	7164	7164
		Босоо арматур	1	1775	1775
1		Ф 16 ГОСТ 5781-82* /А400/ L=8170			

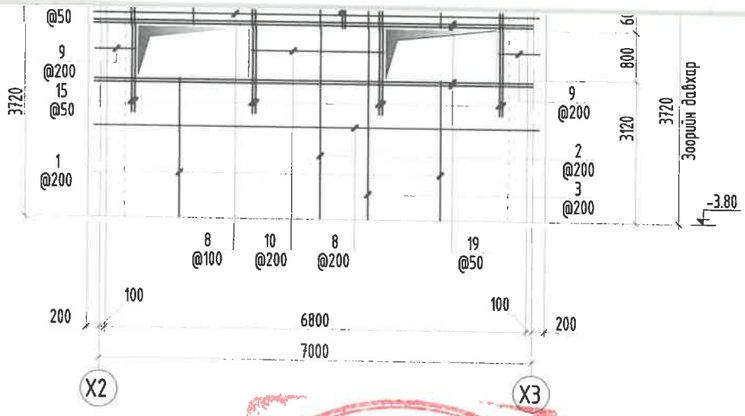

Тайлбар:

1. Энэ зургийг ББ-н холбогдох хуудастай хамт уншиж,
2. Ажлын арматурын анги А400, А240.
3. Бүтээцийн бетоны анги В25.
4. Цутгамал төмөр бетон бүтээцийг хэв хашмалд бэлтгэж цутгасны дараагаар бэхжилтийн 70%-д хүрсэний дараа хэв хашмалыг авна.
5. Цутгамал төмөр бетон бүтээцийн хамгаалах үеийн зузаан 20мм байна.
6. Цутгамал бетон, төмөр бетон бүтээцийн ажлыг БНбД 52-02-05-ийн дагуу хийж гүйцэтгэнэ.
7. Цутгамал хананд тусгаздаагүй цахилгаан, зарим нэг салхивч, цэвэр бохирын нүхийг холбогдох зургаас нь харж гаргана.

2		ф	16	ГОСТ 5781-82* /А400/ L=	4370	18	6.89733	124.152
3		ф	16	ГОСТ 5781-82* /А400/ L=	4550	6	7.18143	43.0886
4		ф	16	ГОСТ 5781-82* /А400/ L=	1630	36	2.57269	92.6168
5		ф	12	ГОСТ 5781-82* /А400/ L=	1520	462	1.34948	623.459
6		ф	12	ГОСТ 5781-82* /А400/ L=	3650	216	3.24052	699.953
7		ф	12	ГОСТ 5781-82* /А400/ L=	1370	42	1.21631	51.0848
		Хэвтээ арматур				1	5389	5389
8		ф	16	ГОСТ 5781-82* /А400/ L=	7800	30	12.311	369.331
9		ф	16	ГОСТ 5781-82* /А400/ L=	1900	16	2.99884	47.9814
10		ф	16	ГОСТ 5781-82* /А400/ L=	2600	8	4.10367	32.8294
11		ф	12	ГОСТ 5781-82* /А400/ L=	7800	240	6.92495	1661.99
12		ф	12	ГОСТ 5781-82* /А400/ L=	1840	216	1.63358	352.853
13		ф	12	ГОСТ 5781-82* /А400/ L=	1220	432	1.08313	467.914
14	хучитгэл	ф	16	ГОСТ 5781-82* /А400/ L=	1200	4	1.894	7.57601
15	хучитгэл	ф	16	ГОСТ 5781-82* /А400/ L=	2600	16	4.10367	65.6588
16	хучитгэл	ф	16	ГОСТ 5781-82* /А400/ L=	2650	16	4.18259	66.9215
17	хучитгэл	ф	16	ГОСТ 5781-82* /А400/ L=	3600	176	5.68201	1000.03
18	хучитгэл	ф	16	ГОСТ 5781-82* /А400/ L=	2950	16	4.65609	74.4975
19	хучитгэл	ф	16	ГОСТ 5781-82* /А400/ L=	7200	104	11.364	1181.86
20	300 хана	ф	6	ГОСТ 5781-82* /А240/ L=	420	65	0.09322	6.05933
21	250 хана	ф	6	ГОСТ 5781-82* /А240/ L=	360	130	0.0799	10.3874
22	200 хана	ф	6	ГОСТ 5781-82* /А240/ L=	300	650	0.06659	43.2809
		Бетон орц, В25				V=31.93м³		

Блок схем:

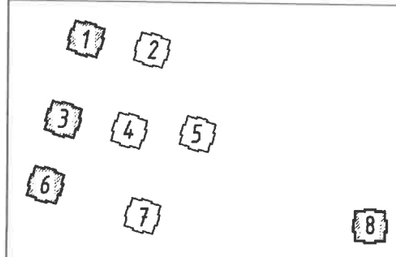

Энэхүү зураг нь "ББСМО"ХХК-ийн ОЮУНЫ ӨМЧ тул зохиогчийн зөвшөөрөлгүйгээр өөрчлөх болон ашиглахыг хориглоно.

ББСМО

Хаяг: БЗД, 30-р хороо "ББСМО" ХХК-н байр
Утас: 77161139, 99116139, 95103339.
И-мэйл:bbsmo_ub@yahoo.com, Вэб:BBSMO.mn

УЛААНБААТАР ХОТ, ЧИНГЭЛТЭЙ ДҮҮРЭГ 14, 18-Р ХОРОО, СҮХБААТАР ДҮҮРЭГ 14-Р ХОРОО
"СЭЛБЭ ДЭД ТӨВ" 71 АЙЛЫН ОРОН СУУЦНЫ БАРИЛГА

Цутгамал хана ЦХ-1 арматурчлал, материалын түүвэр /1, 3, 6, 8-блок/

Ye шат: АЗ

Захирал	Б.Сүнжидмаа	ГТ Шифр: ББ-04/2025	Масштаб: М1: 100	Огноо: 2025
Инженер	Н.Түвшинтөгөлдөр			
Гүйцэтгэсэн	Н.Түвшинтөгөлдөр	ТТ Шифр:	Зургийн дугаар: ББ-100	Хуудас: 150
Шалгасан	Б.Ганзориг			

Цутгамал хана ЦХ-1 дэлгээс
/М1:100/

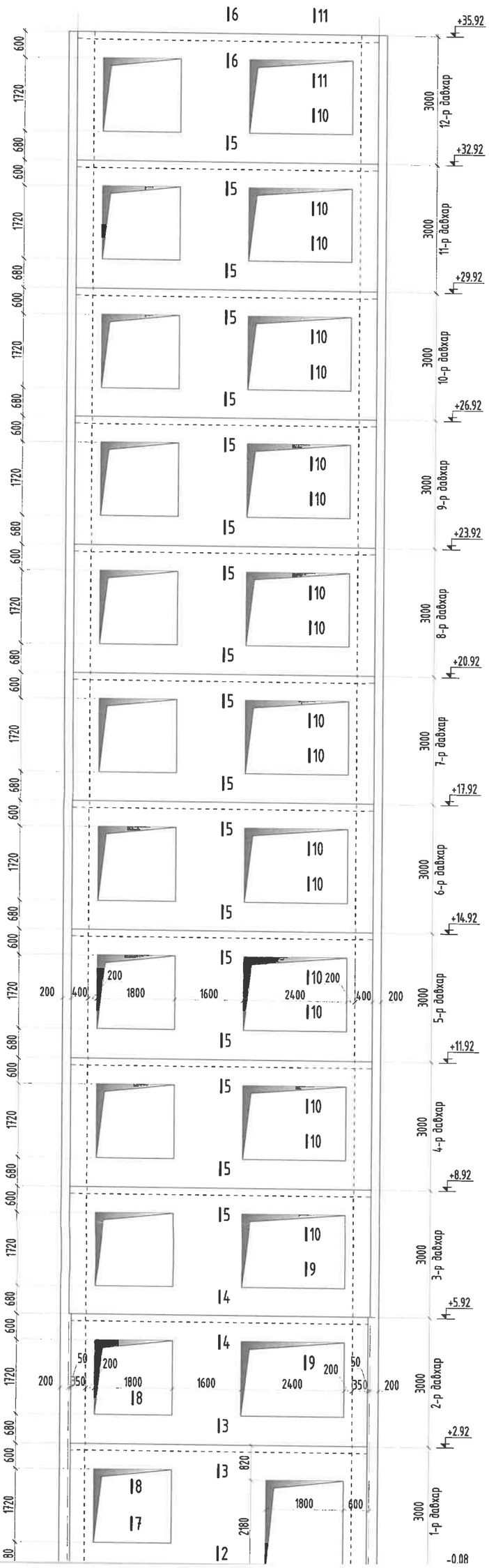

Огтлол 1-1
/М1:25/

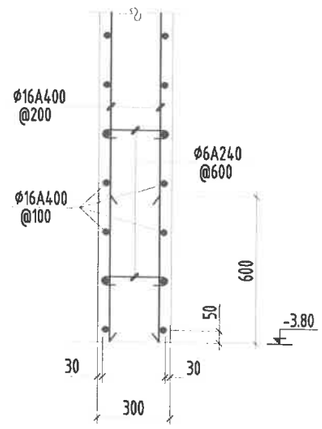

Огтлол 2-2
/М1:25/

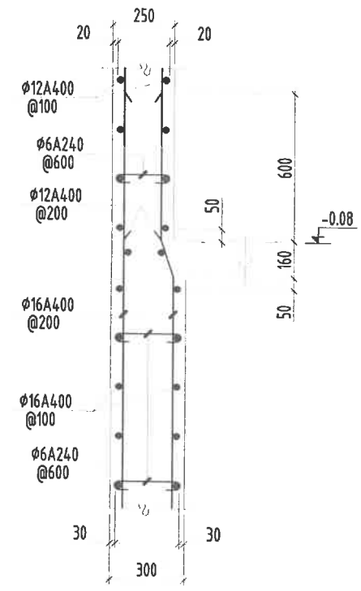

Огтлол 3-3
/М1:25/

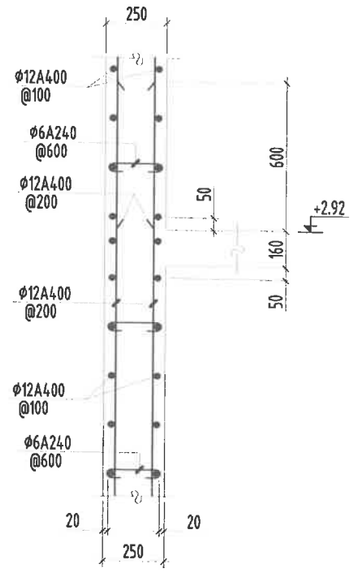

Огтлол 4-4
/М1:25/

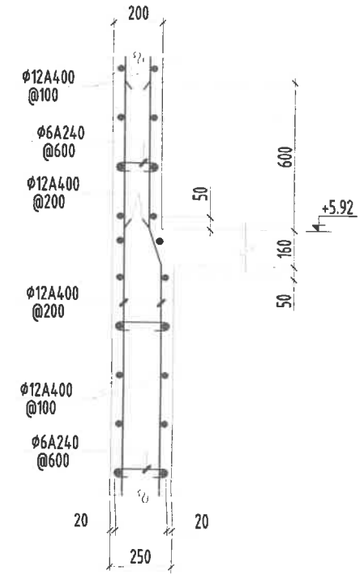

Огтлол 5-5
/М1:25/

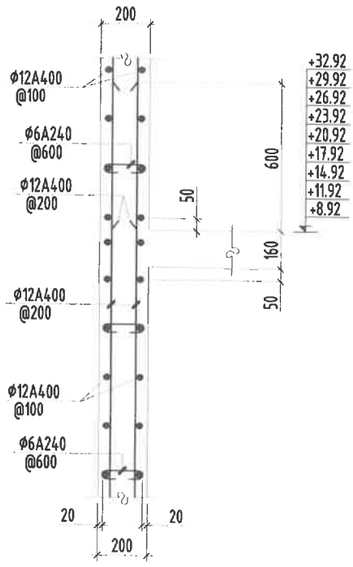

Огтлол 6-6
/М1:25/

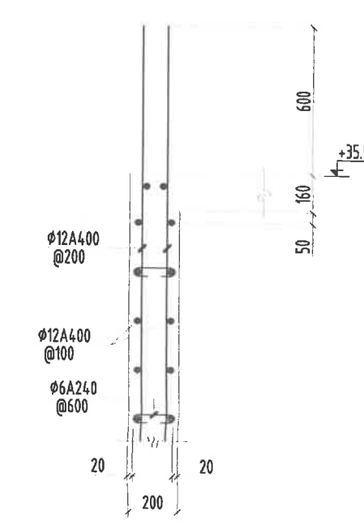

Огтлол 7-7
/М1:25/

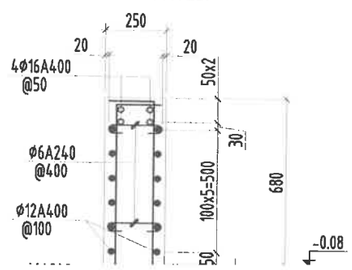

Огтлол 8-8
/М1:25/

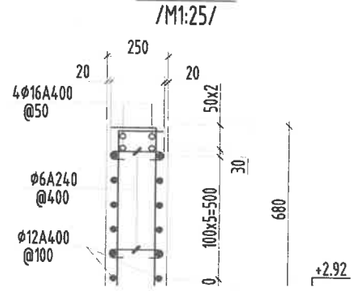

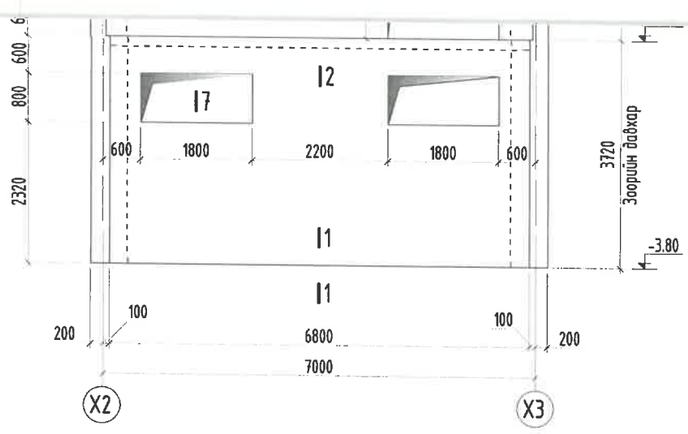

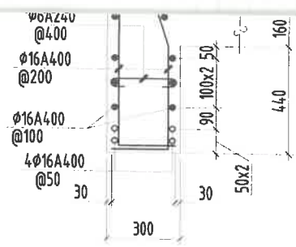

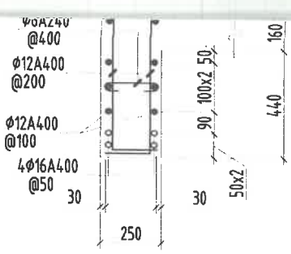

Огтлол 9-9
/M1:25/

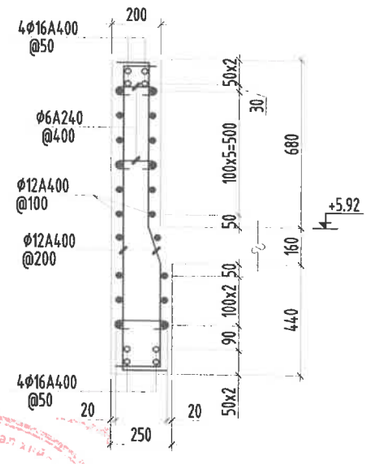

Огтлол 10-10
/M1:25/

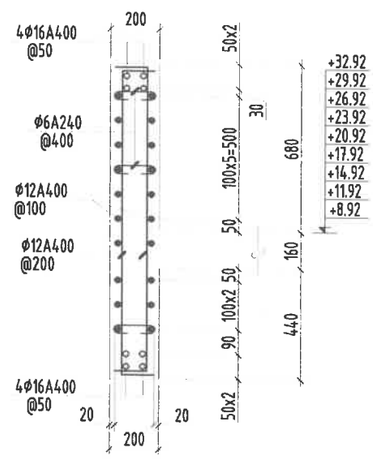

Огтлол 11-11
/M1:25/

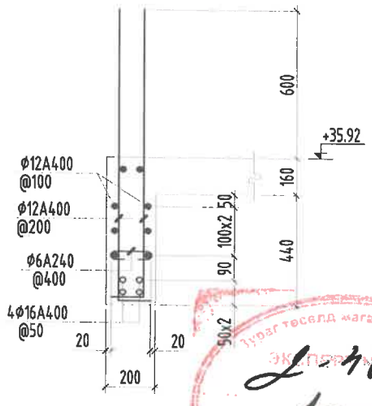

Тайлбар:

1. Энэ зургийг ББ-н холбогдох хуудастай хамт үзнэ.
2. Ажлын арматурын анги А400, А240.
3. Бүтээцийн бетоны анги В25.
4. Цутгамал төмөр бетон бүтээцийг хэв хашмалд бэлтгэж цутгасны дараагаар бэхжилтийн 70%-д хүрсэний дараа хэв хашмалыг авна.
5. Цутгамал төмөр бетон бүтээцийн хамгаалах үеийн зузаан 20мм байна.
6. Цутгамал бетон, төмөр бетон бүтээцийн ажлыг БНБД 52-02-05-ийн дагуу хийж гүйцэтгэнэ.
7. Цутгамал хананд тусгаагдаагүй цахилгаан, зарим нэг салхивч, цэвэр бохирын нүхийг холбогдох зургаас нь харж гаргана.

Блок схем:

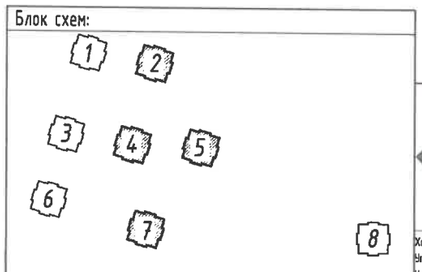

ББСМО
Хаяг: БЗД, 30-р хороо "ББСМО" ХХК-н байр
Утас: 77116139, 99116139, 95103339.
И-мэйл:bbsmo_ub@yahoo.com, Вэб:BBSMO.mn

Энэхүү зураг нь "ББСМО"ХХК-ийн ОЮУНЫ ӨМЧ тул зохиогчийн эзэмшөөрөлгүйгээр өөрчлөх болон ашиглахыг хориглоно.

ХАЛАНБААТАР ХОТ, ЧИНГЭЛТЭЙ ДҮҮРЭГ 14, 18-Р ХОРОО, СУХБААТАР ДҮҮРЭГ 14-Р ХОРОО
"СЭЛБЭ ДЭД ТӨВ" 71 АЙЛЫН ОРОН СУУЦНЫ БАРИЛГА

Цутгамал хана ЦХ-1 фалгаас, огтлолууд /2, 4, 5, 7-блок/

Ye шат: А3

Захирал	Б.Сүнжидмаа	ЕГ Шифр: ББ-04/2025	Масштаб: М1: 100	Огноо: 2025
Инженер	Н.Түвшинтөгөлдөр			
Гүйцэтгэсэн	Н.Түвшинтөгөлдөр	ТГ Шифр:	Зургийн дугаар: ББ-101	Хуудас: 150
Шалгасан	Б.Ганзориг			

Цутгамал хана ЦХ-1 арматурчлал

/М1:100/

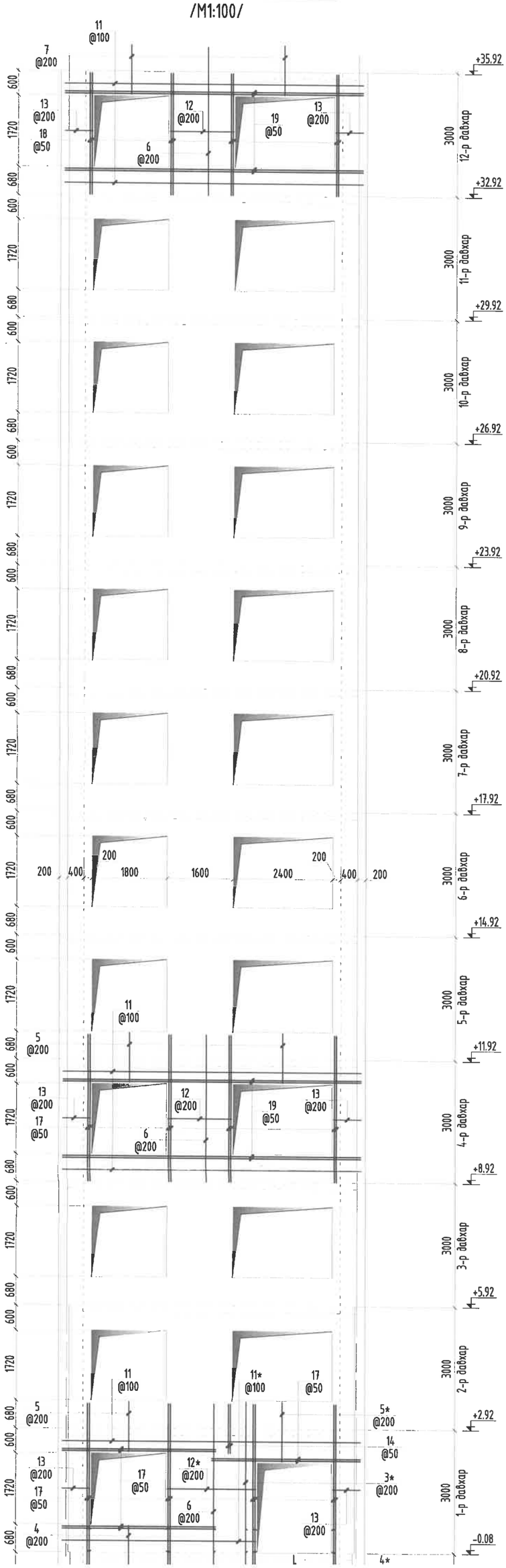

Хэсгийн тодорхойлолт

Поз	1	3, 3*	4	4*	5
Зэвдэр	2290 (230)	4370 / 3650 (180)	1220 (230, 180)	520 (230, 300)	1220 (150, 150)
Поз	5*	7	8	9	10
Зэвдэр	1440 (180, 150)	1220 (150)	7200 (300, 300)	670 (230, 300)	2140 (230, 230)
Поз	11	11*	12	12*	13
Зэвдэр	7200 (300, 300)	4670 (300, 180)	1540 (150, 150)	2140 (150, 150)	670 (150, 300)
Поз	20	21	22		
Зэвдэр	270 (75, 75)	220 (70, 70)	170 (65, 65)		

Цутгамал төмөр бетон бүтээцийн материалын тодорхойлолт

Поз	Тэмдэглэгээ	Нэр				Тоо ширхэг	Жин /кг/ Нэгж	Жин /кг/ Нийт
		Цутгамал хана ЦХ-1-н арматур /2, 4, 5, 7-блок/				1	7099	7099
		Босоо арматур				1	1807	1807
1		ф	16	ГОСТ 5781-82* /А400/ L=	2470	36	3.89849	140.346
2		ф	16	ГОСТ 5781-82* /А400/ L=	4370	18	6.89733	124.152
3		ф	16	ГОСТ 5781-82* /А400/ L=	4550	6	7.18143	43.0886

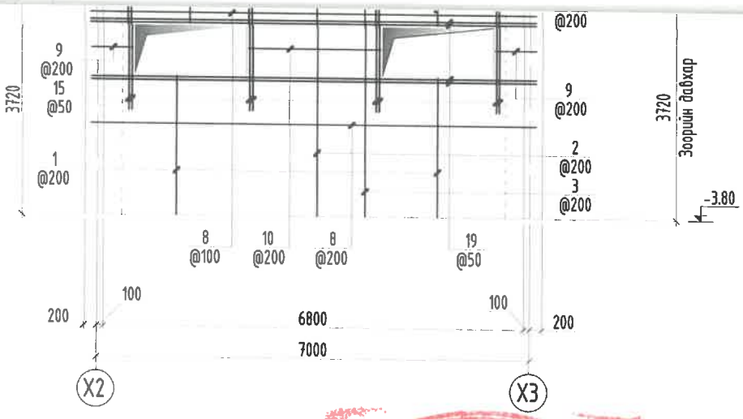

Тайлбар:

1. Энэ зургийг ББ-н холбогдох хуудастай хамт үзнэ.
2. Ажлын арматурын анги А400, А240.
3. Бүтээцийн бетоны анги В25.
4. Цутгамал төмөр бетон бүтээцийг хэв хашмалд бэлтгэж цутгасны дараагаар бэхжилтийн 70%-д хүрсэний дараа хэв хашмалыг авна.
5. Цутгамал төмөр бетон бүтээцийн хамгаалах үеийн зузаан 20мм байна.
6. Цутгамал бетон, төмөр бетон бүтээцийн ажлыг БНбД 52-02-05-ийн дагуу хийж гүйцэтгэнэ.
7. Цутгамал хананд тусгаагдаагүй цахилгаан, зарим нэг салхивч, цэвэр бохирын нүхийг холбогдох зургаас нь харж гаргана.

Зураг төсөлд мэргэжлийн хяналт тавьсан
ЭКСПЕРТ №
Г-48
Гэрийн усан
Сэдэв
Одер
Сартай
Эсэх
Барилгын хөгжлийн төв

Блок схем:

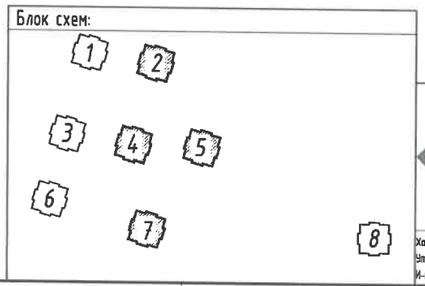

3*		Ф	12	ГОСТ 5781-82* /А400/ L=	3830	6	3.40033	20.402
4		Ф	16	ГОСТ 5781-82* /А400/ L=	1630	18	2.57269	46.3084
4*		Ф	16	ГОСТ 5781-82* /А400/ L=	1050	18	1.65725	29.8306
5		Ф	12	ГОСТ 5781-82* /А400/ L=	1520	462	1.34948	623.459
5*		Ф	12	ГОСТ 5781-82* /А400/ L=	1770	18	1.57143	28.2858
6		Ф	12	ГОСТ 5781-82* /А400/ L=	3650	216	3.24052	699.953
7		Ф	12	ГОСТ 5781-82* /А400/ L=	1370	42	1.21631	51.0848
		Хэвтээ арматур				1	5293	5293
8		Ф	16	ГОСТ 5781-82* /А400/ L=	7800	30	12.311	369.331
9		Ф	16	ГОСТ 5781-82* /А400/ L=	1900	16	2.99884	47.9814
10		Ф	16	ГОСТ 5781-82* /А400/ L=	2600	8	4.10367	32.8294
11		Ф	12	ГОСТ 5781-82* /А400/ L=	7800	228	6.92495	1578.89
11*		Ф	12	ГОСТ 5781-82* /А400/ L=	5150	12	4.57224	54.8669
12		Ф	12	ГОСТ 5781-82* /А400/ L=	1840	192	1.63358	313.647
12*		Ф	12	ГОСТ 5781-82* /А400/ L=	2440	16	2.16627	34.6603
13		Ф	12	ГОСТ 5781-82* /А400/ L=	1220	436	1.08313	472.246
14	хучитгэл	Ф	16	ГОСТ 5781-82* /А400/ L=	1200	4	1.894	7.57601
15	хучитгэл	Ф	16	ГОСТ 5781-82* /А400/ L=	2600	16	4.10367	65.6588
16	хучитгэл	Ф	16	ГОСТ 5781-82* /А400/ L=	2650	16	4.18259	66.9215
17	хучитгэл	Ф	16	ГОСТ 5781-82* /А400/ L=	3600	180	5.68201	1022.76
18	хучитгэл	Ф	16	ГОСТ 5781-82* /А400/ L=	2950	16	4.65609	74.4975
19	хучитгэл	Ф	16	ГОСТ 5781-82* /А400/ L=	7200	96	11.364	1090.95
20	300 хана	Ф	6	ГОСТ 5781-82* /А240/ L=	420	65	0.09322	6.05933
21	250 хана	Ф	6	ГОСТ 5781-82* /А240/ L=	360	130	0.0799	10.3874
22	200 хана	Ф	6	ГОСТ 5781-82* /А240/ L=	300	650	0.06659	43.2809
		Бетон орц, В25				V=32.0м³		

Энэхүү зураг нь "ББСМО"ХХК-ийн ОЮУНЫ ӨМЧ тул зохиогчийн эрхшөөрөлгүйгээр өөрчлөх болон ашиглахыг хориглоно.

ББСМО
Хаяг: БЭД, 30-р хороо "ББСМО" ХХК-н байр
Утас: 77116139, 99116139, 95103339.
И-мэйл:bbsmo_ub@yahoo.com, Вэб:BBSMO.mn

УЛААНБААТАР ХОТ, ЧИНГЭЛТЭЙ ДҮҮРЭГ 14, 18-Р ХОРОО, СҮХБААТАР ДҮҮРЭГ 14-Р ХОРОО
"СЭЛБЭ ДЭД ТӨВ" 71 АЙЛЫН ОРОН СУУЦНЫ БАРИЛГА

Цутгамал хана ЦХ-1 арматурлал, материалын түүвэр /2, 4, 5, 7-блок/

Ye шат: АЗ

Захирал	Б.Сүнжидмаа	ЕГ Шифр: ББ-04/2025	Масштаб: М1: 100	Огноо: 2025
Инженер	Н.Түвшинтөгөлдөр			
Гүйцэтгэсэн	Н.Түвшинтөгөлдөр	ТГ Шифр:	Зургийн дугаар: ББ-102	Хуудас: 150
Шалгасан	Б.Ганзориг			

Цутгамал хана ЦХ-2 дэлгээс
/М1:100/

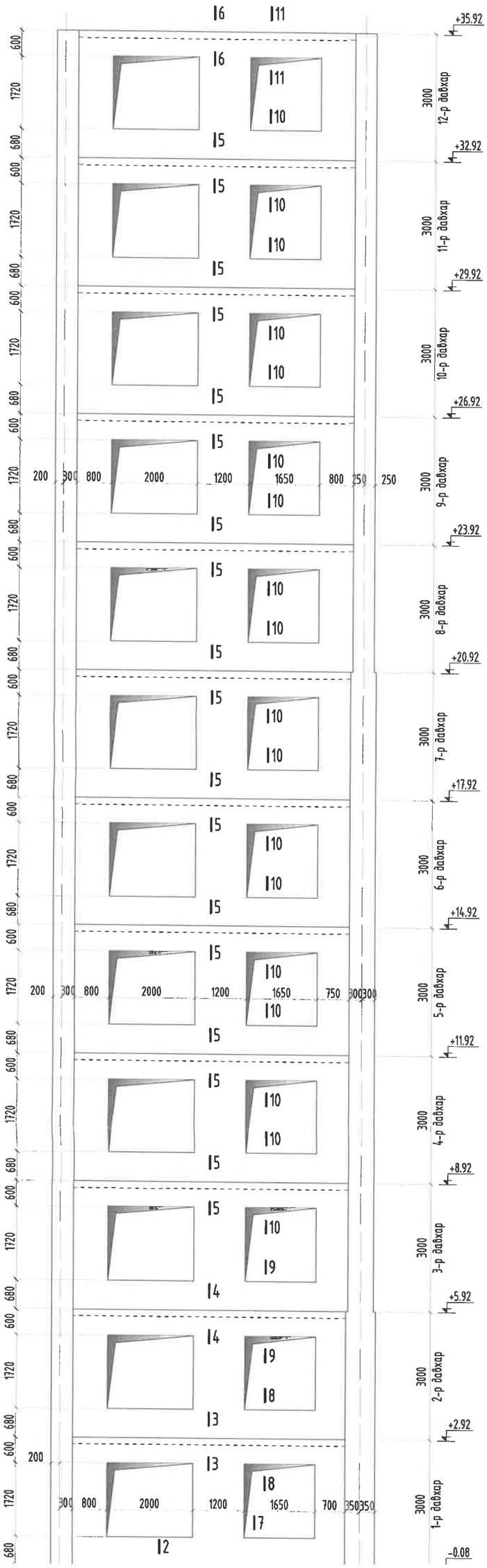

Огтлол 1-1
/М1:25/

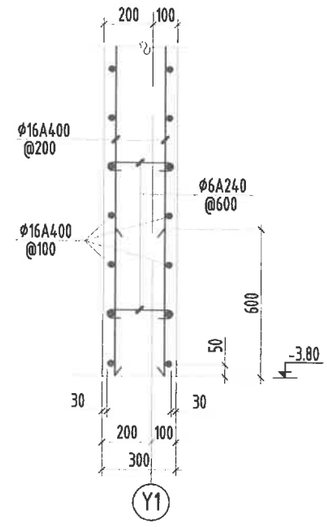

Огтлол 2-2
/М1:25/

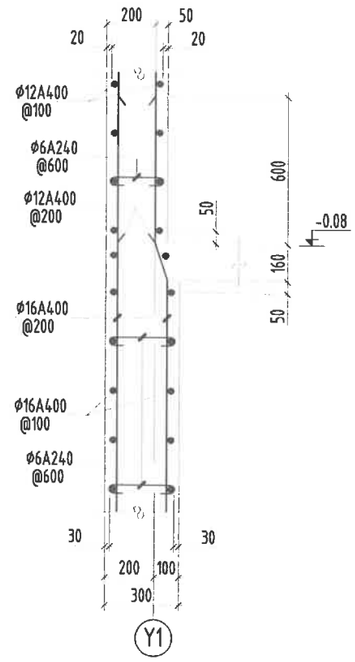

Огтлол 3-3
/М1:25/

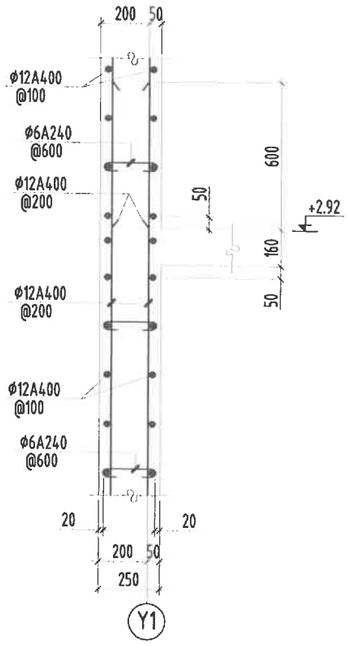

Огтлол 4-4
/М1:25/

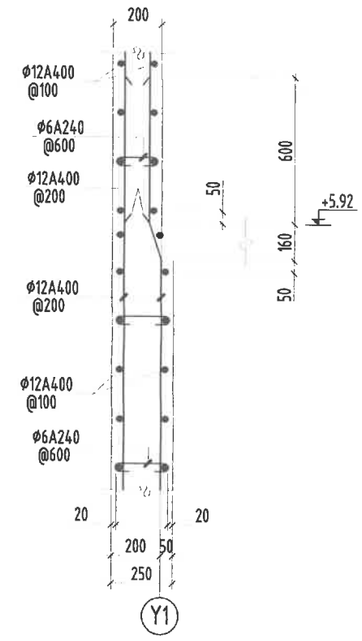

Огтлол 5-5
/М1:25/

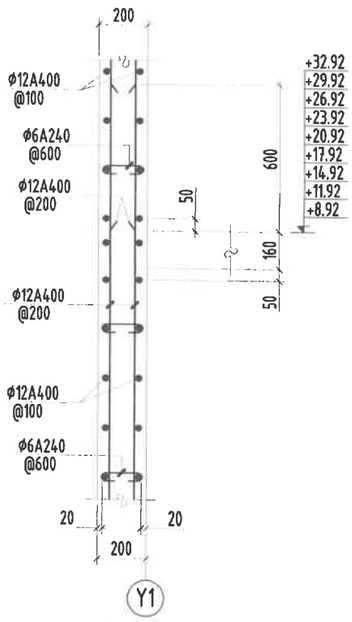

Огтлол 6-6
/М1:25/

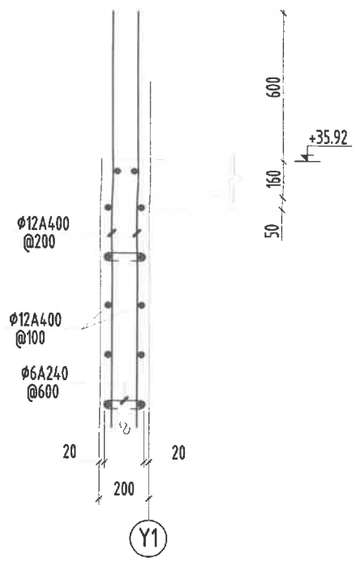

Огтлол 7-7
/М1:25/

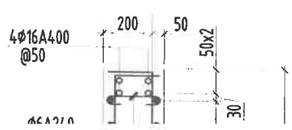

Огтлол 8-8
/М1:25/

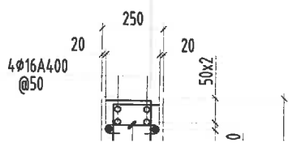

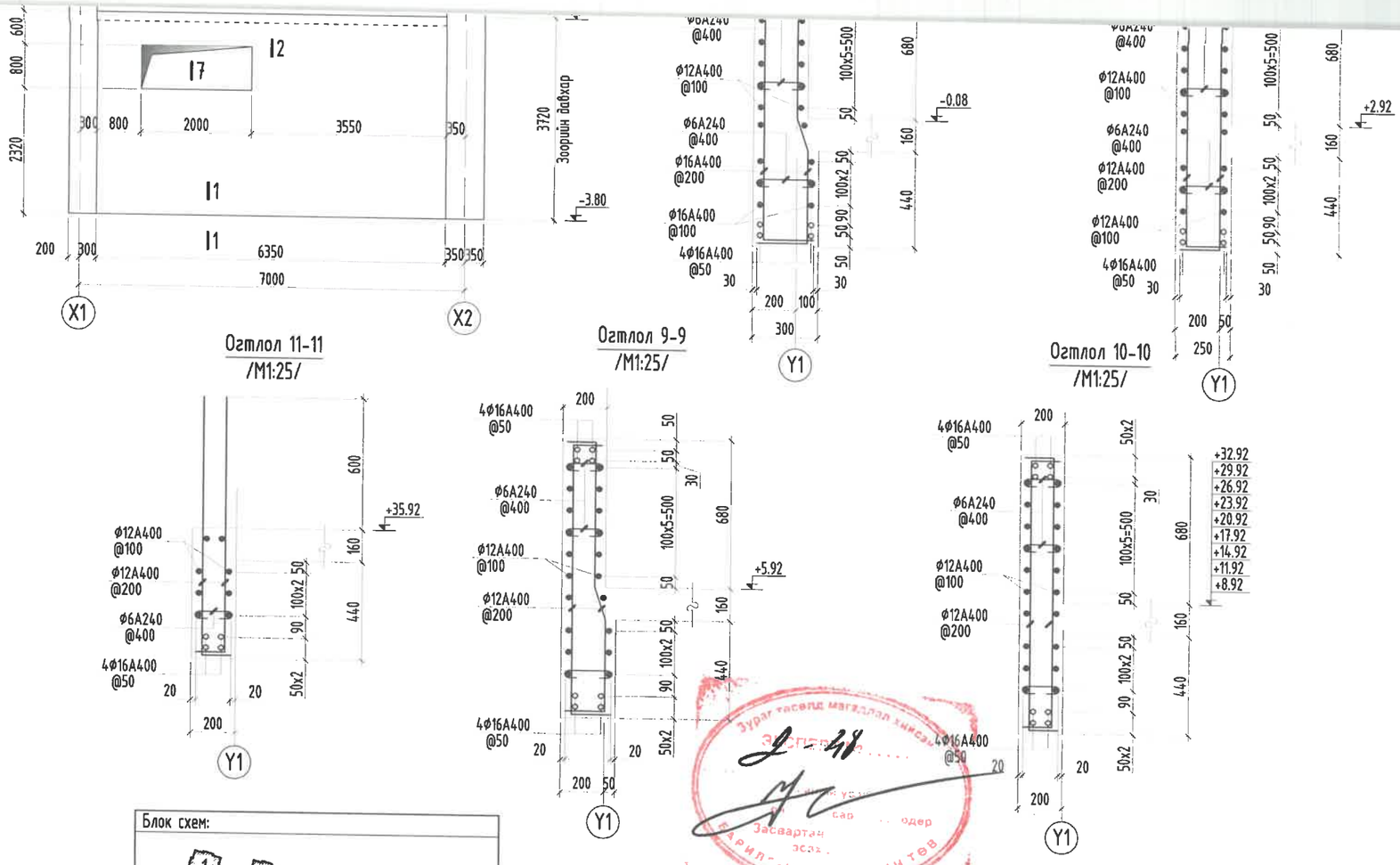

Энэхүү зураг нь "ББСМО"ХХК-ийн ОЮУНЫ ӨМЧ мөн зохиогчийн эрхшээлгүйгээр өөрчлөх болон ашиглахыг хориглоно.

ББСМО	УЛААНБААТАР ХОТ, ЧИНГЭЛТЭЙ ДҮҮРЭГ 14, 18-Р ХОРОО, СҮХБААТАР ДҮҮРЭГ 14-Р ХОРОО "СЭЛБЭ ДЭД ТӨВ" 71 АЙЛЫН ОРОН СУУЦНЫ БАРИЛГА				
	Цутгамал хана ЦХ-2 дэлгээс, огтлолууд /1-7-блок/				Ye шат: А3
Захирал	Б.Сүнжидмаа	ЕГ Шифр: ББ-04/2025	Масштаб: M1: 100	Огноо: 2025	
Инженер	Н.Түвшинтөгөлдөр				
Гүйцэтгэсэн	Н.Түвшинтөгөлдөр	ТГ Шифр:	Зургийн дугаар: ББ-103	Хуудас: 150	
Шалгасан	Б.Ганзориг				

Хаяг: БЗД, 30-р хороо "ББСМО" ХХК-н байр
Утас: 77116139, 99116139, 95103339.
И-мэйл:bbsmo_ub@yahoo.com, Вэб:BBSMO.mn

Цутгамал хана ЦХ-2 арматурчлал

/М1:100/

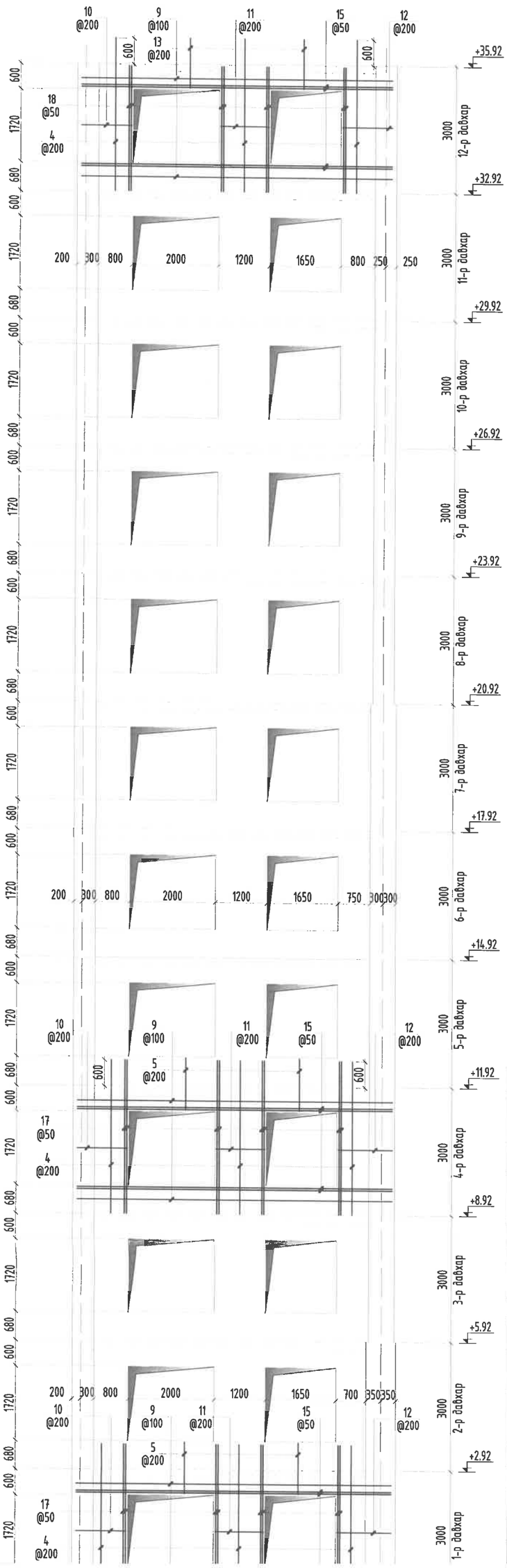

Хэсгийн тодорхойлолт

Поз	2	3	3*, 5	7	8
Загвар	180 4370	2290 230	180 1220 180	1170 230	230 4120
Поз	10	11	12	13	19
Загвар	1170 150	150 1140 150	150 1270	130 1170	240 820 320 740
Поз	20	21	22		
Загвар	270 75 75	220 70 70	170 65 65		

Цутгамал төмөр бетон бүтээцийн материалын тодорхойлолт								
Поз	Тэмдэглэгээ	Нэр				Тоо ширхэг	Жин /кг/ Нэгж	Нийт
		Цутгамал хана ЦХ-2-н арматур /1~7-блок/				1	6920	6920
		Босоо арматур				1	1898	1898
1		⌀	16	ГОСТ 5781-82* /А400/ L=	4320	24	6.81841	163.642
2		⌀	16	ГОСТ 5781-82* /А400/ L=	4550	18	7.18143	129.266
3		⌀	16	ГОСТ 5781-82* /А400/ L=	2520	20	3.97741	79.5481
3*		⌀	16	ГОСТ 5781-82* /А400/ L=	1580	20	2.49377	49.8754

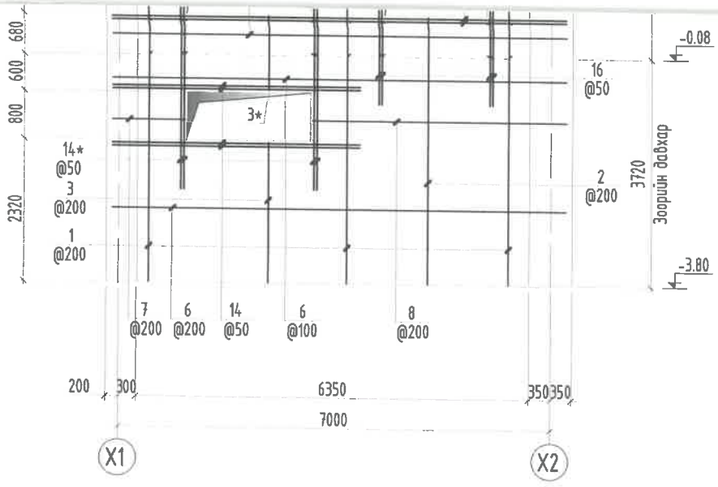

4		⌀	12	ГОСТ 5781-82* /А400/ L=	3600	288	3.19613	920.486
5		⌀	12	ГОСТ 5781-82* /А400/ L=	1580	396	1.40275	555.488
		Хэвтээ арматур				1	5022	5022
6		⌀	16	ГОСТ 5781-82* /А400/ L=	7350	32	11.6008	371.225
7		⌀	16	ГОСТ 5781-82* /А400/ L=	1400	8	2.20967	17.6774
8		⌀	16	ГОСТ 5781-82* /А400/ L=	4350	8	6.86576	54.9261
9		⌀	12	ГОСТ 5781-82* /А400/ L=	7200	216	6.39226	1380.73
10		⌀	12	ГОСТ 5781-82* /А400/ L=	1320	216	1.17191	253.134
11		⌀	12	ГОСТ 5781-82* /А400/ L=	1440	216	1.27845	276.146
12		⌀	12	ГОСТ 5781-82* /А400/ L=	1420	216	1.2607	272.31
13		⌀	12	ГОСТ 5781-82* /А400/ L=	1300	36	1.15416	41.5497
14	хучитгэл	⌀	16	ГОСТ 5781-82* /А400/ L=	4000	8	6.31334	50.5068
14*	хучитгэл	⌀	16	ГОСТ 5781-82* /А400/ L=	2800	8	4.41934	35.3547
15	хучитгэл	⌀	16	ГОСТ 5781-82* /А400/ L=	7200	96	11.364	1090.95
16	хучитгэл	⌀	16	ГОСТ 5781-82* /А400/ L=	1400	8	2.20967	17.6774
17	хучитгэл	⌀	16	ГОСТ 5781-82* /А400/ L=	3600	176	5.68201	1000.03
18	хучитгэл	⌀	16	ГОСТ 5781-82* /А400/ L=	2950	16	4.65609	74.4975
19	хомут	⌀	8	ГОСТ 5781-82* /А240/ L=	2120	19	0.83652	15.8938
20	300 хана	⌀	6	ГОСТ 5781-82* /А240/ L=	420	71	0.09322	6.61865
21	250 хана	⌀	6	ГОСТ 5781-82* /А240/ L=	360	152	0.0799	12.1453
22	200 хана	⌀	6	ГОСТ 5781-82* /А240/ L=	300	760	0.06659	50.6054
		Бетон орц, В25				V=38.75м³		

Тайлбар:

1. Энэ зургийг ББ-н холбогдох хуудастай хамт үзнэ.
2. Ажлын арматурын анги А400, А240.
3. Бүтээцийн бетоны анги В25.
4. Цутгамал төмөр бетон бүтээцийг хэв хашмалд бэлтгэж цутгасны дараагаар бэхжилтийн 70%-д хүрсэний дараа хэв хашмалыг авна.
5. Цутгамал төмөр бетон бүтээцийн хамгаалах үеийн зузаан 20мм байна.
6. Цутгамал бетон, төмөр бетон бүтээцийн ажлыг БНбД 52-02-05-ийн дагуу хийж гүйцэтгэнэ.
7. Цутгамал хананд тусгагдаагүй цахилгаан, зарим нэг салхивч, цэвэр бохирын нүхийг холбогдох зургаас нь харж гаргана.

Зураг төсөлд магадлал хийсэн
ЭКСПЕРТ
/Г.Цэнд-Аюсэг/
Мэргэжлийн зөвшөөрөл ..... одер
Мэргэжлийн зөвшөөрөлтэй мэргэжилтэн

Блок схем:

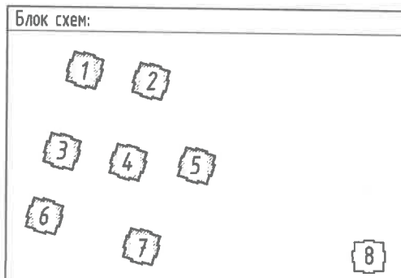

Энэхүү зураг нь "ББСМО"ХХК-ийн ОЮУНЫ ӨМЧ тул зохиогчийн зөвшөөрөлгүйгээр өөрчлөх болон ашиглахыг хориглоно.

ББСМО
ХЭРЭГЛЭГЧ ЗУРАГ ТӨСӨЛ, ЗӨВЛӨХ ҮЙЛЧИЛГЭЭ

Хаяг: БЗД, 30-р хороо "ББСМО" ХХК-н байр
Утас: 77716139, 99116139, 95103339.
И-мэйл:bbsma_ub@yahoo.com, Вэб:BBSMO.mn

УЛААНБААТАР ХОТ, ЧИНГЭЛТЭЙ ДҮҮРЭГ 14, 18-Р ХОРОО, СУХБААТАР ДҮҮРЭГ 14-Р ХОРОО
"СЭЛБЭ ДЭД ТӨВ" 71 АЙЛЫН ОРОН СУУЦНЫ БАРИЛГА

Цутгамал хана ЦХ-2 арматурчлал, материалын түүвэр /1-7-блок/

Үе шат: АЗ

Захирал	Б.Сүнжидмаа	ТГ Шифр: ББ-04/2025	Масштаб: М1: 100	Огноо: 2025
Инженер	Н.Түвшинтөгөлдөр			
Гүйцэтгэсэн	Н.Түвшинтөгөлдөр	ТГ Шифр:	Зургийн дугаар: ББ-104	Хуудас: 150
Шалгасан	Б.Ганзориг			

Цутгамал хана ЦХ-2 дэлгээс
/М1:100/

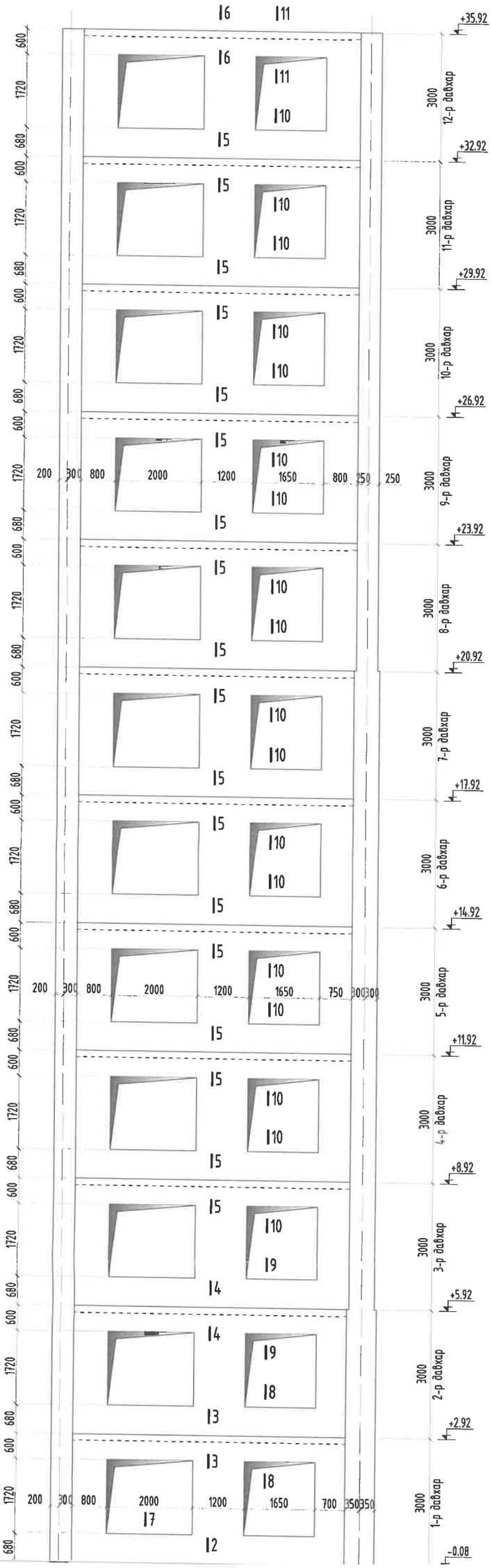

Огтлол 1-1
/М1:25/

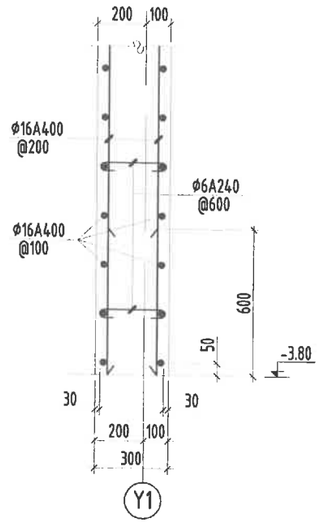

Огтлол 2-2
/М1:25/

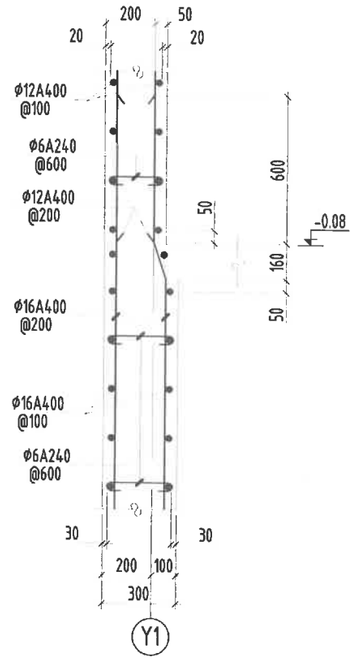

Огтлол 3-3
/М1:25/

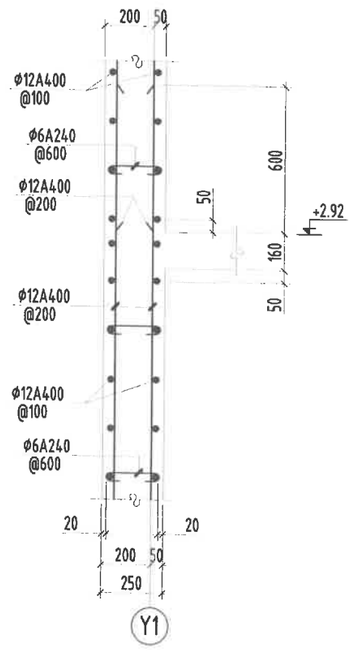

Огтлол 4-4
/М1:25/

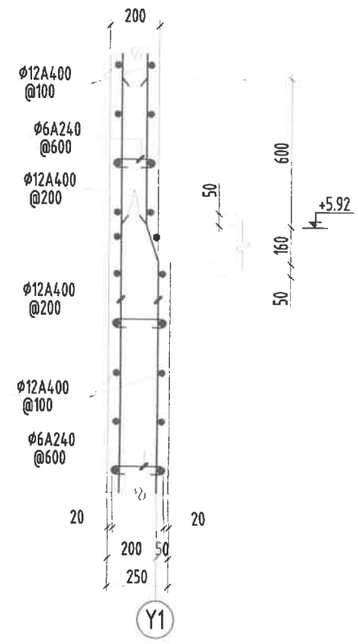

Огтлол 5-5
/М1:25/

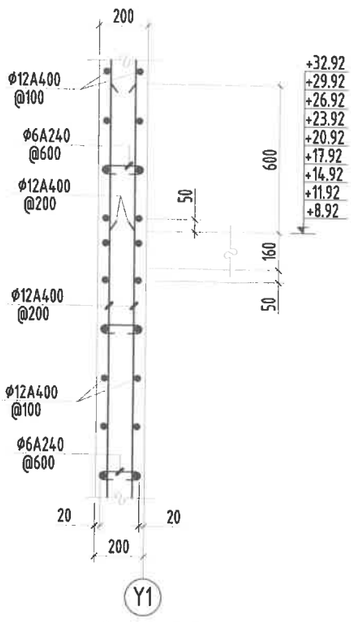

Огтлол 6-6
/М1:25/

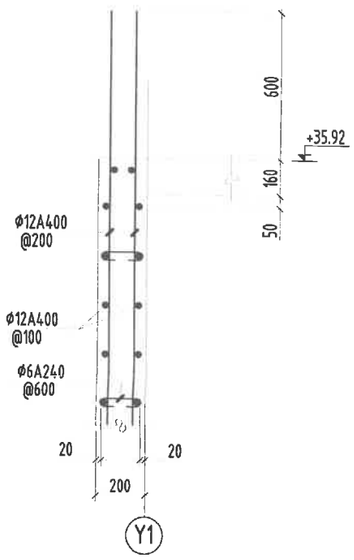

Огтлол 7-7
/М1:25/

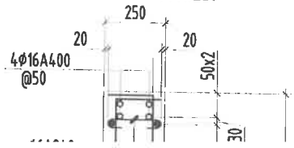

Огтлол 8-8
/М1:25/

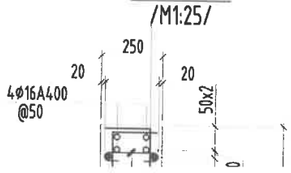

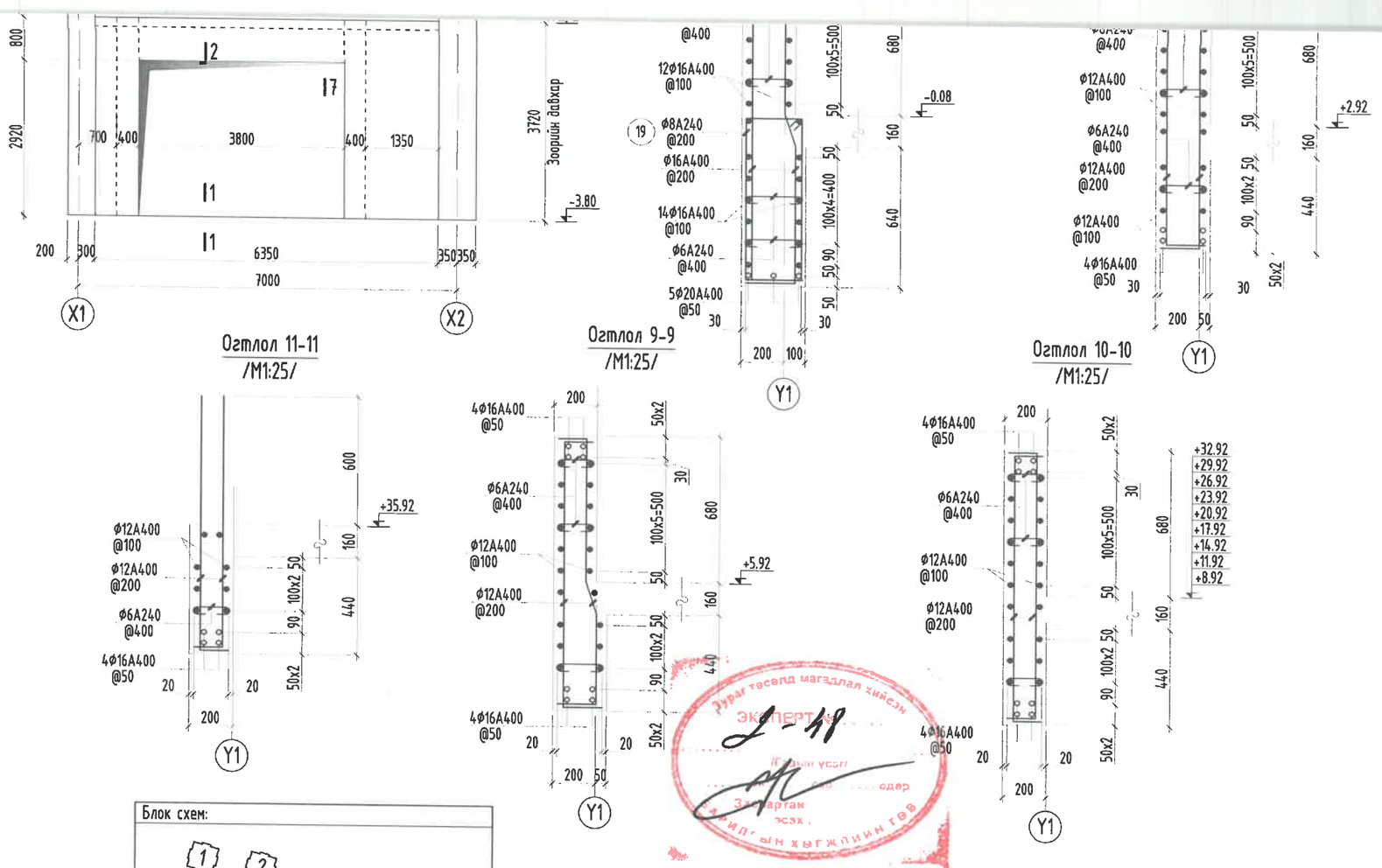

Энэхүү зураг нь "ББСМО"ХХК-ийн ОЮУНЫ ӨМЧ тул зохиогчийн эзэмшлийн эрхийг хуулийн дагуу хамгаалах ба ашиглахыг хориглоно.

УЛААНБААТАР ХОТ, ЧИНГЭЛТЭЙ ДҮҮРЭГ 14, 18-Р ХОРОО, СУХБААТАР ДҮҮРЭГ 14-Р ХОРОО
"СЭЛБЭ ДЭД ТӨВ" 71 АЙЛЫН ОРОН СУУЦНЫ БАРИЛГА

Цутгамал хана ЦХ-2 дэлгээс, огтлолууд /8-блок/

Ye шат: А3

Захирал	Б.Сүнжидмаа	ЕГ Шифр: ББ-04/2025	Масштаб: М1: 100	Огноо: 2025
Инженер	Н.Түвшинтөгөлдөр			
Гүйцэтгэсэн	Н.Түвшинтөгөлдөр	ТГ Шифр:	Зургийн дугаар: ББ-105	Хуудас: 150
Шалгасан	Б.Ганзориг			

ББСМО
Хаяг: БЗД, 30-р хороо "ББСМО" ХХК-н байр
Утас: 77116139, 99116139, 95103339.
И-мэйл:bbsmo_ub@yahoo.com, Вэб:BBSMO.mn

Цутгамал хана ЦХ-2 арматурчлал

/М1:100/

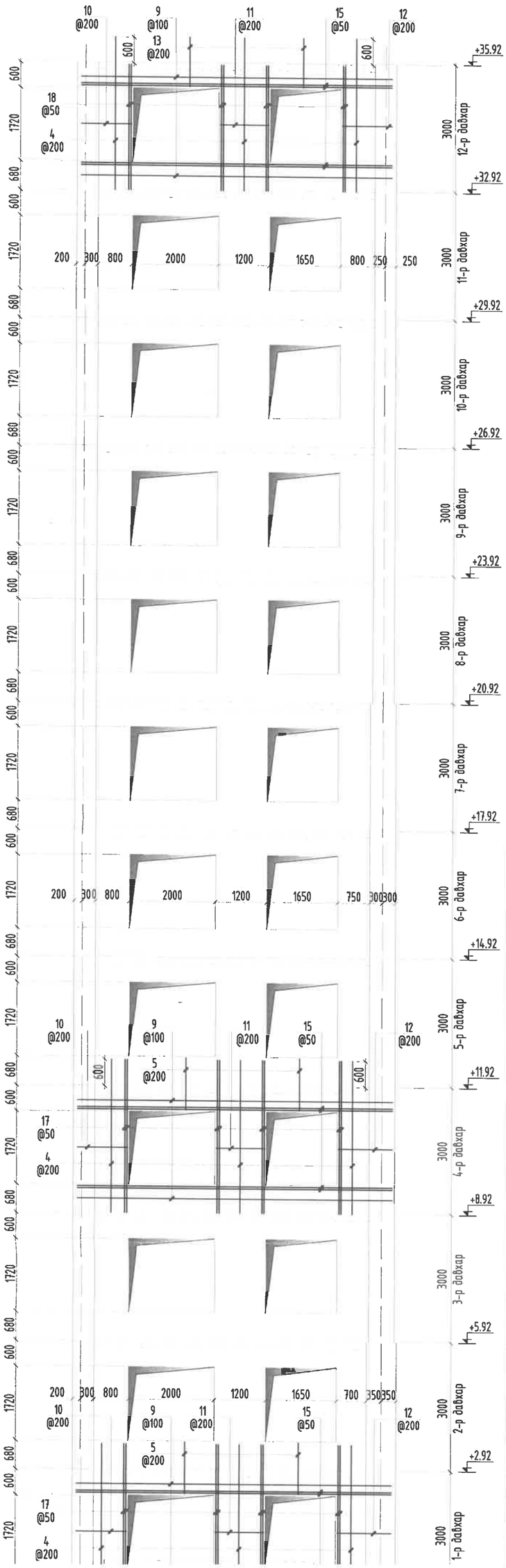

Хэсгийн тодорхойлолт

Поз	2	3	5	6	7
Загвар	180 1420 230	1420 230	180 1220 180	1150 230	230 2300
Поз	10	11	12	13	19
Загвар	1170 150	150 1140 150	150 1270	130 1170	240 820 320 740
Поз	20	21	22		
Загвар	270 75 75	220 70 70	170 65 65		

Цутгамал төмөр бетон бүтээцийн материалын тодорхойлолт									
Поз	Тэмдэглэгээ	Нэр					Тоо ширхэг	Жин /кг/ Нэгж	Жин /кг/ Нийт
		Цутгамал хана ЦХ-2-н арматур /8-р блок/					1	6632	6632
		Босоо арматур					1	1711	1711
1		⌀	16	ГОСТ 5781-82* /А400/ L=		4320	18	6.81841	122.731
2		⌀	16	ГОСТ 5781-82* /А400/ L=		1830	30	2.88836	86.6507
3		⌀	16	ГОСТ 5781-82* /А400/ L=		1650	10	2.60425	26.0425
4		⌀	12	ГОСТ 5781-82* /А400/ L=		3600	288	3.19613	920.486
5		⌀	12	ГОСТ 5781-82* /А400/ L=		1580	396	1.40275	555.488
		Хэвтээ арматур					1	4920	4920
6		⌀	16	ГОСТ 5781-82* /А400/ L=		1380	30	2.1781	65.3431
7		⌀	16	ГОСТ 5781-82* /А400/ L=		2530	30	3.99319	119.796
8		⌀	16	ГОСТ 5781-82* /А400/ L=		7350	12	11.6008	139.209
9		⌀	12	ГОСТ 5781-82* /А400/ L=		7200	216	6.39226	1380.73
10		⌀	12	ГОСТ 5781-82* /А400/ L=		1320	216	1.17191	253.134
11		⌀	12	ГОСТ 5781-82* /А400/ L=		1440	216	1.27845	276.146
12		⌀	12	ГОСТ 5781-82* /А400/ L=		1420	216	1.2607	272.31

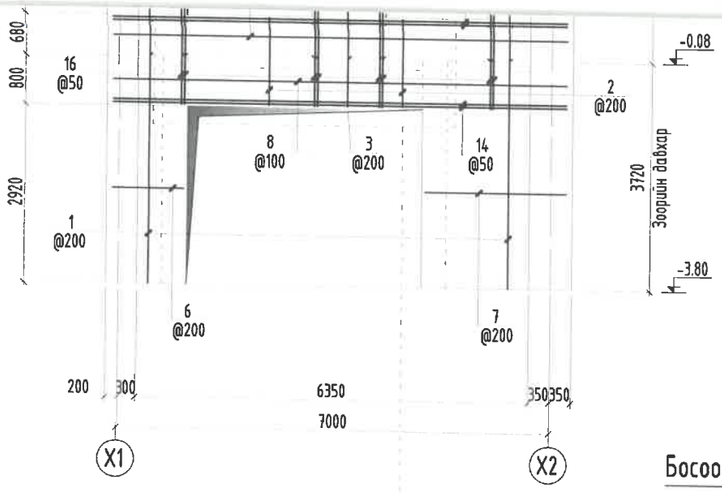

13		ф	12	ГОСТ 5781-82* /А400/ L=	1300	36	1.15416	41.5497
14	хучитгэл	ф	20	ГОСТ 5781-82* /А400/ L=	7200	5	17.7563	88.7814
15	хучитгэл	ф	16	ГОСТ 5781-82* /А400/ L=	7200	96	11.364	1090.95
16	хучитгэл	ф	16	ГОСТ 5781-82* /А400/ L=	1400	16	2.20967	35.3547
17	хучитгэл	ф	16	ГОСТ 5781-82* /А400/ L=	3600	176	5.68201	1000.03
18	хучитгэл	ф	16	ГОСТ 5781-82* /А400/ L=	2950	16	4.65609	74.4975
19	хомут	ф	8	ГОСТ 5781-82* /А240/ L=	2120	19	0.83652	15.8938
20	300 хана	ф	6	ГОСТ 5781-82* /А240/ L=	420	42	0.09322	3.91526
21	250 хана	ф	6	ГОСТ 5781-82* /А240/ L=	360	152	0.0799	12.1453
22	200 хана	ф	6	ГОСТ 5781-82* /А240/ L=	300	760	0.06659	50.6054
		Бетон орц, В25				V=35.9м³		

Босоо арматур болон хомутны арматурчлалын байршил /М1:50/

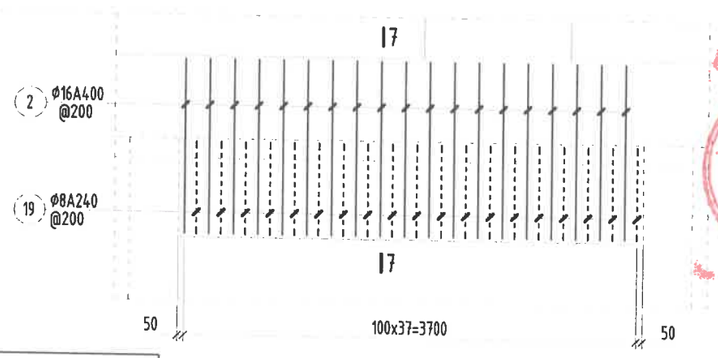

Тайлбар:

1. Энэ зургийг ББ-н холбогдох хуудастай хамт үзнэ.
2. Ажлын арматурын анги А400, А240.
3. Бүтээцийн бетоны анги В25.
4. Цутгамал төмөр бетон бүтээцийг хэв хашмалд бэлтгэж цутгасны дараагаар бэхжилтийн 70%-д хүрсэний дараа хэв хашмалыг авна.
5. Цутгамал төмөр бетон бүтээцийн хамгаалах үеийн зузаан 20мм байна.
6. Цутгамал бетон, төмөр бетон бүтээцийн ажлыг БНБД 52-02-05-ийн дагуу хийж гүйцэтгэнэ.
7. Цутгамал хананд тусгаагдаагүй цахилгаан, зарим нэг салхивч, цэвэр бохирын нүхийг холбогдох зургаас нь харж гаргана.

Блок схем:

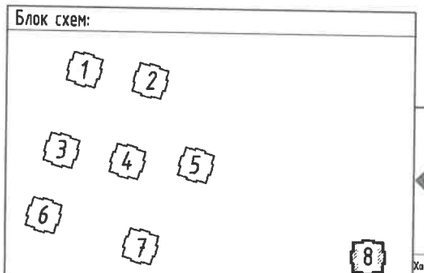

Зураг теселд магадлал хийсэн ЭКСПЕРТ 48 Гаалин хэлт ... БАЙГУУЛЛАГЫН ТӨВ

Энэхүү зураг нь "ББСМО"ХХК-ийн ОЮУНЫ ӨМЧ тул зохиогчийн зөвшөөрөлгүйгээр өөрчлөх болон ашиглахыг хориглоно.

ББСМО

Хаяг: БЗД, 39-р хороо "ББСМО" ХХК-н байр
Утас: 77116139, 99116139, 95103339.
И-мэйл:bbsmg_ub@yahoo.com, Вэб:BBSMO.mn

УЛААНБААТАР ХОТ, ЧИНГЭЛТЭЙ ДҮҮРЭГ 14, 18-Р ХОРОО, СҮХБААТАР ДҮҮРЭГ 14-Р ХОРОО
"СЭЛБЭ ДЭД ТӨВ" 71 АЙЛЫН ОРОН СУУЦНЫ БАРИЛГА

Цутгамал хана ЦХ-2 арматурчлал, материалын түүвэр /8-блок/

Захирал	Б.Сүнжидмаа	ТГ Шифр: ББ-04/2025	Масштаб: М1: 100	Огноо: 2025	Ye шат: АЗ
Инженер	Н.Түвшинтөгөлдөр				
Гүйцэтгэсэн	Н.Түвшинтөгөлдөр	ТГ Шифр:	Зургийн дугаар: ББ-106	Хуудас: 150	
Шалгасан	Б.Ганзориг				

Цутгамал хана ЦХ-3 дэлгээс
/M1:100/

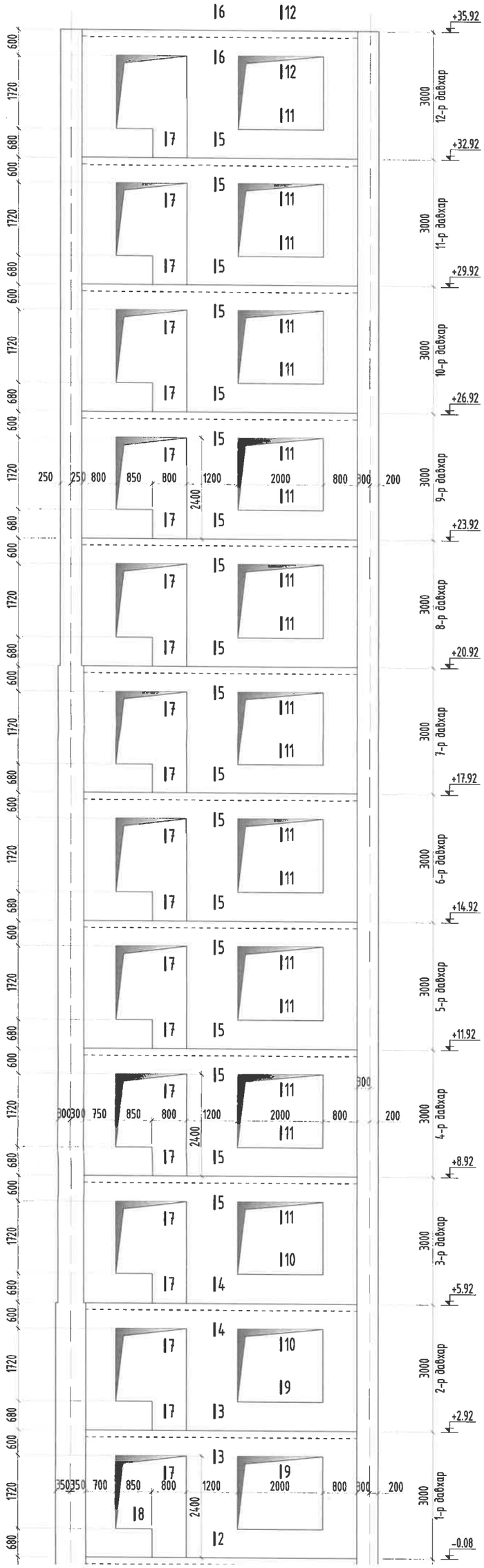

Огтлол 1-1
/M1:25/

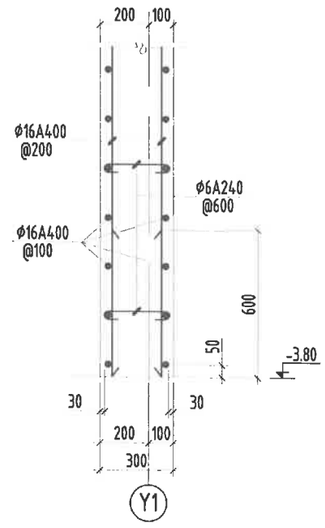

Огтлол 2-2
/M1:25/

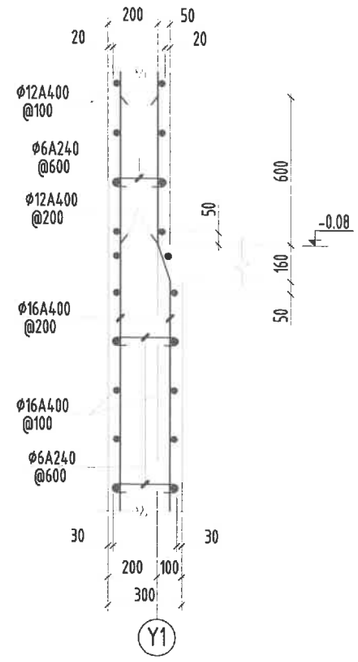

Огтлол 3-3
/M1:25/

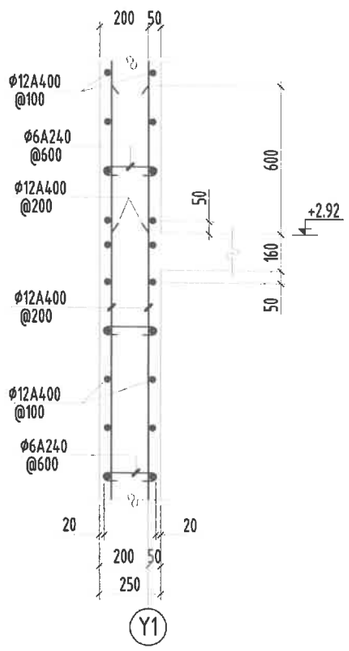

Огтлол 4-4
/M1:25/

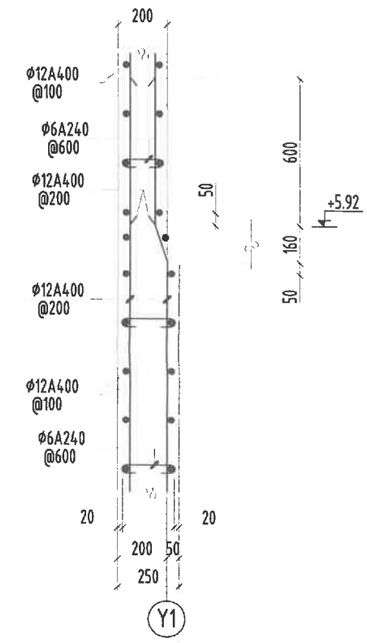

Огтлол 5-5
/M1:25/

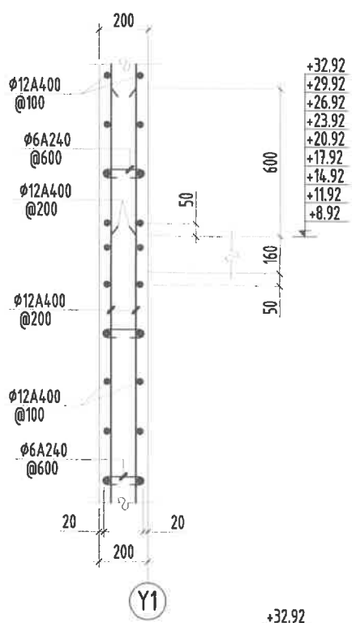

Огтлол 6-6
/M1:25/

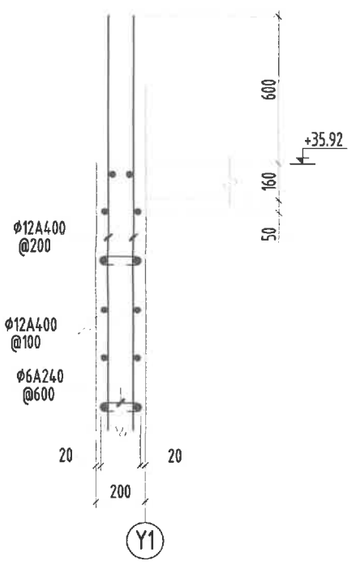

Огтлол 7-7
/M1:25/

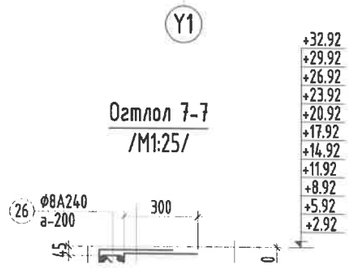

Огтлол 8-8
/M1:25/

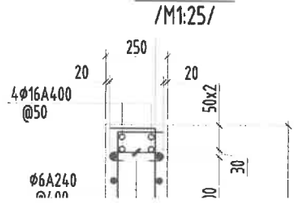

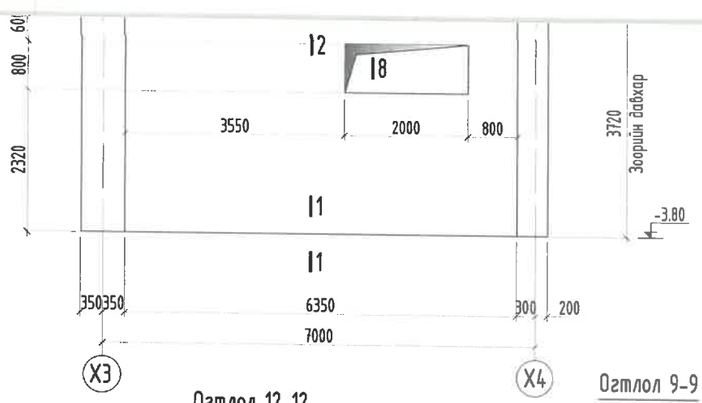

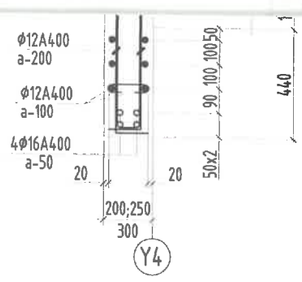

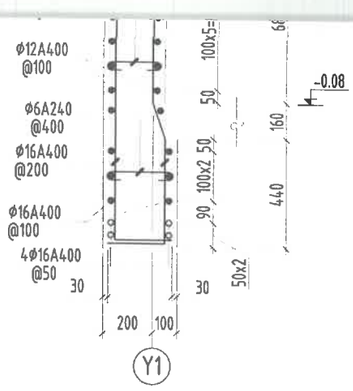

Огтлол 12-12
/M1:25/

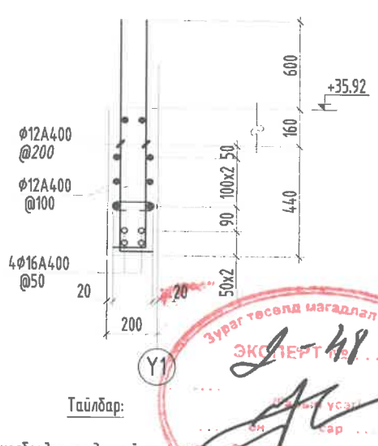

Огтлол 9-9
/M1:25/

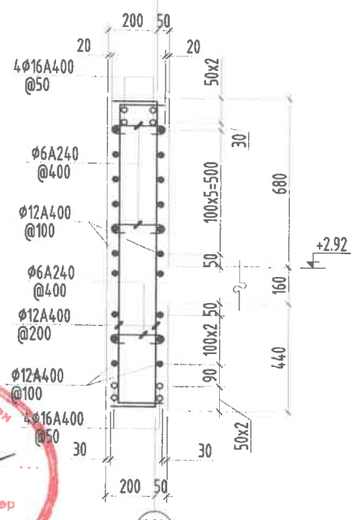

Огтлол 10-10
/M1:25/

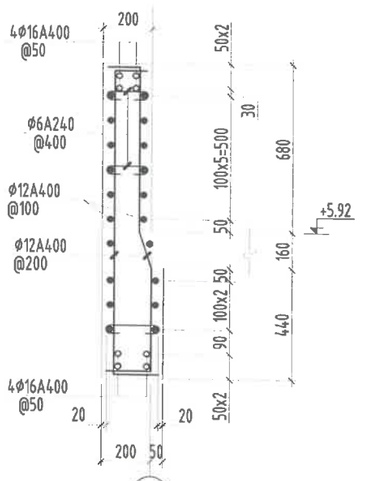

Огтлол 11-11
/M1:25/

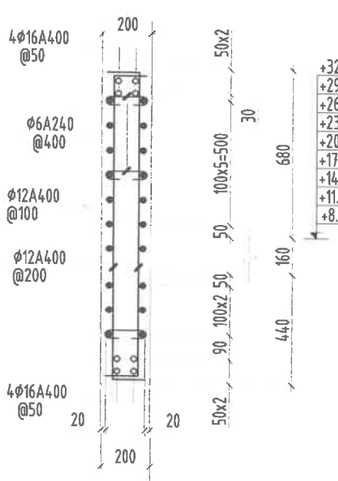

Тайлбар:

1. Энэ зургийг ББ-н холбогдох хуудастай хамт уншиж хэрэглэнэ.
2. Ажлын арматурын анги А400, А240.
3. Бүтээцийн бетоны анги В25.
4. Цутгамал төмөр бетон бүтээцийг хэв хашмалд бэлтгэж цутгасны дараагаар бэхжилтийн 70%-д хүрсэний дараа хэв хашмалыг авна.
5. Цутгамал төмөр бетон бүтээцийн хамгаалах үеийн зузаан 20мм байна.
6. Цутгамал бетон, төмөр бетон бүтээцийн ажлыг БНБД 52-02-05-ийн дагуу хийж гүйцэтгэнэ.
7. Цутгамал хананд тусгаагдаагүй цахилгаан, зарим нэг салхивч, цэвэр бохирын нүхийг холбогдох зургаас нь харж гаргана.

Зураг төсөлд нягтлан шалгасан хэсэг
ЭКСПЕРТ
2-48
Зураг төсөлд нягтлан шалгаж, баталгаа гаргасан хэсэгт
Барилгын хөгжлийн төв

Энэхүү зураг нь "ББСМО"ХХК-ийн ОЮУНЫ ӨМЧ тул зохиогчийн эрхшээлд хамаарагдах бөгөөд зөвшөөрөлгүйгээр өөрчлөх болон ашиглахыг хориглоно.

ББСМО
ХХК

Хаяг: БЗД, 30-р хороо "ББСМО" ХХК-н Байр
Утас: 77116139, 99116139, 95103339,
И-мэйл:bbsmo_ub@yahoo.com, Вэб:BBSMO.mn

УЛААНБААТАР ХОТ, ЧИНГЭЛТЭЙ ДҮҮРЭГ 14, 18-Р ХОРОО, СҮХБААТАР ДҮҮРЭГ 14-Р ХОРОО
"СЭЛБЭ ДЭД ТӨВ" 71 АЙЛЫН ОРОН СУУЦНЫ БАРИЛГА

Цутгамал ханан ЦХ-3 дэлгэцэн, огтлолууд

Захирал	Б.Сүнжидмаа	ЕГ Шифр: ББ-04/2025	Масштаб: М1: 100	Огноо: 2025
Инженер	Н.Түвшинтөгөлдөр			
Гүйцэтгэсэн	Н.Түвшинтөгөлдөр	ТГ Шифр:	Зургийн дугаар: ББ-107	Хуудас: 150
Шалгасан	Б.Ганзориг			

Уе шат: АЗ

Цутгамал хана ЦХ-3 арматурчлал /М1:100/

Хэгийн тодорхойлолт

Поз	Загвар	Поз	Загвар	Поз	Загвар	Поз	Загвар
1	180 / 4370	2	230 / 3670	4	230 / 2290	5	230 / 1220 / 180
8	130;180 / 520 / 130;180	10	230 / 4120 / 230	11	230 / 1170	12	2120 / 150
14	1270 / 150	15	150 / 1140 / 150	16	150 / 1170	18	1220 / 130
27	270 / 75 / 75	28	220 / 70 / 70	29	170 / 65 / 65	26	620 / 130 / 540 / 210

Поз	Загвар	Поз	Загвар	Поз	Загвар
7	1220 / 150 / 150	13	150 / 4370		

Цутгамал тамер бетон бүтээцийн материалын тодорхойлолт

Поз	Тэмдэглэгээ	Нэр	Too ширхэг	Жин /кг/ Нэг ж	Нийт
		Цутгамал хана ЦХ-3-н арматур			
		Басоо арматур			
1		ø 16 ГОСТ 5781-82* /А400/ L= 4550	1	1687	1687
2		ø 16 ГОСТ 5781-82* /А400/ L= 3900	8	7.18143	57.4514
3		ø 16 ГОСТ 5781-82* /А400/ L= 4370	22	6.89733	151.741
4		ø 16 ГОСТ 5781-82* /А400/ L= 2520	20	3.97741	79.5481
5		ø 16 ГОСТ 5781-82* /А400/ L= 1630	20	2.57269	51.4538
6		ø 12 ГОСТ 5781-82* /А400/ L= 3600	264	3.19613	843.779
7		ø 12 ГОСТ 5781-82* /А400/ L= 1520	336	1.34948	453.424
8		ø 12 ГОСТ 5781-82* /А400/ L= 880	96	0.78128	75.0025
		Хэвтээ арматур	1	**4485**	**4485**
9		ø 16 ГОСТ 5781-82* /А400/ L= 7350	26	11.6008	301.62
10		ø 16 ГОСТ 5781-82* /А400/ L= 4350	8	6.86576	54.9261
11		ø 16 ГОСТ 5781-82* /А400/ L= 1400	8	2.20967	17.6774
12		ø 12 ГОСТ 5781-82* /А400/ L= 2270	120	2.01534	241.841
13		ø 12 ГОСТ 5781-82* /А400/ L= 4520	120	4.01292	481.55
14		ø 12 ГОСТ 5781-82* /А400/ L= 1420	192	1.2607	242.054
15		ø 12 ГОСТ 5781-82* /А400/ L= 1440	192	1.27845	245.463
16		ø 12 ГОСТ 5781-82* /А400/ L= 1320	192	1.17191	225.008
17		ø 12 ГОСТ 5781-82* /А400/ L= 7200	96	6.39226	613.657
18		ø 12 ГОСТ 5781-82* /А400/ L= 1350	36	1.19855	43.1478
19	хучлэл	ø 16 ГОСТ 5781-82* /А400/ L= 3800	12	5.99768	71.9721

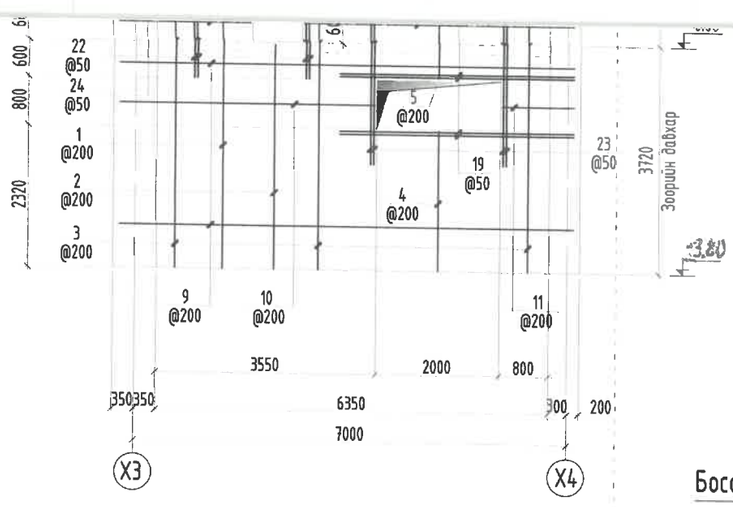

20	хучитгэл	ф	16	ГОСТ 5781-82* /А400/ L=	7200	48	11.304	543.475
21	хучитгэл	ф	16	ГОСТ 5781-82* /А400/ L=	3600	176	5.68201	1000.03
22	хучитгэл	ф	16	ГОСТ 5781-82* /А400/ L=	1200	8	1.894	15.152
23	хучитгэл	ф	16	ГОСТ 5781-82* /А400/ L=	2600	8	4.10367	32.8294
24	хучитгэл	ф	16	ГОСТ 5781-82* /А400/ L=	2100	48	3.31451	159.096
25	хучитгэл	ф	16	ГОСТ 5781-82* /А400/ L=	2950	16	4.65609	74.4975
26	хомут	ф	8	ГОСТ 5781-82* /А240/ L=	1500	88	0.59188	52.0851
27	300 хана	ф	6	ГОСТ 5781-82* /А240/ L=	420	78	0.09322	7.2712
28	250 хана	ф	6	ГОСТ 5781-82* /А240/ L=	360	144	0.0799	11.5061
29	200 хана	ф	6	ГОСТ 5781-82* /А240/ L=	300	720	0.06659	47.942
		Бетон арц, В25				V=37.27м³		

Босоо арматур болон хомутны арматурчлалын байршил /М1:50/

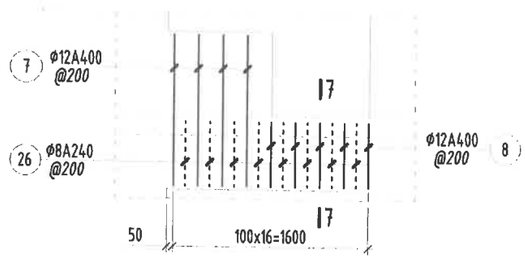

Тайлбар:

1. Энэ зургийг ББ-н холбогдох хуудастай хамт үзнэ.
2. Ажлын арматурын анги А400, А240.
3. Бүтээцийн бетоны анги В25.
4. Цутгамал төмөр бетон бүтээцийг хэв хашмалд бэлтгэж цутгасны дараагаар бэхжилтийн 70%-д хүрсэний дараа хэв хашмалыг авна.
5. Цутгамал төмөр бетон бүтээцийн хамгаалах үеийн зузаан 20мм байна.
6. Цутгамал бетон, төмөр бетон бүтээцийн ажлыг БНбД 52-02-05-ийн дагуу хийж гүйцэтгэнэ.
7. Цутгамал хананд тусгаагдаагүй цахилгаан, зарим нэг салхивч, цэвэр бохирын нүхийг холбогдох зургаас нь харж гаргана.

Энэхүү зураг нь "ББСМО"ХХК-ийн ОЮУНЫ ӨМЧ тул зохиогчийн зөвшөөрөлгүйгээр өөрчлөх болон ашиглахыг хориглоно.

ББСМО	УЛААНБААТАР ХОТ, ЧИНГЭЛТЭЙ ДҮҮРЭГ 14, 18-Р ХОРОО, СҮХБААТАР ДҮҮРЭГ 14-Р ХОРОО "СЭЛБЭ ДЭД ТӨВ" 71 АЙЛЫН ОРОН СУУЦНЫ БАРИЛГА				
	Цутгамал хана ЦХ-3 арматурчлал, материалын түүвэр				Үе шат: АЗ
Захирал	Б.Сүнжидмаа		БГ Шифр: ББ-04/2025	Масштаб: М1: 100	Огноо: 2025
Инженер	Н.Түвшинтөгөлдөр				
Гүйцэтгэсэн	Н.Түвшинтөгөлдөр		ТГ Шифр:	Зургийн дугаар: ББ-108	Хуудас: 150
Шалгасан	Б.Ганзориг				

Хаяг: БЗД, 30-р хороо "ББСМО" ХХК-н байр
Утас: 77116139, 99116139, 95103339.
И-мэйл:bbsmo_ub@yahoo.com, ВэБ:BBSMO.mn

Цутгамал хана ЦХ-4 дэлгээс
/М1:100/

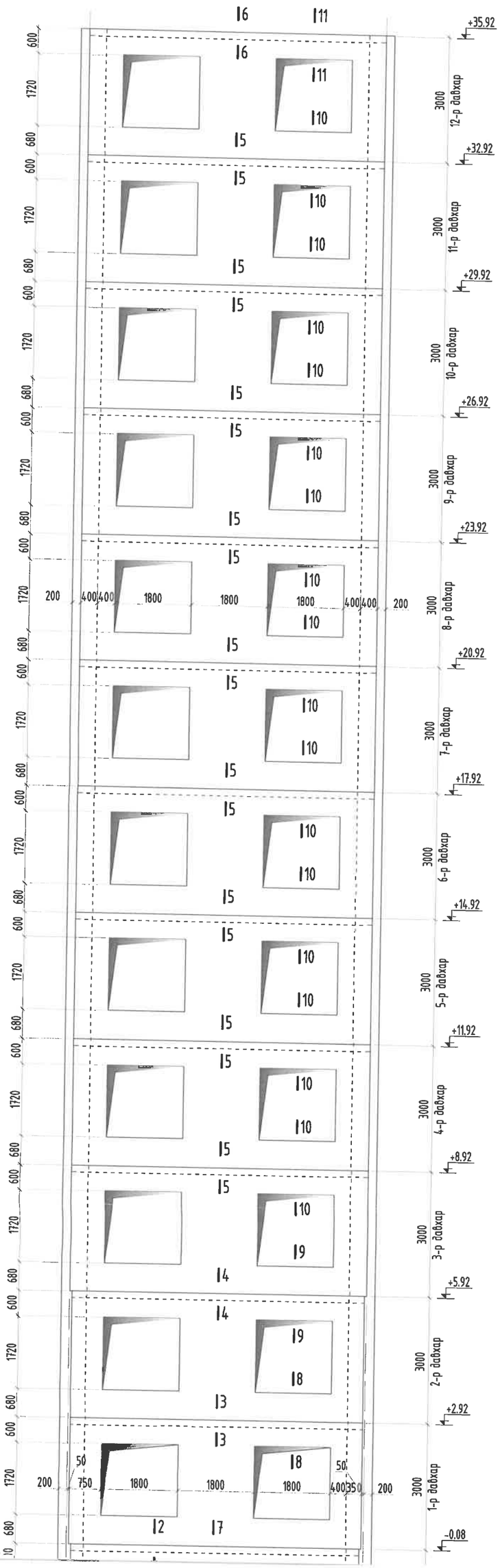

Огтлол 1-1
/М1:25/

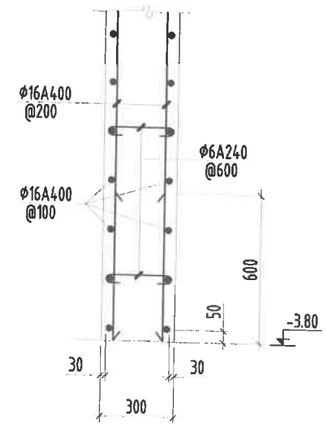

Огтлол 2-2
/М1:25/

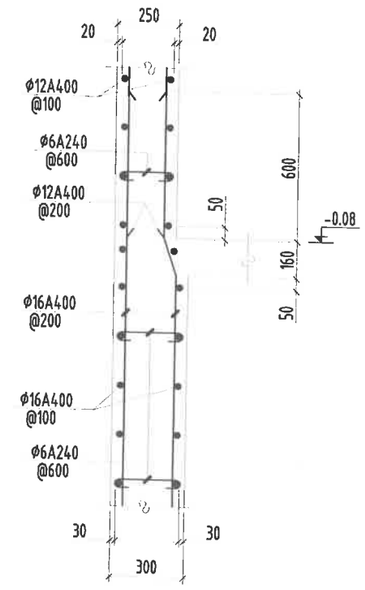

Огтлол 3-3
/М1:25/

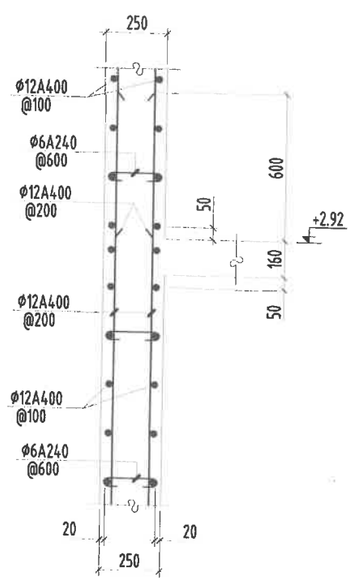

Огтлол 4-4
/М1:25/

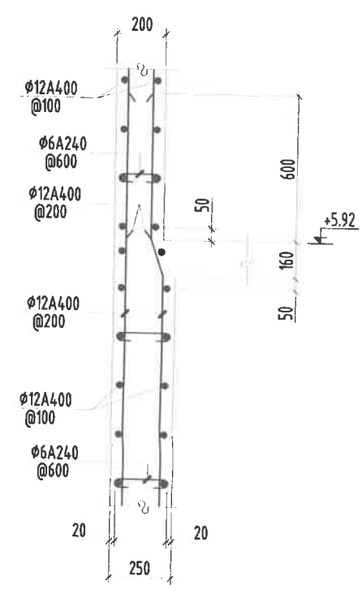

Огтлол 5-5
/М1:25/

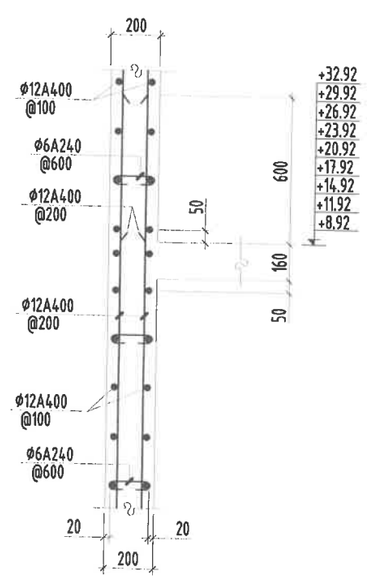

Огтлол 6-6
/М1:25/

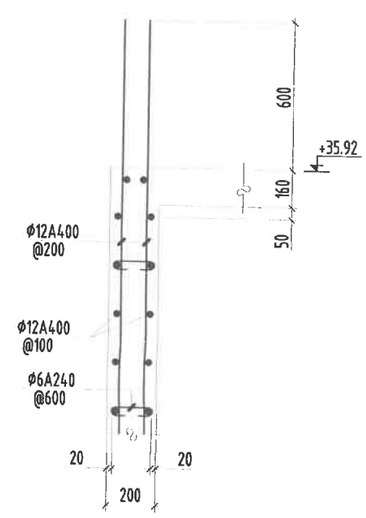

Огтлол 7-7
/М1:25/

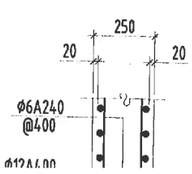

Огтлол 8-8
/М1:25/

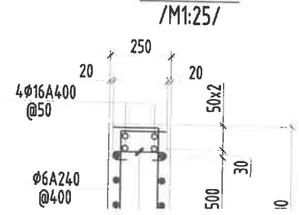

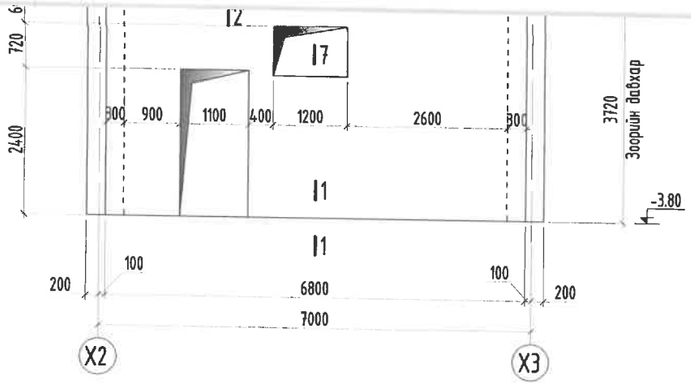

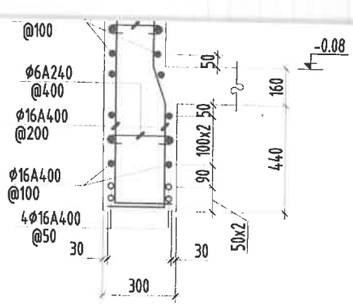

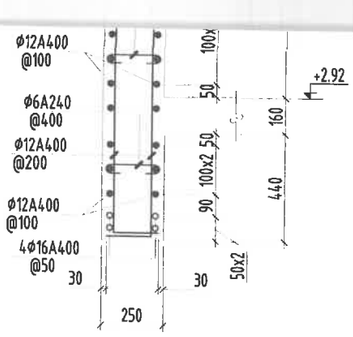

Огтлол 10-10
/М1:25/

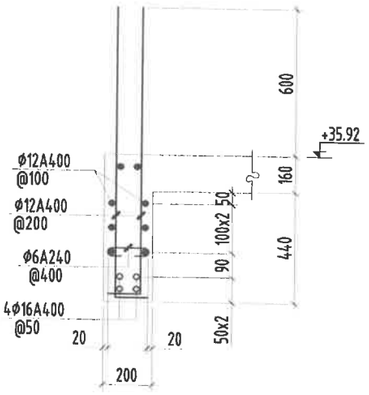

Огтлол 11-11
/М1:25/

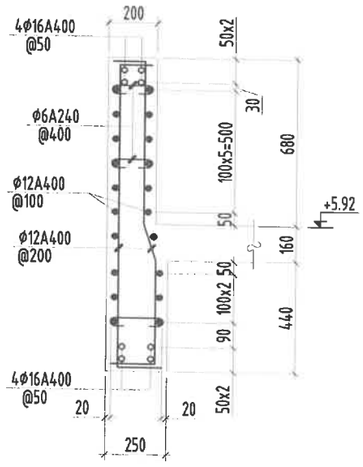

Огтлол 9-9
/М1:25/

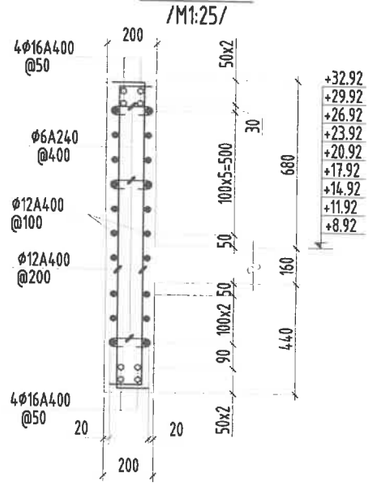

Тайлбар:

1. Энэ зургийг ББ-н холбогдох хуудастай хамт үзнэ.
2. Ажлын арматурын анги А400, А240.
3. Бүтээцийн бетоны анги В25.
4. Цутгамал төмөр бетон бүтээцийг хэв хашмалд бэлтгэж цутгасны дараагаар бэхжилтийн 70%-д хүрсэний дараа хэв хашмалыг авна.
5. Цутгамал төмөр бетон бүтээцийн хамгаалах үеийн зузаан 20мм байна.
6. Цутгамал бетон, төмөр бетон бүтээцийн ажлыг БНБД 52-02-05-ийн дагуу хийж гүйцэтгэнэ.
7. Цутгамал хананд тусгаагдаагүй цахилгаан, зарим нэг салхивч, цэвэр бохирын нүхийг холбогдох зургаас нь харж гаргана.

Энэхүү зураг нь "ББСМО"ХХК-ийн ОЮУНЫ ӨМЧ тул зохиогчийн зөвшөөрөлгүйгээр өөрчлөх болон ашиглахыг хориглоно.

ББСМО	УЛААНБААТАР ХОТ, ЧИНГЭЛТЭЙ ДҮҮРЭГ 14, 18-Р ХОРОО, СҮХБААТАР ДҮҮРЭГ 14-Р ХОРОО "СЭЛБЭ ДЭД ТӨВ" 71 АЙЛЫН ОРОН СУУЦНЫ БАРИЛГА				
	Цутгамал хана ЦХ-4, бэлгэвт, огтлолууд				Үе шат: А3
	Захирал	Б.Сүнжидмаа	Ер шифр: ББ-04/2025	Масштаб: М1: 100	Огноо: 2025
	Инженер	Н.Түвшинтөгөлдөр			
	Гүйцэтгэсэн	Н.Түвшинтөгөлдөр	ТГ Шифр:	Зургийн дугаар: ББ-109	Хуудас: 150
	Шалгасан	Б.Ганзориг			

Хаяг: БЗД, 30-р хороо "ББСМО" ХХК-н байр
Утас: 77116139, 99116139, 95103339.
И-мэйлbbsmo_ub@yahoo.com, Вэб:BBSMO.mn

Цутгамал хана ЦХ-4 арматурчлал

/M1:100/

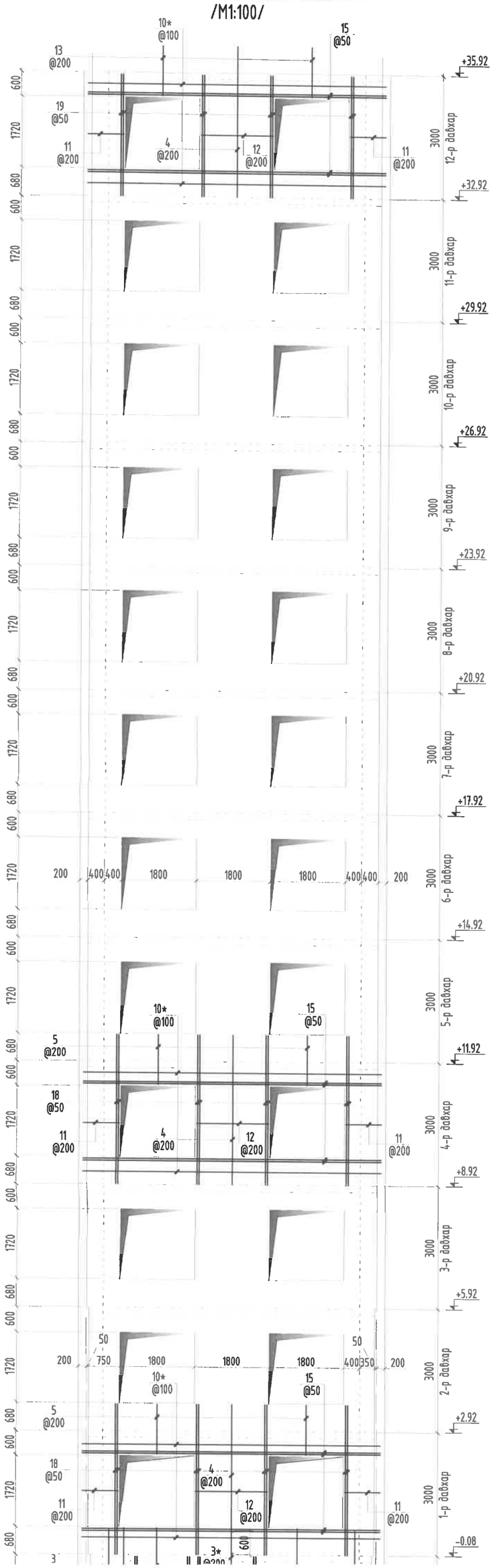

Хэсгийн тодорхойлолт

Поз	2	2*	3	3*	5
Загвар	230 4370	230 2290	180 1940 180	180 1170	130 1220 130
Поз	6	7	8	9, 10*	10
Загвар	300 1370 230	300 2870 230	230 3070 300	300 7200 300	230 4670 300
Поз	11	12	13		
Загвар	130 870 130	130 1740 130	130 1220		
Поз	18	19	20		
Загвар	270 75 75	220 70 70	170 65 65		

Цутгамал төмөр бетон бүтээцийн материалын тодорхойлолт								
Поз	Тэмдэглэгээ	Нэр				Тоо ширхэг	Жин /кг/ Нэгж	Жин /кг/ Нийт
		Цутгамал хана ЦХ-4-н арматур				1	7402	7402
		Босоо арматур				1	1786	1786
1		⌀	16	ГОСТ 5781-82* /А400/ L=	4320	8	6.81841	54.5473
2		⌀	16	ГОСТ 5781-82* /А400/ L=	[illegible]	[illegible]	[illegible]	[illegible]

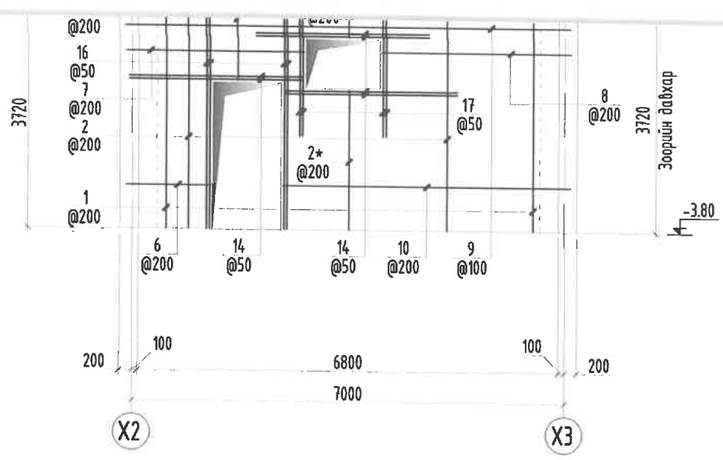

2*		ф	16	ГОСТ 5781-82* /А400/ L=	2520	12	3.97741	47.7289
3		ф	16	ГОСТ 5781-82* /А400/ L=	2300	12	3.63017	43.5621
3*		ф	16	ГОСТ 5781-82* /А400/ L=	1350	12	2.13075	25.569
4		ф	12	ГОСТ 5781-82* /А400/ L=	3600	288	3.19613	920.486
5		ф	12	ГОСТ 5781-82* /А400/ L=	1480	396	1.31396	520.33
		Хэвтээ арматур				1	5615	5615
6		ф	16	ГОСТ 5781-82* /А400/ L=	1900	24	2.99884	71.9721
7		ф	16	ГОСТ 5781-82* /А400/ L=	3400	6	5.36634	32.1981
8		ф	16	ГОСТ 5781-82* /А400/ L=	3600	8	5.68201	45.4561
9		ф	16	ГОСТ 5781-82* /А400/ L=	7800	8	12.311	98.4882
10		ф	16	ГОСТ 5781-82* /А400/ L=	5200	24	8.20735	196.976
10*		ф	12	ГОСТ 5781-82* /А400/ L=	7800	240	6.92495	1661.99
11		ф	12	ГОСТ 5781-82* /А400/ L=	1740	432	1.5448	667.352
12		ф	12	ГОСТ 5781-82* /А400/ L=	2000	216	1.77563	383.536
13		ф	12	ГОСТ 5781-82* /А400/ L=	1350	36	1.19855	43.1478
14	хүчитгэл	ф	16	ГОСТ 5781-82* /А400/ L=	2800	16	4.41934	70.7095
15	хүчитгэл	ф	16	ГОСТ 5781-82* /А400/ L=	7200	96	11.364	1090.95
16	хүчитгэл	ф	16	ГОСТ 5781-82* /А400/ L=	3670	8	5.79249	46.3399
17	хүчитгэл	ф	16	ГОСТ 5781-82* /А400/ L=	2150	16	3.39342	54.2948
18	хүчитгэл	ф	16	ГОСТ 5781-82* /А400/ L=	3650	176	5.76093	1013.92
19	хүчитгэл	ф	16	ГОСТ 5781-82* /А400/ L=	2950	16	4.65609	74.4975
20	300 хана	ф	6	ГОСТ 5781-82* /А240/ L=	420	107	0.09322	9.97459
21	250 хана	ф	6	ГОСТ 5781-82* /А240/ L=	360	130	0.0799	10.3874
22	200 хана	ф	6	ГОСТ 5781-82* /А240/ L=	300	650	0.06659	43.2809
		Бетон орц, В25				V=42.2м³		

Тайлбар:

1. Энэ зургийг ББ-н холбогдох хуудастай хамт үзнэ.
2. Ажлын арматурын анги А400, А240.
3. Бүтээцийн бетоны анги В25.
4. Цутгамал төмөр бетон бүтээцийг хэв хашмалд бэлтгэж цутгасны дараагаар бэхжилтийн 70%-д хүрсэний дараа хэв хашмалыг авна.
5. Цутгамал төмөр бетон бүтээцийн хамгаалах үеийн зузаан 20мм байна.
6. Цутгамал бетон, төмөр бетон бүтээцийн ажлыг БНБД 52-02-05-ийн дагуу хийж гүйцэтгэнэ.
7. Цутгамал хананд тусгаагдаагүй цахилгаан, зарим нэг салхивч, цэвэр бохирын нүхийг холбогдох зургаас нь харж гаргана.

Энэхүү зураг нь "ББСМО"ХХК-ийн ОЮУНЫ ӨМЧ тул зохиогчийн зөвшөөрөлгүйгээр өөрчлөх болон ашиглахыг хориглоно.

ББСМО

Хаяг: БЗД, 39-р хороо "ББСМО" ХХК-н байр
Утас: 77116139, 99116139, 95103339.
И-мэйлbbsmo_db@yahoo.com, Вэб:BBSMO.mn

УЛААНБААТАР ХОТ, ЧИНГЭЛТЭЙ ДҮҮРЭГ 14, 18-Р ХОРОО, СҮХБААТАР ДҮҮРЭГ 14-Р ХОРОО
"СЭЛБЭ ДЭД ТӨВ" 71 АЙЛЫН ОРОН СУУЦНЫ БАРИЛГА

Цутгамал хана ЦХ-4 арматурчлал, материалын түүвэр

Ye шат: А3

Захирал	Б.Сүнжидмаа	ЕГ Шифр: ББ-04/2025	Масштаб: М1: 100	Огноо: 2025
Инженер	Н.Түвшинтөгөлдөр			
Гүйцэтгэсэн	Н.Түвшинтөгөлдөр	ТГ Шифр:	Зургийн дугаар: ББ-110	Хуудас: 150
Шалгасан	Б.Ганзориг			

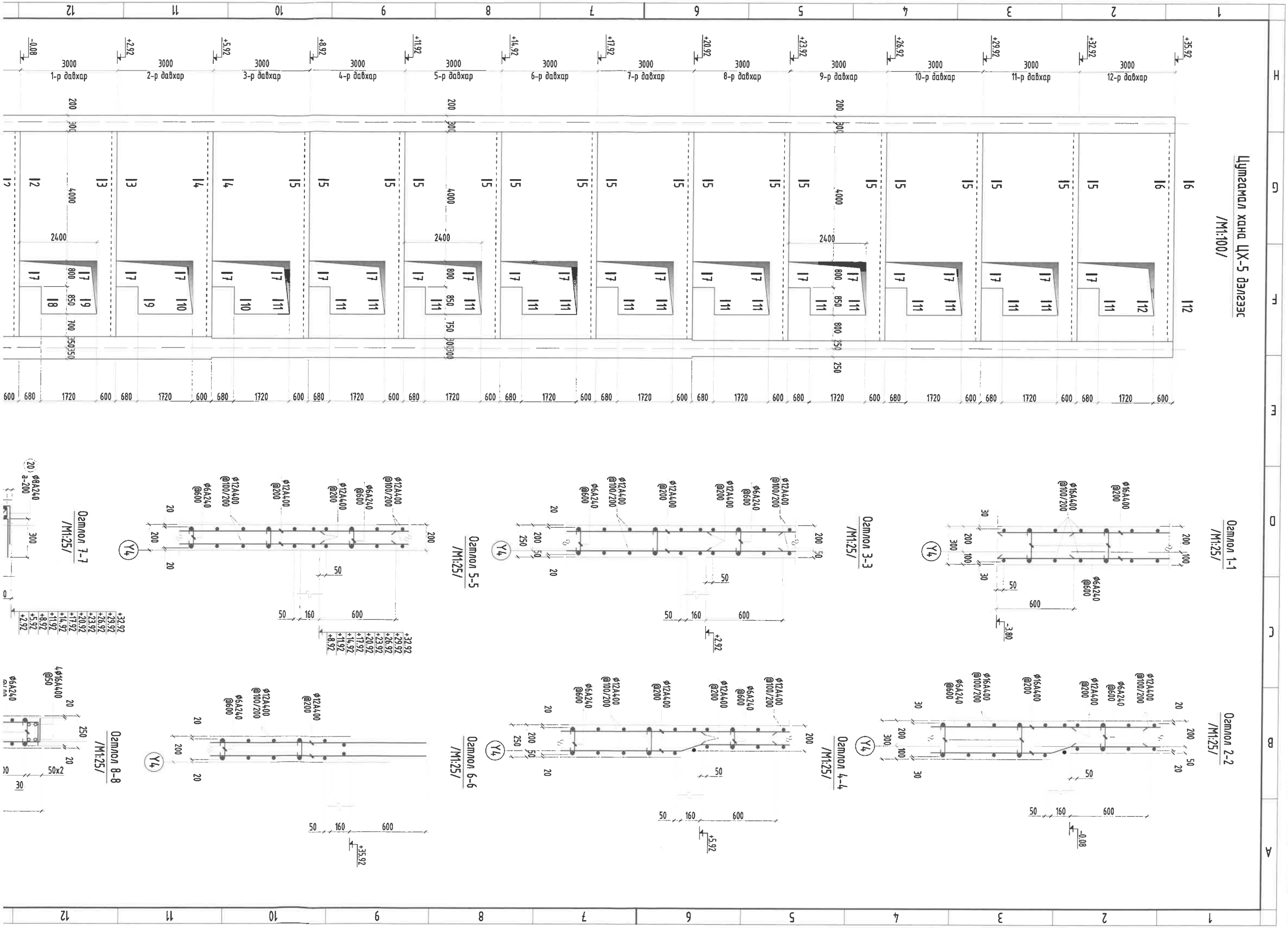
1-р давхар
2-р давхар
3-р давхар
4-р давхар
5-р давхар
6-р давхар
7-р давхар
8-р давхар
9-р давхар
10-р давхар
11-р давхар
12-р давхар
Цутгамал хана ЦХ-5 дэлгэц
/М1:100/
Огтлол 1-1
/М1:25/
Огтлол 2-2
/М1:25/
Огтлол 3-3
/М1:25/
Огтлол 4-4
/М1:25/
Огтлол 5-5
/М1:25/
Огтлол 6-6
/М1:25/
Огтлол 7-7
/М1:25/
Огтлол 8-8
/М1:25/

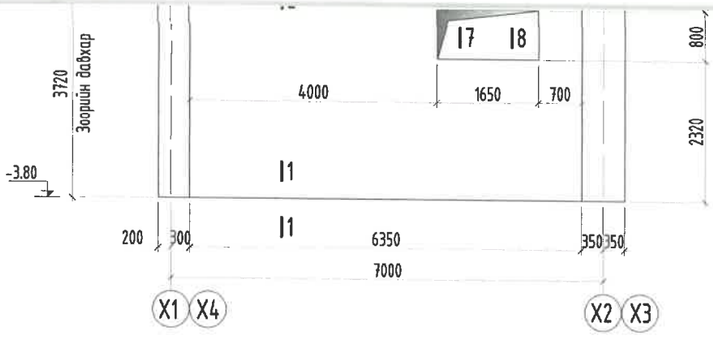

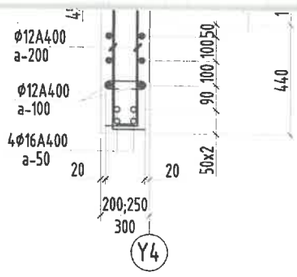

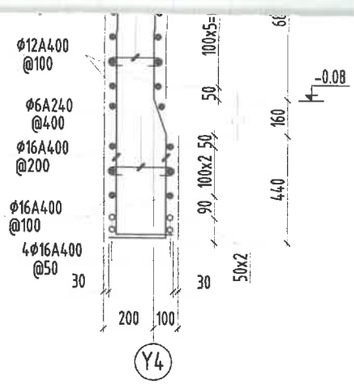

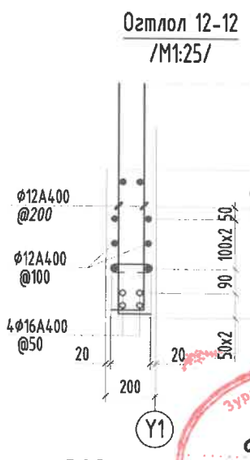

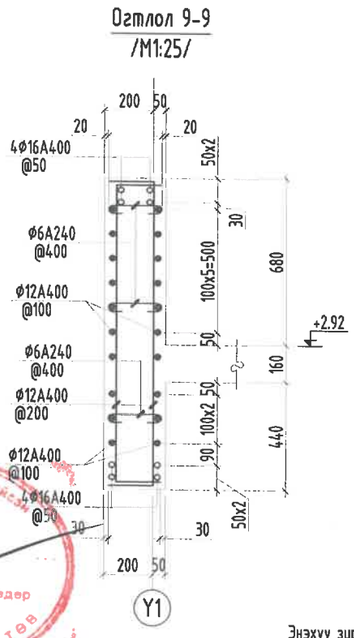

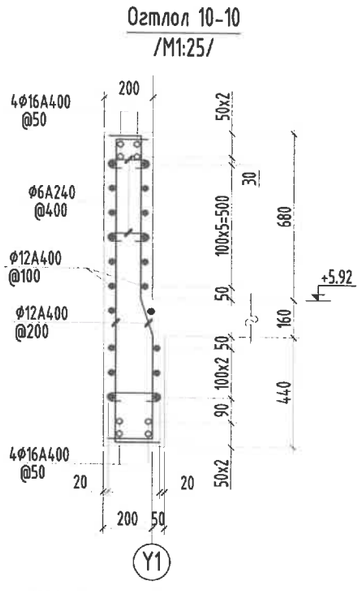

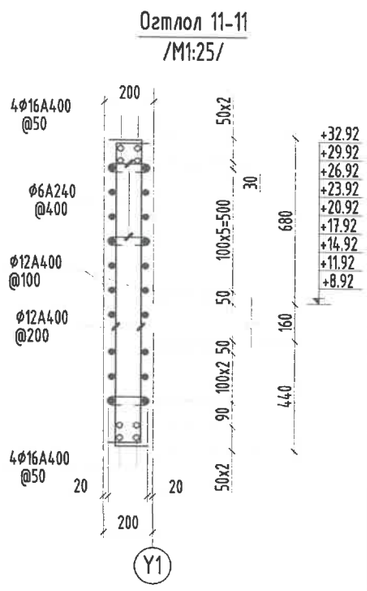

Тайлбар:

1. Энэ зургийг ББ-н холбогдох хуудастай хамт үзнэ.
2. Ажлын арматурын анги А400, А240.
3. Бүтээцийн бетоны анги В25.
4. Цутгамал төмөр бетон бүтээцийг хэв хашмалд бэлтгэж цутгасны дараагаар 28 хоногийн дотор бэхжилтийн 70%-д хүрсэний дараа хэв хашмалыг авна.
5. Цутгамал төмөр бетон бүтээцийн хамгаалах үеийн зузаан 20мм байна.
6. Цутгамал бетон, төмөр бетон бүтээцийн ажлыг БНБД 52-02-05-ийн дагуу хийж гүйцэтгэнэ.
7. Цутгамал хананд тусгаагдаагүй цахилгаан, зарим нэг салхивч, цэвэр бохирын нүхийг холбогдох зургаас нь харж гаргана.

Зураг төсөл магадлал хийсэн
ЭКСПЕРТ
Д-48
Зураг, төсөл, тооцоо, ажлын зураг, ... эдэр
Д.Эрдэнэтэй
ЭСЭХ
Ил-ын хяналтын тов

Энэхүү зураг нь "ББСМО"ХХК-ийн ОЮУНЫ ӨМЧ тул зохиогчийн зөвшөөрөлгүйгээр өөрчлөх болон ашиглахыг хориглоно.

ББСМО	УЛААНБААТАР ХОТ, ЧИНГЭЛТЭЙ ДҮҮРЭГ 14, 18-Р ХОРОО, СҮХБААТАР ДҮҮРЭГ 14-Р ХОРОО "СЭЛБЭ ДЭД ТӨВ" 71 АЙЛЫН ОРОН СУУЦНЫ БАРИЛГА				
	Цутгамал ханд ЦХ-5 дэлгэцэн, огтлолууд				Үе шат: А3
	Захирал	Б.Сүнжидмаа	ЕГ Шифр: ББ-04/2025	Масштаб: М1: 100	Огноо: 2025
	Инженер	Н.Түвшинтөгөлдөр			
	Гүйцэтгэгч	Н.Түвшинтөгөлдөр	ТГ Шифр:	Зургийн дугаар: ББ-111	Хуудас: 150
	Шалгасан	Б.Ганзориг			

Хаяг: БЗД, 30-р хороо "ББСМО" ХХК-н байр
Утас: 77116139, 99116139, 95103339.
И-мэйл:bbsmo_ub@yahoo.com, Вэб:BBSMO.mn

Цутгамал хана ЦХ-5 арматурчлал

/М1:100/

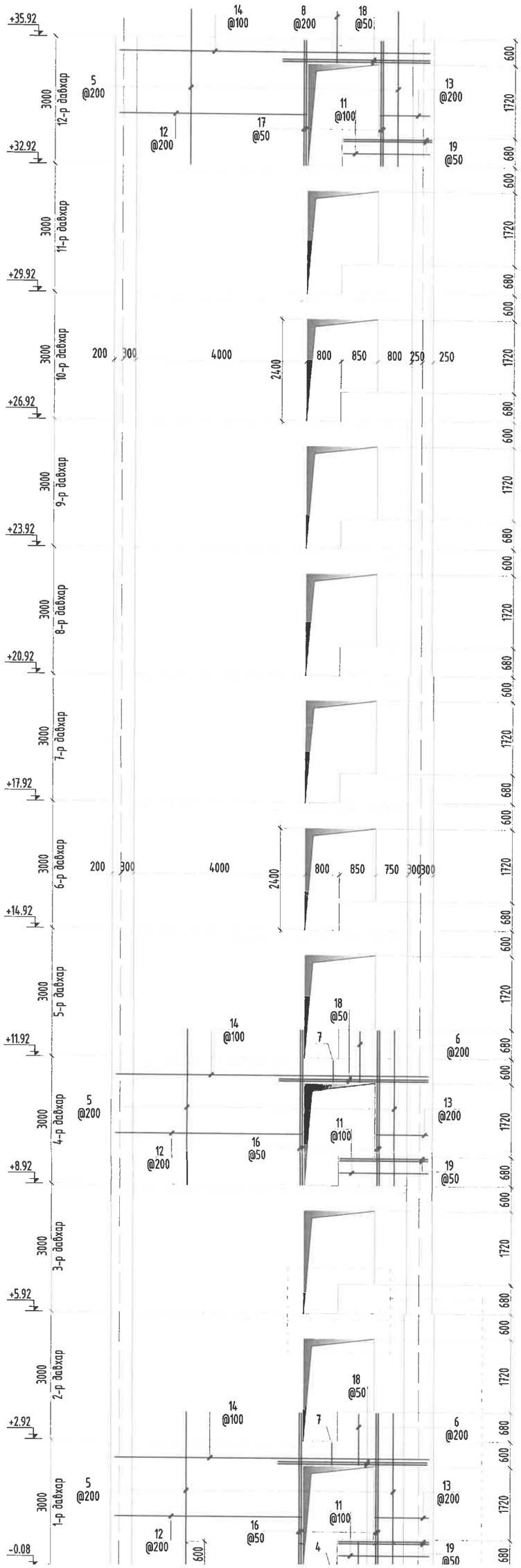

Хэсгийн тодорхойлолт

Поз	2	3	4	6	7
Загвар	180 — 2290	180 — 1220 — 230	230 — 520 — 300	130 — 1220 — 130	130 — 520 — 300
Поз	8	9	10	11	12
Загвар	1200 — 130	4370 — 230	230 — 1270	120 — 2120	4370 — 150
Поз	13	20	21	22	23
Загвар	150 — 1220	130 — 620 — 210, 540	75 — 270 — 75	70 — 220 — 70	65 — 170 — 65

Цутгамал төмөр бетон бүтээцийн материалын тодорхойлолт								
Поз	Тэмдэглэгээ	Нэр				Too ширхэг	Жин /кг/ Нэгж	Нийт
		Цутгамал хана ЦХ-5-н арматур				2	6273	12546
		Босоо арматур				1	2296	2296
1		⌀	16	ГОСТ 5781-82* /А400/ L=	4370	44	6.89733	303.482
2		⌀	16	ГОСТ 5781-82* /А400/ L=	2470	16	3.89849	62.3758
3		⌀	16	ГОСТ 5781-82* /А400/ L=	1630	8	2.57269	20.5815
4		⌀	16	ГОСТ 5781-82* /А400/ L=	1050	8	1.65725	13.258
5		⌀	12	ГОСТ 5781-82* /А400/ L=	3600	528	3.19613	1687.56
6		⌀	12	ГОСТ 5781-82* /А400/ L=	1480	88	1.31396	115.629
7		⌀	12	ГОСТ 5781-82* /А400/ L=	950	88	0.84342	74.2213
8		⌀	12	ГОСТ 5781-82* /А400/ L=	1330	16	1.18079	18.8927
		Хэвтээ арматур				1	3977	3977
9		⌀	16	ГОСТ 5781-82* /А400/ L=	4600	8	7.26035	58.0828
9*		⌀	16	ГОСТ 5781-82* /А400/ L=	7400	26	11.6797	303.672
10		⌀	16	ГОСТ 5781-82* /А400/ L=	1500	8	2.3675	18.94
11		⌀	12	ГОСТ 5781-82* /А400/ L=	2270	120	2.01534	241.841
12		⌀	12	ГОСТ 5781-82* /А400/ L=	4520	288	4.01292	1155.72

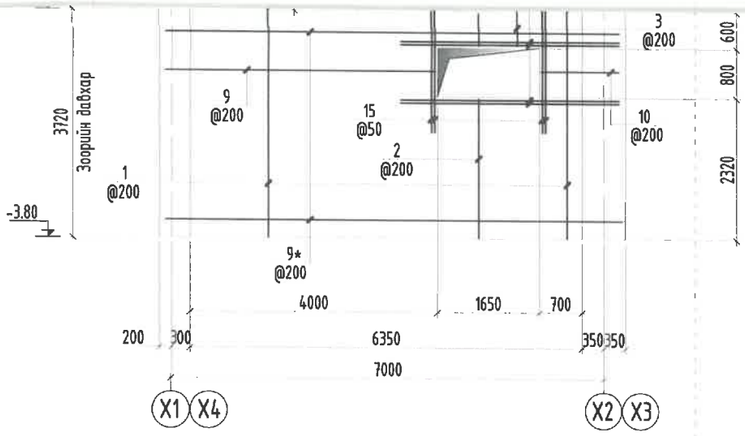

13		Ф	12	ГОСТ 5781-82* /А400/ L=	1370	216	1.21631	262.722
14		Ф	12	ГОСТ 5781-82* /А400/ L=	7200	120	6.39226	767.071
15	хүчитгэл	Ф	16	ГОСТ 5781-82* /А400/ L=	2600	8	4.10367	32.8294
16	хүчитгэл	Ф	16	ГОСТ 5781-82* /А400/ L=	3600	88	5.68201	500.017
17	хүчитгэл	Ф	16	ГОСТ 5781-82* /А400/ L=	2950	8	4.65609	37.2487
18	хүчитгэл	Ф	16	ГОСТ 5781-82* /А400/ L=	3500	56	5.52418	309.354
19	хүчитгэл	Ф	16	ГОСТ 5781-82* /А400/ L=	2050	48	3.23559	155.308
20	хомут	Ф	8	ГОСТ 5781-82* /А240/ L=	1500	96	0.59188	56.8201
21	300 хана	Ф	6	ГОСТ 5781-82* /А240/ L=	420	78	0.09322	7.2712
22	250 хана	Ф	6	ГОСТ 5781-82* /А240/ L=	360	170	0.0799	13.5836
23	200 хана	Ф	6	ГОСТ 5781-82* /А240/ L=	300	850	0.06659	56.5981
		Бетон орц, В25				V=45.8x2=91.6м³		

Босоо арматур болон хомутны арматурчлалын байршил /М1:50/

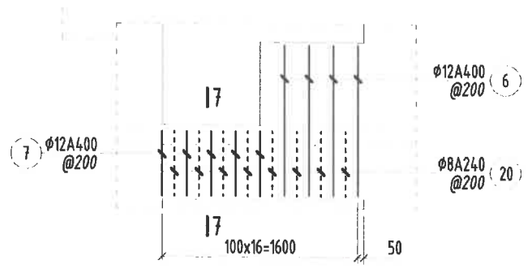

Зураг тесел магадлалд нийсэн
ЭКСПЕРТ №
Барилгын хяналтын төв

Тайлбар:

1. Энэ зургийг ББ-н холбогдох хуудастай хамт үзнэ.
2. Ажлын арматурын анги А400, А240.
3. Бүтээцийн бетоны анги В25.
4. Цутгамал төмөр бетон бүтээцийг хэв хашмалд бэлтгэж цутгасны дараагаар бэхжилтийн 70%-д хүрсэний дараа хэв хашмалыг авна.
5. Цутгамал төмөр бетон бүтээцийн хамгаалах үеийн зузаан 20мм байна.
6. Цутгамал бетон, төмөр бетон бүтээцийн ажлыг БНбД 52-02-05-ийн дагуу хийж гүйцэтгэнэ.
7. Цутгамал хананд тусгаагдаагүй цахилгаан, зарим нэг салхивч, цэвэр бохирын нүхийг холбогдох зургаас нь харж гаргана.

Энэхүү зураг нь "ББСМО"ХХК-ийн ОЮУНЫ ӨМЧ тул зохиогчийн эвбшөөрөлгүйгээр өөрчлөх болон ашиглахыг хориглоно.

ББСМО

Хаяг: БЗД, 30-р хороо "ББСМО" ХХК-н байр
Утас: 77116139, 99116139, 95103339.
И-мэйл:bbsmo_ub@yahoo.com, Вэб:BBSMO.mn

УЛААНБААТАР ХОТ, ЧИНГЭЛТЭЙ ДҮҮРЭГ 14, 18-Р ХОРОО, СҮХБААТАР ДҮҮРЭГ 14-Р ХОРОО
"СЭЛБЭ ДЭД ТӨВ" 71 АЙЛЫН ОРОН СУУЦНЫ БАРИЛГА

Цутгамал хана ЦХ-5 арматурчлал, материалын түүвэр

Үе шат: А3

Захирал	Б.Сүнжидмаа	ЕГ Шифр: ББ-04/2025	Масштаб: М1: 100	Огноо: 2025
Инженер	Н.Түвшинтөгөлдөр			
Гүйцэтгэсэн	Н.Түвшинтөгөлдөр	ТГ Шифр:	Зургийн дугаар: ББ-112	Хуудас: 150
Шалгасан	Б.Ганзориг			

Цутгамал хаяа ЦХ-6 дэлгэц
/М1:100/

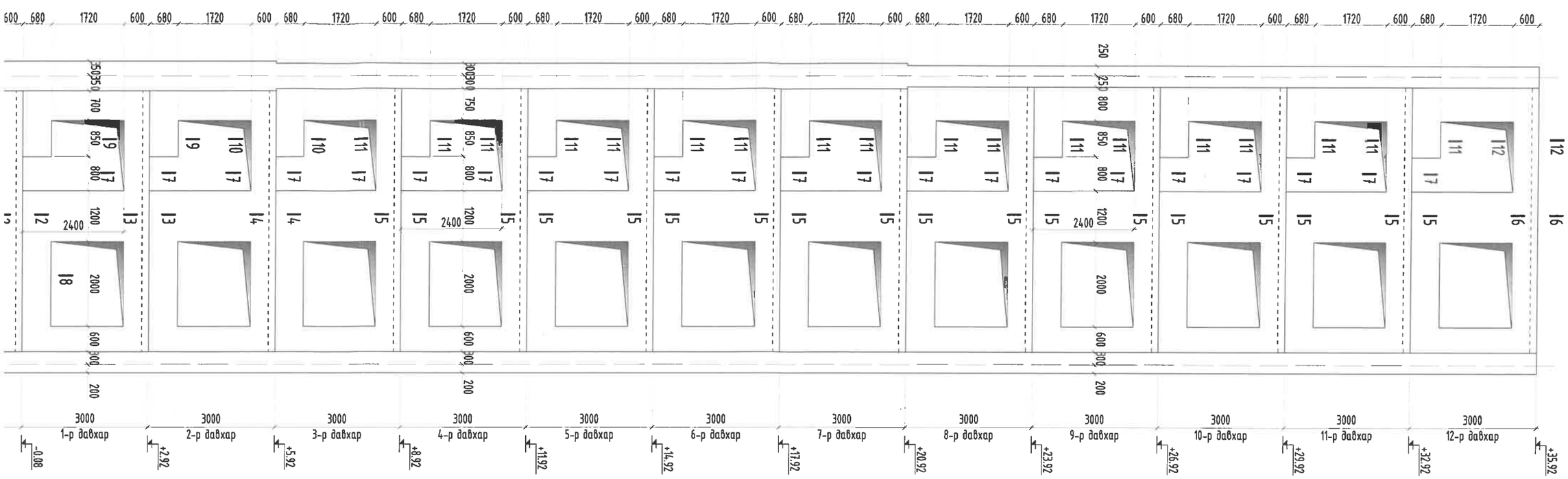

Огтлол 1-1
/М1:25/

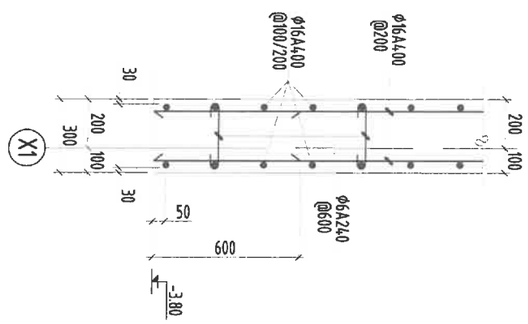

Огтлол 2-2
/М1:25/

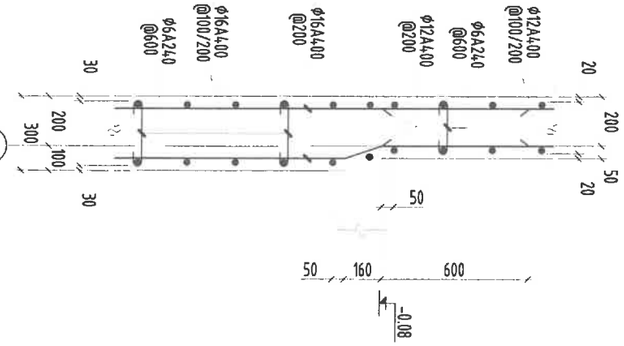

Огтлол 3-3
/М1:25/

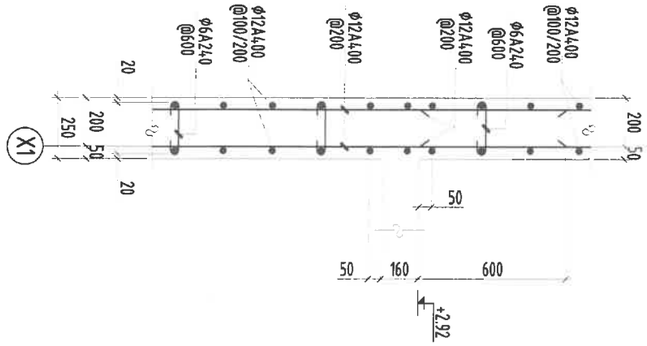

Огтлол 4-4
/М1:25/

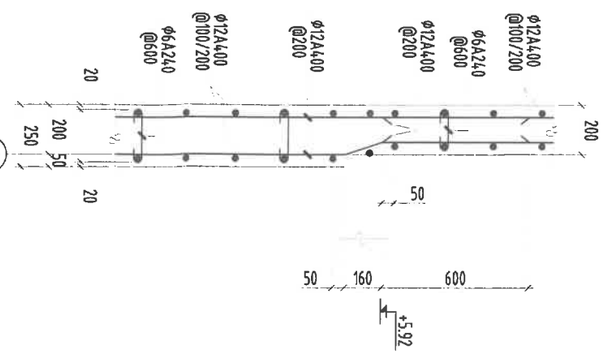

Огтлол 5-5
/М1:25/

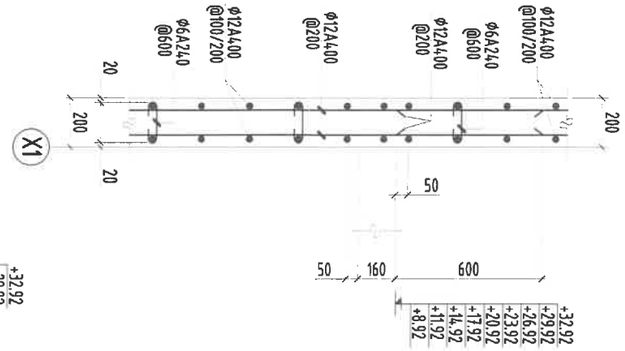

Огтлол 6-6
/М1:25/

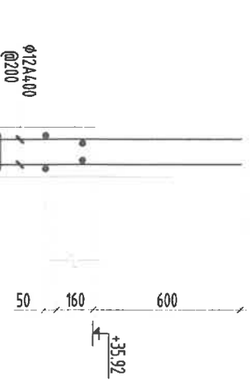

Огтлол 7-7
/М1:25/

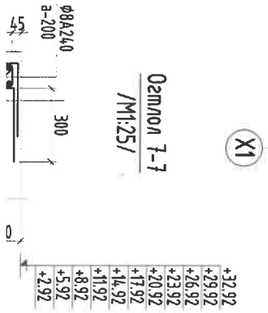

Огтлол 8-8
/М1:25/

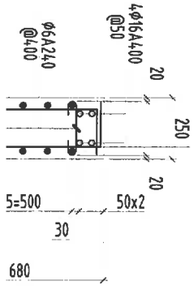

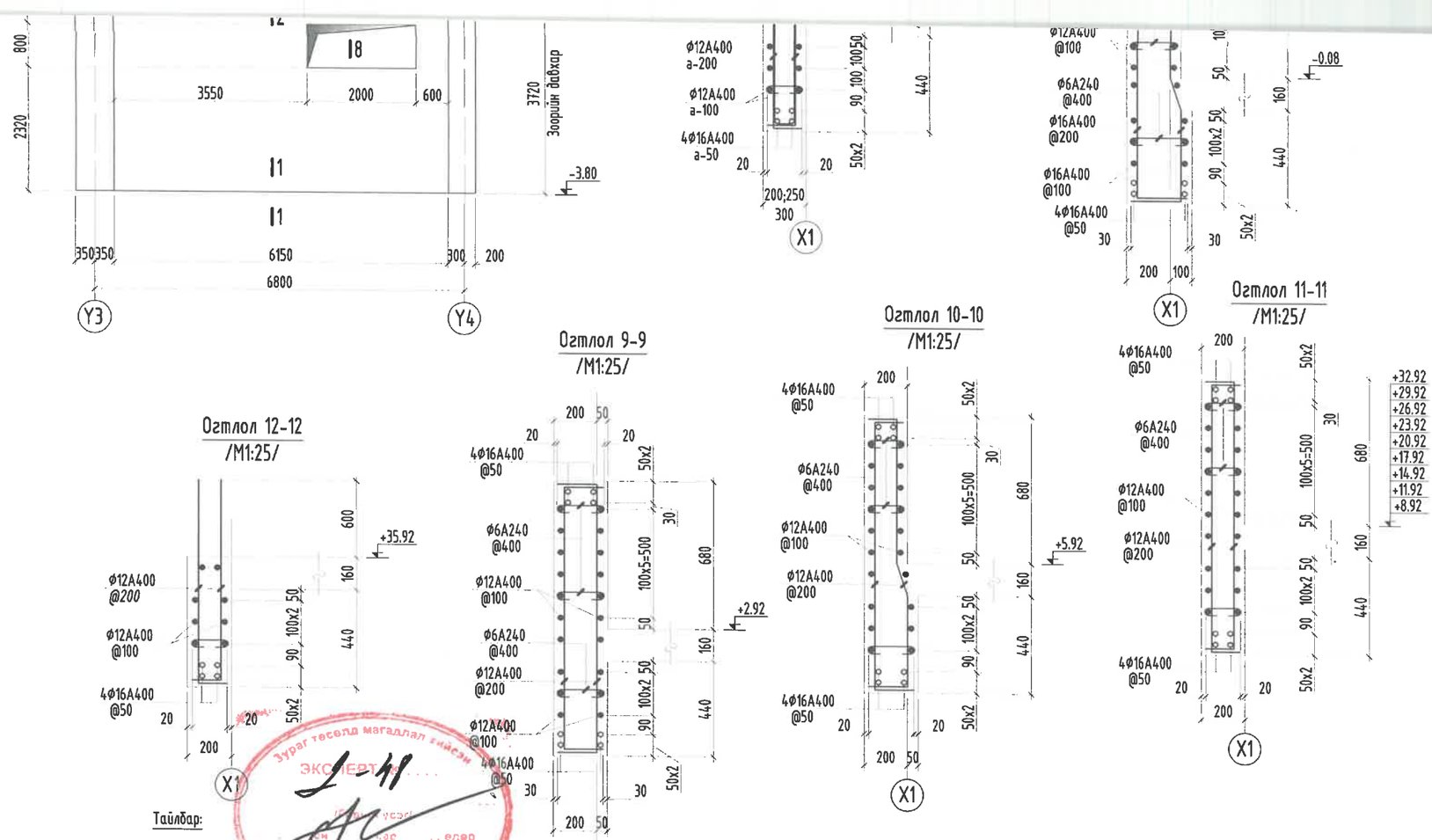

Тайлбар:

1. Энэ зургийг ББ-н холбогдох хуудастай хамт уншс
2. Ажлын арматурын анги А400, А240.
3. Бүтээцийн бетоны анги В25.
4. Цутгамал төмөр бетон бүтээцийг хэв хашмалд бэлтгэж цутгасны дараагаар бэхжилтийн 70%-д хүрсэний дараа хэв хашмалыг авна.
5. Цутгамал төмөр бетон бүтээцийн хамгаалах үеийн зузаан 20мм байна.
6. Цутгамал бетон, төмөр бетон бүтээцийн ажлыг БНБД 52-02-05-ийн дагуу хийж гүйцэтгэнэ.
7. Цутгамал хананд тусгаагдаагүй цахилгаан, зарим нэг салхивч, цэвэр бохирын нүхийг холбогдох зургаас нь харж гаргана.

Зураг тооцоо магадлал хийсэн
ЭКСПЕРТ
Зураг тооцоо магадлалын шинжээчийн
РИЛ-ЫН ХӨГЖЛИЙН ТӨВ

Энэхүү зураг нь "ББСМО"ХХК-ийн ОЮУНЫ ӨМЧ тул зохиогчийн зөвшөөрөлгүйгээр өөрчлөх болон ашиглахыг хориглоно.

ББСМО

Хаяг: БЗД, 30-р хороо "ББСМО" ХХК-и байр
Утас: 77116139, 99116139, 95103339.
И-мэйл:bbsmo_ub@yahoo.com, Вэб:BBSMO.mn

УЛААНБААТАР ХОТ, ЧИНГЭЛТЭЙ ДҮҮРЭГ 14, 18-Р ХОРОО, СҮХБААТАР ДҮҮРЭГ 14-Р ХОРОО
"СЭЛБЭ ДЭД ТӨВ" 71 АЙЛЫН ОРОН СУУЦНЫ БАРИЛГА

Цутгамал хана ЦХ-6 дэлгэсэ, огтлолууд /Б блок/

Захирал	Б.Сүнжидмаа	ЕГ Шифр: ББ-04/2025	Масштаб: М1: 100	Огноо: 2025
Инженер	Н.Түвшинтөгөлдөр			
Гүйцэтгэсэн	Н.Түвшинтөгөлдөр	ТГ Шифр:	Зургийн дугаар: ББ-113	Хуудас: 150
Шалгасан	Б.Ганзориг			

Ye шат: А3

Цутгамал хана ЦХ-6 арматурчлал

/М1:100/

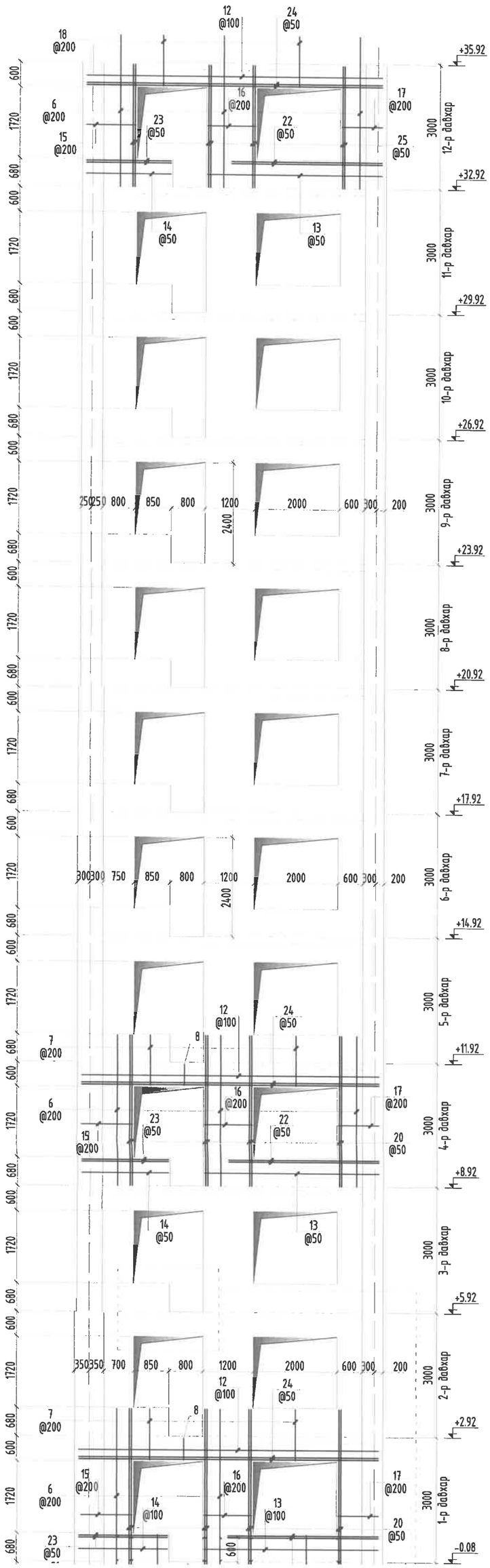

Хэсгийн тодорхойлолт

Поз	2	3	4	5	7
Загвар	150 2290	150 4370	150 1220 150	3670 250	150 1220 150
Поз	8	10	11	13	14
Загвар	150 520 250	4170 150	150 970	150 4170	2120 150
Поз	15	16	17	18	26
Загвар	1270 150	150 1140 150	150 970	150 1220	620 130 210 540
Поз	27	28	29		
Загвар	270 75 75	220 70 70	170 65 65		

Цутгамал төмөр бетон бүтээцийн материалын тодорхойлолт

Поз	Тэмдэглэгээ	Нэр				Тоо ширхэг	Жин /кг/ Нэгж	Жин /кг/ Нийт
		Цутгамал хана ЦХ-6-н арматур				1	6106	6106
		Босоо арматур				1	1638	1638
1		ф	16	ГОСТ 5781-82* /А400/ L=	4370	18	6.89733	124.152
2		ф	16	ГОСТ 5781-82* /А400/ L=	2440	20	3.85114	77.0228
3		ф	16	ГОСТ 5781-82* /А400/ L=	4520	22	7.13408	156.95
4		ф	16	ГОСТ 5781-82* /А400/ L=	1520	20	2.39907	47.9814
5		ф	16	ГОСТ 5781-82* /А400/ L=	3920	8	6.18708	49.4966
6		ф	12	ГОСТ 5781-82* /А400/ L=	3600	240	3.19613	767.071
7		ф	12	ГОСТ 5781-82* /А400/ L=	1520	308	1.34948	415.639
8		ф	12	ГОСТ 5781-82* /А400/ L=	920	88	0.81679	71.8774
		Хэвтээ арматур				1	4467	4467
9		ф	16	ГОСТ 5781-82* /А400/ L=	7100	26	11.2062	291.361
10		ф	16	ГОСТ 5781-82* /А400/ L=	4320	8	6.81841	54.5473
11		ф	16	ГОСТ 5781-82* /А400/ L=	1120	8	1.76774	14.1419
12		ф	12	ГОСТ 5781-82* /А400/ L=	7100	72	6.30348	453.851
13		ф	12	ГОСТ 5781-82* /А400/ L=	4320	144	3.83536	552.291
14		ф	12	ГОСТ 5781-82* /А400/ L=	2270	144	2.01534	290.209
15		ф	12	ГОСТ 5781-82* /А400/ L=	1420	216	1.2607	272.31
16		ф	12	ГОСТ 5781-82* /А400/ L=	1440	216	1.27845	276.146
17		ф	12	ГОСТ 5781-82* /А400/ L=	1120	216	0.99435	214.78
18		ф	12	ГОСТ 5781-82* /А400/ L=	1370	36	1.21631	43.787
19	хучитгэл	ф	16	ГОСТ 5781-82* /А400/ L=	2600	8	4.10367	32.8294
20	хучитгэл	ф	16	ГОСТ 5781-82* /А400/ L=	3600	176	5.68201	1000.03
21	хучитгэл	ф	16	ГОСТ 5781-82* /А400/ L=	1200	8	1.894	15.152
22	хучитгэл	ф	16	ГОСТ 5781-82* /А400/ L=	3500	12	5.52418	66.2901
23	хучитгэл	ф	16	ГОСТ 5781-82* /А400/ L=	[illegible]	[illegible]	[illegible]	[illegible]

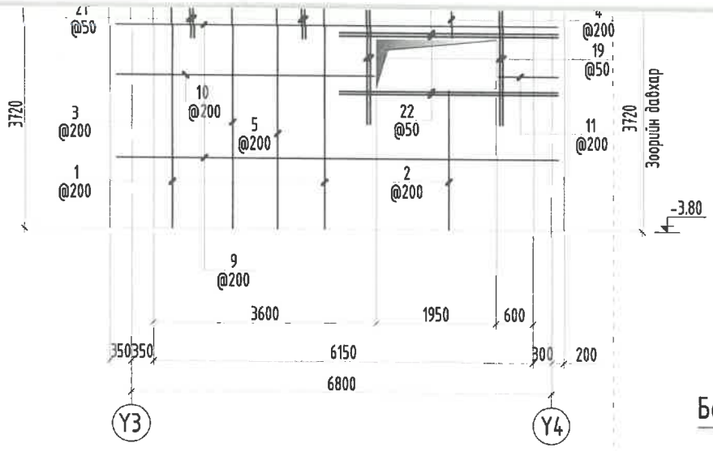

24	хучитгэл	Ф	16	ГОСТ 5781-82* /А400/ L=	7100	48	11.2062	537.897
25	хучитгэл	Ф	16	ГОСТ 5781-82* /А400/ L=	2950	16	4.65609	74.4975
26	хомут	Ф	8	ГОСТ 5781-82* /А240/ L=	1500	88	0.59188	52.0851
27	300 хана	Ф	6	ГОСТ 5781-82* /А240/ L=	420	70	0.09322	6.52543
28	250 хана	Ф	6	ГОСТ 5781-82* /А240/ L=	360	144	0.0799	11.5061
29	200 хана	Ф	6	ГОСТ 5781-82* /А240/ L=	300	720	0.06659	47.942
		Бетон орц, В25				V=37.74м³		

Босоо арматур болон хомутны арматурчлалын байршил /М1:50/

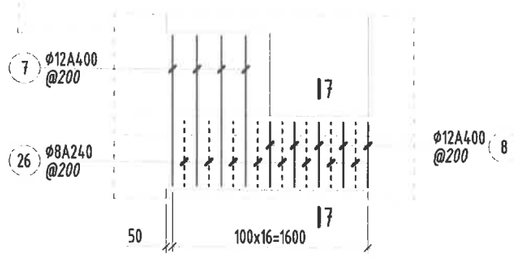

Зураг теселд магадлал хийсэн
ЭКСПЕРТ
Засвартан эсэх
Барилгын хөгжлийн төв

Тайлбар:

1. Энэ зургийг ББ-н холбогдох хуудастай хамт үзнэ.
2. Ажлын арматурын анги А400, А240.
3. Бүтээцийн бетоны анги В25.
4. Цутгамал төмөр бетон бүтээцийг хэв хашмалд бэлтгэж цутгасны дараагаар бэхжилтийн 70%-д хүрсэний дараа хэв хашмалыг авна.
5. Цутгамал төмөр бетон бүтээцийн хамгаалах үеийн зузаан 20мм байна.
6. Цутгамал бетон, төмөр бетон бүтээцийн ажлыг БНБД 52-02-05-ийн дагуу хийж гүйцэтгэнэ.
7. Цутгамал хананд тусгаагдаагүй цахилгаан, зарим нэг салхивч, цэвэр бохирын нүхийг холбогдох зургаас нь харж гаргана.

Энэхүү зураг нь "ББСМО"ХХК-ийн ОЮУНЫ ӨМЧ тул захиалгачийн зөвшөөрөлгүйгээр өөрчлөх болон ашиглахыг хориглоно.

ББСМО

Хаяг: БЗД, 30-р хороо "ББСМО" ХХК-н байр
Утас: 77116139, 99116139, 95103339.
И-мэйл:bbsmo_ub@yahoo.com, Вэб:BBSMO.mn

УЛААНБААТАР ХОТ, ЧИНГЭЛТЭЙ ДҮҮРЭГ 14, 18-Р ХОРОО, СҮХБААТАР ДҮҮРЭГ 14-Р ХОРОО
"СЭЛБЭ ДЭД ТӨВ" 71 АЙЛЫН ОРОН СУУЦНЫ БАРИЛГА

Цутгамал хана ЦХ-6 арматурчлал, материалын түүвэр

Захирал	Б.Сүнжидмаа	ГТ Шифр:	Масштаб:	Огноо:	Ує шат: АЗ
Инженер	Н.Түвшинтөгөлдөр	ББ-04/2025	М1: 100	2025	
Гүйцэтгэсэн	Н.Түвшинтөгөлдөр	ТГ Шифр:	Зургийн дугаар:	Хуудас:	
Шалгасан	Б.Ганзориг		ББ-114	150	

Цутгамал хана ЦХ-7 дэлгээс
/М1:100/

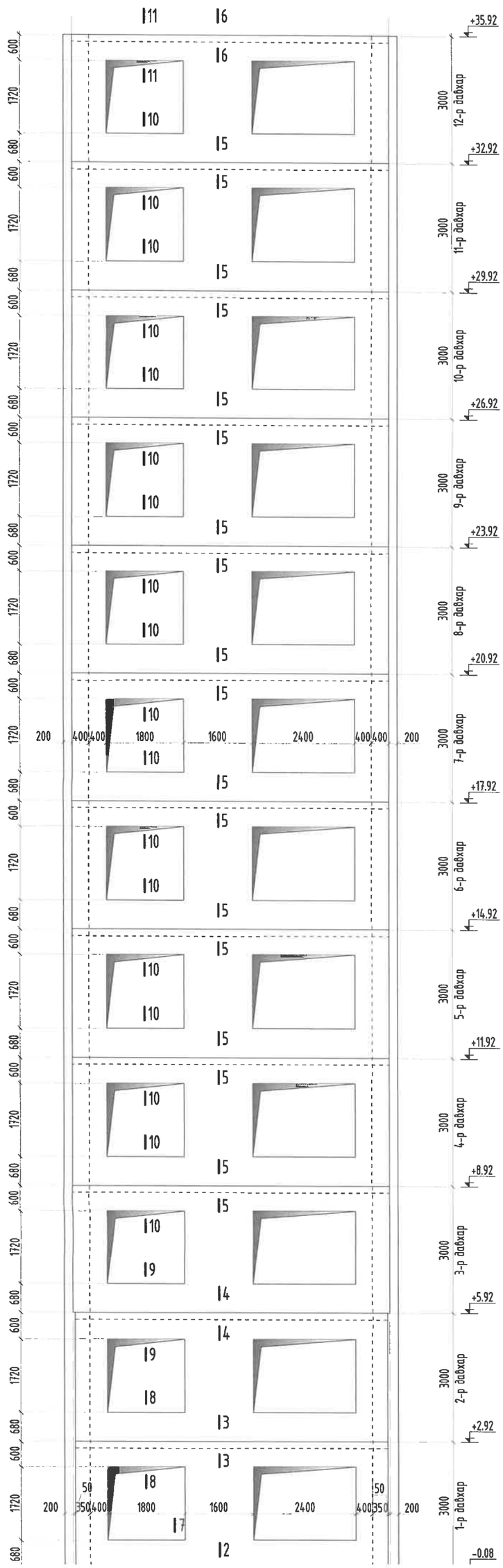

Огтлол 1-1
/М1:25/

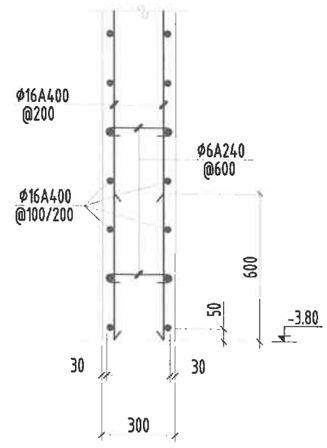

Огтлол 2-2
/М1:25/

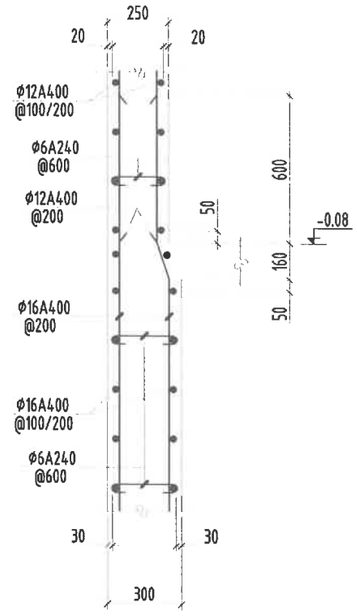

Огтлол 3-3
/М1:25/

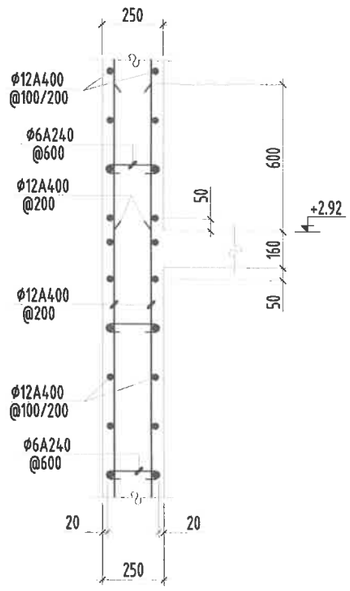

Огтлол 4-4
/М1:25/

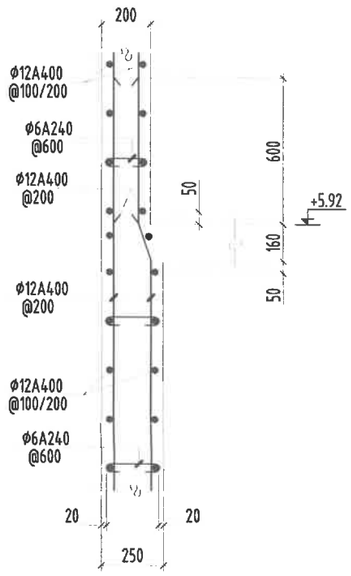

Огтлол 5-5
/М1:25/

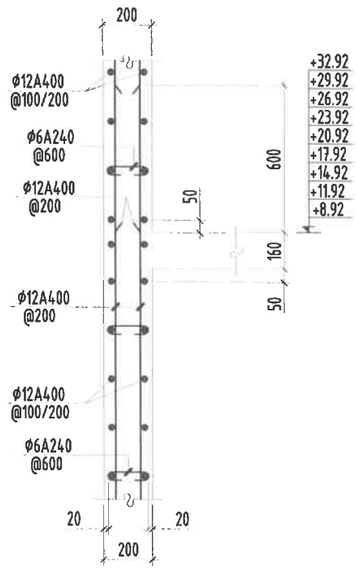

Огтлол 6-6
/М1:25/

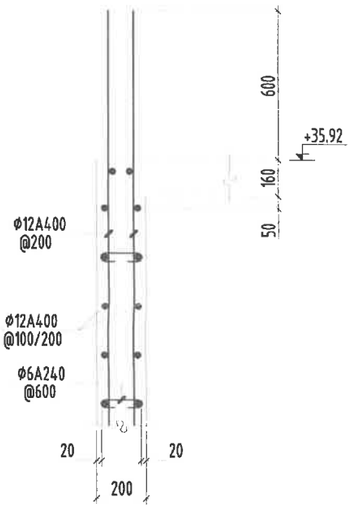

Огтлол 7-7
/М1:25/

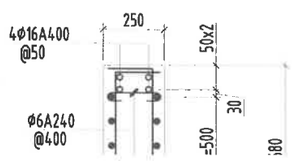

Огтлол 8-8
/М1:25/

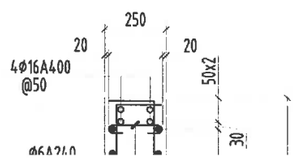

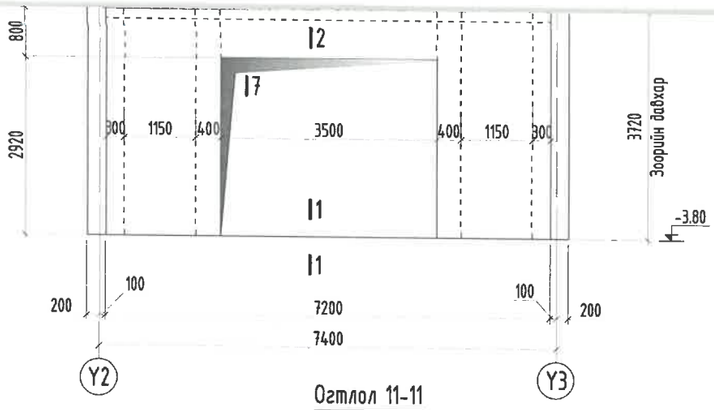

Огтлол 11-11
/M1:25/

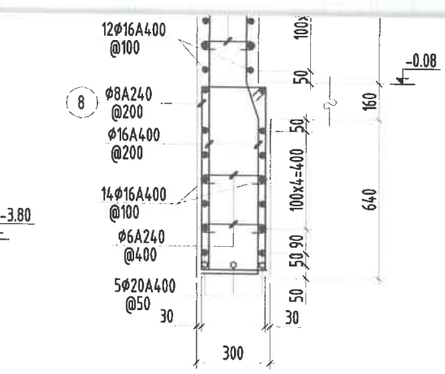

Огтлол 9-9
/M1:25/

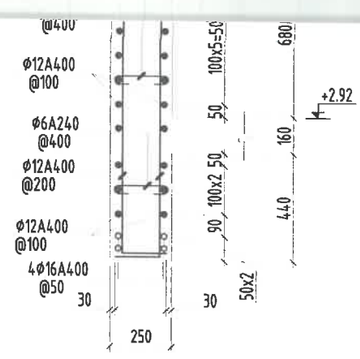

Огтлол 10-10
/M1:25/

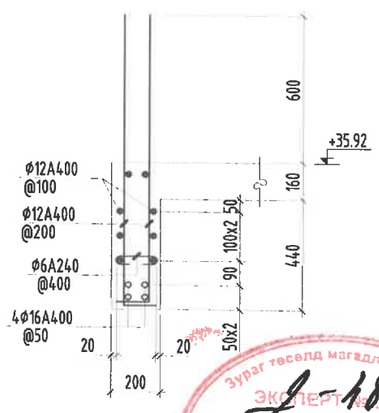

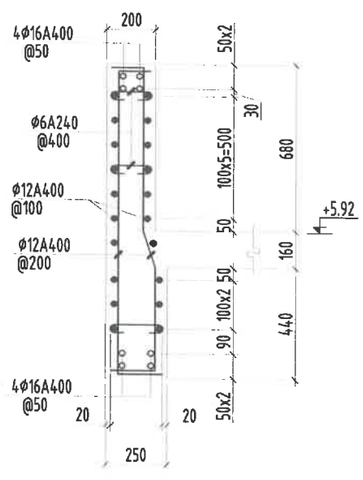

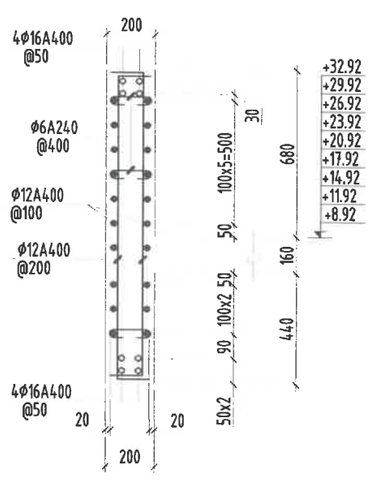

Тайлбар:

1. Энэ зургийг ББ-н холбогдох хуудастай хамт үзнэ.
2. Ажлын арматурын анги А400, А240.
3. Бүтээцийн бетоны анги В25.
4. Цутгамал төмөр бетон бүтээцийг хэв хашмалд бэлтгэж цутгасны дараагаар бэхжилтийн 70%-д хүрсэний дараа хэв хашмалыг авна.
5. Цутгамал төмөр бетон бүтээцийн хамгаалах үеийн зузаан 20мм байна.
6. Цутгамал бетон, төмөр бетон бүтээцийн ажлыг БНБД 52-02-05-ийн дагуу хийж гүйцэтгэнэ.
7. Цутгамал хананд тусгаагдаагүй цахилгаан, зарим нэг салхивч, цэвэр бохирын нүхийг холбогдох зургаас нь харж гаргана.

Зураг төсөлд магадлал хийсэн
ЭКСПЕРТ
2-18
Засвартай эсэх
Барилгын хөгжлийн газар

Энэхүү зураг нь "ББСМО"ХХК-ийн ОЮУНЫ ӨМЧ тул зохиогчийн эвдшгүй эрхтэй бөгөөд зөвшөөрөлгүйгээр өөрчлөх болон ашиглахыг хориглоно.

ББСМО
ХАРИЛЦАН ЗӨВЛӨГӨӨ ТАНДАА ЗОРИУЛАН ҮЙЛЧЛЭНЭ

Хаяг: БЗД, 30-р хороо "ББСМО" ХХК-н байр
Утас: 77116139, 99116139, 95103339.
И-мэйл:bbsmo_ub@yahoo.com, Вэб:BBSMO.mn

УЛААНБААТАР ХОТ, ЧИНГЭЛТЭЙ ДҮҮРЭГ 14, 18-Р ХОРОО, СҮХБААТАР ДҮҮРЭГ 14-Р ХОРОО
"СЭЛБЭ ДЭД ТӨВ" 71 АЙЛЫН ОРОН СУУЦНЫ БАРИЛГА

Цутгамал хана ЦХ-7 давхраас, огтлолууд /1, 3, 6-блок/

Захирал	Б.Сүнжидмаа	БГ Шифр: ББ-04/2025	Масштаб: М1: 100	Ye шат: АЗ
Инженер	Н.Түвшинтөгөлдөр			Огноо: 2025
Гүйцэтгэсэн	Н.Түвшинтөгөлдөр	ТГ Шифр:	Зургийн дугаар: ББ-115	Хуудас: 150
Шалгасан	Б.Ганзориг			

Цутгамал хана ЦХ-7 арматурчлал

/М1:100/

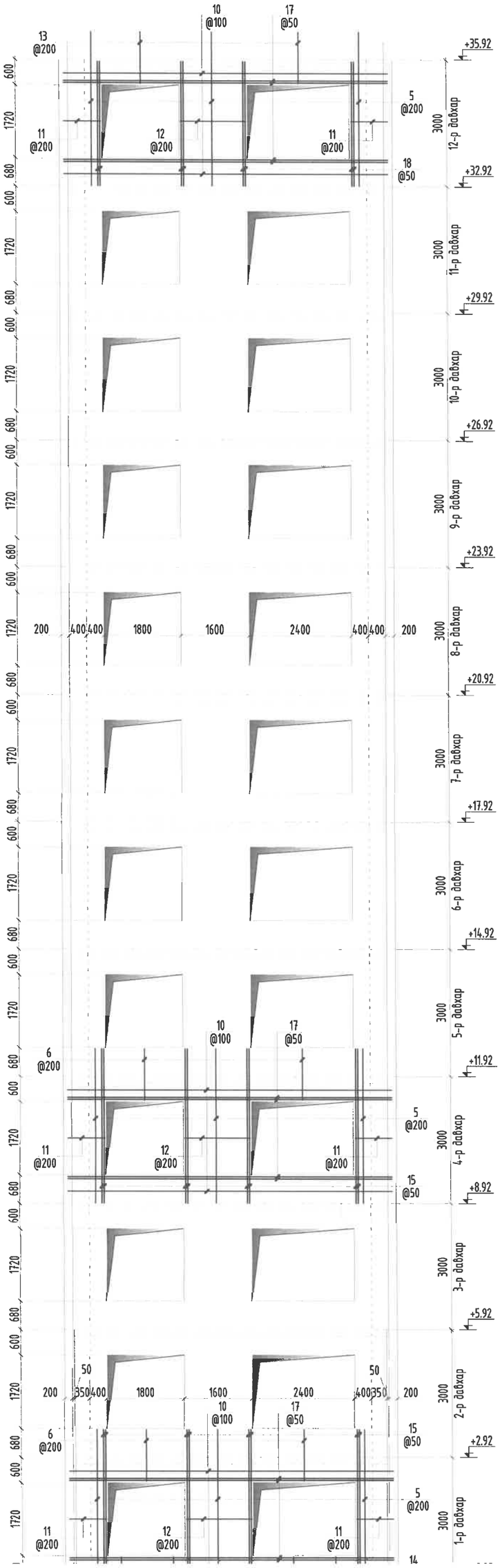

Хэсгийн тодорхойлолт

Поз	2	3	4	6	7
Загвар	180 / 4370	230 / 1370	230 / 1420 / 180	150 / 1220 / 150	250 / 7600 / 250

Поз	8	9	10	11	12
Загвар	320 / 820 / 240 / 740	250 / 2000 / 150	250 / 7600 / 250	250 / 870 / 150	150 / 1540 / 150

Поз	19	20	21
Загвар	75 / 270 / 75	70 / 220 / 70	65 / 170 / 65

Цутгамал төмөр бетон бүтээцийн материалын тодорхойлолт

Поз	Тэмдэглэгээ	Нэр				Тоо ширхэг	Жин /кг/ Нэгж	Нийт
		Цутгамал хана ЦХ-7-н арматур /1, 3, 6-блок/				1	7010	7010
		Босоо арматур				1	1596	1596
1		⌀	16	ГОСТ 5781-82* /А400/ L=	4320	10	6.81841	68.1841
2		⌀	16	ГОСТ 5781-82* /А400/ L=	4550	16	7.18143	114.903
3		⌀	16	ГОСТ 5781-82* /А400/ L=	1600	14	2.52534	35.3547
4		⌀	16	ГОСТ 5781-82* /А400/ L=	1830	22	2.88836	63.5438
5		⌀	12	ГОСТ 5781-82* /А400/ L=	3600	216	3.19613	690.364
6		⌀	12	ГОСТ 5781-82* /А400/ L=	1520	462	1.34948	623.459
		Хэвтээ арматур				1	5414	5414
7		⌀	16	ГОСТ 5781-82* /А400/ L=	8100	14	12.7845	178.983
8	Хомут	⌀	8	ГОСТ 5781-82* /А240/ L=	2120	18	0.83652	15.0573
9		⌀	16	ГОСТ 5781-82* /А400/ L=	2400	60	3.78801	227.28
10		⌀	12	ГОСТ 5781-82* /А400/ L=	8100	240	7.19129	1725.91
11		⌀	12	ГОСТ 5781-82* /А400/ L=	1270	432	1.12752	487.09
12		⌀	12	ГОСТ 5781-82* /А400/ L=	1840	216	1.63358	352.853
13		⌀	12	ГОСТ 5781-82* /А400/ L=	1370	42	1.21631	51.0848

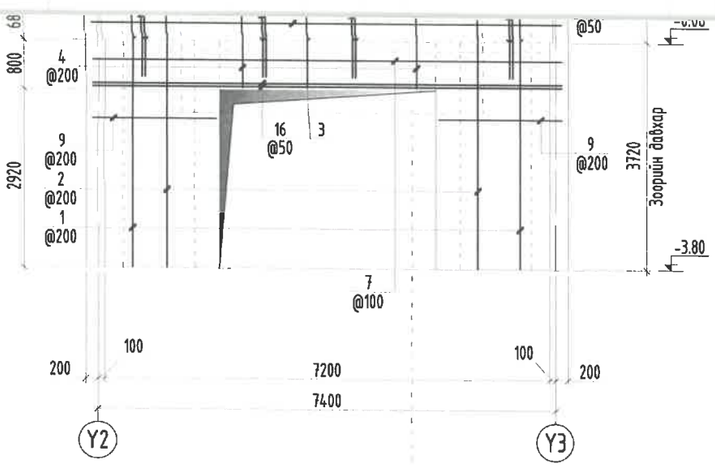

14	хүчитгэл	ϕ	16	ГОСТ 5781-82* /А400/ L=	1200	16	1.894	30.3041
15	хүчитгэл	ϕ	16	ГОСТ 5781-82* /А400/ L=	3650	176	5.76093	1013.92
16	хүчитгэл	ϕ	16	ГОСТ 5781-82* /А400/ L=	7600	4	11.9954	47.9814
17	хүчитгэл	ϕ	16	ГОСТ 5781-82* /А400/ L=	7600	96	11.9954	1151.55
18	хүчитгэл	ϕ	16	ГОСТ 5781-82* /А400/ L=	2950	16	4.65609	74.4975
19	300 хана	ϕ	6	ГОСТ 5781-82* /А240/ L=	420	42	0.09322	3.91526
20	250 хана	ϕ	6	ГОСТ 5781-82* /А240/ L=	360	130	0.0799	10.3874
21	200 хана	ϕ	6	ГОСТ 5781-82* /А240/ L=	300	650	0.06659	43.2809
		Бетон орц, В25				V=42.25м³		

Босоо арматур болон хомутны арматурчлалын байршил /М1:50/

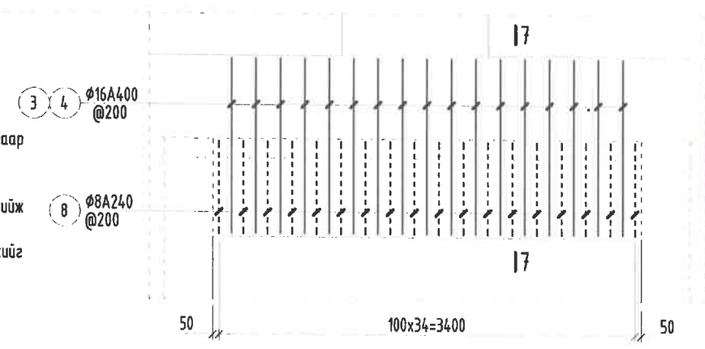

Тайлбар:

1. Энэ зургийг ББ-н холбогдох хуудастай хамт үзнэ.
2. Ажлын арматурын анги А400, А240.
3. Бүтээцийн бетоны анги В25.
4. Цутгамал төмөр бетон бүтээцийг хэв хашмалд бэлтгэж цутгасны дараагаар бэхжилтийн 70%-д хүрсэний дараа хэв хашмалыг авна.
5. Цутгамал төмөр бетон бүтээцийн хамгаалах үеийн зузаан 20мм байна.
6. Цутгамал бетон, төмөр бетон бүтээцийн ажлыг БНБД 52-02-05-ийн дагуу хийж гүйцэтгэнэ.
7. Цутгамал хананд тусгагдаагүй цахилгаан, зарим нэг салхивч, цэвэр бохирын нүхийг холбогдох зургаас нь харж гаргана.

Блок схем:

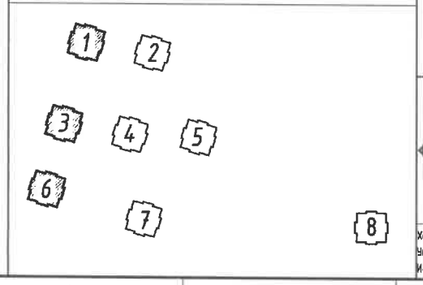

Энэхүү зураг нь "ББСМО"ХХК-ийн ОЮУНЫ ӨМЧ тул зохиогчийн эзэмшөөрөлгүйгээр өөрчлөх болон ашиглахыг хориглоно.

ББСМО

Хаяг: БЗД, 38-р хороо "ББСМО" ХХК-н байр
Утас: 77116139, 99116139, 95103339.
И-мэйл:bbsmo_ub@yahoo.com, Вэб:BBSMO.mn

УЛААНБААТАР ХОТ, ЧИНГЭЛТЭЙ ДҮҮРЭГ 14, 18-Р ХОРОО, СҮХБААТАР ДҮҮРЭГ 14-Р ХОРОО
"СЭЛБЭ ДЭД ТӨВ" 71 АЙЛЫН ОРОН СУУЦНЫ БАРИЛГА

Цутгамал хана ЦХ-7 арматурчлал, материалын түүвэр /1, 3, 6-блок/

Ye шат: А3

Захирал	Б.Сүнжидмаа	ЕГ Шифр: ББ-04/2025	Масштаб: М1: 100	Огноо: 2025
Инженер	Н.Түвшинтөгөлдөр			
Гүйцэтгэсэн	Н.Түвшинтөгөлдөр	ТГ Шифр:	Зургийн дугаар: ББ-115*	Хуудас: 150
Шалгасан	Б.Ганзориг			

Зураг төсөлд магадлал хийсэн
ЭКСПЕРТ
Б.Нилгээний хөгжлийн төв

Цутгамал хана ЦХ-7 дэлгээс
/М1:100/

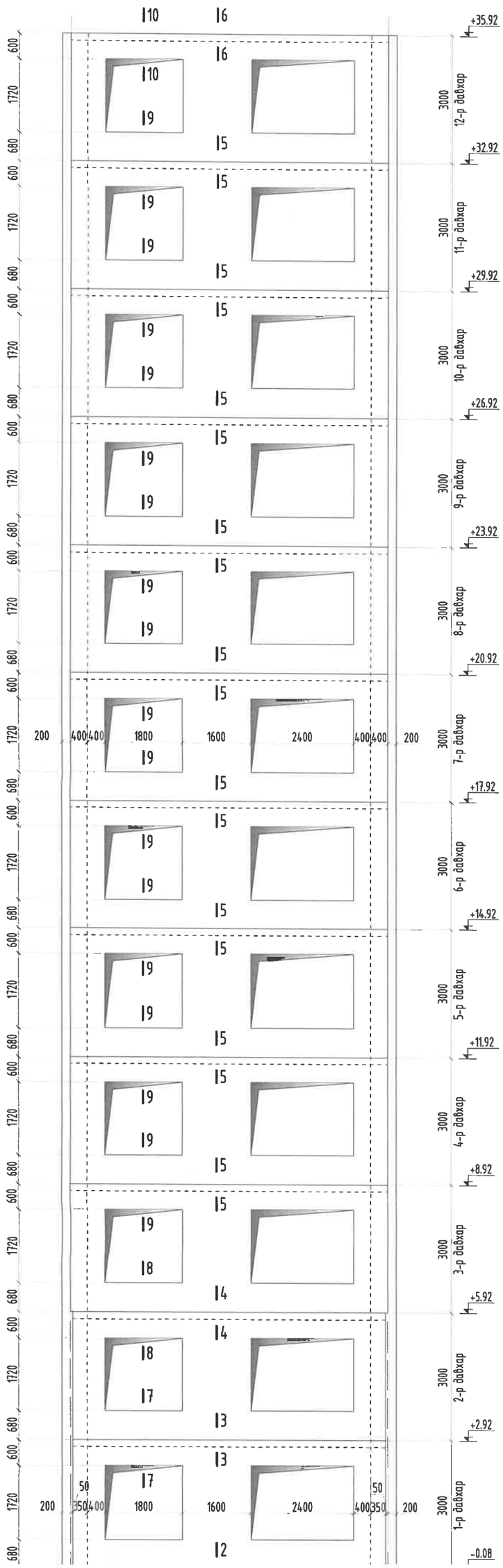

Огтлол 1-1
/М1:25/

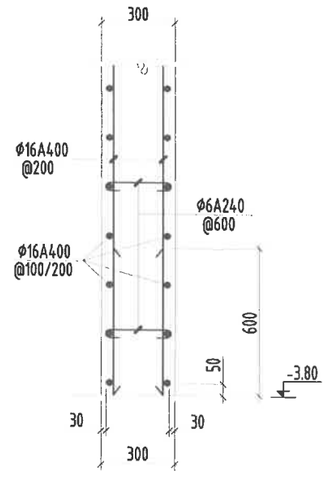

Огтлол 2-2
/М1:25/

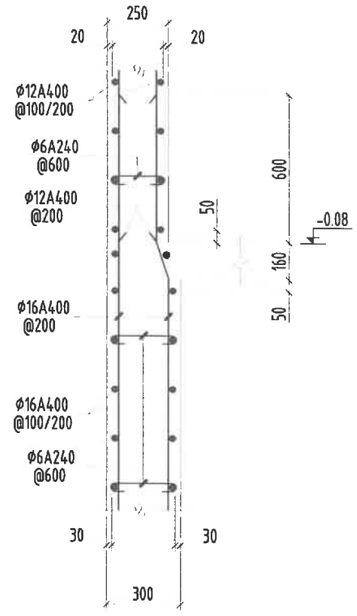

Огтлол 3-3
/М1:25/

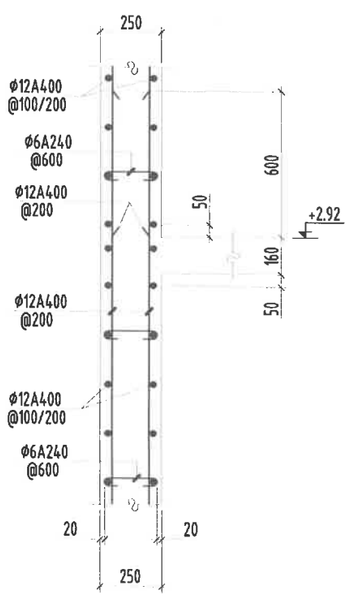

Огтлол 4-4
/М1:25/

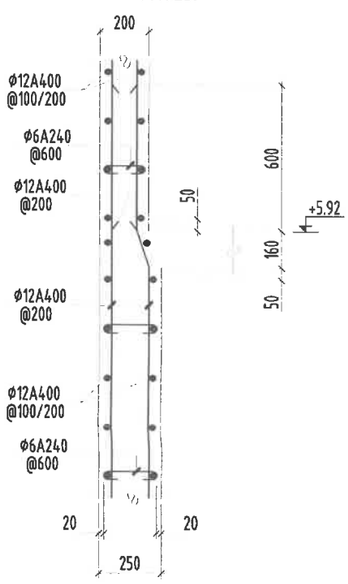

Огтлол 5-5
/М1:25/

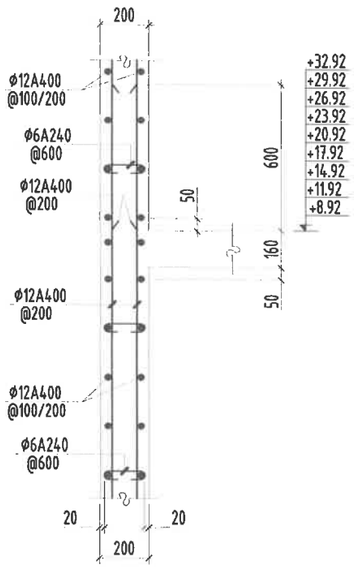

Огтлол 6-6
/М1:25/

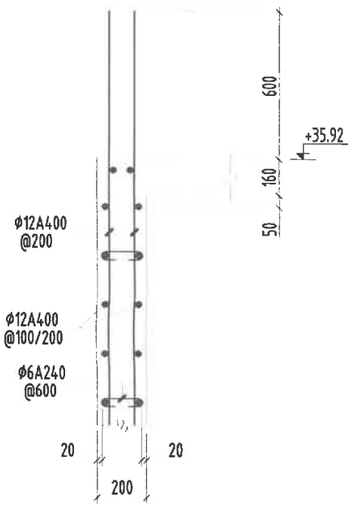

Огтлол 7-7
/М1:25/

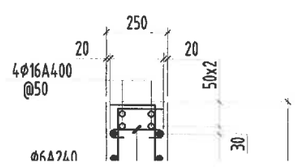

Огтлол 8-8
/М1:25/

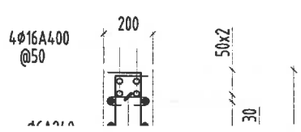

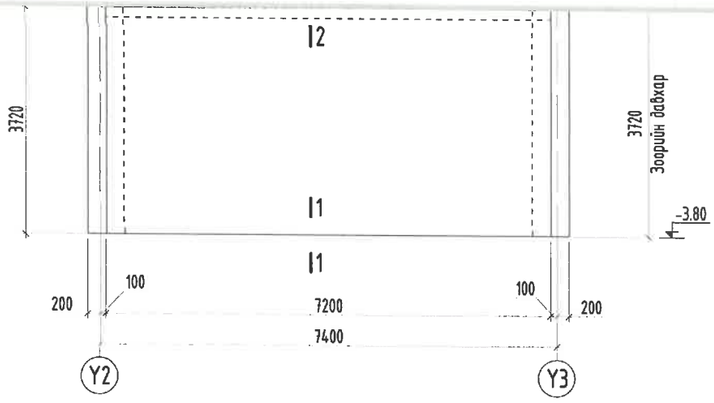

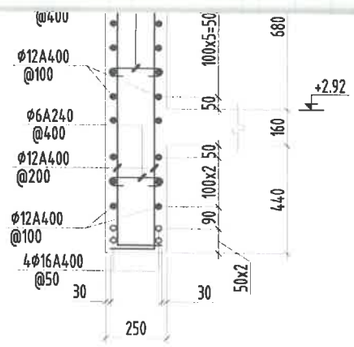

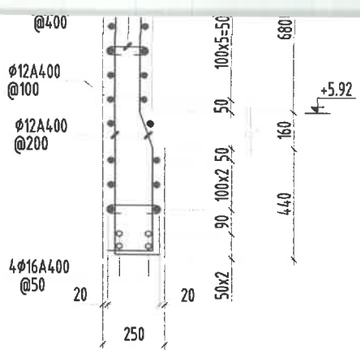

Огтлол 9-9
/M1:25/

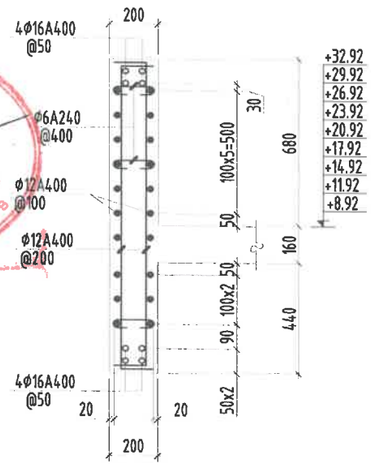

Огтлол 10-10
/M1:25/

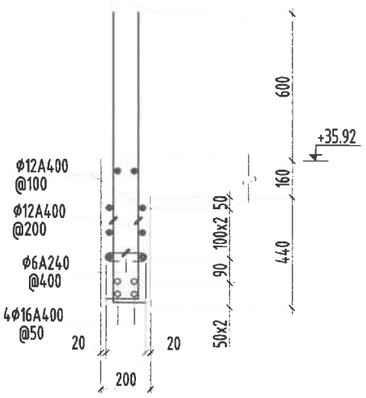

Тайлбар:

1. Энэ зургийг ББ-н холбогдох хуудастай хамт үзнэ.
2. Ажлын арматурын анги А400, А240.
3. Бүтээцийн бетоны анги В25.
4. Цутгамал төмөр бетон бүтээцийг хэв хашмалд бэлтгэж цутгасны дараагаар бэхжилтийн 70%-д хүрсэнний дараа хэв хашмалыг авна.
5. Цутгамал төмөр бетон бүтээцийн хамгаалах үеийн зузаан 20мм байна.
6. Цутгамал бетон, төмөр бетон бүтээцийн ажлыг БНБД 52-02-05-ийн дагуу хийж гүйцэтгэнэ.
7. Цутгамал хананд тусгагдаагүй цахилгаан, зарим нэг салхивч, цэвэр бохирын нүхийг холбогдох зургаас нь харж гаргана.

Блок схем:

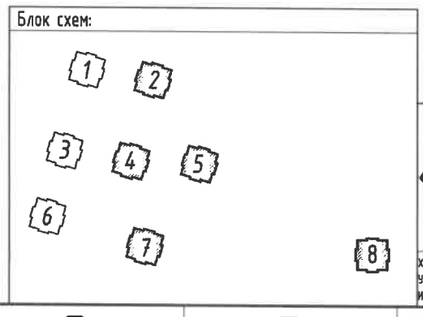

Энэхүү зураг нь "ББСМО"ХХК-ийн ОЮУНЫ ӨМЧ тул зохиогчийн эвдшгүй эрхэлгүйгээр өөрчлөх болон ашиглахыг хориглоно.

ББСМО
Хаяг: БЗД, 30-р хороо "ББСМО" ХХК-н байр
Утас: 77116139, 99116139, 95103339.
И-мэйл:bbsmo_ub@yahoo.com, Вэб:BBSMO.mn

УЛААНБААТАР ХОТ, ЧИНГЭЛТЭЙ ДҮҮРЭГ 14, 18-Р ХОРОО, СҮХБААТАР ДҮҮРЭГ 14-Р ХОРОО
"СЭЛБЭ ДЭД ТӨВ" 71 АЙЛЫН ОРОН СУУЦНЫ БАРИЛГА

Цутгамал хана ЦХ-7 дэлгэгдэхүүн, огтлолууд /2, 4, 5, 7, 8-блок/

Захирал	Б.Сүнжидмаа	ЕГ Шифр: ~~ББ-04/~~2025	Масштаб: M1: 100	Огноо: 2025	Ye шат: А3
Инженер	Н.Түвшинтөгөлдөр				
Гүйцэтгэсэн	Н.Түвшинтөгөлдөр	ТГ Шифр:	Зургийн дугаар: ББ-116	Хуудас: 150	
Шалгасан	Б.Ганзориг				

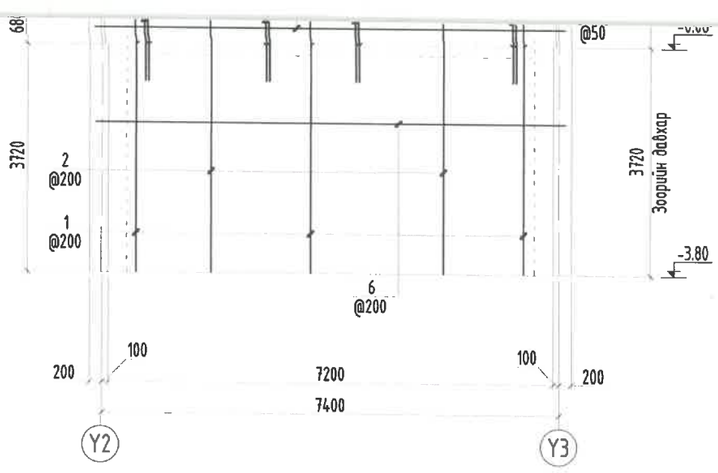

		Босоо арматур				1	1970	1970
1		Ø	16	ГОСТ 5781-82* /А400/ L=	4320	22	6.81841	150.005
2		Ø	16	ГОСТ 5781-82* /А400/ L=	4550	42	7.18143	301.62
3		Ø	12	ГОСТ 5781-82* /А400/ L=	3600	264	3.19613	843.779
4		Ø	12	ГОСТ 5781-82* /А400/ L=	1520	462	1.34948	623.459
5		Ø	12	ГОСТ 5781-82* /А400/ L=	1370	42	1.21631	51.0848
		Хэвтээ арматур				1	5596	5596
6		Ø	16	ГОСТ 5781-82* /А400/ L=	8100	38	12.7845	485.812
9		Ø	16	ГОСТ 5781-82* /А400/ L=	2400	60	3.78801	227.28
7		Ø	12	ГОСТ 5781-82* /А400/ L=	8100	240	7.19129	1725.91
8		Ø	12	ГОСТ 5781-82* /А400/ L=	1270	432	1.12752	487.09
9		Ø	12	ГОСТ 5781-82* /А400/ L=	1840	216	1.63358	352.853
10	хүчитгэл	Ø	16	ГОСТ 5781-82* /А400/ L=	7600	96	11.9954	1151.55
11	хүчитгэл	Ø	16	ГОСТ 5781-82* /А400/ L=	1200	16	1.894	30.3041
12	хүчитгэл	Ø	16	ГОСТ 5781-82* /А400/ L=	3600	176	5.68201	1000.03
13	хүчитгэл	Ø	16	ГОСТ 5781-82* /А400/ L=	2950	16	4.65609	74.4975
14	300 хана	Ø	6	ГОСТ 5781-82* /А240/ L=	420	77	0.09322	7.17798
15	250 хана	Ø	6	ГОСТ 5781-82* /А240/ L=	360	130	0.0799	10.3874
16	200 хана	Ø	6	ГОСТ 5781-82* /А240/ L=	300	650	0.06659	43.2809
		Бетон орц, В25				V=45.32м³		

Тайлбар:

1. Энэ зургийг ББ-н холбогдох хуудастай хамт үзнэ.
2. Ажлын арматурын анги А400, А240.
3. Бүтээцийн бетоны анги В25.
4. Цутгамал төмөр бетон бүтээцийг хэв хашмалд бэлтгэж цутгасны дараагаар бэхжилтийн 70%-д хүрсэний дараа хэв хашмалыг авна.
5. Цутгамал төмөр бетон бүтээцийн хамгаалах үеийн зузаан 20мм байна.
6. Цутгамал бетон, төмөр бетон бүтээцийн ажлыг БНбД 52-02-05-ийн дагуу хийж гүйцэтгэнэ.
7. Цутгамал хананд тусгагдаагүй цахилгаан, зарим нэг салхивч, цэвэр бохирын нүхийг холбогдох зургаас нь харж гаргана.

Блок схем:

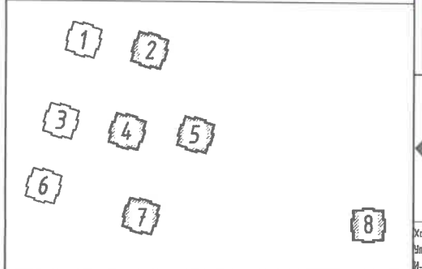

Зураг тооцоо магадлал хийсэн
Экспертийн дүгнэлт
2-48
Ашиглалтад оруулах эсэх
Барилгын хяналтын газар

Энэхүү зураг нь "ББСМО"ХХК-ийн ОЮУНЫ ӨМЧ тул захиалагчийн зөвшөөрөлгүйгээр өөрчлөх болон ашиглахыг хориглоно.

ББСМО
БАРИЛГЫН ЗӨВЛӨХ ҮЙЛЧИЛГЭЭ

Хаяг: БЗД, 30-р хороо "ББСМО" ХХК-н байр
Утас: 77116139, 99116139, 95103339,
И-мэйл:bbsmo_llc@yahoo.com, Вэб:BBSMO.mn

УЛААНБААТАР ХОТ, ЧИНГЭЛТЭЙ ДҮҮРЭГ 14, 18-Р ХОРОО, СҮХБААТАР ДҮҮРЭГ 14-Р ХОРОО
"СЭЛБЭ ДЭД ТӨВ" 71 АЙЛЫН ОРОН СУУЦНЫ БАРИЛГА

Цутгамал хана ЦХ-7 арматурлал, материалын түүвэр /2, 4, 5, 7, 8-блок/

Үе шат: АЗ

Захирал	Б.Сүнжидмаа	ЕГ Шифр: ББ-04/2025	Масштаб: М1: 100	Огноо: 2025
Инженер	Н.Түвшинтөгөлдөр			
Гүйцэтгэсэн	Н.Түвшинтөгөлдөр	ТГ Шифр:	Зургийн дугаар: ББ-116*	Хуудас: 150
Шалгасан	Б.Ганзориг			

Цутгамал хана ЦХ-7 арматурчлал

/М1:100/

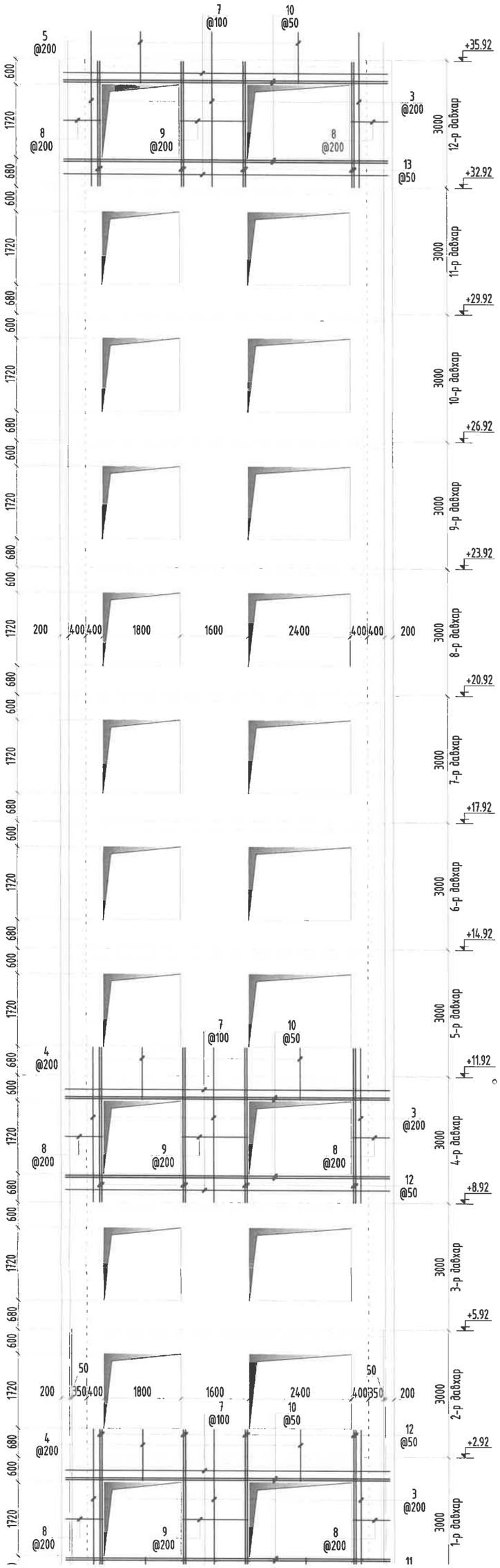

Хэсгийн тодорхойлолт

Поз	2	3	4	5	6
Зураг	180 4370	230 1370	150 1220 150	150 1220	250 7600 250

Поз	7	8	9
Зураг	250 7600 250	250 870 150	150 1540 150

Поз	14	15	16
Зураг	270 (75 75)	220 (70 70)	170 (65 65)

Цутгамал төмөр бетон бүтээцийн материалын тодорхойлолт					
Поз	Тэмдэглэгээ	Нэр	Тоо ширхэг	Жин /кг/ Нэгж	Нийт
		Цутгамал хана ЦХ-7-н арматур /2, 4, 5, 7, 8-блок/	1	7566	7566

Цутгамал хана ЦХ-8 дэлгээс
/М1:100/

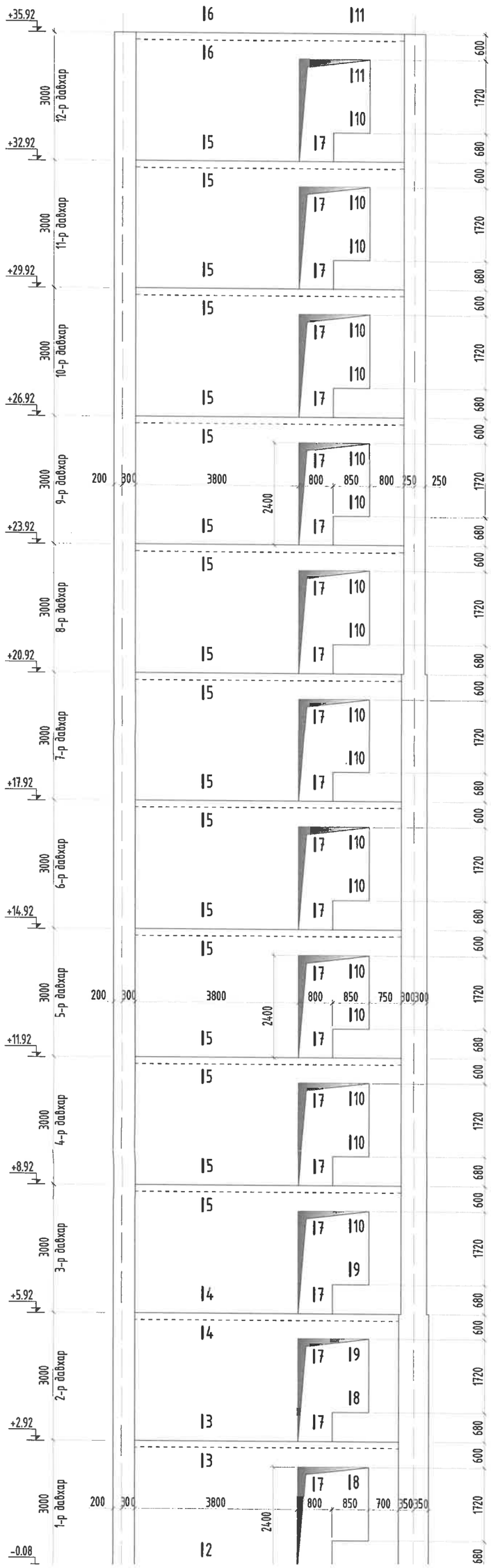

Огтлол 1-1
/М1:25/

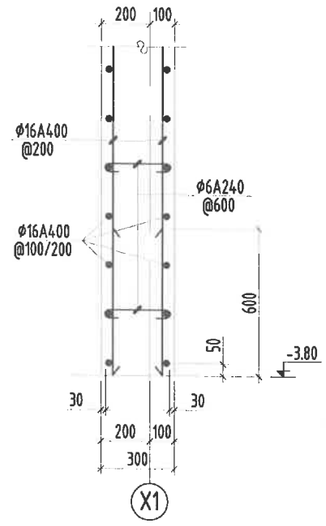

Огтлол 2-2
/М1:25/

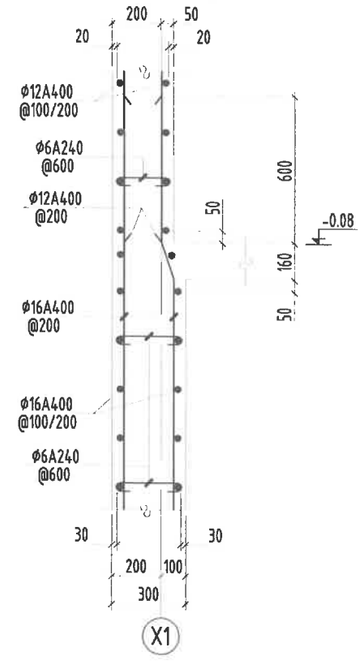

Огтлол 3-3
/М1:25/

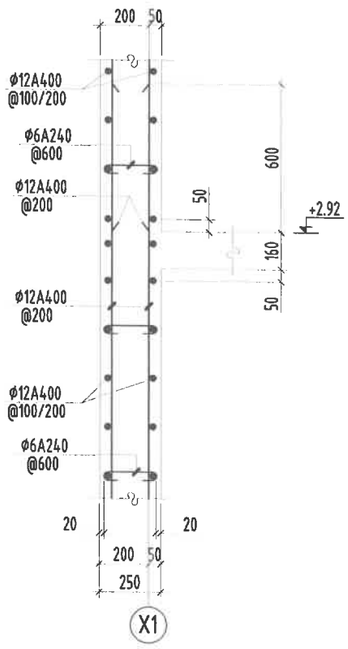

Огтлол 4-4
/М1:25/

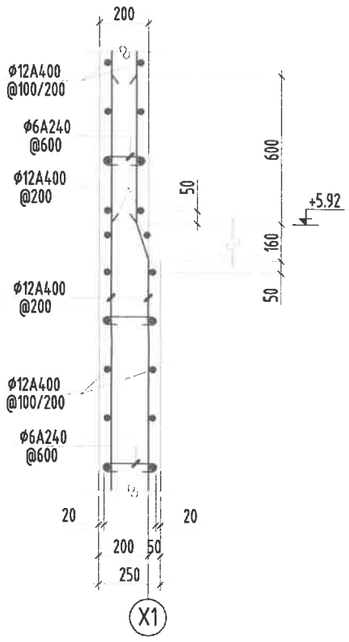

Огтлол 5-5
/М1:25/

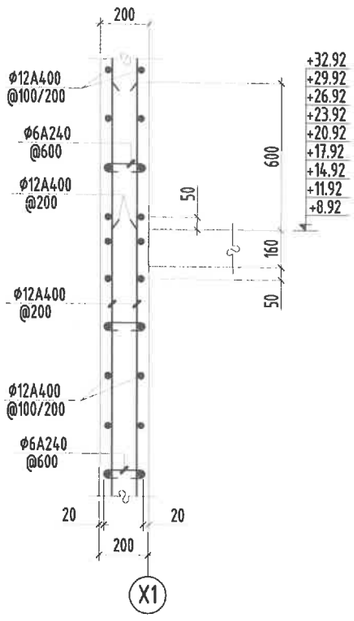

Огтлол 6-6
/М1:25/

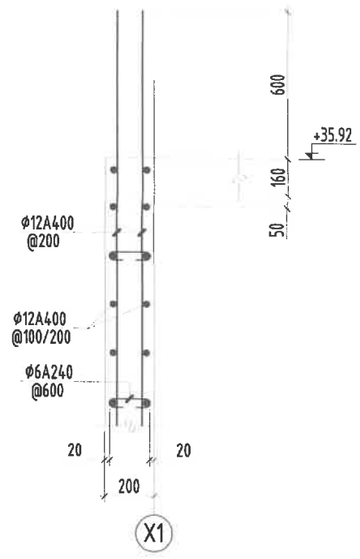

Огтлол 7-7
/М1:25/

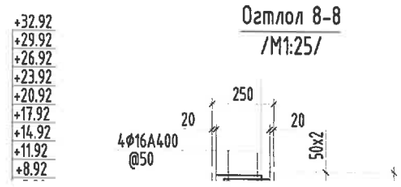

Огтлол 8-8
/М1:25/

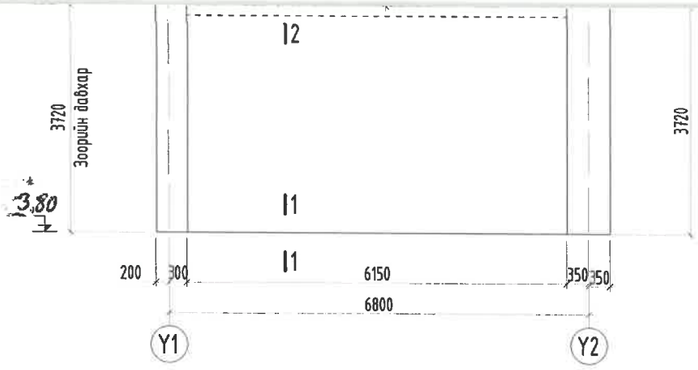

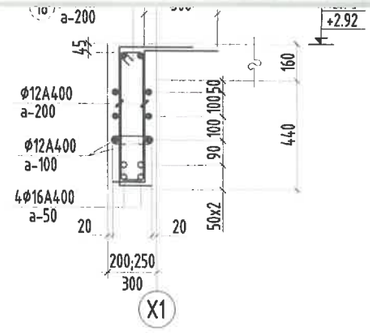

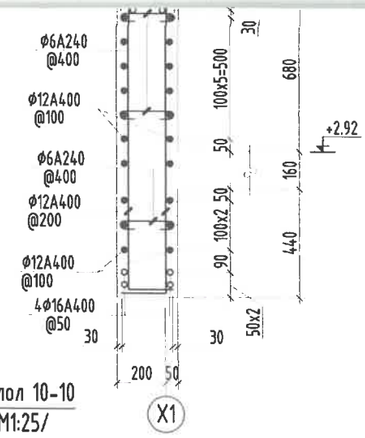

Огтлол 11-11
/М1:25/

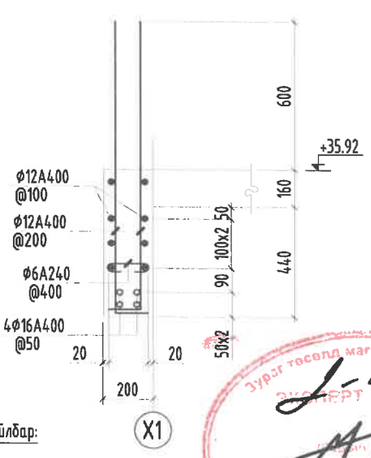

Огтлол 9-9
/М1:25/

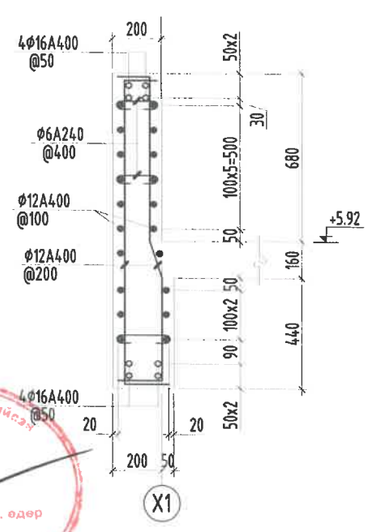

Огтлол 10-10
/М1:25/

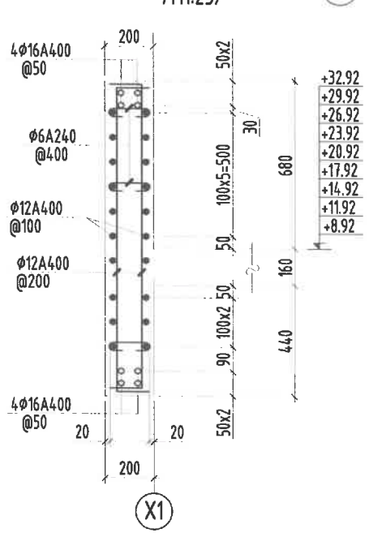

Тайлбар:

1. Энэ зургийг ББ-н холбогдох хуудастай хамт үзнэ.
2. Ажлын арматурын анги А400, А240.
3. Бүтээцийн бетоны анги В25.
4. Цутгамал төмөр бетон бүтээцийг хэв хашмалд бэлтгэж цутгасны дараагаар бэхжилтийн 70%-д хүрсэний дараа хэв хашмалыг авна.
5. Цутгамал төмөр бетон бүтээцийн хамгаалах үеийн зузаан 20мм байна.
6. Цутгамал бетон, төмөр бетон бүтээцийн ажлыг БНБД 52-02-05-ийн дагуу хийж гүйцэтгэнэ.
7. Цутгамал хананд тусгагдаагүй цахилгаан, зарим нэг салхивч, цэвэр бохирын нүхийг холбогдох зургаас нь харж гаргана.

Энэхүү зураг нь "ББСМО"ХХК-ийн ОЮУНЫ ӨМЧ тул зохиогчийн зөвшөөрөлгүйгээр өөрчлөх болон ашиглахыг хориглоно.

ББСМО	УЛААНБААТАР ХОТ, ЧИНГЭЛТЭЙ ДҮҮРЭГ 14, 18-Р ХОРОО, СҮХБААТАР ДҮҮРЭГ 14-Р ХОРОО "СЭЛБЭ ДЭД ТӨВ" 71 АЙЛЫН ОРОН СУУЦНЫ БАРИЛГА				
	Цутгамал хана ЦХ-8 дэлгэсэ, огтлолууд				Ye шат: АЗ
	Захирал	Б.Сүнжидмаа	Шифр: ББ-04/2025	Масштаб: М1: 100	Огноо: 2025
	Инженер	Н.Түвшинтөгөлдөр			
	Гүйцэтгэсэн	Н.Түвшинтөгөлдөр	ТГ Шифр:	Зургийн дугаар: ББ-117	Хуудас: 150
	Шалгасан	Б.Ганзориг			

Хаяг: БЭД, 30-р хороо "ББСМО" ХХК-н байр
Утас: 77116139, 99116139, 95103339.
И-мэйлbbsmo_ub@yahoo.com, Вэб:BBSMO.mn

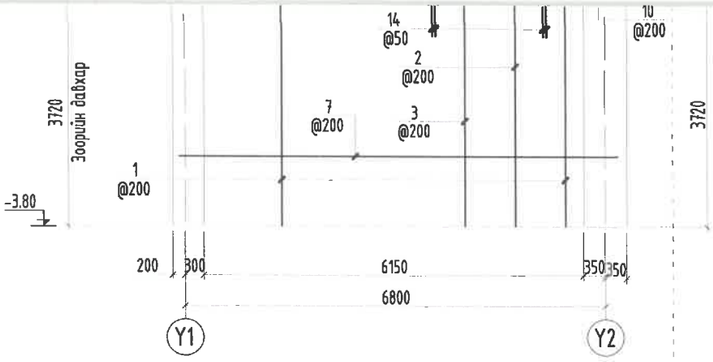

Босоо арматур болон хомутны арматурчлалын байршил /M1:50/

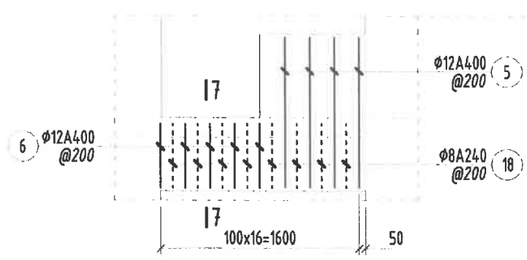

14	хүчитгэл	Ф	16	ГОСТ 5781-82* /А400/ L=	1200	8	1.894	15.152
15	хүчитгэл	Ф	16	ГОСТ 5781-82* /А400/ L=	1900	48	2.99884	143.944
16	хүчитгэл	Ф	16	ГОСТ 5781-82* /А400/ L=	2950	8	4.65609	37.2487
18	хомут	Ф	8	ГОСТ 5781-82* /А240/ L=	1500	176	0.59188	104.17
19	300 хана	Ф	6	ГОСТ 5781-82* /А240/ L=	420	172	0.09322	16.0339
20	250 хана	Ф	6	ГОСТ 5781-82* /А240/ L=	360	170	0.0799	13.5836
21	200 хана	Ф	6	ГОСТ 5781-82* /А240/ L=	300	850	0.06659	56.5981
		Бетон орц, В25				V=39.94м³		

Тайлбар:

1. Энэ зургийг ББ-н холбогдох хуудастай хамт үзнэ.
2. Ажлын арматурын анги А400, А240.
3. Бүтээцийн бетоны анги В25.
4. Цутгамал төмөр бетон бүтээцийг хэв хашмалд бэлтгэж цутгасны дараагаар бэхжилтийн 70%-д хүрсэний дараа хэв хашмалыг авна.
5. Цутгамал төмөр бетон бүтээцийн хамгаалах үеийн зузаан 20мм байна.
6. Цутгамал бетон, төмөр бетон бүтээцийн ажлыг БНБД 52-02-05-ийн дагуу хийж гүйцэтгэнэ.
7. Цутгамал хананд тусгаагдаагүй цахилгаан, зарим нэг салхивч, цэвэр бохирын нүхийг холбогдох зургаас нь харж гаргана.

Энэхүү зураг нь "ББСМО"ХХК-ийн ОЮУНЫ ӨМЧ тул зохиогчийн эзэмшлийн эрхтэй болон ашиглахыг хориглоно.

УЛААНБААТАР ХОТ, ЧИНГЭЛТЭЙ ДҮҮРЭГ 14, 18-Р ХОРОО, СҮХБААТАР ДҮҮРЭГ 14-Р ХОРОО
"СЭЛБЭ ДЭД ТӨВ" 71 АЙЛЫН ОРОН СУУЦНЫ БАРИЛГА

Цутгамал хана ЦХ-8 арматурчлал, материалын түүвэр

Ye шат: АЗ

Захирал	Б.Сүнжидмаа	ЕГ Шифр: ББ-04/2025	Масштаб: М1: 100	Огноо: 2025
Инженер	Н.Түвшинтөгөлдөр			
Гүйцэтгэсэн	Н.Түвшинтөгөлдөр	ТГ Шифр:	Зургийн дугаар: ББ-118	Хуудас: 150
Шалгасан	Б.Ганзориг			

ББСМО
Хаяг: БЗД, 30-р хороо "ББСМО" ХХК-н байр
Утас: 77116139, 99116139, 95193339.
И-мэйл:bbsmo_uk@yahoo.com, Вэб:BBSMO.mn

Цутгамал хана ЦХ-8 арматурчлал

/М1:100/

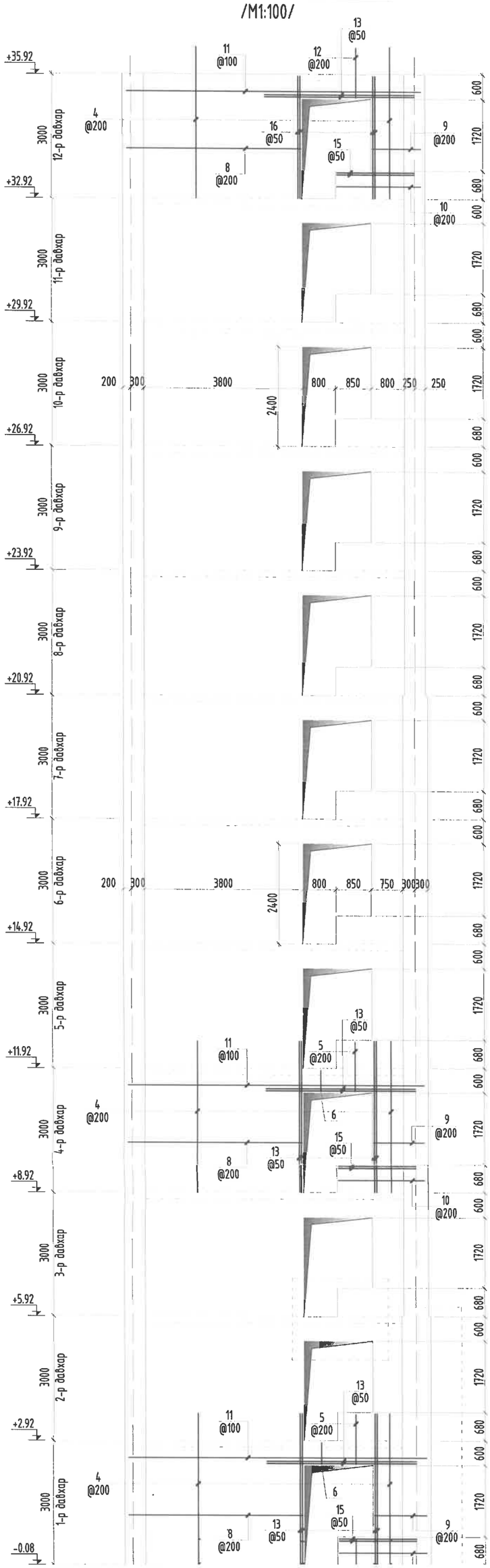

Хэсгийн тодорхойлолт

Поз	2	3	5	6	8
Зураг	150 / 4370	150 / 3670	150 / 1200 / 150	150 / 520 / 250	4170 / 150
Поз	9	10	12	18	
Зураг	150 / 1220	150 / 2070	150 / 1200	130 / 620 / 210 / 540	
Поз	19	20	21		
Зураг	75 / 270 / 75	70 / 220 / 70	65 / 170 / 65		

Цутгамал төмөр бетон бүтээцийн материалын тодорхойлолт

Поз	Тэмдэглэгээ	Нэр				Тоо ширхэг	Жин /кг/ Нэгж	Жин /кг/ Нийт
		Цутгамал хана ЦХ-8-н арматур				1	5751	5751
		Босоо арматур				1	1977	1977
1		ф	16	ГОСТ 5781-82* /А400/ L=	4370	40	6.89733	275.893
2		ф	16	ГОСТ 5781-82* /А400/ L=	4520	8	7.13408	57.0726
3		ф	16	ГОСТ 5781-82* /А400/ L=	3820	8	6.02924	48.234
4		ф	12	ГОСТ 5781-82* /А400/ L=	3600	440	3.19613	1406.3
5		ф	12	ГОСТ 5781-82* /А400/ L=	1500	88	1.33172	117.191
6		ф	12	ГОСТ 5781-82* /А400/ L=	920	88	0.81679	71.8774
		Хэвтээ арматур				1	3775	3775
7		ф	16	ГОСТ 5781-82* /А400/ L=	7100	38	11.2062	425.835
8		ф	12	ГОСТ 5781-82* /А400/ L=	4320	288	3.83536	1104.58
9		ф	12	ГОСТ 5781-82* /А400/ L=	1370	192	1.21631	233.531
10		ф	12	ГОСТ 5781-82* /А400/ L=	2220	192	1.97095	378.422
11		ф	12	ГОСТ 5781-82* /А400/ L=	7100	72	6.30348	453.851
12		ф	12	ГОСТ 5781-82* /А400/ L=	1350	16	1.19855	19.1768
13	хучитгэл	ф	16	ГОСТ 5781-82* /А400/ L=	3600	136	5.68201	772.753

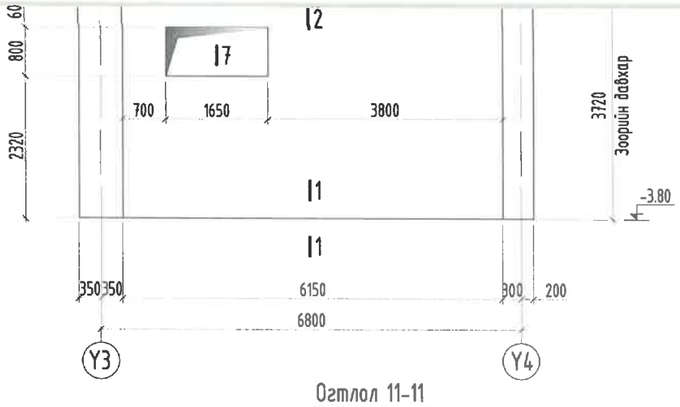

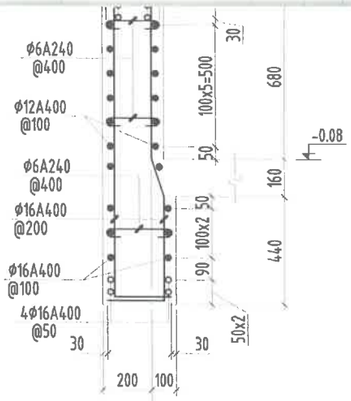

Огтлол 9-9
/M1:25/

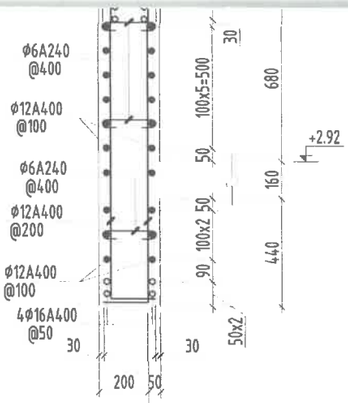

Огтлол 10-10
/M1:25/

Огтлол 11-11
/M1:25/

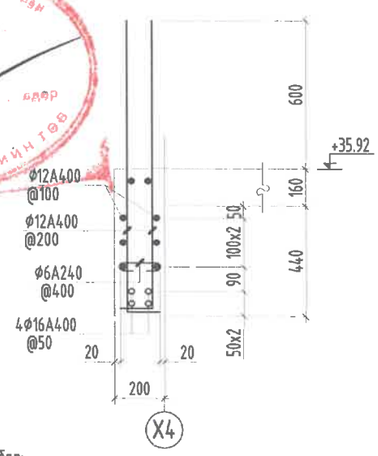

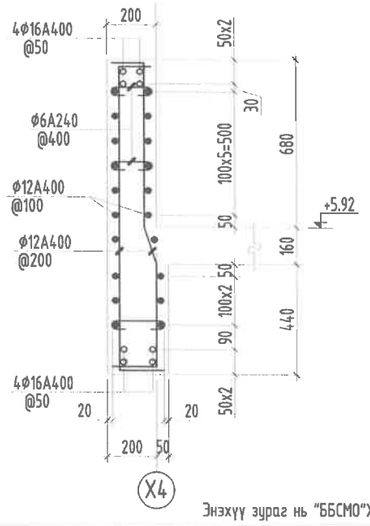

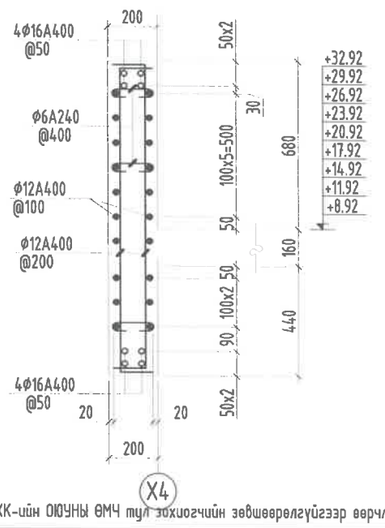

Тайлбар:

1. Энэ зургийг ББ-н холбогдох хуудастай хамт үзнэ.
2. Ажлын арматурын анги А400, А240.
3. Бүтээцийн бетоны анги В25.
4. Цутгамал төмөр бетон бүтээцийг хэв хашмалд бэлтгэж цутгасны дараагаар бэхжилтийн 70%-д хүрсэний дараа хэв хашмалыг авна.
5. Цутгамал төмөр бетон бүтээцийн хамгаалах үеийн зузаан 20мм байна.
6. Цутгамал бетон, төмөр бетон бүтээцийн ажлыг БНБД 52-02-05-ийн дагуу хийж гүйцэтгэнэ.
7. Цутгамал хананд тусгаагдаагүй цахилгаан, зарим нэг салхивч, цэвэр бохирын нухийг холбогдох зургаас нь харж гаргана.

Энэхүү зураг нь "ББСМО"ХХК-ийн ОЮУНЫ ӨМЧ тул захиалагчийн зөвшөөрөлгүйгээр өөрчлөх болон ашиглахыг хориглоно.

ББСМО
БАРИЛГЫН ХУВИЙН ХЭСЭГ, ХЯНАЛТ ШИНЖИЛГЭЭ

Хаяг: БЗД, 30-р хороо "ББСМО" ХХК-н байр
Утас: 77116139, 99116139, 95103339.
И-мэйл:bbsmo_ub@yahoo.com, Вэб:BBSMO.mn

УЛААНБААТАР ХОТ, ЧИНГЭЛТЭЙ ДҮҮРЭГ 14, 18-Р ХОРОО, СҮХБААТАР ДҮҮРЭГ 14-Р ХОРОО
"СЭЛБЭ ДЭД ТӨВ" 71 АЙЛЫН ОРОН СУУЦНЫ БАРИЛГА

Цутгамал хана ЦХ-9 дэлгэцэн, огтлолууд

Захирал	Б.Сүнжидмаа	ЕГ Шифр: ББ-04/2025	Масштаб: M1: 100	Огноо: 2025	Ye шат: АЗ
Инженер	Н.Түвшинтөгөлдөр				
Гүйцэтгэсэн	Н.Түвшинтөгөлдөр	ТГ Шифр:	Зургийн дугаар: ББ-119	Хуудас: 150	
Шалгасан	Б.Ганзориг				

Цутгамал хана ЦХ-9 дэлгээс
/М1:100/

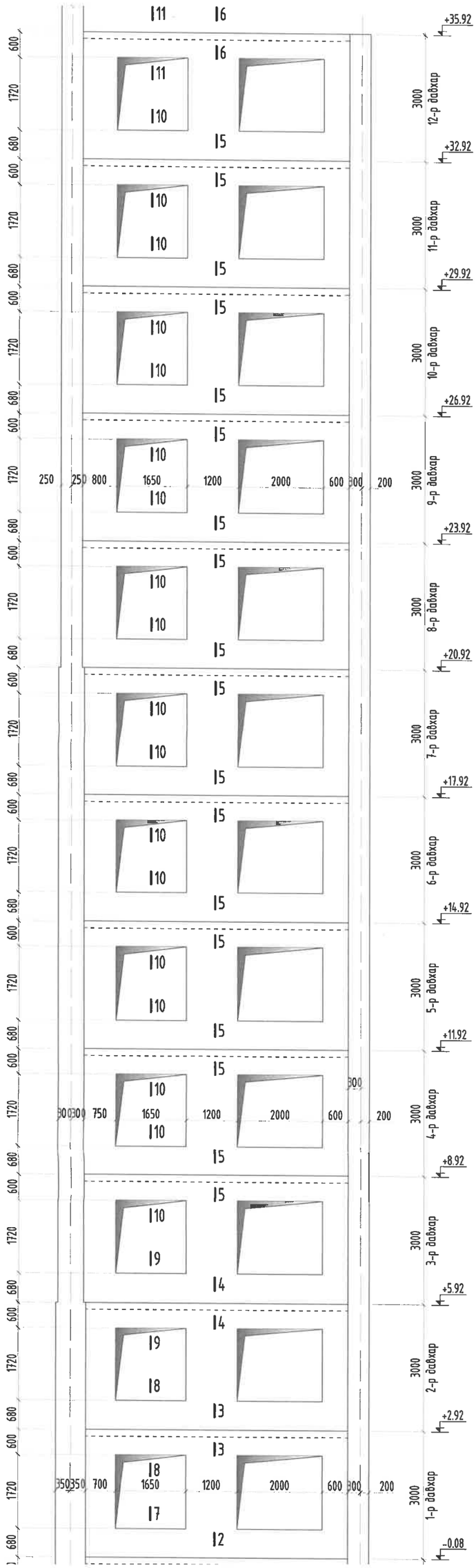

Огтлол 1-1
/М1:25/

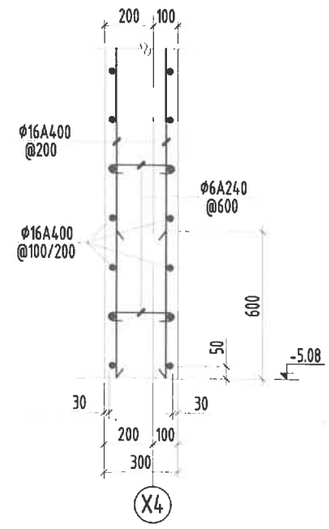

Огтлол 2-2
/М1:25/

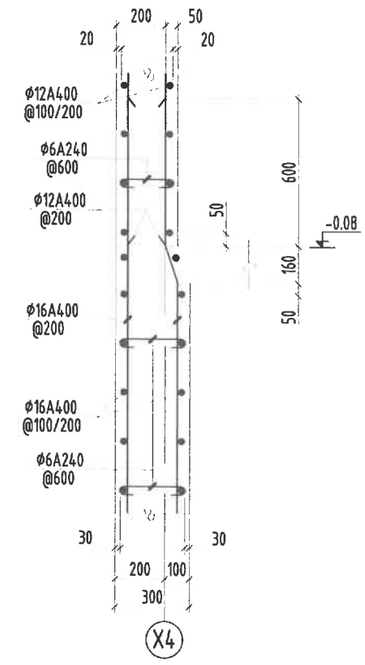

Огтлол 3-3
/М1:25/

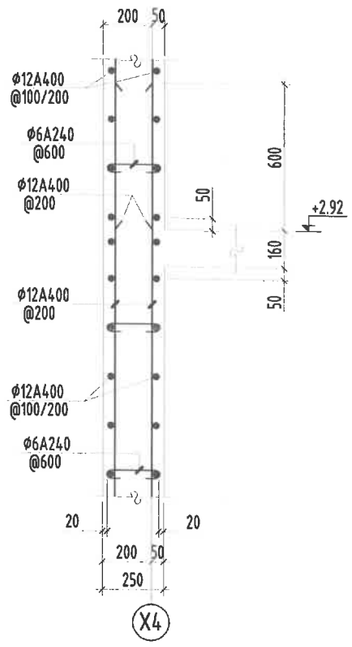

Огтлол 4-4
/М1:25/

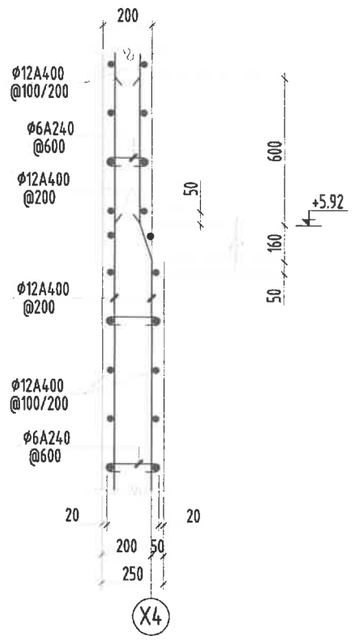

Огтлол 5-5
/М1:25/

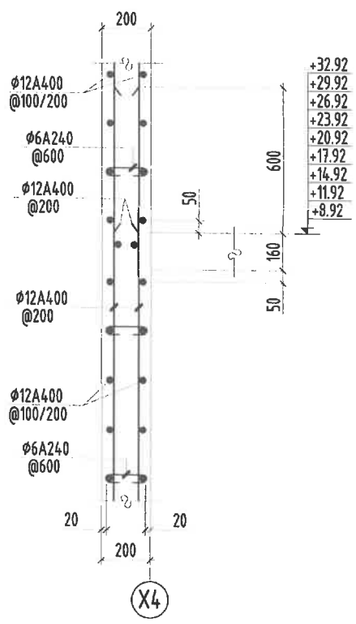

Огтлол 6-6
/М1:25/

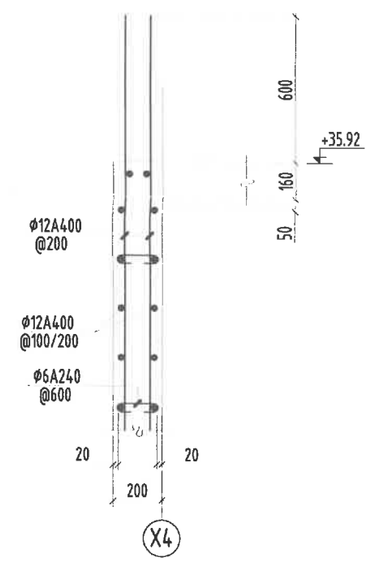

Огтлол 7-7
/М1:25/

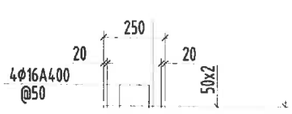

Огтлол 8-8
/М1:25/

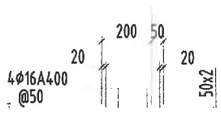

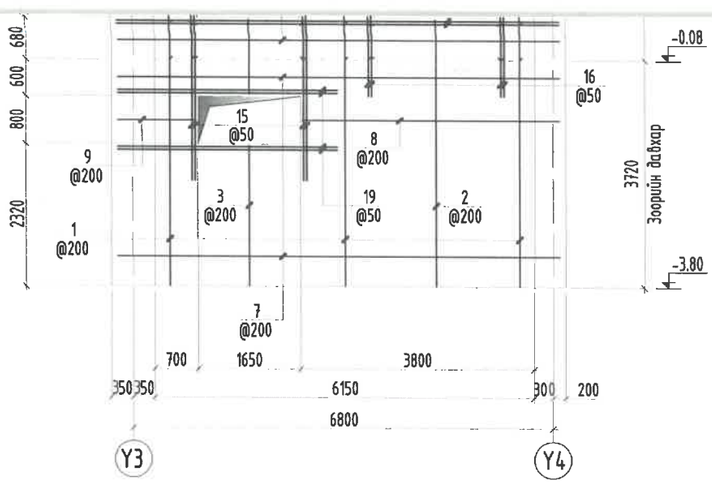

13		Ф	12	ГОСТ 5781-82* /А400/ L=	1120	192	0.99435	190.916
14		Ф	12	ГОСТ 5781-82* /А400/ L=	1370	36	1.21631	43.787
15	хучитгэл	Ф	16	ГОСТ 5781-82* /А400/ L=	2600	8	4.10367	32.8294
16	хучитгэл	Ф	16	ГОСТ 5781-82* /А400/ L=	1200	8	1.894	15.152
17	хучитгэл	Ф	16	ГОСТ 5781-82* /А400/ L=	3600	176	5.68201	1000.03
18	хучитгэл	Ф	16	ГОСТ 5781-82* /А400/ L=	2950	16	4.65609	74.4975
19	хучитгэл	Ф	16	ГОСТ 5781-82* /А400/ L=	3550	8	5.60309	44.8247
20	хучитгэл	Ф	16	ГОСТ 5781-82* /А400/ L=	7050	96	11.1273	1068.22
21	300 хана	Ф	6	ГОСТ 5781-82* /А240/ L=	420	52	0.09322	4.84746
22	250 хана	Ф	6	ГОСТ 5781-82* /А240/ L=	360	64	0.0799	5.11381
23	200 хана	Ф	6	ГОСТ 5781-82* /А240/ L=	300	320	0.06659	21.3075
		Бетон орц, В25				V=36.94м³		

Зураг тооцоо магадлал хийсэн
ЭКСПЕРТ
засвартай
эсэх
Барилгын хөгжлийн төв

Тайлбар:

1. Энэ зургийг ББ-н холбогдох хуудастай хамт үзнэ.
2. Ажлын арматурын анги А400, А240.
3. Бүтээцийн бетоны анги В25.
4. Цутгамал төмөр бетон бүтээцийг хэв хашмалд бэлтгэж цутгасны дараагаар бэхжилтийн 70%-д хүрсэний дараа хэв хашмалыг авна.
5. Цутгамал төмөр бетон бүтээцийн хамгаалах үеийн зузаан 20мм байна.
6. Цутгамал бетон, төмөр бетон бүтээцийн ажлыг БНБД 52-02-05-ийн дагуу хийж гүйцэтгэнэ.
7. Цутгамал хананд тусгаагдаагүй цахилгаан, зарим нэг салхивч, цэвэр бохирын нүхийг холбогдох зургаас нь харж гаргана.

Энэхүү зураг нь "ББСМО"ХХК-ийн ОЮУНЫ ӨМЧ тул зохиогчийн эзэмшөөрөлгүйгээр өөрчлөх болон ашиглахыг хориглоно.

ББСМО
Хаяг: БЗД, 39-р хороо "ББСМО" ХХК-н байр
Утас: 77116139, 99116139, 95103339.
И-мэйл:bbsmo_llc@yahoo.com, Вэб:BBSMO.mn

УЛААНБААТАР ХОТ, ЧИНГЭЛТЭЙ ДҮҮРЭГ 14, 18-Р ХОРОО, СҮХБААТАР ДҮҮРЭГ 14-Р ХОРОО
"СЭЛБЭ ДЭД ТӨВ" 71 АЙЛЫН ОРОН СУУЦНЫ БАРИЛГА

Цутгамал хана ЦХ-9 арматурчлал, материалын түүвэр

Ye шат: АЗ

Захирал	Б.Сүнжидмаа	БС Шифр:	Масштаб:	Огноо:
Инженер	Н.Түвшинтөгөлдөр	ББ-04/2025	М1: 100	2025
Гүйцэтгэсэн	Н.Түвшинтөгөлдөр	ТГ Шифр:	Зургийн дугаар:	Хуудас:
Шалгасан	Б.Ганзориг		ББ-120	150

Цутгамал хана ЦХ-9 арматурчлал

/М1:100/

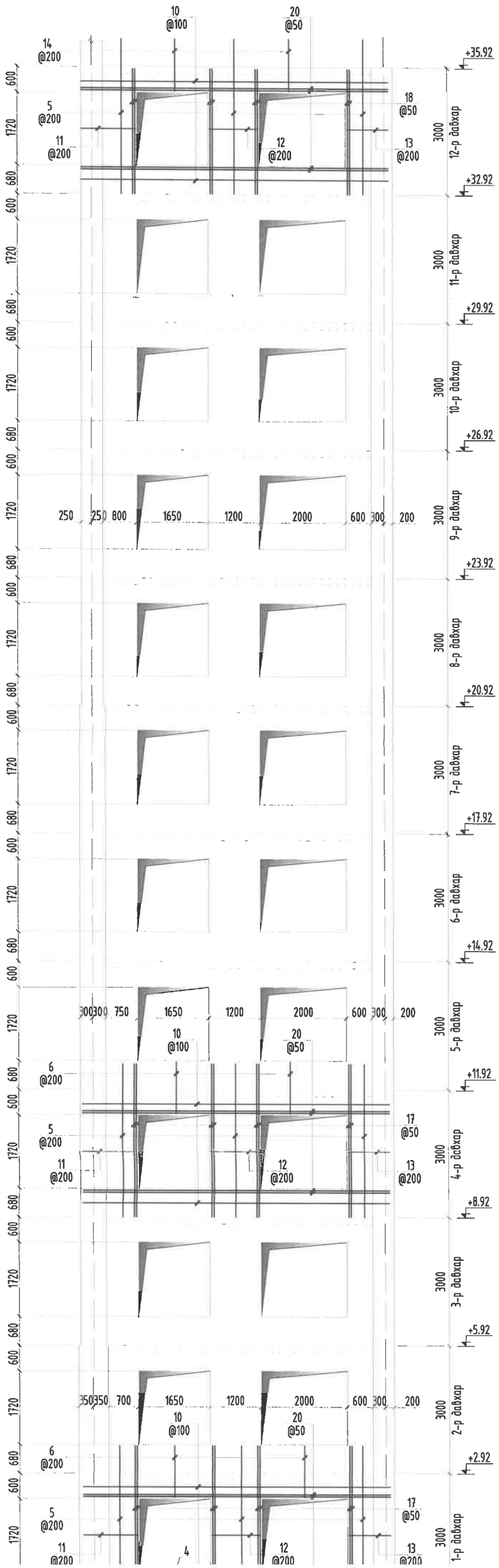

Хэсгийн тодорхойлолт

Поз	2	3	4	6	7
Зураг	4370 (150)	2290 (150)	1220 (150, 150)	1220 (150, 150)	520 (130, 300)
Поз	8	11	12	13	14
Зураг	4170 (150)	1270 (150)	1140 (150, 150)	970 (150)	1220 (150)
Поз	21	22	23		
Зураг	270 (75, 75)	220 (70, 70)	170 (65, 65)		

Цутгамал төмөр бетон бүтээцийн материалын тодорхойлолт								
Поз	Тэмдэглэгээ	Нэр				Тоо ширхэг	Жин /кг/ Нэгж	Жин /кг/ Нийт
		Цутгамал хана ЦХ-9-н арматур				1	6239	6239
		Босоо арматур				1	1682	1682
1		⌀	16	ГОСТ 5781-82* /А400/ L=	4370	20	6.89733	137.947
2		⌀	16	ГОСТ 5781-82* /А400/ L=	4520	20	7.13408	142.682
3		⌀	16	ГОСТ 5781-82* /А400/ L=	2440	16	3.85114	61.6182
4		⌀	16	ГОСТ 5781-82* /А400/ L=	1520	16	2.39907	38.3851
5		⌀	12	ГОСТ 5781-82* /А400/ L=	3600	240	3.19613	767.071
6		⌀	12	ГОСТ 5781-82* /А400/ L=	1520	396	1.34948	534.393
		Хэвтээ арматур				1	4557	4557
7		⌀	16	ГОСТ 5781-82* /А400/ L=	7150	26	11.2851	293.413
8		⌀	16	ГОСТ 5781-82* /А400/ L=	4320	8	6.81841	54.5473
9		⌀	16	ГОСТ 5781-82* /А400/ L=	1420	8	2.24124	17.9299
10		⌀	12	ГОСТ 5781-82* /А400/ L=	7050	192	6.25909	1201.75
11		⌀	12	ГОСТ 5781-82* /А400/ L=	1420	192	1.2607	242.054
12		⌀	12	ГОСТ 5781-82* /А400/ L=	1440	192	1.27845	245.463

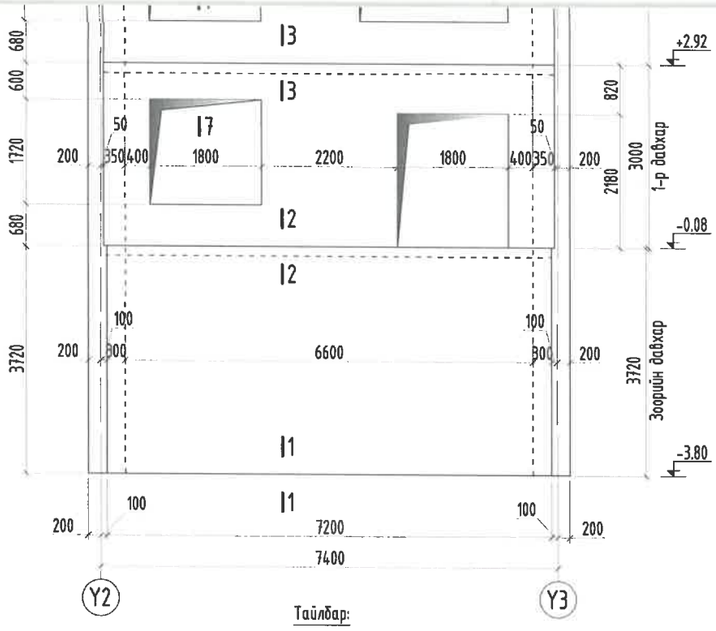

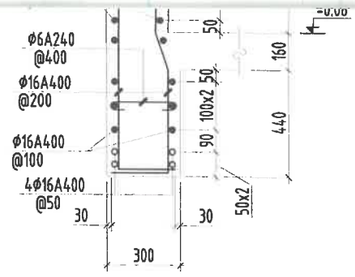

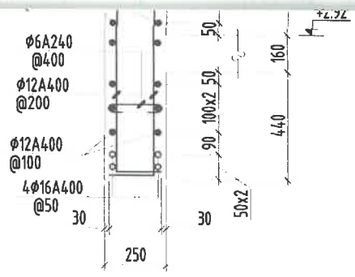

Огтлол 9-9
/М1:25/

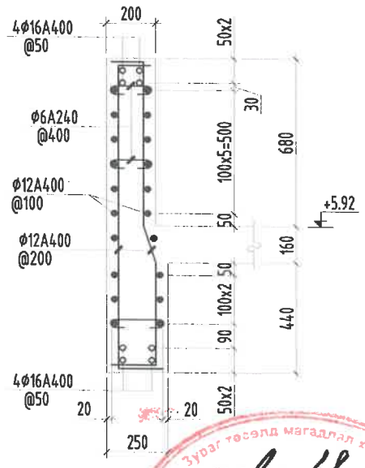

Огтлол 10-10
/М1:25/

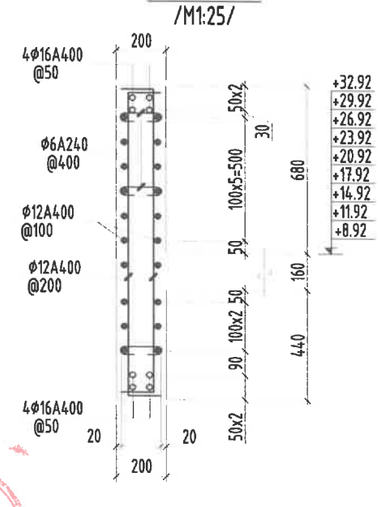

Тайлбар:

1. Энэ зургийг ББ-н холбогдох хуудастай хамт үзнэ.
2. Ажлын арматурын анги А400, А240.
3. Бүтээцийн бетоны анги В25.
4. Цутгамал төмөр бетон бүтээцийг хэв хашмалд бэлтгэж цутгасны дараагаар бэхжилтийн 70%-д хүрсэний дараа хэв хашмалыг авна.
5. Цутгамал төмөр бетон бүтээцийн хамгаалах үеийн зузаан 20мм байна.
6. Цутгамал бетон, төмөр бетон бүтээцийн ажлыг БНБД 52-02-05-ийн дагуу хийж гүйцэтгэнэ.
7. Цутгамал хананд тусгагдаагүй цахилгаан, зарим нэг салхивч, цэвэр бохирын нүхийг холбогдох зургаас нь харж гаргана.

Блок схем:

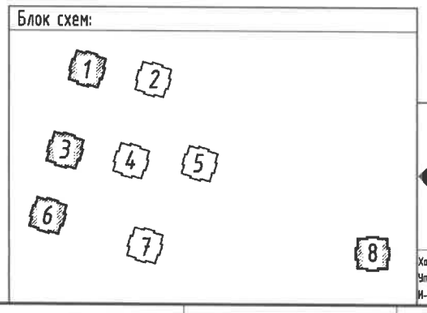

Зураг төсөлд магадлал хийсэн
ЭКС-ийн дарга
Засвартай эсэх
Ариун цэвэр жлийн тов

Энэхүү зураг нь "ББСМО"ХХК-ийн ОЮУНЫ ӨМЧ тул захиалагчийн зөвшөөрөлгүйгээр өөрчлөх болон ашиглахыг хориглоно.

ББСМО
Хаяг: БЗД, 38-р хороо "ББСМО" ХХК-н байр
Утас: 77116139, 99116139, 95103339.
И-мэйл:bbsmo_llc@yahoo.com, Вэб:BBSMO.mn

УЛААНБААТАР ХОТ, ЧИНГЭЛТЭЙ ДҮҮРЭГ 14, 18-Р ХОРОО, СҮХБААТАР ДҮҮРЭГ 14-Р ХОРОО
"СЭЛБЭ ДЗД ТӨВ" 71 АЙЛЫН ОРОН СУУЦНЫ БАРИЛГА

Цутгамал хана ЦХ-10 дэлгэсэс, огтлолуud /1, 3, 6, 8-блок/					Ye шат: А3
Захирал	Б.Сүнжидмаа	ТБ Шифр:	Масштаб:	Огноо:	
Инженер	Н.Түвшинтөгөлдөр	ББ-04/2025	М1: 100	2025	
Гүйцэтгэсэн	Н.Түвшинтөгөлдөр	ТГ Шифр:	Зургийн дугаар:	Хуудас:	
Шалгасан	Б.Ганзориг		ББ-121	150	

Цутгамал хана ЦХ-10 дэлгээс
/М1:100/

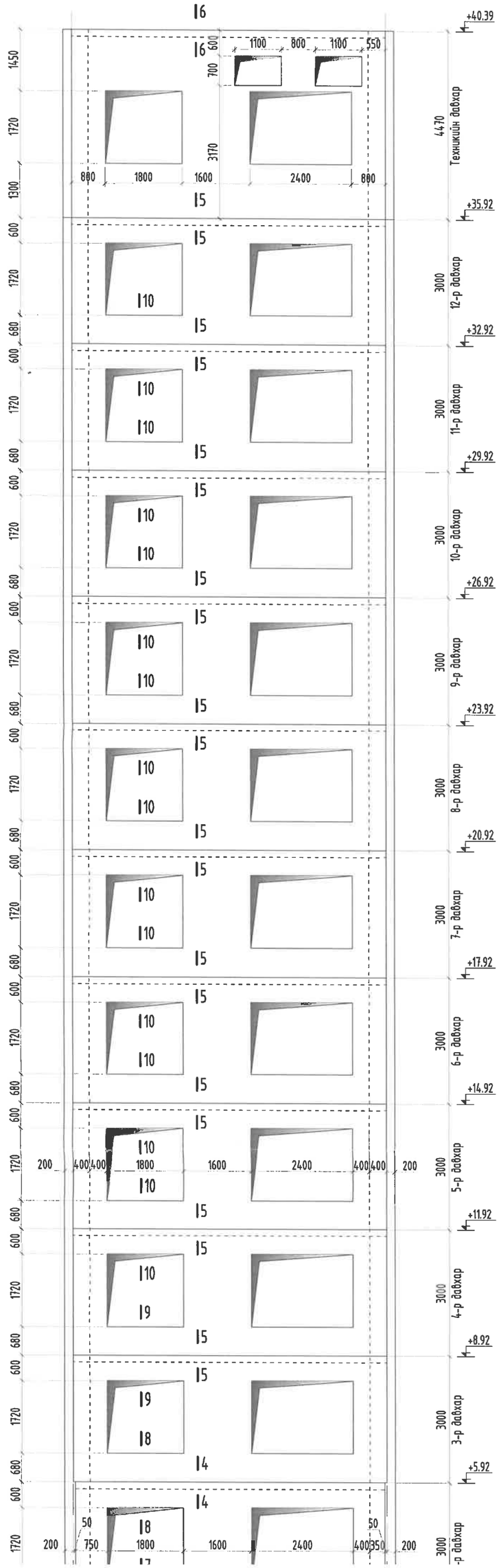

Огтлол 1-1
/М1:25/

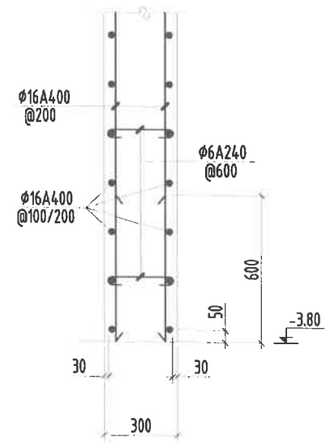

Огтлол 2-2
/М1:25/

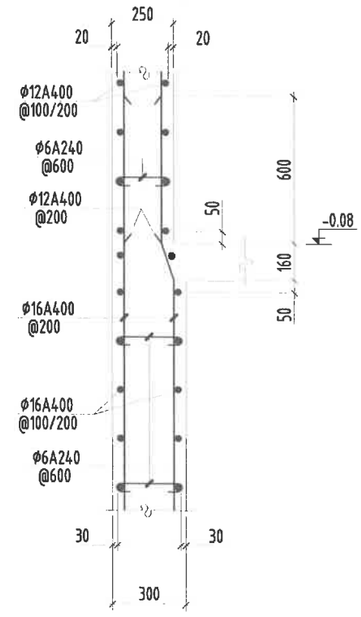

Огтлол 3-3
/М1:25/

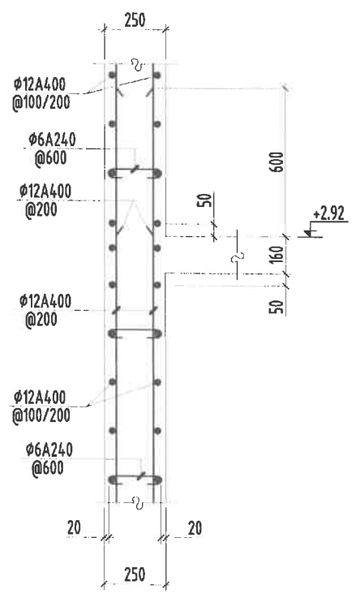

Огтлол 4-4
/М1:25/

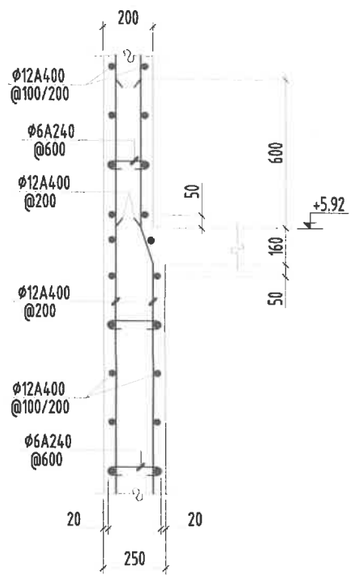

Огтлол 5-5
/М1:25/

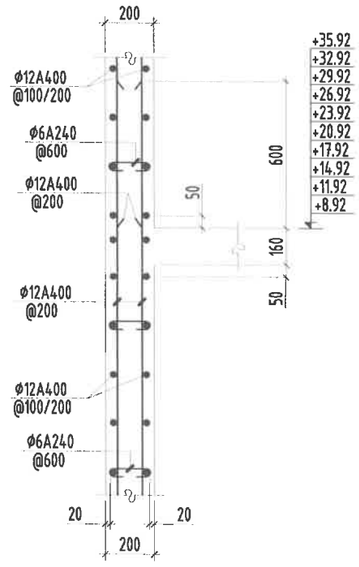

Огтлол 6-6
/М1:25/

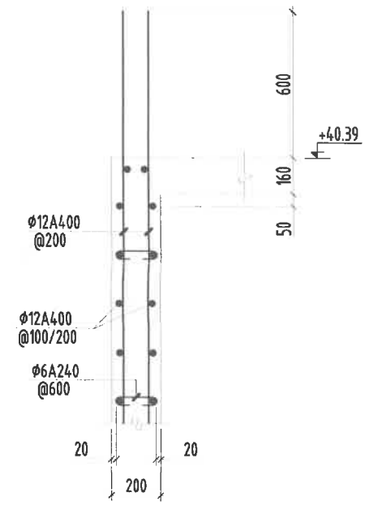

Огтлол 7-7
/М1:25/

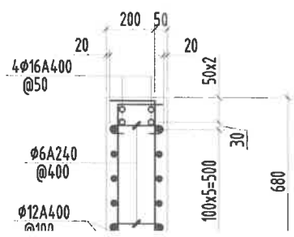

Огтлол 8-8
/М1:25/

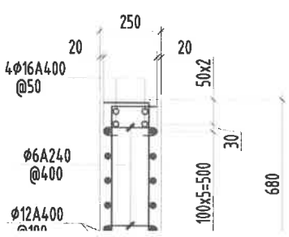

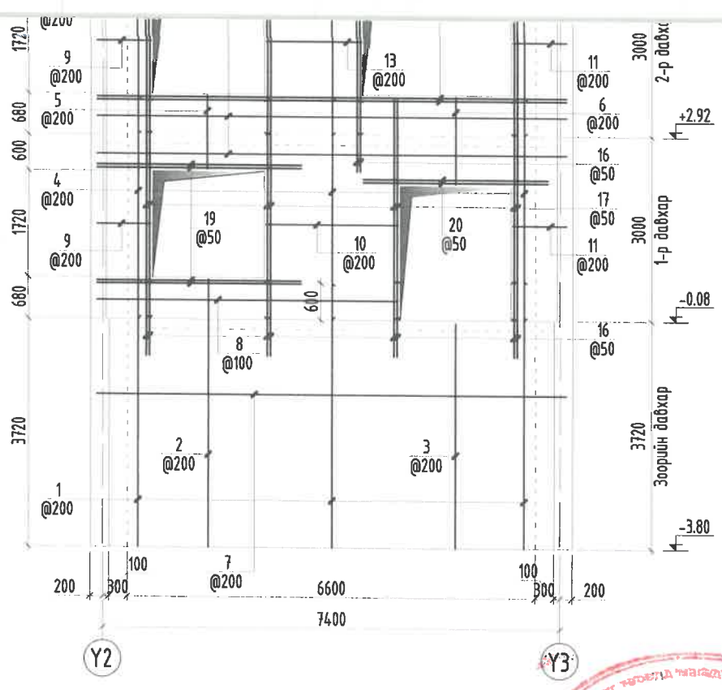

14		Ø	12	ГОСТ 5781-82* /А400/ L=	5120	24	4.54561	109.095
15		Ø	12	ГОСТ 5781-82* /А400/ L=	2220	42	1.97095	82.7798
15*		Ø	12	ГОСТ 5781-82* /А400/ L=	1420	42	1.2607	52.9492
16	хучитгэл	Ø	16	ГОСТ 5781-82* /А400/ L=	1200	20	1.894	37.8801
17	хучитгэл	Ø	16	ГОСТ 5781-82* /А400/ L=	3600	192	5.68201	1090.95
18	хучитгэл	Ø	16	ГОСТ 5781-82* /А400/ L=	4400	16	6.94468	111.115
19	хучитгэл	Ø	16	ГОСТ 5781-82* /А400/ L=	3300	8	5.20851	41.6681
20	хучитгэл	Ø	16	ГОСТ 5781-82* /А400/ L=	3000	8	4.73501	37.8801
21	хучитгэл	Ø	16	ГОСТ 5781-82* /А400/ L=	7600	96	11.9954	1151.55
22	300 хана	Ø	6	ГОСТ 5781-82* /А240/ L=	420	55	0.09322	5.12713
23	250 хана	Ø	6	ГОСТ 5781-82* /А240/ L=	360	64	0.0799	5.11381
24	200 хана	Ø	6	ГОСТ 5781-82* /А240/ L=	300	320	0.06659	21.3075
		Бетон арц, В25				V=48.54м³		

Тайлбар:

1. Энэ зургийг ББ-н холбогдох хуудастай хамт үзнэ.
2. Ажлын арматурын анги А400, А240.
3. Бүтээцийн бетоны анги В25.
4. Цутгамал төмөр бетон бүтээцийг хэв хашмалд бэлтгэж цутгасны дараагаар бэхжилтийн 70%-д хүрсэний дараа хэв хашмалыг авна.
5. Цутгамал төмөр бетон бүтээцийн хамгаалах үеийн зузаан 20мм байна.
6. Цутгамал бетон, төмөр бетон бүтээцийн ажлыг БНБД 52-02-05-ийн дагуу хийж гүйцэтгэнэ.
7. Цутгамал хананд тусгаагдаагүй цахилгаан, зарим нэг салхивч, цэвэр бохирын нүхийг холбогдох зургаас нь харж гаргана.

Блок схем:

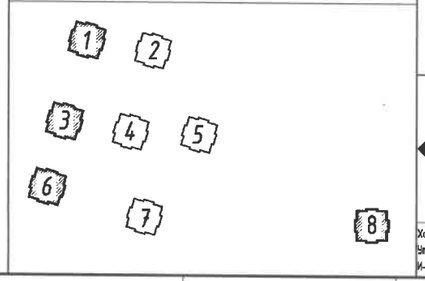

Энэхүү зураг нь "ББСМО"ХХК-ийн ОЮУНЫ ӨМЧ тул зохиогчийн эвшөөрөлгүйгээр өөрчлөх болон ашиглахыг хориглоно.

ББСМО

Хаяг: БЗД, 30-р хороо "ББСМО" ХХК-н байр
Утас: 77116139, 99116139, 95103339.
И-мэйл:bbsmo_ub@yahoo.com, Вэб:BBSMO.mn

УЛААНБААТАР ХОТ, ЧИНГЭЛТЭЙ ДҮҮРЭГ 14, 18-Р ХОРОО, СҮХБААТАР ДҮҮРЭГ 14-Р ХОРОО
"СЭЛБЭ ДЭД ТӨВ" 71 АЙЛЫН ОРОН СУУЦНЫ БАРИЛГА

Цутгамал хана ЦХ-10 арматурчлал, материалын түүвэр /1, 3, 6, 8-блок/

Ye шат: А3

Захирал	Б.Сүнжидмаа	ЕГ Шифр: ББ-04/2025	Масштаб: М1: 100	Огноо: 2025
Инженер	Н.Түвшинтөгөлдөр			
Гүйцэтгэсэн	Н.Түвшинтөгөлдөр	ТГ Шифр:	Зургийн дугаар: ББ-122	Хуудас: 150
Шалгасан	Б.Ганзориг			

Цутгамал хана ЦХ-10 арматурчлал /М1:100/

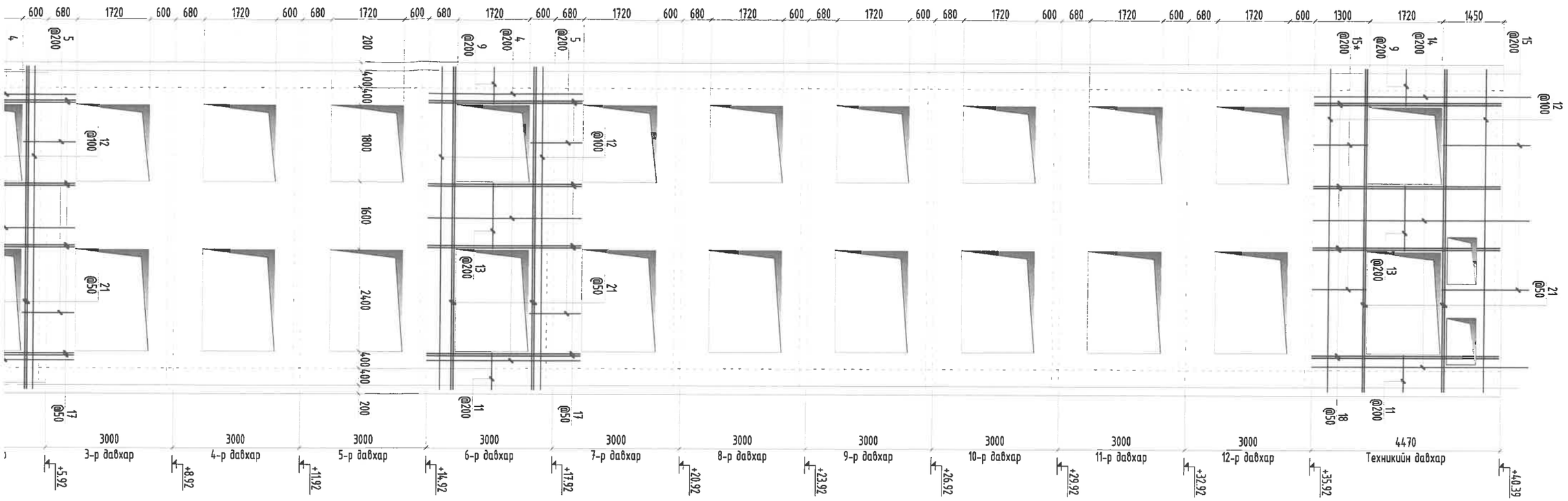

Хэгийн тодорхойлолт

Поз	Загвар	Поз	Загвар	Поз	Загвар
2	150 / 4370	8	150 / 4870 / 150	13	150 / 1540 / 150
3	150 / 3670	9	150 / 870 / 150	15, 15*	150 / 2070 / 1270
5	150 / 1220 / 150	10	150 / 2140 / 150	22	75 / 270 / 75
6	150 / 1440 / 150	11	150 / 870 / 150	23	70 / 220 / 70
7	150 / 7600 / 150	12	150 / 7600 / 150	24	65 / 170 / 65

Цутгамал төмөр бетон бүтээцийн материалын тодорхойлолт

Поз	Тэмдэглэгээ	Нэр	Тоо ширхэг	Жин /кг/ Нэгж	Жин /кг/ Нийт
		Цутгамал хана ЦХ-10-н арматур /1, 3, 6, 8-блок/			
		Босоо арматур			
1	⌀ 16	ГОСТ 5781-82* /А400/ L= 4370	1	7292	7292
			1	**1965**	**1965**
2	⌀ 16	ГОСТ 5781-82* /А400/ L= 4520	28	6.89733	193.125
3	⌀ 16	ГОСТ 5781-82* /А400/ L= 4820	18	7.13408	128.413
4	⌀ 12	ГОСТ 5781-82* /А400/ L= 3600	18	7.60758	136.936
5	⌀ 12	ГОСТ 5781-82* /А400/ L= 1520	288	3.19613	920.486
6	⌀ 12	ГОСТ 5781-82* /А400/ L= 1740	414	1.34948	558.684
		Хэвтээ арматур	18	15.448	277.8063
			1	**5326**	**5326**
7	⌀ 16	ГОСТ 5781-82* /А400/ L= 7900	38	12.4689	473.817
8	⌀ 12	ГОСТ 5781-82* /А400/ L= 5170	10	4.59	45.9
9	⌀ 12	ГОСТ 5781-82* /А400/ L= 1170	208	1.03874	216.058
10	⌀ 12	ГОСТ 5781-82* /А400/ L= 2440	16	2.16627	34.6603
11	⌀ 12	ГОСТ 5781-82* /А400/ L= 1020	212	0.90557	191.981
12	⌀ 12	ГОСТ 5781-82* /А400/ L= 7900	182	7.01373	1276.5

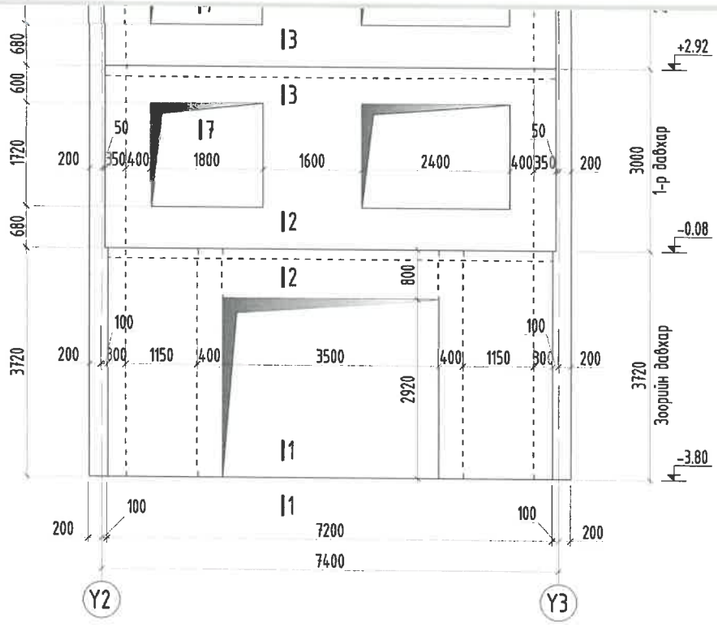

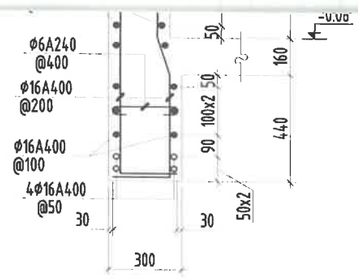

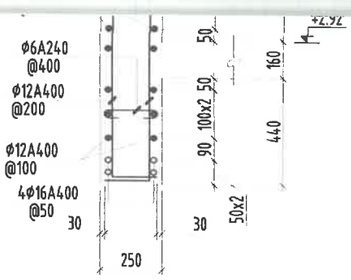

Огтлол 9-9
/М1:25/

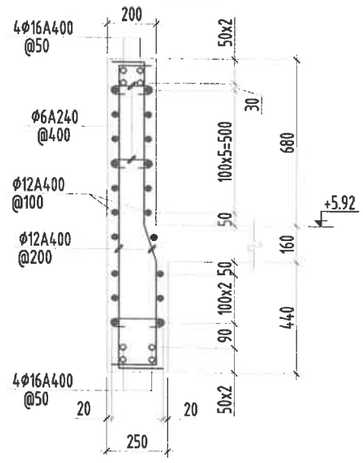

Огтлол 10-10
/М1:25/

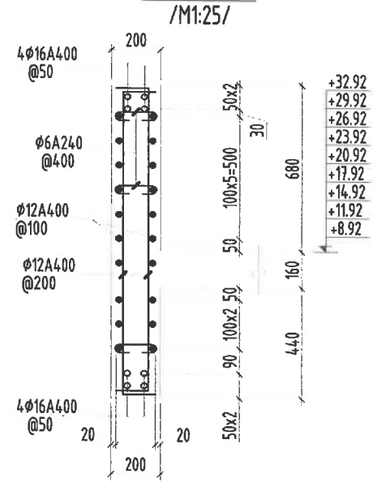

Блок схем:

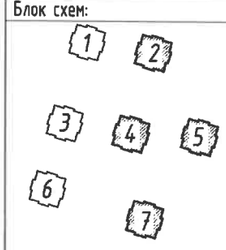

Энэхүү зураг нь "ББСМО"ХХК-ийн ОЮУНЫ ӨМЧ тул зохиогчийн эзэмшөөрөлгүйгээр өөрчлөх болон ашиглахыг хориглоно.

ББСМО

Хаяг: БЗД, 30-р хороо "ББСМО" ХХК-н байр
Утас: 77116139, 99116139, 95103339.
И-мэйл:bbsmo_ub@yahoo.com, Вэб:BBSMO.mn

УЛААНБААТАР ХОТ, ЧИНГЭЛТЭЙ ДҮҮРЭГ 14, 18-Р ХОРОО, СҮХБААТАР ДҮҮРЭГ 14-Р ХОРОО
"СЭЛБЭ ДЭД ТӨВ" 71 АЙЛЫН ОРОН СУУЦНЫ БАРИЛГА

Цутгамал хана ЦХ-10 дэлгэсэ, огтлолууд /2, 4, 5, 7-блок/

Ye шат: АЗ

Захирал	Б.Сүнжидмаа	ЕГ Шифр: ББ-04/2025	Масштаб: М1: 100	Огноо: 2025
Инженер	Н.Түвшинтөгөлдөр			
Гүйцэтгэсэн	Н.Түвшинтөгөлдөр	ОТ Шифр:	Зургийн дугаар: ББ-123	Хуудас: 150
Шалгасан	Б.Ганзориг			

Цутгамал хана ЦХ-10 дэлгээс
/М1:100/

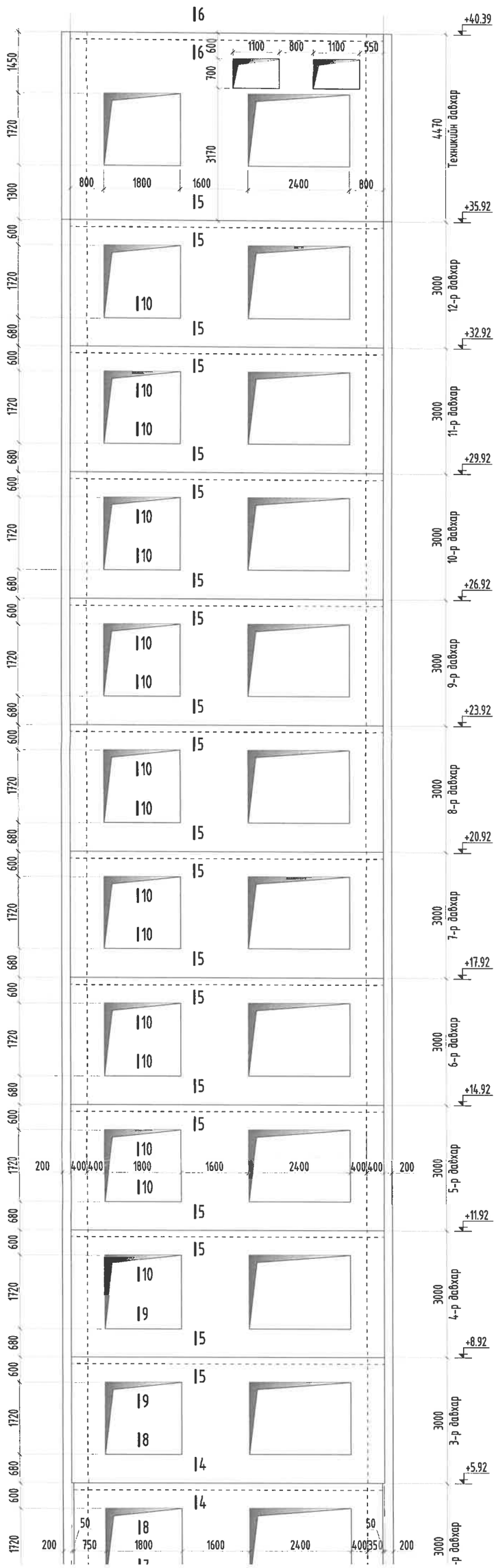

Огтлол 1-1
/М1:25/

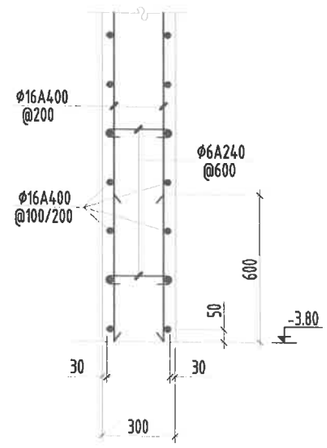

Огтлол 2-2
/М1:25/

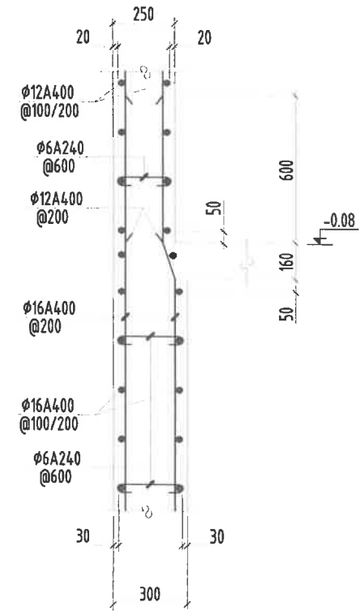

Огтлол 3-3
/М1:25/

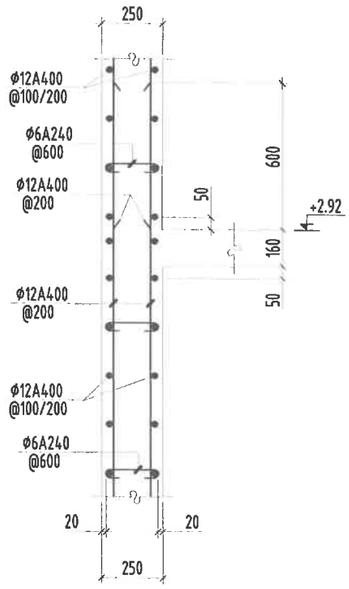

Огтлол 4-4
/М1:25/

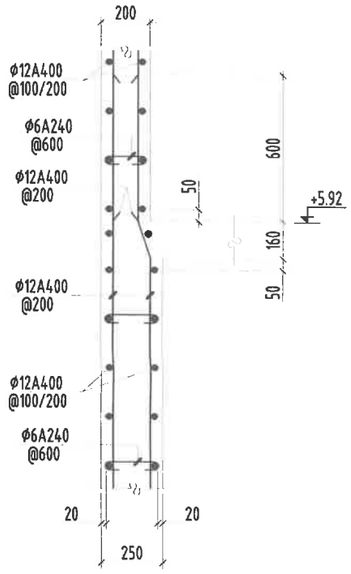

Огтлол 5-5
/М1:25/

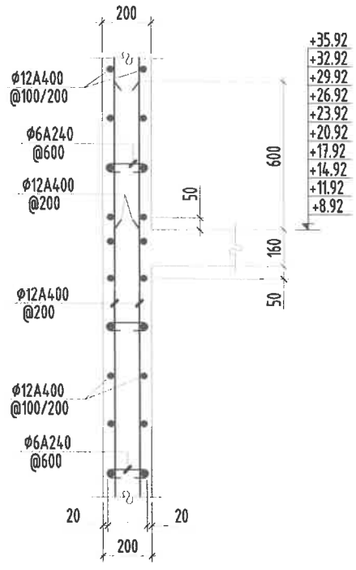

Огтлол 6-6
/М1:25/

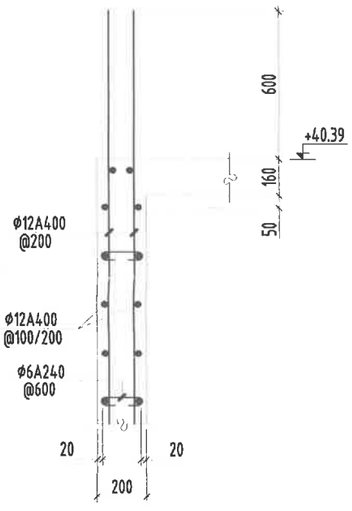

Огтлол 7-7
/М1:25/

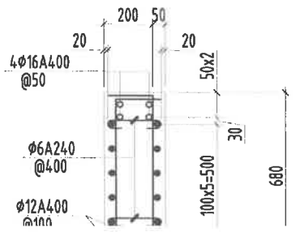

Огтлол 8-8
/М1:25/

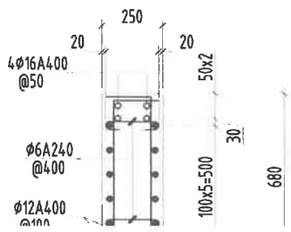

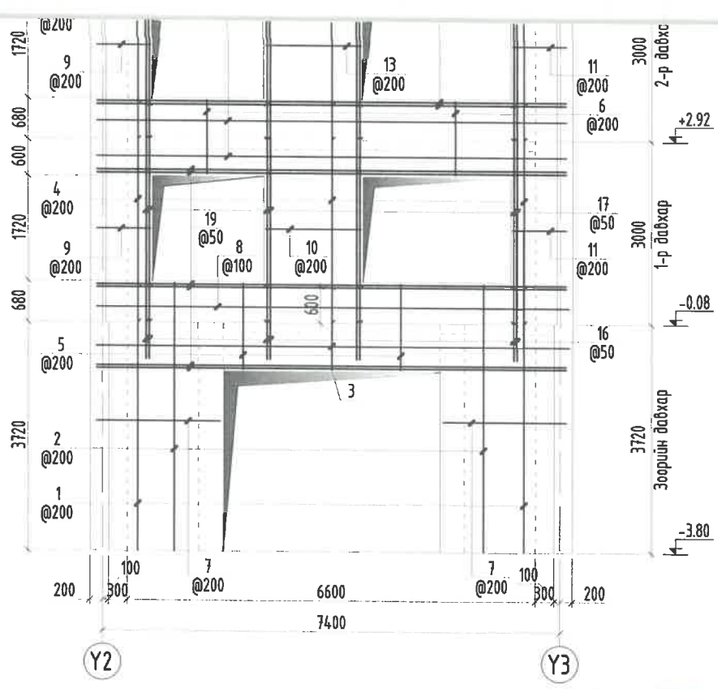

14		Ф	12	ГОСТ 5781-82* /А400/ L=	5120	24	4.54561	109.095
15		Ф	12	ГОСТ 5781-82* /А400/ L=	2220	42	1.97095	82.7798
15*		Ф	12	ГОСТ 5781-82* /А400/ L=	1420	42	1.2607	52.9492
16	хучитгэл	Ф	16	ГОСТ 5781-82* /А400/ L=	1250	16	1.97292	31.5667
17	хучитгэл	Ф	16	ГОСТ 5781-82* /А400/ L=	3600	192	5.68201	1090.95
18	хучитгэл	Ф	16	ГОСТ 5781-82* /А400/ L=	4400	16	6.94468	111.115
19	хучитгэл	Ф	16	ГОСТ 5781-82* /А400/ L=	7600	12	11.9954	143.944
20	хучитгэл	Ф	16	ГОСТ 5781-82* /А400/ L=	3000	8	4.73501	37.8801
21	хучитгэл	Ф	16	ГОСТ 5781-82* /А400/ L=	7600	96	11.9954	1151.55
22	300 хана	Ф	6	ГОСТ 5781-82* /А240/ L=	420	66	0.09322	6.15255
23	250 хана	Ф	6	ГОСТ 5781-82* /А240/ L=	360	64	0.0799	5.11381
24	200 хана	Ф	6	ГОСТ 5781-82* /А240/ L=	300	320	0.06659	21.3075
		Бетон орц, В25				V=45.5м³		

Тайлбар:

1. Энэ зургийг ББ-н холбогдох хуудастай хамт үзнэ.
2. Ажлын арматурын анги А400, А240.
3. Бүтээцийн бетоны анги В25.
4. Цутгамал төмөр бетон бүтээцийг хэв хашмалд бэлтгэж цутгасны дараагаар бэхжилтийн 70%-д хүрсэний дараа хэв хашмалыг авна.
5. Цутгамал төмөр бетон бүтээцийн хамгаалах үеийн зузаан 20мм байна.
6. Цутгамал бетон, төмөр бетон бүтээцийн ажлыг БНБД 52-02-05-ийн дагуу хийж гүйцэтгэнэ.
7. Цутгамал хананд тусгаагдаагүй цахилгаан, зарим нэг салхивч, цэвэр бохирын нүхийг холбогдох зургаас нь харж гаргана.

Зураг төсөл магадлал хийсэн
ЭКСПЕРТ №
Засварлан
БАРИЛ-ын хөгжлийн төв

Блок схем:

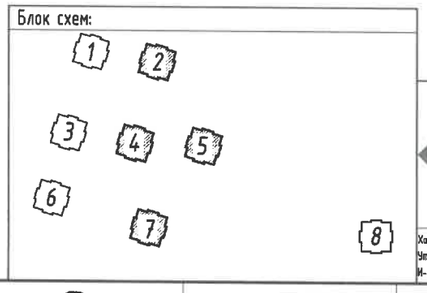

Энэхүү зураг нь "ББСМО"ХХК-ийн ОЮУНЫ ӨМЧ тул зохиогчийн эрхшөөрөлгүйгээр өөрчлөх болон ашиглахыг хориглоно.

ББСМО

Хаяг: БЗД, 39-р хороо "ББСМО" ХХК-н байр
Утас: 77116139, 99116139, 95103339.
И-мэйл:bbsmo_ub@yahoo.com, Вэб:BBSMO.mn

УЛААНБААТАР ХОТ, ЧИНГЭЛТЭЙ ДҮҮРЭГ 14, 18-Р ХОРОО, СҮХБААТАР ДҮҮРЭГ 14-Р ХОРОО
"СЭЛБЭ ДЭД ТӨВ" 71 АЙЛЫН ОРОН СУУЦНЫ БАРИЛГА

Цутгамал хана ЦХ-10 арматурчлал, материалын түүвэр /2, 4, 5, 7-блок/

Ye шат: А3

Захирал	Б.Сүнжидмаа	Шифр: ББ-04/2025	Масштаб: М1: 100	Огноо: 2025
Инженер	Н.Түвшинтөгөлдөр			
Гүйцэтгэсэн	Н.Түвшинтөгөлдөр	ТГ Шифр:	Зургийн дугаар: ББ-124	Хуудас: 150
Шалгасан	Б.Ганзориг			

Цутгамал хана ЦХ-10 арматурчлал

/M1:100/

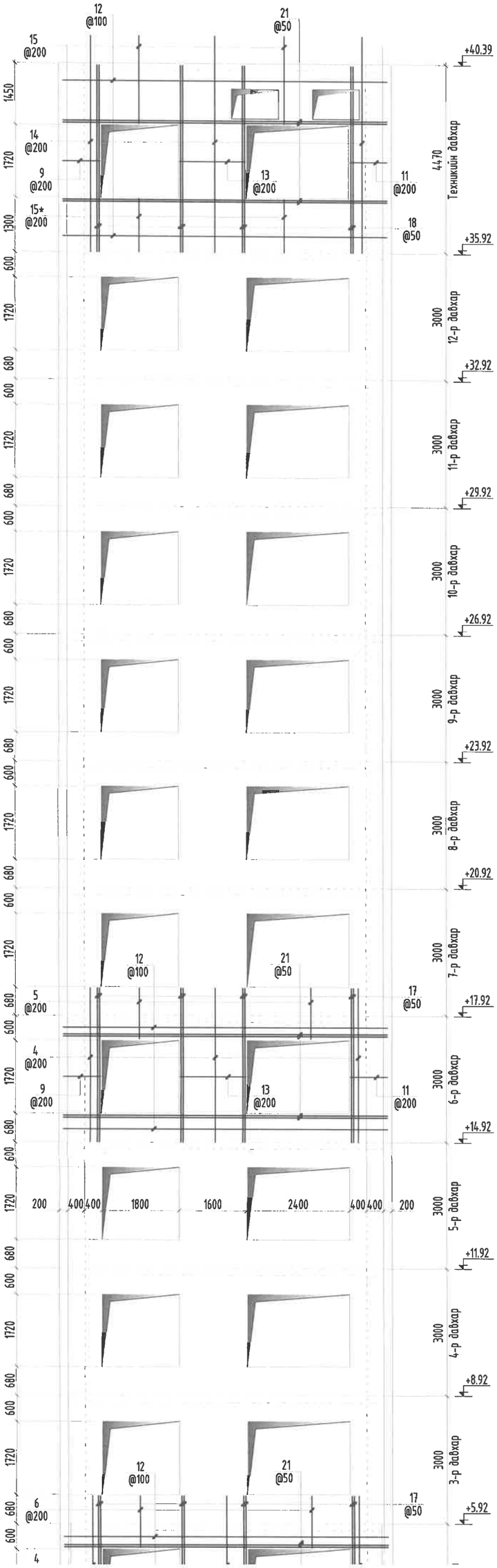

Хэсгийн тодорхойлолт

Поз	2	3	5	6	7
Загвар	150 4370	150 1370	150 1420 150	150 1220 150	150 2100 150
Поз	8	9	10	11	12
Загвар	150 4870 150	150 870 150	150 2140 150	150 870	150 7600 150
Поз	13	15, 15*	22	23	24
Загвар	150 1540 150	150 2070 1270	270 75 75	220 70 70	170 65 65

Цутгамал төмөр бетон бүтээцийн материалын тодорхойлолт								
Поз	Тэмдэглэгээ	Нэр				Тоо ширхэг	Жин /кг/ Нэгж	Нийт
		Цутгамал хана ЦХ-10-н арматур /2, 4, 5, 7-блок/				1	6974	6974
		Босоо арматур				1	1912	1912
1		⌀	16	ГОСТ 5781-82* /А400/ L=	4370	24	6.89733	165.536
2		⌀	16	ГОСТ 5781-82* /А400/ L=	4520	16	7.13408	114.145
3		⌀	16	ГОСТ 5781-82* /А400/ L=	1520	14	2.39907	33.587
4		⌀	12	ГОСТ 5781-82* /А400/ L=	3600	288	3.19613	920.486
5		⌀	16	ГОСТ 5781-82* /А400/ L=	1720	20	2.71474	54.2948
6		⌀	12	ГОСТ 5781-82* /А400/ L=	1520	462	1.34948	623.459
		Хэвтээ арматур				1	5063	5063
7		⌀	16	ГОСТ 5781-82* /А400/ L=	2400	30	3.78801	113.64
8		⌀	12	ГОСТ 5781-82* /А400/ L=	5170	10	4.59	45.9
9		⌀	12	ГОСТ 5781-82* /А400/ L=	1170	208	1.03874	216.058
10		⌀	12	ГОСТ 5781-82* /А400/ L=	2440	16	2.16627	34.6603
11		⌀	12	ГОСТ 5781-82* /А400/ L=	1020	212	0.90557	191.981
12		⌀	12	ГОСТ 5781-82* /А400/ L=	7900	182	7.01373	1276.5

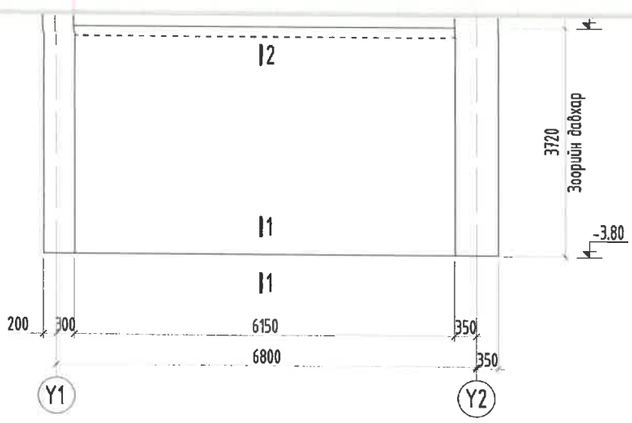

Тайлбар:

1. Энэ зургийг ББ-н холбогдох хуудастай хамт үзнэ.
2. Ажлын арматурын анги А400, А240.
3. Бүтээцийн бетоны анги В25.
4. Цутгамал төмөр бетон бүтээцийг хэв хашмалд бэлтгэж цутгасны дараагаар бэхжилтийн 70%-д хүрсэний дараа хэв хашмалыг авна.
5. Цутгамал төмөр бетон бүтээцийн хамгаалах үеийн зузаан 20мм байна.
6. Цутгамал бетон, төмөр бетон бүтээцийн ажлыг БНбД 52-02-05-ийн дагуу хийж гүйцэтгэнэ.
7. Цутгамал хананд тусгаагдаагүй цахилгаан, зарим нэг салхивч, цэвэр бохирын нүхийг холбогдох зургаас нь харж гаргана.

Энэхүү зураг нь "ББСМО"ХХК-ийн ОЮУНЫ ӨМЧ мөн зохиогчийн эзэмшөөрөлгүйгээр өөрчлөх болон ашиглахыг хориглоно.

ББСМО
БАЙГАЛИЙН ХӨРС ГЕОЛ., ХАЙМАЖ ТӨЛӨВЛӨЛТ ХХК

Хаяг: БЗД, 30-р хороо "ББСМО" ХХК-н Байр
Утас: 77116139, 99116139, 95103339.
И-мэйл:bbsmo_ub@yahoo.com, Вэб:BBSMO.mn

УЛААНБААТАР ХОТ, ЧИНГЭЛТЭЙ ДҮҮРЭГ 14, 18-Р ХОРОО, СУХБААТАР ДҮҮРЭГ 14-Р ХОРОО
"СЭЛБЭ ДЭД ТӨВ" 71 АЙЛЫН ОРОН СУУЦНЫ БАРИЛГА

Цутгамал хана ЦХ-11 дэлгэзэс, огралууд					Ye шат: АЗ
Захирал	Б.Сүнжидмаа	ЕГ Шифр:	Масштаб:	Огноо:	
Инженер	Н.Түвшинтөгөлдөр	ББ-04/2025	М1: 100	2025	
Гүйцэтгэсэн	Н.Түвшинтөгөлдөр	ТГ Шифр:	Зургийн дугаар:	Хуудас:	
Шалгасан	Б.Ганзориг		ББ-125	150	

Цутгамал хана ЦХ-11 дэлгээс
/М1:100/

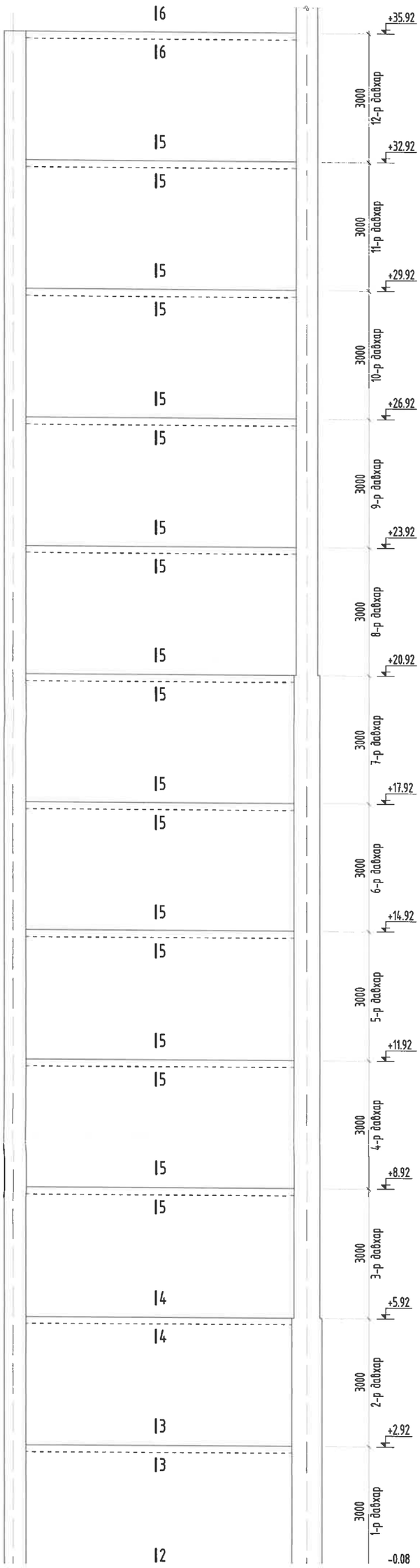

Огтлол 1-1
/М1:25/

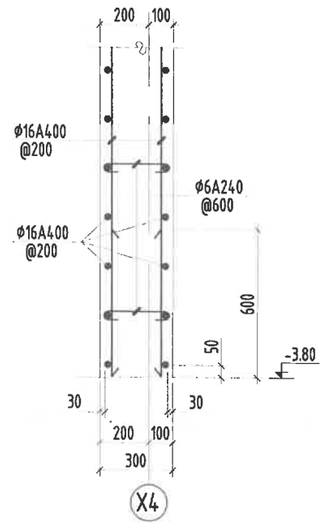

Огтлол 2-2
/М1:25/

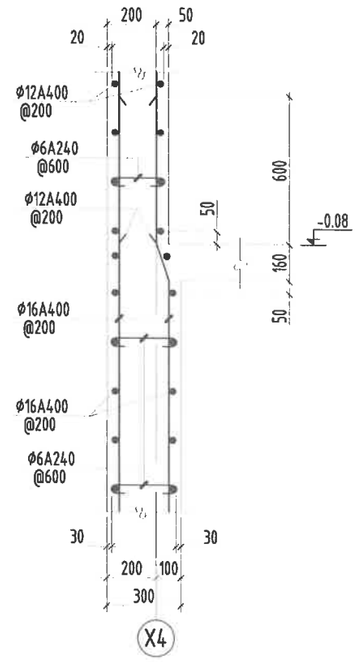

Огтлол 3-3
/М1:25/

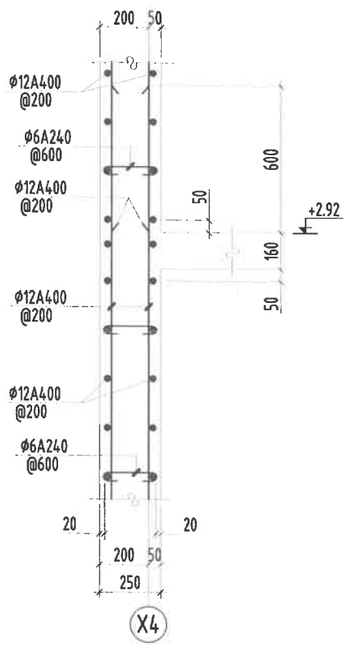

Огтлол 4-4
/М1:25/

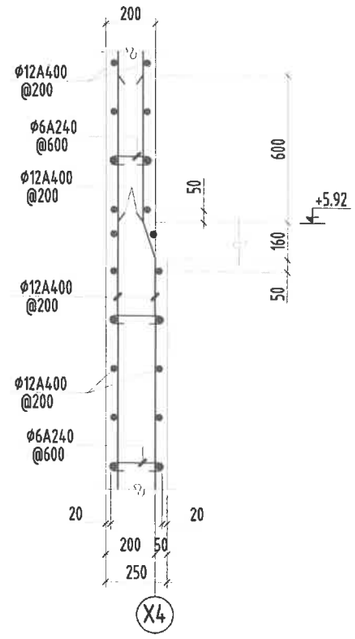

Огтлол 5-5
/М1:25/

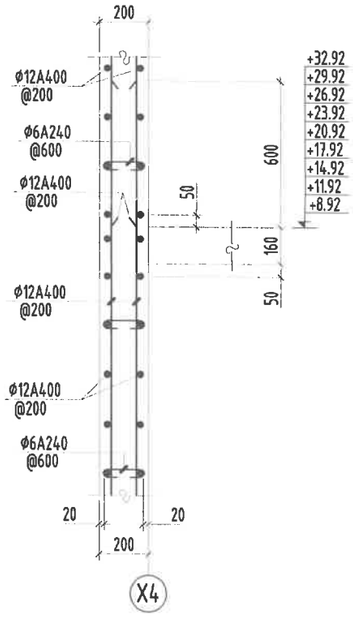

Огтлол 6-6
/М1:25/

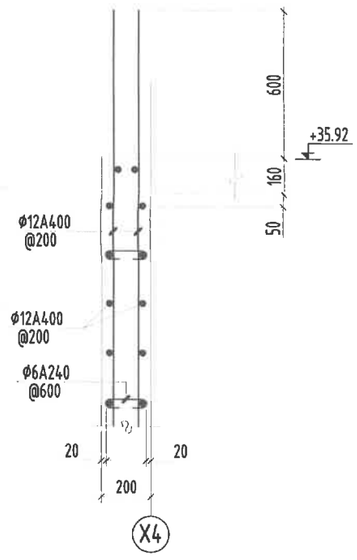

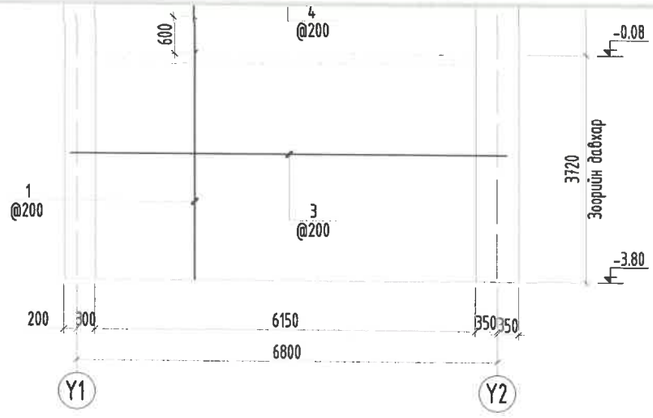

Загвар	270 (75 / 75)	220 (70 / 70)	170 (65 / 65)

Цутгамал төмөр бетон бүтээцийн материалын тодорхойлолт								
Поз	Тэмдэглэгээ	Нэр				Тоо ширхэг	Жин /кг/ Нэгж	Жин /кг/ Нийт
		Цутгамал хана ЦХ-11-н арматур				1	5313	5313
		Босоо арматур				1	2724	2724
1		ф	16	ГОСТ 5781-82* /А400/ L=	4320	62	6.81841	422.742
2		ф	12	ГОСТ 5781-82* /А400/ L=	3600	720	3.19613	2301.21
		Хэвтээ арматур				1	2589	2589
3		ф	16	ГОСТ 5781-82* /А400/ L=	7050	38	11.1273	422.836
4		ф	12	ГОСТ 5781-82* /А400/ L=	7050	336	6.25909	2103.05
5	300 хана	ф	6	ГОСТ 5781-82* /А240/ L=	420	60	0.09322	5.59323
6	250 хана	ф	6	ГОСТ 5781-82* /А240/ L=	360	140	0.0799	11.1865
7	200 хана	ф	6	ГОСТ 5781-82* /А240/ L=	300	700	0.06659	46.6102
		Бетон орц, В25				V=53.05м³		

Зураг теселд магадлал хийсэн
ЭКСПЕРТ
Г.Зандраабадар
Барилгын инженер
Барилгын хөгжлийн төв

Тайлбар:

1. Энэ зургийг ББ-н холбогдох хуудастай хамт үзнэ.
2. Ажлын арматурын анги А400, А240.
3. Бүтээцийн бетоны анги В25.
4. Цутгамал төмөр бетон бүтээцийг хэв хашмалд бэлтгэж цутгасны дараагаар бэхжилтийн 70%-д хүрсэний дараа хэв хашмалыг авна.
5. Цутгамал төмөр бетон бүтээцийн хамгаалах үеийн зузаан 20мм байна.
6. Цутгамал бетон, төмөр бетон бүтээцийн ажлыг БНбД 52-02-05-ийн дагуу хийж гүйцэтгэнэ.
7. Цутгамал ханаанд тусгагдаагүй цахилгаан, зарим нэг салхивч, цэвэр бохирын нүхийг холбогдох зургаас нь харж гаргана.

Энэхүү зураг нь "ББСМО"ХХК-ийн ОЮУНЫ ӨМЧ тул зохиогчийн эзэмшөөрөлгүйгээр өөрчлөх болон ашиглахыг хориглоно.

ББСМО
Хаяг: БЗД, 30-р хороо "ББСМО" ХХК-н байр
Утас: 77116139, 99116139, 95103339.
И-мэйл:bbsmo_ub@yahoo.com, Вэб:BBSMO.mn

УЛААНБААТАР ХОТ, ЧИНГЭЛТЭЙ ДҮҮРЭГ 14, 18-Р ХОРОО, СҮХБААТАР ДҮҮРЭГ 14-Р ХОРОО
"СЭЛБЭ ДЭД ТӨВ" 71 АЙЛЫН ОРОН СУУЦНЫ БАРИЛГА

Цутгамал хана ЦХ-11 арматурчлал, материалын түүвэр

Захирал	Б.Сүнжидмаа	ЕГ Шифр: ББ-04/2025	Масштаб: М1: 100	Огноо: 2025	Ye шат: А3
Инженер	Н.Түвшинтөгөлдөр				
Гүйцэтгэсэн	Н.Түвшинтөгөлдөр	ТТ Шифр:	Зургийн дугаар: ББ-126	Хуудас: 150	
Шалгасан	Б.Ганзориг				

Цутгамал хана ЦХ-11 арматурчлал

/M1:100/

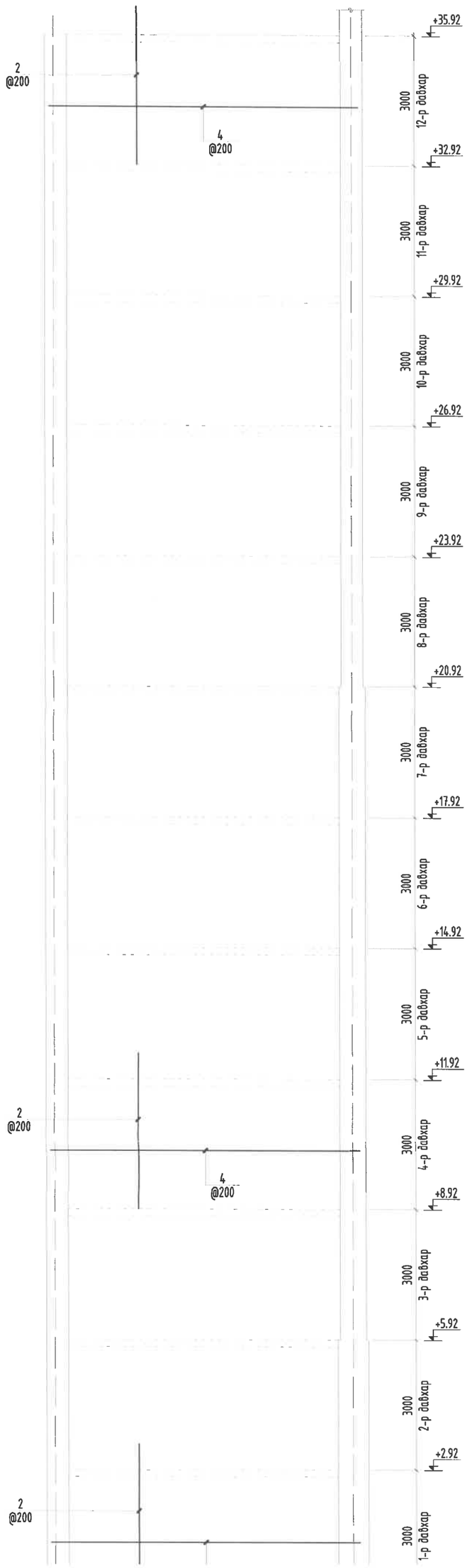

Хэсгийн тодорхойлолт

Поз	5	6	7

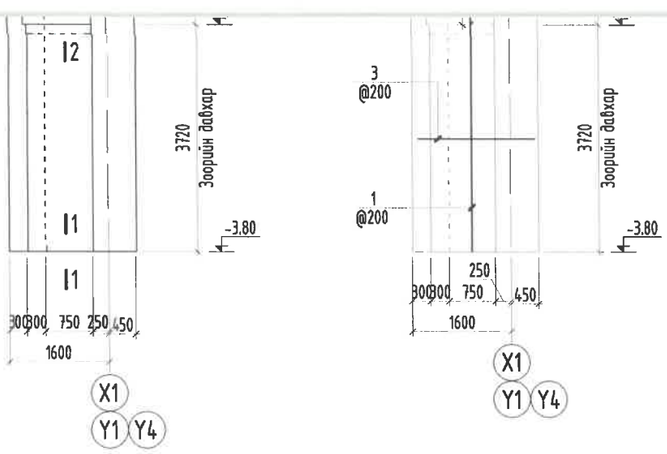

Загвар	250 / 1900	150 / 1700	
Поз	5	6	7
Загвар	75 270 75	70 220 70	65 170 65

Цутгамал төмөр бетон бүтээцийн материалын тодорхойлолт

Поз	Тэмдэглэгээ	Нэр				Тоо ширхэг	Жин /кг/ Нэгж	Нийт
		Цутгамал хана ЦХ-12-н арматур				6	1052	6312
		Босоо арматур				1	361.4	361.4
1		ф	16	ГОСТ 5781-82* /А400/ L=	4320	8	6.81841	54.5473
2		ф	12	ГОСТ 5781-82* /А400/ L=	3600	96	3.19613	306.829
		Хэвтээ арматур				1	690.6	690.6
3		ф	16	ГОСТ 5781-82* /А400/ L=	2150	38	3.39342	128.95
4		ф	12	ГОСТ 5781-82* /А400/ L=	1850	336	1.64246	551.865
5	300 хана	ф	6	ГОСТ 5781-82* /А240/ L=	420	16	0.09322	1.49153
6	250 хана	ф	6	ГОСТ 5781-82* /А240/ L=	360	20	0.0799	1.59807
7	200 хана	ф	6	ГОСТ 5781-82* /А240/ L=	300	100	0.06659	6.65861
		Бетон орц, В25				V=11.7x6=70.2м³		

Тайлбар:

1. Энэ зургийг ББ-н холбогдох хуудастай хамт үзнэ.
2. Ажлын арматурын анги А400, А240.
3. Бүтээцийн бетоны анги В25.
4. Цутгамал төмөр бетон бүтээцийг хэв хашмалд бэлтгэж цутгасны дараагаар бэхжилтийн 70%-д хүрсэний дараа хэв хашмалыг авна.
5. Цутгамал төмөр бетон бүтээцийн хамгаалах үеийн зузаан 20мм байна.
6. Цутгамал бетон, төмөр бетон бүтээцийн ажлыг БНбД 52-02-05-ийн дагуу хийж гүйцэтгэнэ.
7. Цутгамал хананд тусгаагдаагүй цахилгаан, зарим нэг салхивч, цэвэр бохирын нүхийг холбогдох зургаас нь харж гаргана.

Энэхүү зураг нь "ББСМО"ХХК-ийн ОЮУНЫ ӨМЧ тул зохиогчийн эзэмшөөрөлгүйгээр өөрчлөх болон ашиглахыг хориглоно.

ББСМО	УЛААНБААТАР ХОТ, ЧИНГЭЛТЭЙ ДҮҮРЭГ 14, 18-Р ХОРОО, СҮХБААТАР ДҮҮРЭГ 14-Р ХОРОО "СЭЛБЭ ДЭД ТӨВ" 71 АЙЛЫН ОРОН СУУЦНЫ БАРИЛГА				
	Цутгамал хана ЦХ-12 дэлгэгэс, арматурчлал, материалын түүвэр				Ye шат: А3
	Захирал	Б.Сүнжидмаа	Г Шифр: ББ-04/2025	Масштаб: М1: 100	Огноо: 2025
	Инженер	Н.Түвшинтөгөлдөр			
	Гүйцэтгэсэн	Н.Түвшинтөгөлдөр	ТГ Шифр:	Зургийн дугаар: ББ-127	Хуудас: 150
Хаяг: БЗД, 30-р хороо "ББСМО" ХХК-н байр Утас: 77116139, 99116139, 99103339. И-мэйлbbsmo_ub@yahoo.com, ВэбBBSMO.mn	Шалгасан	Б.Ганзориг			

Цутгамал хана ЦХ-12 дэлгээс
/М1:100/

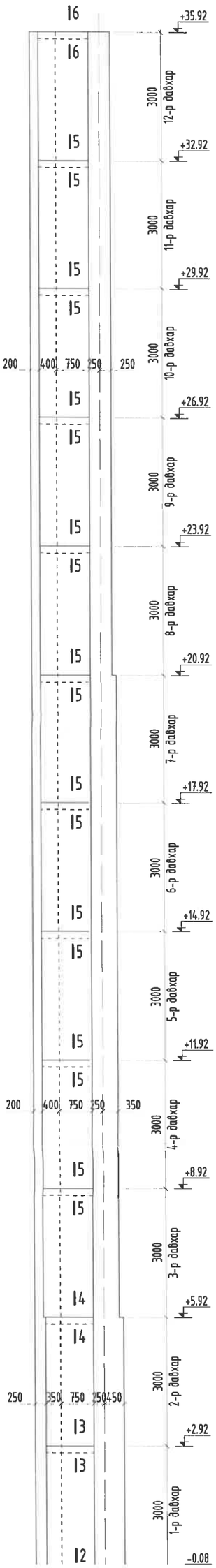

Цутгамал хана ЦХ-12 арматурчлал
/М1:100/

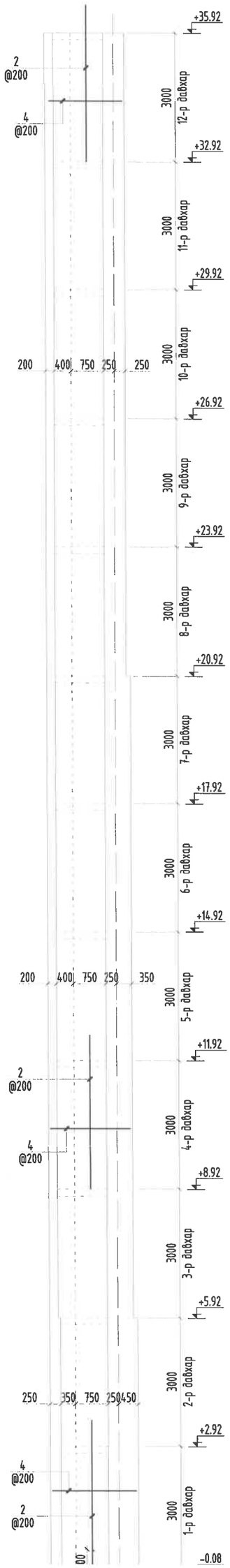

Огтлол 1-1
/М1:25/

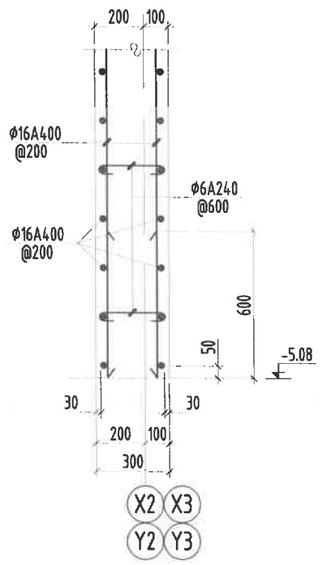

Огтлол 2-2
/М1:25/

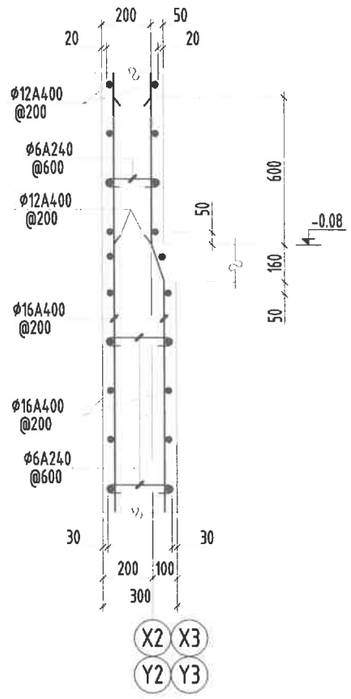

Огтлол 3-3
/М1:25/

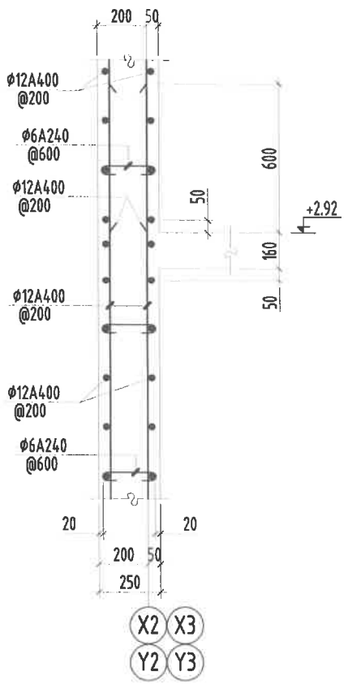

Огтлол 4-4
/М1:25/

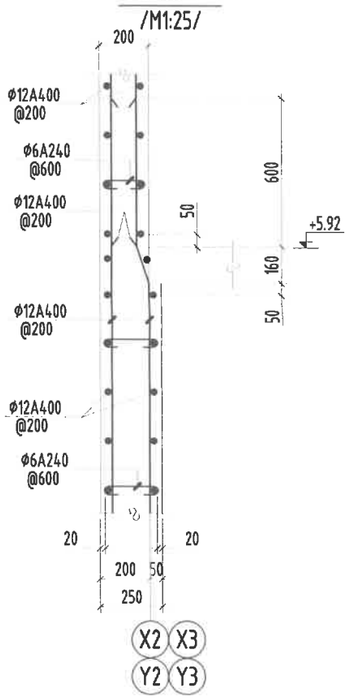

Огтлол 5-5
/М1:25/

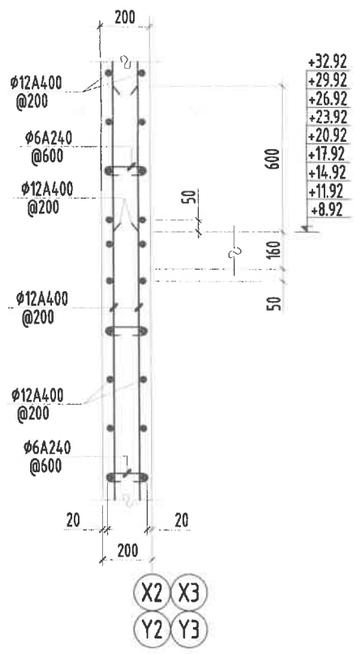

Огтлол 6-6
/М1:25/

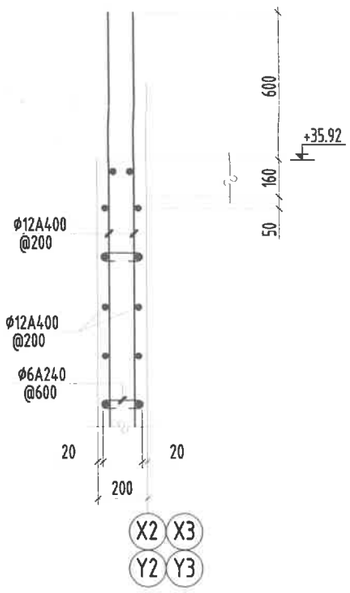

Хэсгийн тодорхойлолт

Поз	3	4

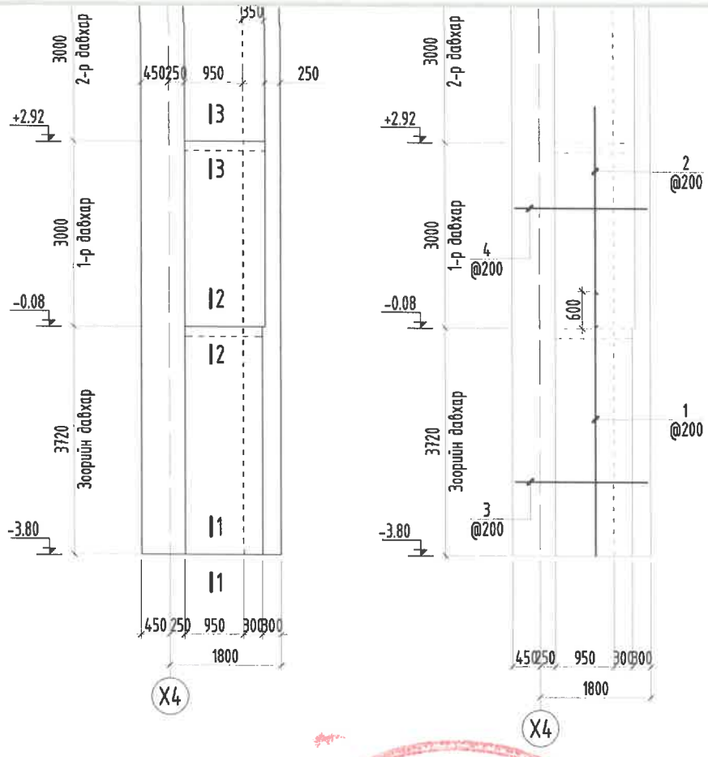

Загвар	300 / 1900	300 / 1850

Поз	5	6	7
Загвар	75 / 270 / 75	70 / 220 / 70	65 / 170 / 65

Цутгамал төмөр бетон бүтээцийн материалын тодорхойлолт

Поз	Тэмдэглэгээ	Нэр				Тоо ширхэг	Жин /кг/ Нэгж	Нийт
		Цутгамал хана ЦХ-13-н арматур				1	1235	1235
		Босоо арматур				1	451.7	451.7
1		ф	16	ГОСТ 5781-82* /А400/ L=	4320	10	6.81841	68.1841
2		ф	12	ГОСТ 5781-82* /А400/ L=	3600	120	3.19613	383.536
		Хэвтээ арматур				1	782.9	782.9
3		ф	16	ГОСТ 5781-82* /А400/ L=	2200	38	3.47234	131.949
4		ф	12	ГОСТ 5781-82* /А400/ L=	2150	336	1.9088	641.357
5	300 хана	ф	6	ГОСТ 5781-82* /А240/ L=	420	14	0.09322	1.30509
6	250 хана	ф	6	ГОСТ 5781-82* /А240/ L=	360	20	0.0799	1.59807
7	200 хана	ф	6	ГОСТ 5781-82* /А240/ L=	300	100	0.06659	6.65861
		Бетон орц, В25				V=13.42м³		

Тайлбар:

1. Энэ зургийг ББ-н холбогдох хуудастай хамт үзнэ.
2. Ажлын арматурын анги А400, А240.
3. Бүтээцийн бетоны анги В25.
4. Цутгамал төмөр бетон бүтээцийг хэв хашмалд бэлтгэж цутгасны дараагаар бэхжилтийн 70%-д хүрсэний дараа хэв хашмалыг авна.
5. Цутгамал төмөр бетон бүтээцийн хамгаалах үеийн зузаан 20мм байна.
6. Цутгамал бетон, төмөр бетон бүтээцийн ажлыг БНБД 52-02-05-ийн дагуу хийж гүйцэтгэнэ.
7. Цутгамал хананд тусгаагдаагүй цахилгаан, зарим нэг салхивч, цэвэр бохирын нүхийг холбогдох зургаас нь харж гаргана.

Энэхүү зураг нь "ББСМО"ХХК-ийн ОЮУНЫ ӨМЧ тул зохиогчийн эрхшөөрөлгүйгээр өөрчлөх болон ашиглахыг хориглоно.

ББСМО	УЛААНБААТАР ХОТ, ЧИНГЭЛТЭЙ ДҮҮРЭГ 14, 18-Р ХОРОО, СҮХБААТАР ДҮҮРЭГ 14-Р ХОРОО "СЭЛБЭ ДЭД ТӨВ" 71 АЙЛЫН ОРОН СУУЦНЫ БАРИЛГА				
	Цутгамал хана ЦХ-13 дэлгэцэс, арматурлал, материалын түүвэр				Үе шат: АЗ
	Захирал	Б.Сүнжидмаа	ЕГ Шифр: ББ-04/2025	Масштаб: М1: 100	Огноо: 2025
	Инженер	Н.Түвшинтөгөлдөр			
	Гүйцэтгэсэн	Н.Түвшинтөгөлдөр	ТГ Шифр:	Зургийн дугаар: ББ-128	Хуудас: 150
	Шалгасан	Б.Ганзориг			

Хаяг: БЗД, 30-р хороо "ББСМО" ХХК-н байр
Утас: 77116139, 99116139, 95103339.
И-мэйл:bbsmo_ub@yahoo.com, Вэб:BBSMO.mn

Цутгамал хана ЦХ-13 дэлгээс
/М1:100/

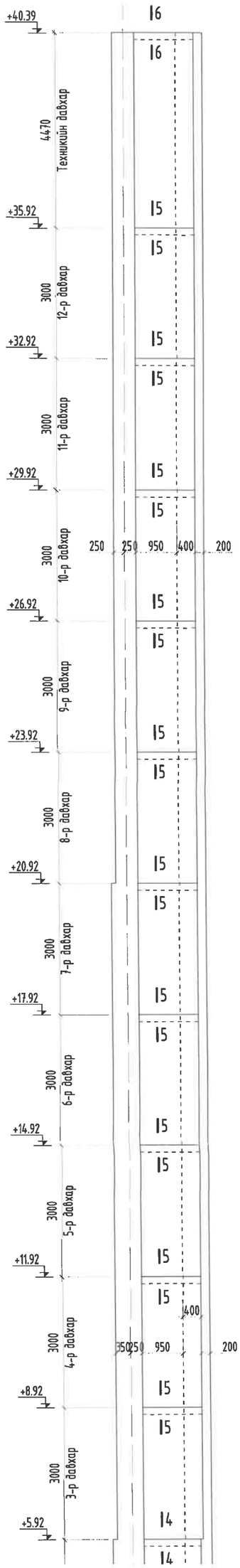

Цутгамал хана ЦХ-13 арматурчлал
/М1:100/

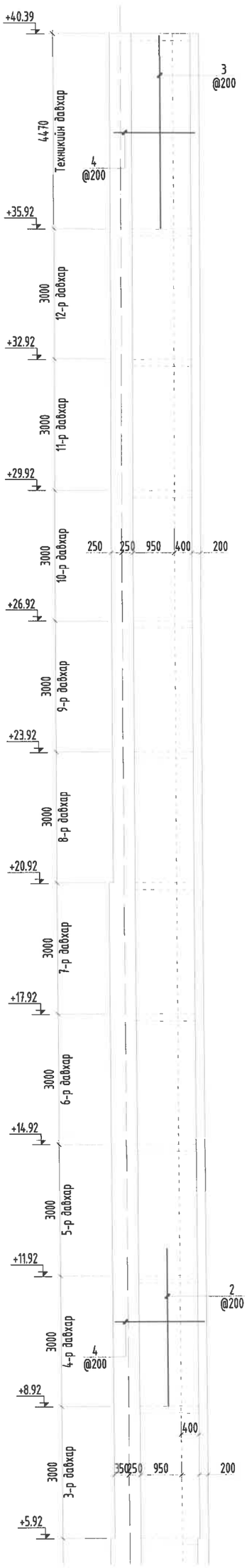

Огтлол 1-1
/М1:25/

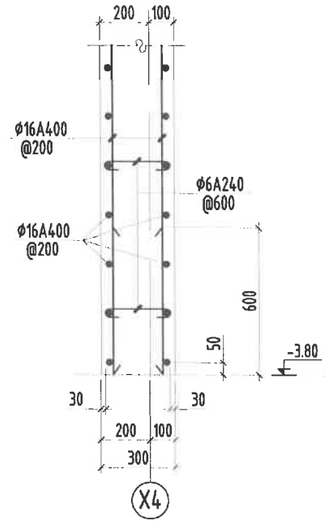

Огтлол 2-2
/М1:25/

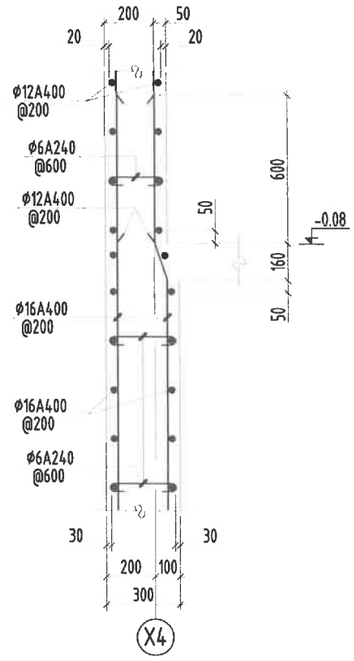

Огтлол 3-3
/М1:25/

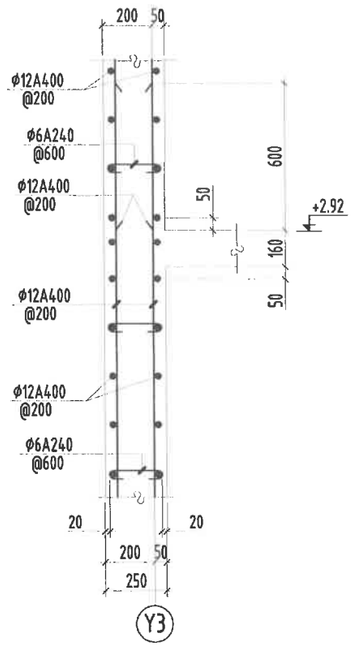

Огтлол 4-4
/М1:25/

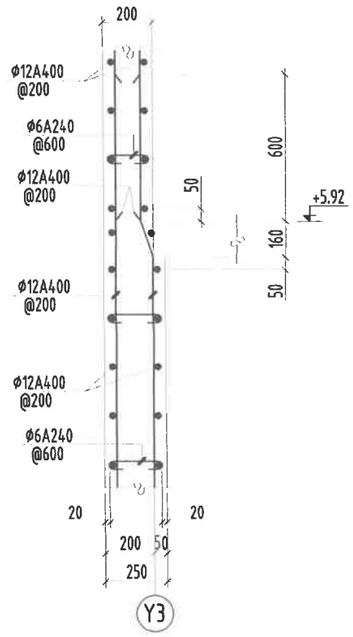

Огтлол 5-5
/М1:25/

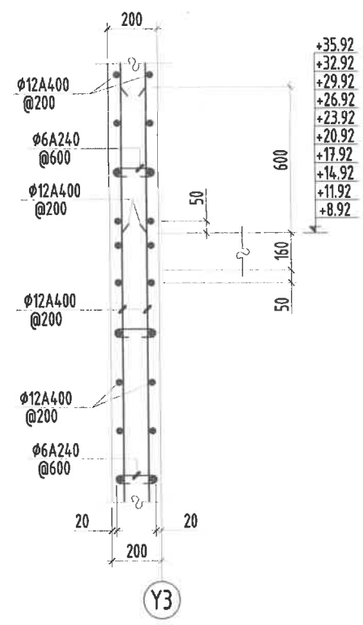

Огтлол 6-6
/М1:25/

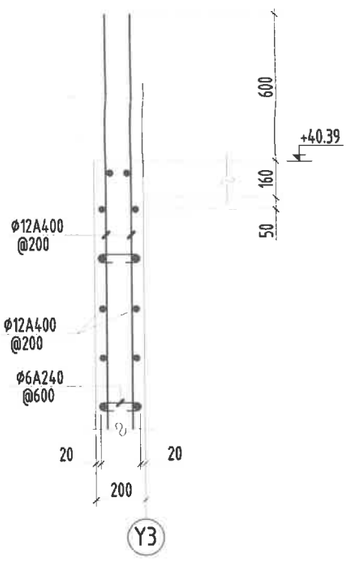

Хэсгийн тодорхойлолт

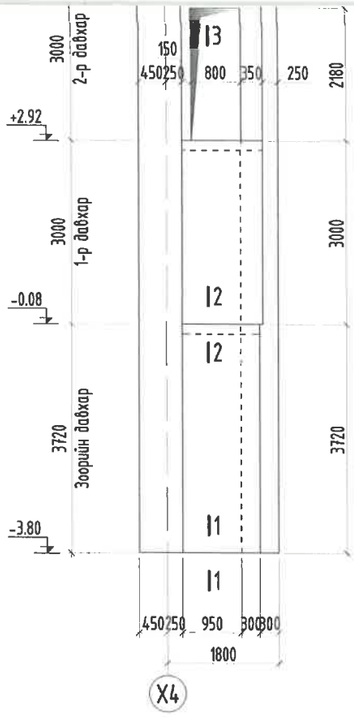

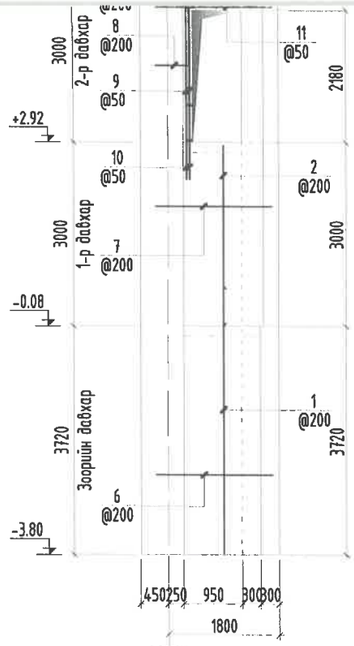

6		ф	16	ГОСТ 5781-82* /А400/ L=	2200	38	3.47234	131.949
7		ф	12	ГОСТ 5781-82* /А400/ L=	2200	158	1.95319	308.604
8		ф	12	ГОСТ 5781-82* /А400/ L=	700	242	0.62147	150.396
9	хучитгэл	ф	16	ГОСТ 5781-82* /А400/ L=	3600	44	5.68201	250.008
10	хучитгэл	ф	16	ГОСТ 5781-82* /А400/ L=	1250	4	1.97292	7.89168
11	хучитгэл	ф	16	ГОСТ 5781-82* /А400/ L=	1900	44	2.99884	131.949
12	300 хана	ф	6	ГОСТ 5781-82* /А240/ L=	420	12	0.09322	1.11865
13	250 хана	ф	6	ГОСТ 5781-82* /А240/ L=	360	16	0.0799	1.27845
14	200 хана	ф	6	ГОСТ 5781-82* /А240/ L=	300	68	0.06659	4.52785
		Бетон орц, В25				V=9.92м³		

Тайлбар:

1. Энэ зургийг ББ-н холбогдох хуудастай хамт үзнэ.
2. Ажлын арматурын анги А400, А240.
3. Бүтээцийн бетоны анги В25.
4. Цутгамал төмөр бетон бүтээцийг хэв хашмалд бэлтгэж цутгасны дараагаар бэхжилтийн 70%-д хүрсэний дараа хэв хашмалыг авна.
5. Цутгамал төмөр бетон бүтээцийн хамгаалах үеийн зузаан 20мм байна.
6. Цутгамал бетон, төмөр бетон бүтээцийн ажлыг БНБД 52-02-05-ийн дагуу хийж гүйцэтгэнэ.
7. Цутгамал хананд тусгаздаагүй цахилгаан, зарим нэг салхивч, цэвэр бохирын нүхийг холбогдох зургаас нь харж гаргана.

Блок схем:

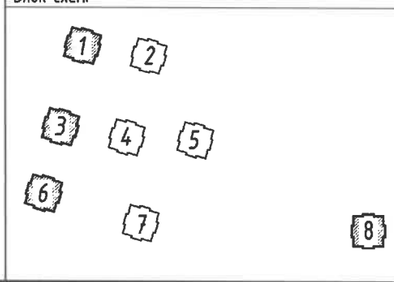

Энэхүү зураг нь "ББСМО"ХХК-ийн ОЮУНЫ ӨМЧ тул зохиогчийн эвшээрелгүйгээр өөрчлөх болон ашиглахыг хориглоно.

ББСМО

Хаяг: БЗД, 30-р хороо "ББСМО" ХХК-н байр
Утас: 77116139, 99116139, 95103339.
И-мэйл:bbsmo_llc@yahoo.com, Вэб:BBSMO.mn

УЛААНБААТАР ХОТ, ЧИНГЭЛТЭЙ ДҮҮРЭГ 14, 18-Р ХОРОО, СҮХБААТАР ДҮҮРЭГ 14-Р ХОРОО
"СЭЛБЭ ДЭД ТӨВ" 71 АЙЛЫН ОРОН СУУЦНЫ БАРИЛГА

Цутгамал хана ЦХ-14 дэлгэсэ, арматурчлал, материалын түүвэр /1, 3, 6, 8-блок/

Захирал	Б.Сүнжидмаа	БГ Шифр: ББ-04/2025	Масштаб: М1: 100	Огноо: 2025
Инженер	Н.Түвшинтөгөлдөр			
Гүйцэтгэсэн	Н.Түвшинтөгөлдөр	ТГ Шифр:	Зургийн дугаар: ББ-129	Хуудас: 150
Шалгасан	Б.Ганзориг			

Ye шат: А3

Цутгамал хана ЦХ-14 дэлгээс
/М1:100/

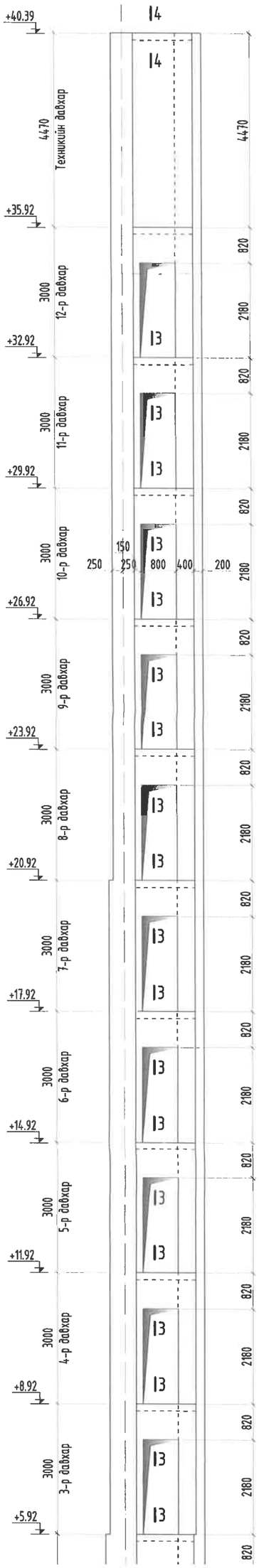

Цутгамал хана ЦХ-14 арматурчлал
/М1:100/

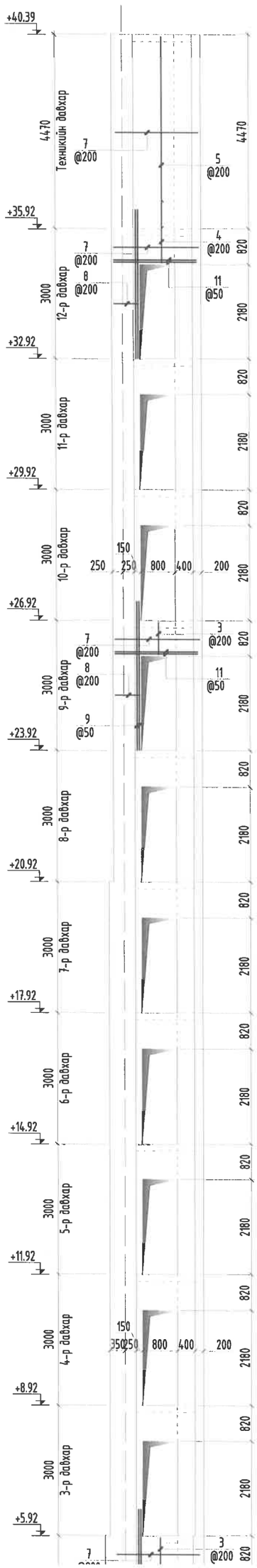

Огтлол 1-1
/М1:25/

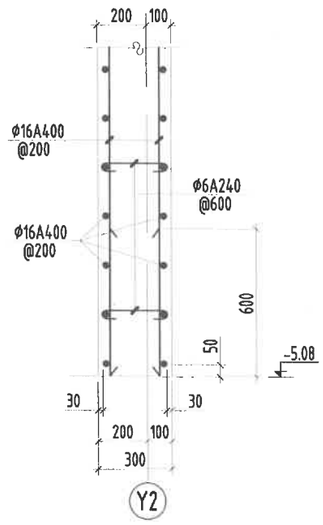

Огтлол 2-2
/М1:25/

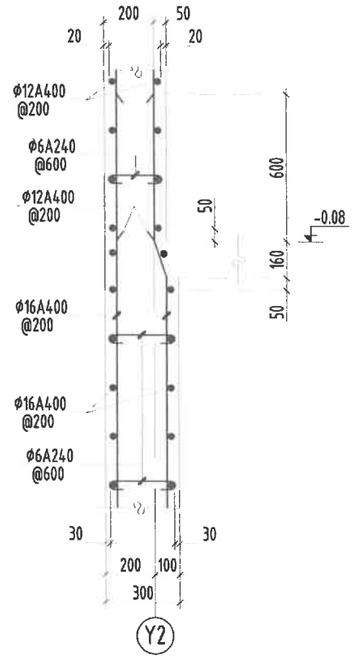

Огтлол 3-3
/М1:25/

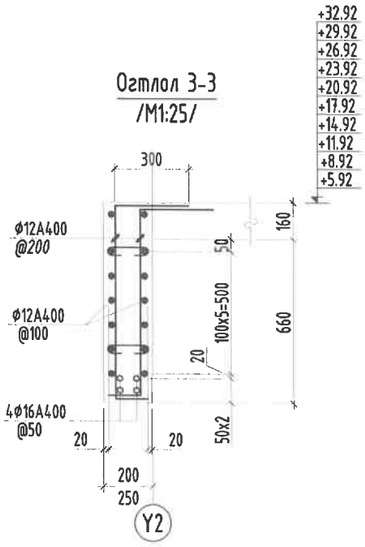

Огтлол 4-4
/М1:25/

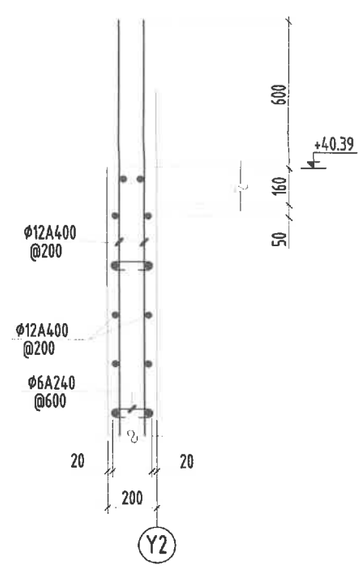

Хэсгийн тодорхойлолт

Поз	2	3	4	5	6;7
Зэвдэр	300 / 2950	300 / 740 / 130	130 / 1440	300 / 4420	1900 / 300

Поз	8	12	13	14
Зэвдэр	570 / 130	75 / 270 / 75	70 / 220 / 70	65 / 170 / 65

Цутгамал төмөр бетон бүтээцийн материалын тодорхойлолт

Поз	Тэмдэглэгээ	Нэр				Тоо ширхэг	Жин /кг/ Нэгж	Жин /кг/ Нийт
		Цутгамал хана ЦХ-14-н арматур /1, 3, 6, 8-блок/				1	1219	1219
		Босоо арматур				1	231.3	231.3
1		Φ	16	ГОСТ 5781-82* /А400/ L=	4370	10	6.89733	68.9733
2		Φ	12	ГОСТ 5781-82* /А400/ L=	2950	10	2.61905	26.1905
3		Φ	12	ГОСТ 5781-82* /А400/ L=	1170	80	1.03874	83.0994
4		Φ	12	ГОСТ 5781-82* /А400/ L=	1570	8	1.39387	11.1509
5		Φ	12	ГОСТ 5781-82* /А400/ L=	4720	10	4.19048	41.9048
		Хэвтээ арматур				1	987.7	987.7

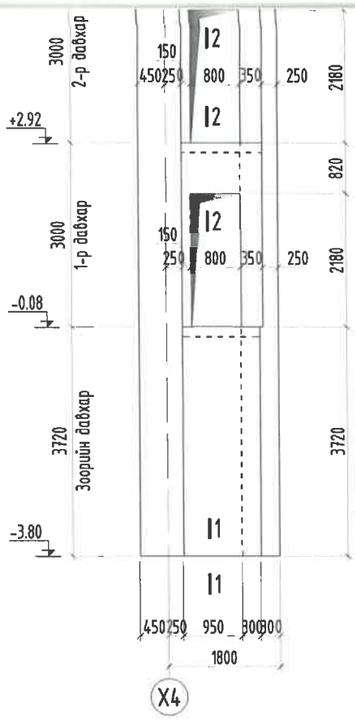

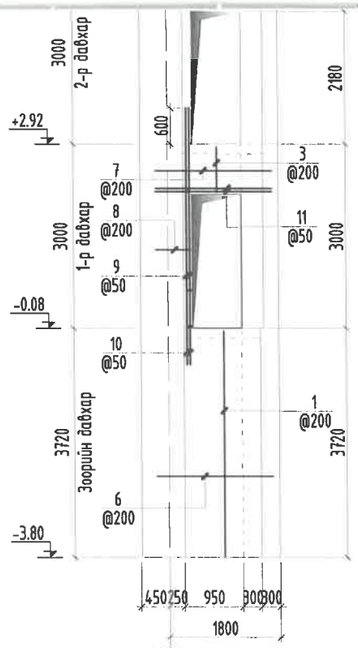

7		ф	12	ГОСТ 5781-82* /А400/ L=	2200	140	1.95319	273.447
8		ф	12	ГОСТ 5781-82* /А400/ L=	700	264	0.62147	164.068
9	хучитгэл	ф	16	ГОСТ 5781-82* /А400/ L=	3600	48	5.68201	272.736
11	хучитгэл	ф	16	ГОСТ 5781-82* /А400/ L=	1900	48	2.99884	143.944
12	300 хана	ф	6	ГОСТ 5781-82* /А240/ L=	420	14	0.09322	1.30509
13	250 хана	ф	6	ГОСТ 5781-82* /А240/ L=	360	8	0.0799	0.63923
14	200 хана	ф	6	ГОСТ 5781-82* /А240/ L=	300	68	0.06659	4.52785
		Бетон арц, В25				V=9.49м³		

Тайлбар:

1. Энэ зургийг ББ-н холбогдох хуудастай хамт үзнэ.
2. Ажлын арматурын анги А400, А240.
3. Бүтээцийн бетоны анги В25.
4. Цутгамал төмөр бетон бүтээцийг хэв хашмалд бэлтгэж цутгасны дараагаар бэхжилтийн 70%-д хүрсэний дараа хэв хашмалыг авна.
5. Цутгамал төмөр бетон бүтээцийн хамгаалах үеийн зузаан 20мм байна.
6. Цутгамал бетон, төмөр бетон бүтээцийн ажлыг БНБД 52-02-05-ийн дагуу хийж гүйцэтгэнэ.
7. Цутгамал хананд тусгагдаагүй цахилгаан, зарим нэг салхивч, цэвэр бохирын нүхийг холбогдох зургаас нь харж гаргана.

Блок схем:

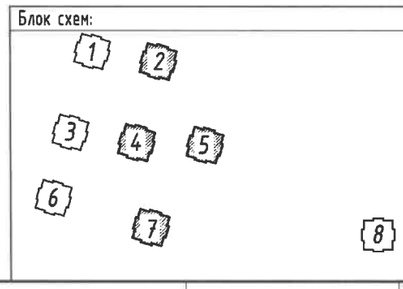

Энэхүү зураг нь "ББСМО"ХХК-ийн ОЮУНЫ ӨМЧ тул зохиогчийн зөвшөөрөлгүйгээр өөрчлөх болон ашиглахыг хориглоно.

ББСМО

Улаанбаатар хот, Баянгол дүүрэг, Хан-Уул чиглэл 33
Утас: 77116139, 99116139, 95103339.
И-мэйл:bbsmo_ub@yahoo.com, Вэб:BBSMO.mn

УЛААНБААТАР ХОТ, ЧИНГЭЛТЭЙ ДҮҮРЭГ 14, 18-Р ХОРОО, СҮХБААТАР ДҮҮРЭГ 14-Р ХОРОО
"СЭЛБЭ ДЭД ТӨВ" 71 АЙЛЫН ОРОН СУУЦНЫ БАРИЛГА

Цутгамал хана ЦХ-14 дэлгээс, арматурчлал, материалын түүвэр /2, 4, 5, 7-блок/

Ye шат: А3

Захирал	Б.Сүнжидмаа	ЕГ Шифр: ББ-04/2025	Масштаб: М1: 100	Огноо: 2025
Инженер	Н.Түвшинтөгөлдөр			
Гүйцэтгэсэн	Н.Түвшинтөгөлдөр	ТГ Шифр:	Зургийн дугаар: ББ-130	Хуудас: 150
Шалгасан	Б.Ганзориг			

Цутгамал хана ЦХ-14 дэлгэцэс
/М1:100/

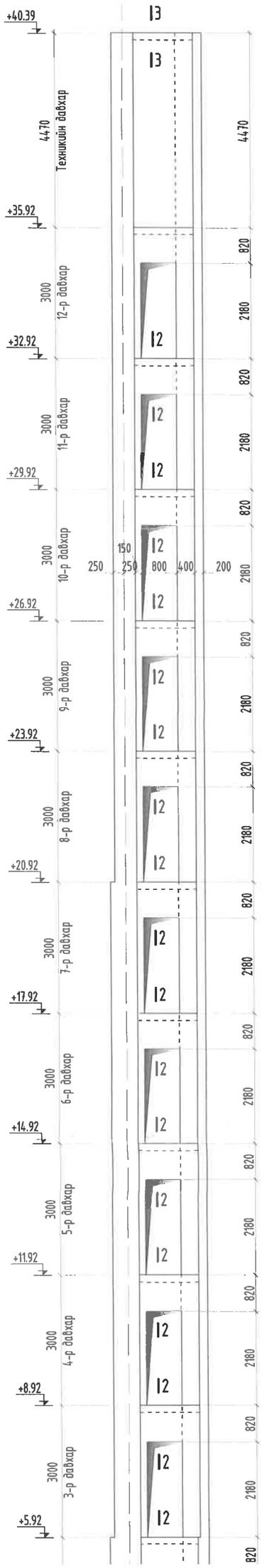

Цутгамал хана ЦХ-14 арматурчлал
/М1:100/

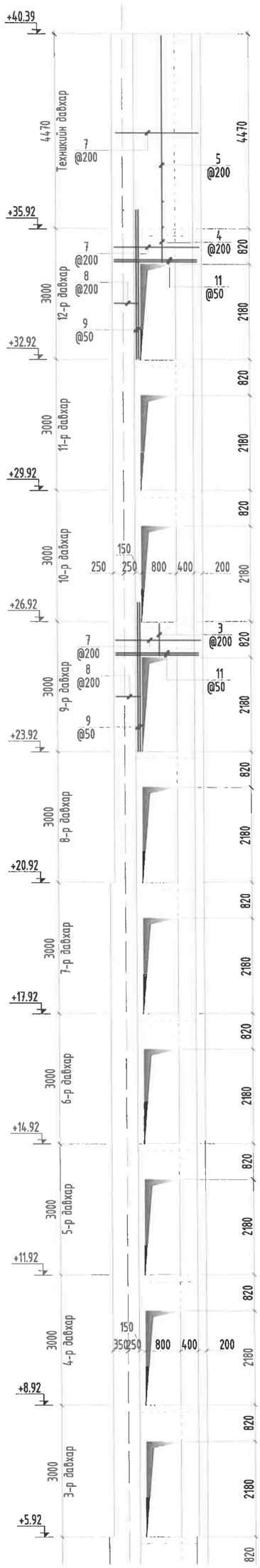

Огтлол 1-1
/М1:25/

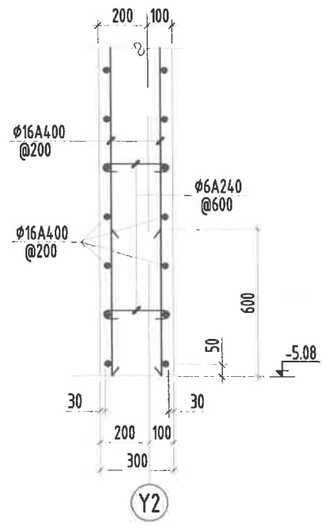

Огтлол 2-2
/М1:25/

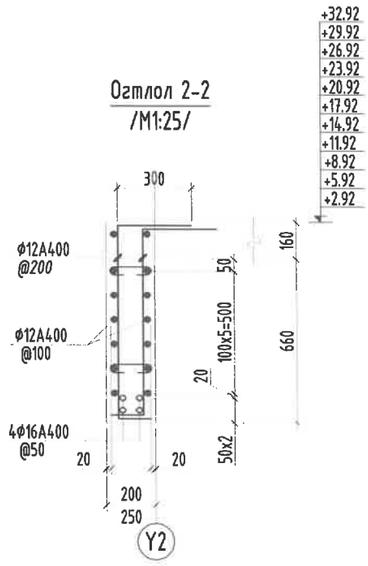

Огтлол 4-4
/М1:25/

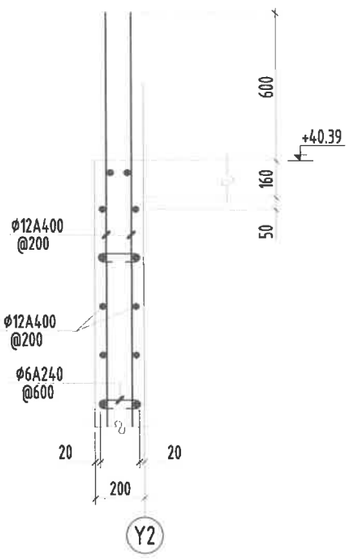

Хэсгийн тодорхойлолт

Поз	1	3	4	5	6;7
Загвар	3670 (300)	740 (300, 130)	1440 (130)	4420 (300)	1900 (300)
Поз	8	12	13	14	
Загвар	570 (130)	270 (75, 75)	220 (70, 70)	170 (65, 65)	

Цутгамал төмөр бетон бүтээцийн материалын тодорхойлолт								
Поз	Тэмдэглэгээ	Нэр				Тоо ширхэг	Жин /кг/ Нэгж	Жин /кг/ Нийт
		Цутгамал хана ЦХ-14-н арматур /2, 4, 5, 7-блок/				1	1202	1202
		Босоо арматур				1	209.2	209.2
1		ф	16	ГОСТ 5781-82* /А400/ L=	3970	10	6.26599	62.6599
3		ф	12	ГОСТ 5781-82* /А400/ L=	1170	90	1.03874	93.4868
4		ф	12	ГОСТ 5781-82* /А400/ L=	1570	8	1.39387	11.1509
5		ф	12	ГОСТ 5781-82* /А400/ L=	4720	10	4.19048	41.9048
		Хэвтээ арматур				1	992.6	992.6
6		ф	16	ГОСТ 5781-82* /А400/ L=	2200	38	3.47234	131.949

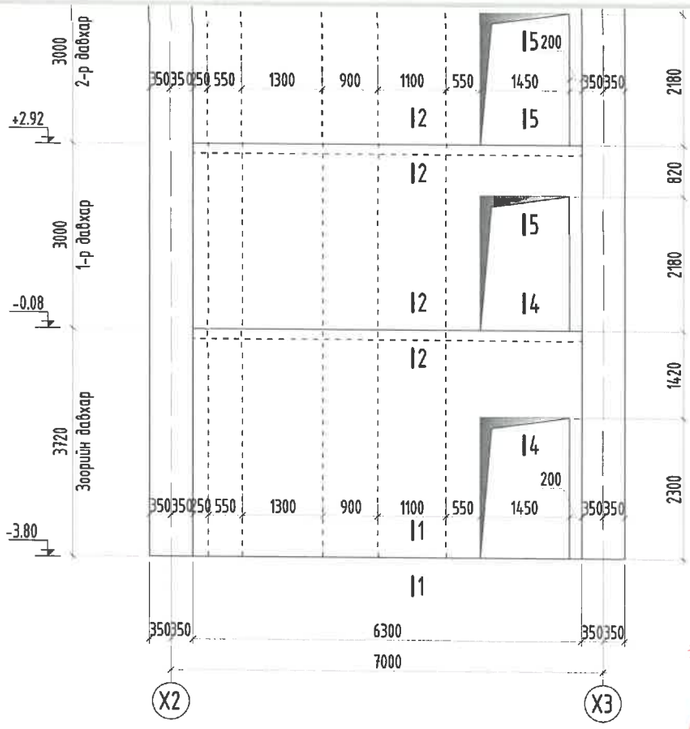

Босоо арматур болон хомутны арматурчлалын байршил /М1:50/

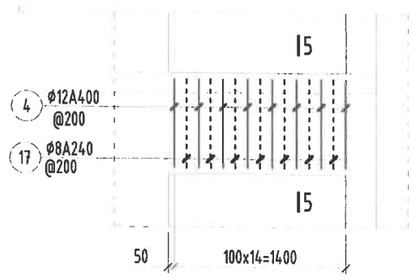

Тайлбар:

1. Энэ зургийг ББ-н холбогдох хуудастай хамт үзнэ.
2. Ажлын арматурын анги А400, А240.
3. Бүтээцийн бетоны анги В25.
4. Цутгамал төмөр бетон бүтээцийг хэв хашмалд бэлтгэж цутгасны дараагаар бэхжилтийн 70%-д хүрсэний дараа хэв хашмалыг авна.
5. Цутгамал төмөр бетон бүтээцийн хамгаалах үеийн зузаан 20мм байна.
6. Цутгамал бетон, төмөр бетон бүтээцийн ажлыг БНБД 52-02-05-ийн дагуу хийж гүйцэтгэнэ.
7. Цутгамал ханаанд тусгаагдаагүй цахилгаан, зарим нэг салхивч, цэвэр бохирын нүхийг холбогдох зургаас нь харж гаргана.

Энэхүү зураг нь "ББСМО"ХХК-ийн ОЮУНЫ ӨМЧ тул зохиогчийн зөвшөөрөлгүйгээр өөрчлөх болон ашиглахыг хориглоно.

ББСМО

Хаяг: БЗД, 30-р хороо "ББСМО" ХХК-н байр
Утас: 77116159, 99116159, 95103339.
И-мэйл:bbsmo_ub@yahoo.com, ВэбBBSMO.mn

УЛААНБААТАР ХОТ, ЧИНГЭЛТЭЙ ДҮҮРЭГ 14, 18-Р ХОРОО, СҮХБААТАР ДҮҮРЭГ 14-Р ХОРОО
"СЭЛБЭ ДЭД ТӨВ" 71 АЙЛЫН ОРОН СУУЦНЫ БАРИЛГА

Цутгамал хана ЦХ-15 дэлгэрэнгүй огтлолууд

Захирал	Б.Сүнжидмаа	Шифр: ББ-04/2025	Масштаб: М1: 100	Ye шат: А3	
Инженер	Н.Түвшинтөгөлдөр			Огноо: 2025	
Гүйцэтгэсэн	Н.Түвшинтөгөлдөр	ТГ Шифр:	Зургийн дугаар: ББ-131	Хуудас: 150	
Шалгасан	Б.Ганзориг				

Цутгамал хана ЦХ-15 дэлгээс
/М1:100/

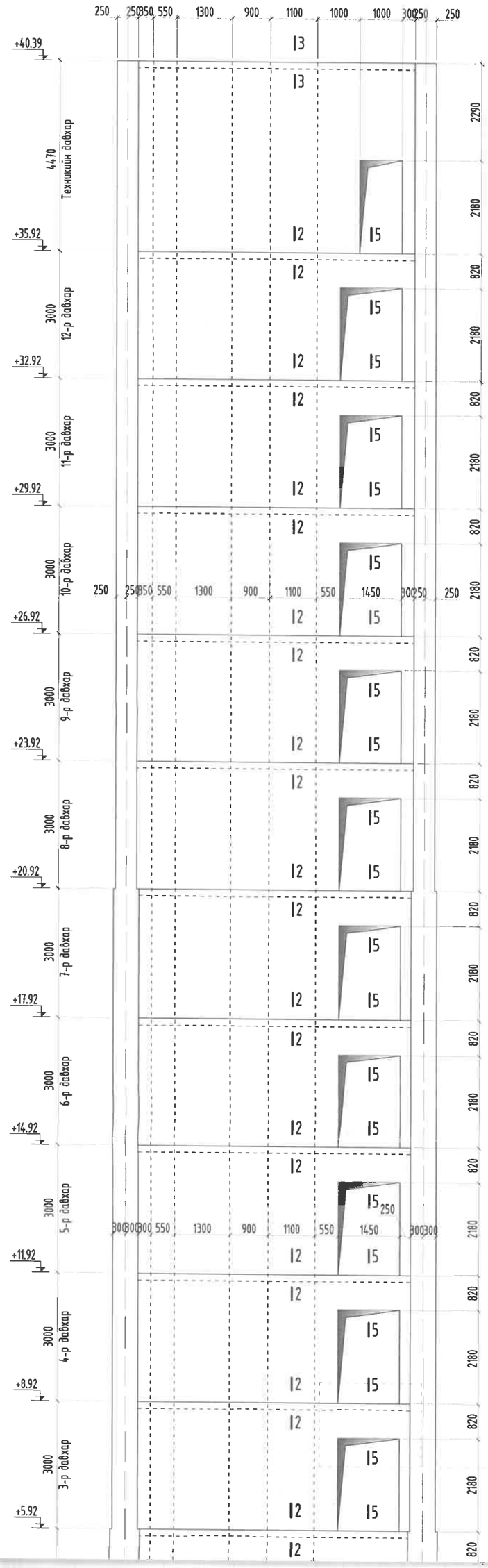

Огтлол 1-1
/М1:25/

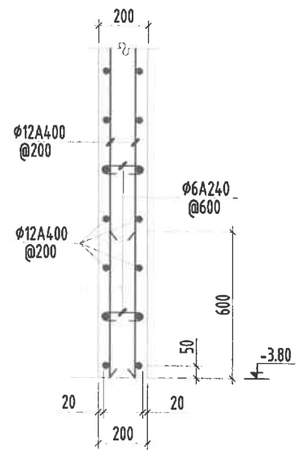

Огтлол 2-2
/М1:25/

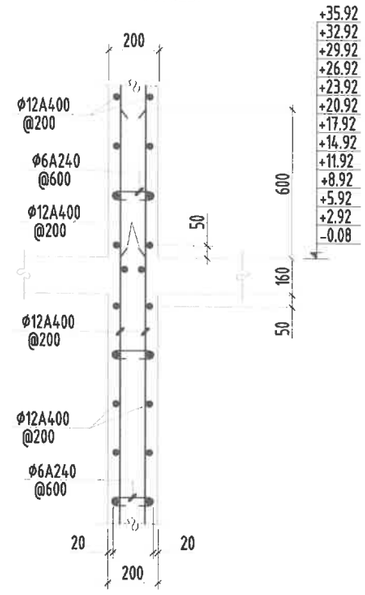

Огтлол 3-3
/М1:25/

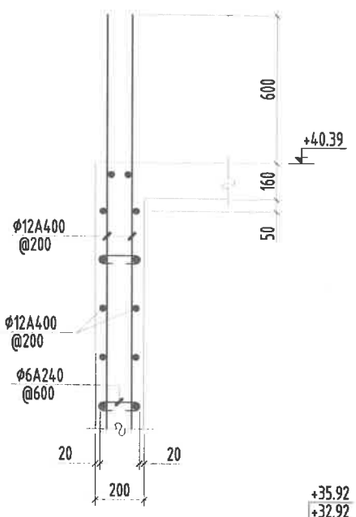

Огтлол 4-4
/М1:25/

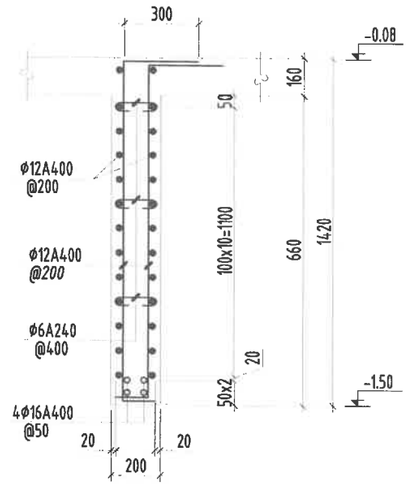

Огтлол 5-5
/М1:25/

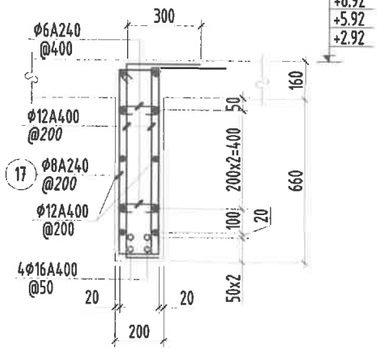

Цутгамал хана ЦХ-15 арматурчлал

/M1:100/

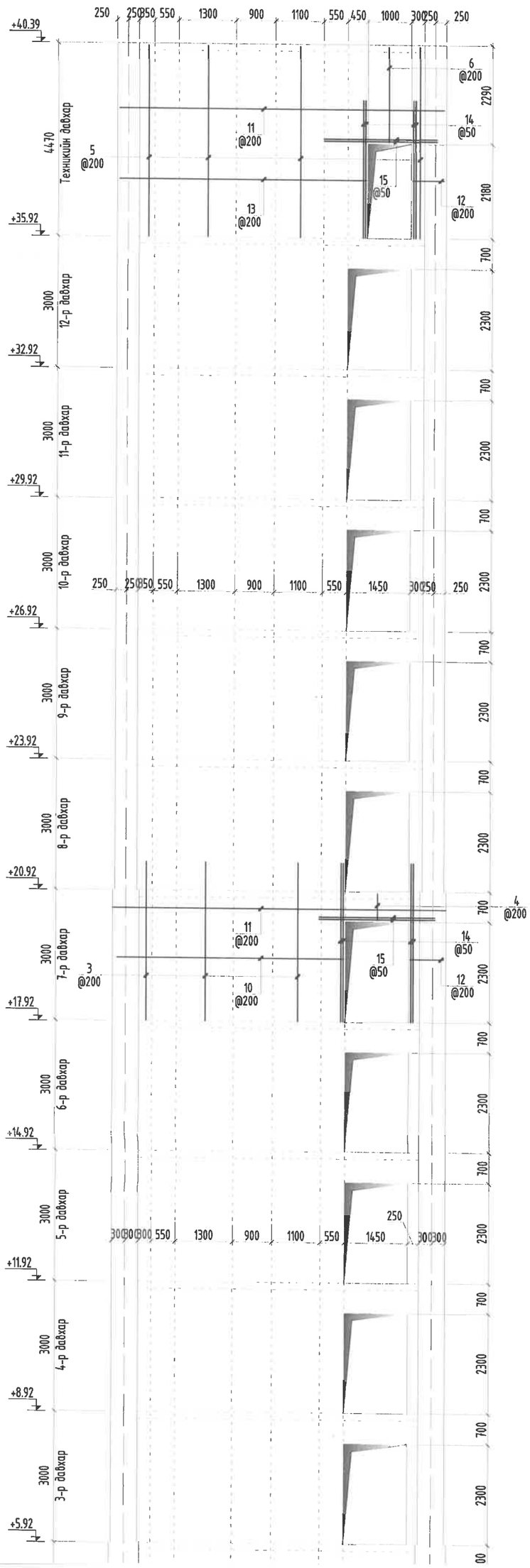

Хэсгийн тодорхойлолт

Поз	2	4	5	6	7
Зураг	150 1340 150	150 620 150	4420 250	150 2210 250	5270 150
Поз	8	10	12	13	17
Зураг	150 820	5200 150	150 820	5570 150	130 840 210 760
Поз	18				
Зураг	65 170 65				

Цутгамал төмөр бетон бүтээцийн материалын тодорхойлолт								
Поз	Тэмдэглэгээ	Нэр				Тоо ширхэг	Жин /кг/ Нэгж	Жин /кг/ Нийт
		Цутгамал хана ЦХ-15-н арматур				1	4851	4851
		Босоо арматур				1	1374	1374
1		⌀	16	ГОСТ 5781-82* /А400/ L=	4320	24	6.81841	163.642
2		⌀	16	ГОСТ 5781-82* /А400/ L=	1640	14	2.58847	36.2386
3		⌀	12	ГОСТ 5781-82* /А400/ L=	3600	288	3.19613	920.486
4		⌀	12	ГОСТ 5781-82* /А400/ L=	920	168	0.81679	137.221
5		⌀	12	ГОСТ 5781-82* /А400/ L=	4670	28	4.14609	116.091
6		⌀	12	ГОСТ 5781-82* /А400/ L=	2610	10	2.31719	23.1719

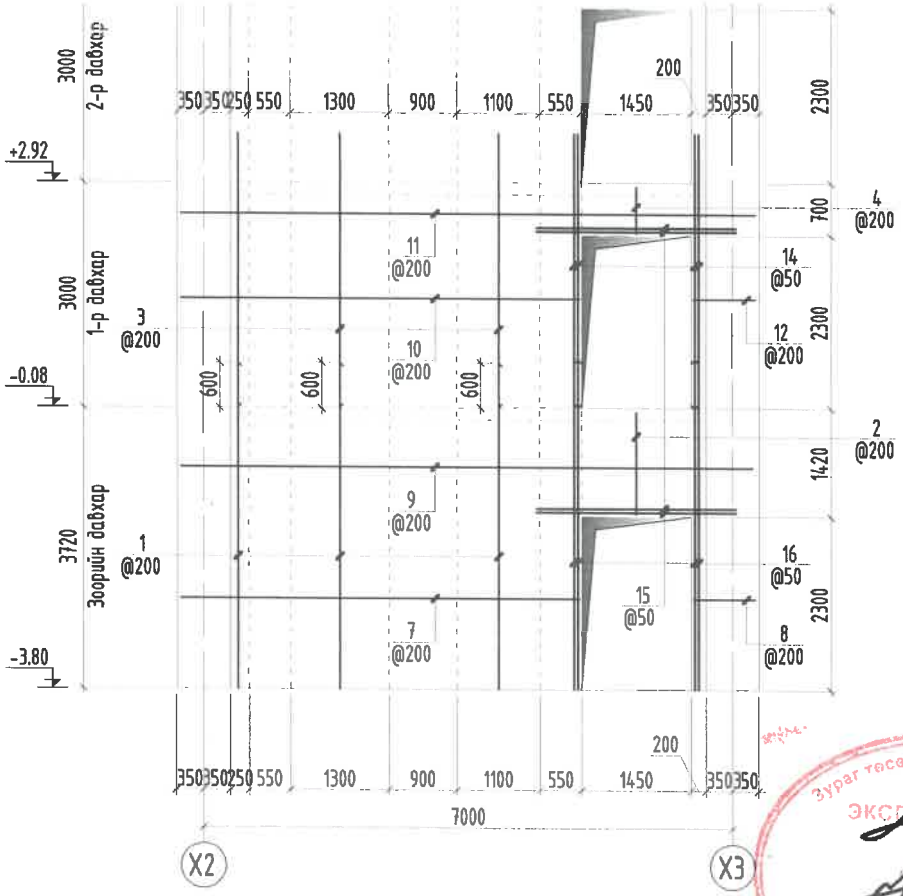

		Хэвтээ арматур				1	3477	3477
7		⌀	16	ГОСТ 5781-82* /А400/ L=	5420	24	8.55458	205.31
8		⌀	16	ГОСТ 5781-82* /А400/ L=	970	24	1.53099	36.7437
9		⌀	16	ГОСТ 5781-82* /А400/ L=	7200	20	11.364	227.28
10		⌀	12	ГОСТ 5781-82* /А400/ L=	5350	264	4.74981	1253.95
11		⌀	12	ГОСТ 5781-82* /А400/ L=	7200	68	6.39226	434.674
12		⌀	12	ГОСТ 5781-82* /А400/ L=	970	284	0.86118	244.575
13		⌀	12	ГОСТ 5781-82* /А400/ L=	5720	20	5.0783	101.566
14	хучитгэл	⌀	16	ГОСТ 5781-82* /А400/ L=	3600	104	5.68201	590.929
15	хучитгэл	⌀	16	ГОСТ 5781-82* /А400/ L=	2600	56	4.10367	229.806
16	хучитгэл	⌀	16	ГОСТ 5781-82* /А400/ L=	4370	8	6.89733	55.1786
17	хомут	⌀	8	ГОСТ 5781-82* /А240/ L=	1940	96	0.76549	73.4873
18	200 хана	⌀	6	ГОСТ 5781-82* /А240/ L=	300	356	0.06659	23.7046
		Бетон орц, В25				V=46.55м³		

Зураг төсөлд магадлагаа хийсэн
ЭКСПЕРТ М
1-48
БАРИЛГЫН ХЯНАЛТЫН ГАЗАР

Тайлбар:

1. Энэ зургийг ББ-н холбогдох хуудастай хамт үзнэ.
2. Ажлын арматурын анги А400, А240.
3. Бүтээцийн бетоны анги В25.
4. Цутгамал төмөр бетон бүтээцийг хэв хашмалд бэлтгэж цутгасны дараагаар бэхжилтийн 70%-д хүрсэний дараа хэв хашмалыг авна.
5. Цутгамал төмөр бетон бүтээцийн хамгаалах үеийн зузаан 20мм байна.
6. Цутгамал бетон, төмөр бетон бүтээцийн ажлыг БНБД 52-02-05-ийн дагуу хийж гүйцэтгэнэ.
7. Цутгамал хананд тусгагдаагүй цахилгаан, зарим нэг салхивч, цэвэр бохирын нүхийг холбогдох зургаас нь харж гаргана.

Энэхүү зураг нь "ББСМО"ХХК-ийн ОЮУНЫ ӨМЧ тул зохиогчийн эзэмшлийн эрхийг хуулиар хамгаалагдсан болно.

ББСМО	УЛААНБААТАР ХОТ, ЧИНГЭЛТЭЙ ДҮҮРЭГ 14, 18-Р ХОРОО, СҮХБААТАР ДҮҮРЭГ 14-Р ХОРОО "СЭЛБЭ ДЗД ТӨВ" 71 АЙЛЫН ОРОН СУУЦНЫ БАРИЛГА				
	Цутгамал хана ЦХ-15 арматурчлал, материалын түүвэр				Ye шат: А3
Захирал	Б.Сүнжидмаа	ЕГ Шифр: ББ-04/2025	Масштаб: М1: 100	Огноо: 2025	
Инженер	Н.Түвшинтөгөлдөр				
Гүйцэтгэсэн	Н.Түвшинтөгөлдөр	ТГ Шифр:	Зургийн дугаар: ББ-132	Хуудас: 150	
Шалгасан	Б.Ганзориг				

Хаяг: БЗД, 30-р хороо "ББСМО" ХХК-н байр
Утас: 77116139, 99116139, 95103339.
И-мэйл:bbsmo_ub@yahoo.com, Вэб:BBSMO.mn

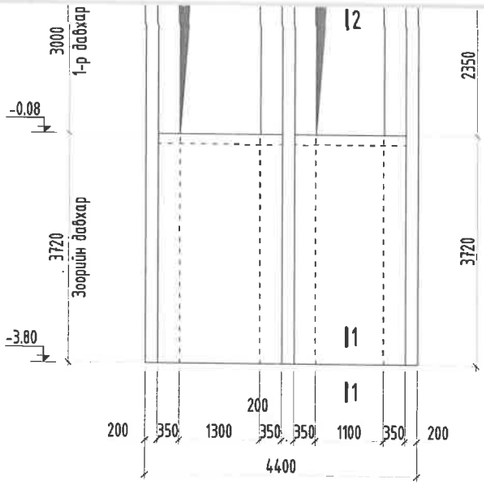

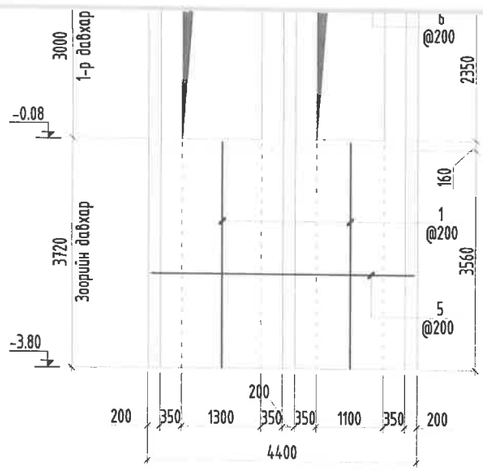

Зүсэг	200	150	150	150	250
Поз	5; 6	8			
Загвар	250 4300 250	65 170 65			

Цутгамал төмөр бетон бүтээцийн материалын тодорхойлолт

Поз	Тэмдэглэгээ	Нэр				Тоо ширхэг	Жин /кг/ Нэгж	Нийт
		Цутгамал хана ЦХ-16-н арматур				1	1287	1287
		Босоо арматур				1	392.6	392.6
1		Ф	16	ГОСТ 5781-82* /А400/ L=	3870	22	6.10816	134.38
2		Ф	12	ГОСТ 5781-82* /А400/ L=	870	242	0.7724	186.92
3		Ф	12	ГОСТ 5781-82* /А400/ L=	1370	22	1.21631	26.7587
4		Ф	12	ГОСТ 5781-82* /А400/ L=	2280	22	2.02422	44.5328
		Хэвтээ арматур				1	894.7	894.7
5		Ф	16	ГОСТ 5781-82* /А400/ L=	4800	38	7.57601	287.889
6		Ф	12	ГОСТ 5781-82* /А400/ L=	4700	66	4.17273	275.4
7	хүчитгэл	Ф	16	ГОСТ 5781-82* /А400/ L=	4300	48	6.78685	325.769
8	200 хана	Ф	6	ГОСТ 5781-82* /А240/ L=	300	84	0.06659	5.59323
		Бетон орц, В25				V=26.28м³		

Тайлбар:

1. Энэ зургийг ББ-н холбогдох хуудастай хамт үзнэ.
2. Ажлын арматурын анги А400, А240.
3. Бүтээцийн бетоны анги В25.
4. Цутгамал төмөр бетон бүтээцийг хэв хашмалд бэлтгэж цутгасны дараагаар бэхжилтийн 70%-д хүрсэний дараа хэв хашмалыг авна.
5. Цутгамал төмөр бетон бүтээцийн хамгаалах үеийн зузаан 20мм байна.
6. Цутгамал бетон, төмөр бетон бүтээцийн ажлыг БНБД 52-02-05-ийн дагуу хийж гүйцэтгэнэ.
7. Цутгамал ханаанд тусгагдаагүй цахилгаан, зарим нэг салхивч, цэвэр бохирын нүхийг холбогдох зургаас нь харж гаргана.

Энэхүү зураг нь "ББСМО"ХХК-ийн ОЮУНЫ ӨМЧ тул зохиогчийн зөвшөөрөлгүйгээр өөрчлөх болон ашиглахыг хориглоно.

ББСМО
Хаяг: БЗД, 30-р хороо "ББСМО" ХХК-н байр
Утас: 77116139, 99116139, 95103339.
И-мэйл:bbsmo_ub@yahoo.com, ВэБ:BBSMO.mn

УЛААНБААТАР ХОТ, ЧИНГЭЛТЭЙ ДҮҮРЭГ 14, 18-Р ХОРОО, СҮХБААТАР ДҮҮРЭГ 14-Р ХОРОО
"СЭЛБЭ ДЭД ТӨВ" 71 АЙЛЫН ОРОН СУУЦНЫ БАРИЛГА

Цутгамал хана ЦХ-16 дэлгэзэс, арматурчлал, материалын түүвэр

Ye шат: АЗ

Захирал	Б.Сүнжидмаа	ЕГ Шифр: ББ-04/2025	Масштаб: М1: 100	Огноо: 2025
Инженер	Н.Түвшинтөгөлдөр			
Гүйцэтгэсэн	Н.Түвшинтөгөлдөр	ТГ Шифр:	Зургийн дугаар: ББ-133	Хуудас: 150
Шалгасан	Б.Ганзориг			

Цутгамал хана ЦХ-16 дэлгээс
/М1:100/

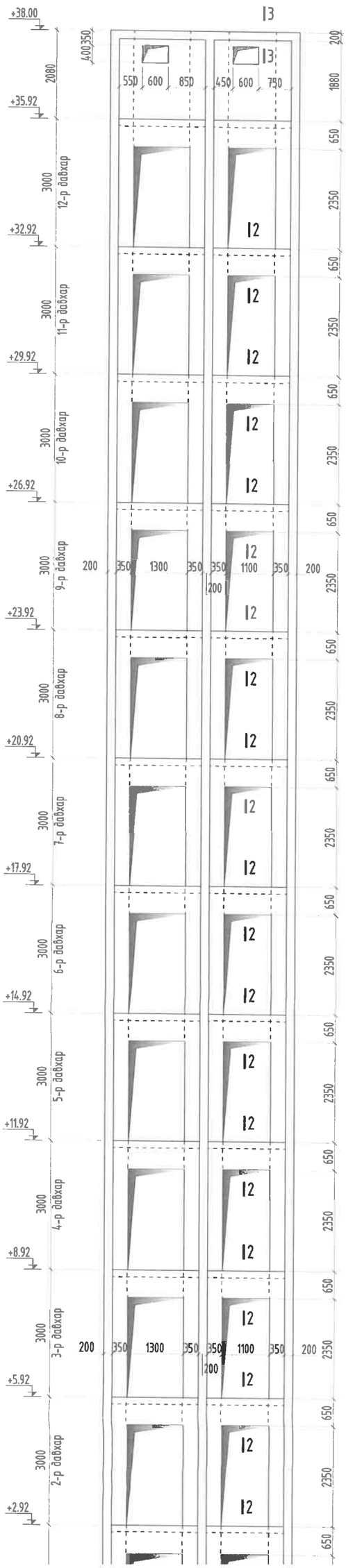

Цутгамал хана ЦХ-16 арматурчлал
/М1:100/

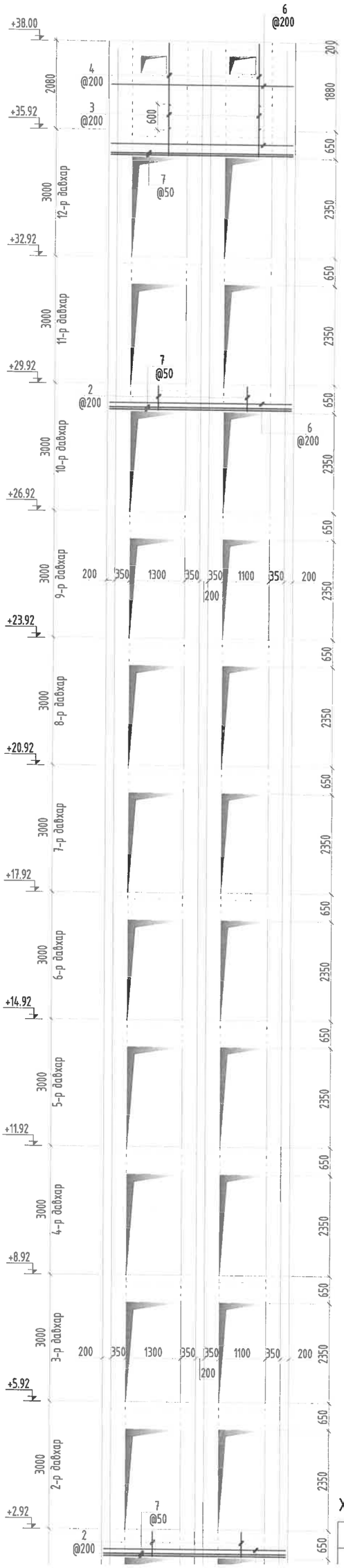

Огтлол 1-1
/М1:25/

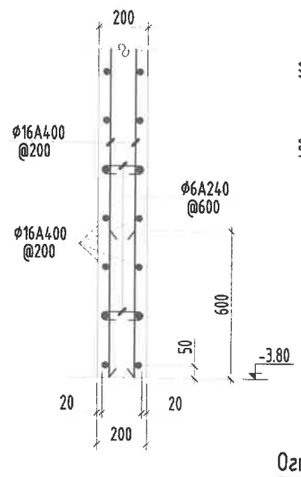

Огтлол 2-2
/М1:25/

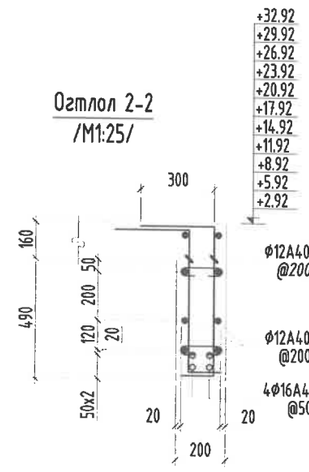

Огтлол 3-3
/М1:25/

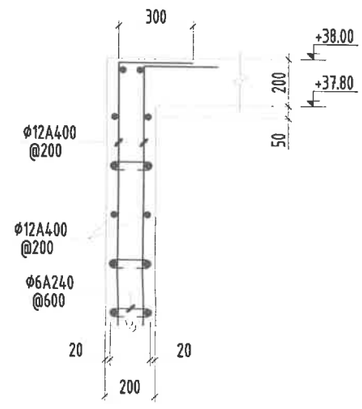

Хэсгийн тодорхойлолт

Поз	1	2	3	4
Р	3630	530	1330	2020

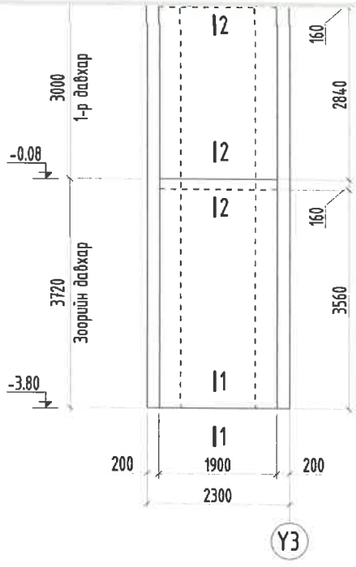

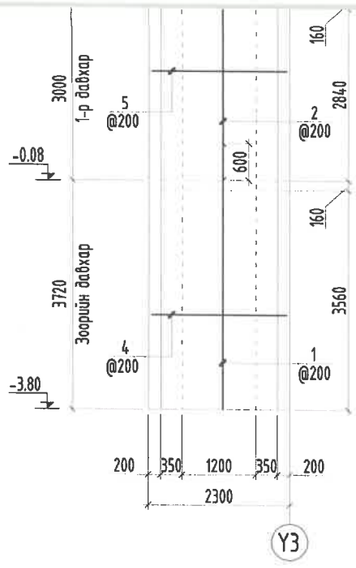

Тайлбар:

1. Энэ зургийг ББ-н холбогдох хуудастай хамт үзнэ.
2. Ажлын арматурын анги А400, А240.
3. Бүтээцийн бетоны анги В25.
4. Цутгамал төмөр бетон бүтээцийг хэв хашмалд бэлтгэж цутгасны дараагаар бэхжилтийн 70%-д хүрсэний дараа хэв хашмалыг авна.
5. Цутгамал төмөр бетон бүтээцийн хамгаалах үеийн зузаан 20мм байна.
6. Цутгамал бетон, төмөр бетон бүтээцийн ажлыг БНБД 52-02-05-ийн дагуу хийж гүйцэтгэнэ.
7. Цутгамал хананд тусгагдаагүй цахилгаан, зарим нэг салхивч, цэвэр бохирын нүхийг холбогдох зургаас нь харж гаргана.

Энэхүү зураг нь "ББСМО"ХХК-ийн ОЮУНЫ ӨМЧ тул зохиогчийн зөвшөөрөлгүйгээр өөрчлөх болон ашиглахыг хориглоно.

ББСМО	УЛААНБААТАР ХОТ, ЧИНГЭЛТЭЙ ДҮҮРЭГ 14, 18-Р ХОРОО, СҮХБААТАР ДҮҮРЭГ 14-Р ХОРОО "СЭЛБЭ ДЭД ТӨВ" 71 АЙЛЫН ОРОН СУУЦНЫ БАРИЛГА				
	Цутгамал хана ЦХ-17 дэлгэрэнгүй, арматурчлал, материалын түүвэр				Үе шат: АЗ
	Захирал	Б.Сүнжидмаа	ЕГ Шифр: ББ-04/2025	Масштаб: М1: 100	Огноо: 2025
	Инженер	Н.Түвшинтөгөлдөр			
	Гүйцэтгэсэн	Н.Түвшинтөгөлдөр	ТГ Шифр:	Зургийн дугаар: ББ-134	Хуудас: 150
	Шалгасан	Б.Ганзориг			

Хаяг: БЗД, 30-р хороо "ББСМО" ХХК-н байр
Утас: 77116139, 99116139, 95103339.
И-мэйл:bbsmo_ub@yahoo.com, Вэб:BBSMO.mn

Цутгамал хана ЦХ-17 дэлгээс
/М1:100/

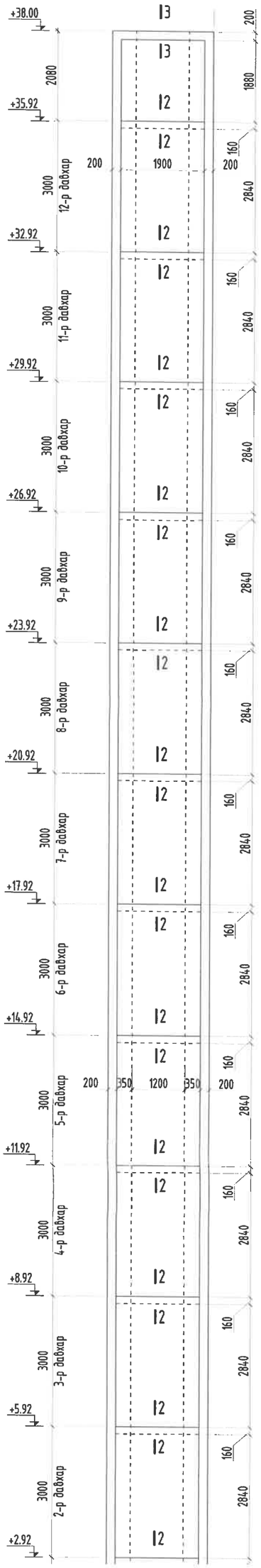

Цутгамал хана ЦХ-17 дэлгээс
/М1:100/

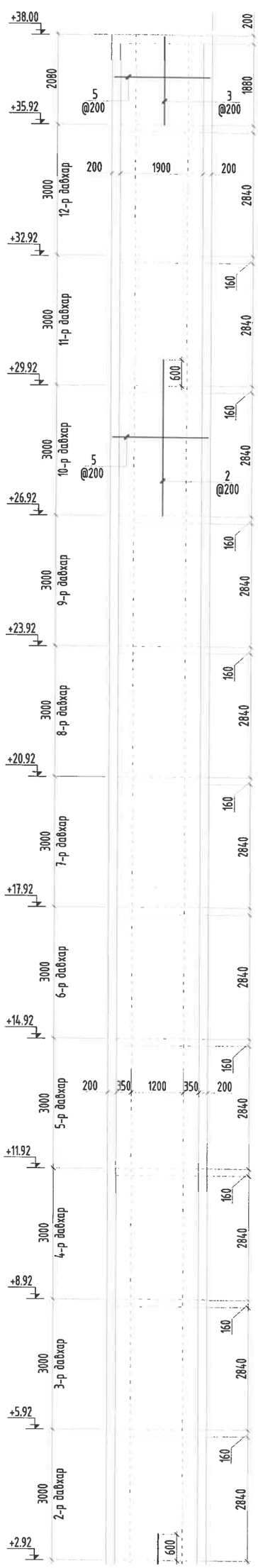

Огтлол 1-1
/М1:25/

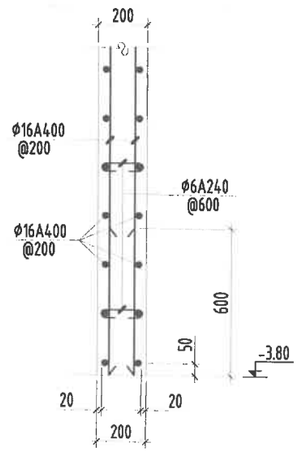

Огтлол 2-2
/М1:25/

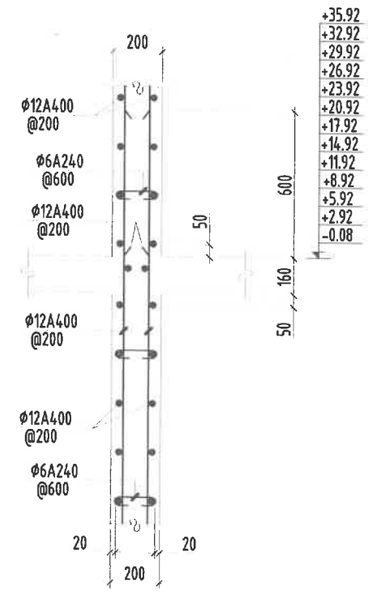

Огтлол 3-3
/М1:25/

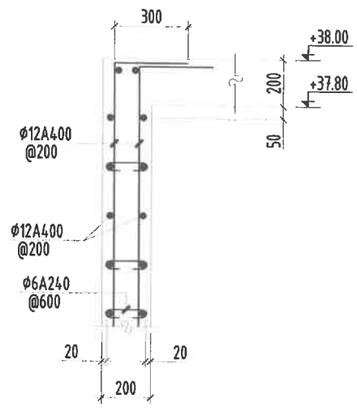

Хэсгийн тодорхойлолт

Поз	3	4	5	6
Загвар	250 — 2030	250 — 2200 — 250	200 — 2200 — 200	65 — 170 — 65

Цутгамал төмөр бетон бүтээцийн материалын тодорхойлолт									
Поз	Тэмдэглэгээ	Нэр					Тоо ширхэг	Жин /кг/ Нэгж	Жин /кг/ Нийт
		Цутгамал хана ЦХ-17-н арматур					3	1559	4678
		Басоо арматур					1	566.4	566.4
1		Ф	16	ГОСТ 5781-82* /А400/ L=	4320		12	6.81841	81.8209
2		Ф	12	ГОСТ 5781-82* /А400/ L=	3600		144	3.19613	460.243
3		Ф	12	ГОСТ 5781-82* /А400/ L=	2280		12	2.02422	24.2906
		Хэвтээ арматур					1	993.1	993.1
4		Ф	16	ГОСТ 5781-82* /А400/ L=	2700		38	4.26151	161.937
5		Ф	12	ГОСТ 5781-82* /А400/ L=	2600		354	2.30832	817.144
6	200 хана	Ф	6	ГОСТ 5781-82* /А240/ L=	300		210	0.06659	13.9831
		Бетон орц, В25					V=15.81x3=47.43м³		

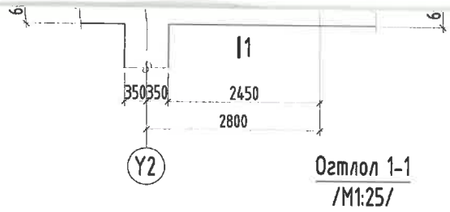

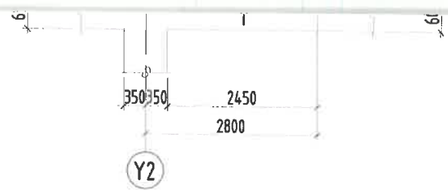

Огтлол 1-1
/M1:25/

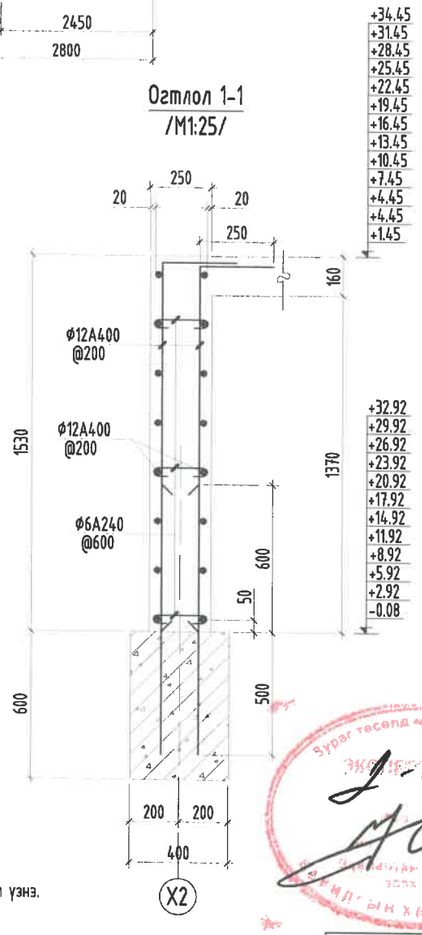

Хэсгийн тодорхойлолт

Поз	3	4
Загвар	250 / 1480	70 / 220 / 70

Цутгамал төмөр бетон бүтээцийн материалын тодорхойлолт								
Поз	Тэмдэглэгээ	Нэр				Тоо ширхэг	Жин /кг/ Нэгж	Жин /кг/ Нийт
		Цутгамал хана ЦХ-18-н арматур				12	89.85	1078
		Босоо арматур				1	89.85	89.85
1		Ф	12	ГОСТ 5781-82* /А400/ L=	1100	24	0.9766	23.4383
2		Ф	12	ГОСТ 5781-82* /А400/ L=	1730	24	1.53592	36.862
3		Ф	12	ГОСТ 5781-82* /А400/ L=	2300	14	2.04197	28.5876
4	250 хана	Ф	6	ГОСТ 5781-82* /А240/ L=	360	12	0.0799	0.95884
		Бетон орц, В25				V=0.9x12=10.8м³		

Тайлбар:

1. Энэ зургийг ББ-н холбогдох хуудастай хамт үзнэ.
2. Ажлын арматурын анги А400, А240.
3. Бүтээцийн бетоны анги В25.
4. Цутгамал төмөр бетон бүтээцийг хэв хашмалд бэлтгэж цутгасны дараагаар бэхжилтийн 70%-д хүрсэний дараа хэв хашмалыг авна.
5. Цутгамал төмөр бетон бүтээцийн хамгаалах үеийн зузаан 20мм байна.
6. Цутгамал бетон, төмөр бетон бүтээцийн ажлыг БНбД 52-02-05-ийн дагуу хийж гүйцэтгэнэ.
7. Цутгамал хананд тусгагдаагүй цахилгаан, зарим нэг салхивч, цэвэр бохирын нүхийг холбогдох зургаас нь харж гаргана.

Зураг төсөлд мөгөдлөг хийсэн

Энэхүү зураг нь "ББСМО"ХХК-ийн ОЮУНЫ ӨМЧ тул зохиогчийн эрхшөөрөлгүйгээр өөрчлөх болон ашиглахыг хориглоно.

ББСМО
БАРИЛГЫН ҮЙЛ ТООЛОГ, ЗӨВЛӨХ ҮЙЛЧИЛГЭЭ

Хаяг: БЗД, 30-р хороо "ББСМО" ХХК-н байр
Утас: 77116139, 99116139, 95103339.
И-мэйл:bbsmo_cb@yahoo.com, Вэб:BBSMO.mn

УЛААНБААТАР ХОТ, ЧИНГЭЛТЭЙ ДҮҮРЭГ 14, 18-Р ХОРОО, СҮХБААТАР ДҮҮРЭГ 14-Р ХОРОО
"СЭЛБЭ ДЭД ТӨВ" 71 АЙЛЫН ОРОН СУУЦНЫ БАРИЛГА

Цутгамал хана ЦХ-18 дэлгэрэг, арматурчлал, материалын түүвэр

Захирал	Б.Сүнжидмаа	ЕГ Шифр: ББ-04/2025	Масштаб: М1: 100	Огноо: 2025
Инженер	Н.Түвшинтөгөлдөр			
Гүйцэтгэсэн	Н.Түвшинтөгөлдөр	ТГ Шифр:	Зургийн дугаар: ББ-135	Хуудас: 150
Шалгасан	Б.Ганзориг			

Ye шат: А3

Цутгамал хана ЦХ-18 дэлгээс
/M1:100/

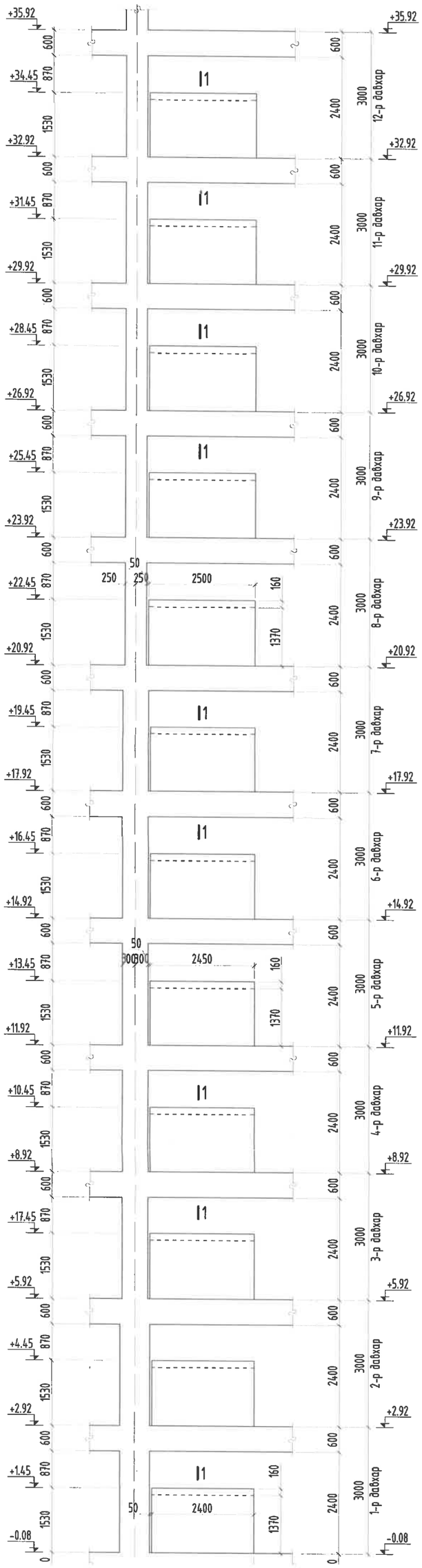

Цутгамал хана ЦХ-18 дэлгээс
/M1:100/

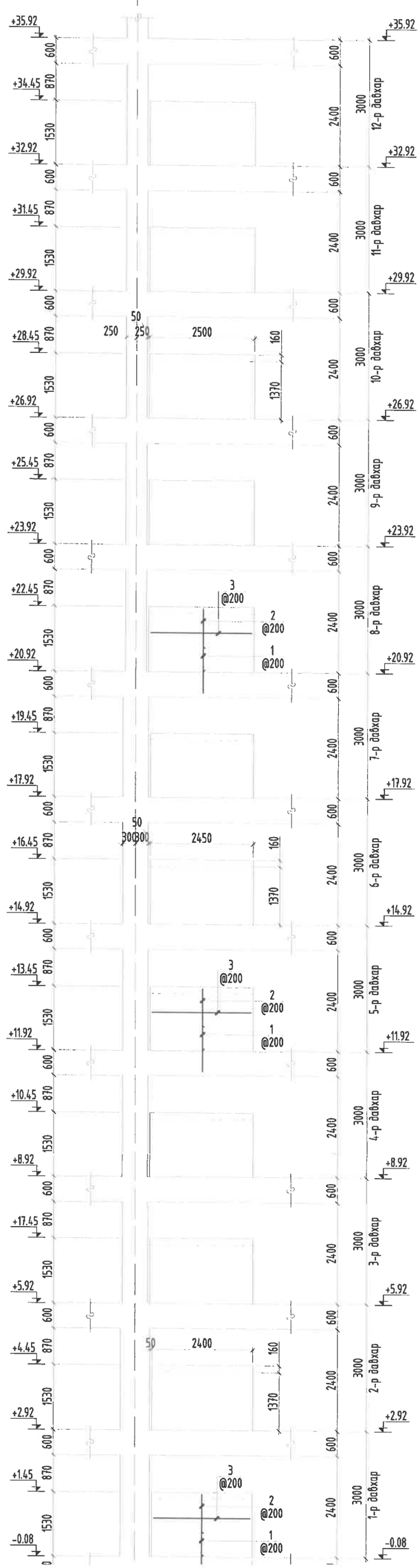

ЗООРИЙН ДАВХРЫН ХАНЫН ТОР, ЯЛУУНЫ БАЙГУУЛАЛТ М1:100

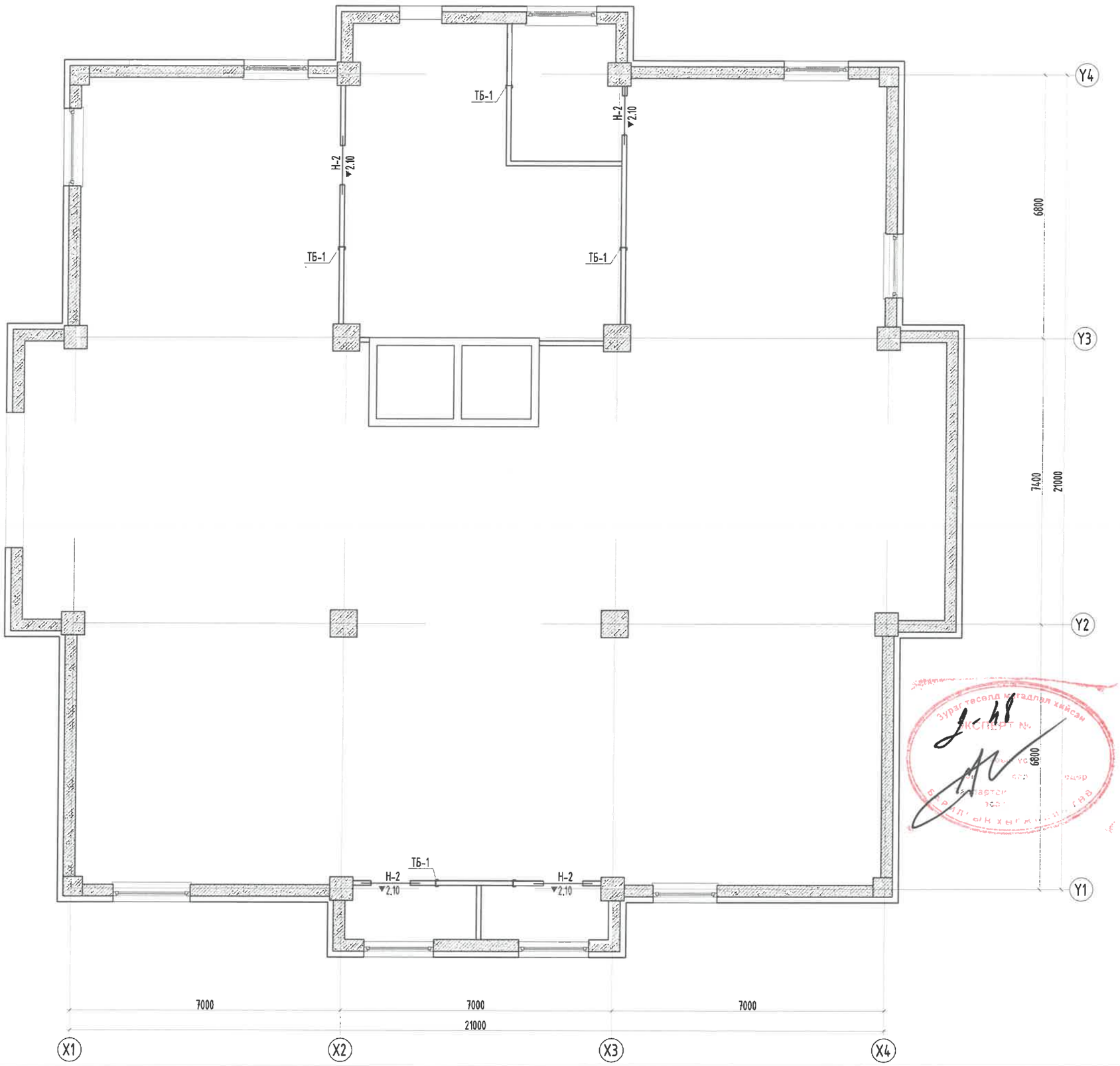

Тайлбар:

1. Энэ зургийг ББ-ийн бусад хуудастай хамт үзнэ.
2. 120мм тоосгон ханын өрлөгийг өндрийн дагуу 675мм 9уе тутамд Ф5В500-аар нийт ханын уртын дагуу арматурчлана.
3. 200мм блокон ханын өрлөгийг өндрийн дагуу 750мм 3уе тутамд Ф5В500-аар нийт ханын уртын дагуу арматурчлана.
4. Ялууг В1.038-1 дэвтэр-1-ээс сонгож авлаа. Ялууг 1.5м-ээс бага өргөнтэй нүхэн дээр нэг талд нь 25см, 1.5м-ээс дээш өргөнтэй нүхэн дээр нэг талд нь 35см суулгаж өгнө.
5. Хаалганы ялууны доод түвшинг тухайн давхрын шалнаас +2.10-аар авав.
6. Дотор ханыг өрхдөө агааржуулалтын нүхийг зурагт заасны дагуу гаргаж өгнө.
7. 3м-с урт дотор ханыг хучилттай бэхэлж өгнө.
8. Хамар ханыг хучилттай бэхлэхдээ бэхэлгээг 2.0м алхамтай тавьж бэхлэнэ.

Блок схем:

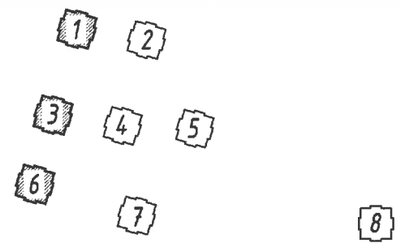

Ye шат:	АЖЛЫН ЗУРАГ
ББСМО БАРИЛГЫН ЗУРАГ ТӨСӨЛ, ЗӨВЛӨХ ҮЙЛЧИЛГЭЭ	Хаяг: БЗД, 30-р хороо "ББСМО"ХХК-н байр Утас:77116139,99116139, 95103339 И-мэйл: bbsmo08@gmail.com info@bbsmo.mn Вэб: BBSMO.mn
Захирал	Б.Сүнжидмаа
Инженер	Н.Түвшинтөгөлдөр
Гүйцэтгэсэн	Н.Түвшинтөгөлдөр
Шалгасан	Б.Ганзориг

УЛААНБААТАР ХОТ, ЧИНГЭЛТЭЙ ДҮҮРЭГ 14, 18-Р ХОРОО, СҮХБААТАР ДҮҮРЭГ 14-Р ХОРОО
"СЭЛБЭ ДЭД ТӨВ" 71 АЙЛЫН ОРОН СУУЦНЫ БАРИЛГА

Зоорийн давхрын ханын тор, ялууны байгуулалт /1, 3, 6-блок/

Масштаб: М1: 100	Зургийн дугаар: ББ- 136	Хуудас: 150
ЕГ Шифр: ББ-04/2025	ТГ Шифр:	Огноо: 2025

ЗООРИЙН ДАВХРЫН ХАНЫН ТОР, ЯЛУУНЫ БАЙГУУЛАЛТ М1:100

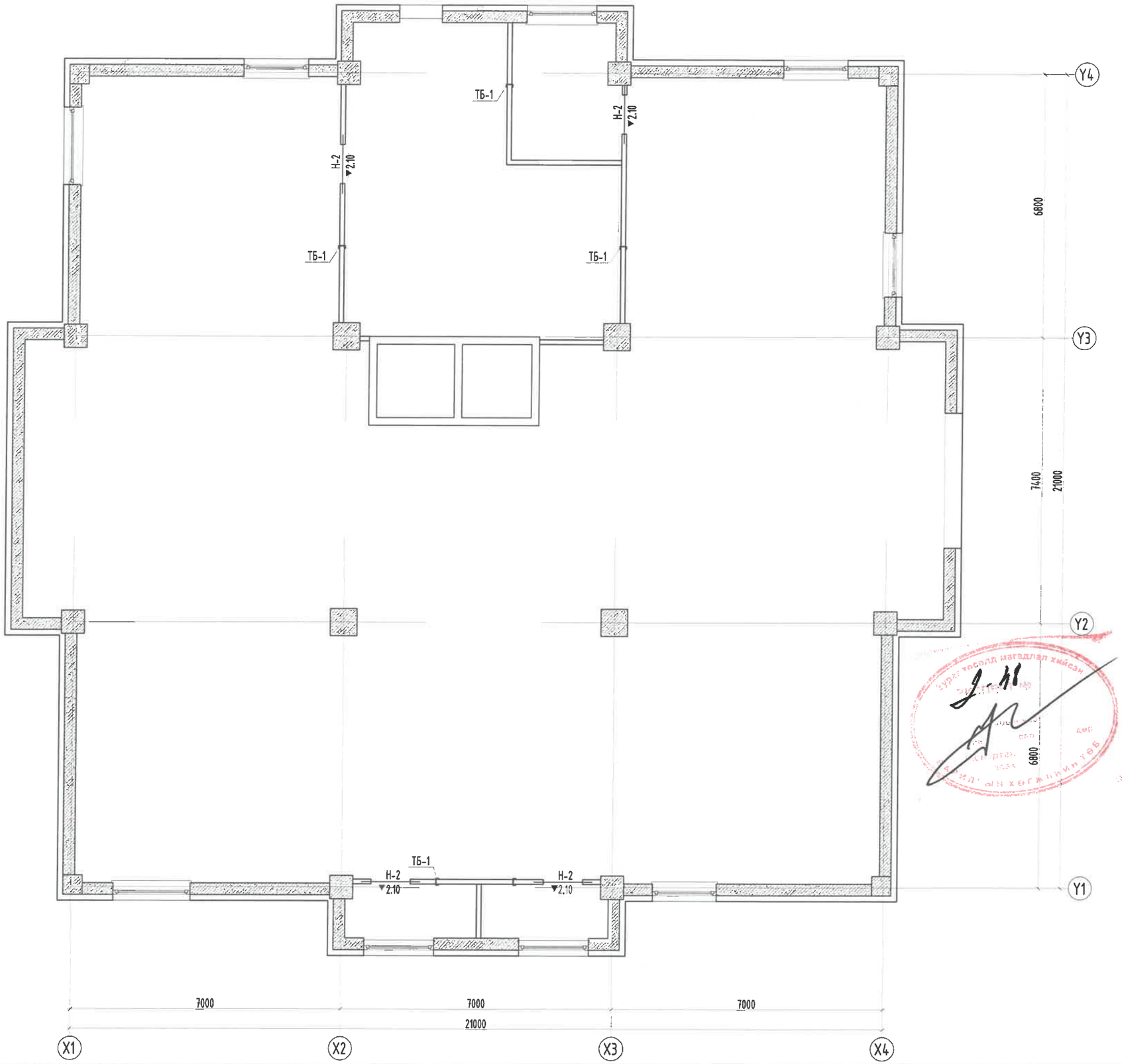

Тайлбар:

1. Энэ зургийг ББ-ийн бусад хуудастай хамт үзнэ.
2. 120мм тоосгон ханын өрлөгийг өндрийн дагуу 675мм 9уе тутамд Ф5В500-аар нийт ханын уртын дагуу арматурчлана.
3. 200мм блокон ханын өрлөгийг өндрийн дагуу 750мм 3уе тутамд Ф5В500-аар нийт ханын уртын дагуу арматурчлана.
4.Ялууг В1.038-1 дэвтэр-1-ээс сонгож авлаа. Ялууг 1.5м-ээс бага өргөнтэй нүхэн дээр нэг талд нь 25см, 1.5м-ээс дээш өргөнтэй нүхэн дээр нэг талд нь 35см суулгаж өгнө.
5. Хаалганы ялууны доод түвшинг тухайн давхрын шалнаас +2.10-аар авав.
6. Дотор ханыг өрхдөө агааржуулалтын нүхийг зургаг заасны дагуу гаргаж өгнө.
7. 3м-с урт дотор ханыг хучилттай бэхэлж өгнө.
8. Хамар ханыг хучилттай бэхлэхдээ бэхэлгээг 2.0м алхамтай тавьж бэхлэнэ.

Блок схем:

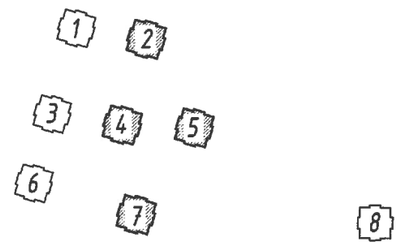

Ye шат:	АЖЛЫН ЗУРАГ
ББСМО БАРИЛГЫН ЗУРАГ ТӨСӨЛ, ЗӨВЛӨХ ҮЙЛЧИЛГЭЭ	Хаяг: БЗД, 30-р хороо "ББСМО"ХХК-н байр Утас:77116139,99116139, 95103339 И-мэйл: bbsmo08@gmail.com info@bbsmo.mn Вэб: BBSMO.mn

Захирал	Б.Сүнжидмаа
Инженер	Н.Түвшинтөгөлдөр
Гүйцэтгэсэн	Н.Түвшинтөгөлдөр
Шалгасан	Б.Ганзориг

УЛААНБААТАР ХОТ, ЧИНГЭЛТЭЙ ДҮҮРЭГ 14, 18-Р ХОРОО, СҮХБААТАР ДҮҮРЭГ 14-Р ХОРОО
"СЭЛБЭ ДЭД ТӨВ" 71 АЙЛЫН ОРОН СУУЦНЫ БАРИЛГА

Зоорийн давхрын ханын тор, ялууны байгуулалт
/2, 4, 5, 7-блок/

Масштаб: М1: 100	Зургийн дугаар: ББ- 137	Хуудас: 150
ЕГ Шифр: ББ-04/2025	ТГ Шифр:	Огноо: 2025

ЗООРИЙН ДАВХРЫН ХАНЫН ТОР, ЯЛУУНЫ БАЙГУУЛАЛТ М1:100

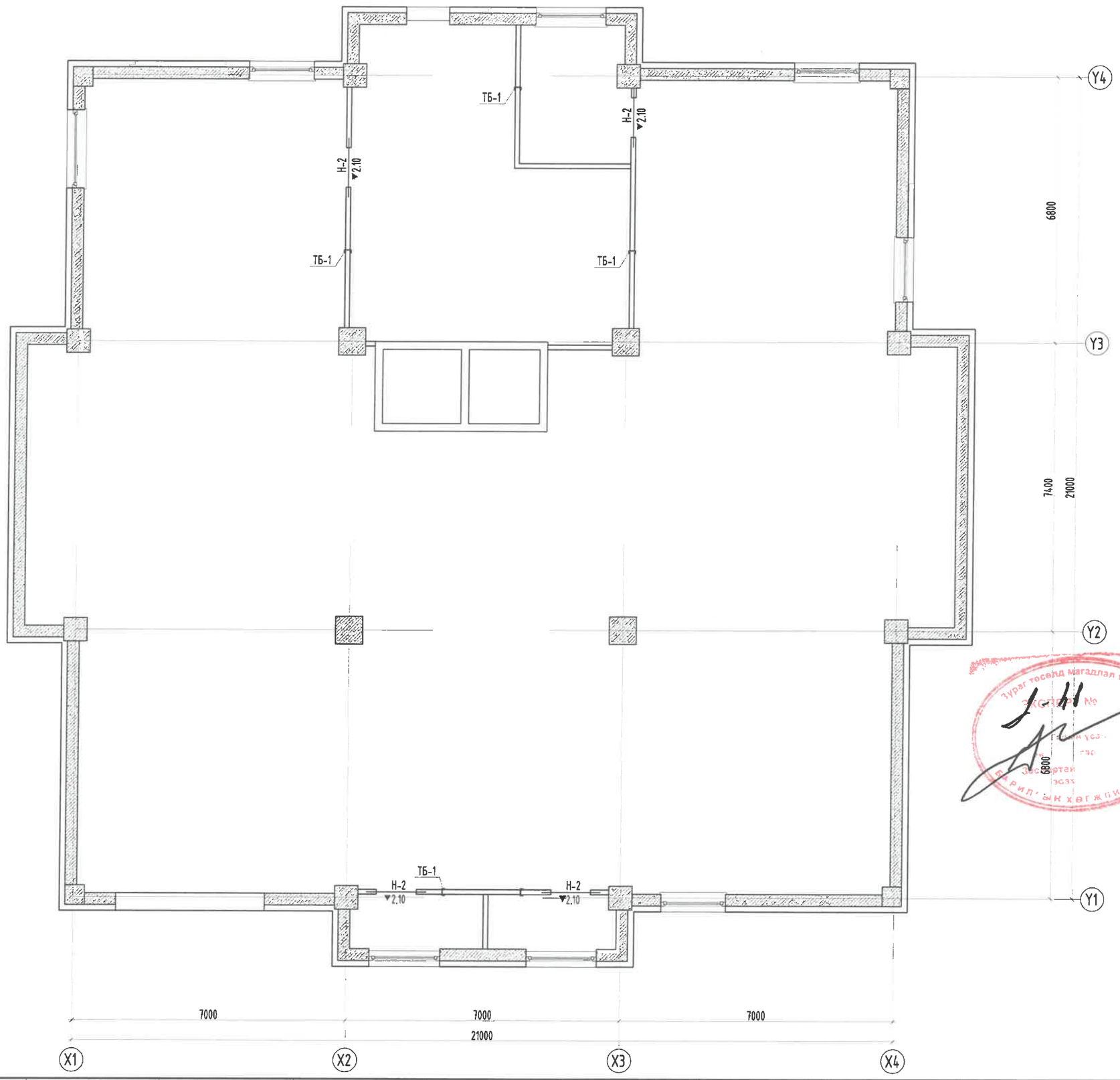

Тайлбар:

1. Энэ зургийг ББ-ийн бусад хуудастай хамт үзнэ.
2. 120мм тоосгон ханын өрлөгийг өндрийн дагуу 675мм 9уе тутамд Ф5В500-аар нийт ханын уртын дагуу арматурчлана.
3. 200мм блокон ханын өрлөгийг өндрийн дагуу 750мм 3уе тутамд Ф5В500-аар нийт ханын уртын дагуу арматурчлана.
4. Ялууг В1.038-1 дэвтэр-1-ээс сонгож авлаа. Ялууг 1.5м-ээс бага өргөнтэй нүхэн дээр нэг талд нь 25см, 1.5м-ээс дээш өргөнтэй нүхэн дээр нэг талд нь 35см суулгаж өгнө.
5. Хаалганы ялууны доод түвшинг тухайн давхрын шалнаас +2.10-аар авав.
6. Дотор ханыг өрөхдөө агааржуулалтын нүхийг зурагт заасны дагуу гаргаж өгнө.
7. Зм-с урт дотор ханыг хучилттай бэхэлж өгнө.
8. Хамар ханыг хучилттай бэхлэхдээ бэхэлгээг 2.0м алхамтай тавьж бэхлэнэ.

Блок схем:

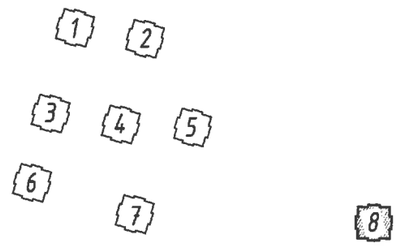

Ye шат:	АЖЛЫН ЗУРАГ
ББСМО БАРИЛЫН ЗУРАГ ТӨСӨЛ, ЗӨВЛӨХ ҮЙЛЧИЛГЭЭ	Хаяг: БЗД, 30-р хороо "ББСМО"ХХК-н байр Утас:77116139,99116139, 95103339 И-мэйл: bbsmo08@gmail.com info@bbsmo.mn Вэб: BBSMO.mn
Захирал	Б.Сүнжидмаа
Инженер	Н.Түвшинтөгөлдөр
Гүйцэтгэсэн	Н.Түвшинтөгөлдөр
Шалгасан	Б.Ганзориг

УЛААНБААТАР ХОТ, ЧИНГЭЛТЭЙ ДҮҮРЭГ 14, 18-Р ХОРОО, СҮХБААТАР ДҮҮРЭГ 14-Р ХОРОО
"СЭЛБЭ ДЭД ТӨВ" 71 АЙЛЫН ОРОН СУУЦНЫ БАРИЛГА

Зоорийн давхрын ханын тор, ялууны байгуулалт /8-блок/

Масштаб: М1: 100	Зургийн дугаар: ББ- 138	Хуудас: 150
ЕГ Шифр: ББ-04/2025	ТГ Шифр:	Огноо: 2025

1-Р ДАВХРЫН ХАНЫН ТОР, ЯЛУУНЫ БАЙГУУЛАЛТ М1:100

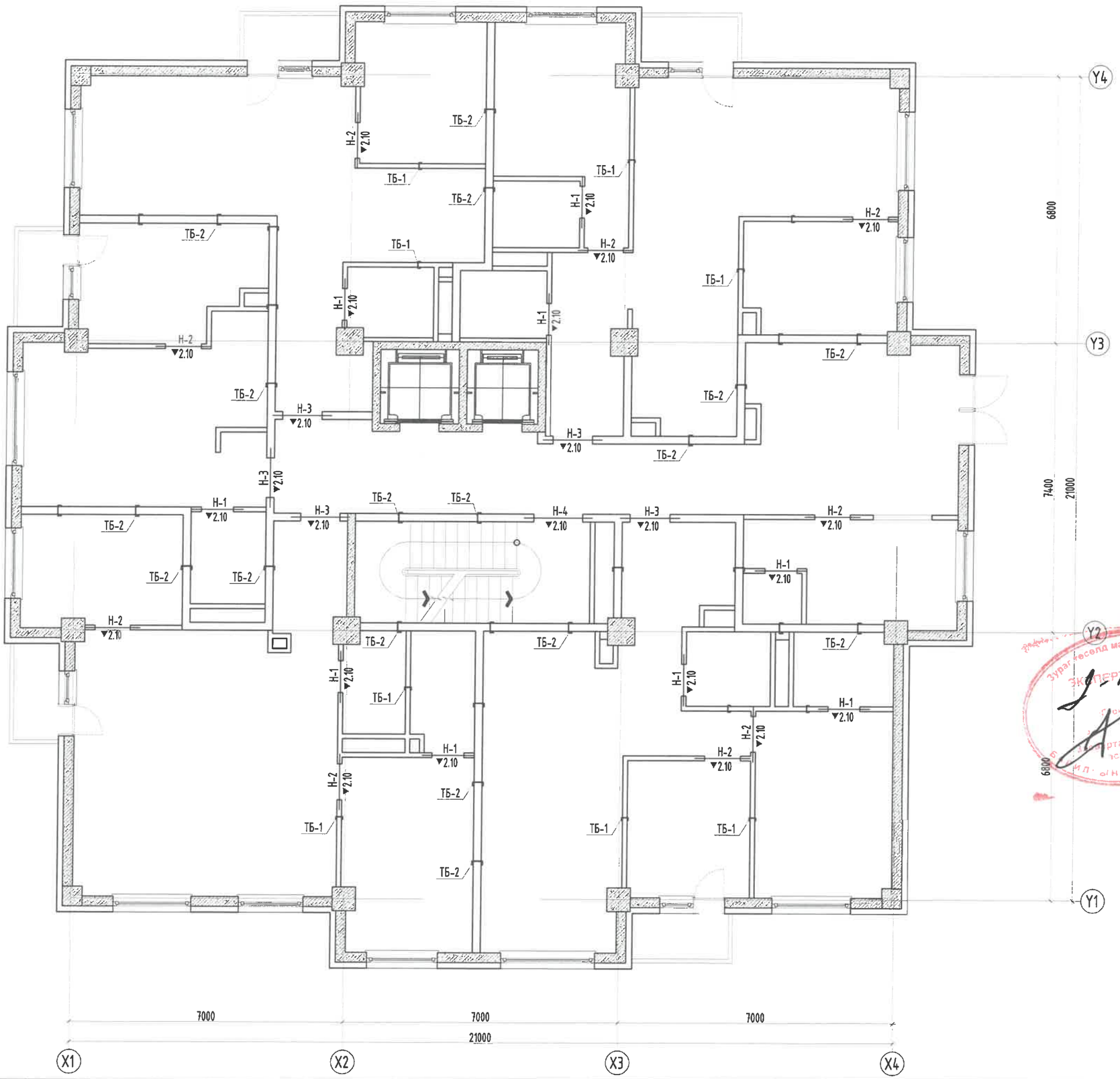

Тайлбар:

1. Энэ зургийг ББ-ийн бусад хуудастай хамт үзнэ.
2. 120мм тоосгон ханын өрлөгийг өндрийн дагуу 675мм 9уе тутамд Ф5В500-аар нийт ханын уртын дагуу арматурчлана.
3. 200мм блокон ханын өрлөгийг өндрийн дагуу 750мм 3уе тутамд Ф5В500-аар нийт ханын уртын дагуу арматурчлана.
4. Ялууг В1.038-1 дэвтэр-1-ээс сонгож авлаа. Ялууг 1.5м-ээс бага өргөнтэй нүхэн дээр нэг талд нь 25см, 1.5м-ээс дээш өргөнтэй нүхэн дээр нэг талд нь 35см суулгаж өгнө.
5. Хаалганы ялууны доод түвшинг тухайн давхрын шалнаас +2.10-аар авав.
6. Дотор ханыг өрөхдөө агааржуулалтын нүхийг зураг заасны дагуу гаргаж өгнө.
7. Зм-с урт дотор ханыг хучилттай бэхэлж өгнө.
8. Хамар ханыг хучилттай бэхлэхдээ бэхэлгээг 2.0м алхамтай тавьж бэхлэнэ.

Блок схем:

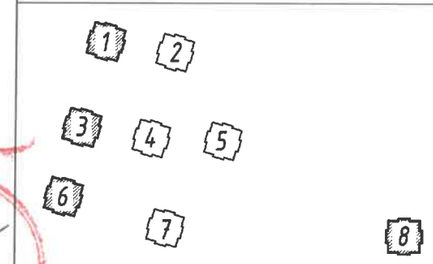

Үе шат:	АЖЛЫН ЗУРАГ
ББСМО БАРИЛГЫН ЗУРАГ ТӨСӨЛ, ЗӨВЛӨХ ҮЙЛЧИЛГЭЭ	Хаяг: БЗД, 30-р хороо "ББСМО"ХХК-н байр Утас:77116139,99116139, 95103339 И-мэйл: bbsmo08@gmail.com info@bbsmo.mn Вэб: BBSMO.mn
Захирал	Б.Сүнжидмаа
Инженер	Н.Түвшинтөгөлдөр
Гүйцэтгэсэн	Н.Түвшинтөгөлдөр
Шалгасан	Б.Ганзориг

УЛААНБААТАР ХОТ, ЧИНГЭЛТЭЙ ДҮҮРЭГ 14, 18-Р ХОРОО, СҮХБААТАР ДҮҮРЭГ 14-Р ХОРОО
"СЭЛБЭ ДЭД ТӨВ" 71 АЙЛЫН ОРОН СУУЦНЫ БАРИЛГА

1-р давхрын ханын тор, ялууны байгуулалт
/1, 3, 6, 8-блок/

Масштаб: М1: 100	Зургийн дугаар: ББ- 139	Хуудас: 150
ЕГ Шифр: ББ-04/2025	ТГ Шифр:	Огноо: 2025

Зураг төсөлд магадлал хийсэн
ЭКСПЕРТ

1-Р ДАВХРЫН ХАНЫН ТОР, ЯЛУУНЫ БАЙГУУЛАЛТ М1:100

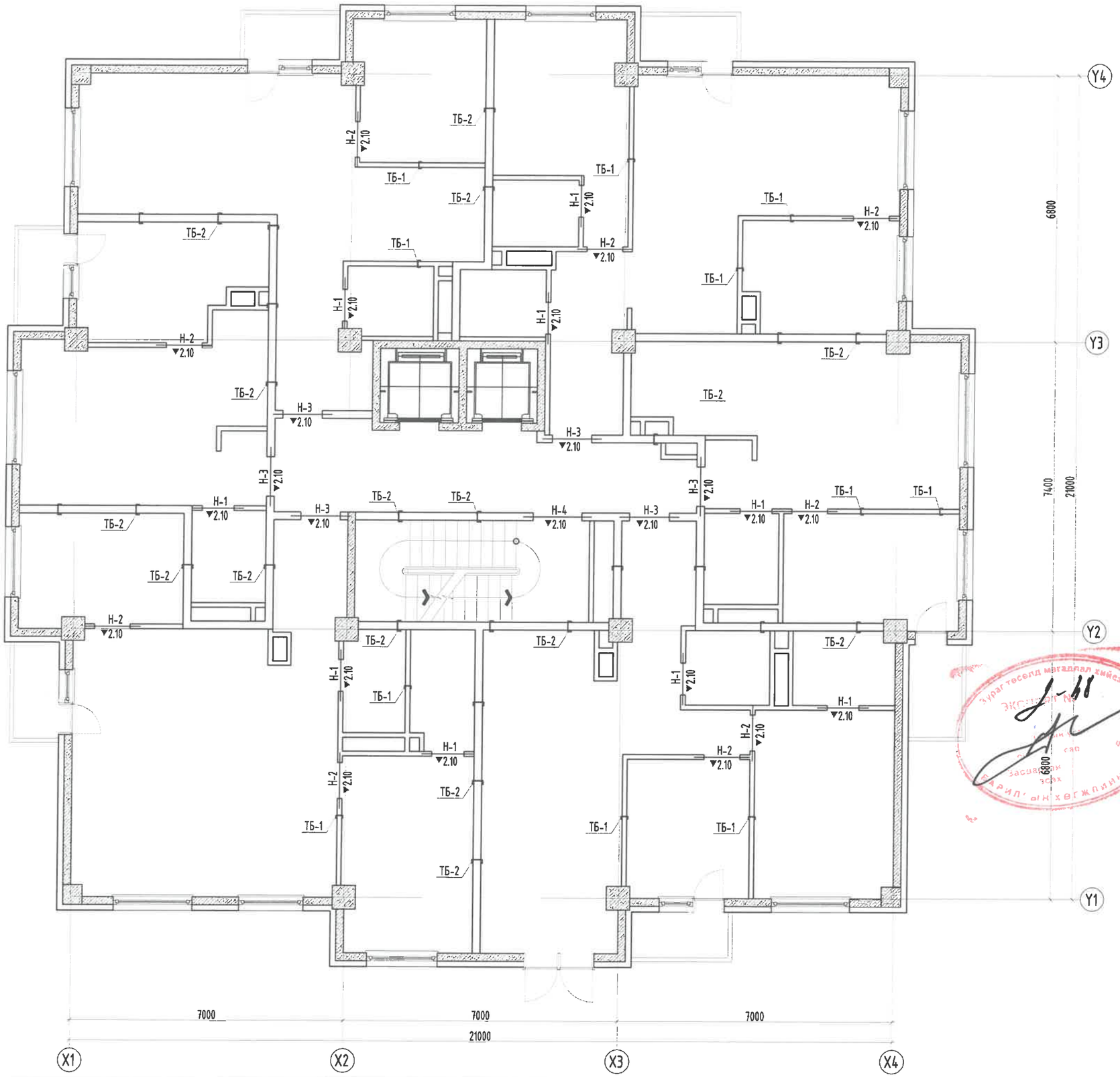

Тайлбар:

1. Энэ зургийг ББ-ийн бусад хуудастай хамт үзнэ.
2. 120мм тоосгон ханын өрлөгийг өндрийн дагуу 675мм 9уе тутамд ф5В500-аар нийт ханын уртын дагуу армаатурчлана.
3. 200мм блокон ханын өрлөгийг өндрийн дагуу 750мм 3уе тутамд ф5В500-аар нийт ханын уртын дагуу армаатурчлана.
4. Ялууг В1.038-1 дэвтэр-1-ээс сонгож аблаа. Ялууг 1.5м-ээс багa өргөнтэй нүхэн дээр нэг талд нь 25см, 1.5м-ээс дээш өргөнтэй нүхэн дээр нэг талд нь 35см суулгаж өгнө.
5. Хаалганы ялууны доод түвшинг тухайн давхрын шалнаас +2.10-аар авав.
6. Дотор ханыг өрөхдөө агааржуулалтын нүхийг зураг заасны дагуу гаргаж өгнө.
7. 3м-с урт дотор ханыг хучилттай бэхэлж өгнө.
8. Хамар ханыг хучилттай бэхлэхдээ бэхэлгээг 2.0м алхамтай тавьж бэхлэнэ.

Блок схем:

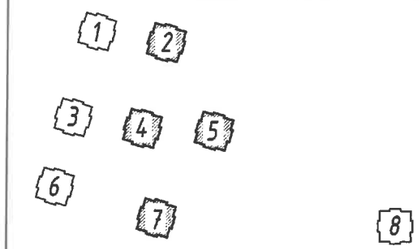

Ye шат:	АЖЛЫН ЗУРАГ
ББСМО БАРИЛГЫН ЗУРАГ ТӨСӨӨ, ЗӨВЛӨХ ҮЙЛЧИЛГЭЭ	Хаяг: БЗД, 30-р хороо "ББСМО"ХХК-н байр Утас:77116139,99116139, 95103339 И-мэйл: bbsmo08@gmail.com info@bbsmo.mn Вэб: BBSMO.mn
Захирал	Б.Сүнжидмаа
Инженер	Н.Түвшинтөгөлдөр
Гүйцэтгэсэн	Н.Түвшинтөгөлдөр
Шалгасан	Б.Ганзориг

УЛААНБААТАР ХОТ, ЧИНГЭЛТЭЙ ДҮҮРЭГ 14, 18-Р ХОРОО, СҮХБААТАР ДҮҮРЭГ 14-Р ХОРОО
"СЭЛБЭ ДЭД ТӨВ" 71 АЙЛЫН ОРОН СУУЦНЫ БАРИЛГА

1-р давхрын ханын тор, ялууны байгуулалт
/2, 4, 5, 7-блок/

Масштаб: М1: 100	Зургийн дугаар: ББ- 140	Хуудас: 150
ЕГ Шифр: ББ-04/2025	ТГ Шифр:	Огноо: 2025

2-12-Р ДАВХРЫН ХАНЫН ТОР, ЯЛУУНЫ БАЙГУУЛАЛТ М1:100

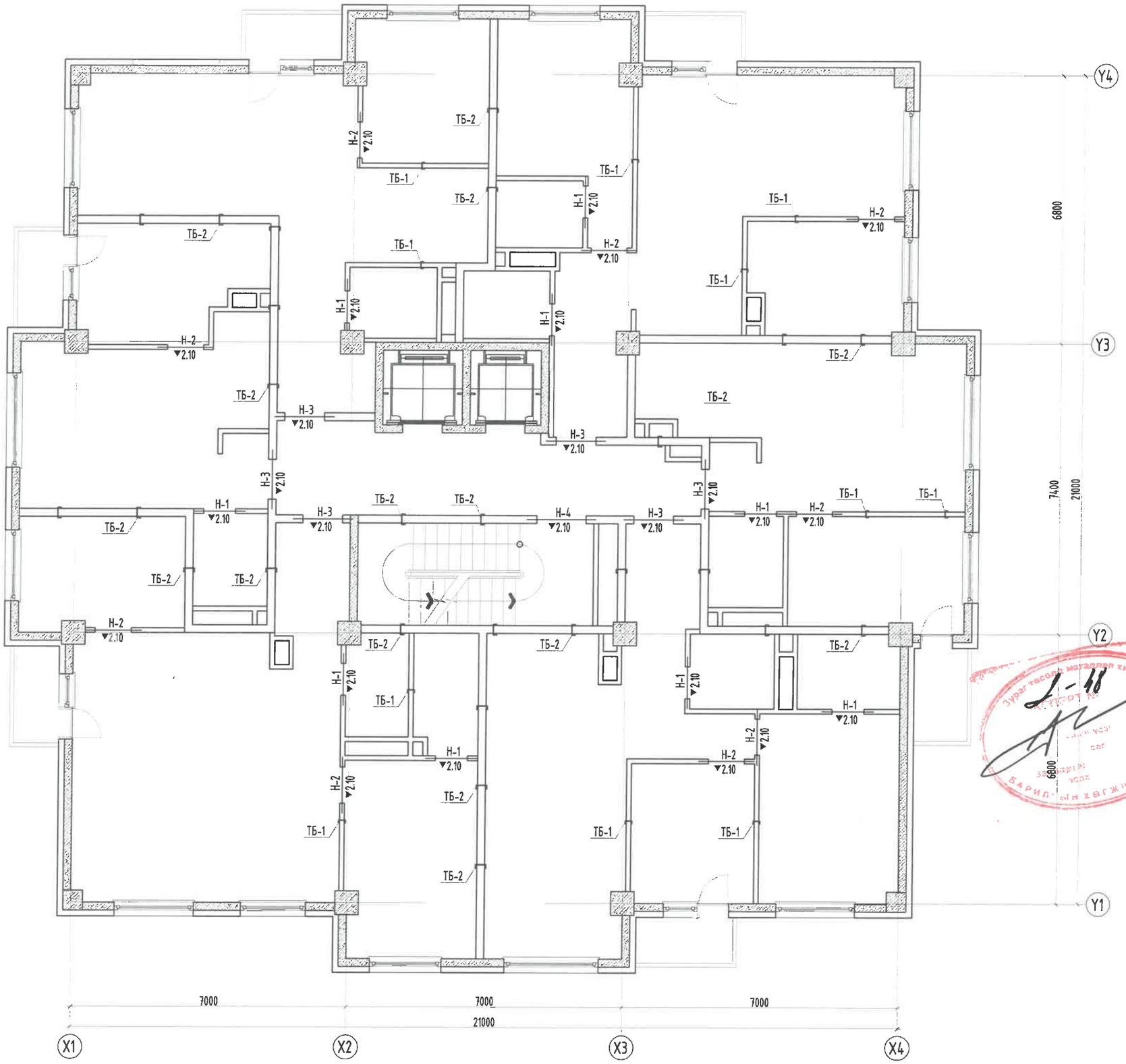

Тайлбар:

1. Энэ зургийг ББ-ийн бусад хуудастай хамт үзнэ.
2. 120мм тоосгон ханын өрлөгийг өндрийн дагуу 675мм 9уе тутамд Ф5В500-аар нийт ханын уртын дагуу арматурчлана.
3. 200мм блокон ханын өрлөгийг өндрийн дагуу 750мм 3уе тутамд Ф5В500-аар нийт ханын уртын дагуу арматурчлана.
4. Ялууг В1.038-1 дэвтэр-1-ээс сонгож авлаа. Ялууг 1.5м-ээс бага өргөнтэй нүхэн дээр нэг талд нь 25см, 1.5м-ээс дээш өргөнтэй нүхэн дээр нэг талд нь 35см суулгаж өгнө.
5. Хаалганы ялуугны доод түвшинг тухайн давхрын шалнаас +2.10-аар авав.
6. Дотор ханыг өрөөдөө агааржуулалтын нүхийг зураагт заасны дагуу гаргаж өгнө.
7. 3м-с урт дотор ханыг хучилттай бэхэлж өгнө.
8. Хамар ханыг хучилттай бэхлэхдээ бэхэлгээг 2.0м алхамтай тавьж бэхлэнэ.

Ye шат:	АЖЛЫН ЗУРАГ
ББСМО БАРИЛГЫН ЗУРАГ ТӨСӨЛ, ЗӨВЛӨХ ҮЙЛЧИЛГЭЭ	Хаяг: БЗД, 30-р хороо "ББСМО"ХХК-н байр Утас:77116139,99116139, 95103339 И-мэйл: bbsmo08@gmail.com info@bbsmo.mn Вэб: BBSMO.mn
Захирал	Б.Сүнжидмаа
Инженер	Н.Түвшинтөгөлдөр
Гүйцэтгэсэн	Н.Түвшинтөгөлдөр
Шалгасан	Б.Ганзориг

УЛААНБААТАР ХОТ, ЧИНГЭЛТЭЙ ДҮҮРЭГ 14, 18-Р ХОРОО, СҮХБААТАР ДҮҮРЭГ 14-Р ХОРОО
"СЭЛБЭ ДЭД ТӨВ" 71 АЙЛЫН ОРОН СУУЦНЫ БАРИЛГА

2-12-р давхрын ханын тор, ялуугны байгуулалт

Масштаб: М1: 100	Зургийн дугаар: ББ- 141	Хуудас: 150
ЕГ Шифр: ББ-04/2025	ТГ Шифр:	Огноо: 2025

ТЕХНИКИЙН ДАВХРЫН ХАНЫН ТОР, ЯЛУУНЫ БАЙГУУЛАЛТ М1:100

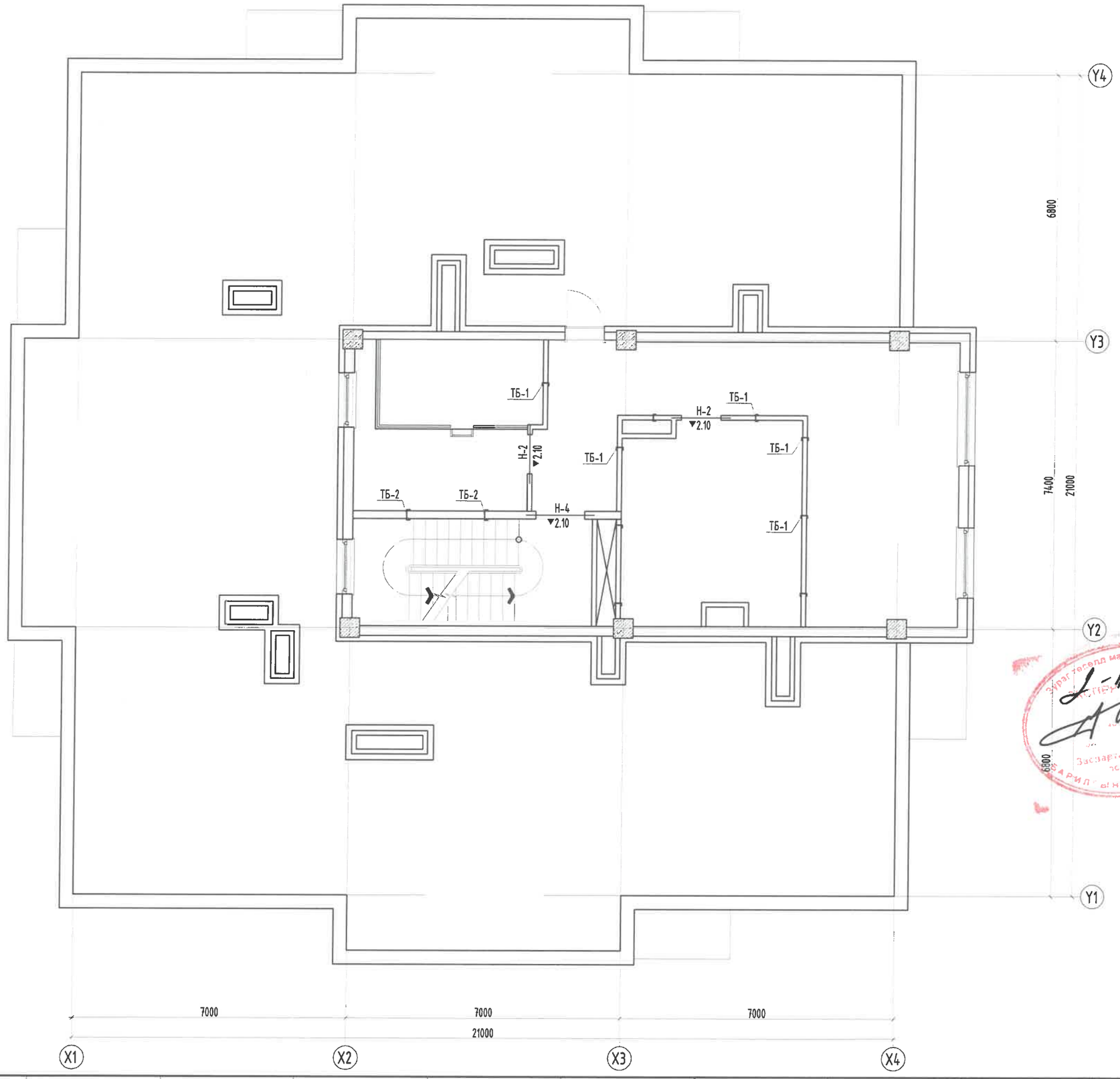

ГАДНА ХАНЫН УУЛЗВАР
/М1:25/

Hilti HIT-RE 500 V3 химийн цавуугаар арматурыг бетонтой барьцалдуулна.

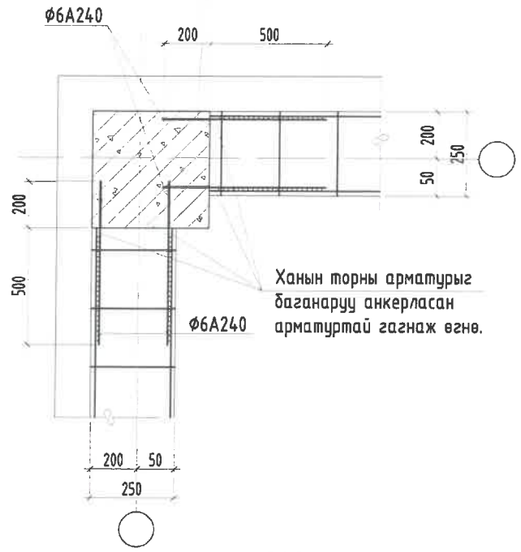

Тайлбар:

1. Энэ зургийг ББ-ийн бусад хуудастай хамт үзнэ.
2. 120мм тоосгон ханын өрлөгийг өндрийн дагуу 675мм 9уе тутамд Ф5В500-аар нийт ханын уртын дагуу арматурчлана.
3. 200мм блокон ханын өрлөгийг өндрийн дагуу 750мм 3уе тутамд Ф5В500-аар нийт ханын уртын дагуу арматурчлана.
4. Ялууг В1.038-1 дэвтэр-1-ээс сонгож авлаа. Ялууг 1.5м-ээс бага өргөнтэй нүхэн дээр нэг талд нь 25см, 1.5м-ээс дээш өргөнтэй нүхэн дээр нэг талд нь 35см суулгаж өгнө.
5. Хаалганы ялууны доод түвшинг тухайн давхрын шалнаас +2.10-аар авав.
6. Дотор ханыг өрөөдөө агааржуулалтын нүхийг зураг заасны дагуу гаргаж өгнө.
7. 3м-с урт дотор ханыг хучилттай бэхэлж өгнө.
8. Хамар ханыг хучилттай бэхлэхдээ бэхэлгээг 2.0м алхамтай тавьж бэхлэнэ.

Ye шат:		АЖЛЫН ЗУРАГ
ББСМО БАРИЛГЫН ЗУРАГ ТӨСӨӨ, ЗӨВЛӨХ ҮЙЛЧИЛГЭЭ		Хаяг: БЗД, 30-р хороо "ББСМО"ХХК-н байр Утас:77116139,99116139, 95103339 И-мэйл: bbsmo08@gmail.com info@bbsmo.mn Вэб: BBSMO.mn
Захирал		Б.Сүнжидмаа
Инженер		Н.Түвшинтөгөлдөр
Гүйцэтгэсэн		Н.Түвшинтөгөлдөр
Шалгасан		Б.Ганзориг
УЛААНБААТАР ХОТ, ЧИНГЭЛТЭЙ ДҮҮРЭГ 14, 18-Р ХОРОО, СҮХБААТАР ДҮҮРЭГ 14-Р ХОРОО "СЭЛБЭ ДЭД ТӨВ" 71 АЙЛЫН ОРОН СУУЦНЫ БАРИЛГА		
Техникийн давхрын ханын тор, ялууны байгуулалт		
Масштаб: М1: 100	Зургийн дугаар: ББ- 142	Хуудас: 150
ЕГ Шифр: ББ-04/2025	ТГ Шифр:	Огноо: 2025

120мм-н голын ханын уулзвар
/М1:25/

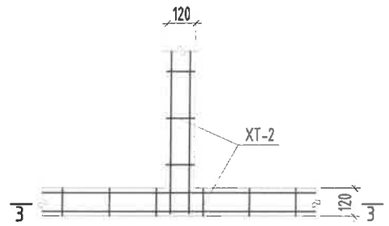

Огтлол 3-3
/М1:10/

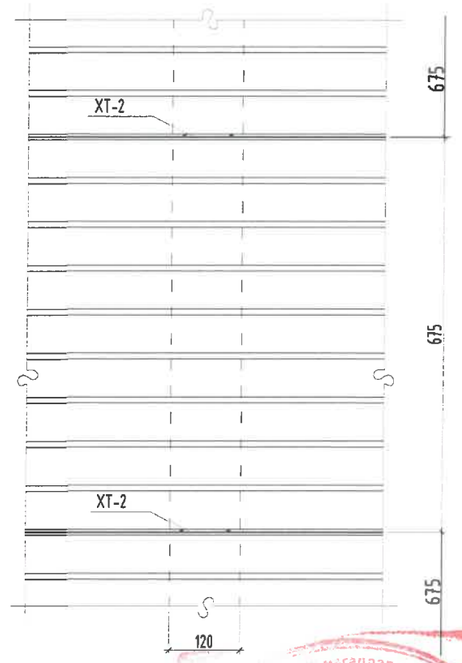

Тайлбар:

1. Энэ зургийг ББ-ийн бусад хуудастай хамт үзнэ.
2. 120мм тоосгон ханын өрлөгийг өндрийн дагуу 675мм 9уе тутамд Ø5В500-аар нийт ханын уртын дагуу арматурчлана.
3. 200мм блокон ханын өрлөгийг өндрийн дагуу 750мм 3уе тутамд Ø5В500-аар нийт ханын уртын дагуу арматурчлана.
4. Ялууг В1.038-1 дэвтэр-1-ээс сонгож авлаа. Ялууг 1.5м-ээс бага өргөнтэй нүхэн дээр нэг талд нь 25см, 1.5м-ээс дээш өргөнтэй нүхэн дээр нэг талд нь 35см суулгаж өгнө.
5. Хаалганы ялууны доод түвшинг тухайн давхрын шалнаас +2.10-аар авав.
6. Дотор ханыг өрөөдөө агааржуулалтын нүхийг зураг заасны дагуу гаргаж өгнө.
7. Эм-с урт дотор ханыг хучилттай бэхэлж өгнө.
8. Хамар ханыг хучилттай бэхлэхдээ бэхэлгээг 2.0м алхамтай давьж бэхлэнэ.

Ye шат:	АЖЛЫН ЗУРАГ
ББСМО БАРИЛГЫН ЗУРАГ ТӨСӨЛ, ЗӨВЛӨХ ҮЙЛЧИЛГЭЭ	Хаяг: БЗД, 30-р хороо "ББСМО"ХХК-н байр Утас:77116139,99116139, 95103339 И-мэйл: bbsmo08@gmail.com info@bbsmo.mn Вэб: BBSMO.mn
Захирал	Б.Сүнжидмаа
Инженер	Н.Түвшинтөгөлдөр
Гүйцэтгэсэн	Н.Түвшинтөгөлдөр
Шалгасан	Б.Ганзориг
УЛААНБААТАР ХОТ, ЧИНГЭЛТЭЙ ДҮҮРЭГ 14, 18-Р ХОРОО, СҮХБААТАР ДҮҮРЭГ 14-Р ХОРОО "СЭЛБЭ ДЭД ТӨВ" 71 АЙЛЫН ОРОН СУУЦНЫ БАРИЛГА	
Дотор ханын бэхэлгээ, уулзварын хэсэглэлүүд	
Масштаб: М1: 10	Зургийн дугаар: ББ- 143 / Хуудас: 150
ЕГ Шифр: ББ-04/2025	ТГ Шифр: / Огноо: 2025

ХТ-1
/М1:10/

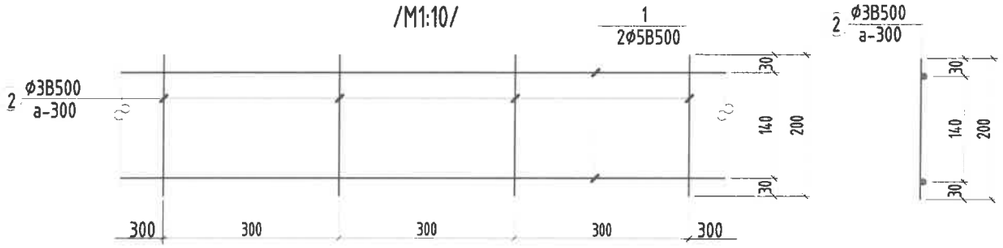

ХТ-2
/М1:10/

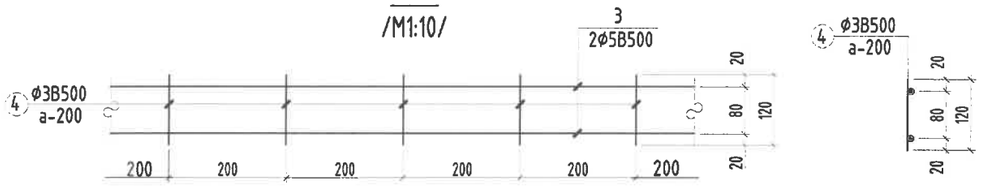

200мм-н блокон ханын уулзвар
/М1:25/

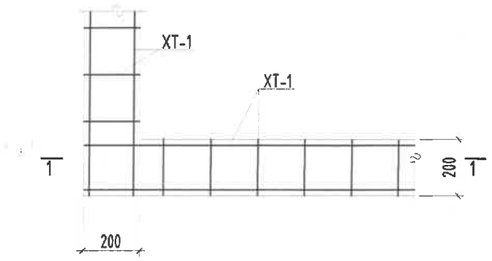

120мм-н булангийн ханын уулзвар
/М1:25/

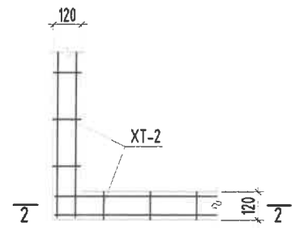

Хучилт, дамнуруунд хамар хана бэхлэх байдал
М1:10

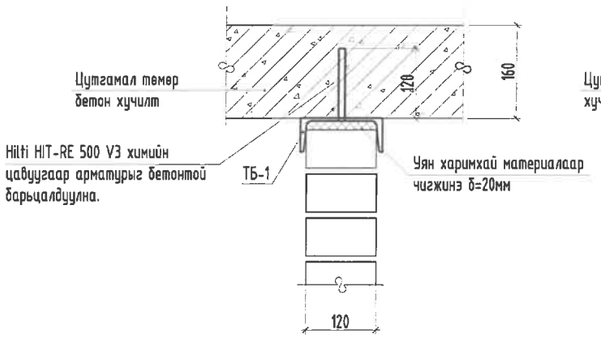

Хучилт, дамнуруунд хамар хана бэхлэх байдал
М1:10

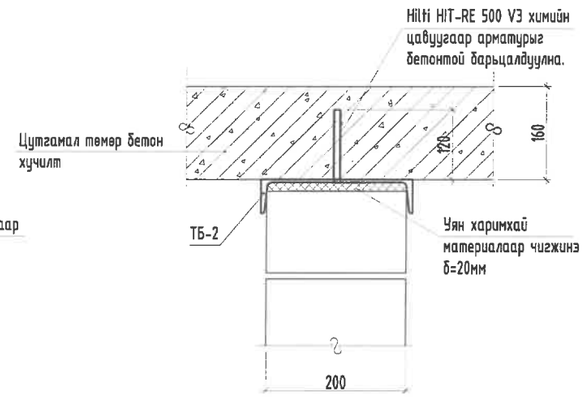

Огтлол 1-1
/М1:10/

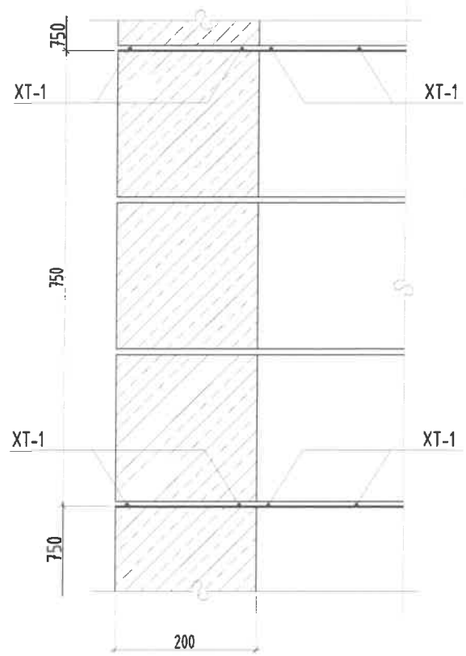

Огтлол 2-2
/М1:10/

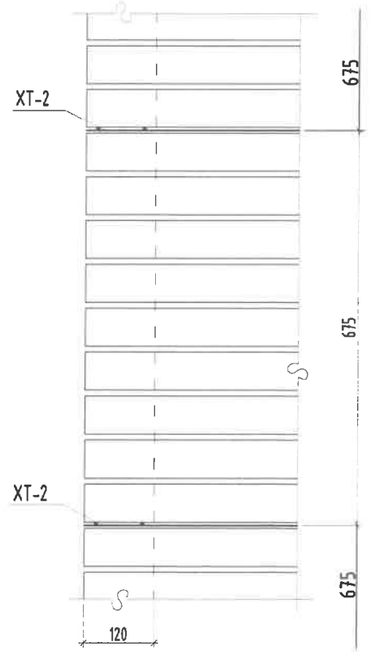

Төмөр бэхэлгээ ТБ-1; 2
/М1:10/

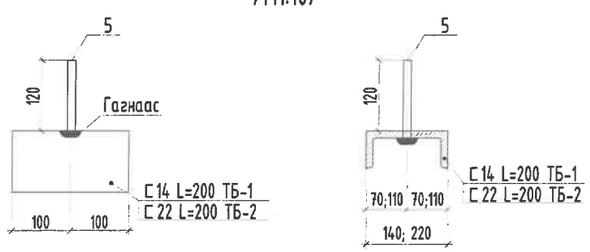

Төмөр бэхэлгээний түүвэр

Поз	Элементийн нэр	Загвар	Тоо ширхэг			Нийт/ш/ 1 барилгад
			Зоорь давхар	1-12-р давхар	Тех-н давхар	
	Төмөр бэхэлгээ /ТБ-1/	[(14)	7	120	9	136
	Төмөр бэхэлгээ /ТБ-2/	[(22)		324	3	327
5.	Анкер төмөр Ф12 L=140мм					463
6.	Гадна, дотор хананудыг багана, дамнуруу, хучилтруу бэхлэхдээ Hilti брэндийн HIT-HY 200, HIT-RE 500, химийн цавуунуудыг ашиглана. Өөр брэндийн цавуу ашиглах тохиолдолд шинж чанарын үзүүлэлтүүд нь дээрх бүтээгдэхүүнтэй дүйцэж байх шаардлагатай.					

Ялууны түүвэр

Нухний марк	Загвар	Ялууны төрөл	Тоо ширхэг				Нийт
			Зоорь	1-р давхар	2-12-р давхар	Техник	
Н-1	☒	Я 12.12.8		9	99		108
Н-2	☒	Я 15.12.14	4	9	99	2	114
Н-3	☒☒	2Я 15.12.14		5	66		71
Н-4	☒☒	2Я 18.12.14		1	11	1	13

Ялууны нэгдсэн түүвэр					
Поз	Тэмдэглэгээ	Нэр	Тоо	Жин /кг/	
			Шир	Нэгж	Нийт
Ялууны нэгдсэн түүвэр			**1**	**20420**	**20420**
Н-1	В.1.038-1.дэвтэр-1	Я 12.12.8	108	30	3240
Н-2; 3	В.1.038-1.дэвтэр-1	Я 15.12.14	256	60	15360
Н-4	В.1.038-1.дэвтэр-1	Я 18.12.14	26	70	1820

Ханын торны нэгдсэн түүвэр											
Поз	Тэмдэглэгээ	Нэр							Тоо	Жин /кг/	
									Шир	Нэгж	Нийт
		Ханын тор							**1**	**371**	**371**
		200мм блокон ханын тор /ХТ-1/							**1**	**196**	**196**
1		Ф	5	В500	MNS JIS G 3112:2002	L=	1000		1020	0.2	157.2
2		Ф	3	В500	MNS JIS G 3112:2002	L=	200		3468	0.0	38.5
		120мм тоосгон ханын тор /ХТ-2/							**1**	**175**	**175**
3		Ф	5	В500	MNS JIS G 3112:2002	L=	1000		936	0.2	144.3
4		Ф	3	В500	MNS JIS G 3112:2002	L=	120		4680	0.0	31.2

Тайлбар:

1. Энэ зургийг ББ-ийн бусад хуудастай хамт үзнэ.
2. 120мм тоосгон ханын өрлөгийг өндрийн дагуу 675мм 9уе тутамд Ф5В500-аар нийт ханын уртын дагуу арматурчлана.
3. 200мм блокон ханын өрлөгийг өндрийн дагуу 750мм 3уе тутамд Ф5В500-аар нийт ханын уртын дагуу арматурчлана.
4. Ялууг В1.038-1 дэвтэр-1-ээс сонгож авлаа. Ялууг 1.5м-ээс бага өргөнтэй нүхэн дээр нэг талд нь 25см, 1.5м-ээс дээш өргөнтэй нүхэн дээр нэг талд нь 35см суулгаж өгнө.
5. Хаалганы ялууны доод түвшинг тухайн давхрын шалнаас +2.10-аар авав.
6. Дотор ханыг өрөөдөө агааржуулалтын нүхийг зургаг заасны дагуу гаргаж өгнө.
7. Зм-с урт дотор ханыг хучилттай бэхэлж өгнө.
8. Хамар ханыг хучилттай бэхлэхдээ бэхэлгээг 2.0м алхамтай тавьж бэхлэнэ.

Ye шат:	АЖЛЫН ЗУРАГ
ББСМО БАРИЛГЫН ЗУРАГ ТӨСӨВ, ЗӨВЛӨХ ҮЙЛЧИЛГЭЭ	Хаяг: БЗД, 30-р хороо "ББСМО"ХХК-н байр Утас:77116139,99116139, 95103339 И-мэйл: bbsmo08@gmail.com info@bbsmo.mn Вэб: BBSMO.mn
Захирал	Б.Сүнжидмаа
Инженер	Н.Түвшинтөгөлдөр
Гүйцэтгэсэн	Н.Түвшинтөгөлдөр
Шалгасан	Б.Ганзориг

УЛААНБААТАР ХОТ, ЧИНГЭЛТЭЙ ДҮҮРЭГ 14, 18-Р ХОРОО, СҮХБААТАР ДҮҮРЭГ 14-Р ХОРОО
"СЭЛБЭ ДЭД ТӨВ" 71 АЙЛЫН ОРОН СУУЦНЫ БАРИЛГА

Ханын тор, ялууны материалын түүвэр

Масштаб: М1: 10	Зургийн дугаар: ББ- 144	Хуудас: 150
ЕГ Шифр: ББ-04/2025	ТГ Шифр:	Огноо: 2025

Гадна довжоо /ГД-1/-н байгуулалт
/М1:100/

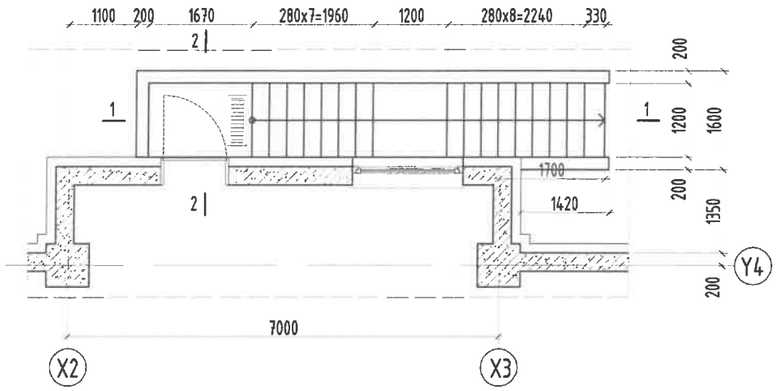

Огтлол 2-2
/М1:50/

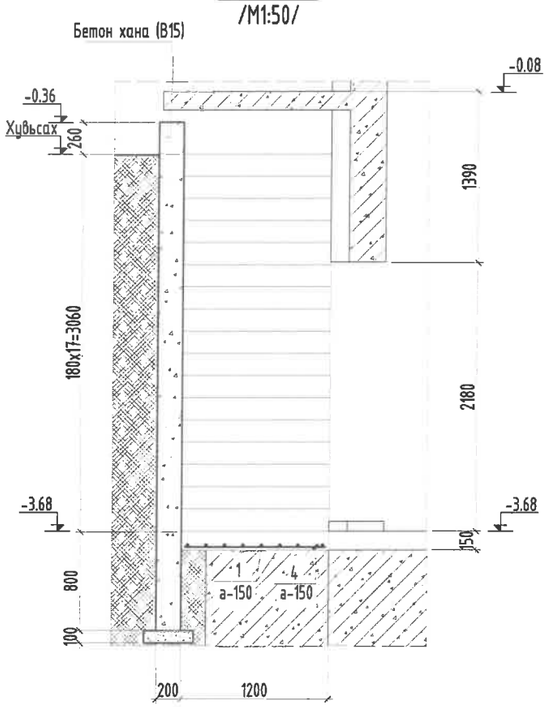

Огтлол 1-1
/М1:50/

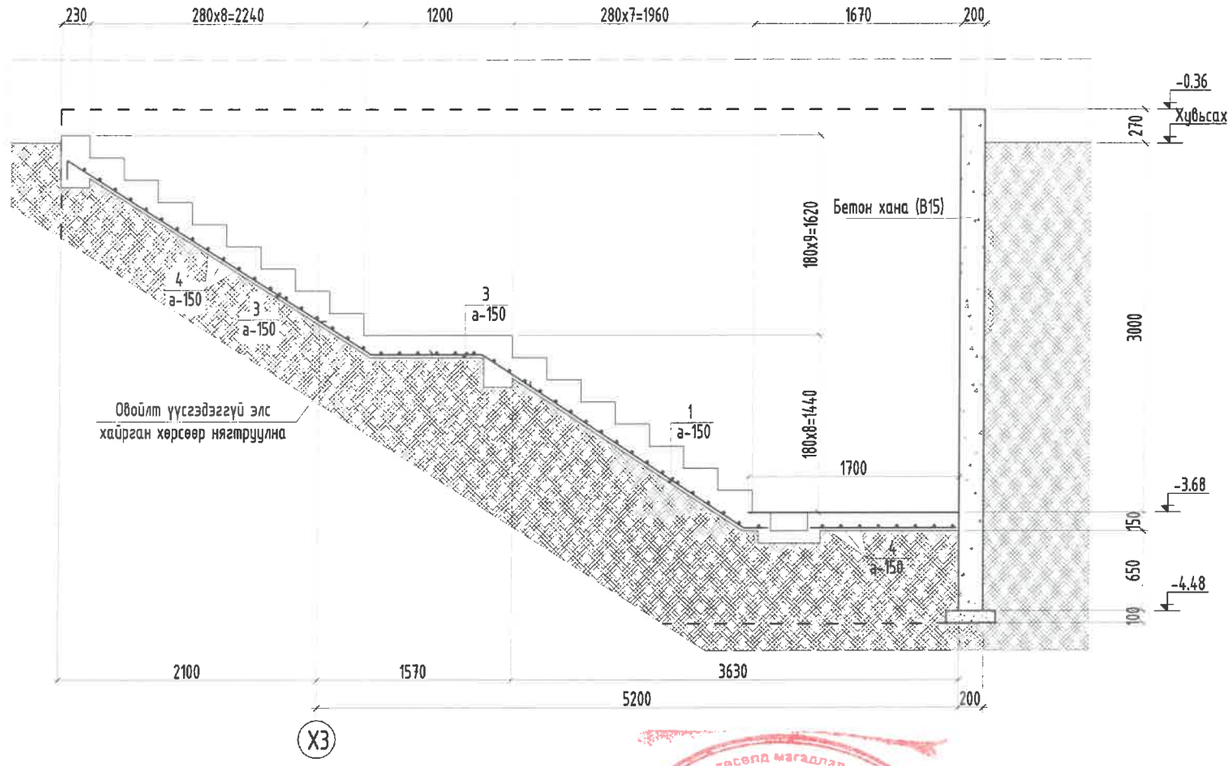

Хэсгийн тодорхойлолт

Поз	1	2	3
Загвар ГД-1	500 2560 1710	500 890 500	2950 500

Цутгамал төмөр бетон хийцийн материалын тодорхойлолт

Поз	Тэмдэг-лэгээ	Нэр	Тоо Шир	Жин /кг/ Нэгж	Жин /кг/ Нийт
		Гадна довжоо ГД-1	1	85	85
1		ϕ 10 А400 ГОСТ 5781-82* L= 4770	8	2.9	23.5
2		ϕ 10 А400 ГОСТ 5781-82* L= 1890	8	1.2	9.3
3		ϕ 10 А400 ГОСТ 5781-82* L= 3450	8	2.1	17.0
4		ϕ 10 А400 ГОСТ 5781-82* L= 1150	50	0.7	35.5
		Бетон орц В15	V=2.1м3		
Бетон хана		Бетон орц В15	V=7.2м3		

Тайлбар:

1. Энэ зургийг ББ-н холбогдох хуудастай хамт үзнэ.
2. Гадна довжооны арматур А400.
3. Гадна довжооны бетон анги В15.
4. Гадна довжооны арматуруг хамгаалах үеийн зузаан 25мм байна.
5. Цутгамал гадна довжоог хэв хашмалд бэлтгэж цутгасны дараагаар бэхжилтийн бат бэхийн 70%-д хүрсэний дараа хэв хашмалыг авна.
6. Цутгамал бетоны ажлыг БНБД 52-02-05-ын дагуу хийж гүйцэтгэнэ.
7. Суурийн хөрстэй харьцах хэсэгт 2-3 үе хар тосон түрхлэг түрхэнэ.
8. 1.8г/см3 болтол нягтруулсан хөрсөн дээр гадна довжооны угсралтын ажлыг гүйцэтгэнэ.

Блок схем:

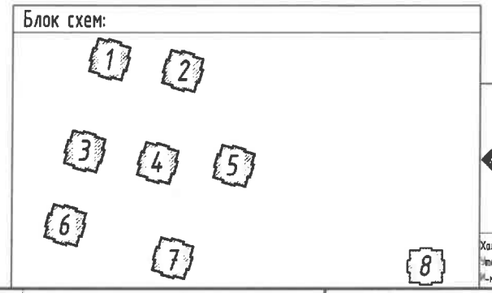

Энэхүү зураг нь "ББСМО"ХХК-ийн ОЮУНЫ ӨМЧ тул зохиогчийн зөвшөөрөлгүйгээр өөрчлөх болон ашиглахыг хориглоно.

ББСМО
Хаяг: БЗД, 30-р хороо "ББСМО" ХХК-н байр
Утас: 77116139, 99116139, 95103339.
И-мэйл:bbsmo_ub@yahoo.com, Вэб:BBSMO.mn

УЛААНБААТАР ХОТ, ЧИНГЭЛТЭЙ ДҮҮРЭГ 14, 18-Р ХОРОО, СУХБААТАР ДҮҮРЭГ 14-Р ХОРОО
"СЭЛБЭ ДЭД ТӨВ" 71 АЙЛЫН ОРОН СУУЦНЫ БАРИЛГА

Гадна довжоо ГД-1-н байгуулалт, огтлол, түүвэр				Үе шат: АЗ
Захирал	Б.Сүнжидмаа	ЕГ Шифр: ББ-04/2025	Масштаб: М1: 50	Огноо: 2025
Инженер	Н.Түвшинтөгөлдөр			
Гүйцэтгэсэн	Н.Түвшинтөгөлдөр	ТГ Шифр:	Зургийн дугаар: ББ-145	Хуудас: 150
Шалгасан	Б.Ганзориг			

Гадна довжоо /ГД-2/-н байгуулалт
/М1:100/

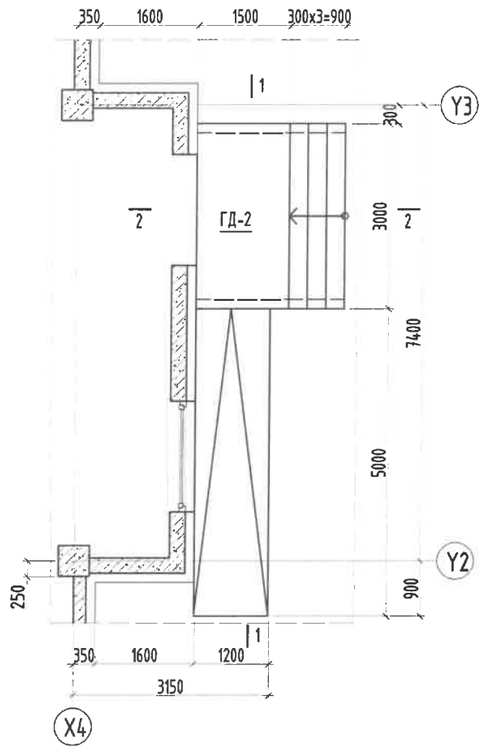

Огтлол 1-1
/М1:50/

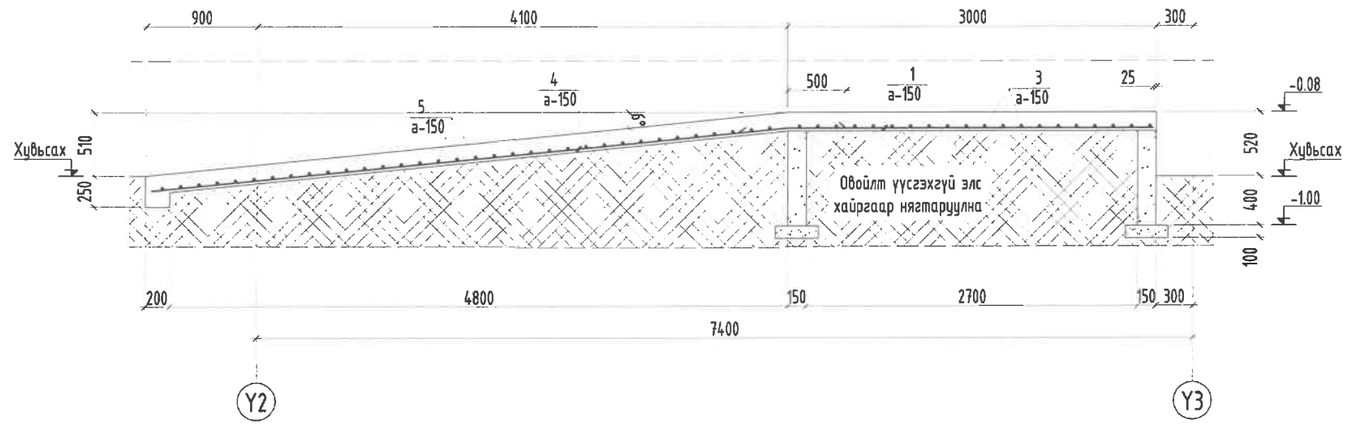

Огтлол 2-2
/М1:50/

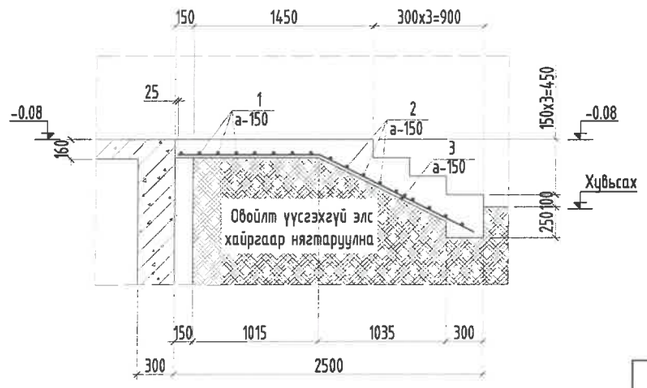

Хэсгийн тодорхойлолт

Поз	3	4
Загвар ГД-2	1140 / 1400	4800 / 500

Цутгамал төмөр бетон хийцийн материалын тодорхойлолт

Поз	Тэмдэг-лэгээ	Нэр				Тоо Шир	Жин /кг/ Нэгж	Нийт
		Гадна довжоо ГД-2				1	115	115
1		ϕ 10	А400 ГОСТ 5781-82*	L=	3470	8	2.1	17.1
2		ϕ 10	А400 ГОСТ 5781-82*	L=	2900	10	1.8	17.9
3		ϕ 10	А400 ГОСТ 5781-82*	L=	2540	20	1.6	31.3
4		ϕ 10	А400 ГОСТ 5781-82*	L=	5300	8	3.3	26.1
5		ϕ 10	А400 ГОСТ 5781-82*	L=	1150	32	0.7	22.7
		Бетон орц В15				V=2.7м3		
Бетон хана		Бетон орц В15				V=0.3x2=0.6м3		

Тайлбар:
1. Энэ зургийг ББ-н холбогдох хуудастай хамт үзнэ.
2. Гадна довжооны арматур А400.
3. Гадна довжооны бетон анги В15.
4. Гадна довжооны арматуруг хамгаалах үеийн зузаан 25мм байна.
5. Цутгамал гадна довжоог хэв хашмалд бэлтгэж цутгасны дараагаар бэхжилтийн бат бэхийн 70%-д хүрсэний дараа хэв хашмалыг авна.
6. Цутгамал бетоны ажлыг БНБД 52-02-05-ын дагуу хийж гүйцэтгэнэ.
7. Суурийн хөрстэй харьцах хэсэгт 2-3 үе хар тосон түрхлэг түрхэнэ.
8. 1.8г/см3 болтол нягтруулсан хөрсөн дээр гадна довжооны угсралтын ажлыг гүйцэтгэнэ.

Блок схем:

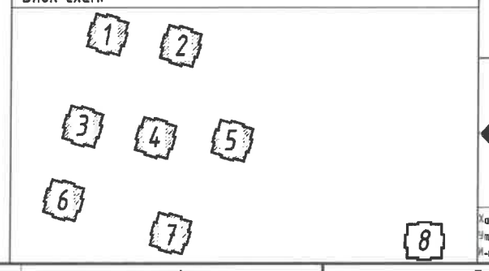

Энэхүү зураг нь "ББСМО"ХХК-ийн ОЮУНЫ ӨМЧ тул зохиогчийн зөвшөөрөлгүйгээр өөрчлөх болон ашиглахыг хориглоно.

ББСМО
Хаяг: БЗД, 30-р хороо "ББСМО" ХХК-н байр
Утас: 77116139, 99116139, 95103339.
И-мэйл:bbsmo_ub@yahoo.com, Вэб:BBSMO.mn

УЛААНБААТАР ХОТ, ЧИНГЭЛТЭЙ ДҮҮРЭГ 14, 18-Р ХОРОО, СҮХБААТАР ДҮҮРЭГ 14-Р ХОРОО
"СЭЛБЭ ДЭД ТӨВ" 71 АЙЛЫН ОРОН СУУЦНЫ БАРИЛГА

Гадна довжоо ГД-2-н байгуулалт, огтлол, түүвэр					Ye шат: АЗ
Захирал	Б.Сүнжидмаа	ЕГ Шифр: ББ-04/2025	Масштаб: М1: 50	Огноо: 2025
Инженер	Н.Түвшинтөгөлдөр			
Гүйцэтгэсэн	Н.Түвшинтөгөлдөр	ТГ Шифр:	Зургийн дугаар: ББ-146	Хуудас: 150
Шалгасан	Б.Ганзориг			

Гадна довжоо /ГД-3/-н байгуулалт
/М1:100/

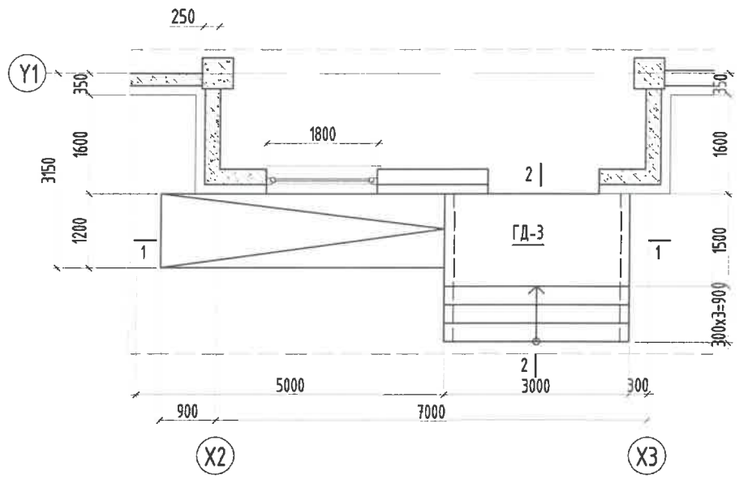

Огтлол 1-1
/М1:50/

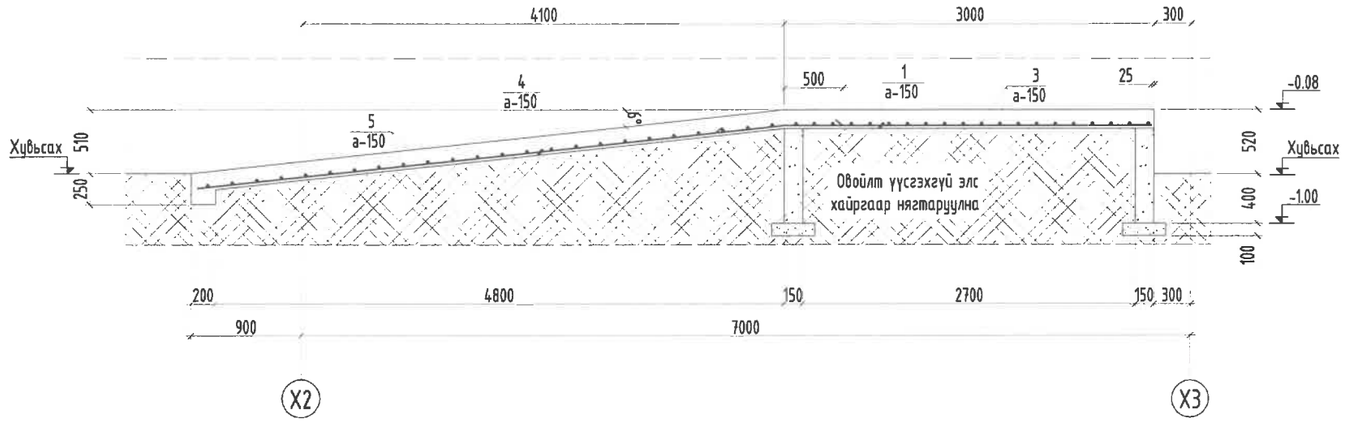

Огтлол 2-2
/М1:50/

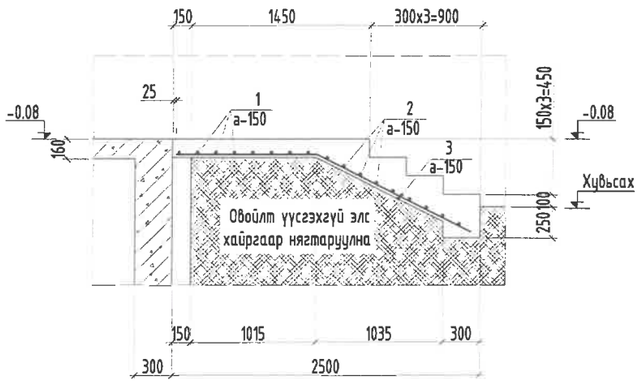

Хэсгийн тодорхойлолт

Поз	3	4
Загвар ГД-4	1140 1400	4790 500

Цутгамал төмөр бетон хийцийн материалын тодорхойлолт

Поз	Тэмдэг-лэгээ	Нэр	Тоо Шир	Жин /кг/ Нэгж	Нийт
		Гадна довжоо ГД-3	1	115	115
1		ф 10 А400 ГОСТ 5781-82* L= 3470	8	2.1	17.1
2		ф 10 А400 ГОСТ 5781-82* L= 2900	10	1.8	17.9
3		ф 10 А400 ГОСТ 5781-82* L= 2540	20	1.6	31.3
4		ф 10 А400 ГОСТ 5781-82* L= 5290	8	3.3	26.1
5		ф 10 А400 ГОСТ 5781-82* L= 1150	32	0.7	22.7
		Бетон орц В15	V=2.7м3		
Бетон хана		Бетон орц В15	V=0.3х2=0.6м3		

Тайлбар:

1. Энэ зургийг ББ-н холбогдох хуудастай хамт үзнэ.
2. Гадна довжооны арматур А400.
3. Гадна довжооны бетон анги В15.
4. Гадна довжооны арматурыг хамгаалах үеийн зузаан 25мм байна.
5. Цутгамал гадна довжоог хэв хашмалд бэлтгэж цутгасны дараагаар бэхжилтийн бат бэхийн 70%-д хүрсэний дараа хэв хашмалыг авна.
6. Цутгамал бетоны ажлыг БНБД 52-02-05-ын дагуу хийж гүйцэтгэнэ.
7. Суурийн хөрстэй харьцах хэсэгт 2-3 үе хар тосон түрхлэг түрхэнэ.
8. 1.8г/см3 болтол нягтруулсан хөрсөн дээр гадна довжооны угсралтын ажлыг гүйцэтгэнэ.

Блок схем:

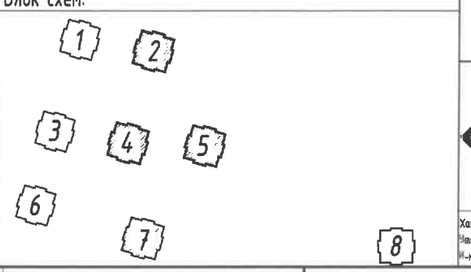

Энэхүү зураг нь "ББСМО"ХХК-ийн ОЮУНЫ ӨМЧ тул зохиогчийн зөвшөөрөлгүйгээр өөрчлөх болон ашиглахыг хориглоно.

ББСМО
Хаяг: БЗД, 30-р хороо "ББСМО" ХХК-н байр
Утас: 77116139, 99116139, 95103339.
И-мэйл:bbsmo_cb@yahoo.com, Вэб:BBSMO.mn

УЛААНБААТАР ХОТ, ЧИНГЭЛТЭЙ ДҮҮРЭГ 14, 18-Р ХОРОО, СҮХБААТАР ДҮҮРЭГ 14-Р ХОРОО
"СЭЛБЭ ДЗД ТӨВ" 71 АЙЛЫН ОРОН СУУЦНЫ БАРИЛГА

Гадна довжоо ГД-3-н байгуулалт, огтлол, түүвэр

Үе шат: АЗ

Захирал	Б.Сүнжидмаа	ЕГ Шифр: ББ-04/2025	Масштаб: М1: 50	Огноо: 2025
Инженер	Н.Түвшинтөгөлдөр			
Гүйцэтгэсэн	Н.Түвшинтөгөлдөр	ТГ Шифр:	Зургийн дугаар: ББ-147	Хуудас: 150
Шалгасан	Б.Ганзориг			

Гадна пандус /ГП-1/ байгуулалт
/М1:100/

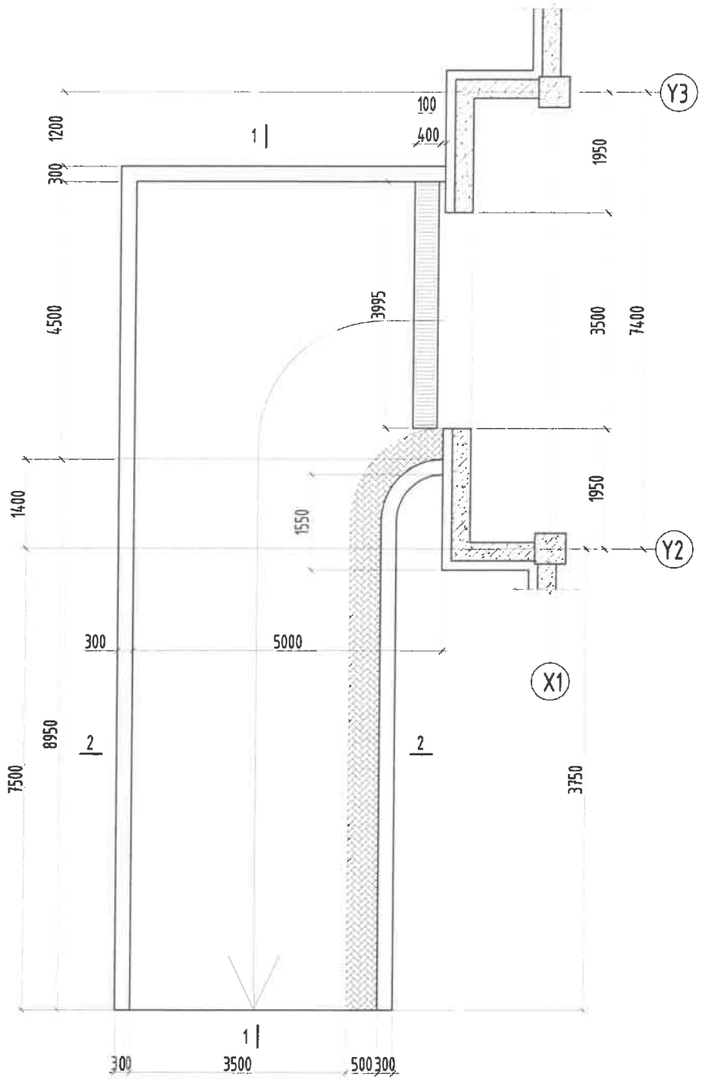

Огтлол 2-2
/М1:50/

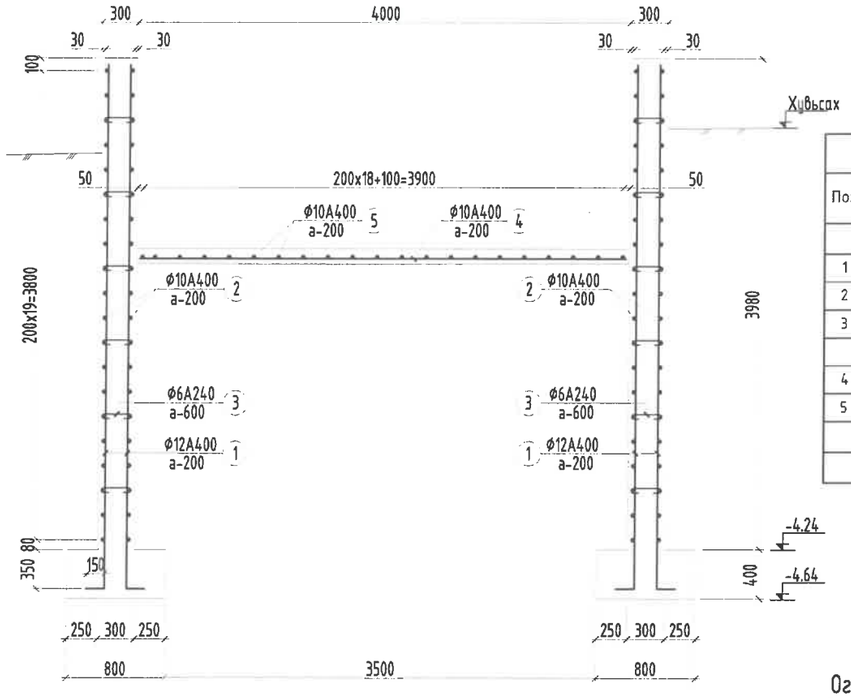

Цутгамал төмөр бетон бүтээцийн материалын тодорхойлолт										
Поз	Тэмдэглэгээ	Нэр						Тоо ширхэг	Жин /кг/ Нэгж	Нийт
		Гадна пандус ГП-1-н ханын арматур						1	1794	1794
1		ф	12	ГОСТ 5781-82*	/А400/	L=	4400	276	3.90638	1078.16
2	п/м	ф	10	ГОСТ 5781-82*	/А400/	L=	28000	40	17.2631	690.522
3	хомут	ф	6	ГОСТ 5781-82*	/А240/	L=	400	280	0.08878	24.8588
		Гадна пандус ГП-1-н шалны арматур						1	397.4	397.4
4		ф	10	ГОСТ 5781-82*	/А400/	L=	3950	70	2.43532	170.473
5	п/м	ф	10	ГОСТ 5781-82*	/А400/	L=	18400	20	11.3443	226.886
	Хана	Бетон орц, В15						V=42.2м³		
	Шал	Бетон орц, В15						V=2.5м³		

Огтлол 1-1
/М1:50/

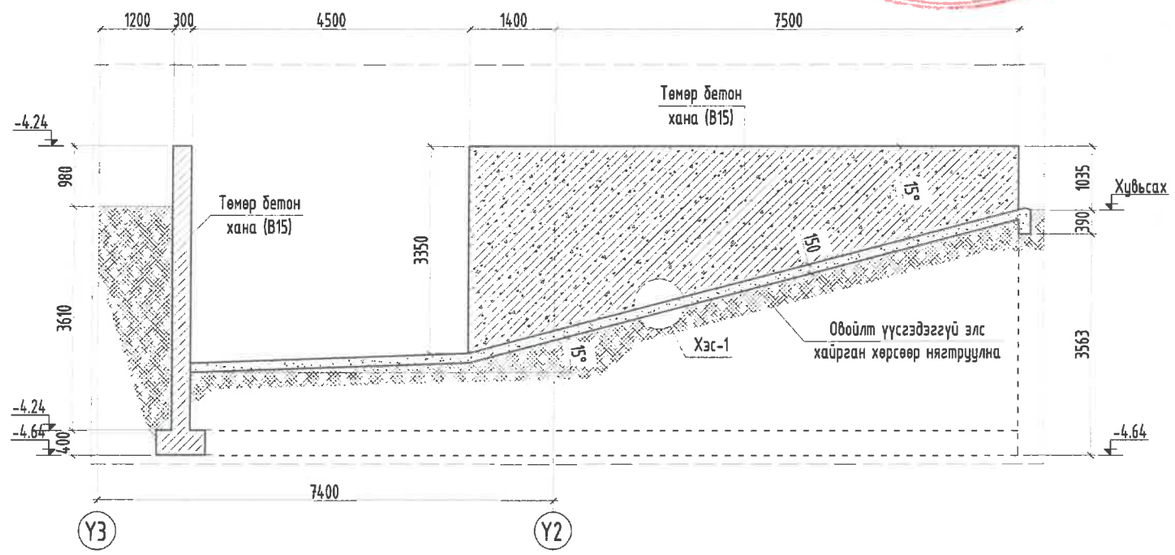

Хэс-1 М1:25

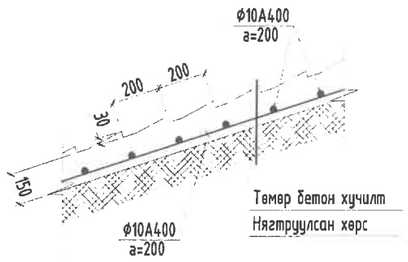

Трап М1:25

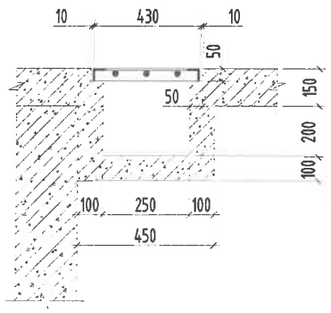

Блок схем:

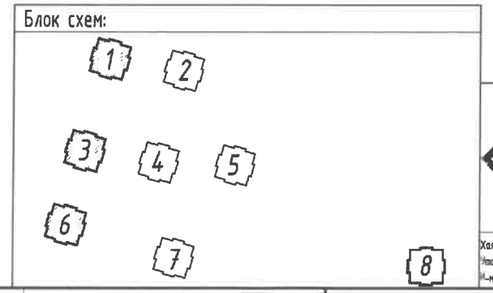

Энэхүү зураг нь "ББСМО"ХХК-ийн ОЮУНЫ ӨМЧ тул захиалагчийн зөвшөөрөлгүйгээр өөрчлөх болон ашиглахыг хориглоно.

ББСМО	УЛААНБААТАР ХОТ, ЧИНГЭЛТЭЙ ДҮҮРЭГ 14, 18-Р ХОРОО, СҮХБААТАР ДҮҮРЭГ 14-Р ХОРОО "СЭЛБЭ ДЗД ТӨВ" 71 АЙЛЫН ОРОН СУУЦНЫ БАРИЛГА				
	Гадна пандус ГП-1-н байгуулалт, огтлол, түүвэр (1,3,6 блок)				Уе шат: АЗ
	Захирал	Б.Сүнжидмаа	ГГ Шифр: ББ-04/2025	Масштаб: М1: 50	Огноо: 2025
	Инженер	Н.Түвшинтөгөлдөр			
	Гүйцэтгэсэн	Н.Түвшинтөгөлдөр	ТГ Шифр:	Зургийн дугаар: ББ-148	Хуудас: 150
	Шалгасан	Б.Ганзориг			

Хаяг: БЗД, 30-р хороо "ББСМО" ХХК-н байр
Утас: 77116139, 99116139, 95103339.
И-мэйл:bbsmo_ub@yahoo.com, Вэб:BBSMO.mn

Гадна пандус /ГП-2/ байгуулалт
/М1:100/

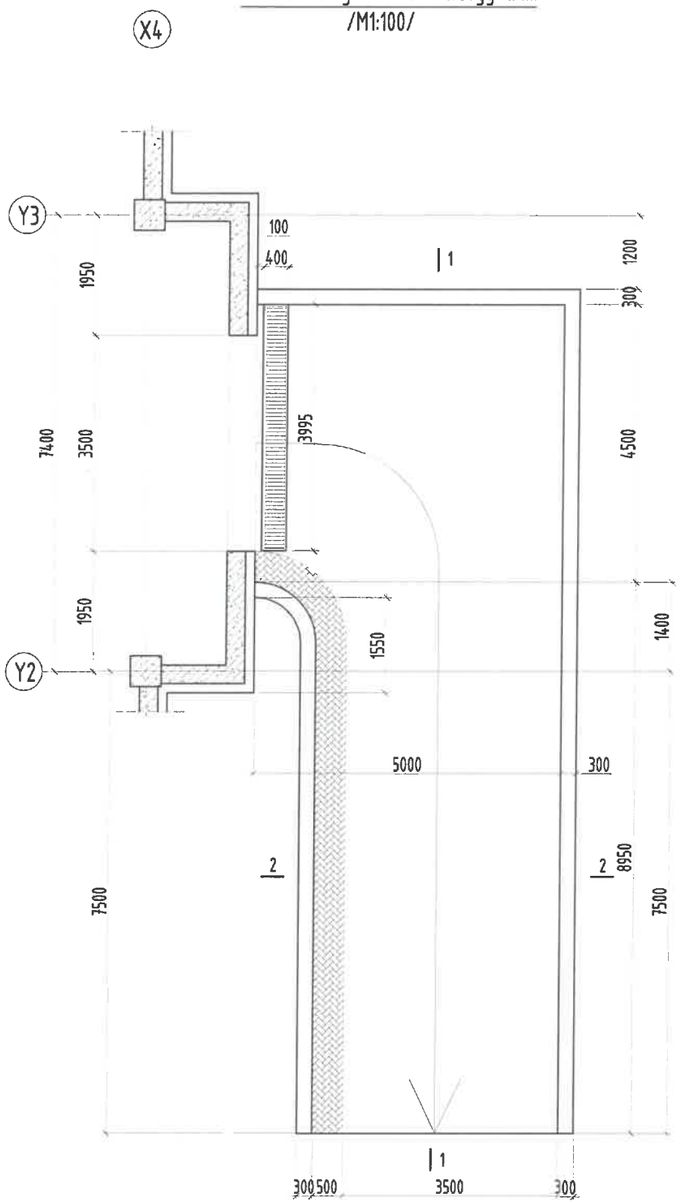

Огтлол 2-2
/М1:50/

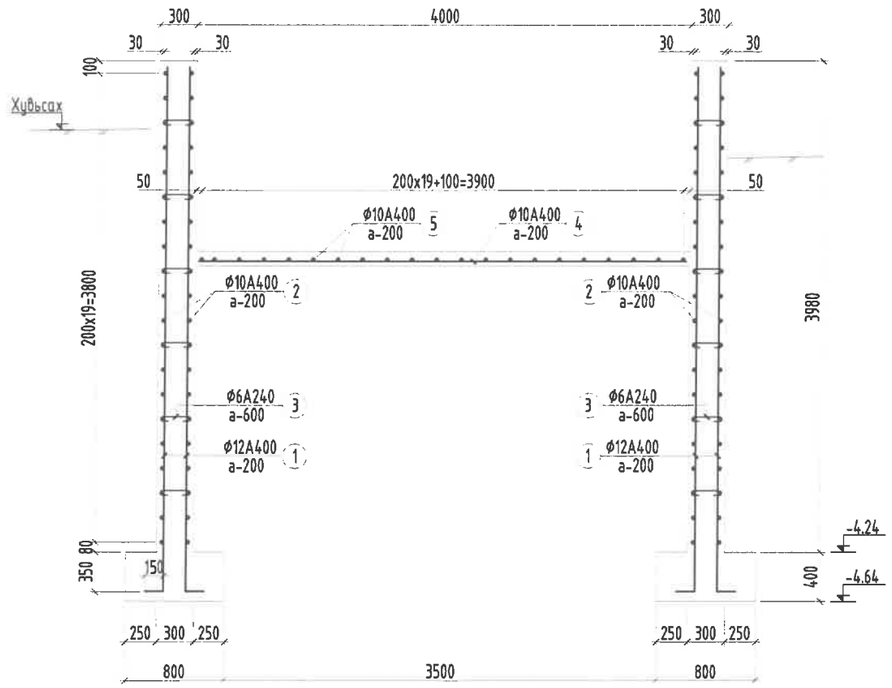

Цутгамал төмөр бетон бүтээцийн материалын тодорхойлолт										
Поз	Тэмдэглэгээ	Нэр						Тоо	Жин /кг/	
								шит	Нэгж	Нийт
		Гадна пандус ГП-2-н ханын арматур						1	1794	1794
1		⌀	12	ГОСТ 5781-82*	/А400/	L=	4400	276	3.90638	1078.16
2	п/м	⌀	10	ГОСТ 5781-82*	/А400/	L=	28000	40	17.2631	690.522
3	хомут	⌀	6	ГОСТ 5781-82*	/А240/	L=	400	280	0.08878	24.8588
		Гадна пандус ГП-2-н шалны арматур						1	397.4	397.4
4		⌀	10	ГОСТ 5781-82*	/А400/	L=	3950	70	2.43532	170.473
5	п/м	⌀	10	ГОСТ 5781-82*	/А400/	L=	18400	20	11.3443	226.886
	Хана	Бетон орц, В15						V=42.2м³		
	Шал	Бетон орц, В15						V=2.5м³		

Огтлол 1-1
/М1:50/

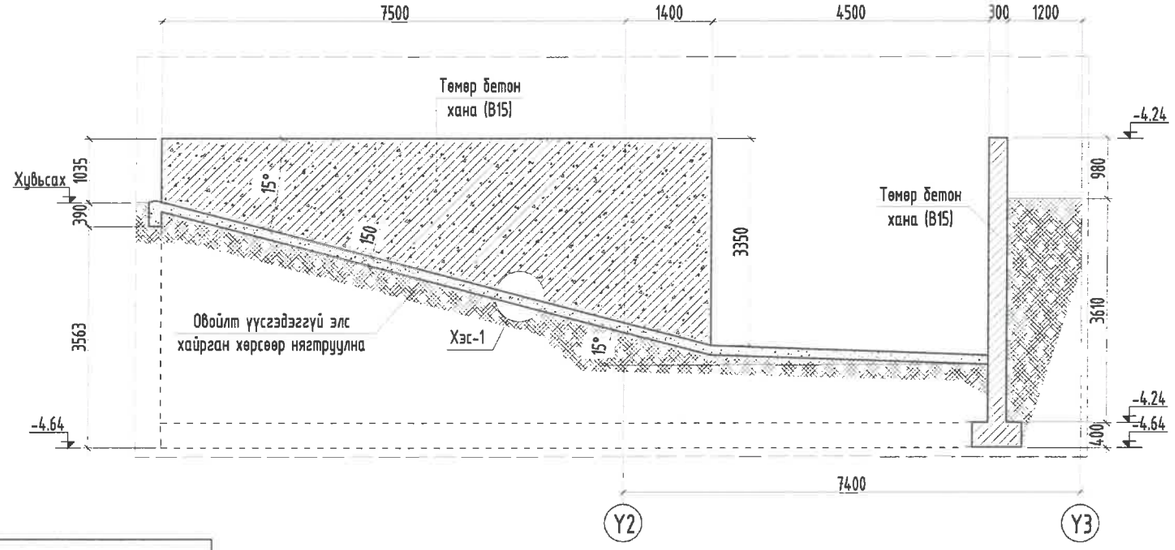

Хэс-1 М1:25

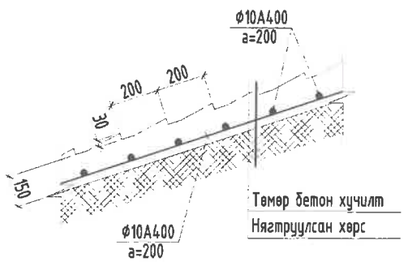

Трап М1:25

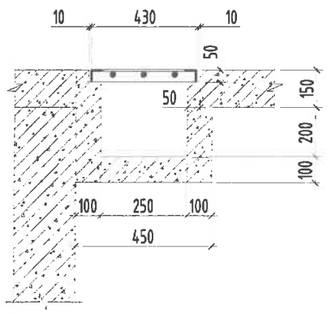

Блок схем:

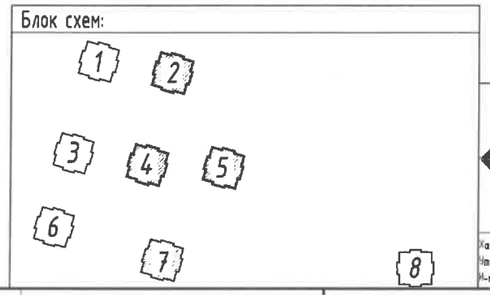

Энэхүү зураг нь "ББСМО"ХХК-ийн ОЮУНЫ ӨМЧ тул зохиогчийн эрхшөөрөлгүйгээр өөрчлөх болон ашиглахыг хориглоно.

ББСМО
Хаяг: БЗД, 30-р хороо "ББСМО" ХХК-н байр
Утас: 77116139, 99116139, 95103339.
И-мэйл:bbsmo_ub@yahoo.com, Вэб:BBSMO.mn

УЛААНБААТАР ХОТ, ЧИНГЭЛТЭЙ ДҮҮРЭГ 14, 18-Р ХОРОО, СҮХБААТАР ДҮҮРЭГ 14-Р ХОРОО
"СЭЛБЭ ДЭД ТӨВ" 71 АЙЛЫН ОРОН СУУЦНЫ БАРИЛГА

Гадна пандус ГП-2-н байгуулалт, огтлол, түүвэр (2,4,5,7 блок)				Үе шат: АЗ
Захирал	Б.Сүнжидмаа	ЕГ Шифр: ББ-04/2025	Масштаб: М1: 50	Огноо: 2025
Инженер	Н.Түвшинтөгөлдөр			
Гүйцэтгэсэн	Н.Түвшинтөгөлдөр	ТГ Шифр:	Зургийн дугаар: ББ-149	Хуудас: 150
Шалгасан	Б.Ганзориг			

Гадна пандус /ГП-3/ байгуулалт
/М1:100/

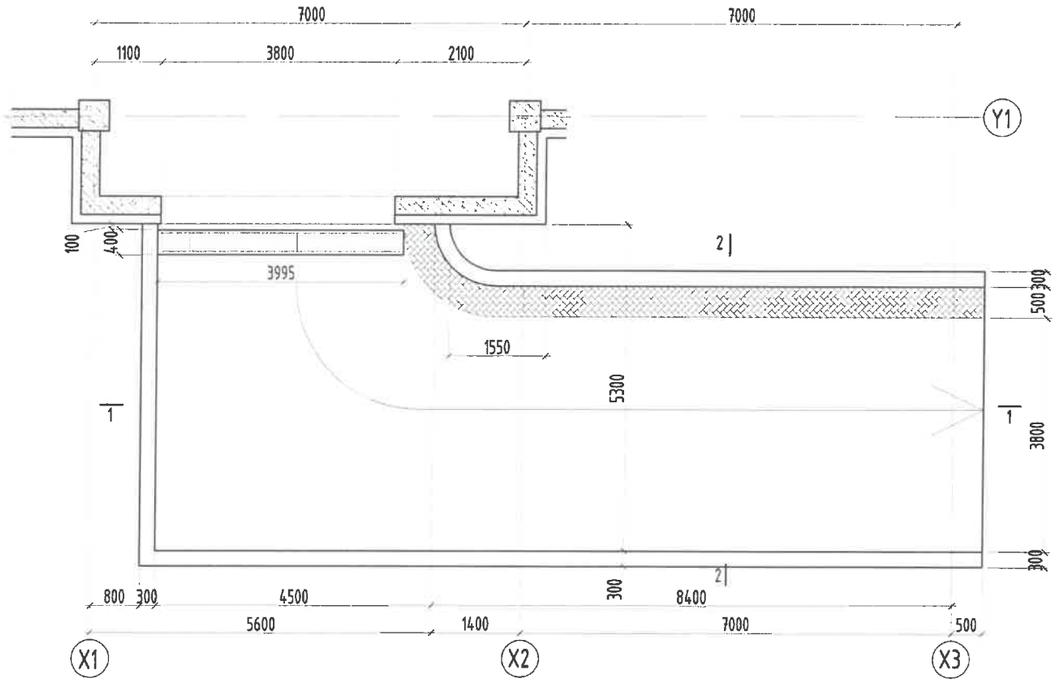

Огтлол 1-1
/М1:50/

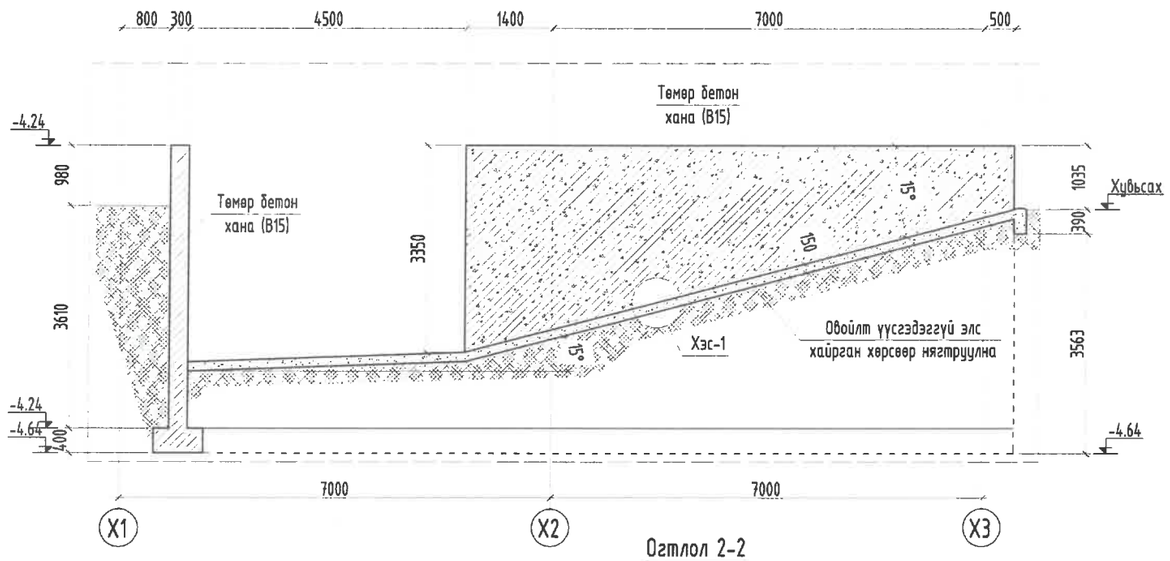

Огтлол 2-2
/М1:50/

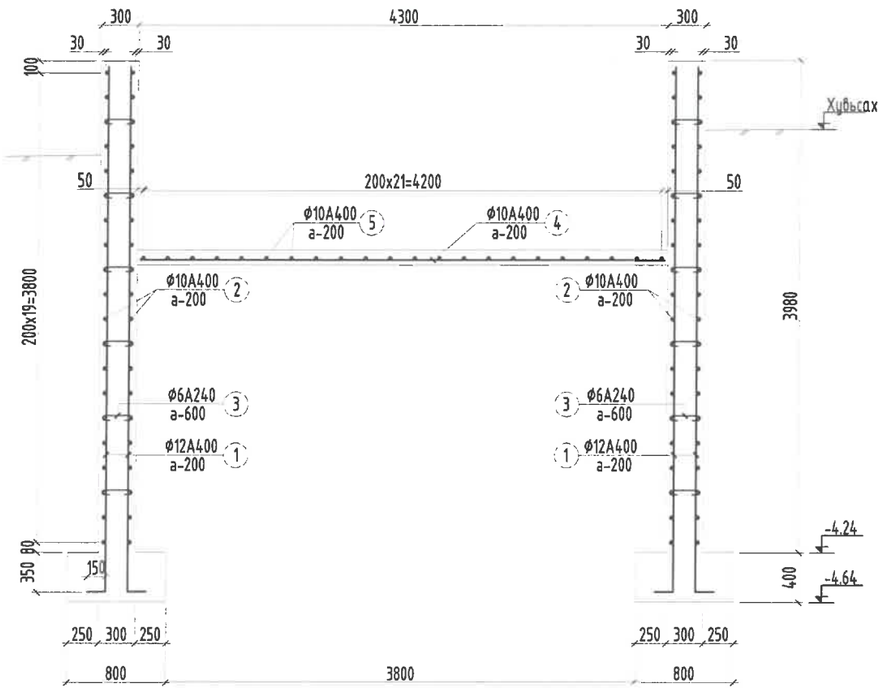

Цутгамал төмөр бетон бүтээцийн материалын тодорхойлолт									
Поз	Тэмдэглэгээ	Нэр					Тоо ширх	Жин /кг/ Нэгж	Жин /кг/ Нийт
		Гадна пандус ГП-3-н ханын арматур					1	1794	1794
1		Ф	12	ГОСТ 5781-82* /А400/	L=	4400	276	3.90638	1078.16
2	п/м	Ф	10	ГОСТ 5781-82* /А400/	L=	28000	40	17.2631	690.522
3	хомут	Ф	6	ГОСТ 5781-82* /А240/	L=	400	280	0.08878	24.8588
		Гадна пандус ГП-3-н шалны арматур					1	438.2	438.2
4		Ф	10	ГОСТ 5781-82* /А400/	L=	4250	72	2.62028	188.66
5	п/м	Ф	10	ГОСТ 5781-82* /А400/	L=	18400	22	11.3443	249.574
	Хана	Бетон орц, В15					V=42.2м³		
	Шал	Бетон орц, В15					V=2.7м³		

Хэс-1 М1:25

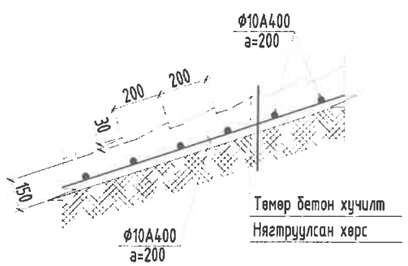

Трап М1:25

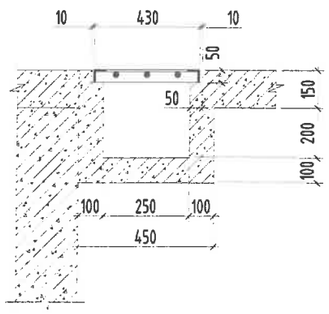

Блок схем:

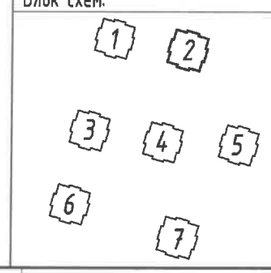

Энэхүү зураг нь "ББСМО"ХХК-ийн ОЮУНЫ ӨМЧ тул зохиогчийн зөвшөөрөлгүйгээр өөрчлөх болон ашиглахыг хориглоно.

ББСМО
Хаяг: БЗД, 30-р хороо "ББСМО" ХХК-н байр
Утас: 77116139, 99116139, 95103339.
И-мэйл:bbsmo_ub@yahoo.com, Вэб:BBSMO.mn

УЛААНБААТАР ХОТ, ЧИНГЭЛТЭЙ ДҮҮРЭГ 14, 18-Р ХОРОО, СҮХБААТАР ДҮҮРЭГ 14-Р ХОРОО
"СЭЛБЭ ДЭД ТӨВ" 71 АЙЛЫН ОРОН СУУЦНЫ БАРИЛГА

Гадна пандус ГП-3-н байгуулалт, огтлол, түүвэр (8 блок)				Ye шат: А3
Захирал	Б.Сүнжидмаа	ЕГ Шифр: ББ-04/2025	Масштаб: М1: 50	Огноо: 2025
Инженер	Н.Түвшинтөгөлдөр			
Гүйцэтгэгч	Н.Түвшинтөгөлдөр	ТГ Шифр:	Зургийн дугаар: ББ-150	Хуудас: 150
Шалгасан	Б.Ганзориг			