ББСМО
БАРИЛГЫН ЗУРАГ ТӨСӨЛ, ЗӨВЛӨХ ҮЙЛЧИЛГЭЭ

ШИФР: ББ-02/2025

УЛААНБААТАР ХОТ, ЧИНГЭЛТЭЙ ДҮҮРЭГ, 14,18-Р ХОРОО СҮХБААТАР ДҮҮРЭГ 14-Р ХОРОО,

"СЭЛБЭ ДЭД ТӨВ"

87 АЙЛЫН ОРОН СУУЦНЫ БАРИЛГА

/ЦЭВЭР БОХИР УСНЫ АЖЛЫН ЗУРАГ-ЦБУ/

Боловсруулсан:
"ББСМО" ХХК-ний Ерөнхий захирал.....Б.Сунжидмаа

Мэргэшсэн инженер.....Ж.Отгонжаргал

МОНГОЛ УЛС
ЗАСГИЙН ГАЗАР
ЛИЦЕНЗИЙН
ОТГОНЖАРГАЛ
МЭРГЭШСЭН ИНЖЕНЕР
ЗТ-УХАТ
ҮНЭГШЛЭГҮЙ

Улаанбаатар хот 2025 он

ЗУРГИЙН ЖАГСААЛТ

№	Зургийн нэр	Хуудасны тарк
1	Зургийн жагсаалт	ЦБУ-1
2	Байршлын схем, тооцооны үзүүлэлт	ЦБУ-2
3	Таних тэмдэг	ЦБУ-3
4	Цэвэр, бохир, ердийн галын усны систимийн тайлбар бичиг	ЦБУ-4
5	Спринклерийн тайлбар бичиг	ЦБУ-5
6	Зоорийн давхрын халуун, хүйтэн усны материалын түүвэр	ЦБУ-6
7	Зоорийн давхрын халуун, хүйтэн, галын усны материалын түүвэр	ЦБУ-7
8	1-р давхраас дээш хүйтэн, халуун усны шугамын материалын түүвэр	ЦБУ-8
9	Галын усны спринклерийн материалын түүвэр	ЦБУ-9
10	Бохир усны материалын түүвэр	ЦБУ-10
10*	Бохир, борооны усны материалын түүвэр	ЦБУ-10*
11	Зоорийн давхрын хүйтэн, халуун, эргэлт, галын усны шугамын байгуулалт	ЦБУ-11
12	Зоорийн давхрын автомат галын усны шугамын байгуулалт	ЦБУ-12
13	1-р давхрын хүйтэн, халуун, эргэлт, галын усны шугамын байгуулалт	ЦБУ-13
14	2-р давхрын хүйтэн, халуун, эргэлт, галын усны шугамын байгуулалт	ЦБУ-14
15	3-8-р давхрын хүйтэн, халуун, эргэлт, галын усны шугамын байгуулалт	ЦБУ-15
16	9-р давхрын хүйтэн, халуун, эргэлт, галын усны шугамын байгуулалт	ЦБУ-16
17	Зоорийн давхрын бохир ус зайлуулах шугамын байгуулалт	ЦБУ-17
18	Зоорийн давхрын бохир, борооны усны шугамын байгуулалт /Хувилбар-1/	ЦБУ-18
19	Зоорийн давхрын бохир, борооны усны шугамын байгуулалт /Хувилбар-2/	ЦБУ-19
20	1-р давхрын бохир, борооны усны шугамын байгуулалт	ЦБУ-20
21	2-9-р давхрын бохир, борооны усны шугамын байгуулалт	ЦБУ-21
22	Техникийн бохир, борооны усны шугамын байгуулалт	ЦБУ-22
23	Дээврийн бохир, борооны усны шугамын байгуулалт	ЦБУ-23
24	Хүйтэн, халуун, эргэлт, галын усны шугамын тойм	ЦБУ-24
25	Галын усны спринклерийн шугамын тойм	ЦБУ-25
26	Хүйтэн, халуун, эргэлтийн усны шугамын тойм-1	ЦБУ-26
27	Хүйтэн, халуун, эргэлтийн усны шугамын тойм-2	ЦБУ-27
28	Хүйтэн, халуун, эргэлтийн усны шугамын тойм-3	ЦБУ-28
29	Хүйтэн, халуун, эргэлтийн усны шугамын тойм-4	ЦБУ-29
30	Эргэлтийн усны шугамын тойм-1	ЦБУ-30
31	Эргэлтийн усны шугамын тойм-2	ЦБУ-31
32	Галын усны спринклерийн шугамын зарчимын схем	ЦБУ-32
33	Цэвэр усны бакны холболтын схем, план	ЦБУ-33
34	Бохир усны шугамын тойм-1	ЦБУ-34
35	Бохир усны шугамын тойм-2	ЦБУ-35
36	Бохир усны шугамын тойм-3	ЦБУ-36
37	Бохир усны шугамын тойм-4	ЦБУ-37
38	Бохир усны шугамын тойм-5	ЦБУ-38
39	Бохир, борооны усны шугамын тойм-6	ЦБУ-39
40	Бохир усны шугамын тойм-7	ЦБУ-40
41	Борооны усны шугамын тойм	ЦБУ-40

Энэхүү зураг нь "ББСМО"ХХК-ийн ОЮУНЫ ӨМЧ тул зохиогчийн зөвшөөрөлгүйгээр өөрчлөх болон ашиглахыг хориглоно.

ББСМО БАРИЛГЫН ЗӨВЛӨХ ТӨСӨЛ, ДОВЛОХ ҮЙЛЧИЛГЭЭ

Хаяг: БЗД, 30-р хороо "ББСМО"ХХК-н байр
Утас:77116139, 99116139, 95103339
И-мэйл: info@bbsmo.mn bbsmo09@gmail.com
Вэб: BBSMO.mn

УЛААНБААТАР ХОТ, ЧИНГЭЛТЭЙ ДҮҮРЭГ, 14,18-Р ХОРОО, СҮХБААТАР ДҮҮРЭГ 14-Р ХОРОО,
"СЭЛБЭ ДЭД" ТӨВ" 87 АЙЛЫН ОРОН СУУЦНЫ БАРИЛГА

Зургийн жагсаалт

Захирал	Б.Сунжидмаа	ЕГ Шифр: ББ-02/2025	Масштаб: М1: -	Огноо: 2025
Инженер	Ж.Отгонжаргал			
Гүйцэтгэсэн	Б.Болор	ТГ Шифр:	Зургийн дугаар: ЦБУ- 1	Хуудас: 41
Шалгасан	Ж.Отгонжаргал			

ЦЭВЭР УСНЫ ОРОЛТ, БОХИР УСНЫ ГАРГАЛГААНЫ ТОЙМ

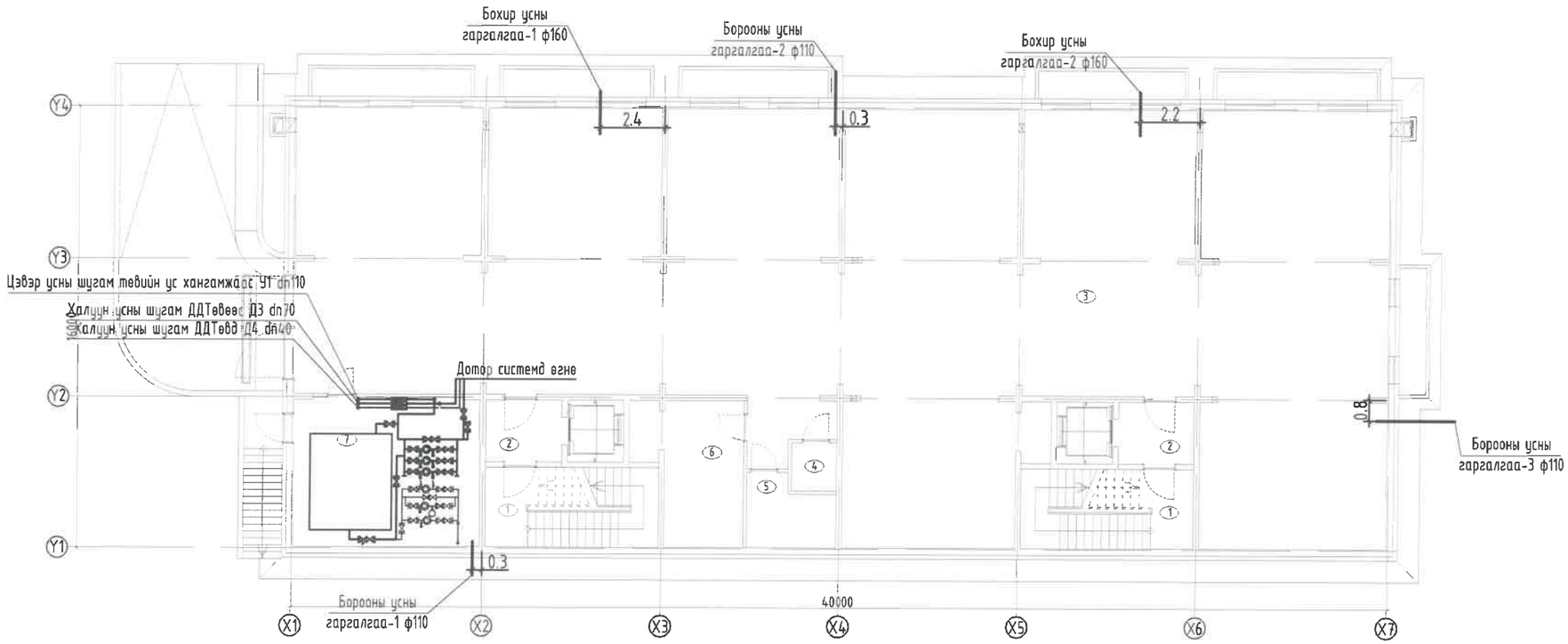

СИСТЕМИЙН ТООЦООНЫ ҮЗҮҮЛЭЛТ

Системийн нэр	Оролтонд шаардах даралт м(ата)	Тооцоот зардал				Цахилгаан хөдөл хүчин чадал	Тайлбар
		м3/хон	м3/цаг	л/сек	Галын үед л/с		
Цэвэр ус (ер)	38.2м (3.82ата)	69.6	6.38	2.89	5.0	0.55кВт 18.0кВт	-
Хүйтэн ус У1	-	48.72	3.39	1.67	-	-	-
Халуун ус Д3	-	20.88	3.17	1.57	-	-	-
Бохир ус Б1	-	69.6	6.38	4.49	-	-	-
Хэрэгцээний халуун усны эзэлхүүний ус халаагч = 193370 ккал/цаг							

ГАЛ УНТРААХ АВТОМАТ СИСТЕМИЙН ТООЦООНЫ ҮЗҮҮЛЭЛТ

Системийн нэр	Шаардах даралт м(ата)	Үндсэн тооцоот зардал		Туслах насосны зардал	Цахилгаан хөдөл хүчин чадал	Тайлбар
		30 минутын м3/цаг	л/сек	л/сек		
Галын автомат системийн ус	74.03м (7.403ата)	25.0	14.37	1.43	18.5кВт 2.2кВт	-

Энэхүү зураг нь "ББСМО"ХХК-ийн ОЮУНЫ ӨМЧ тул зохиогчийн эвшвөрөлгүйгээр өөрчлөх болон ашиглахыг хориглоно.

ББСМО БАРИЛГЫН ЗУРАГ ТӨСӨЛ ЗӨВЛӨХ ҮЙЛЧИЛГЭЭ

Хаяг: БЗД, 30-р хороо "ББСМО"ХХК-н байр
Утас: 7716139, 99116139, 95103339
И-мэйл: info@bbsmo.mn bbsmo08@gmail.com
Вэб: BBSMO.mn

УЛААНБААТАР ХОТ, ЧИНГЭЛТЭЙ ДҮҮРЭГ, 14,18-Р ХОРОО, СҮХБААТАР ДҮҮРЭГ 14-Р ХОРОО, "СЭЛБЭ ДЭД" ТӨВ" 87 АЙЛЫН ОРОН СУУЦНЫ БАРИЛГА

Байшлын схем, тооцооны үзүүлэлт

Захирал	Б.Сүнжидмаа	ЕГ Шифр: ББ-02/2025	Масштаб: М1: -	Огноо: 2025
Инженер	Ж.Отгонжаргал			
Гүйцэтгэсэн	Б.Болор	ТГ Шифр:	Зургийн дугаар: ЦБУ- 2	Хуудас: 41
Шалгасан	Ж.Отгонжаргал			

МОНГОЛ УЛСЫН ХӨГЖЛИЙН БАНК
МЭРГЭЖЛИЙН ГЭРЧИЛГЭЭ

ТАНИХ ТЭМДЭГ

Нэр	Тэмдэглэгээ	
	Байгуулалт	Тойм
-Хүйтэн усны босоо шугам	БШУ1	БШУ1
-Галын усны босоо шугам	БШУ2	БШУ2
-Халуун усны босоо шугам	БШД3	БШД3
-Халуун усны эргэлтийн босоо шугам	БШД4	БШД4
-Бохир усны босоо шугам	БШБ1	БШБ1
-Борооны усны босоо шугам	БШБ2	БШБ2
-Хүйтэн усны шугам(Цайрдсан ган хоолой)	У1	У1
-Галын усны шугам(Цайрдсан ган хоолой)	У2	У2
-Халуун усны шугам(Цайрдсан ган хоолой)	Д3	Д3
-Халуун усны эргэлтийн шугам(Цайрдсан ган хоолой)	Д4	Д4
-Бохир усны шугам	Б1	Б1
-Борооны усны шугам	Б2	Б2
-Хүйтэн усны шугам (PPR-н хуванцар хоолой)	У1	У1
-Халуун усны шугам (PPR-н хуванцар хоолой)	Д3	Д3
-Вентиль		
-Угаагуур холигч, сифон	У	У
-Жорлон	Ж	Ж
-Ванн	Д	Д Д
-Мойк	М	М М
-Галын кран	ГК-1	ГК-1
-Услах кран	УК-1	УК-1
-Колено 90°		
-Отвод 45°		
-Гуравлагч		
-Ташуу гуравлагч 45°		
-Ревиз		R
-Цэвэрлэгээ		

-Хаалт	ф100 хаалт	хаалт
-Үл буцах клапан	үл буцах клапан	үл буцах клапан
-Ус хэмжигч	ус/хэм	ус/хэм
-Хог шүүгч		
-Ус цуглуулах сан		
-Хаягдал усны өргөх насос		

ТАНИХ ТЭМДЭГ

Нэр	Тэмдэглэгээ	
	Байгуулалт	Тойм
-Галын усны босоо шугам	БШУ2	БШУ2
-Галын усны шугам (Цайрдсан ган хоолой)	У2	У2
-Спринклерийн хошуу	ЗЗ	ЗЗ
-Спринклерийн хяналтын дохиоллын клапан /Удирдлагын зангилгаа/	Спринклер ХДК	Спринклер ХДК
-Систем угаах хаалт /уян хоолой холбох холбогчийн хамт/	хаалт	хаалт
-Хий авах хаалт ф25, даралт хэмжигч		
-Хаалт	ф100 хаалт	хаалт
-Үл буцах клапан	ф100 үл буцах клапан	үл буцах клапан
-Насос	насос	насос
-Хог шүүгч		
-Галын машины уян хоолой холбох толгой		
-50м3 Даралтад сав	дар/сав	дар/сав
-Урсгал мэдрэгч		
-Цахилгаан хаалт		

Энэхүү зураг нь "ББСМО"ХХК-ийн ОЮУНЫ ӨМЧ тул зохиогчийн зөвшөөрөлгүйгээр өөрчлөх болон ашиглахыг хориглоно.

ББСМО БАРИЛГЫН ЗУРАГ ТӨСӨЛ ЗӨВЛӨХ ҮЙЛЧИЛГӨӨ

Хаяг: БЗД, 30-р хороо "ББСМО"ХХК-н байр
Утас:77116139, 99116139, 95103339
И-мэйл: info@bbsmo.mn bbsmo09@gmail.com
Вэб: BBSMO.mn

УЛААНБААТАР ХОТ, ЧИНГЭЛТЭЙ ДҮҮРЭГ, 14,18-Р ХОРОО, СҮХБААТАР ДҮҮРЭГ 14-Р ХОРОО,
"СЭЛБЭ ДЭД" ТӨВ" 87 АЙЛЫН ОРОН СУУЦНЫ БАРИЛГА

Таних тэмдэг

Захирал	Б.Бүнжинжаа	ЕГ Шифр: ББ-02/2025	Масштаб: М1: -	Огноо: 2025
Инженер	Ж.Отгонжаргал			
Гүйцэтгэсэн	Б.Болор	ТГ Шифр:	Зургийн дугаар: ЦБУ- 3	Хуудас: 41
Шалгасан	Ж.Отгонжаргал			

МОНГОЛ УЛС ЗОХИОГЧДЫН ЭРХИЙН ГАЗАР ЗОХИОГЧИЙН ЭРХ ХАМГААЛАХ ТУХАЙ ГЭРЭЛТ ЭЗЭМШИГЧДИЙН ЭРХИЙН ГАЗАР

ТАЙЛБАР БИЧИГ

Сэлбэ дэд төвийн барилгажилтын төсөл 9 давхар 87 айлын орон сууцны барилгын халуун, хүйтэн, гал, бохир, борооны усны ажлын зургийг:

a. "ББСМО"ХХК-ны 2024 онд хийж гүйцэтгэсэн архитектур төлөвлөлт

b. Монгол улсад мөрдөгдөж буй барилга доторхи усан хангамж ариутгах татуурга норм дүрэм БНбД 40-05-16*/20-ыг үндэслэн гүйцэтгэв.

Зураг төслийн энэ хэсэгт:

-Унд-ахуйн ус хангамжийн систем.

-Галын ердийн /галын кран./ систем.

-Ахуйн ариутгах татуургын систем.

-Гал унтраах автомат системийг төлөвлөв.

ХҮЙТЭН, ХАЛУУН УС ХАНГАМЖ :

Барилгын цэвэр усны эх үүсвэр нь төвлөрсөн ус хангамжийн систем бөгөөд ахуйн болон галын усан хангамжаас бүрдэнэ. Унд ахуйн цэвэр ус болон галын усны хэрэглээний нийт зардлаар цэлийн өрөөнд байрлах Усан сан ба өргөлтийн насосыг сонгож төлөвлөв. Халуун ус нь Ус дулаан дамжуулах төвөөс хангана. Барилгын гаднаас цэвэр усны шугам, халуун усны шугам нь дулааны шугамын хамт дулаалгатайгаар орж ирнэ. Хүйтэн, халуун усны хэвтээ, босоо, салбар шугамуудыг DN16-100мм-ийн зэс хоолойгоор хийхээр тусгаж өгөв. Тоног төхөөрөмжинд холбогдох шугаманд хуванцар булангийн хаах вентиль , босоо, хэвтээ ба салбар шугаманд бөмбөлгөн хаалт, насос болон ус хэмжигчийн зангилгаанд фланцтай хаалт тавихаар төлөвлөв.

ГАЛ ЗЭРГҮҮЦЭХ УС ХАНГАМЖИЙН СИСТЕМ:

Ердийн галын усны систем нь ахуйн усан хангамжаас тусдаа системтэй. БНбД 40-05-16*/20-ын норм дүрмийн 5.5.1-ийн заалтын хүснэгт 1-ийн орон сууцны төрлийн дагуу барилгын дотор галын усны тооцоот зардал 2.5л/с зардалтай тус тус 2 кран төлөвлөв. Галын шугамын байнгын даралтат устай байна. Галын крануудыг шалнаас дээш 1,35м -т байрлуулна. Шланкны урт 20-23 метр, галын краны голч Ф50 мм, ус цацах нүх dн=13 мм байна. Ердийн галын усны өргөлтийн насос CRE-15-2 марктай L=18.0м3/ц, N=3.0Квт H=39.5м U=380В хүчин чадалтай байна. Галын автоматаар гал унтраах усны 24.0м3-ийн нөөцийн сав төлөвлөв.

ХАЯГДАЛ УС:

Зоорийн давхрын ослын болон хаягдал усны усыг зайлуулахдаа бетон төмөр сараалжин тагтай трапаар болон цайрдсан ган хоолойгоор шалан доогуур дамжуулан төмөр бетон санд цуглуулаад өргөх насосоор сорон өргөөд барилгаас гадагш гарган гадаргуу ба замын хаялагад нийлүүлэхээр төлөвлөв. Цайрдсан ган хоолойгоор хийхээр төлөвлөв. Барилгаас 2 гаргалгаа гаргахаар төлөвлөв. Хоолойн диаметр ф50, DN100 мм байна. Хоолойг i=0.01, 0.02-тайгаар угсарна. Хаягдал усны босоо шугам хучилтыг нэвтлэн гарахад цементэн зуурмагаар бөглөнө.

БОРООНЫ УС:

Бороо болон цас мөсний хайлсан усыг барилгын дээврээс зайлуулах зорилгоор дотор борооны усны системийг төлөвлөв. Борооны усны шугамыг дээврийн хучилтанд явуулж коридорт болон салхивчийн шахтанд оруулан буулгаад зоорийн давхрын таазан доогуур явуулж барилгаас гарган усыг замын хаялагатай нэгтгэнэ. Барилгын дээвэр дээр 3 юүлүүр тавив. Борооны усны шугамыг цайрдсан ган хоолойгоор угсарна. Салхивчийн шахтанд явж буй шугамыг дулаална.

Угсралтын явц

Ариун цэврийн өрөөний тоног төхөөрөмжрүү холбох халуун хүйтэн усны салбар шугам шалны бэлтгэд явуулаад хана дагаж босоод холбогдох тул ханыг 30мм гүнтэй зүснэ. Зүссэн нүхний өндөртэй хоолойг тайран холбох хэрэгсэлтэй холбож угсарна. Шалны бэлтгэлд яндан хоолойг аль болохоор залгаасгүй угсрах шаардлагатай. Шугам хоолойг элдэв хог, шавар орохоос сэргийлж хоолойн үзүүрүүдийг битүүмжлэнэ. Гол цуглуулах шугамнуудыг диаметрээс нь хамааруулж уртын метрийн тутам зориулалтын бэхэлгээгээр бэхэлнэ. Босоо шугамын залгаасыг хучилтанд тааруулж болохгүй ба зураг заасны дагуу хоолойн диаметр өөрчлөгдөх хэсэгт шилжвэр тавьж, дулаалгатай угсарна. Халуун хүйтэн усны шугамыг угсарч дуусаны дараа БНбД 40-05-16 норм дүрэмд заасаар системийг Ршал=Раж х1.5 тэнцүү сорих даралтаар шалгаж, ахуйн хэрэгцээний усны стандартад нийцэхүйц болтол угаана. Шалгалтын явцад холбох хэсэг болон хоолойд доголдол гарч хий алдаж байвал тэр хэсгийн хоолой, холбох хэрэгслийг солин дахин шалгана. Бохир усны шугам хоолой, холбох хэрэгсэлийг зураг төслийн дагуу хэвгийг гаргаж стандартын шаардлага хангасан бэхэлгээгээр бэхэлнэ. Хомутан бэхэлгээг диаметрээсээ хамааруулж зайг бариментлан хийнэ. Залгаа болон холбох хэрэгсэл холбогдох хэсэгт хоёр талд нь бэхэлгээ хийх шаардлагатай. Бохир усны босоо шугам хучилтыг нэвтлэн гарахад цементэн зуурмагаар бөглөнө. Угсралтын ажлыг хийж гүйцэтгэхдээ техник аюулгүй ажиллагааны норм дүрмийг бариментлан ажиллавал зохино.

Энэхүү зураг нь "ББСМО"ХХК-ийн ОЮУНЫ ӨМЧ тул зохиогчийн эрхшөөрөлгүйгээр өөрчлөх болон ашиглахыг хориглоно.

ББСМО БАРИЛГЫН ГЭРЭЭТ ТӨСӨЛ ЗӨВЛӨХ ҮЙЛЧИЛГӨӨ	УЛААНБААТАР ХОТ, ЧИНГЭЛТЭЙ ДҮҮРЭГ, 14,18-Р ХОРОО, СҮХБААТАР ДҮҮРЭГ 14-Р ХОРОО, "СЭЛБЭ ДЭД" ТӨВ" 87 АЙЛЫН ОРОН СУУЦНЫ БАРИЛГА				
	Цэвэр, бохир, ердийн галын усны систимийн тайлбар бичиг				
	Захирал	Б.Сүнжидмаа	ЕГ Шифр: ББ-02/2025	Масштаб: М1: -	Огноо: 2025
	Инженер	Х.Отгонжаргал			
Хаяг: БЗД, 30-р хороо "ББСМО"ХХК-н байр Утас:77716139, 99116139, 95103339 И-мэйл: info@bbsmo.mn bbsmo08@gmail.com Вэб: BBSMO.mn	Гүйцэтгэсэн	Б.Болор	ТГ Шифр:	Зургийн дугаар: ЦБУ- 4	Хуудас: 41
	Шалгасан	Х.Отгонжаргал			

МОНГОЛ УЛСЫН ИХ СУРГУУЛЬ МЭРГЭЖЛИЙН ИНЖЕНЕР ГЭРЭЭТ ЗУРАГЧ ЦАГААН ГАЛ

ГАЛ УНТРААХ АВТОМАТ СИСТЕМИЙН ШИЙДЭЛ.

Гал унтраах автомат системийг мухардмал спринклерийн системээр төлөвлөж узелийн өрөөнд 4 хяналтын дохиоллын клапан, усны даралт мэдрэгч ба усны зарцуулалт хэмжигч , өгөгдсөн параметруудын дохиологч, нөөцийн сав, насосууд, шугамын хамгийн хол орших шүршигчийн өмнө талд шугам дахь агаарыг гаргаж байх хаалт болон даралт хэмжигч байхаар тус тус төлөвлөв. Тус барилгад нарийн цацраг усаар бороожуулах гал унтраах төхөөрөмж төлөвлөв. Спринклерийн толгойн ажиллах температур 57°С, галын өрөөний температур 93°С байна. Мөн усан сан дахь усны түвшиний хэмжилт, түүний хяналтыг удирдлагын байранд автоматаар дохиолол дамжуулдаг байхаар төлөвлөв. Төхөөрөмжийг удирдах самбарыг насосны узелийн өрөөнд байрлуулна.

Ус цацах спринклерийн хушуу

Стандарт организацийн 7.3-02-2011-т заасан шүршилтийн эрч 0.06л/с м2, даралтад нэг хушууны хянах хамгийн их талбай 12м2, усны зарцуулалтыг тооцоолох талбайн хэмжээ 180м2, гал унтраах төхөөрөмжийн үргэжлэн ажиллах хугацаа 30мин байна. Сонгосон Бриз-12/К23 маркийн спринклерийн хушуу нь Т=57 С хэмийн халуунд хагарах гохтой суурилуулах болно. 15мм ус цацах нүх бүхий хушууны өгөлтийн коэффициент К=0.12 үед спринклерийн нэг хушууны усны тооцоот зардал q=0.93 л/сек байх болно.

Галын усны нөөцийн хэмжээ

Цагийн усны зардал Qцаг=50.0 м3/цаг болно. Гал унтраах төхөөрөмжийн үргэлжлэн ажиллах хугацаа нь 30минут, нөөцлөх савны хэмжээ V=25.0т3 болно. Галын усны шаардагдах даралт, зардалаар хангах ажлын болон нөөц насосууд төлөвлөж өгсөн. Гал эсэргүүцэх системийг ус нөөцлөх савнөөс болон гаднаас хөдөлгөөнт галын төхөөрөмжүүдээр усаар шахаж хангана.

Галын насос, ус дүүргэх удирдлагын зангилааны иж бүрдэл

Галын автомат систем нь дохиолол дамжуулах, даралт тогтворжуулах ус дүүргэх удирдлагын зангилааны иж бүрдэл систем, ус дамжуулах ган хоолой, ус шүршигчтэй систем байна. Галын системийн усыг дүүргэх, дундарсныг нэмэх туслах (жокей) насос төлөвлөв. Галын усны спринклерийн ажлын насос L=14.29л/сек, N=15.0Квт H=74.03м U=380В, туслах насос L=1.44л/сек, N=2.2Квт H=73.2м U=380В тус тус хучин чадалтай насос төлөвлөв.

Шугам хоолой, угсралт

Спринклерийн хэвтээ, босоо шугамнуудыг ГОСТ3262-75-н цайрдсан ган янданаар угсарна. Шугам хоолойг 4м-ийн зайтай бэхлэх ба хоолойг тогтоогч тусгай хавчаараар нь таазанд шууд бэхлэнэ. Бэхэлгээг шүршигчээс 0.15м-с багагүй зайд хийнэ. Шугам хоолойн салаа нь 1м-ээс урт байвал нэмэгдэл бэхэлгээ хийнэ. Даралтат шугам хоолойн бэхэлгээг СНиП 3.05.05 ба ВСН25.09.66-н дагуу гүйцэтгэнэ. Гол ба хувиарлах шугам хоолойг удирдлагын зангилаа тийш эсвэл шугам хоолойг угаах суллах тийш дараах налууг үүсгэн угсарна. Үүнд хоолой голч ф57 мм-ээс бага бол 0,01 налуутай, ф57мм-ээс их бол 0,005 налуутай угсарна. Шугам сулжээний дүүргэлтийн агаар гаргах болон даралт хэмжих хэрэгсэл угсарна. Шугам хоолой болон бэхэлгээний төмөр эдлэлүүдийн зэврэлтээс хамгаалах будгаар будна. Барилгын ган унтраах системийн шугам сулжээний угсралтын ажлыг БНбД 3.05.01-88 болон бусад холбогдох дүрэм нормуудын дагуу хийж гүйцэтгэнэ.

Энэхүү зураг нь "ББСМО"ХХК-ийн ОЮУНЫ ӨМЧ тул зохиогчийн эрхийн тухай хуулиар хамгаалагдсан.

ББСМО БАРИЛГЫН ЗОХИОГЧ ГРУПП, ХЭЛХЭЭ ЧИГЛЭЛ	УЛААНБААТАР ХОТ, ЧИНГЭЛТЭЙ ДҮҮРЭГ, 14,18-Р ХОРОО, СҮХБААТАР ДҮҮРЭГ 14-Р ХОРОО, "СЭЛБЭ ДЭД" ТӨВ" 87 АЙЛЫН ОРОН СУУЦНЫ БАРИЛГА				
	Спринклерийн тайлбар бичиг				
Захирал	Б.Сүнжидмаа	ЕГ Шифр: ББ-02/2025	Масштаб: М1: -	Огноо: 2025	
Инженер	Ж.Отгонжаргал				
Гүйцэтгэсэн	Б.Болор	ТГ Шифр:	Зургийн дугаар: ЦБУ- 5	Хуудас: 41	
Шалгасан	Ж.Отгонжаргал				

Хаяг: БЗД, 30-р хороо "ББСМО"ХХК-н байр
Утас:77716139, 99116139, 95103339
И-мэйл: info@bbsmo.mn bbsmo88@gmail.com
Вэб: BBSMO.mn

ЗООРИЙН ДАВХРЫН ЦЭВЭР УСНЫ МАТЕРИАЛЫН ТҮҮВЭР-1

Д/д	Гост, марк тип	Материалын нэр	Тоо, шир	Нэгж жин	Тайлбар
1	2	3	4	5	6
		Ус хангамж			
1	Sanco	Зэс хоолой ф20	8.0		у/м
2	----//---	Зэс хоолой ф25	62.0	2.46	у/м
3	----//---	Зэс хоолой ф32	28.0		у/м
4	----//---	Зэс хоолой ф40	76.0		у/м
5	----//---	Зэс хоолой ф70	25.0		у/м
6	----//---	Зэс хоолой ф100	20.0		у/м
7	----//---	Зэс отвод ф20	8	0.146	ш
8	----//---	Зэс отвод ф25	12	0.229	ш
9	----//---	Зэс отвод ф32	20		ш
10	----//---	Зэс отвод ф40	4		ш
11	----//---	Зэс отвод ф70	5		ш
12	----//---	Зэс отвод ф80	5		ш
13	----//---	Зэс отвод ф100	7		ш
14		Бөмбөлгөн хаах вентиль ф20	1		ш
15		Бөмбөлгөн хаах вентиль ф25	5		ш
16		Бөмбөлгөн хаах вентиль ф32	2		ш
17		Бөмбөлгөн хаах вентиль ф40	3		ш
18		Хаалт ф70	12		ш
19		Фланц ф70	24		ш
20		Хаалт ф100	2		ш
21		Фланц ф100	4		ш
22		Шилжвэр ф20х25	2		ш
23		Шилжвэр ф25х32	4		ш
24		Шилжвэр ф25х40	2		ш
24		Шилжвэр ф40х70	2		ш
25		Шилжвэр ф70х100	2		ш
26		Хүйтэн усны ус хэмжигч ф70	1		ш
27		Д3 халуун усны ус хэмжигч ф40	1		ш
28		Д4 халуун усны ус хэмжигч ф25	1		ш
29		Хог шүүгч ф40	1		ш
30		Хог шүүгч ф70	1		ш
31		Хог шүүгч ф100	2		ш
32		Үл буцах клапан ф40	1		ш
33		Үл буцах клапан ф70	4		ш
34		Үл буцах клапан ф100	2		ш
35		Манометр	9		ш
36		Термометр	3		ш
37		Услах кран шлангийн урт е=70м ф25	2		ш
38		Цэвэр усны нөөцийн сав 3000х4000х2000(h) 24.0м3(V)	1		ком
39		Ус сайжруулагч ф70	1		ком
40		Ус сайжруулагч ф100	1		ком
41		Ус буулгагч dn16	10		ш
42		Ус буулгагч dn25	6		ш
43		Ус буулгагч dn40	2		ш
44	марк-CRN3-6	Хүйтэн усны өргөлтийн насос L=2.48м3/ц, N=0.55Квт H=32.78м U=380В, 50Гц dn32	1		ком
45	марк-CR20-3	Хүйтэн усны өргөлтийн насос L=15.52м3/ц, N=2.83Квт H=39.94м U=380В, 50Гц dn63	1		ком
46	δ=50мм	Хоолойн пенополиуретан дулаалга ф20	4.0		у/м
47	δ=50мм	Хоолойн пенополиуретан дулаалга ф25	50.0		у/м
48	δ=50мм	Хоолойн пенополиуретан дулаалга ф32	11.0		у/м

Энэхүү зураг нь "ББСМО"ХХК-ийн ОЮУНЫ ӨМЧ тул зохиогчийн зөвшөөрөлгүйгээр өөрчлөх болон ашиглахыг хориглоно.

ББСМО

Хаяг: БЗД, 30-р хороо "ББСМО"ХХК-н Байр
Утас:77116139, 99116139, 95103339
И-мэйл: info@bbsmo.mn bbsmo08@gmail.com
Вэб: BBSMO.mn

УЛААНБААТАР ХОТ, ЧИНГЭЛТЭЙ ДҮҮРЭГ, 14,18-Р ХОРОО, СҮХБААТАР ДҮҮРЭГ 14-Р ХОРОО,
"СЭЛБЭ ДЭД" ТӨВ" 87 АЙЛЫН ОРОН СУУЦНЫ БАРИЛГА

Зоорийн давхрын халуун, хүйтэн усны материалын түүвэр

Захирал	Б.Сүнжидмаа	ЕГ Шифр: ББ-02/2025	Масштаб: М1:	Огноо: 2025
Инженер	Ж.Отгонжаргал			
Гүйцэтгэсэн	Б.Болор	ТГ Шифр:	Зургийн дугаар: ЦБУ- 6	Хуудас: 41
Шалгасан	Ж.Отгонжаргал			

АЗ

ЗООРИЙН ДАВХРЫН ЦЭВЭР УСНЫ МАТЕРИАЛЫН ТҮҮВЭР-1

48	δ=50мм	Хоолойн пенополиуретан дулаалга ф40	62.0		у/м
49	δ=50мм	Хоолойн пенополиуретан дулаалга ф70	18.0		у/м
50	δ=50мм	Хоолойн пенополиуретан дулаалга ф100	20.0		у/м
51	Гост 3262-75	Хоолойн бэхэлгээ ф20	2		ш
52	----//---	Хоолойн бэхэлгээ ф25	25		ш
53	----//---	Хоолойн бэхэлгээ ф32	5		ш
54	----//---	Хоолойн бэхэлгээ ф40	5		ш
55	----//---	Хоолойн бэхэлгээ ф70	5		ш
56	----//---	Хоолойн бэхэлгээ ф100	5		ш
		ГАЛ УНТРААХ ЕРДИЙН СИСТЕМ			
1	S3.2 (PN16) FV PPR	Хуванцар хоолой dn50x6.9	23.0		у/м
2	S3.2 (PN16) FV PPR	Хуванцар хоолой dn75	102.0		у/м
3	----//---	Отвод ф50	36		ш
4	----//---	Отвод ф70	13		ш
5		Шилжвэр ф50х70	4		ш
6		Үл буцах клапан ф70	1		ш
7		Хаалт ф70	4		ш
8		Фланц ф70	8		ш
9		Гал унтраах краны хайрцаг	40		ш
10		Галын кран шлангийн урт е=20м ф50	40		ком
11	Богданов төрөл	Галын хоолойг холбогч тотго	40		ш
12	марк-CRE15-2	Галын усны өргөлтийн насос L=18.0м3/ц, N=3.0Квт H=39.5м U=380В, 50Гц dn63	1		ком
13		Бэхэлгээ ф50	7		ш
14		Бэхэлгээ ф70	29		ш

Энэхүү зураг нь "ББСМО"ХХК-ийн ОЮУНЫ ӨМЧ тул зохиогчийн зөвшөөрөлгүйгээр өөрчлөх болон ашиглахыг хориглоно.

ББСМО
БҮРЭЛДЭХҮЙН ЗУРАГ ТӨСӨЛ, ЗӨВЛӨГӨӨ ҮЙЛЧИЛГЭЭ

Хаяг: БЗД, 30-р хороо "ББСМО"ХХК-н байр
Утас:77116139, 99116139, 95103339
И-мэйл: info@bbsmo.mn bbsmo08@gmail.com
Вэб: BBSMO.mn

УЛААНБААТАР ХОТ, ЧИНГЭЛТЭЙ ДҮҮРЭГ, 14,18-Р ХОРОО, СҮХБААТАР ДҮҮРЭГ 14-Р ХОРОО,
"СЭЛБЭ ДЭД" ТӨВ" 87 АЙЛЫН ОРОН СУУЦНЫ БАРИЛГА

Зоорийн давхрын халуун, хүйтэн, галын усны материалын түүвэр

Захирал	Б.Сүнхидмаа	ЕГ Шифр: ББ-02/2025	Масштаб: М1:	Огноо: 2025
Инженер	Ж.Отгонжаргал			
Гүйцэтгэсэн	Б.Болор	ТГ Шифр:	Зургийн дугаар: ЦБУ- 7	Хуудас: 41
Шалгасан	Ж.Отгонжаргал			

А3

1-Р ДАВХРААС ДЭЭШ ХҮЙТЭН, ХАЛУУН УСНЫ ШУГАМЫН МАТЕРИАЛЫН ТҮҮВЭР

Д/д	Гост, марк тип	Материалын нэр	Тоо, шир	Нэгж жин	Тайлбар
1	2	3	4	5	6
		Ус хангамж			
1	СТХ	Зэс доторлогоотой хуванцар хоолой dn16	1560.0	0.10	у/м
2	СТХ	Зэс доторлогоотой хуванцар хоолой dn20	1886.0		у/м
3	----//---	Пресс булан dn16 90°	1540	0.1	ш
4	----//---	Пресс булан dn20 90°	702	0.1	ш
5	----//---	Пресс гуравлагч dn16x16	317	0.015	ш
6	----//---	Пресс гуравлагч dn20x20	108	0.015	ш
7	----//---	Пресс гуравлагч dn16x20	174	0.015	ш
8	----//---	Булангийн хаалт dn16	555	0.12	ш
9	Sanco	Зэс доторлогоотой хуванцар хоолой dn20	420.0		у/м
10	Sanco	Зэс доторлогоотой хуванцар хоолой dn25	140.0		у/м
11	Sanco	Зэс доторлогоотой хуванцар хоолой dn32	38.0		у/м
12		Бөмбөлгөн хаах вентиль ф20	246		ш
13		Суултуурын бэхэлгээс төмөр /пресстэй холбогч/	98		ш
14		Угааргуурын бэхэлгээ төмөр /пресстэй холбогч/	98		ш
15		Мойкны бэхэлгээ төмөр /пресстэй холбогч/	87		ш
16		Ванн, Душны бэхэлгээ төмөр /пресстэй холбогч/	97		ш
17	Sanco	Зэс отвод ф20	378.0		у/м
18		Шилжвэр ф16х20	160		ш
19		Шилжвэр ф20х25	8		ш
20		Шилжвэр ф25х32	4		ш
21		Алчуур хатаагч	98		ш
22	Гост 22847-83	Уян холбоос /суултуур ба хөтөвч/	98		ком
23	Гост 23759-85	Угааргуурын ус холигч	98		ком
24		Мойкны ус холигч	87		ком
25		Ванн, Душны ус холигч	97		ком
26	Тоолуурын зангилгааны / Айлын хэсэг/	Хүйтэн усны ус хэмжигч ф15 /айл ба ахуйн хэрэглээний/	87		ш
27	Тоолуурын зангилгааны / Айлын хэсэг/	Халуун усны ус хэмжигч ф15 /айл ба ахуйн хэрэглээний/	87		ш
28	Тоолуурын зангилгааны / Айлын хэсэг/	Хог шүүгч ф20	70		ш
29	Тоолуурын зангилгааны / Айлын хэсэг/	2 талдаа резьбатай пресс холбогч ф20	276		ш
30	Тоолуурын зангилгааны / Айлын хэсэг/	Бөмбөлгөн хаах вентиль ф20	244		ш
31	Тоолуурын зангилгааны / Айлын хэсэг/	Зэс хувиарлагч dy20	70		ш
32		Даралт тохируулагч ф20	32		ш
33		Гадна резьбатай пресс холбогч ф20xdn20	87		ш
34		Автомат хий авагч	4		ш
35		Зэс хоолойн хамгаалалтын бүрхэвч dn16 /хамгаалалтын бүрээс/	1560.0		у/м
36		Зэс хоолойн хамгаалалтын бүрхэвч dn20 /хамгаалалтын бүрээс/	1886.0		у/м
37	δ=30мм	Хоолойн пенополиуретан дулаалга ф20	420.0		у/м
38	δ=30мм	Хоолойн пенополиуретан дулаалга ф25	140.0		у/м
39	δ=30мм	Хоолойн пенополиуретан дулаалга ф32	38.0		у/м
40		Хоолойн бэхэлгээ dn16	917		у/м
41		Хоолойн бэхэлгээ dn20	1152		у/м
42		Хоолойн бэхэлгээ dn25	70		у/м
43		Хоолойн бэхэлгээ dn32	19		у/м

Энэхүү зураг нь "ББСМО"ХХК-ийн ОЮУНЫ ӨМЧ тул зохиогчийн зөвшөөрөлгүйгээр өөрчлөх болон ашиглахыг хориглоно.

ББСМО БАРИЛГЫН ЗУРАГ ТӨСӨЛ, ЭРДЭМ ШИНЖИЛГЭЭ

Хаяг: БЗД, 30-р хороо "ББСМО"ХХК-н байр
Утас:77116139, 99116139, 95103339
И-мэйл: info@bbsmo.mn bbsmo98@gmail.com
Вэб: BBSMO.mn

УЛААНБААТАР ХОТ, ЧИНГЭЛТЭЙ ДҮҮРЭГ, 14,18-Р ХОРОО, СҮХБААТАР ДҮҮРЭГ 14-Р ХОРОО, "СЭЛБЭ ДЭД" ТӨВ" 87 АЙЛЫН ОРОН СУУЦНЫ БАРИЛГА

1-Р ДАВХРААС ДЭЭШ ХҮЙТЭН, ХАЛУУН УСНЫ ШУГАМЫН МАТЕРИАЛЫН ТҮҮВЭР

Захирал	Б.Сүнжидмаа	ЕГ Шифр: ББ-02/2025	Масштаб: М1:	Огноо: 2025
Инженер	Ж.Отгонжаргал			
Гүйцэтгэсэн	Б.Болор	ТГ Шифр:	Зургийн дугаар: ЦБУ- 8	Хуудас: 41
Шалгасан	Ж.Отгонжаргал			

А3

ГАЛЫН УСНЫ СПРИНКЛЕРИЙН МАТЕРИАЛЫН ТҮҮВЭР

Д/д	Гост, марк тип	Материалын нэр	Тоо, шир	Нэгж жин	Тайлбар
1	2	3	4	5	6
		Галын систем			
1	ГОСТ 3262-75	Цайрдсан ган хоолой ф25	145.0		у/м
2	----//---	Цайрдсан ган хоолой ф32	8.0		у/м
3	----//---	Цайрдсан ган хоолой ф50	8.0		у/м
4	----//--- ----//---	Цайрдсан ган хоолой ф70	5.0		у/м
5	----//---	Цайрдсан ган хоолой ф80	20.0		у/м
6	----//---	Цайрдсан ган хоолой ф100	36.0		у/м
7	ГОСТ 8946-75	Ган отвод ф25	16		ш
8	----//---	Ган отвод ф32	1		ш
9	----//---	Ган отвод ф50	2		ш
10	----//---	Ган отвод ф80	6		ш
11	----//---	Ган отвод ф100	10		ш
12		Шилжвэр ф32х100	1		ш
13		Шилжвэр ф50х70	2		ш
14		Шилжвэр ф70х80	2		ш
15		Шилжвэр ф80х100	2		ш
16	30ч 6 бр	Хаалт ф50	3		ш
17	УСТ 2047-74	Фланц ф50	6		ш
18	30ч 6 бр	Хаалт ф100	5		ш
19	УСТ 2047-74	Фланц ф100	10		ш
20		Хаалт ф80	1		ш
21		Фланц ф80	2		ш
22		Дохиоллын урсгал мэдрэгч ф100	1		ком
23		Спринклерийн хошуу	44		ком
24		Даралт хэмжигч ф25	1		ш
25		Хий гаргах хаалт ф25	1		ш
25	УУ-С100/1.6Вф.04	Хяналтын дохиоллын клапан /удирдлагын зангилгаа/ ф100	1		ком
26		Галын машины уян хоолой холбох толгой dy80	2		ком
26		Цахилгаан хаалт ф100	2		ш
27		Таг ф25	1		ш
28		Таг ф50	2		ш
29	δ=50мм	Хоолойн пенополиуретан дулаалга ф80	26.0		у/м
30	δ=50мм	Хоолойн пенополиуретан дулаалга ф100	32.0		у/м
31		Уян хоолой холбох холбогч ф50	1		ш
32		Систем угаах хаалт ф50	1		ш
33		Даралтат сав 50л	1		ком
34		Урсгал мэдрэгч ф100	1		ш
35	ГОСТ 3262-75	Хоолойн бэхэлгээ ф25	72		ш
36	----//---	Хоолойн бэхэлгээ ф32	4		ш
37	----//---	Хоолойн бэхэлгээ ф50	2		ш
38	----//---	Хоолойн бэхэлгээ ф70	2		ш
39	----//---	Хоолойн бэхэлгээ ф80	6		ш
40	----//---	Хоолойн бэхэлгээ ф100	14		ш
41		Үл буцах клапан ф50	2		ш
42		Үл буцах клапан ф100	2		ш
43		Үл буцах клапан ф80	1		ш
44		Манометр	6		ш
45		Термометр	1		ш
43		Юүлэгч ф25	2		ш
44	марк-CRN5-13	Галын усны спринклерийн туслах насос L=1.44л/сек, N=2.2Квт H=73.2м U=380В, 50Гц DN32	1		ком
45	марк-CRN45-4	Галын усны спринклерийн ажлын насос L=14.29л/сек, N=15.0Квт H=74.03м U=380В, 50Гц DN80	2		ком

Энэхүү зураг нь "ББСМО"ХХК-ийн ОЮУНЫ ӨМЧ тул зохиогчийн зөвшөөрөлгүйгээр өөрчлөх болон ашиглахыг хориглоно.

ББСМО

УЛААНБААТАР ХОТ, ЧИНГЭЛТЭЙ ДҮҮРЭГ, 14,18-Р ХОРОО, СҮХБААТАР ДҮҮРЭГ 14-Р ХОРОО, "СЭЛБЭ ДЭД" ТӨВ" 87 АЙЛЫН ОРОН СУУЦНЫ БАРИЛГА

Галын усны спринклерийн материалын түүвэр

Захирал	Б.Сүнжидмаа	ЕГ Шифр: ББ-02/2025	Масштаб: М1:	Огноо: 2025
Инженер	Ж.Отгонжаргал			
Гүйцэтгэсэн	Б.Болор	ТГ Шифр:	Зургийн дугаар: ЦБУ- 9	Хуудас: 41
Шалгасан	Ж.Отгонжаргал			

Хаяг: БЗД, 30-р хороо "ББСМО"ХХК-н байр
Утас:77116139, 99116139, 95103339
И-мэйл: info@bbsmo.mn bbsmo88@gmail.com
Вэб: BBSMO.mn

А3

БОХИР УСНЫ МАТЕРТИАЛЫН ТҮҮВЭР /ЗООРИЙН ДАВХАР ХУВИЛБАР-1/

Д/д	Гост, марк тип	Материалын нэр	Тоо, шир	Нэгж жин	Тайлбар
1	2	3	4	5	6
		Бохир усны PVC хуванцар хоолой			
1	PVC	Бохир усны хуванцар хоолой ф110	49.0	0.5	у/м
2	PVC	Бохир усны хуванцар хоолой ф160	23.0		у/м
3	----//---	Тэгш гуравлагч L90° ф100х100	1		ш
4	----//---	Ташуу гуравлагч L45° ф100х100	12	0.37	ш
5	----//---	Ташуу гуравлагч L45° ф100х160	6	0.21	ш
6	----//---	Отвод ф100 L45°	38	0.21	ш
7	----//---	Отвод ф160 L45°	16	0.21	ш
8	----//---	Колено L90° ф100	3	0.21	ш
9	----//---	Цэвэрлэгээ ф160	2		ш
10	----//---	Шалгах таглаа ф160	2		ш
11	PVC	Бэхэлгээ ф110	20		ш
12	PVC	Бэхэлгээ ф160	9		ш

БОХИР УСНЫ МАТЕРТИАЛЫН ТҮҮВЭР /ЗООРИЙН ДАВХАР ХУВИЛБАР-2/

Д/д	Гост, марк тип	Материалын нэр	Тоо, шир	Нэгж жин	Тайлбар
1	2	3	4	5	6
		Бохир усны PVC хуванцар хоолой			
1	PVC	Бохир усны хуванцар хоолой ф110	53.0	0.5	у/м
2	PVC	Бохир усны хуванцар хоолой ф160	24.0		у/м
3	----//---	Тэгш гуравлагч L90° ф100х100	1		ш
4	----//---	Ташуу гуравлагч L45° ф100х100	13	0.37	ш
5	----//---	Ташуу гуравлагч L45° ф100х160	4	0.21	ш
6	----//---	Отвод ф100 L45°	40	0.21	ш
7	----//---	Отвод ф160 L45°	12	0.21	ш
8	----//---	Колено L90° ф100	2	0.21	ш
9	----//---	Цэвэрлэгээ ф160	2		ш
10	----//---	Шалгах таглаа ф160	2		ш
11	PVC	Бэхэлгээ ф110	22		ш
12	PVC	Бэхэлгээ ф160	10		ш

БОХИР УСНЫ МАТЕРТИАЛЫН ТҮҮВЭР /1-9-Р ДАВХАР/

Д/д	Гост, марк тип	Материалын нэр	Тоо, шир	Нэгж жин	Тайлбар
1	2	3	4	5	6
		Бохир усны PVC хуванцар хоолой			
1	PVC	Бохир усны хуванцар хоолой ф50	323.0	0.17	у/м
2	PVC	Бохир усны хуванцар хоолой ф110	600.0	0.5	у/м
3	----//---	Тэгш гуравлагч L90° ф50х50	87	0.08	ш
4	----//---	Тэгш гуравлагч L90° ф100х100	196	0.37	ш
5	----//---	Тэгш гуравлагч L90° ф50х100	207	0.21	ш
6	----//---	Ташуу гуравлагч L45° ф50х50	1		ш
7	----//---	Ташуу гуравлагч L45° ф100х100	12		ш
8	----//---	Отвод L45° ф50	1		ш
9	----//---	Отвод L45° ф100	21		ш
10	----//---	Колено L90° ф50	320	0.05	ш
11	----//---	Колено L90° ф100	94	0.21	ш
12	----//---	Цэвэрлэгээ ф50	32		ш
13	----//---	Шалгах таглаа ф100	101	0.35	ш
14	----//---	Шилжвэр ф50х100	106		ш
15	Гост 22847-74	Ташуу гаргалгаатай шаазан жорлон /тэгш гаргалгаатай хамт/	98		ком
16		Мойка 2 эргэлттэй сифоны хамт	87		ком
17	Гост 23759-73	Лонх хэлбэртэй пластмассан сифонтой шаазан цагаацур	98		ком
18		Ванн, душ сифоны хамт	89		ком
19	PVC	Бэхэлгээ ф50	130		ш
20	PVC	Бэхэлгээ ф110	240		ш
21	δ=50мм	Хоолойн пенополиуретан дулаалга ф100	60.0		у/м
22		Малгайвч ф100	21		ш
23		Трап ф50	9		ш

Энэхүү зураг нь "ББСМО"ХХК-ийн ОЮУНЫ ӨМЧ тул зохиогчийн эрхшөөрөлгүйгээр өөрчлөх болон ашиглахыг хориглоно.

ББСМО
БҮТЭЭЛГЭЭН ЗАРАГ ТӨСӨЛ, ЗӨВЛӨХ ҮЙЛЧИЛГЭЭ

Хаяг: БЗД, 30-р хороо "ББСМО"ХХК-н байр
Утас: 77116139, 99116139, 95103339
И-мэйл: info@bbsmo.mn bbsmo08@gmail.com
Вэб: BBSMO.mn

УЛААНБААТАР ХОТ, ЧИНГЭЛТЭЙ ДҮҮРЭГ, 14,18-Р ХОРОО, СҮХБААТАР ДҮҮРЭГ 14-Р ХОРОО,
"СЭЛБЭ ДЭД" ТӨВ" 87 АЙЛЫН ОРОН СУУЦНЫ БАРИЛГА

Бохир усны материалын түүвэр

Захирал	Б.Сүнжидмаа	ЕГ Шифр: ББ-02/2025	Масштаб: М1:	Огноо: 2025
Инженер	Ж.Отгонжаргал			
Гүйцэтгэсэн	Б.Болор	ТГ Шифр:	Зургийн дугаар: ЦБУ- 10	Хуудас: 41
Шалгасан	Ж.Отгонжаргал			

МОНГОЛ УЛС
БАРИЛГЫН ЯАМ
БАРИЛГЫН ЗӨВШӨӨРӨЛ ГЭРЭГ ТЭЭВЭР ОЛГОСОН
МОНГОЛ ИНЖЕНЕРИЙН ГРУПП ХХК

ЗООРИЙН ДАВХРЫН БОХИР УСНЫ МАТЕРТИАЛЫН ТҮҮВЭР

Д/д	Гост, марк тип	Материалын нэр	Тоо, шир	Нэгж жин	Тайлбар
1	2	3	4	5	6
Зоорийн давхрын бохир усны зайлуулах цайрдсан ган хоолой					
1	Гост 3262-75	Цайрсан ган яндан ф50	30.0		у/м
2	Гост 3262-75	Цайрсан ган яндан ф100	19.0		у/м
3		Үл буцах клапан ф50	1		ш
4	УСТ 2047-74	Фланц ф50	4		ш
5	30ч 6 бр	Хаалт ф50	1		ш
6	Марк-КР150-А1	Бохир усны өргөлтийн насос L=0.5м3/мин; H=7м; хөдөлгүүрийн чадал 0.3кВт	1		ш
7		Бохир усны нөөцийн сав 0.95м3(V) 1000х1000х950(h)	1		ш
8		Ган отвод ф50	8		ш
9		Ган отвод ф100	4		ш
10		Бэхэлгээ ф50	6		ш
11	δ=50мм	Хоолойн пенополиуретан дулаалга ф50	30.0		у/м
12	δ=50мм	Хоолойн пенополиуретан дулаалга ф100	19.0		у/м

БОРООНЫ УСНЫ МАТЕРТИАЛЫН ТҮҮВЭР

Д/д	Гост, марк тип	Материалын нэр	Тоо, шир	Нэгж жин	Тайлбар
1	2	3	4	5	6
Борооны усны цайрдсан ган хоолой					
1	Гост 3262-75	Цайрдсан ган хоолой ф100	156.0	0.17	у/м
2	----//---	Отвод ф100	20		ш
3	----//---	Юүлүүр ф100	4		ш
4	----//---	Бэхэлгээ ф110	65		ш

Энэхүү зураг нь "ББСМО"ХХК-ийн ОЮУНЫ ӨМЧ тул зохиогчийн эрхшөөрөлгүйгээр өөрчлөх болон ашиглахыг хориглоно.

ББСМО
БАРИЛГЫН ЗӨВЛӨХ ҮЙЛЧИЛГЭЭ
Хаяг: БЗД, 30-р хороо "ББСМО"ХХК-н байр
Утас:77116139, 99116139, 95103339
И-мэйл: info@bbsmo.mn bbsmo08@gmail.com
Вэб: BBSMO.mn

УЛААНБААТАР ХОТ, ЧИНГЭЛТЭЙ ДҮҮРЭГ, 14,18-Р ХОРОО, СҮХБААТАР ДҮҮРЭГ 14-Р ХОРОО, "СЭЛБЭ ДЭД" ТӨВ" 87 АЙЛЫН ОРОН СУУЦНЫ БАРИЛГА

Бохир, борооны усны материалын түүвэр

Захирал	Б.Сүнжидмаа	ЕГ Шифр: ББ-02/2025	Масштаб: М1:	Огноо: 2025
Инженер	Ж.Отгонжаргал			
Гүйцэтгэсэн	Б.Болор	ТГ Шифр:	Зургийн дугаар: ЦБУ- 10*	Хуудас: 41
Шалгасан	Ж.Отгонжаргал			

ЗООРИЙН ДАВХРЫН ХҮЙТЭН, ХАЛУУН, ЭРГЭЛТ, ГАЛЫН УСНЫ ШУГАМЫН БАЙГУУЛАЛТ М1:150

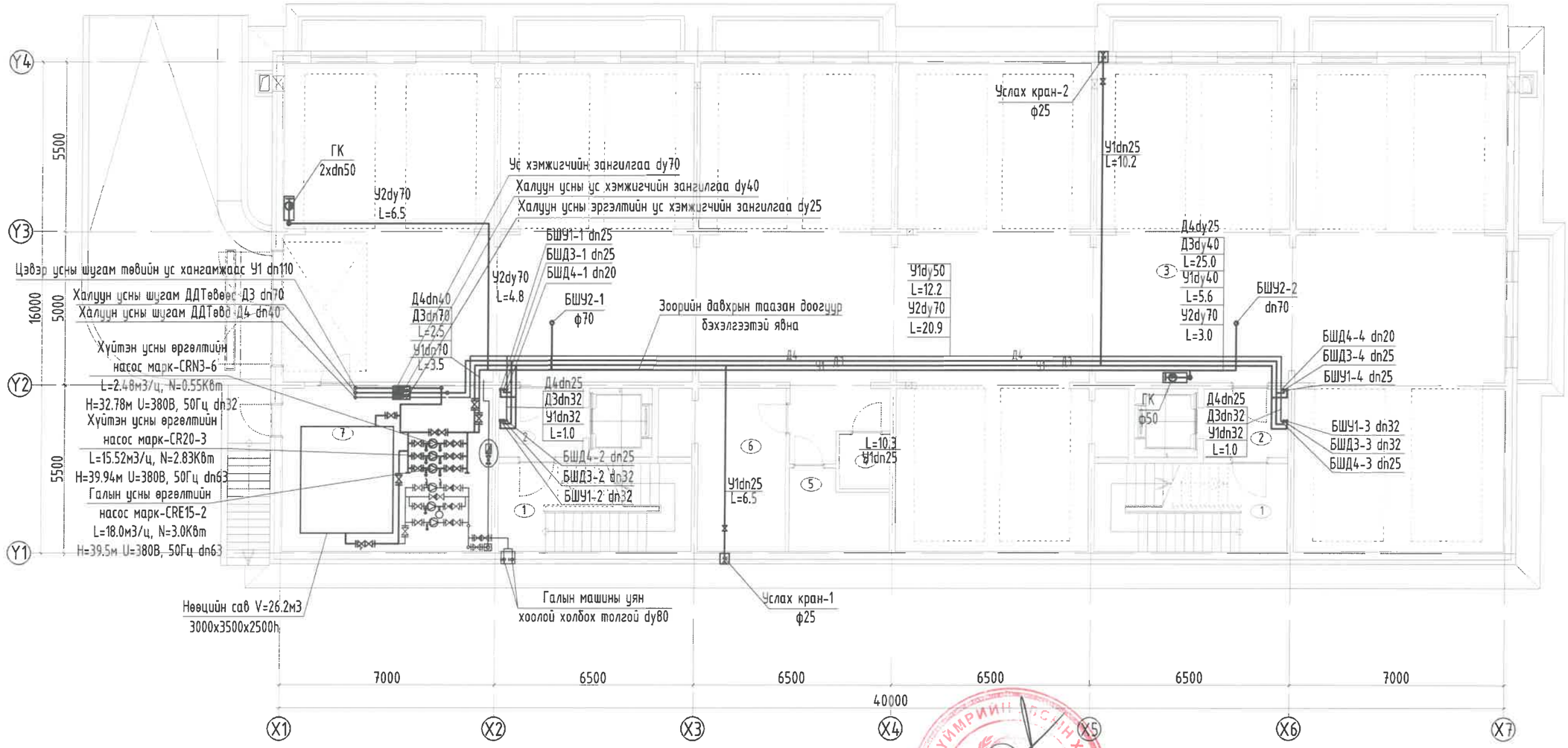

ТОДОРХОЙЛОЛТ			
Д.Д	Өрөөний нэр	Талбай /м²/	Шалны төрөл
	Зоорийн давхар	596.74	
1	Шатны хонгил х2	17.64	Чулуу
2	Хонгил х2	6.93	Чулуу
3	Дулаан зогсоол	484.78	Бетон
4	Холбооны өрөө	2.88	Бетон
5	Цахилгааны өрөө	7.61	Бетон
6	Узель дулааны өрөө	15.69	Бетон
7	Нөөцийн сав	36.64	Бетон

ЭКСПЕРТ №.....
6.4
2025.02.24

ГАЛ ТҮЙМРИЙН ХЯНАЛТ

ЗӨВШӨӨРӨЛЦСӨН		
БА		Д.Наранхүү
ББ		Э.Батхишиг
ХАС		С.Энхдалай
ХТ, ДГ		Б.Эрдэнэчимэг
ХД		Н.Пүрэвжаргал

Энэхүү зураг нь "ББСМО"ХХК-ийн ОЮУНЫ ӨМЧ тул зохиогчийн зөвшөөрөлгүйгээр өөрчлөх болон ашиглахыг хориглоно.

ББСМО
БАРИЛГЫН ЗӨВЛӨГӨӨ, ЗӨВЛӨХ ҮЙЛЧИЛГЭЭ

Хаяг: 53Д, 30-р хороо "ББСМО"ХХК-н байр
Утас:77116139, 99116139, 95103339
И-мэйл: info@bbsmo.mn bbsmo08@gmail.com
Вэб: BBSMO.mn

УЛААНБААТАР ХОТ, ЧИНГЭЛТЭЙ ДҮҮРЭГ, 14,18-Р ХОРОО, СҮХБААТАР ДҮҮРЭГ 14-Р ХОРОО,
"СЭЛБЭ ДЭД" ТӨВ" 87 АЙЛЫН ОРОН СУУЦНЫ БАРИЛГА

Зоорийн давхрын хүйтэн, халуун, эргэлт, галын усны шугамын байгуулалт

Захирал	Б.Сүнжидмаа	ЕГ Шифр: ББ-02/2025	Масштаб: М1:	Огноо: 2025
Инженер	Ж.Отгонжаргал			
Гүйцэтгэсэн	Б.Белор	ТГ Шифр:	Зургийн дугаар: ЦБУ- 11	Хуудас: 41
Шалгасан	Ж.Отгонжаргал			

ОТГОНЖАРГАЛ
ИНЖЕНЕР
ХУГАЦАА

ЗООРИЙН ДАВХРЫН ГАЛ УНТРААХ СПРИНКЛЕРЙИН УСНЫ ШУГАМЫН БАЙГУУЛАЛТ М1:150

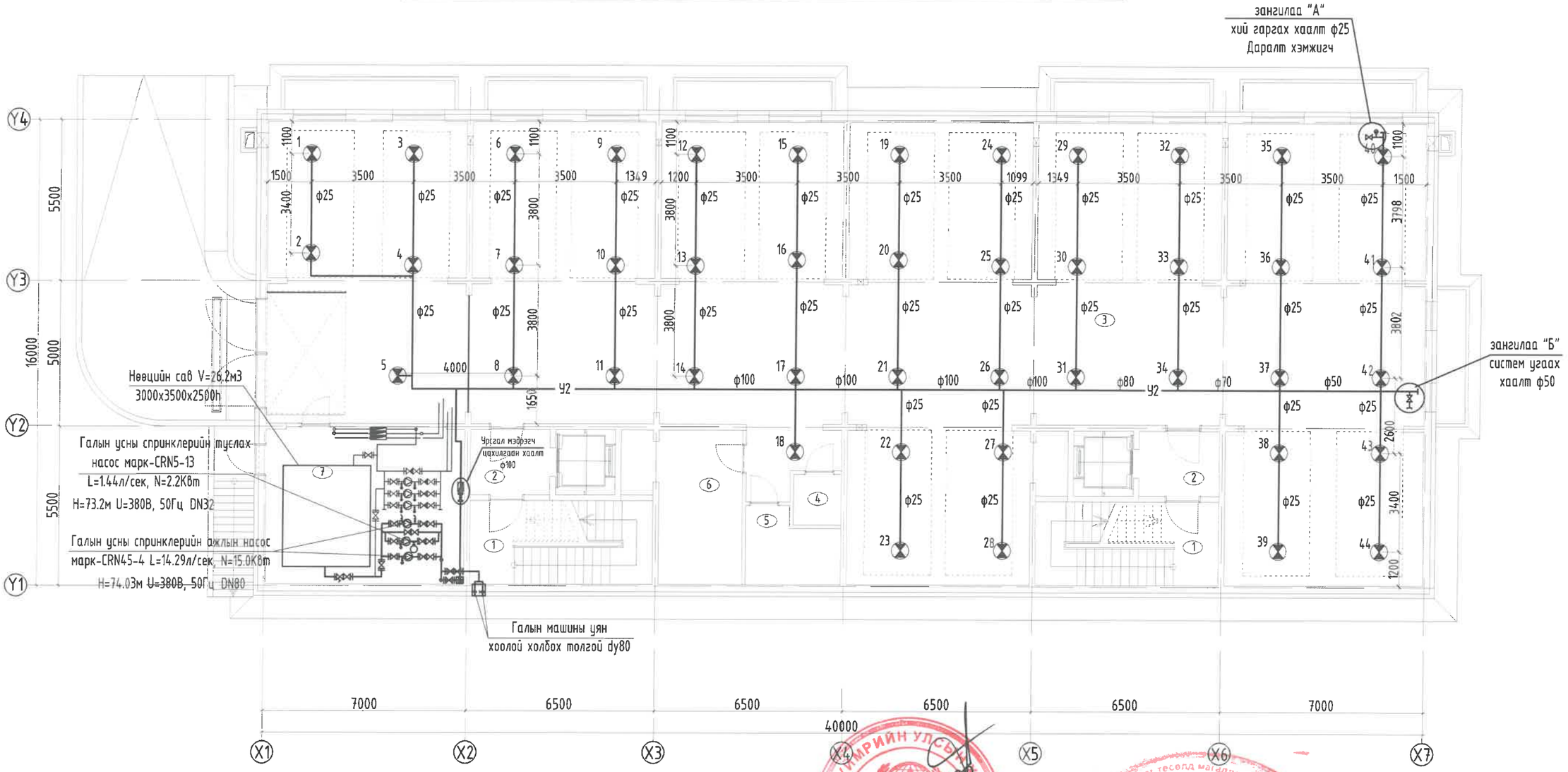

Зангилгаа "Б"
систем угаах хаалт ф50

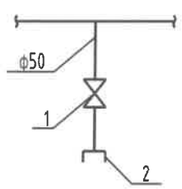

Зангилгаа "А"
Даралт хэмжигч
хий гаргах хаалт ф25

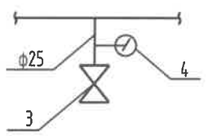

Тайлбар
1. Хаалт ф50
2. уян хоолой холбох холбогч ф50
3. Хий авах хаалт ф25
4. Даралт хэмжигч

ТОДОРХОЙЛОЛТ

Д.Д	Өрөөний нэр	Талбай /м²/	Шалны төрөл
	Зоорийн давхар	596.74	
1	Шатны хонгил х2	17.64	Чулуу
2	Хонгил х2	6.93	Чулуу
3	Дулаан зогсоол	484.78	Бетон
4	Холбооны өрөө	2.88	Бетон
5	Цахилгааны өрөө	7.61	Бетон
6	Үзэль дулааны өрөө	15.69	Бетон
7	Нөөцийн сав	36.64	Бетон

ЗӨВШӨӨРӨЛЦСӨН

БА		Д.Наранхүү
ББ		Э.Батхишиг
ХАС		С.Энхдалай
ХТ, ДГ		Б.Эрдэнэчимэг
ХД		Н.Пүрэвжаргал

Энэхүү зураг нь "ББСМО"ХХК-ийн ОЮУНЫ ӨМЧ тул зохиогчийн зөвшөөрөлгүйгээр өөрчлөх болон ашиглахыг хориглоно.

ББСМО
Хаяг: БЗД, 30-р хороо "ББСМО"ХХК-н байр
Утас:77116139, 99116139, 95103339
И-мэйл: info@bbsmo.mn bbsmo08@gmail.com
Вэб: BBSMO.mn

УЛААНБААТАР ХОТ, ЧИНГЭЛТЭЙ ДҮҮРЭГ, 14,18-Р ХОРОО, СҮХБААТАР ДҮҮРЭГ 14-Р ХОРОО, "СЭЛБЭ ДЭД" ТӨВ" 87 АЙЛЫН ОРОН СУУЦНЫ БАРИЛГА

Зоорийн давхрын гал унтраах спринклерийн усны шугамын байгуулалт

Захирал		Б.Сүнжидмаа	ЕГ Шифр: ББ-02/2025	Масштаб: М1:	Огноо: 2025
Инженер		Ж.Отгонжаргал			
Гүйцэтгэсэн		Б.Болор	ТГ Шифр:	Зургийн дугаар: ЦБУ- 12	Хуудас: 41
Шалгасан		Ж.Отгонжаргал			

ГАЛ ТҮЛЭХИЙН УЛСЫН ГЫНАЛТ
УЛАХ БАЙЦААГЧ 004

Зураг тесгөд магадлал хийсэн
6.Н
2025.02.24

А3

1-Р ДАВХРЫН ХҮЙТЭН, ХАЛУУН, ЭРГЭЛТ, ГАЛЫН УСНЫ БАЙГУУЛАЛТ М1:150

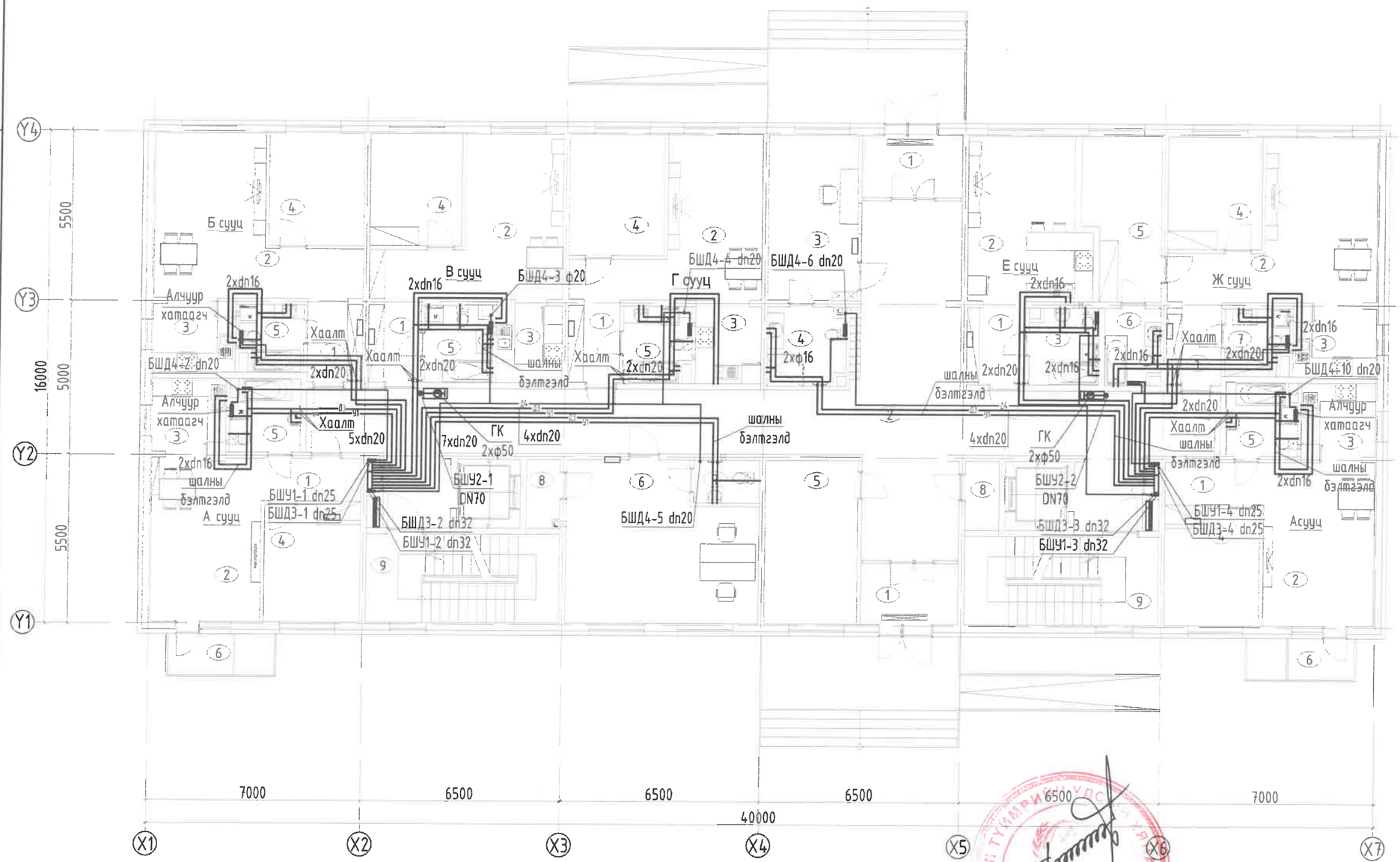

ТОДОРХОЙЛОЛТ			
Д.Д	Өрөөний нэр	Талбай /м²/	Шалны төрөл
	1-р давхар	202.74	
1	Гонх х2	6.56	Чулуу
2	Хонгил	104.37	Чулуу
3	Хяналтын өрөө	15.51	Чулуу
4	Ариун цэврийн өрөө	6.26	Плита
5	Дугуй хадгалах өрөө	16.05	Чулуу
6	Оффис	30.26	Чулуу
7	Ариун цэврийн өрөө	2.99	Плита
8	Агуулах х2	2.47	Чулуу
9	Шатны хонгил х2	18.27	Чулуу
	А сууц /2 өрөө/ х2	47.9900	
1	Үүдний хэсэг	5.38	Плита
2	Зочны хэсэг	19.25	Паркет
3	Гал тогоо	6.17	Паркет
4	Унтлагын өрөө	11.07	Паркет
5	Ариун цэврийн өрөө	5.25	Плита
6	Тагт 30%	0.87	Чулуу
	Б сууц /2 өрөө/	51.2800	
1	Үүдний хэсэг	4.76	Плита
2	Зочны хэсэг	24.57	Паркет
3	Гал тогоо	6.36	Паркет
4	Унтлагын өрөө	11.25	Паркет
5	Ариун цэврийн өрөө	4.34	Плита
	В сууц /2 өрөө/	48.37	
1	Үүдний хэсэг	4.54	Плита
2	Зочин хэсэг	22.00	Паркет
3	Гал тогоо	5.67	Паркет
4	Унтлагын өрөө	10.89	Паркет
5	Ариун цэврийн өрөө	5.27	Плита
	Г сууц /2 өрөө/	48.08	
1	Үүдний хэсэг	4.43	Плита
2	Зочны хэсэг	20.76	Паркет
3	Гал тогоо	5.69	Паркет
4	Унтлагын өрөө	12.08	Паркет
5	Ариун цэврийн өрөө	5.12	Плита
	Е сууц /1 өрөө/	30.4200	
1	Үүдний хэсэг	5.05	Плита
2	Зочны, гал тогоо	19.97	Паркет
3	Ариун цэврийн өрөө	5.40	Плита
	Ж сууц /3 өрөө/	68.3300	
1	Үүдний хэсэг	4.76	Плита
2	Зочны хэсэг	24.57	Паркет
3	Гал тогоо	6.36	Паркет
4	Унтлагын өрөө	11.25	Паркет
5	Унтлагын өрөө	12.54	Плита
6	Ариун цэврийн өрөө	4.35	Плита
7	Ариун цэврийн өрөө	4.50	Плита

ЗӨВШӨӨРӨЛЦӨӨН		
БА		Д.Наранхүү
ББ		Э.Батхишиг
ХАС		С.Энхдалай
ХТ, ДГ		Б.Эрдэнэчимэг
ХД		Н.Пүрэвжаргал

Энэхүү зураг нь "ББСМО"ХХК-ийн ОЮУНЫ ӨМЧ тул зохиогчийн зөвшөөрөлгүйгээр өөрчлөх болон ашиглахыг хориглоно.

УЛААНБААТАР ХОТ, ЧИНГЭЛТЭЙ ДҮҮРЭГ, 14,18-Р ХОРОО, СҮХБААТАР ДҮҮРЭГ 14-Р ХОРОО, "СЭЛБЭ ДЭД" ТӨВ" 87 АЙЛЫН ОРОН СУУЦНЫ БАРИЛГА

1-р давхрын хүйтэн, халуун, эргэлт, галын усны шугамын байгуулалт

Захирал	Б.Сунжидмаа	ЕГ Шифр: ББ-02/2025	Масштаб: М1:	Огноо: 2025
Инженер	Ж.Отгонжаргал			
Гүйцэтгэсэн	Б.Болор	ТГ Шифр:	Зургийн дугаар: ЦБУ- 13	Хуудас: 41
Шалгасан	Ж.Отгонжаргал			

ББСМО
Хаяг: БЗД, 30-р хороо "ББСМО"ХХК-н байр
Утас:77116139, 99116139, 95103339
И-мэйл: info@bbsmo.mn bbsmo08@gmail.com
Вэб: BBSMO.mn

64
2025.02.24

2-Р ДАВХРЫН ХҮЙТЭН, ХАЛУУН, ЭРГЭЛТ, ГАЛЫН УСНЫ БАЙГУУЛАЛТ М1:150

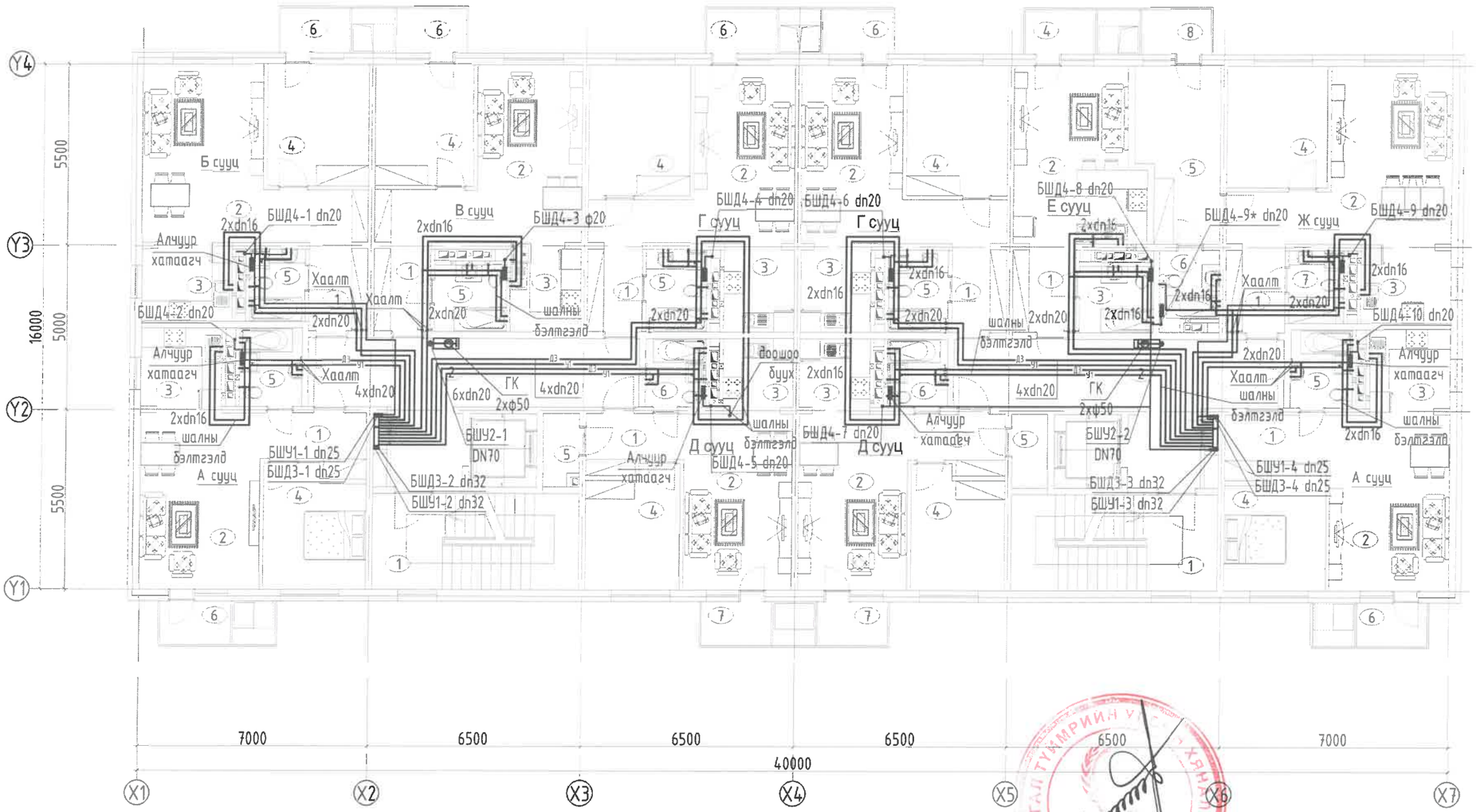

ТОДОРХОЙЛОТ			
Д.Д	Өрөөний нэр	Талбай /м²/	Шалны төрөл
	2-9-р давхар х2	45.28	
1	Шатны хонгил х2	18.58	Чулуу
2	Хонгил х2	26.69	Чулуу
	А сууц /2 өрөө/ х2	47.99	
1	Үүдний хэсэг	5.34	Плита
2	Зочны хэсэг	19.70	Паркет
3	Гал тогоо	6.29	Паркет
4	Унтлагын өрөө	11.23	Паркет
5	Ариун цэврийн өрөө	4.56	Плита
6	Тагт 30%	0.87	Чулуу
	Б сууц /2 өрөө/	52.2600	
1	Үүдний хэсэг	4.76	Плита
2	Зочны хэсэг	25.02	Паркет
3	Гал тогоо	6.47	Паркет
4	Унтлагын өрөө	11.40	Паркет
5	Ариун цэврийн өрөө	3.74	Плита
6	Тагт 30%	0.87	Чулуу
	В сууц /2 өрөө/	49.05	
1	Үүдний хэсэг	4.54	Плита
2	Зочин хэсэг	22.16	Паркет
3	Гал тогоо	5.67	
4	Унтлагын өрөө	11.04	
5	Ариун цэврийн өрөө	4.77	Плита
6	Тагт 30%	0.87	Чулуу
	Г сууц /2 өрөө/ х2	48.69	
1	Үүдний хэсэг	4.43	Плита
2	Зочны хэсэг	20.92	Паркет
3	Гал тогоо	5.69	Паркет
4	Унтлагын өрөө	12.23	Паркет
5	Ариун цэврийн өрөө	4.55	Плита
6	Тагт 30%	0.87	Чулуу
	Д сууц /2 өрөө/ х2	45.13	
1	Үүдний хэсэг	4.95	Плита
2	Зочны хэсэг	17.82	Паркет
3	Гал тогоо	4.84	Паркет
4	Унтлагын өрөө	10.36	Паркет
5	Ариун цэврийн өрөө	3.82	Плита
6	Агуулах	2.47	Чулуу
7	Тагт 30%	0.87	Чулуу
	Е сууц /1 өрөө/	30.95	
1	Үүдний хэсэг	5.07	Плита
2	Зочны, гал тогоо	20.14	Паркет
3	Ариун цэврийн өрөө	4.87	Плита
4	Тагт 30%	0.87	Чулуу
	Ж сууц /3 өрөө/	68.7100	
1	Үүдний хэсэг	4.76	Плита
2	Зочны хэсэг	25.02	Паркет
3	Гал тогоо	6.47	Паркет
4	Унтлагын өрөө	11.40	Паркет
5	Унтлагын өрөө	12.67	Паркет
6	Ариун цэврийн өрөө	3.78	Плита
7	Ариун цэврийн өрөө	3.74	Плита
8	Тагт 30%	0.87	Чулуу

ЗӨВШӨӨРӨЛЦСӨН		
БА		Д.Наранхүү
ББ		Э.Батхишиг
ХАС		С.Энхдалай
ХТ, ДГ		Б.Эрдэнэчимэг
ХД		Н.Пүрэвжаргал

Энэхүү зураг нь "ББСМО"ХХК-ийн ОЮУНЫ ӨМЧ тул зохиогчийн зөвшөөрөлгүйгээр өөрчлөх болон ашиглахыг хориглоно.

ББСМО
Барилгын зөвлөх үйлчилгээ, зураг төсөв, эвдрэлийн үнэлгээ

Хаяг: БЗД, 30-р хороо "ББСМО"ХХК-н байр
Утас: 77116139, 99116139, 95103339
И-мэйл: info@bbsmo.mn bbsmo08@gmail.com
Вэб: BBSMO.mn

УЛААНБААТАР ХОТ, ЧИНГЭЛТЭЙ ДҮҮРЭГ, 14,18-Р ХОРОО, СҮХБААТАР ДҮҮРЭГ 14-Р ХОРОО,
"СЭЛБЭ ДЭД" ТӨВ" 87 АЙЛЫН ОРОН СУУЦНЫ БАРИЛГА

2-р давхрын хүйтэн, халуун, эргэлт, галын усны шугамын байгуулалт

Захирал	Б.Сүнжидмаа	ЕГ Шифр: ББ-02/2025	Масштаб: М1:	Огноо: 2025
Инженер	Ж.Отгонжаргал			
Гүйцэтгэсэн	Б.Болор	ТГ Шифр:	Зургийн дугаар: ЦБУ- 14	Хуудас: 41
Шалгасан	Ж.Отгонжаргал			

ЭКСПЕРТ
6.4
2025.02.24

3-8-Р ДАВХРЫН ХҮЙТЭН, ХАЛУУН, ЭРГЭЛТ, ГАЛЫН УСНЫ БАЙГУУЛАЛТ М1:150

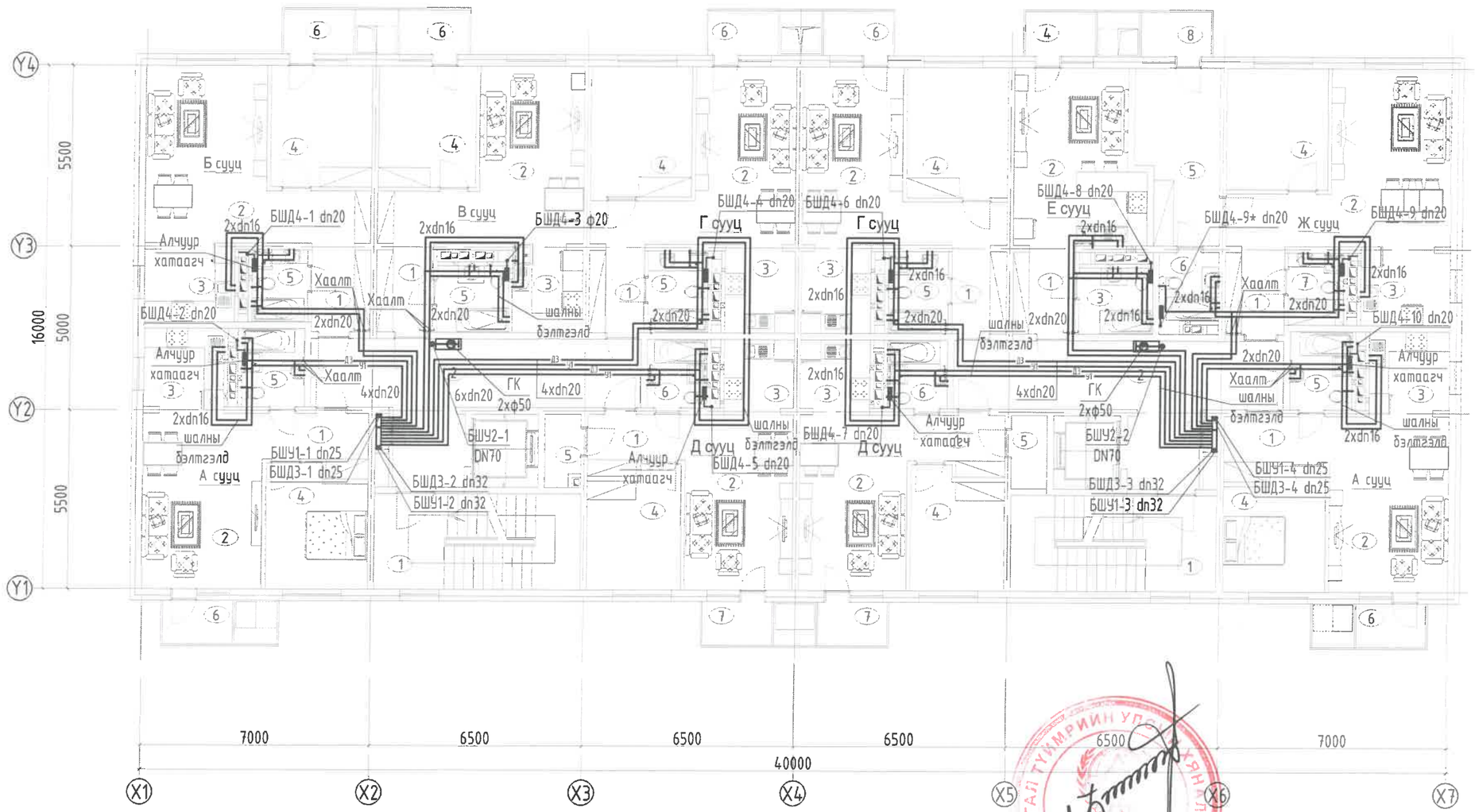

ТОДОРХОЙЛОЛТ

Д.Д	Өрөөний нэр	Талбай /м²/	Шалны төрөл
	2-9-р давхар х2	45.28	
1	Шатны хонгил х2	18.58	Чулуу
2	Хонгил х2	26.69	Чулуу
	А сууц /2 өрөө/ х2	47.99	
1	Үүдний хэсэг	5.34	Плита
2	Зочны хэсэг	19.70	Паркет
3	Гал тогоо	6.29	Паркет
4	Унтлагын өрөө	11.23	Паркет
5	Ариун цэврийн өрөө	4.56	Плита
6	Тагт 30%	0.87	Чулуу
	Б сууц /2 өрөө/	52.2600	
1	Үүдний хэсэг	4.76	Плита
2	Зочны хэсэг	25.02	Паркет
3	Гал тогоо	6.47	Паркет
4	Унтлагын өрөө	11.40	Паркет
5	Ариун цэврийн өрөө	3.74	Плита
6	Тагт 30%	0.87	Чулуу
	В сууц /2 өрөө/	49.05	
1	Үүдний хэсэг	4.54	Плита
2	Зочин хэсэг	22.16	Паркет
3	Гал тогоо	5.67	
4	Унтлагын өрөө	11.04	
5	Ариун цэврийн өрөө	4.77	Плита
6	Тагт 30%	0.87	Чулуу
	Г сууц /2 өрөө/ х2	48.69	
1	Үүдний хэсэг	4.43	Плита
2	Зочны хэсэг	20.92	Паркет
3	Гал тогоо	5.69	Паркет
4	Унтлагын өрөө	12.23	Паркет
5	Ариун цэврийн өрөө	4.55	Плита
6	Тагт 30%	0.87	Чулуу
	Д сууц /2 өрөө/ х2	45.13	
1	Үүдний хэсэг	4.95	Плита
2	Зочны хэсэг	17.82	Паркет
3	Гал тогоо	4.84	Паркет
4	Унтлагын өрөө	10.36	Паркет
5	Ариун цэврийн өрөө	3.82	Плита
6	Агуулах	2.47	Чулуу
7	Тагт 30%	0.87	Чулуу
	Е сууц /1 өрөө/	30.95	
1	Үүдний хэсэг	5.07	Плита
2	Зочны, гал тогоо	20.14	Паркет
3	Ариун цэврийн өрөө	4.87	Плита
4	Тагт 30%	0.87	Чулуу
	Ж сууц /3 өрөө/	68.7100	
1	Үүдний хэсэг	4.76	Плита
2	Зочны хэсэг	25.02	Паркет
3	Гал тогоо	6.47	Паркет
4	Унтлагын өрөө	11.40	Паркет
5	Унтлагын өрөө	12.67	Паркет
6	Ариун цэврийн өрөө	3.78	Плита
7	Ариун цэврийн өрөө	3.74	Плита
8	Тагт 30%	0.87	Чулуу

ЗӨВШӨӨРӨЛЦСӨН

БА		Д.Наранхүү
ББ		Э.Батхишиг
ХАС		С.Энхдалай
ХТ, ДГ		Б.Эрдэнэчимэг
ХД		Н.Пүрэвжаргал

Энэхүү зураг нь "ББСМО"ХХК-ийн ОЮУНЫ ӨМЧ тул зохиогчийн зөвшөөрөлгүйгээр өөрчлөх болон ашиглахыг хориглоно.

УЛААНБААТАР ХОТ, ЧИНГЭЛТЭЙ ДҮҮРЭГ, 14,18-Р ХОРОО, СҮХБААТАР ДҮҮРЭГ 14-Р ХОРОО, "СЭЛБЭ ДЭД" ТӨВ" 87 АЙЛЫН ОРОН СУУЦНЫ БАРИЛГА

3-8-р давхрын хүйтэн, халуун, эргэлт, галын усны шугамын байгуулалт

Захирал		Б.Сүнжидмаа	ЕГ Шифр: ББ-02/2025	Масштаб: М1:	Огноо: 2025
Инженер		Ж.Отгонжаргал			
Гүйцэтгэсэн		Б.Болор	ТГ Шифр:	Зургийн дугаар: ЦБУ- 15	Хуудас: 41
Шалгасан		Ж.Отгонжаргал			

ББСМО
Хаяг: БЗД, 30-р хороо "ББСМО"ХХК-н байр
Утас:77116139, 99116139, 95103339
И-мэйл: info@bbsmo.mn bbsmo08@gmail.com
Вэб: BBSMO.mn

ГАЛ ТҮЛХҮРИЙН УЛСЫН ХЯНАЛТ ТҮЛХ БАЙЦААГЧ 004

ЗОХИОГЧ ЭРХ ЭЗЭМШИГЧ ХЭСЭГ 6-Н 2025.02.24

9-Р ДАВХРЫН ХҮЙТЭН, ХАЛУУН, ЭРГЭЛТ, ГАЛЫН УСНЫ БАЙГУУЛАЛТ М1:150

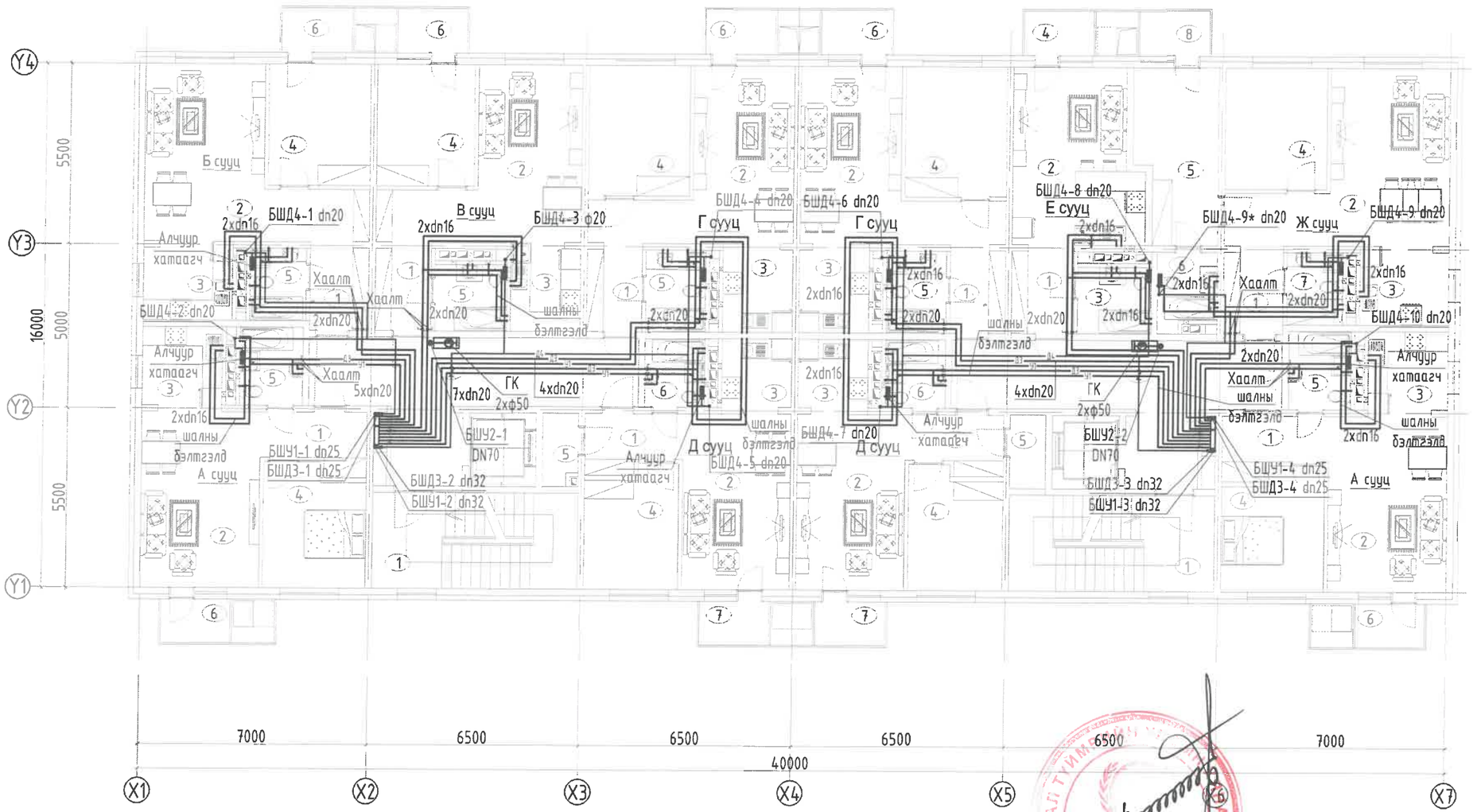

ТОДОРХОЙЛОЛТ			
Д.Д	Өрөөний нэр	Талбай /м²/	Шалны төрөл
	2-9-р давхар х2	45.28	
1	Шатны хонгил х2	18.58	Чулуу
2	Хонгил х2	26.69	Чулуу
	А сууц /2 өрөө/ х2	47.99	
1	Үүдний хэсэг	5.34	Плита
2	Зочны хэсэг	19.70	Паркет
3	Гал тогоо	6.29	Паркет
4	Унтлагын өрөө	11.23	Паркет
5	Ариун цэврийн өрөө	4.56	Плита
6	Таг 30%	0.87	Чулуу
	Б сууц /2 өрөө/	52.2600	
1	Үүдний хэсэг	4.76	Плита
2	Зочны хэсэг	25.02	Паркет
3	Гал тогоо	6.47	Паркет
4	Унтлагын өрөө	11.40	Паркет
5	Ариун цэврийн өрөө	3.74	Плита
6	Таг 30%	0.87	Чулуу
	В сууц /2 өрөө/	49.05	
1	Үүдний хэсэг	4.54	Плита
2	Зочин хэсэг	22.16	Паркет
3	Гал тогоо	5.67	
4	Унтлагын өрөө	11.04	
5	Ариун цэврийн өрөө	4.77	Плита
6	Таг 30%	0.87	Чулуу
	Г сууц /2 өрөө/ х2	48.69	
1	Үүдний хэсэг	4.43	Плита
2	Зочны хэсэг	20.92	Паркет
3	Гал тогоо	5.69	Паркет
4	Унтлагын өрөө	12.23	Паркет
5	Ариун цэврийн өрөө	4.55	Плита
6	Таг 30%	0.87	Чулуу
	Д сууц /2 өрөө/ х2	45.13	
1	Үүдний хэсэг	4.95	Плита
2	Зочны хэсэг	17.82	Паркет
3	Гал тогоо	4.84	Паркет
4	Унтлагын өрөө	10.36	Паркет
5	Ариун цэврийн өрөө	3.82	Плита
6	Агуулах	2.47	Чулуу
7	Таг 30%	0.87	Чулуу
	Е сууц /1 өрөө/	30.95	
1	Үүдний хэсэг	5.07	Плита
2	Зочны, гал тогоо	20.14	Паркет
3	Ариун цэврийн өрөө	4.87	Плита
4	Таг 30%	0.87	Чулуу
	Ж сууц /3 өрөө/	68.7100	
1	Үүдний хэсэг	4.76	Плита
2	Зочны хэсэг	25.02	Паркет
3	Гал тогоо	6.47	Паркет
4	Унтлагын өрөө	11.40	Паркет
5	Унтлагын өрөө	12.67	Паркет
6	Ариун цэврийн өрөө	3.78	Плита
7	Ариун цэврийн өрөө	3.74	Плита
8	Таг 30%	0.87	Чулуу

ЗӨВШӨӨРӨЛЦСӨН		
БА		Д.Наранхүү
ББ		Э.Батхишиг -2
ХАС		С.Энхдалай
ХТ, ДГ		Б.Эрдэнэчимэг
ХД		Н.Пүрэвжаргал

Энэхүү зураг нь "ББСМО"ХХК-ийн ОЮУНЫ ӨМЧ тул зохиогчийн зөвшөөрөлгүйгээр өөрчлөх болон ашиглахыг хориглоно.

ББСМО БҮТЭЭГДЭХҮҮН ЭРГЭЛЗЭХ ҮЙЛ-ИЙН ГЗ

Хаяг: БЗД, 30-р хороо "ББСМО"ХХК-н байр
Утас: 77116139, 99116139, 95103339
И-мэйл: info@bbsmo.mn bbsmo08@gmail.com
Вэб: BBSMO.mn

УЛААНБААТАР ХОТ, ЧИНГЭЛТЭЙ ДҮҮРЭГ, 14,18-Р ХОРОО, СҮХБААТАР ДҮҮРЭГ 14-Р ХОРОО, "СЭЛБЭ ДЭД" ТӨВ" 87 АЙЛЫН ОРОН СУУЦНЫ БАРИЛГА

9-р давхрын хүйтэн, халуун, эргэлт, галын усны шугамын байгуулалт

Захирал	Б.Сүнжбаяр	ЕГ Шифр: ББ-02/2025	Масштаб: М1:	Огноо: 2025
Инженер	Ж.Отгонжаргал			
Гүйцэтгэсэн	Б.Болор	ТГ Шифр:	Зургийн дугаар: ЦБУ- 16	Хуудас: 41
Шалгасан	Ж.Отгонжаргал			

64
2025.02.24

ЗООРИЙН ДАВХРЫН БОХИР УС ЗАЙЛУУЛАХ ШУГАМЫН БАЙГУУЛАЛТ М1:150

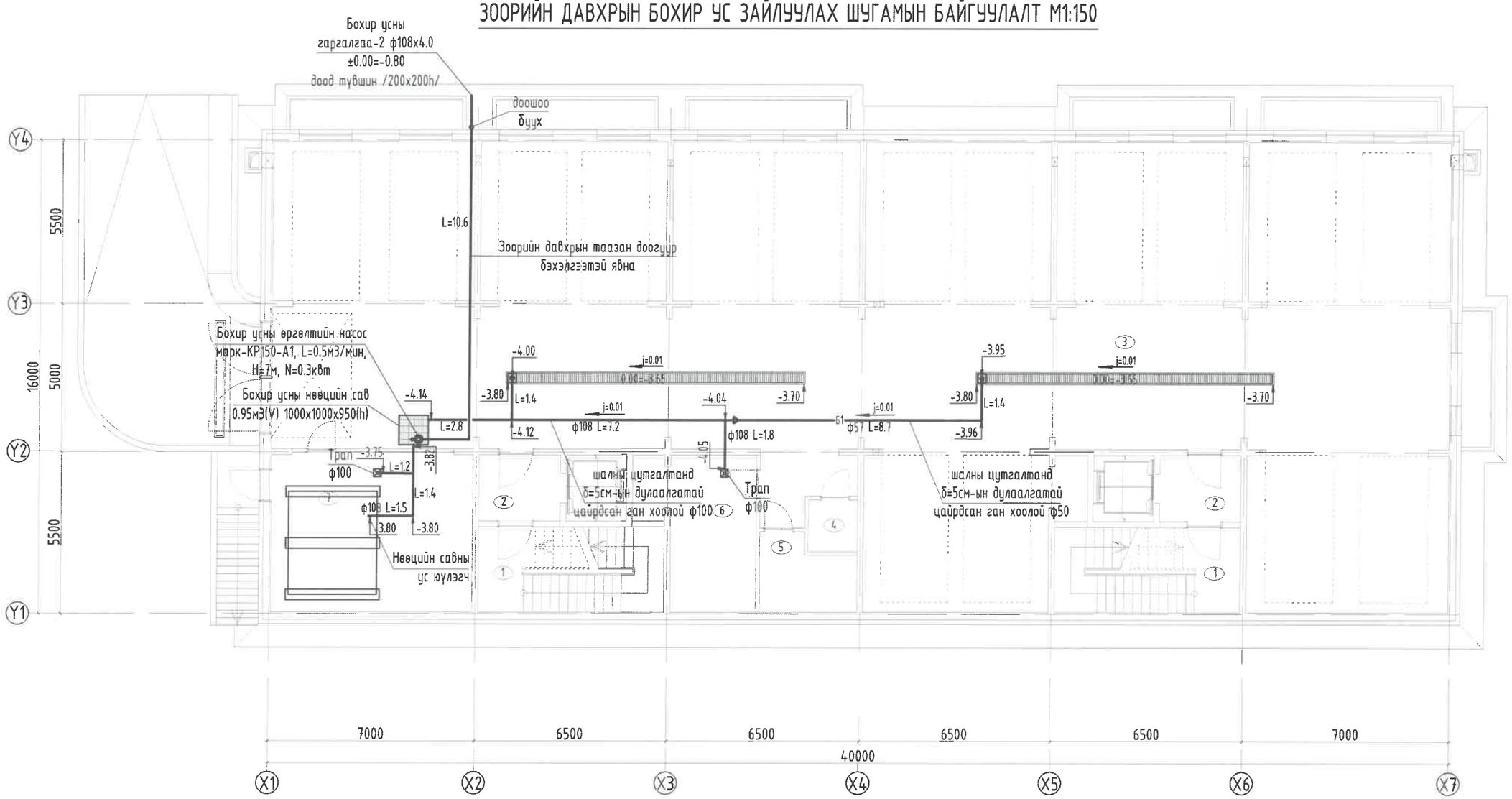

ЗӨВШӨӨРӨЛЦСӨН		
БА		Д.Наранхүү
ББ		Э.Батхишиг
ХАС		С.Энхдалай
ХТ, ДГ		Б.Эрдэнэчимэг
ХД		Н.Пүрэвжаргал

Энэхүү зураг нь "ББСМО"ХХК-ийн ОЮУНЫ ӨМЧ тул зохиогчийн зөвшөөрөлгүйгээр өөрчлөх болон ашиглахыг хориглоно.

УЛААНБААТАР ХОТ, ЧИНГЭЛТЭЙ ДҮҮРЭГ, 14,18-Р ХОРОО, СҮХБААТАР ДҮҮРЭГ 14-Р ХОРОО, "СЭЛБЭ ДЭД" ТӨВ" 87 АЙЛЫН ОРОН СУУЦНЫ БАРИЛГА

Зоорийн давхрын бохир ус зайлуулах шугамын байгуулалт

ТОДОРХОЙЛОЛТ

Д.Д	Өрөөний нэр	Талбай /м²/	Шалны төрөл
	Зоорийн давхар	596.74	
1	Шатны хонгил х2	17.64	Чулуу
2	Хонгил х2	6.93	Чулуу
3	Дулаан зогсоол	484.78	Бетон
4	Холбооны өрөө	2.88	Бетон
5	Цахилгааны өрөө	7.61	Бетон
6	Узель дулааны өрөө	15.69	Бетон
7	Нөөцийн сав	36.64	Бетон

ББСМО
БҮТЭЭГДЭХҮҮНИЙ ЗУРАГ ТӨСӨЛ, ЗӨВЛӨХ ҮЙЛЧИЛГЭЭ
Хаяг: БЗД, 30-р хороо "ББСМО"ХХК-н байр
Утас:77116139, 99116139, 95193339
И-мэйл: info@bbsmo.mn bbsmo09@gmail.com
Вэб: BBSMO.mn

Захирал	Б.Сүнжидмаа	ЕГ Шифр: ББ-02/2025	Масштаб: М1:	Огноо: 2025
Инженер	Х.Отгонжаргал			
Гүйцэтгэсэн	Б.Болор	ТГ Шифр:	Зургийн дугаар: ЦБУ- 17	Хуудас: 41
Шалгасан	Х.Отгонжаргал			

Барилгын зураг төсөл, зөвлөх үйлчилгээ ХХК

Барилгын зураг төсөлд шинжилгээ хийсэн ЭКСПЕРТ ... 6-Н ... 2025.02.24

ЗООРИЙН ДАВХРЫН БОХИР, БОРООНЫ УСНЫ ШУГАМЫН БАЙГУУЛАЛТ М1:150 /ХУВИЛБАР-1/

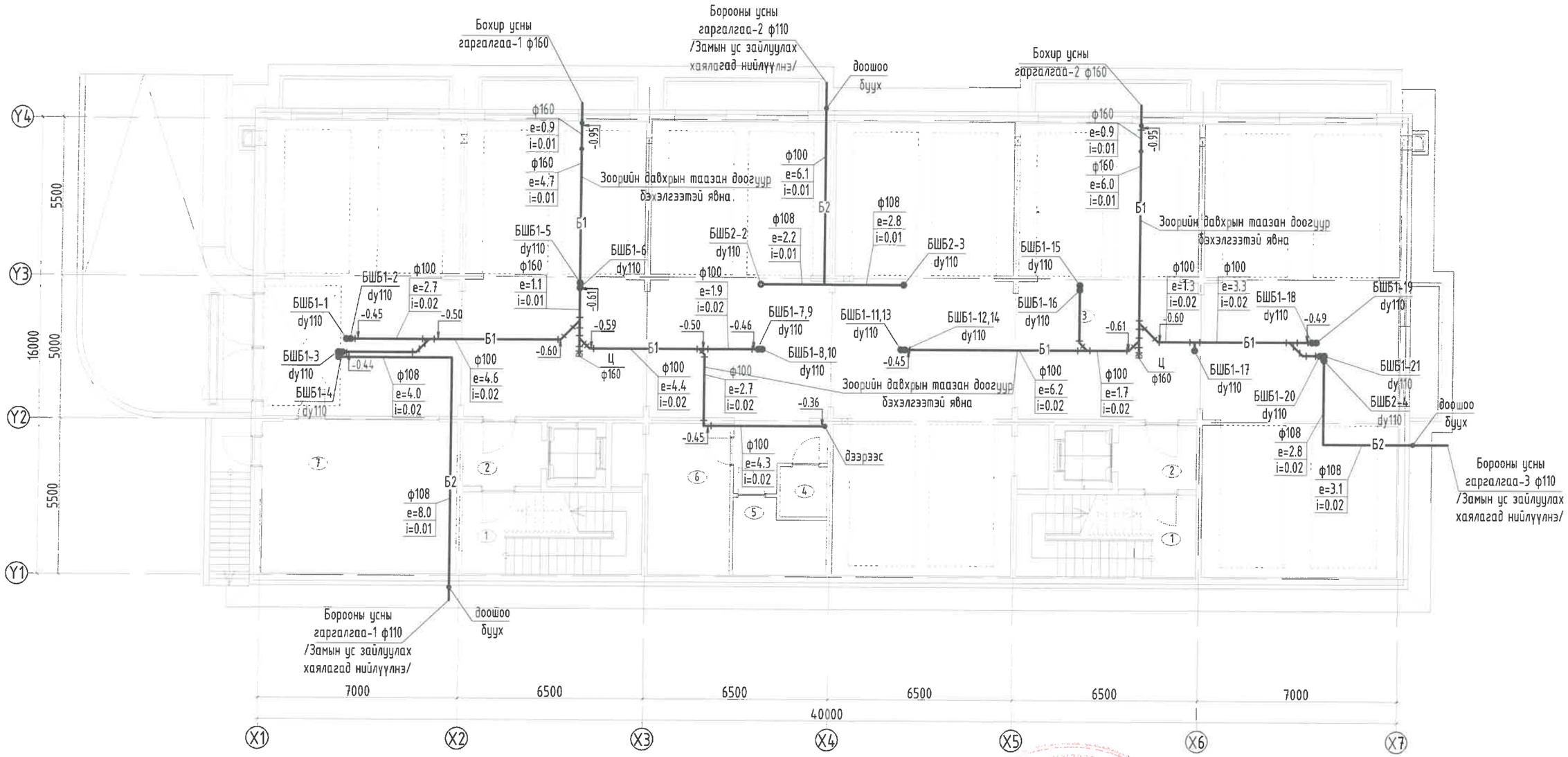

6.4

2025.02.24

ЗӨВШӨӨРӨЛЦСӨН		
БА		Д.Наранхүү
ББ		Б.Батхишиг
ХАС		С.Энхбалай
ХТ, ДГ		Б.Эрдэнэчимэг
ХД		Н.Пүрэвжаргал

ТОДОРХОЙЛОЛТ			
Д.Д	Өрөөний нэр	Талбай /м²/	Шалны төрөл
	Зоорийн давхар	596.74	
1	Шатны хонгил х2	17.64	Чулуу
2	Хонгил х2	6.93	Чулуу
3	Дулаан зогсоол	484.78	Бетон
4	Холбооны өрөө	2.88	Бетон
5	Цахилгааны өрөө	7.61	Бетон
6	Үзэль дулааны өрөө	15.69	Бетон
7	Нөөцийн сав	36.64	Бетон

Энэхүү зураг нь "ББСМО"ХХК-ийн ОЮУНЫ ӨМЧ тул зохиогчийн зөвшөөрөлгүйгээр өөрчлөх болон ашиглахыг хориглоно.

УЛААНБААТАР ХОТ, ЧИНГЭЛТЭЙ ДҮҮРЭГ, 14,18-Р ХОРОО, СҮХБААТАР ДҮҮРЭГ 14-Р ХОРОО, "СЭЛБЭ ДЭД" ТӨВ" 87 АЙЛЫН ОРОН СУУЦНЫ БАРИЛГА

Зоорийн давхрын бохир, борооны усны шугамын байгуулалт /Хувилбар-1/

ББСМО
Хаяг: БЗД, 30-р хороо "ББСМО"ХХК-н байр
Утас: 77116139, 99116139, 95103339
И-мэйл: info@bbsmo.mn bbsmo08@gmail.com
Вэб: BBSMO.mn

Захирал		Б.Сүнхүдмаа	ЕГ Шифр: ББ-02/2025	Масштаб: М1:	Огноо: 2025
Инженер		Ж.Отгонжаргал			
Гүйцэтгэсэн		Б.Болор	ТГ Шифр:	Зургийн дугаар: ЦБУ- 18	Хуудас: 41
Шалгасан		Ж.Отгонжаргал			

А3

ЗООРИЙН ДАВХРЫН БОХИР, БОРООНЫ УСНЫ ШУГАМЫН БАЙГУУЛАЛТ М1:150 / ХУВИЛБАР-2/

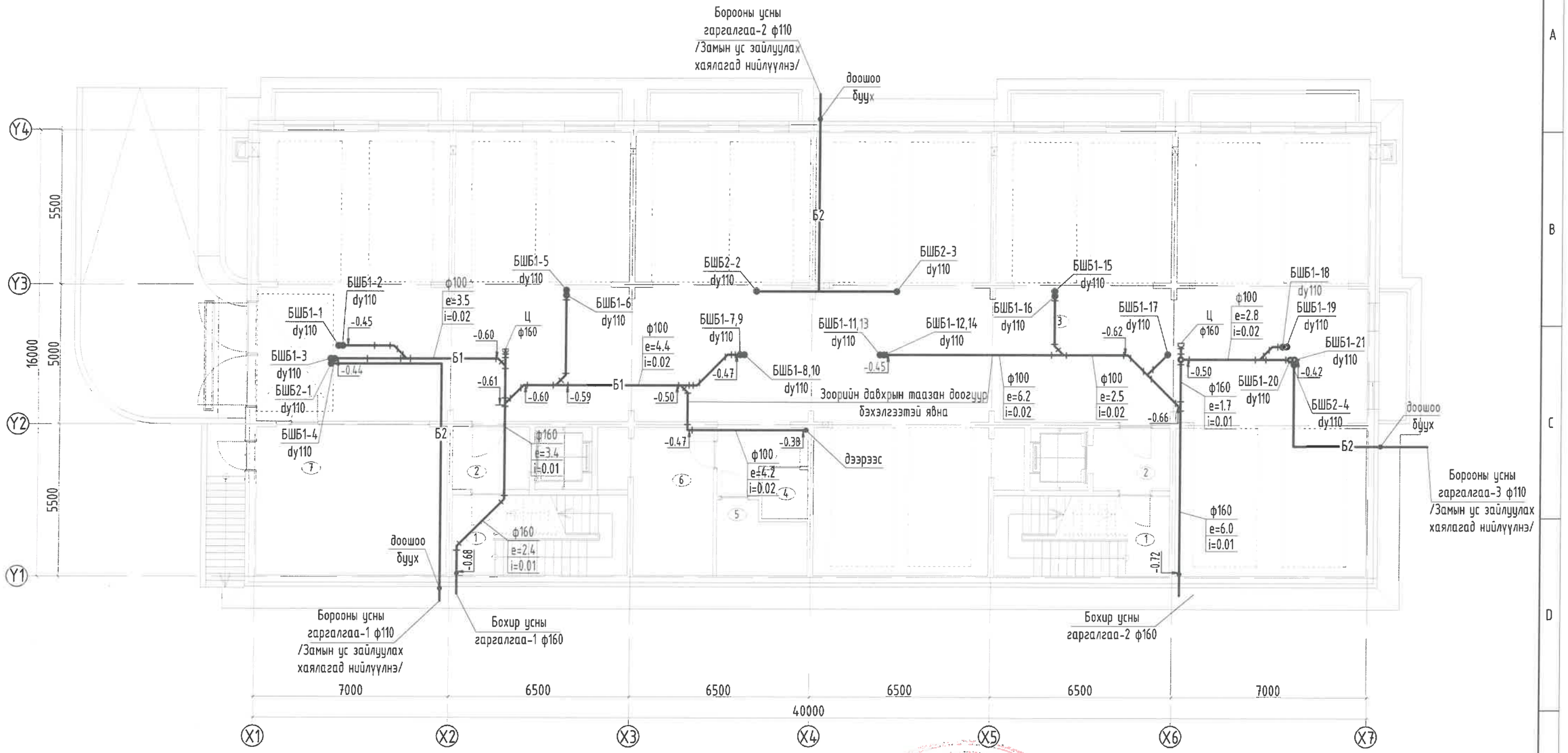

6.4
2025.02.24

ЗӨВШӨӨРӨЛЦСӨН		
БА		Д.Наранхүү
ББ		Э.Батхишиг
ХАС		С.Энхдалай
ХТ, ДГ		Б.Эрдэнэчимэг
ХД		Н.Пүрэвжаргал

Энэхүү зураг нь "ББСМО"ХХК-ийн ӨӨУҮНЫ ӨМЧ тул зохиогчийн зөвшөөрөлгүйгээр өөрчлөх болон ашиглахыг хориглоно.

ТОДОРХОЙЛОЛТ			
Д.Д	Өрөөний нэр	Талбай /м²/	Шалны төрөл
	Зоорийн давхар	596.74	
1	Шатны хонгил х2	17.64	Чулуу
2	Хонгил х2	6.93	Чулуу
3	Дулаан зогсоол	484.78	Бетон
4	Холбооны өрөө	2.88	Бетон
5	Цахилгааны өрөө	7.61	Бетон
6	Узель дулааны өрөө	15.69	Бетон
7	Нөөцийн сав	36.64	Бетон

ББСМО
БИЛДИНГИЙН ДИЗАЙН ТӨСӨЛ ЗӨВЛӨХ ҮЙЛЧИЛГӨӨ
Хаяг: БЗД, 30-р хороо "ББСМО"ХХК-н байр
Утас:77116139, 99116139, 95103339
И-мэйл: info@bbsmo.mn bbsmo08@gmail.com
Вэб: BBSMO.mn

УЛААНБААТАР ХОТ, ЧИНГЭЛТЭЙ ДҮҮРЭГ, 14,18-Р ХОРОО, СҮХБААТАР ДҮҮРЭГ 14-Р ХОРОО, "СЭЛБЭ ДЭД" ТӨВ" 87 АЙЛЫН ОРОН СУУЦНЫ БАРИЛГА

Зоорийн давхрын бохир, борооны усны шугамын байгуулалт /Хувилбар-2/

Захирал		Б.Сүнжидмаа	ЕГ Шифр: ББ-02/2025	Масштаб: М1:	Огноо: 2025
Инженер		Ж.Отгонжаргал			
Гүйцэтгэсэн		Б.Болор	ТГ Шифр:	Зургийн дугаар: ЦБУ- 19	Хуудас: 41
Шалгасан		Ж.Отгонжаргал			

ОТГОНЖАРГАЛ МЭРГЭЖЛИЙН ИНЖЕНЕР

1-Р ДАВХРЫН БОХИР, БОРООНЫ УСНЫ ШУГАМЫН БАЙГУУЛАЛТ М1:150

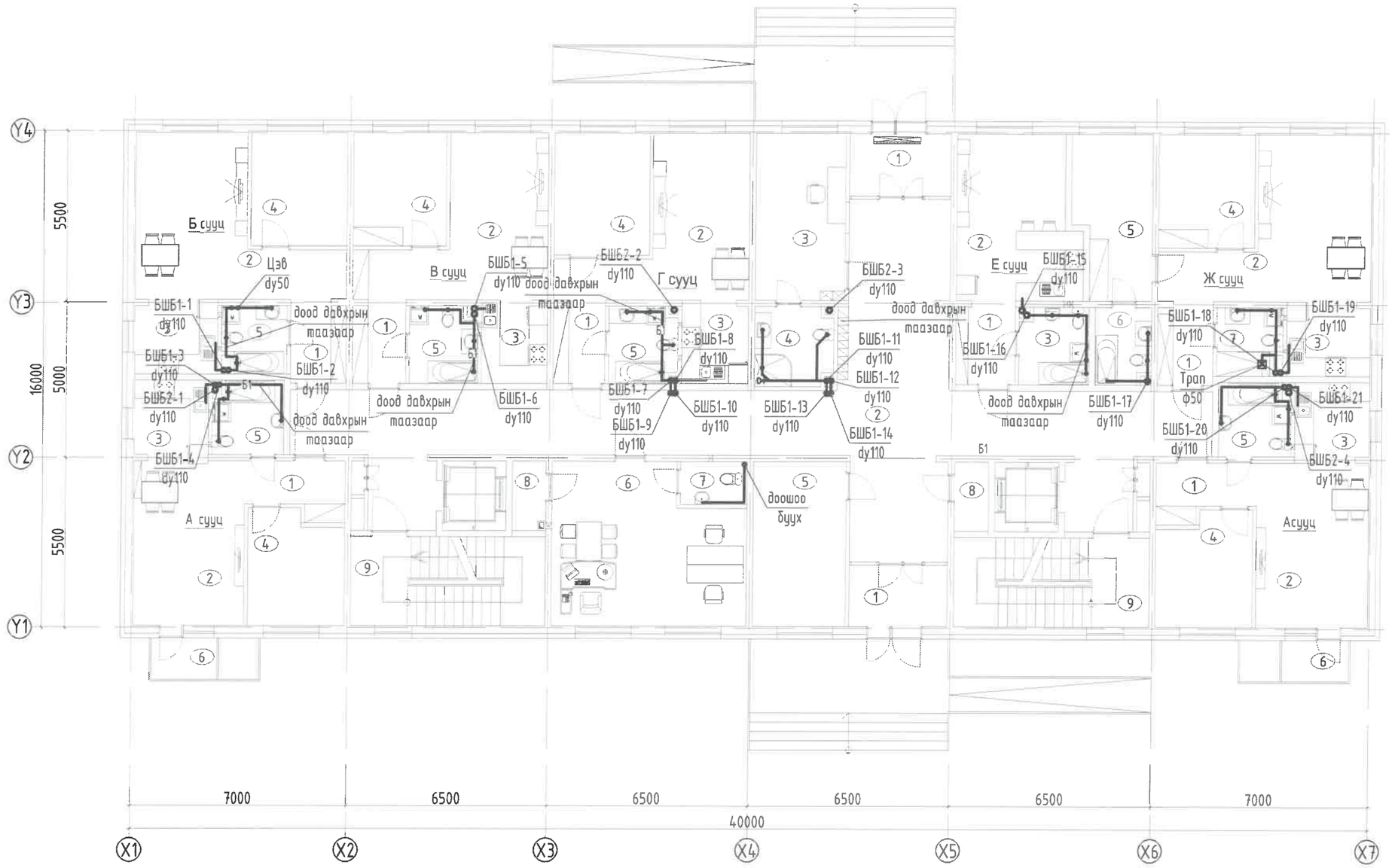

ТОДОРХОЙЛОЛТ			
Д.Д	Өрөөний нэр	Талбай /м²/	Шалны төрөл
	1-р давхар	223.3	
1	Гонх х2	6.56	Чулуу
2	Хонгил	110.45	Чулуу
3	Хяналтын өрөө	15.51	Чулуу
4	Ариун цэврийн өрөө	5.52	Плита
5	Дугуй хадгалах өрөө	16.05	Чулуу
6	Оффис	30.26	Чулуу
7	Ариун цэврийн өрөө	2.99	Плита
8	Агуулах х2	2.47	Чулуу
9	Шатны хонгил х2	18.27	Чулуу
	А сууц /2 өрөө/ х2	47.3000	
1	Үүдний хэсэг	5.38	Плита
2	Зочны хэсэг	19.25	Паркет
3	Гал тогоо	6.17	Паркет
4	Унтлагын өрөө	11.07	Паркет
5	Ариун цэврийн өрөө	4.56	Плита
6	Тагт 30%	0.87	Чулуу
	Б сууц /2 өрөө/	50.7200	
1	Үүдний хэсэг	4.76	Плита
2	Зочны хэсэг	24.57	Паркет
3	Гал тогоо	6.36	Паркет
4	Унтлагын өрөө	11.25	Паркет
5	Ариун цэврийн өрөө	3.78	Плита
	В сууц /2 өрөө/	47.87	
1	Үүдний хэсэг	4.54	Плита
2	Зочин хэсэг	22.00	Паркет
3	Гал тогоо	5.67	Паркет
4	Унтлагын өрөө	10.89	Паркет
5	Ариун цэврийн өрөө	4.77	Плита
	Г сууц /2 өрөө/	47.51	
1	Үүдний хэсэг	4.43	Плита
2	Зочны хэсэг	20.76	Паркет
3	Гал тогоо	5.69	Паркет
4	Унтлагын өрөө	12.08	Паркет
5	Ариун цэврийн өрөө	4.55	Плита
	Е сууц /1 өрөө/	29.8900	
1	Үүдний хэсэг	5.05	Плита
2	Зочны, гал тогоо	19.97	Паркет
3	Ариун цэврийн өрөө	4.87	Плита
	Ж сууц /3 өрөө/	67.0000	
1	Үүдний хэсэг	4.76	Плита
2	Зочны хэсэг	24.57	Паркет
3	Гал тогоо	6.36	Паркет
4	Унтлагын өрөө	11.25	Паркет
5	Унтлагын өрөө	12.54	Плита
6	Ариун цэврийн өрөө	3.78	Плита
7	Ариун цэврийн өрөө	3.74	Плита

ЗӨВШӨӨРӨЛЦСӨН		
БА		Д.Наранхүү
ББ		Э.Батхишиг
ХАС		С.Энхдалай
ХТ, ДГ		Б.Эрдэнэчимэг
ХД		Н.Пүрэвжаргал

ЭКСПЕРТ ... 6 Н ... 2025.02.24

Энэхүү зураг нь "ББСМО"ХХК-ийн ОЮУНЫ ӨМЧ тул зохиогчийн зөвшөөрөлгүйгээр өөрчлөх болон ашиглахыг хориглоно.

ББСМО БАРИЛГЫН ЗӨВЛӨГӨӨ ТӨСӨЛ ЗОХИОГЧДЫН ХАМТРАЛ

Хаяг: БЗД, 30-р хороо "ББСМО"ХХК-н байр
Утас:77116139, 99116139, 95103339
И-мэйл: info@bbsmo.mn bbsmo08@gmail.com
Вэб: BBSMO.mn

УЛААНБААТАР ХОТ, ЧИНГЭЛТЭЙ ДҮҮРЭГ, 14,18-Р ХОРОО, СҮХБААТАР ДҮҮРЭГ 14-Р ХОРОО, "СЭЛБЭ ДЭД" ТӨВ" 87 АЙЛЫН ОРОН СУУЦНЫ БАРИЛГА

1-р давхрын бохир, борооны усны шугамын байгуулалт

Захирал		Б.Сүнжидмаа	ЕГ Шифр: ББ-02/2025	Масштаб: М1:	Огноо: 2025
Инженер		Ж.Отгонжаргал			
Гүйцэтгэсэн		Б.Болор	ТГ Шифр:	Зургийн дугаар: ЦБУ- 20	Хуудас: 41
Шалгасан		Ж.Отгонжаргал			

МЭРГЭШЛИЙН ИНЖЕНЕР

2-9-Р ДАВХРЫН БОХИР, БОРООНЫ УСНЫ ШУГАМЫН БАЙГУУЛАЛТ М1:150

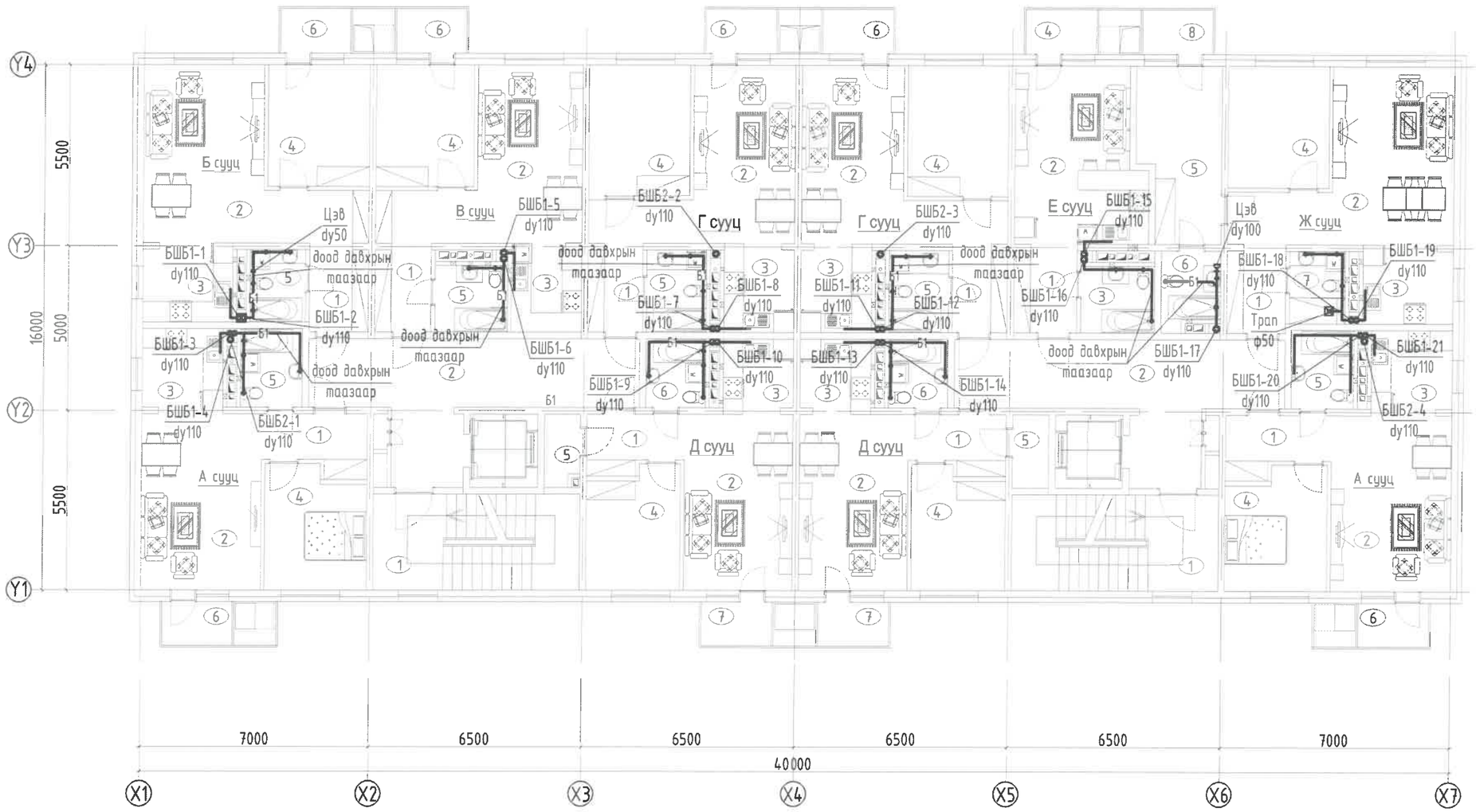

ТОДОРХОЙЛОТ			
Д.Д	Өрөөний нэр	Талбай /м²/	Шалны төрөл
	2-9-р давхар х2	45.28	
1	Шатны хонгил х2	18.58	Чулуу
2	Хонгил х2	26.69	Чулуу
	А сууц /2 өрөө/ х2	47.99	
1	Үүдний хэсэг	5.34	Плита
2	Зочны хэсэг	19.70	Паркет
3	Гал тогоо	6.29	Паркет
4	Унтлагын өрөө	11.23	Паркет
5	Ариун цэврийн өрөө	4.56	Плита
6	Таг 30%	0.87	Чулуу
	Б сууц /2 өрөө/	52.2600	
1	Үүдний хэсэг	4.76	Плита
2	Зочны хэсэг	25.02	Паркет
3	Гал тогоо	6.47	Паркет
4	Унтлагын өрөө	11.40	Паркет
5	Ариун цэврийн өрөө	3.74	Плита
6	Таг 30%	0.87	Чулуу
	В сууц /2 өрөө/	49.05	
1	Үүдний хэсэг	4.54	Плита
2	Зочин хэсэг	22.16	Паркет
3	Гал тогоо	5.67	
4	Унтлагын өрөө	11.04	
5	Ариун цэврийн өрөө	4.77	Плита
6	Таг 30%	0.87	Чулуу
	Г сууц /2 өрөө/ х2	48.69	
1	Үүдний хэсэг	4.43	Плита
2	Зочны хэсэг	20.92	Паркет
3	Гал тогоо	5.69	Паркет
4	Унтлагын өрөө	12.23	Паркет
5	Ариун цэврийн өрөө	4.55	Плита
6	Таг 30%	0.87	Чулуу
	Д сууц /2 өрөө/ х2	45.13	
1	Үүдний хэсэг	4.95	Плита
2	Зочны хэсэг	17.82	Паркет
3	Гал тогоо	4.84	Паркет
4	Унтлагын өрөө	10.36	Паркет
5	Ариун цэврийн өрөө	3.82	Плита
6	Агуулах	2.47	Чулуу
7	Таг 30%	0.87	Чулуу
	Е сууц /1 өрөө/	30.95	
1	Үүдний хэсэг	5.07	Плита
2	Зочны, гал тогоо	20.14	Паркет
3	Ариун цэврийн өрөө	4.87	Плита
4	Таг 30%	0.87	Чулуу
	Ж сууц /3 өрөө/	68.7100	
1	Үүдний хэсэг	4.76	Плита
2	Зочны хэсэг	25.02	Паркет
3	Гал тогоо	6.47	Паркет
4	Унтлагын өрөө	11.40	Паркет
5	Унтлагын өрөө	12.67	Паркет
6	Ариун цэврийн өрөө	3.78	Плита
7	Ариун цэврийн өрөө	3.74	Плита
8	Таг 30%	0.87	Чулуу

ЭКСПЕРТ 6.4
2025.02.24

ЗӨВШӨӨРӨЛЦСӨН		
БА		Д.Наранхүү
ББ		Э.Батхишиг
ХАС		С.Энхдалай
ХТ, ДГ		Б.Эрдэнэчимэг
ХД		Н.Пүрэвжаргал

Энэхүү зураг нь "ББСМО"ХХК-ийн ОЮУНЫ ӨМЧ тул зохиогчийн зөвшөөрөлгүйгээр өөрчлөх болон ашиглахыг хориглоно.

ББСМО БАРИЛГЫН ЗӨВЛӨГӨӨ, ЗӨВЛӨХ ҮЙЛЧИЛГЭЭ

Хаяг: БЗД, 30-р хороо "ББСМО"ХХК-н байр
Утас:77116139, 99116139, 95103339
И-мэйл: info@bbsmo.mn bbsmo08@gmail.com
Вэб: BBSMO.mn

УЛААНБААТАР ХОТ, ЧИНГЭЛТЭЙ ДҮҮРЭГ, 14,18-Р ХОРОО, СҮХБААТАР ДҮҮРЭГ 14-Р ХОРОО, "СЭЛБЭ ДЭД" ТӨВ" 87 АЙЛЫН ОРОН СУУЦНЫ БАРИЛГА

2-9-р давхрын бохир, борооны усны шугамын байгуулалт

Захирал	Б.Сүнжидмаа	ЕГ Шифр: ББ-02/2025	Масштаб: М1:	Огноо: 2025
Инженер	Ж.Отгонжаргал			
Гүйцэтгэсэн	Б.Болор	ТГ Шифр:	Зургийн дугаар: ЦБУ- 21	Хуудас: 41
Шалгасан	Ж.Отгонжаргал			

ТЕХНИКИЙН ДАВХРЫН БОХИР, БОРООНЫ УСНЫ ШУГАМЫН БАЙГУУЛАЛТ М1:150

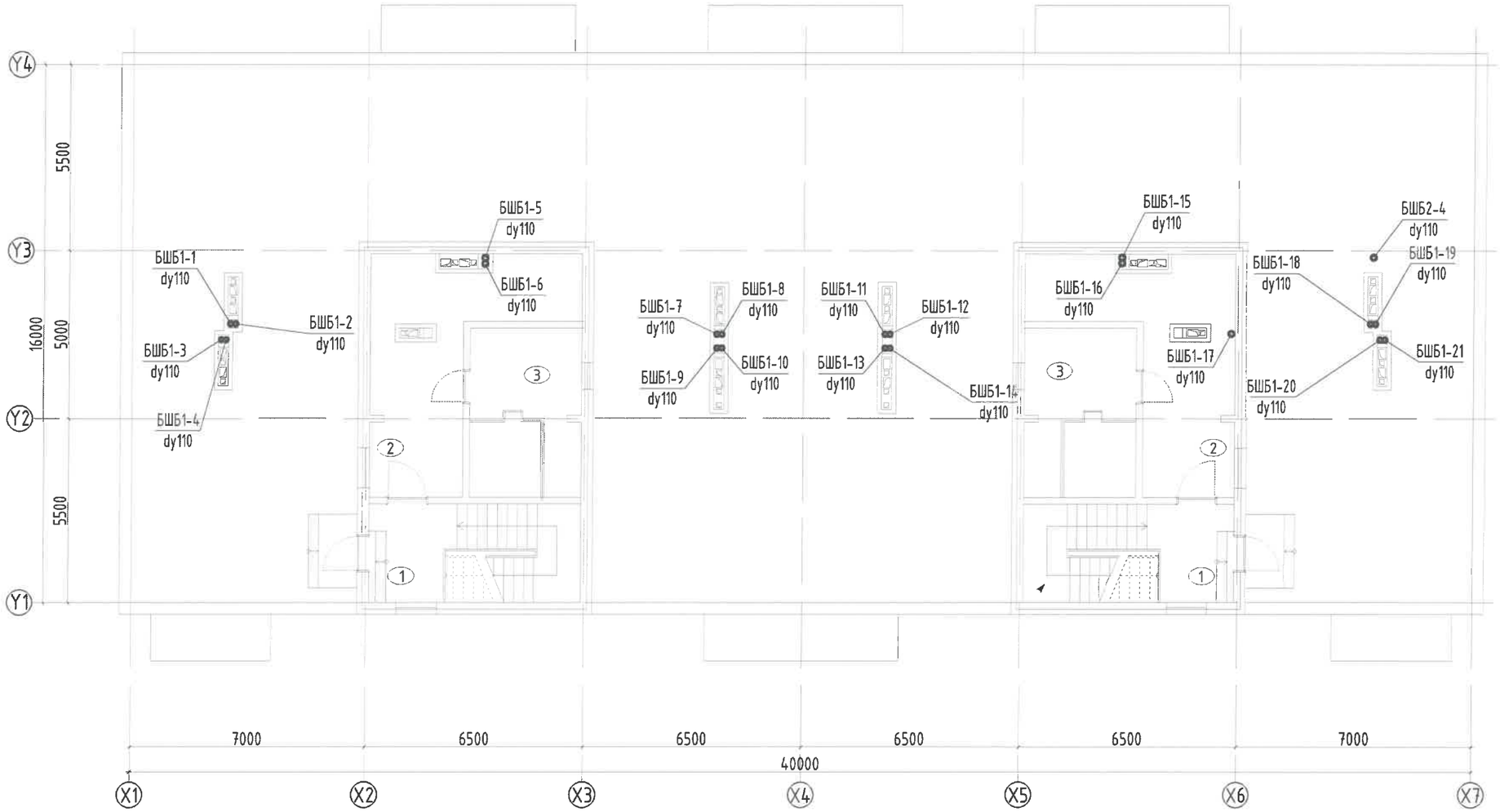

ТОДОРХОЙЛОЛТ			
Д.Д	Өрөөний нэр	Талбай /м²/	Шалны төрөл
	Техникийн давхар х2	61.40	
1	Шатны хонгил х2	17.95	Чулуу
2	Хонгил х2	27.32	Чулуу
3	Техникийн өрөө х2	16.13	Чулуу

ЗӨВШӨӨРӨЛЦСӨН		
БА		Д.Наранхүү
ББ		Б.Батхишиг
ХАС		С.Энхдалай

Энэхүү зураг нь "ББСМО"ХХК-ийн ОЮУНЫ ӨМЧ тул зохиогчийн эрхшөөрөлгүйгээр өөрчлөх болон ашиглахыг хориглоно.

ББСМО БАРИЛГЫН ЗУРАГ ТӨСӨЛ, ЗӨВЛӨХ ҮЙЛЧИЛГЭЭ

Хаяг: БЗД, 30-р хороо "ББСМО"ХХК-н байр
Утас:77116139, 99116139, 95103339
И-мэйл: info@bbsmo.mn bbsmo00@gmail.com
Вэб: BBSMO.mn

УЛААНБААТАР ХОТ, ЧИНГЭЛТЭЙ ДҮҮРЭГ, 14,18-Р ХОРОО, СҮХБААТАР ДҮҮРЭГ 14-Р ХОРОО,
"СЭЛБЭ ДЭД" ТӨВ" 87 АЙЛЫН ОРОН СУУЦНЫ БАРИЛГА

Цөнхүүгийн бохир, борооны усны шугамын байгуулалт

Захирал	Б.Сүнжидмаа	ЕГ Шифр: ББ-02/2025	Масштаб: М1:	Огноо: 2025
Инженер	Ж.Отгонжаргал			
Гүйцэтгэсэн	Б.Болор	ТГ Шифр:	Зургийн дугаар: ЦБУ- 22	Хуудас: 41
Шалгасан	Ж.Отгонжаргал			

A3

ДЭЭВРИЙН БОХИР, БОРООНЫ УСНЫ ШУГАМЫН БАЙГУУЛАЛТ М1:150

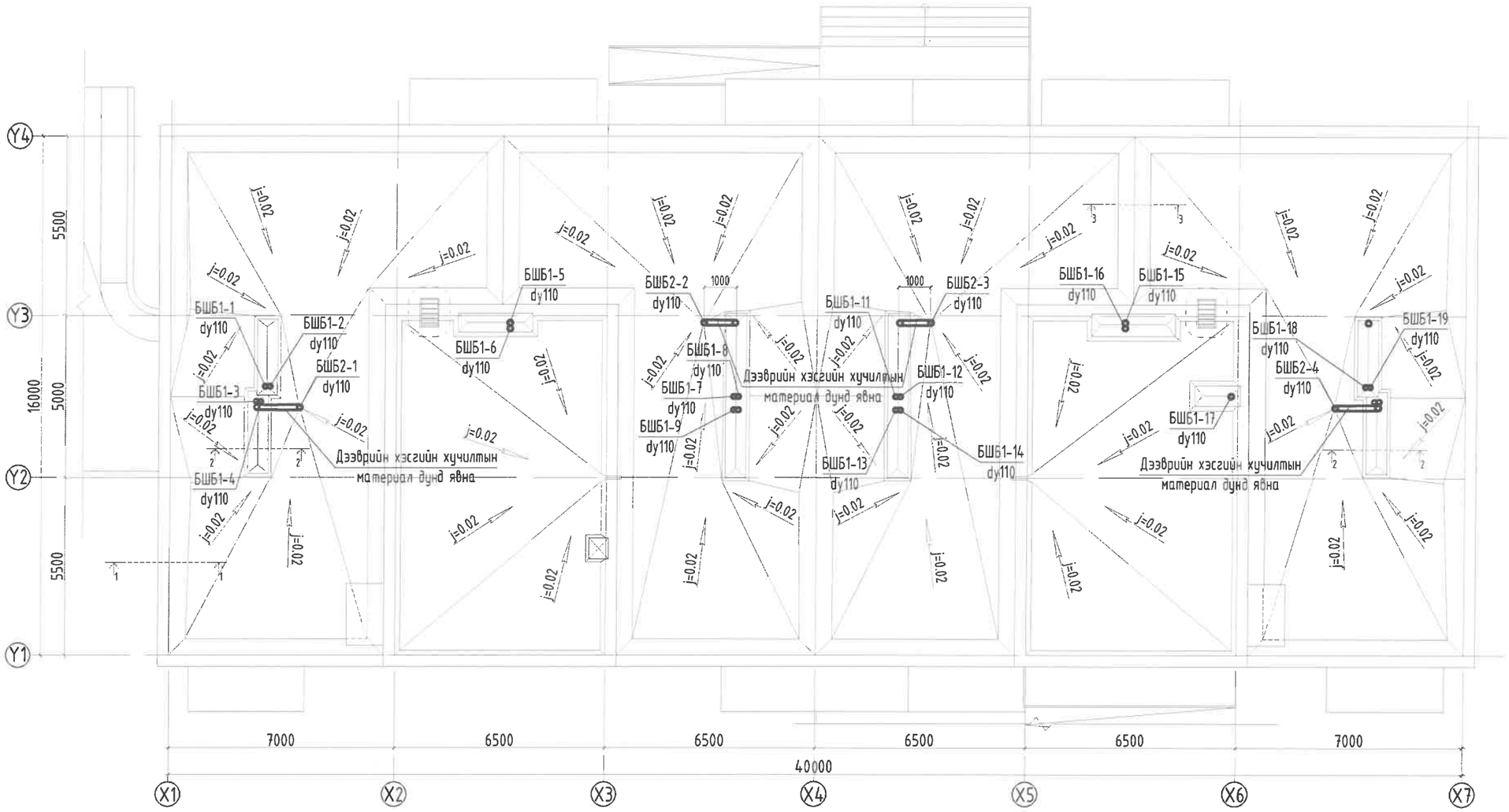

Дотуур ус зайлуулах систем

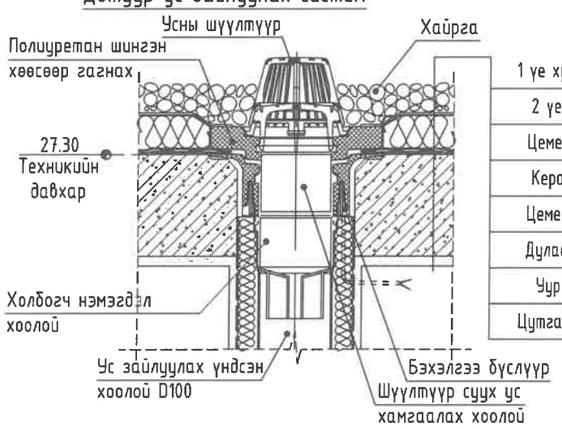

1 үе хуягт хар цаас
2 үе хар цаас РЧ-350 /i>0.02-2 үе/
Цементэн тэгшилгээ 20мм М-100
Керамзит бетон налуулга 50-250мм
Цементэн тэгшилгээ 20мм М-50
Дулаалга полистрол 150-250мм
Уур тусгаарлагч 1 үе хар пергамин П-350
Цутгамал хучилт 160мм

ЗӨВШӨӨРӨЛЦСӨН		
БА		Д.Наранхүү
ББ		Б.Батхишиг
ХАС		С.Энхдалай

Энэхүү зураг нь "ББСМО"ХХК-ийн ОЮУНЫ ӨМЧ тул зохиогчийн зөвшөөрөлгүйгээр өөрчлөх болон ашиглахыг хориглоно.

ББСМО БАРИЛЫН ЗУРАГ ТӨСӨЛ, ЗӨВЛӨХ ҮЙЛЧИЛГЭЭ

Хаяг: БЗД, 30-р хороо "ББСМО"ХХК-н байр
Утас:77116139, 99116139, 95103339
И-мэйл: info@bbsmo.mn bbsmo08@gmail.com
Вэб: BBSMO.mn

УЛААНБААТАР ХОТ, ЧИНГЭЛТЭЙ ДҮҮРЭГ, 14,18-Р ХОРОО, СҮХБААТАР ДҮҮРЭГ 14-Р ХОРОО,
"СЭЛБЭ ДЭД" ТӨВ" 87 АЙЛЫН ОРОН СУУЦНЫ БАРИЛГА

Дээвэрийн бохир, борооны усны шугамын байгуулалт

Захирал	Б.Сунжидмаа	ЕГ Шифр: ББ-02/2025	Масштаб: М1:	Огноо: 2025
Инженер	Ж.Отгонжаргал			
Гүйцэтгэсэн	Б.Болор	ТГ Шифр:	Зургийн дугаар: ЦБУ- 23	Хуудас: 41
Шалгасан	Ж.Отгонжаргал			

МОНГОЛУЛС ... МЭРГЭЖЛИЙН ИНЖЕНЕР ... ХАРИУЦЛАГАТАЙ

ХАЛУУН, ХҮЙТЭН, ЭРГЭЛТ, ГАЛЫН УСНЫ ШУГАМЫН ТОЙМ

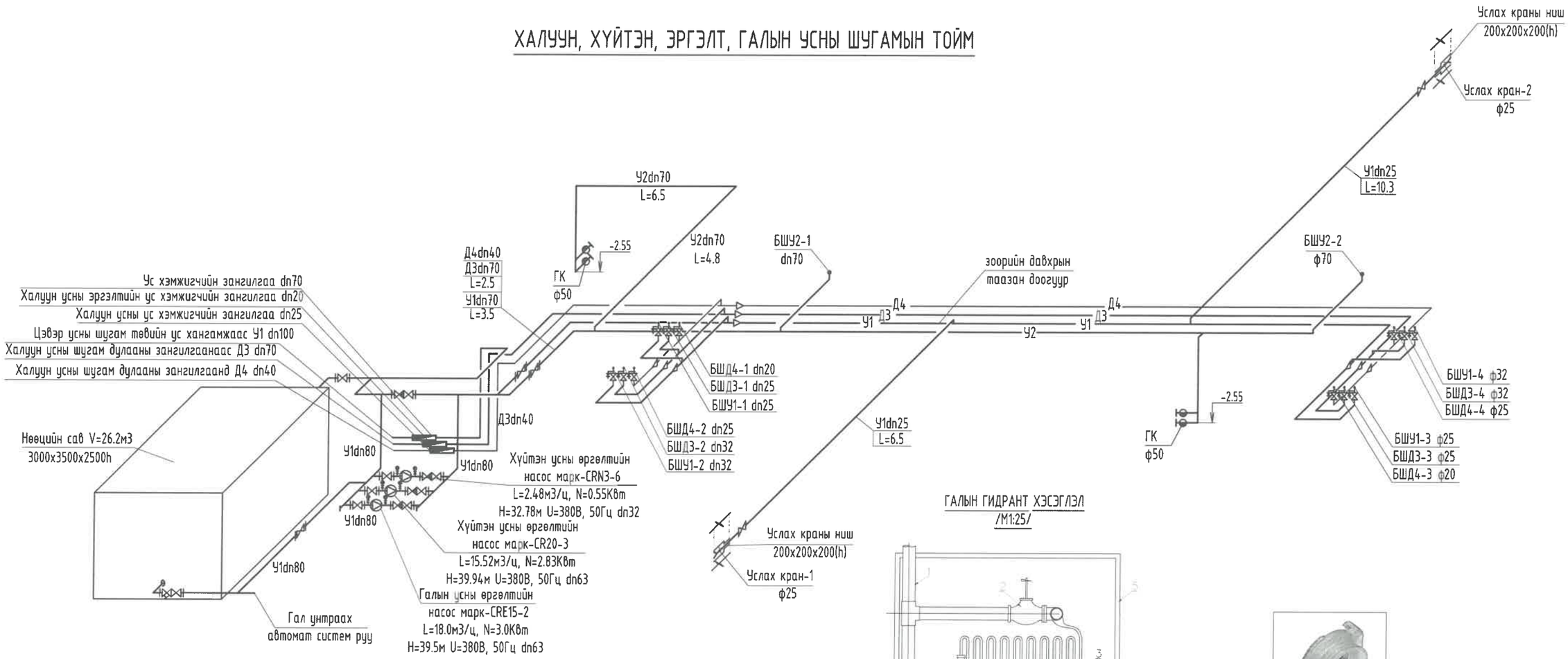

ГАЛЫН ГИДРАНТ ХЭСЭГЛЭЛ
/М1:25/

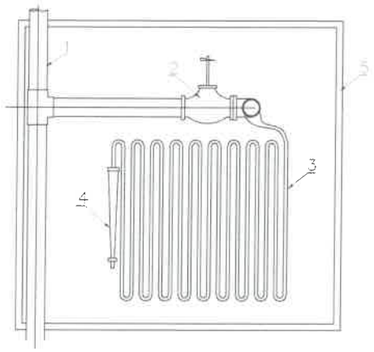

ТАЙЛБАР
Галын усны шугамтай галын хоолойг холбогч тотго

1. Хэмжээ : 51 мм
2. Холбох гайкны төрөл: ГОСТ стандарт, Богданов
3. Материал : Хөнгөн цагааны хайлш
4. Ажлын даралт: 10 бар
5. Шалгах даралт: 16 бар

ТАЙЛБАР

1. Галын усны босоо шугам
2. Галын вентиль
3. Галын шланк
4. Галын хошуу
5. Галын краны хайрцаг

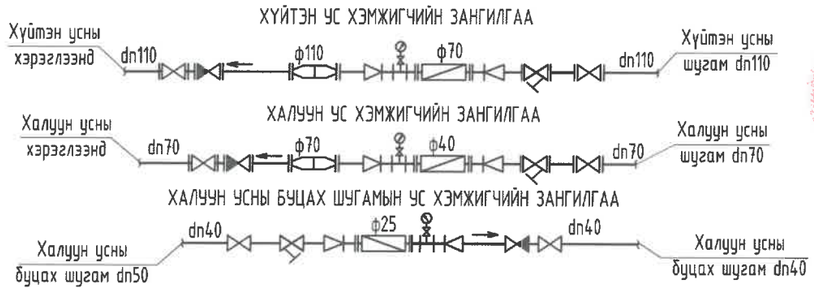

6.4
2025.02.24

Энэхүү зураг нь "ББСМО"ХХК-ийн ОЮУНЫ ӨМЧ тул зохиогчийн эвшөөрөлгүйгээр өөрчлөх болон ашиглахыг хориглоно.

УЛААНБААТАР ХОТ, ЧИНГЭЛТЭЙ ДҮҮРЭГ, 14,18-Р ХОРОО, СҮХБААТАР ДҮҮРЭГ 14-Р ХОРОО, "СЭЛБЭ ДЭД" ТӨВ" 87 АЙЛЫН ОРОН СУУЦНЫ БАРИЛГА				
Хүйтэн, халуун, эргэлт, галын усны шугамын тойм				
Захирал	Б.Сүнжидмаа	ЕГ Шифр: ББ-02/2025	Масштаб: М1:	Огноо: 2025
Инженер	Ж.Отгонжаргал			
Гүйцэтгэсэн	Б.Болор	ТГ Шифр:	Зургийн дугаар: ЦБУ- 24	Хуудас: 41
Шалгасан	Ж.Отгонжаргал			

ББСМО
Хаяг: БЗД, 30-р хороо "ББСМО"ХХК-н байр
Утас:77116139, 99116139, 95103339
И-мэйл: info@bbsmo.mn bbsmo09@gmail.com
Вэб: BBSMO.mn

ГАЛЫН УСНЫ СПРИНКЛЕРИЙН ШУГАМЫН ТОЙМ

ГАЛЫН УСНЫ СПРИНКЛЕРИЙН ШУГАМЫН ТОЙМ

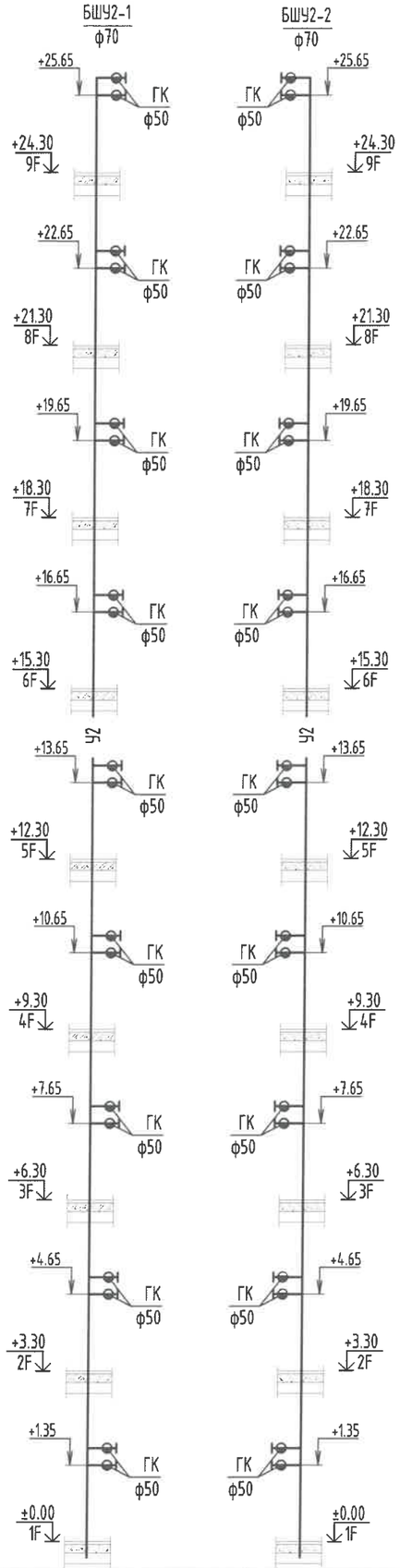

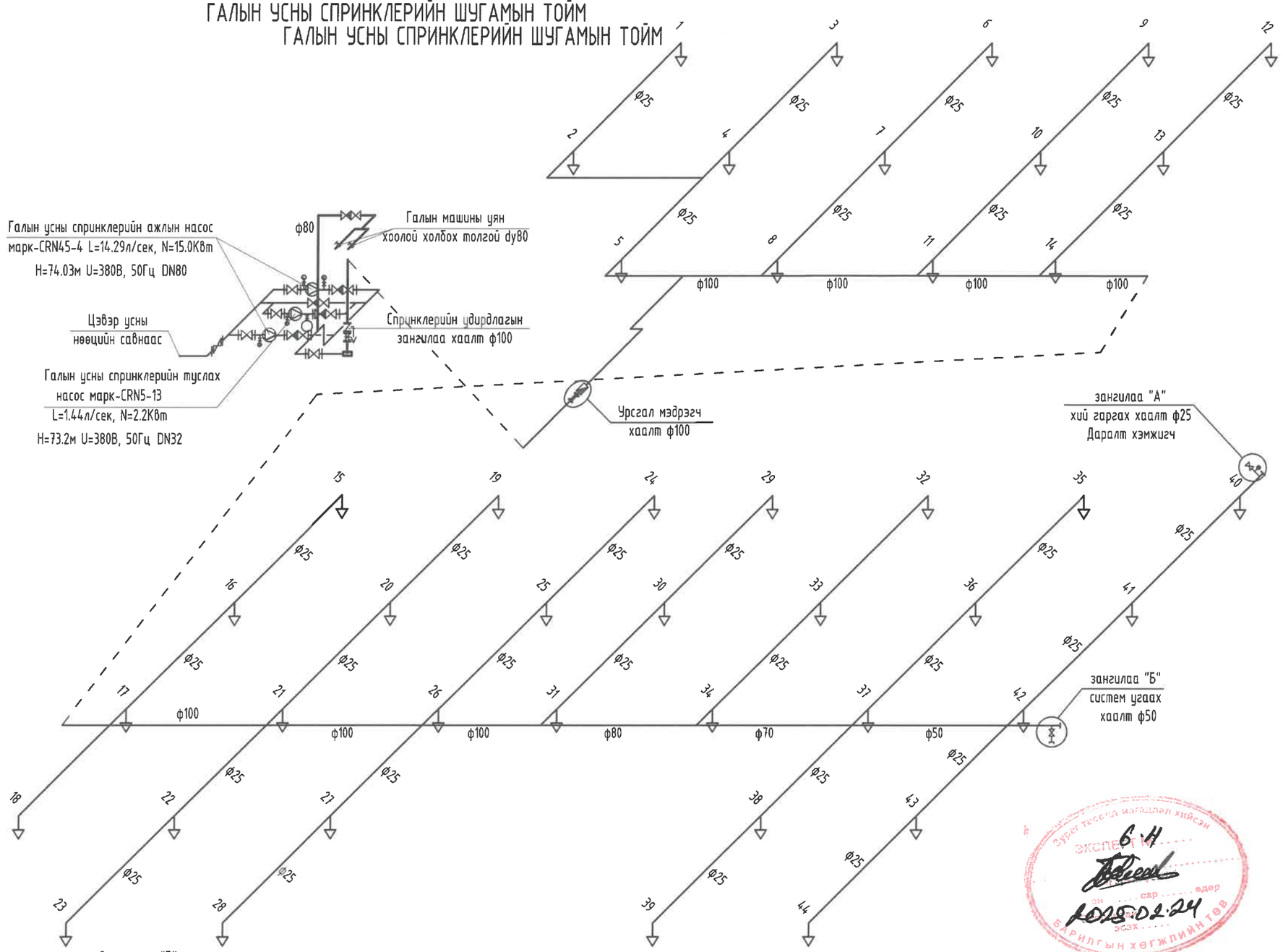

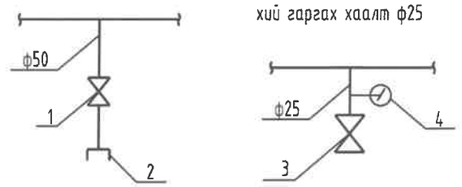

Тайлбар

1. Хаалт ф50
2. уян хоолой холбох холбогч ф50
3. Хий авах хаалт ф25
4. Даралт хэмжигч

Энэхүү зураг нь "ББСМО"ХХК-ийн ОЮУНЫ ӨМЧ тул зохиогчийн зөвшөөрөлгүйгээр өөрчлөх болон ашиглахыг хориглоно.

ББСМО
БҮТЭЭМЖТЭЙ ЗУРАГ ТӨСӨЛ ЗӨВЛӨХ ҮЙЛДВЭР

Хаяг: БЗД, 30-р хороо "ББСМО"ХХК-н байр
Утас:77116139, 99116139, 95103339
И-мэйл: info@bbsmo.mn bbsmo08@gmail.com
Вэб: BBSMO.mn

УЛААНБААТАР ХОТ, ЧИНГЭЛТЭЙ ДҮҮРЭГ, 14,18-Р ХОРОО, СҮХБААТАР ДҮҮРЭГ 14-Р ХОРОО,
"СЭЛБЭ ДЭД" ТӨВ" 87 АЙЛЫН ОРОН СУУЦНЫ БАРИЛГА

Галын усны спринклерийн шугамын тойм

Захирал	Б.Сүнжидмаа	ЕГ Шифр: ББ-02/2025	Масштаб: М1:	Огноо: 2025
Инженер	Ж.Отгонжаргал			
Гүйцэтгэсэн	Б.Болор	ТГ Шифр:	Зургийн дугаар: ЦБУ- 25	Хуудас: 41
Шалгасан	Ж.Отгонжаргал			

Зураг төсөл магадлал хийсэн
ЭКСПЕРТ 6-14
2025.02.24
барилгын хөгжлийн төв

А3

ХАЛУУН, ХҮЙТЭН, ЭРГЭЛТИЙН УСНЫ ШУГАМЫН ТОЙМ-1

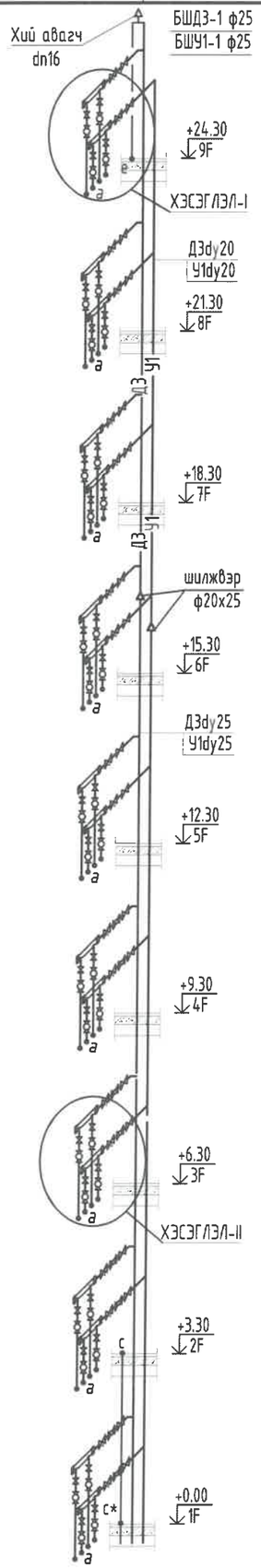

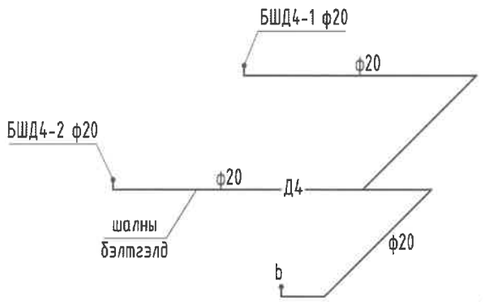

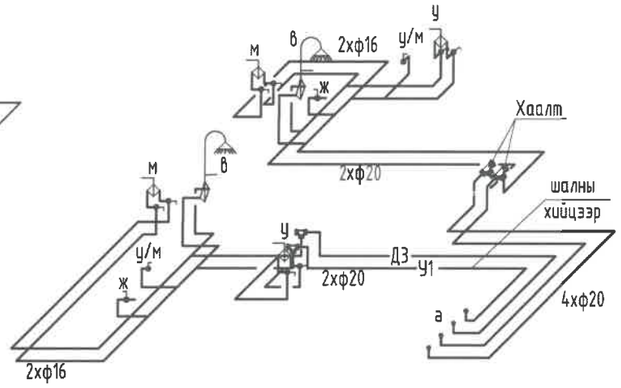

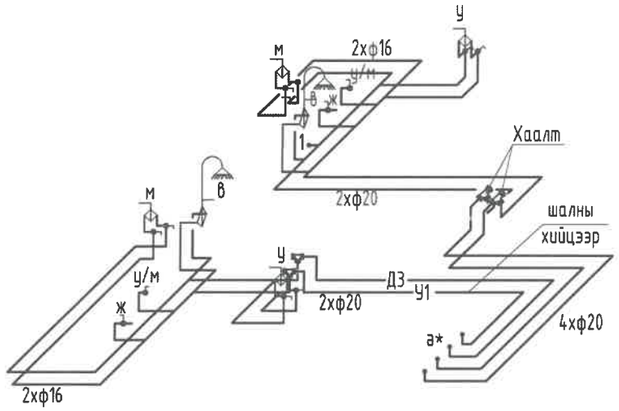

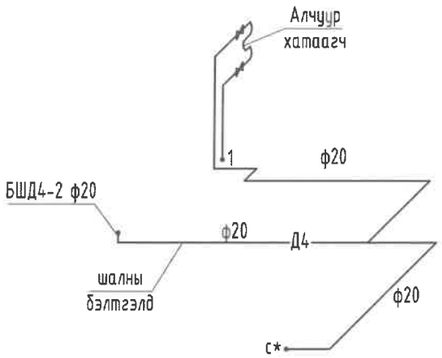

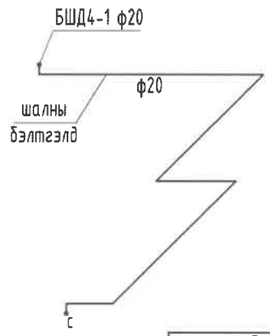

УС ХЭМЖИГЧ (ХЭСЭГЛЭЛ-I)
(айлынх)

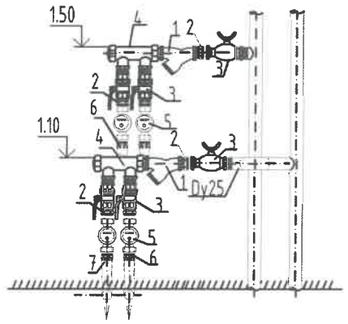

1. Хог шүүгч ф20
2. 2 талдаа резьбатай пресс холбогч ф20
3. Бөмбөлгөн хаалт ф20
4. Зэс хувиарлагч Dy20
5. Усны тоолуур ф15
6. Гадна резьбатай пресс холбогч dn20хф20
7. Зэс доторлогоотой хуванцар хоолой dn20

УС ХЭМЖИГЧ (ХЭСЭГЛЭЛ-II)
(айлынх)

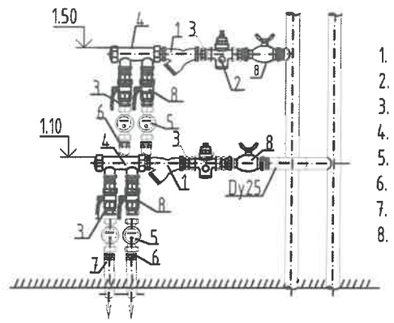

1. Хог шүүгч ф20
2. Даралт тохируулагч ф20
3. 2 талдаа резьбатай пресс холбогч ф20
4. Зэс хувиарлагч Dy20
5. Усны тоолуур ф15
6. Гадна резьбатай пресс холбогч dn20хф20
7. Зэс доторлогоотой хуванцар хоолой dn20
8. Бөмбөлгөн хаалт ф20

Энэхүү зураг нь "ББСМО"ХХК-ийн ОЮУНЫ ӨМЧ тул зохиогчийн эрхшөөрөлгүйгээр өөрчлөх болон ашиглахыг хориглоно.

ББСМО БАРИЛГЫН ЗУРАГ ТӨСӨЛ ЗӨВЛӨХ ҮЙЛЧИЛГӨӨ

Хаяг: БЗД, 30-р хороо "ББСМО"ХХК-н байр
Утас:73116139, 99116139, 95103339
И-мэйл: info@bbsmo.mn bbsmo08@gmail.com
Вэб: BBSMO.mn

УЛААНБААТАР ХОТ, ЧИНГЭЛТЭЙ ДҮҮРЭГ, 14,18-Р ХОРОО, СҮХБААТАР ДҮҮРЭГ 14-Р ХОРОО,
"СЭЛБЭ ДЭД" ТӨВ" 87 АЙЛЫН ОРОН СУУЦНЫ БАРИЛГА

Хүйтэн, халуун, эргэлтийн усны шугамын тойм-1

Захирал	Б.Сүнжидмаа	ЕГ Шифр: ББ-02/2025	Масштаб: М1:	Огноо: 2025
Инженер	Х.Отгонжаргал			
Гүйцэтгэсэн	Б.Болор	ТГ Шифр:	Зургийн дугаар: ЦБУ- 26	Хуудас: 41
Шалгасан	Х.Отгонжаргал			

ХАЛУУН, ХҮЙТЭН, ЭРГЭЛТИЙН УСНЫ ШУГАМЫН ТОЙМ-1

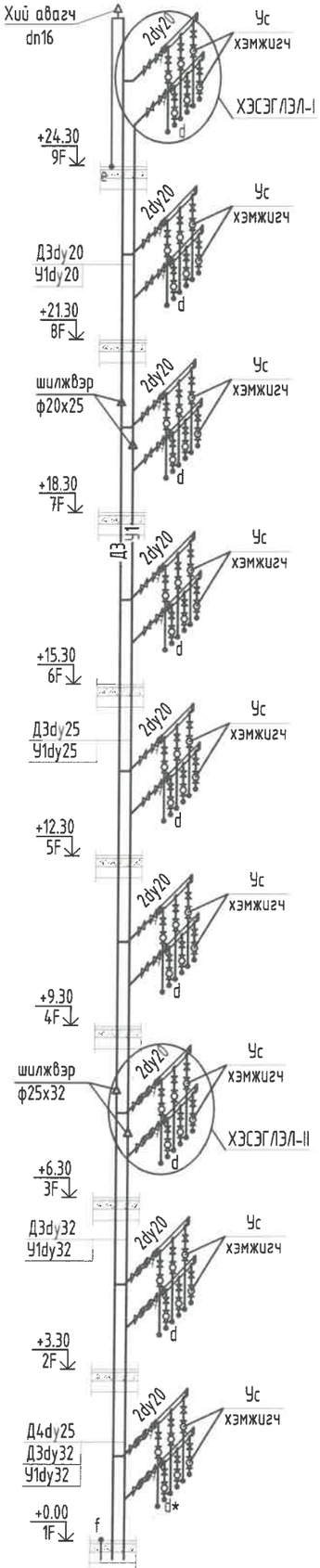

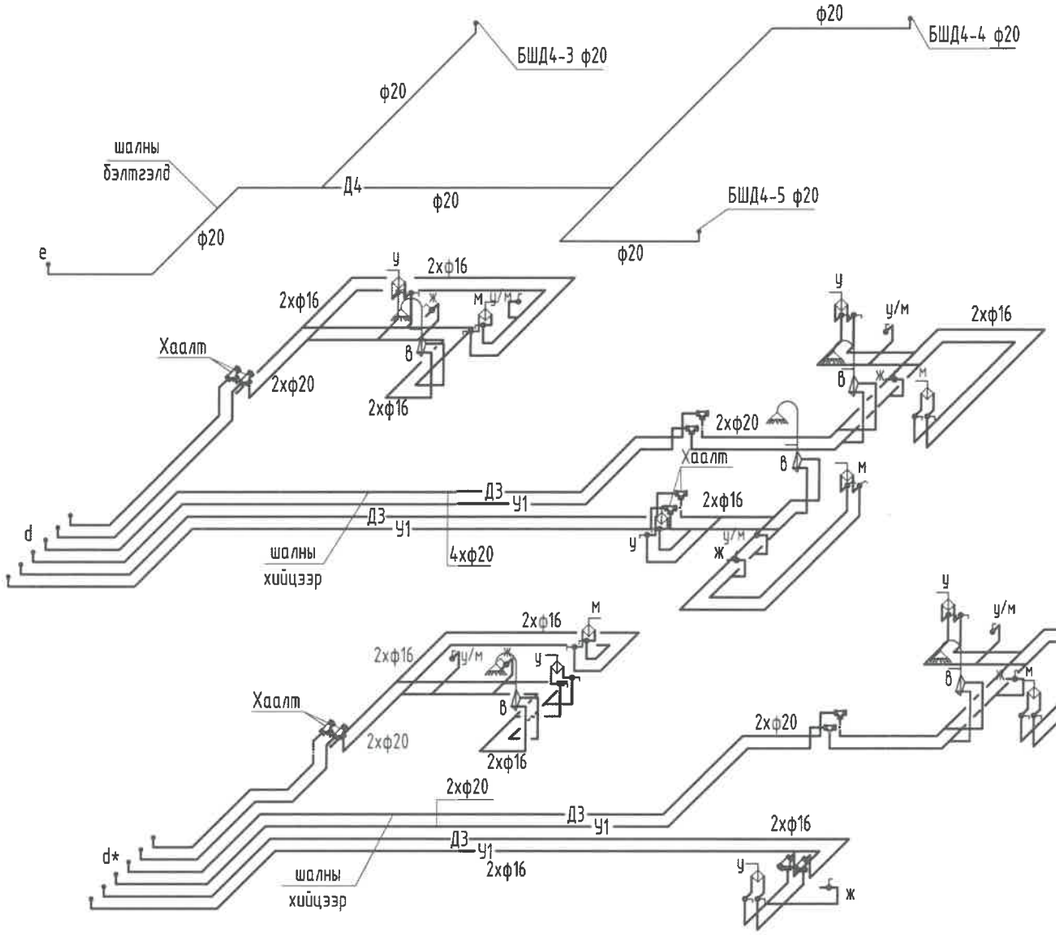

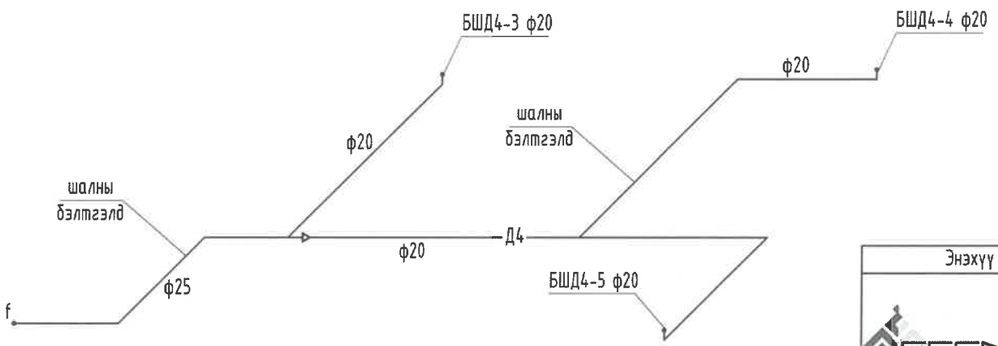

УС ХЭМЖИГЧ (ХЭСЭГЛЭЛ-I)
(айлынх)

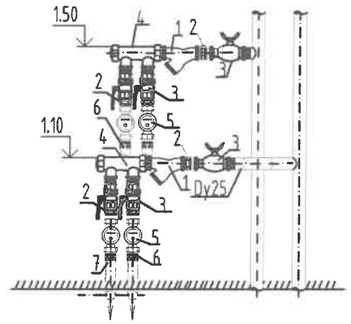

1. Хог шүүгч ф20
2. 2 талдаа резьбатай пресс холбогч ф20
3. Бөмбөлгөн хаалт ф20
4. Зэс хувиарлагч Dy20
5. Усны тоолуур ф15
6. Гадна резьбатай пресс холбогч dn20хф20
7. Зэс доторлогоотой хуванцар хоолой dn20

УС ХЭМЖИГЧ (ХЭСЭГЛЭЛ-II)
(айлынх)

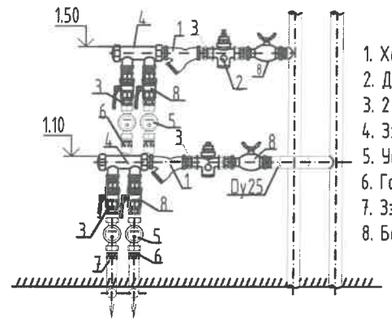

1. Хог шүүгч ф20
2. Даралт тохируулагч ф20
3. 2 талдаа резьбатай пресс холбогч ф20
4. Зэс хувиарлагч Dy20
5. Усны тоолуур ф15
6. Гадна резьбатай пресс холбогч dn20хф20
7. Зэс доторлогоотой хуванцар хоолой dn20
8. Бөмбөлгөн хаалт ф20

Энэхүү зураг нь "ББСМО"ХХК-ийн ОЮУНЫ ӨМЧ тул зохиогчийн эзэмшлийн эрхийг хамгаалах хуулиар хамгаалагдсан.

УЛААНБААТАР ХОТ, ЧИНГЭЛТЭЙ ДҮҮРЭГ, 14,18-Р ХОРОО, СҮХБААТАР ДҮҮРЭГ 14-Р ХОРОО, "СЭЛБЭ ДЭД" ТӨВ" 87 АЙЛЫН ОРОН СУУЦНЫ БАРИЛГА

Хүйтэн, халуун, эргэлтийн усны шугамын тойм-1

Захирал	Б.Сүнжидмаа	ЕГ Шифр: ББ-02/2025	Масштаб: М1:	Огноо: 2025
Инженер	Х.Отгонжаргал			
Гүйцэтгэсэн	Б.Болор	ТГ Шифр:	Зургийн дугаар: ЦБУ- 27	Хуудас: 41
Шалгасан	Х.Отгонжаргал			

ББСМО
БАРИЛГЫН ЗӨВЛӨГӨӨ, ЗӨВШӨӨРӨЛ ҮЙЛЧИЛГЭЭ
Хаяг: БЗД, 39-р хороо "ББСМО"ХХК-н бөөр
Утас:77116139, 99116139, 95103339
И-мэйл: info@bbsmo.mn bbsmo08@gmail.com
Вэб: BBSMO.mn

БШД3-4 ф32
БШУ1-4 ф32

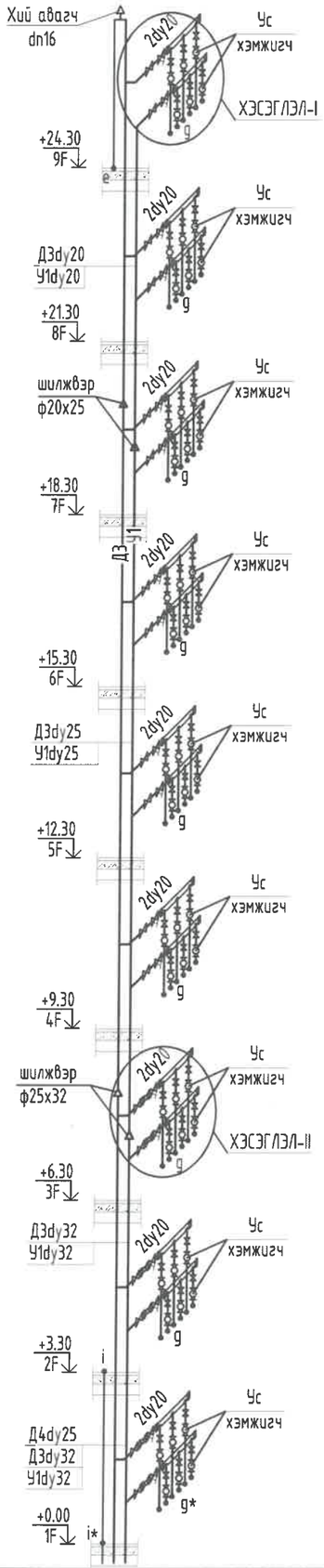

ХАЛУУН, ХҮЙТЭН, ЭРГЭЛТИЙН УСНЫ ШУГАМЫН ТОЙМ-1

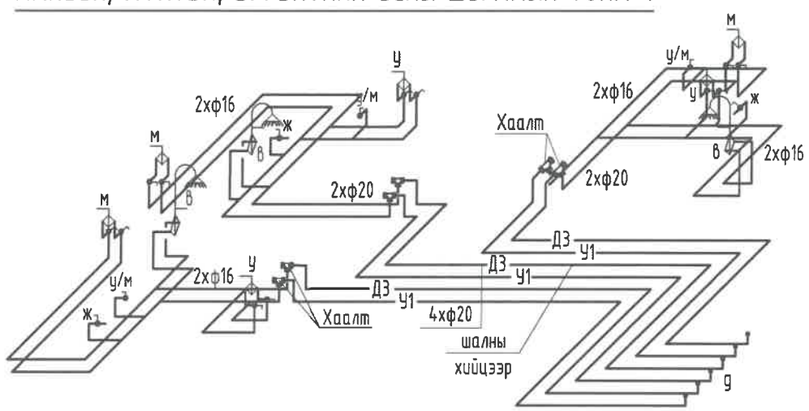

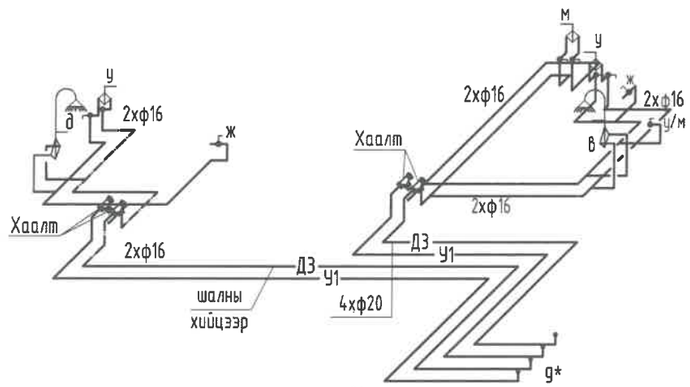

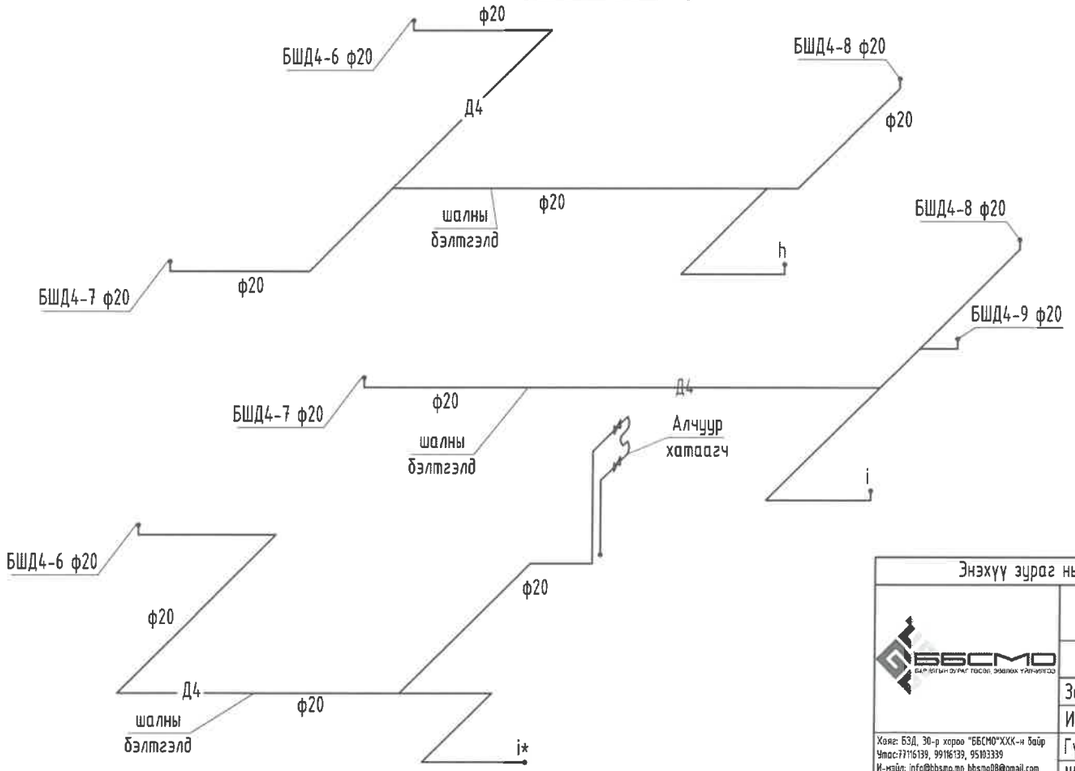

УС ХЭМЖИГЧ (ХЭСЭГЛЭЛ-I)
(айлынх)

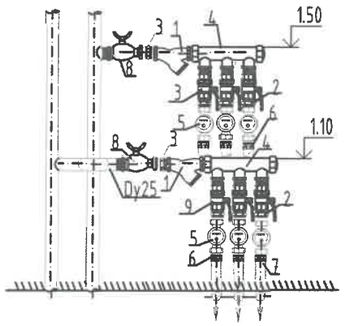

1. Хог шүүгч ф20
2. 2 талдаа резьбатай пресс холбогч ф20
3. Бөмбөлгөн хаалт ф20
4. Зэс хувиарлагч Dy20
5. Усны тоолуур ф15
6. Гадна резьбатай пресс холбогч dn20хф20
7. Зэс доторлогоотой хуванцар хоолой dn16

УС ХЭМЖИГЧ (ХЭСЭГЛЭЛ-I)
(айлынх)

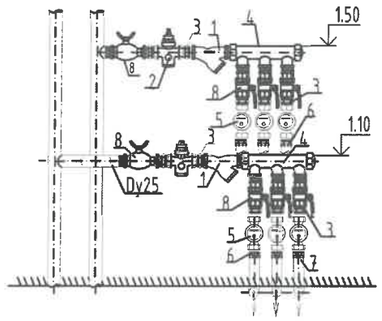

1. Хог шүүгч ф20
2. Даралт тохируулагч ф20
3. 2 талдаа резьбатай пресс холбогч ф20
4. Зэс хувиарлагч Dy20
5. Усны тоолуур ф15
6. Гадна резьбатай пресс холбогч dn20хф20
7. Зэс доторлогоотой хуванцар хоолой dn20
8. Бөмбөлгөн хаалт ф20

Энэхүү зураг нь "ББСМО"ХХК-ийн ОЮУНЫ ӨМЧ тул зохиогчийн зөвшөөрөлгүйгээр өөрчлөх болон ашиглахыг хориглоно.

ББСМО БАЙГУУЛГЫН ДУРАГ ГОСОЛ, ЭКОЛОК ТӨРӨЛТЭЙ

Хаяг: БЗД, 30-р хороо "ББСМО"ХХК-н байр
Утас:77716139, 99116139, 95103339
И-мэйл: info@bbsmo.mn bbsmo09@gmail.com
Вэб: BBSMO.mn

УЛААНБААТАР ХОТ, ЧИНГЭЛТЭЙ ДҮҮРЭГ, 14,18-Р ХОРОО, СҮХБААТАР ДҮҮРЭГ 14-Р ХОРОО,
"СЭЛБЭ ДЭД" ТӨВ" 87 АЙЛЫН ОРОН СУУЦНЫ БАРИЛГА

Хүйтэн халуун, эргэлтийн усны шугамын тойм-1

Захирал	Б.Гунжидмаа	ЕГ Шифр: ББ-02/2025	Масштаб: М1:	Огноо: 2025
Инженер	Ж.Отгонжаргал			
Гүйцэтгэсэн	Б.Болор	ТГ Шифр:	Зургийн дугаар: ЦБУ- 28	Хуудас: 41
Шалгасан	Ж.Отгонжаргал			

ХАЛУУН, ХҮЙТЭН, ЭРГЭЛТИЙН УСНЫ ШУГАМЫН ТОЙМ-1

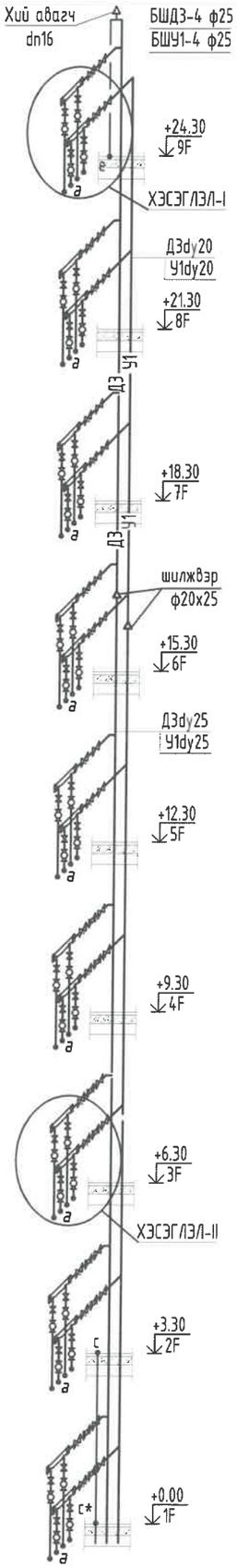

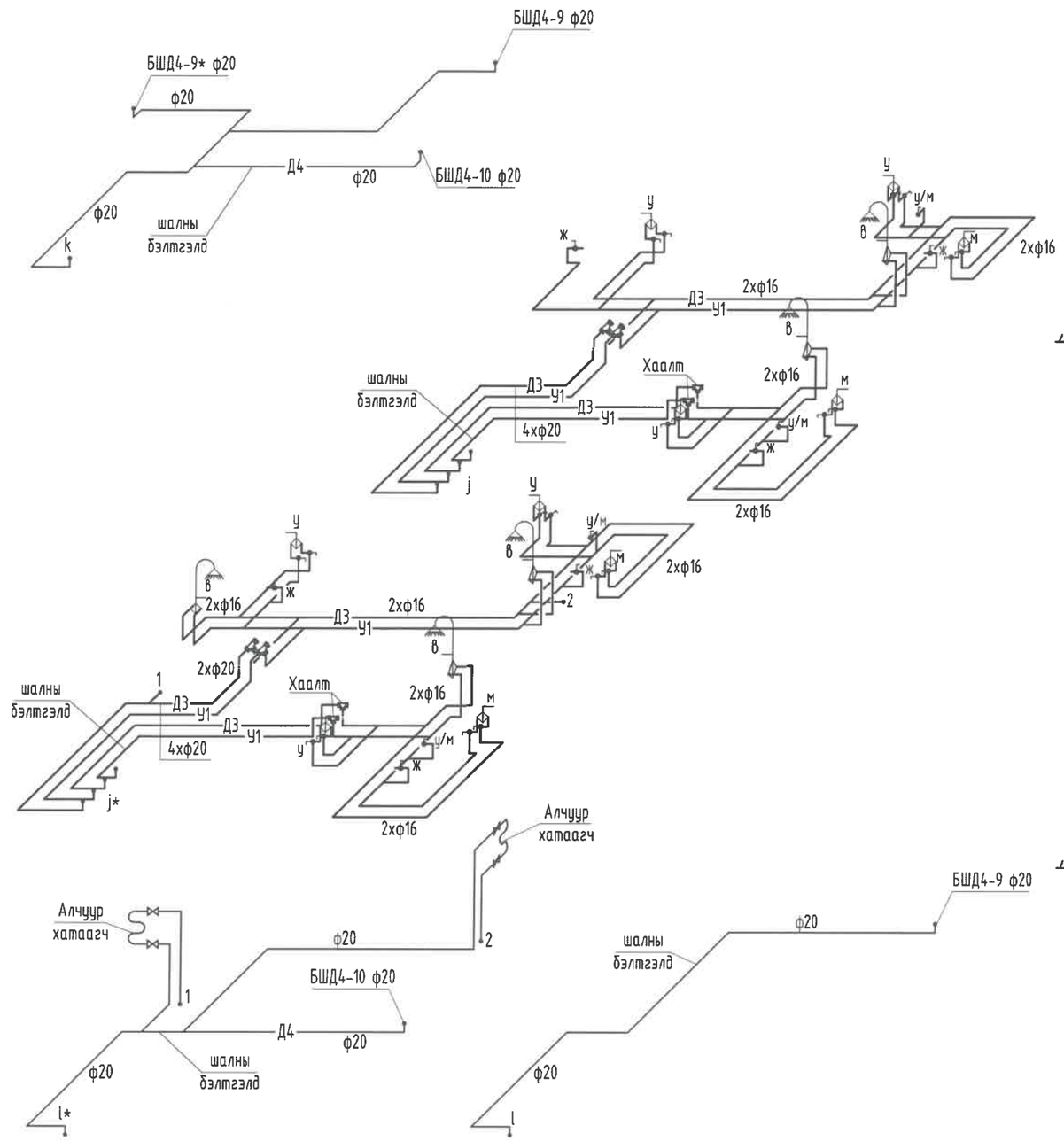

УС ХЭМЖИГЧ (ХЭСЭГЛЭЛ-I)
(айлынх)

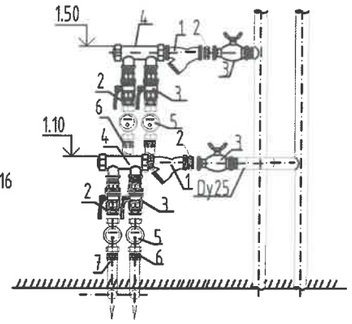

1. Хог шүүгч ф20
2. 2 талдаа резьбатай пресс холбогч ф20
3. Бөмбөлгөн хаалт ф20
4. Зэс хувиарлагч Ду20
5. Усны тоолуур ф15
6. Гадна резьбатай пресс холбогч dn20хф20
7. Зэс доторлогоотой хуванцар хоолой dn20

УС ХЭМЖИГЧ (ХЭСЭГЛЭЛ-II)
(айлынх)

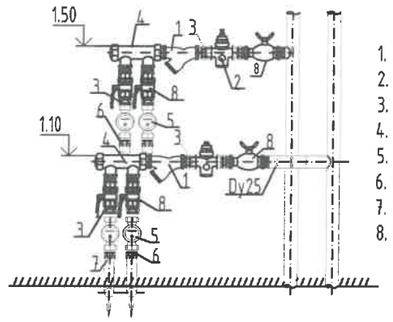

1. Хог шүүгч ф20
2. Даралт тохируулагч ф20
3. 2 талдаа резьбатай пресс холбогч ф20
4. Зэс хувиарлагч Ду20
5. Усны тоолуур ф15
6. Гадна резьбатай пресс холбогч dn20хф20
7. Зэс доторлогоотой хуванцар хоолой dn20
8. Бөмбөлгөн хаалт ф20

Энэхүү зураг нь "ББСМО"ХХК-ийн ОЮУНЫ ӨМЧ тул зохиогчийн эрхшөөрөлгүйгээр өөрчлөх болон ашиглахыг хориглоно.

УЛААНБААТАР ХОТ, ЧИНГЭЛТЭЙ ДҮҮРЭГ, 14,18-Р ХОРОО, СҮХБААТАР ДҮҮРЭГ 14-Р ХОРОО,
"СЭЛБЭ ДЭД" ТӨВ" 87 АЙЛЫН ОРОН СУУЦНЫ БАРИЛГА

Хүйтэн халуун, эргэлтийн усны шугамын тойм-1

Захирал	Б.Сүнжидмаа	ЕГ Шифр: ББ-02/2025	Масштаб: М1:	Огноо: 2025
Инженер	Ж.Отгонжаргал			
Гүйцэтгэсэн	Б.Болор	ТГ Шифр:	Зургийн дугаар: ЦБУ- 29	Хуудас: 41
Шалгасан	Ж.Отгонжаргал			

ББСМО
Хаяг: БЗД, 30-р хороо "ББСМО"ХХК-ны байр
Утас:77116139, 99116139, 95103339
И-мэйл: info@bbsmo.mn bbsmo88@gmail.com
Вэб: BBSMO.mn

ЭРГЭЛТИЙН УСНЫ ШУГАМЫН ТОЙМ-1

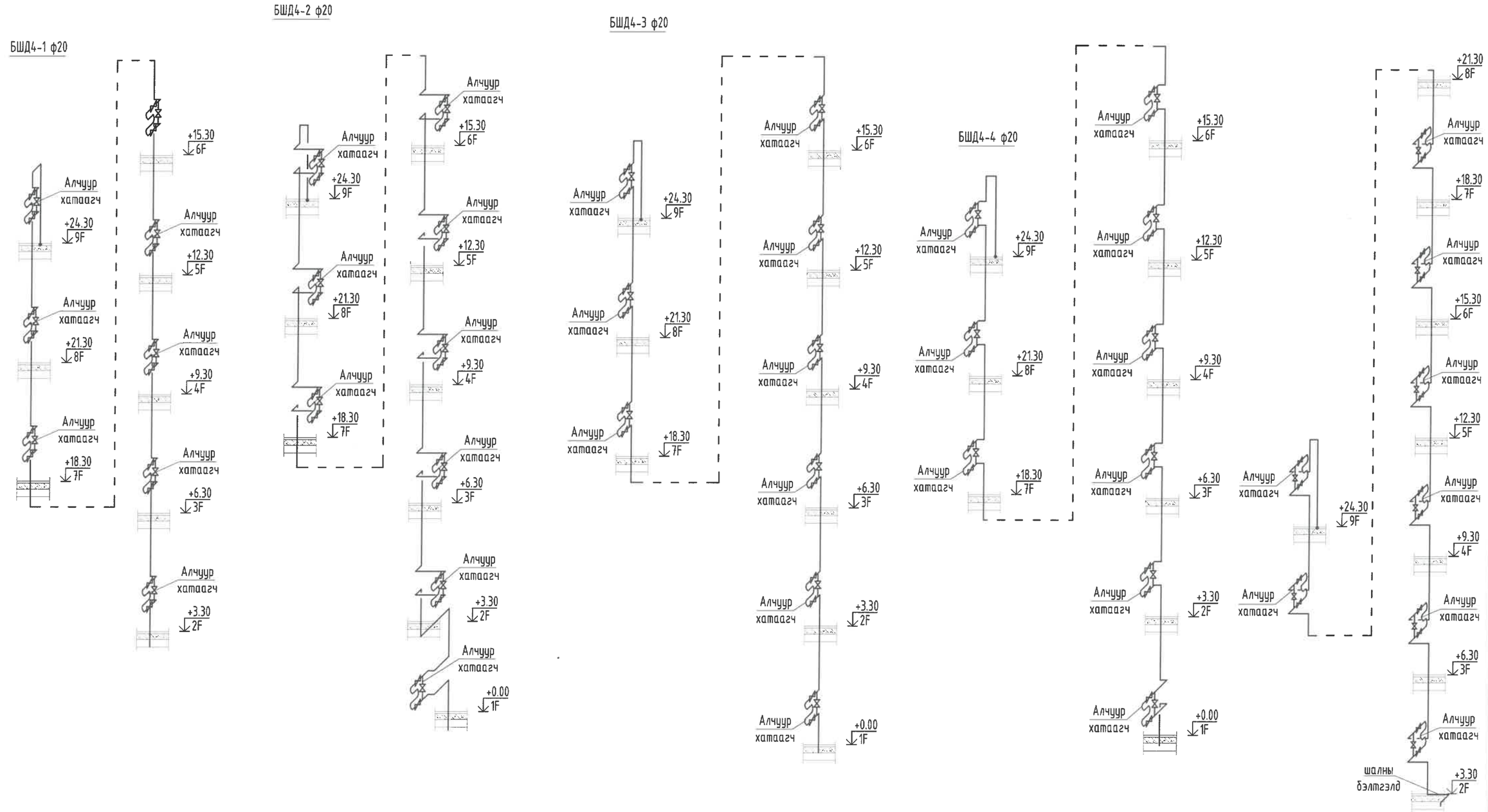

Энэхүү зураг нь "ББСМО"ХХК-ийн ОЮУНЫ ӨМЧ тул зохиогчийн эрхшөөрөлгүйгээр өөрчлөх болон ашиглахыг хориглоно.

ББСМО БАРИЛГЫН ЗӨВЛӨГӨӨ ТӨСӨЛ, ЗӨВЛӨХ ҮЙЛ-АЖЛЫН ХХК	УЛААНБААТАР ХОТ, ЧИНГЭЛТЭЙ ДҮҮРЭГ, 14,18-Р ХОРОО, СҮХБААТАР ДҮҮРЭГ 14-Р ХОРОО, "СЭЛБЭ ДЭД" ТӨВ" 87 АЙЛЫН ОРОН СУУЦНЫ БАРИЛГА				
	Эргэлтийн усны шугамын тойм-1				
	Захирал	Б.Сүнжидмаа	ЕГ Шифр: ББ-02/2025	Масштаб: М1:	Огноо: 2025
	Инженер	Ж.Отгонжаргал			
Хаяг: БЗД, 30-р хороо "ББСМО"ХХК-и байр Утас:77116139, 99116139, 95103339 И-мэйл: info@bbsmo.mn bbsmo08@gmail.com Вэб: BBSMO.mn	Гүйцэтгэсэн	Б.Болор	ТГ Шифр:	Зургийн дугаар: ЦБУ- 30	Хуудас: 41
	Шалгасан	Ж.Отгонжаргал			

ЖАНШИНБАЯР ОТГОНЖАРГАЛ МЭРГЭЖЛИЙН ЗӨВШӨӨРӨЛ ХАЛАА

ЭРГЭЛТИЙН УСНЫ ШУГАМЫН ТОЙМ-2

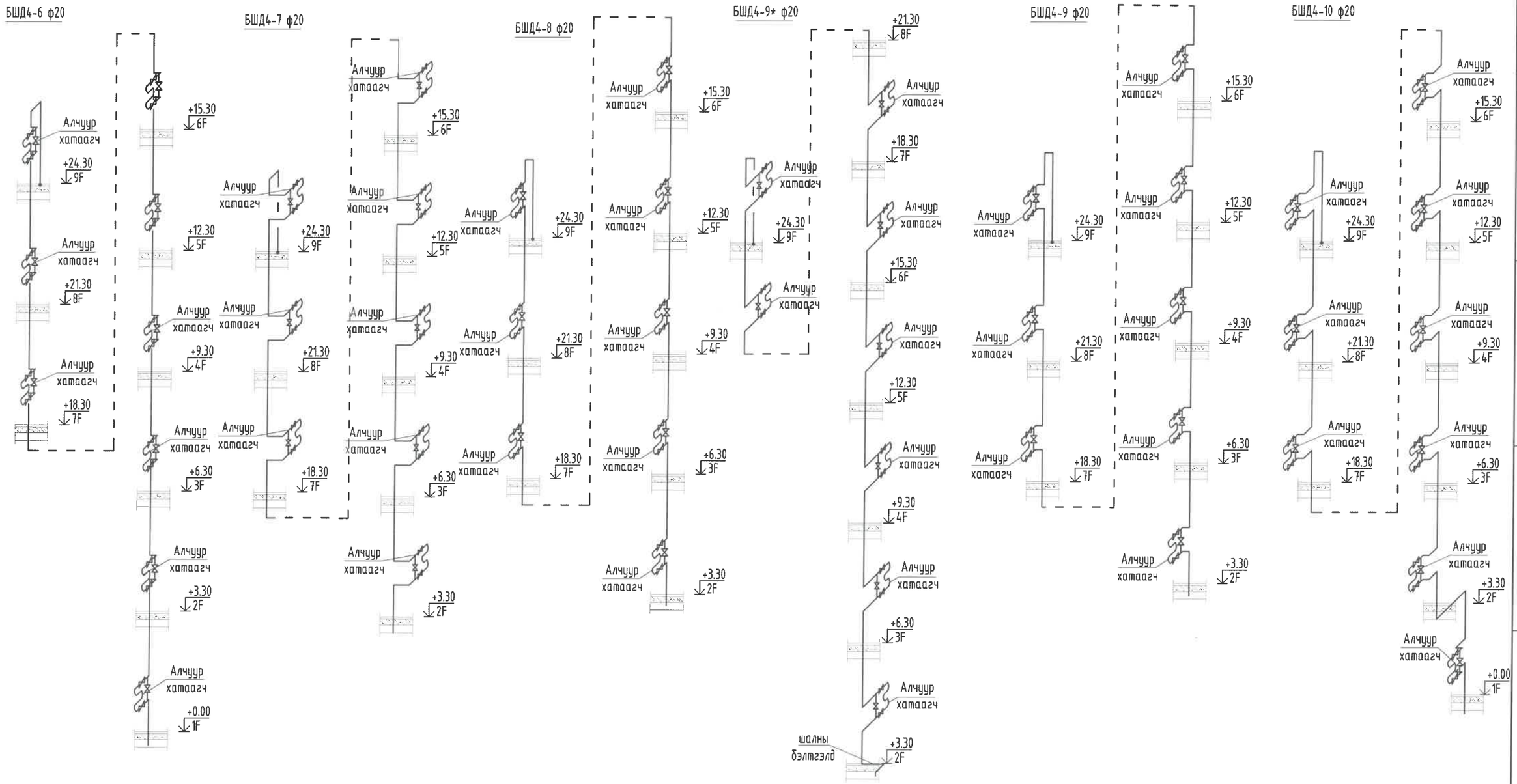

Энэхүү зураг нь "ББСМО"ХХК-ийн ОЮУНЫ ӨМЧ тул зохиогчийн зөвшөөрөлгүйгээр өөрчлөх болон ашиглахыг хориглоно.

ББСМО БАРИЛГЫН ЗУРАГ ГАРГАЛ, ЗӨВЛӨХ ҮЙЛЧИЛГЭЭ

Хаяг: БЗД, 30-р хороо "ББСМО"ХХК-н байр
Утас:77116139, 99116139, 95103339
И-мэйл: info@bbsmo.mn bbsmo08@gmail.com
Вэб: BBSMO.mn

УЛААНБААТАР ХОТ, ЧИНГЭЛТЭЙ ДҮҮРЭГ, 14,18-Р ХОРОО, СҮХБААТАР ДҮҮРЭГ 14-Р ХОРОО,
"СЭЛБЭ ДЭД" ТӨВ" 87 АЙЛЫН ОРОН СУУЦНЫ БАРИЛГА

Эргэлтийн усны шугамын тойм-2

Захирал	Б.Бунжидмаа	ЕГ Шифр: ББ-02/2025	Масштаб: М1:	Огноо: 2025
Инженер	Ж.Отгонжаргал			
Гүйцэтгэсэн	Б.Болор	ТГ Шифр:	Зургийн дугаар: ЦБУ- 31	Хуудас: 41
Шалгасан	Ж.Отгонжаргал			

МОНГОЛ УЛС ОЮНЫ ГАРГАЛ МОРЬДЛОГО ИНЖЕНЕР

A3

ГАЛЫН УСНЫ СПРИНКЛЕРЙИН ШУГАМЫН ЗАРЧИМЫН СХЕМ

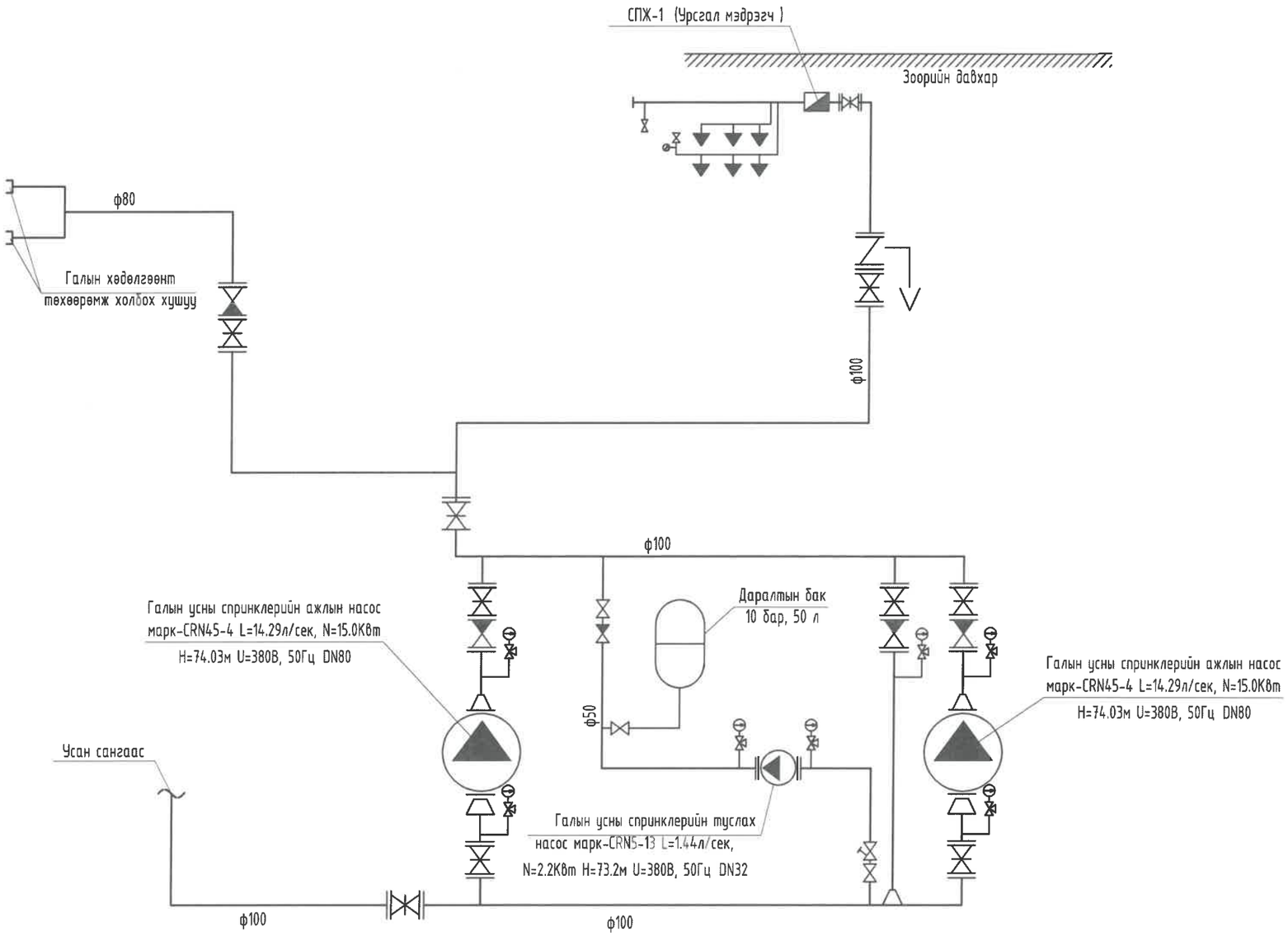

Гадна хананд байрлах галын
төхөөрөмж да машин холбох толгой

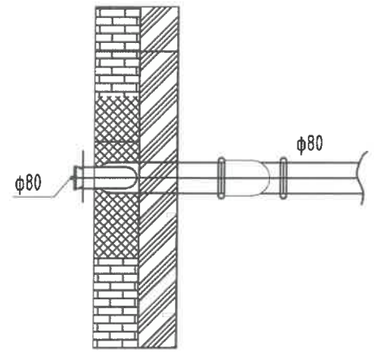

Тайлбар

1. Орон нутгийн галын машины
сонголтоос хамаарч
хананд суурилагдах галын гидрантын
хушууны хэмжээ тодорхойлогдоно.
2. Хоолойн диаметрийн тэмдэглэгээ нь
хоолойн дотор талын хэмжээг авна.
3. Гал эсэргүүцэх системийн шугам
хоолой нь ган хоолой байна.
4. Галын насос ажиллуулах товчлуур нь
хамгаалалттай хайрцган дотор байж
болно.

Энэхүү зураг нь "ББСМО"ХХК-ийн ОЮУНЫ ӨМЧ тул зохиогчийн зөвшөөрөлгүйгээр өөрчлөх болон ашиглахыг хориглоно.

ББСМО
Б.ЭНХБАЯРЫН ДУРАГ ТӨСӨЛ ЗОХИОХ УЙН-ЛАГАЛ
Хаяг: БЗД, 30-р хороо "ББСМО"ХХК-н байр
Утас:77116139, 99116139, 95103339
И-мэйл: info@bbsmo.mn bbsmo08@gmail.com
Вэб: BBSMO.mn

УЛААНБААТАР ХОТ, ЧИНГЭЛТЭЙ ДҮҮРЭГ, 14,18-Р ХОРОО, СҮХБААТАР ДҮҮРЭГ 14-Р ХОРОО,
"СЭЛБЭ ДЭД" ТӨВ" 87 АЙЛЫН ОРОН СУУЦНЫ БАРИЛГА

Галын усны спринклерийн шугамын зарчимын схем

Захирал	Б.Гунжидмаа	ЕГ Шифр:	Масштаб:	Огноо:
Инженер	Ж.Отгонжаргал	ББ-02/2025	М1: -100	2025
Гүйцэтгэсэн	Б.Болор	ТГ Шифр:	Зургийн дугаар:	Хуудас:
Шалгасан	Ж.Отгонжаргал		ЦБУ- 32	41

План

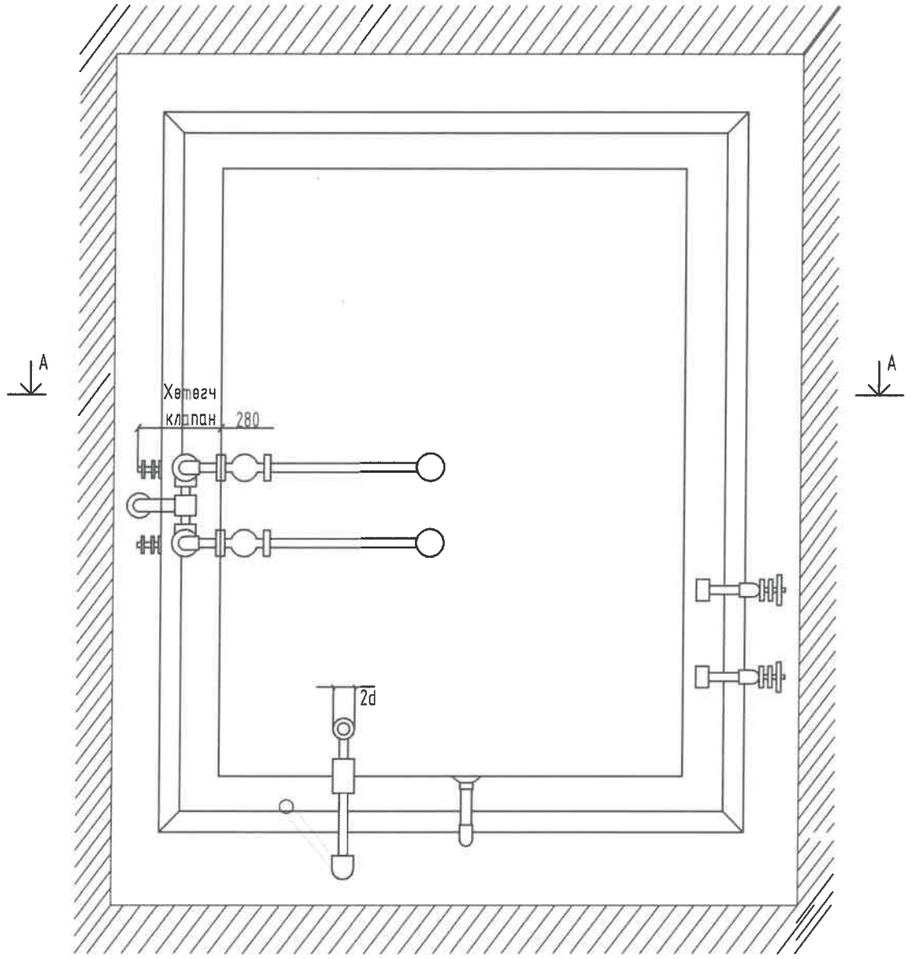

ЦЭВЭР УСНЫ БАКНЫ ХОЛБОЛТЫН СХЕМ

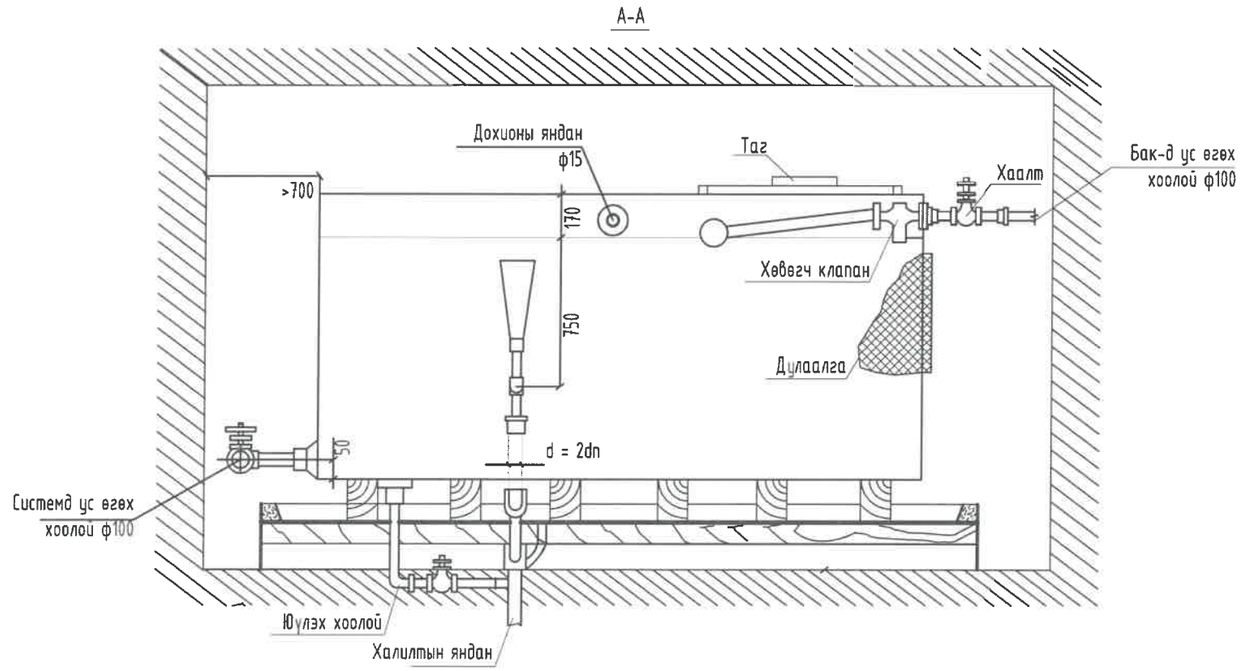

ТАЙЛБАР БИЧИГ

Турбо хоолойг суурилуулахдаа усан сангийн хэсгээс эхлэх ба тохируулга хийхийн тулд тэнцвэргүй жин өгөхгүй байхыг анхаарууллж байна. Сангийн бүх талд засварт зориулан 700,1000мм зайг үлдээв. Усан сангийн дотор талыг улиралд 1удаа зөөлөн материалаар цэвэрлэнэ. Түвшин мэдрэгчтэй байна.

Энэхүү зураг нь "ББСМО"ХХК-ийн ОЮУНЫ ӨМЧ тул зохиогчийн эрхшөөрөлгүйгээр өөрчлөх болон ашиглахыг хориглоно.

ББСМО БУРГЫН ДУРАГ ГОРИЙН ЗОХИОЛ ХӨГЖИЛТЭЙ	УЛААНБААТАР ХОТ, ЧИНГЭЛТЭЙ ДҮҮРЭГ, 14,18-Р ХОРОО, СҮХБААТАР ДҮҮРЭГ 14-Р ХОРОО, "СЭЛБЭ ДЭД" ТӨВ" 87 АЙЛЫН ОРОН СУУЦНЫ БАРИЛГА				
	Цэвэр усны бакны холболтын схем				
	Захирал	Б.Сүнжидмаа	ЕГ Шифр: ББ-02/2025	Масштаб: М1:	Огноо: 2025
	Инженер	Ж.Отгонжаргал			
Хаяг: БЗД, 30-р хороо "ББСМО"ХХК-н байр Утас:77116139, 99116139, 95103339 И-мэйл: info@bbsmo.mn bbsmo08@gmail.com Вэб: BBSMO.mn	Гүйцэтгэсэн	Б.Болор	ТГ Шифр:	Зургийн дугаар: ЦБУ- 33	Хуудас: 41
	Шалгасан	Ж.Отгонжаргал			

ЧИНГЭЛ ДҮҮРЭГ ЗАСАГ ДАРГЫН ТАМГА ЖАГАЛ ОТГОНЖАРГАЛ МЭРГЭЖЛИЙН ИНЖЕНЕР УГАЦААГ

БОХИР УСНЫ ШУГАМЫН ТОЙМ-1

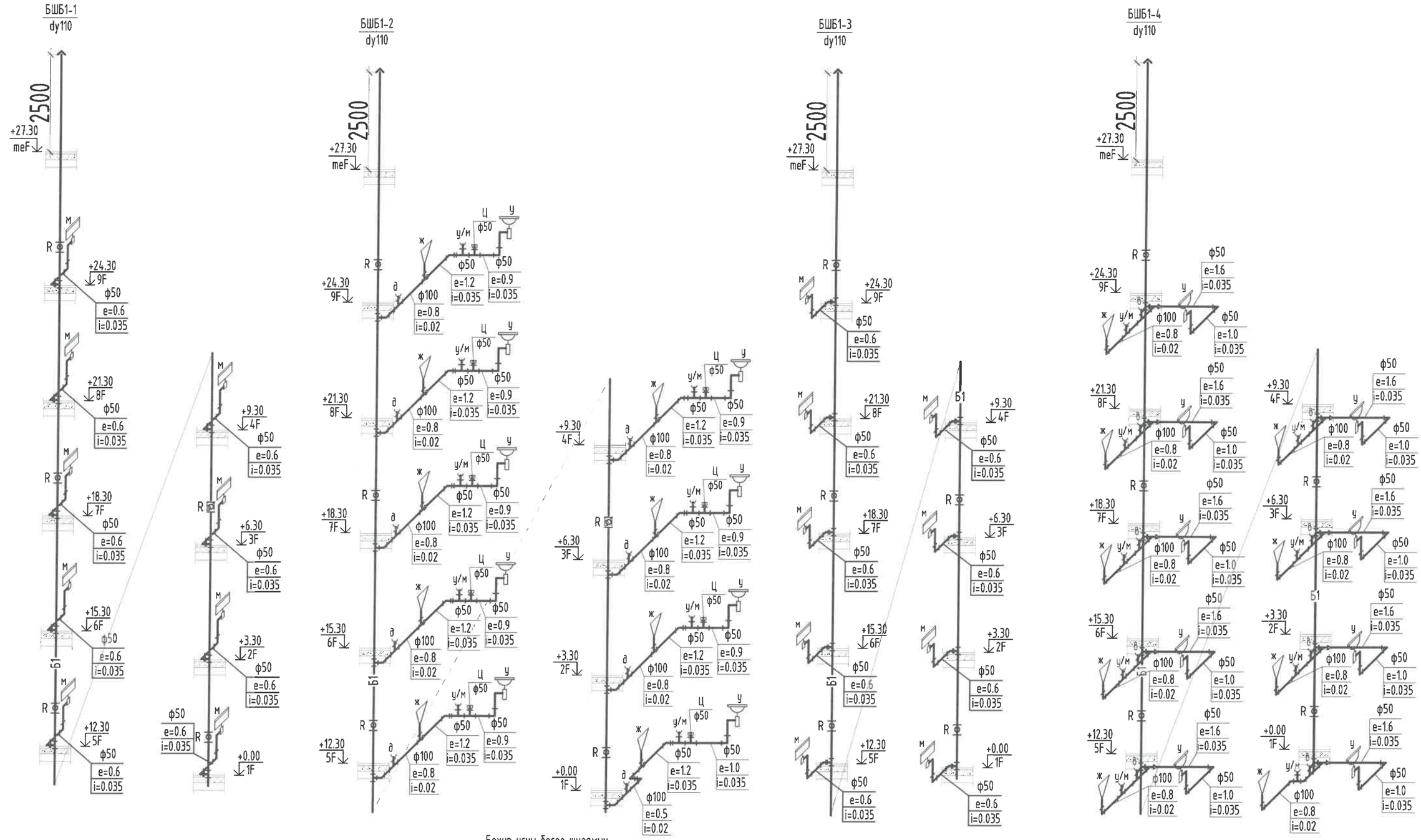

Бохир усны босоо шугамын салхивчийн хэсгийн дулаалга

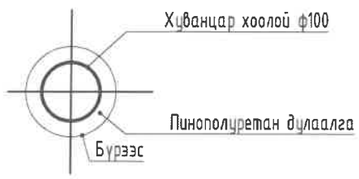

Энэхүү зураг нь "ББСМО"ХХК-ийн ОЮУНЫ ӨМЧ тул зохиогчийн эвшөөрөлгүйгээр өөрчлөх болон ашиглахыг хориглоно.

ББСМО БАРИЛГЫН ЗУРАГ ТӨСӨЛ, ЗӨВЛӨХ ҮЙЛЧИЛГЭЭ	УЛААНБААТАР ХОТ, ЧИНГЭЛТЭЙ ДҮҮРЭГ, 14,18-Р ХОРОО, СҮХБААТАР ДҮҮРЭГ 14-Р ХОРОО, "СЭЛБЭ ДЭД" ТӨВ" 87 АЙЛЫН ОРОН СУУЦНЫ БАРИЛГА				
	Бохир усны шугамын тойм-1				
	Захирал	Б.Сүнжидмаа	ЕГ Шифр: ББ-02/2025	Масштаб: М1:	Огноо: 2025
	Инженер	Ж.Отгонжаргал			
	Гүйцэтгэсэн	Б.Болор	ТГ Шифр:	Зургийн дугаар: ЦБУ- 34	Хуудас: 41
	Шалгасан	Ж.Отгонжаргал			

Хаяг: БЗД, 30-р хороо "ББСМО"ХХК-н байр
Утас:77116139, 99116139, 95103339
И-мэйл: info@bbsmo.mn bbsmo08@gmail.com
Вэб: BBSMO.mn

МОНГОЛ УЛС ОТГОНЖАРГАЛ МЭРГЭШСЭН ИНЖЕНЕР ХУДАЛДААГҮЙ

БОХИР УСНЫ ШУГАМЫН ТОЙМ-2

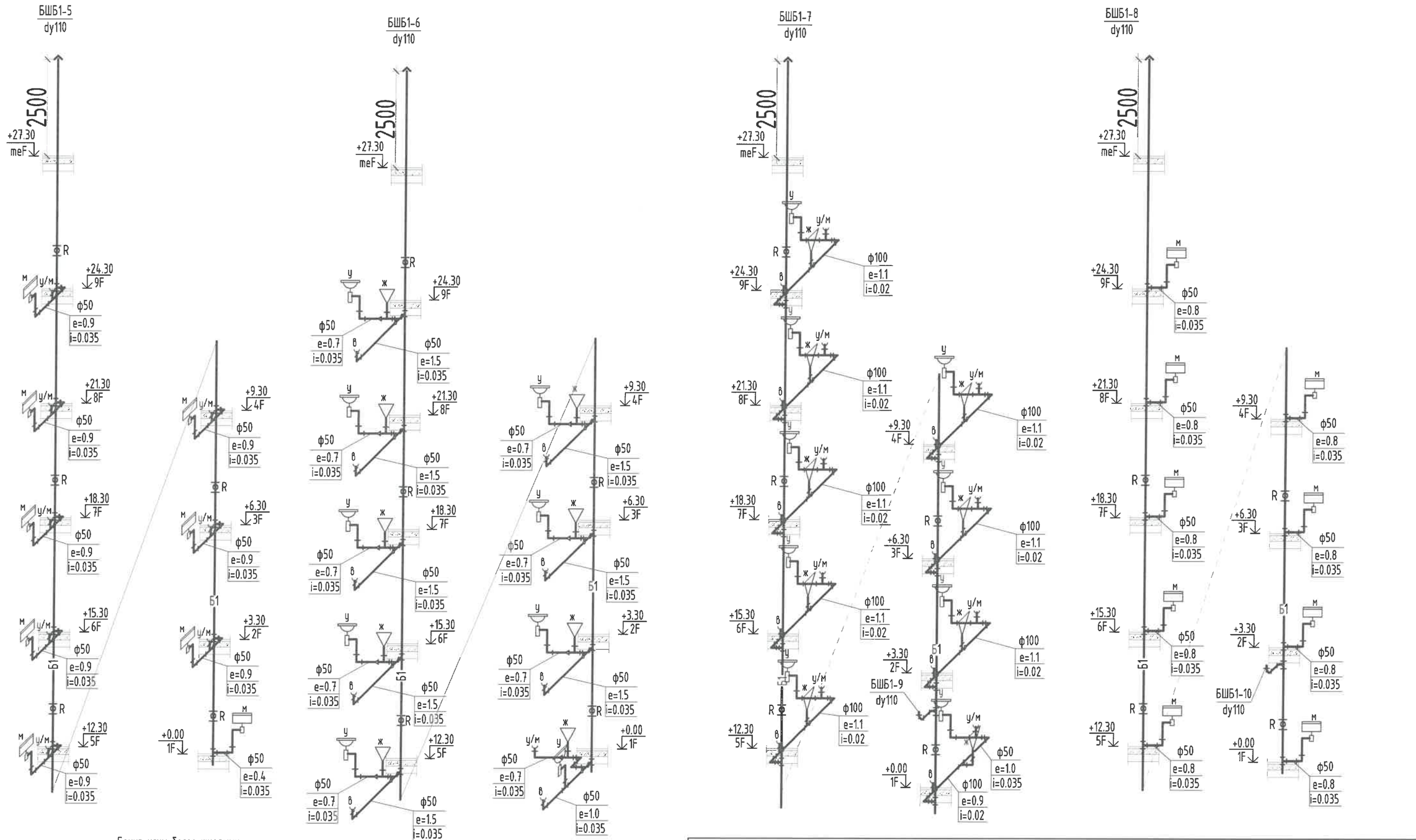

Бохир усны босоо шугамын
салхивчийн хэсгийн дулаалга

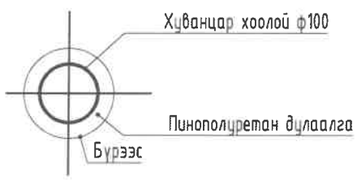

Энэхүү зураг нь "ББСМО"ХХК-ийн ОЮУНЫ ӨМЧ тул зохиогчийн эрхшөөрөлгүйгээр өөрчлөх болон ашиглахыг хориглоно.

ББСМО
БАРИЛГЫН ЗУРАГ ТӨСӨЛ, ЗӨВЛӨХ ҮЙЛЧИЛГЭЭ

УЛААНБААТАР ХОТ, ЧИНГЭЛТЭЙ ДҮҮРЭГ, 14,18-Р ХОРОО, СҮХБААТАР ДҮҮРЭГ 14-Р ХОРОО,
"СЭЛБЭ ДЭД" ТӨВ" 87 АЙЛЫН ОРОН СУУЦНЫ БАРИЛГА

Бохир усны шугамын тойм-2

Захирал	Б.Гунжидмаа	ЕГ Шифр: ББ-02/2025	Масштаб: М1:	Огноо: 2025
Инженер	Ж.Отгонжаргал			
Гүйцэтгэсэн	Б.Болор	ТГ Шифр:	Зургийн дугаар: ЦБУ- 35	Хуудас: 41
Шалгасан	Ж.Отгонжаргал			

Хаяг: БЗД, 30-р хороо "ББСМО"ХХК-н байр
Утас:77116139, 99116139, 95103339
И-мэйл: info@bbsmo.mn bbsmo08@gmail.com
Вэб: BBSMO.mn

МОНГОЛ УЛС
ОТГОНЖАРГАЛ
МЭРГЭШЛИЙН ЭРХ
ОТГОНЖАРГАЛ

A3

БОХИР УСНЫ ШУГАМЫН ТОЙМ-3

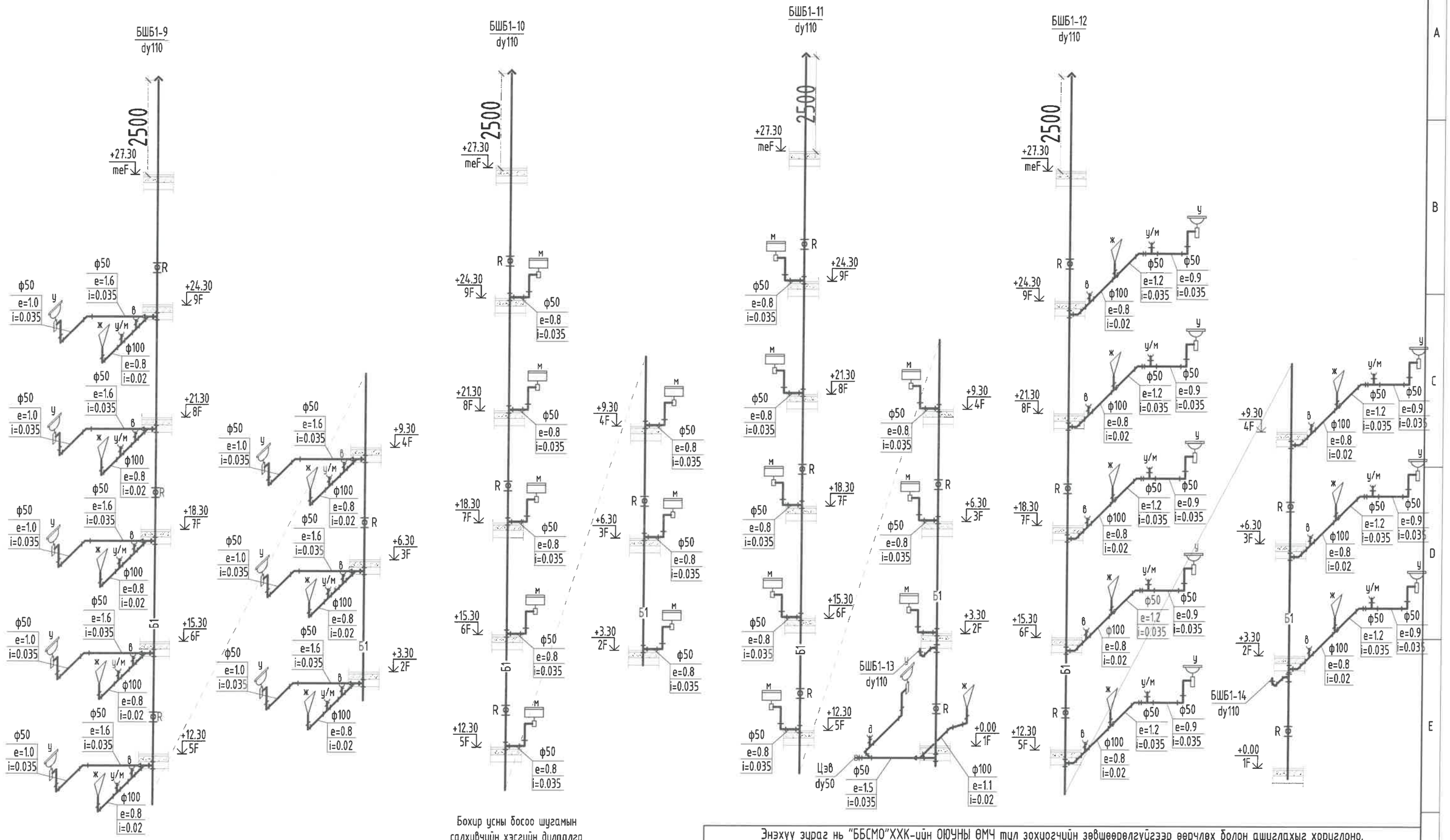

Бохир усны босоо шугамын салхивчийн хэсгийн дулаалга

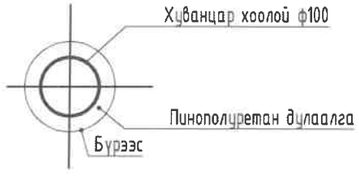

Энэхүү зураг нь "ББСМО"ХХК-ийн ОЮУНЫ ӨМЧ тул зохиогчийн эрхшөөрөлгүйгээр өөрчлөх болон ашиглахыг хориглоно.

ББСМО
БАРИЛГЫН ЗӨВЛӨГӨӨ, ТӨСӨЛ, ЗӨВЛӨХ ҮЙЛЧИЛГЭЭ

Хаяг: БЗД, 30-р хороо "ББСМО"ХХК-ны байр
Утас: 77116139, 99116139, 95103339
И-мэйл: info@bbsmo.mn bbsmo08@gmail.com
Вэб: BBSMO.mn

УЛААНБААТАР ХОТ, ЧИНГЭЛТЭЙ ДҮҮРЭГ, 14,18-Р ХОРОО, СҮХБААТАР ДҮҮРЭГ 14-Р ХОРОО, "СЭЛБЭ ДЭД" ТӨВ" 87 АЙЛЫН ОРОН СУУЦНЫ БАРИЛГА

Бохир усны шугамын тойм-3

Захирал	Б.Сүнжидмаа	ЕГ Шифр: ББ-02/2025	Масштаб: М1:	Огноо: 2025
Инженер	Ж.Отгонжаргал			
Гүйцэтгэсэн	Б.Болор	ТГ Шифр:	Зургийн дугаар: ЦБУ- 36	Хуудас: 41
Шалгасан	Ж.Отгонжаргал			

ОЮУН ОРГАЛ ХХК
ОЮУНДАРГАЛ
МЭРГЭЖЛИЙН ИНЖЕНЕР
ГАЦААГАА

БОХИР УСНЫ ШУГАМЫН ТОЙМ-4

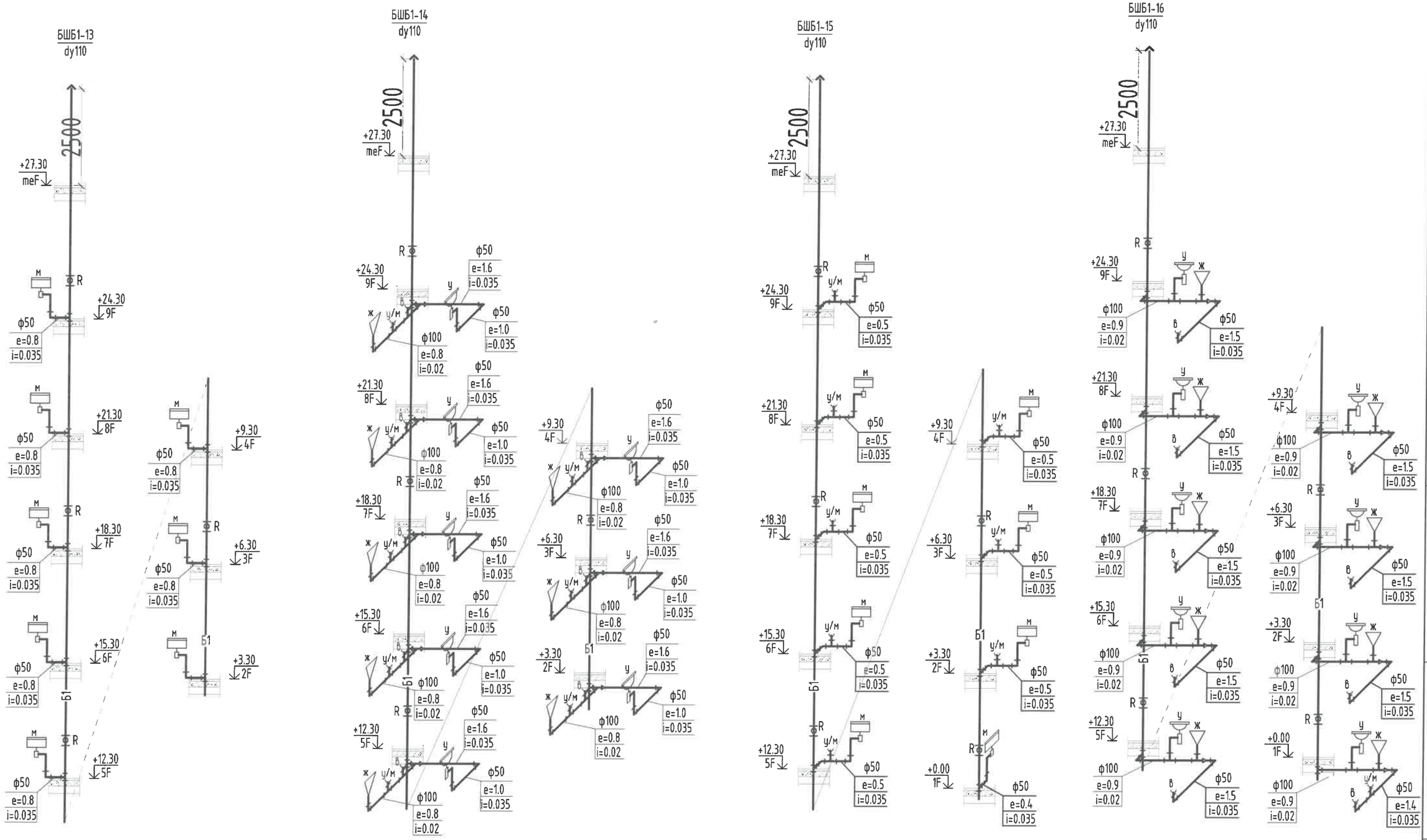

Бохир усны босоо шугамын салхивчийн хэсгийн дулаалга

Энэхүү зураг нь "ББСМО"ХХК-ийн ОЮУНЫ ӨМЧ тул зохиогчийн эрхшөөрөлгүйгээр өөрчлөх болон ашиглахыг хориглоно.

ББСМО
БАЙР ҮЙЛЧЛЭЛ ЗӨВЛӨГӨӨ, ЗӨВЛӨХ ҮЙЛЧИЛГЭЭ
Хаяг: БЗД, 30-р хороо "ББСМО"ХХК-н байр
Утас:77116139, 99116139, 95103339
И-мэйл: info@bbsmo.mn bbsmo08@gmail.com
Вэб: BBSMO.mn

УЛААНБААТАР ХОТ, ЧИНГЭЛТЭЙ ДҮҮРЭГ, 14,18-Р ХОРОО, СҮХБААТАР ДҮҮРЭГ 14-Р ХОРОО, "СЭЛБЭ ДЭД" ТӨВ" 87 АЙЛЫН ОРОН СУУЦНЫ БАРИЛГА

Бохир усны шугамын тойм-4

Захирал	Б.Сунжидмаа	ЕГ Шифр: ББ-02/2025	Масштаб: М1:	Огноо: 2025
Инженер	Ж.Отгонжаргал			
Гүйцэтгэсэн	Б.Болор	ТГ Шифр:	Зургийн дугаар: ЦБУ- 37	Хуудас: 41
Шалгасан	Ж.Отгонжаргал			

А3

БОХИР УСНЫ ШУГАМЫН ТОЙМ-5

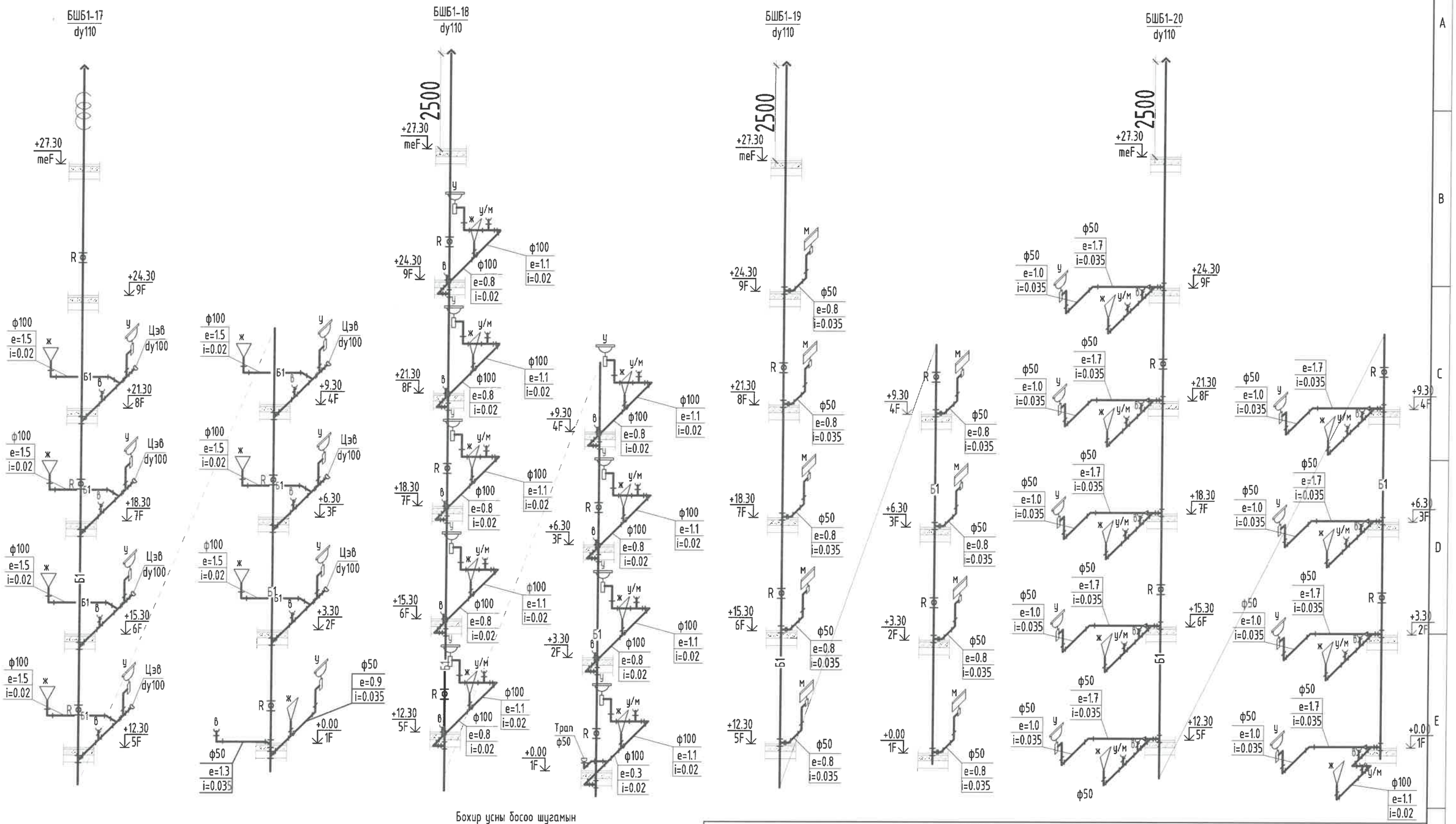

Бохир усны босоо шугамын
салхивчийн хэсгийн дулаалга

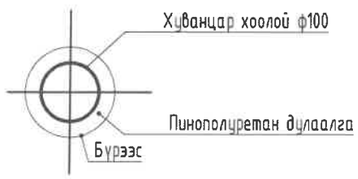

Энэхүү зураг нь "ББСМО"ХХК-ийн ОЮУНЫ ӨМЧ тул зохиогчийн эрхшөөрөлгүйгээр өөрчлөх болон ашиглахыг хориглоно.

ББСМО
БАРИЛГЫН ЗӨВЛӨГӨӨ ТӨСӨЛ ЗОХИОХ УХААН ҮЙЛДВЭР

Хаяг: БЗД, 30-р хороо "ББСМО"ХХК-н байр
Утас: 77116139, 99116139, 95103339
И-мэйл: info@bbsmo.mn bbsmo08@gmail.com
Вэб: BBSMO.mn

УЛААНБААТАР ХОТ, ЧИНГЭЛТЭЙ ДҮҮРЭГ, 14,18-Р ХОРОО, СҮХБААТАР ДҮҮРЭГ 14-Р ХОРОО,
"СЭЛБЭ ДЭД" ТӨВ" 87 АЙЛЫН ОРОН СУУЦНЫ БАРИЛГА

Бохир усны шугамын тойм-5

Захирал	Б.Сүнжидмаа	ЕГ Шифр: ББ-02/2025	Масштаб: М1:	Огноо: 2025
Инженер	Ж.Отгонжаргал			
Гүйцэтгэсэн	Б.Болор	ТГ Шифр:	Зургийн дугаар: ЦБУ- 38	Хуудас: 41
Шалгасан	Ж.Отгонжаргал			

БАЙГУУЛЛАГЫН ГЭРЭЭТ ХУГАЦААТАЙ МЭРГЭШЛИЙН ИНЖЕНЕР

БОХИР, БОРООНЫ УСНЫ ШУГАМЫН ТОЙМ-6

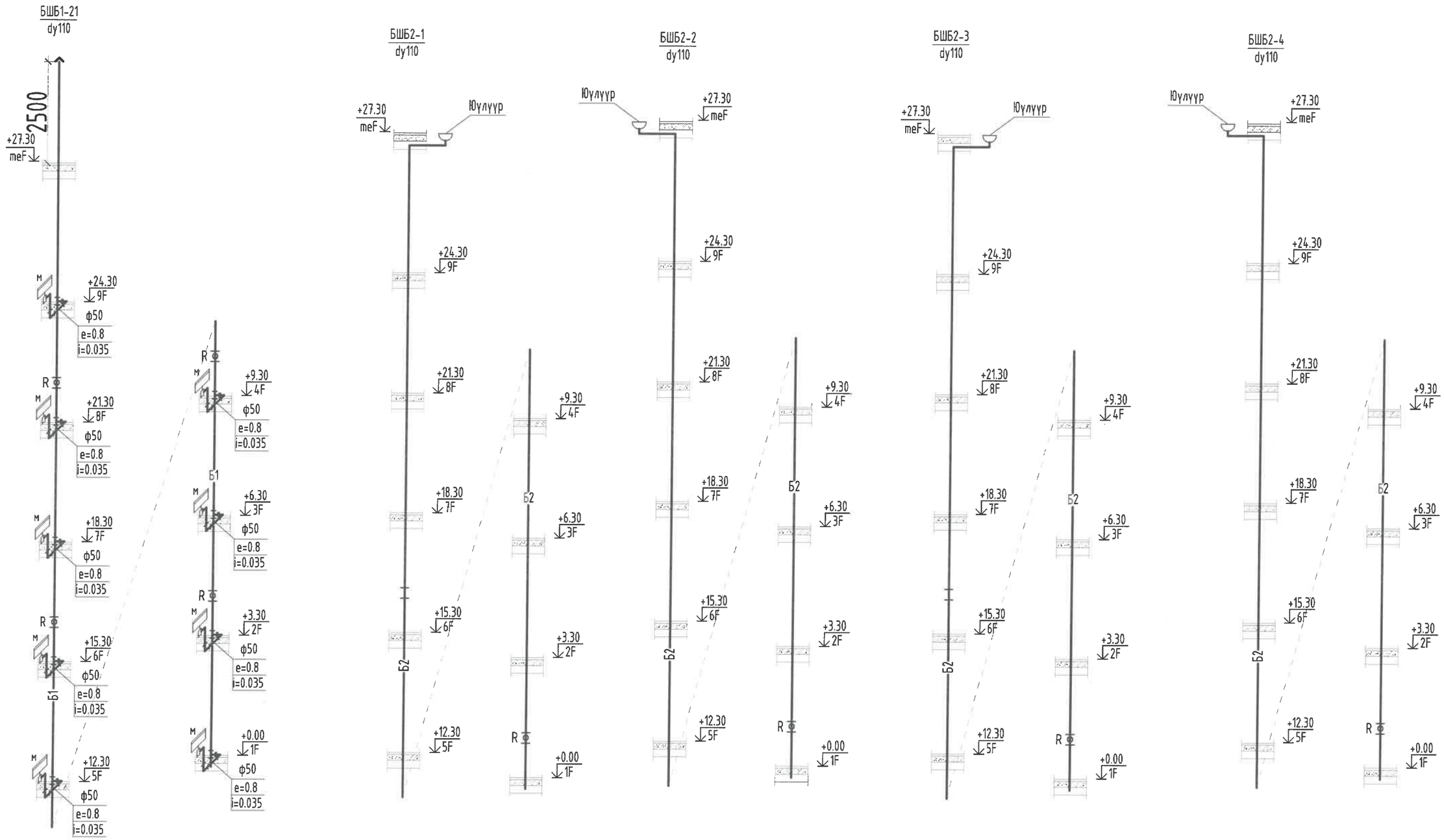

Бохир усны босоо шугамын
салхивчийн хэсгийн дулаалга

Энэхүү зураг нь "ББСМО"ХХК-ийн ОЮУНЫ ӨМЧ тул зохиогчийн зөвшөөрөлгүйгээр өөрчлөх болон ашиглахыг хориглоно.

ББСМО БАРИЛГЫН ЗУРАГ ТӨСӨЛ, ЗӨВЛӨХ ҮЙЛЧИЛГЭЭ

УЛААНБААТАР ХОТ, ЧИНГЭЛТЭЙ ДҮҮРЭГ, 14,18-Р ХОРОО, СҮХБААТАР ДҮҮРЭГ 14-Р ХОРОО,
"СЭЛБЭ ДЭД" ТӨВ" 87 АЙЛЫН ОРОН СУУЦНЫ БАРИЛГА

Бохир, борооны усны шугамын тойм-6

Захирал	Б.Сүнжидмаа	ЕГ Шифр: ББ-02/2025	Масштаб: М1:	Огноо: 2025
Инженер	Ж.Отгонжаргал			
Гүйцэтгэсэн	Б.Болор	ТГ Шифр:	Зургийн дугаар: ЦБУ- 39	Хуудас: 41
Шалгасан	Ж.Отгонжаргал			

Хаяг: БЗД, 30-р хороо "ББСМО"ХХК-н байр
Утас:77116139, 99116139, 95103339
И-мэйл: info@bbsmo.mn bbsmo08@gmail.com
Вэб: BBSMO.mn

А3

БОХИР УСНЫ ШУГАМЫН ТОЙМ-7

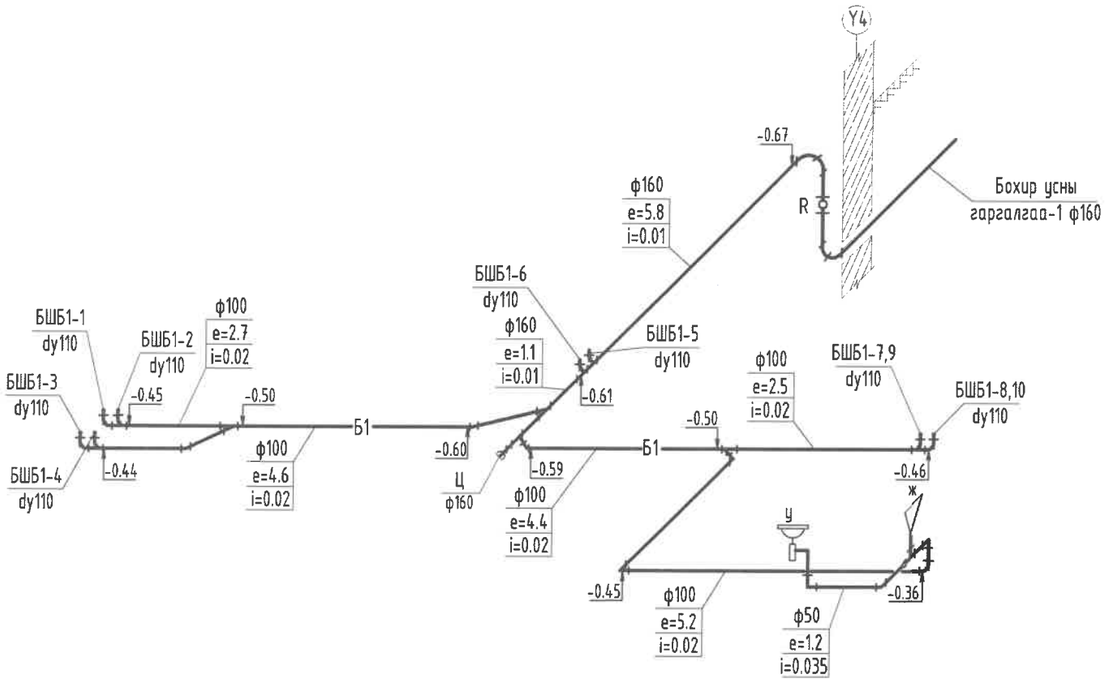

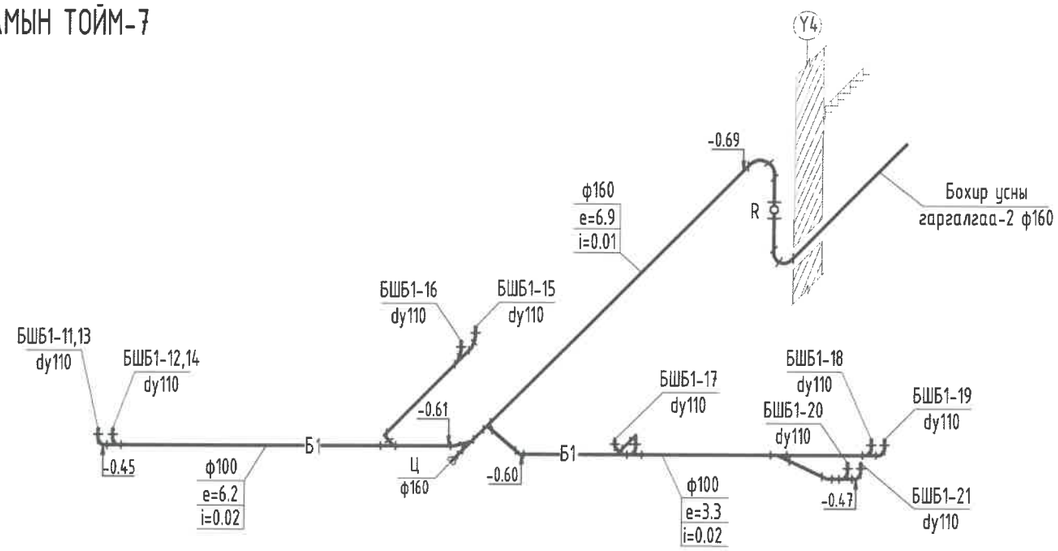

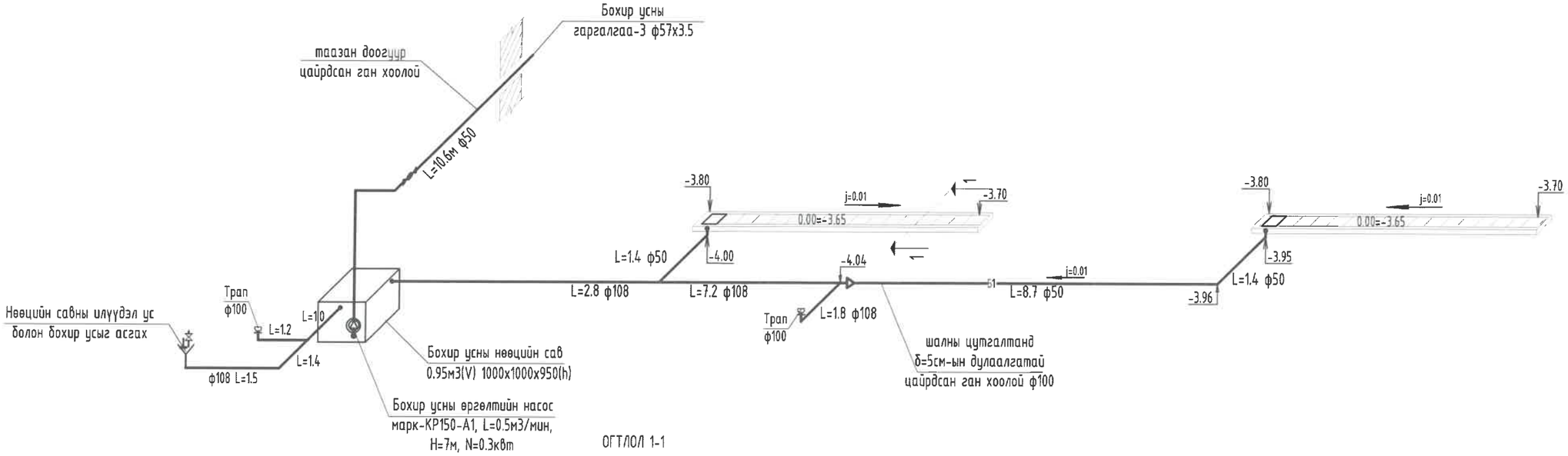

ОГТЛОЛ 1-1

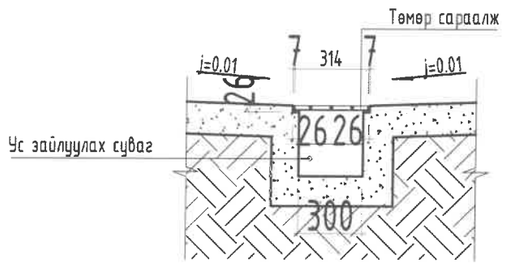

Энэхүү зураг нь "ББСМО"ХХК-ийн ОЮУНЫ ӨМЧ тул зохиогчийн зөвшөөрөлгүйгээр өөрчлөх болон ашиглахыг хориглоно.

ББСМО
БАРИЛГЫН ЗУРАГ ТӨСӨЛ, ЗӨВЛӨХ ҮЙЛЧИЛГЭЭ

Хаяг: БЗД, 30-р хороо "ББСМО"ХХК-н байр
Утас:77116139, 99116139, 95103339
И-мэйл: info@bbsmo.mn bbsmo08@gmail.com
Вэб: BBSMO.mn

УЛААНБААТАР ХОТ, ЧИНГЭЛТЭЙ ДҮҮРЭГ, 14,18-Р ХОРОО, СҮХБААТАР ДҮҮРЭГ 14-Р ХОРОО,
"СЭЛБЭ ДЭД" ТӨВ" 87 АЙЛЫН ОРОН СУУЦНЫ БАРИЛГА

Бохир усны шугамын тойм-7

Захирал		Б.Гунжидмаа	ЕГ Шифр: ББ-02/2025	Масштаб: М1:	Огноо: 2025
Инженер		Ж.Отгонжаргал			
Гүйцэтгэсэн		Б.Болор	ТГ Шифр:	Зургийн дугаар: ЦБУ- 40	Хуудас: 41
Шалгасан		Ж.Отгонжаргал			

ЧИНГЭЛТЭЙ ДҮҮРЭГ ОРОНСУУЦНЫ МАРГАЛЫН ХЭЛТЭС

БОХИР, БОРООНЫ УСНЫ ШУГАМЫН ТОЙМ-7

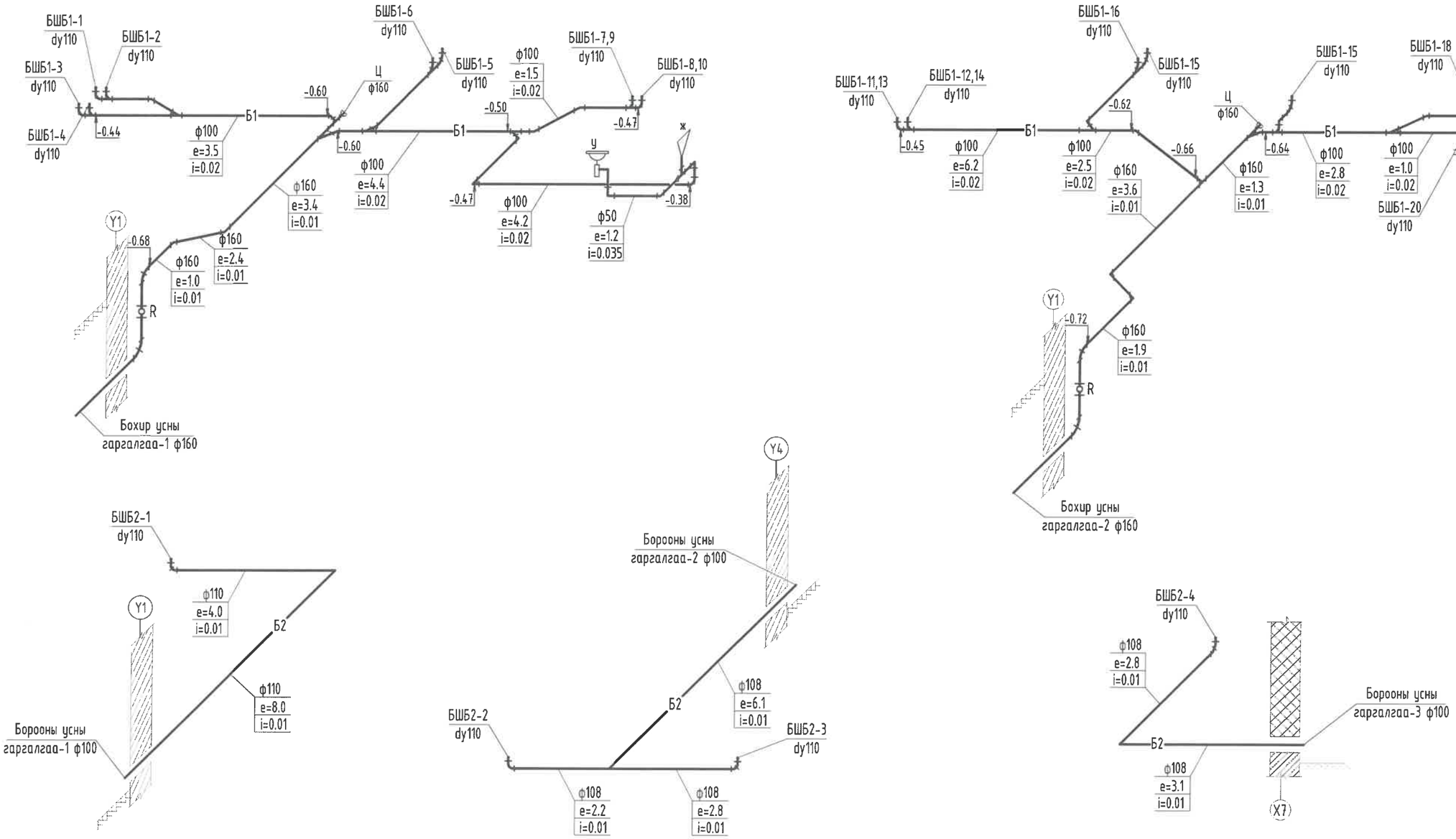

Энэхүү зураг нь "ББСМО"ХХК-ийн ОЮУНЫ ӨМЧ тул зохиогчийн зөвшөөрөлгүйгээр өөрчлөх болон ашиглахыг хориглоно.

ББСМО
БҮТЭЭГДЭХҮҮН ЗУРАГ ТӨСӨЛ, ЗӨВЛӨХ ҮЙЛЧИЛГЭЭ

Хаяг: БЗД, 30-р хороо "ББСМО"ХХК-н байр
Утас: 77116139, 99116139, 95103339
И-мэйл: info@bbsmo.mn bbsmo08@gmail.com
Вэб: BBSMO.mn

УЛААНБААТАР ХОТ, ЧИНГЭЛТЭЙ ДҮҮРЭГ, 14,18-Р ХОРОО, СҮХБААТАР ДҮҮРЭГ 14-Р ХОРОО,
"СЭЛБЭ ДЭД" ТӨВ" 87 АЙЛЫН ОРОН СУУЦНЫ БАРИЛГА

Бохир, борооны усны шугамын тойм-7

Захирал	Б.Сүнжидмаа	ЕГ Шифр: ББ-02/2025	Масштаб: М1:	Огноо: 2025
Инженер	Ж.Отгонжаргал			
Гүйцэтгэсэн	Б.Болор	ТГ Шифр:	Зургийн дугаар: ЦБУ- 41	Хуудас: 41
Шалгасан	Ж.Отгонжаргал			

ОЛОН УЛСЫН ГЭРЭЭТ МЭРГЭШСЭН ИНЖЕНЕР ОТГОНЖАРГАЛ ЖАРГАЛАНТУЯА

А3