ББСМО
БАРИЛГЫН ЗУРАГ ТӨСӨЛ, ЗӨВЛӨХ ҮЙЛЧИЛГЭЭ

ШИФР: ББ-02/2025

УЛААНБААТАР ХОТ, ЧИНГЭЛТЭЙ ДҮҮРЭГ, 14,18-Р ХОРОО СҮХБААТАР ДҮҮРЭГ 14-Р ХОРОО

"СЭЛБЭ ДЭД ТӨВ"

87 АЙЛЫН ОРОН СУУЦНЫ БАРИЛГА

/ХАЛААЛТ, АГААР СЭЛГЭЛТИЙН АЖЛЫН ЗУРАГ-ХАС/

Боловсруулсан:

"ББСМО"ХХК-ний Захирал..... Б.Сунжидмаа

Инженер..... Б.Солонго

Улаанбаатар хот
2025 он

ЗУРГИЙН ЖАГСААЛТ

Д/Д	ЗУРГИЙН НЭР	ТАЙЛБАР
1	Зургийн жагсаалт	ХАС-1
2	Нүүр хуудас	ХАС-2
3	Таних тэмдэг	ХАС-3
4	Тайлбар бичиг	ХАС-4
5	Тоног төхөөрөмжийн тодорхойлолт	ХАС-5
6	Материалын түүвэр	ХАС-6
7	Материалын түүвэр	ХАС-7
8	Материалын түүвэр	ХАС-8
9	Материалын түүвэр	ХАС-9
10	Доорийн давхрын халаалтын системийн байгуулалт	ХАС-10
11	1-9-р давхрын халаалтын түгээх шугамын байгуулалт	ХАС-11
12	1-р давхрын халаалтын системийн байгуулалт	ХАС-12
13	2-8-р давхрын халаалтын системийн байгуулалт	ХАС-13
14	9-р давхрын халаалтын системийн байгуулалт	ХАС-14
15	Техникийн давхрын халаалтын системийн байгуулалт	ХАС-15
16	Доорийн давхрын халаалтын системийн тойм	ХАС-16
17	1-9-р давхрын халаалтын системийн тойм	ХАС-17
18	Хэсэглэл-1,2	ХАС-18
19	Хэсэглэл-3,4	ХАС-19
20	Доорийн давхрын агаар сэлгэлтийн системийн байгуулалт	ХАС-20
21	1-р давхрын агаар сэлгэлтийн системийн байгуулалт	ХАС-21
22	2-3-р давхрын агаар сэлгэлтийн системийн байгуулалт	ХАС-22
23	4-5-р давхрын агаар сэлгэлтийн системийн байгуулалт	ХАС-23
24	6-9-р давхрын агаар сэлгэлтийн системийн байгуулалт	ХАС-24
25	Техникийн давхрын агаар сэлгэлтийн системийн байгуулалт	ХАС-25
26	Дээврийн давхрын агаар сэлгэлтийн системийн байгуулалт	ХАС-26
27	Авто зогсоолын агаар сэлгэлтийн системийн тойм /С-12,13/	ХАС-27
28	Агаар сэлгэлтийн механик системийн тойм-1	ХАС-28
29	Агаар сэлгэлтийн механик системийн тойм-2	ХАС-29
30	Агаар сэлгэлтийн ердийн системийн тойм-1	ХАС-30
31	Агаар сэлгэлтийн ердийн системийн тойм-2	ХАС-31

ХАС-ЫН ЗУРАГТ АШИГЛАСАН НОРМАТИВ БАРИМТ БИЧГҮҮД

Тэмдэглэгээ	Нэр	ТАЙЛБАР
БНБД 23-01-09	Барилгад хэрэглэх уур амьсгал ба геофизикийн үзүүлэлт	
БНБД 23-103-10	Барилгын дулаан хамгаалалтын төлөвлөлт	
БНБД 25-01-20	Барилгын дулаан хамгаалалт	
БНБД 31-03-03	Олон нийт, иргэний барилга	
БНБД 40-06-16	Дотор сантехникийн систем	

ХАС-ЫН ЗУРАГТ АШИГЛАСАН СТАНДАРТЫН ЖАГСААЛТ

Тэмдэглэгээ	Нэр	ТАЙЛБАР
MNS 3240:2013	Халаалт. агаар сэлгэлт, кондиционерын системийн ажлын зураг	
MNS 3240:2013	Халаалт. агаар сэлгэлт, кондиционерын системийн ажлын зураг	
MNS 3333:2013	Халаалт. агаар сэлгэлт, кондиционер, хөргөлтийн системийн таних тэмдэг	
ГОСТ 3262-75	Халаалтын системийн ган хоолой	
ГОСТ 17375-2001	Халаалтын системийн холболт /эргэлт /отвод/	
ГОСТ 17376-2001	Халаалтын системийн холболт /гуравлагч/	
ГОСТ 17378-2001	Халаалтын системийн холболт /шилжвэр/	
ГОСТ 19904-74	Агаар дамжуулах гөлмөн төмөр хоолой	

Энэхүү зураг нь "ББСМО"ХХК-ийн ОЮУНЫ ӨМЧ тул зохиогчийн зөвшөөрөлгүйгээр өөрчлөх болон ашиглахыг хориглоно.

Үе шат:	АЖЛЫН ЗУРАГ
ББСМО БАРИЛГЫН ЗУРАГ ТӨСӨЛ, ЗӨВЛӨХ ҮЙЛЧИЛГЭЭ	Хаяг: БЗД, 30-р хороо "ББСМО"ХХК-н байр Утас:77116139,99116139, 95103339 И-мэйл: info@bbsmo.mn bbsmo08@gmail.com Вэб: BBSMO.mn
Захирал	Б.Сүнжидмаа
Инженер	Б.Соланго
Гүйцэтгэсэн	С.Энхдалай
Шалгасан	Ч.Батдэлгэр
УЛААНБААТАР ХОТ ЧИНГЭЛТЭЙ ДҮҮРЭГ, 14,18-Р ХОРОО СҮХБААТАР ДҮҮРЭГ 14-Р ХОРОО "СЭЛБЭ ДЭД ТӨВ" 87 АЙЛЫН ОРОН СУУЦНЫ БАРИЛГА	
Зургийн жагсаалт	

Масштаб: М1: 100	Зургийн дугаар: ХАС- 1	Хуудас: 31
ЕГ Шифр: ББ-02/2025	ТГ Шифр:	Огноо: 2025

ХАШЛАГА ХИЙЦИЙН ДУЛААН ТЕХНИКИЙН ҮЗҮҮЛЭЛТ

Д/Д	Хашлага хийцийн нэр	Материал: Нэр	Нягт	Зузаан	ДДК	R	K
			кг/м³	м	Вт/м²°С	м²°С/Вт	Вт/м²°С
1	Гадна хана /Зоорь/	Внгөлгөө	-	-	-	-	
		Сайжруулсан шавардлага	1400	0.015	0.76	0.019	
		Төмөр бетон цутгамал хана	2500	0.25	1.92	0.13	
		XPS дулаалга MNS 13164:2011	35	0.05	0.038	1.31	
		Полистрол бетон хавтан дулаалга	700	0.15	0.13	1.15	
		Хар тосон түрхлэг	2500	0.002	0.27	0.007	
		Нягтруулсан хөрс	-	-	-	-	
		Дулаан дамжилтын итгэлцүүр				0.17	
						2.79	0.35
2	Гадна хана/1-9-р давхар/	Металл өнгөлгөө	-	-	-	-	
		Нулуун хөвөн дулаалга	45	0.20	0.045	4.44	
		Төмөр бетон цутгамал хана	2500	0.20	1.92	0.10	
		Сайжруулсан шавардлага	1800	0.015	0.76	0.019	
		Внгөлгөө	-	-	-	-	
		Дулаан дамжилтын итгэлцүүр				0.17	
						4.73	0.21
3	Хучилт	1 үе хуягт хар цаас	600	0.001	0.17	0.006	
		2 үе хар цаас	600	0.002	0.17	0.012	
		Цементэн тэгшилгээ	600	0.05	0.76	0.065	
		Керамзит бетон налуулга	1400	0.05-0.25	0.27	0.18	
		Полистрол дулаалга	40	0.25	0.041	6.09	
		Уур, ус тусгаарлагч 1 үе хар пергамин	1400	0.01	0.27	0.003	
		Цементэн тэгшилгээ	1800	0.02	0.76	0.026	
		Цутгамал хучилт	2500	0.16	1.92	0.083	
		Дулаан дамжилтын итгэлцүүр				0.17	
						6.66	0.15
4	Хучилт /Зоорийн давхар/	Шалны бүтэц	2500	0.08	1.92	0.042	
		Цутгамал хучилт	2500	0.16	1.92	0.083	
		Сайжруулсан шавардлага	1800	0.015	0.76	0.019	
		Шүршдэг хөвөн дулаалга	45	0.15	0.045	4.44	
		Өнгөлгөө	-	-	-	-	
		Дулаан дамжилтын итгэлцүүр				0.17	
						6.778	0.14
5	Гадна хаалга					0.89	1.12
6	Цонх	3 давхар шиллэгээтэй вакуум цонх				0.56	1.78
7	Зоорийн дулаалгагүй шал	Өнгөлсөн бетон	1800	0.045	0.76	0.059	
		Ус тусгаарлагч	1400	0.05	0.27	0.185	
		Бетон шал	1800	0.2	0.76	0.263	
		Дулаан дамжилтын итгэлцүүр				0.17	
						0.67	1.49

ХАС-Н ТОЙМ БАЙГУУЛАЛТ М1:50

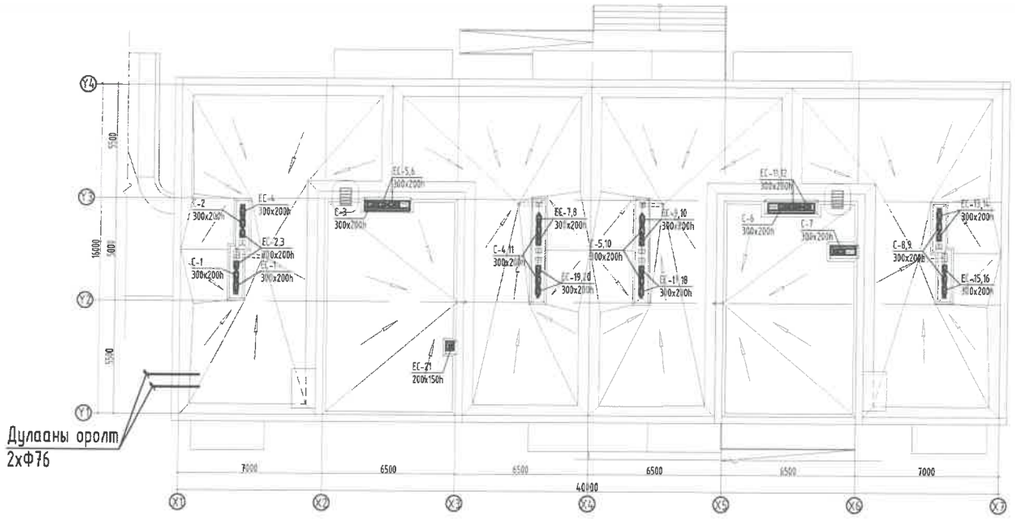

ХАЛААЛТ, АГААР СЭЛГЭЛТИЙН СИСТЕМИЙН ҮНДСЭН ҮЗҮҮЛЭЛТ

Барилга байгууламжийн нэр	Эзэлхүүн V /м³/	Гадна агаарын температур /°С/	Дулааны ачаалал Вт: Халаалт	Агаар сэлгэлт	Халуун ус хангамж	Бүгд	Хүйтэн зарцуулалт /кВт/	Даралтын алдагдал /Па/
Авто зогсоол	2583.9	-39.0°С	17600	Цахилгаан	223993.8	416569.8	-	5300.93
1-9-р давхар			174976	Цахилгаан			-	13669.78
Нийт			192576					

Энэхүү зураг нь "ББСМО"ХХК-ийн ОЮУНЫ ӨМЧ тул зохиогчийн зөвшөөрөлгүйгээр өөрчлөх болон ашиглахыг хориглоно.

Ye шат:	АЖЛЫН ЗУРАГ
ББСМО БАРИЛГЫН ЗУРАГ ТӨСӨЛ, ЗӨВЛӨХ ҮЙЛЧИЛГЭЭ	Хаяг: БЗД, 30-р хороо "ББСМО"ХХК-н байр Утас:77116139,99116139, 95103339 И-мэйл: info@bbsmo.mn bbsmo08@gmail.com Вэб: BBSMO.mn
Захирал	Б.Сүнжидмаа
Инженер	Б.Солонго
Гүйцэтгэсэн	С.Энхдалай
Шалгасан	У.Батдэлгэр

УЛААНБААТАР ХОТ, ЧИНГЭЛТЭЙ ДҮҮРЭГ, 14,18-Р ХОРОО, СҮХБААТАР ДҮҮРЭГ 14-Р ХОРОО "СЭЛБЭ ДЭД ТӨВ" 87 АЙЛЫН ОРОН СУУЦНЫ БАРИЛГА

Нүүр хуудас

Масштаб:	Зургийн дугаар:	Хуудас:
М1: 100	ХАС- 2	31
ЕГ Шифр: ББ-02/2025	ТГ Шифр:	Огноо: 2025

2025.02.24

ТАНИХ ТЭМДЭГ

Нэр	Тэмдэглэгээ	
	Байгуулалт	Тойм
- Халаалтын өгөх шугам	Д21	Д21
- Халаалтын буцах шугам	Д22	Д22
- Халаах хэрэгсэл, термостат вентиль		
- Халаалтын босоо шугам	БШ	БШ
- Хийн крантай халаах хэрэгсэл		
- Регистр		
- Балансын хаалт, ус буулгагч		
- Халаалтын шугамын налуу	0.003	0.003
- Агаар сорох тор	Р150	Р150
- Агаар сэлгэлтийн хоолой /агаар сорох/		
- Агаар сорох механик систем	С-1	С-1
- Агаар оруулах механик систем	О-1	О-1
- Галын клапан		
- Агаар оруулах төхөөрөмж		
- Агаар сорох төхөөрөмж		

ХАС-ЫН ЗУРАГТ АШИГЛАСАН НОРМАТИВ БАРИМТ БИЧГҮҮД

Тэмдэглэгээ	Нэр	ТАЙЛБАР
БНБД 23-01-09	Барилгад хэрэглэх уур амьсгал ба геофизикийн үзүүлэлт	
БНБД 23-103-10	Барилгын дулаан хамгаалалтын төлөвлөлт	
БНБД 25-01-20	Барилгын дулаан хамгаалалт	
БНБД 31-03-03	Олон нийт, иргэний барилга	
БНБД 40-06-16	Дотор сантехникийн систем	

ХАС-ЫН ЗУРАГТ АШИГЛАСАН СТАНДАРТЫН ЖАГСААЛТ

Тэмдэглэгээ	Нэр	ТАЙЛБАР
MNS 3240:2013	Халаалт. агаар сэлгэлт, кондиционерын системийн ажлын зураг	
MNS 3240:2013	Халаалт. агаар сэлгэлт, кондиционерын системийн ажлын зураг	
MNS 3333:2013	Халаалт. агаар сэлгэлт, кондиционер, хөргөлтийн системийн таних тэмдэг	
ГОСТ 3262-75	Халаалтын системийн ган хоолой	
ГОСТ 17375-2001	Халаалтын системийн холболт /эргэлт /отвод/	
ГОСТ 17376-2001	Халаалтын системийн холболт /гуравлагч/	
ГОСТ 17378-2001	Халаалтын системийн холболт /шилжвэр/	
ГОСТ 19904-74	Агаар дамжуулах гөлмөн төмөр хоолой	

Энэхүү зураг нь "ББСМО"ХХК-ийн ОЮУНЫ ӨМЧ тул зохиогчийн зөвшөөрөлгүйгээр өөрчлөх болон ашиглахыг хориглоно.

Ye шат:	АЖЛЫН ЗУРАГ
ББСМО БАРИЛГЫН ЗУРАГ ТӨСӨЛ, ЗӨВЛӨХ ҮЙЛЧИЛГЭЭ	Хаяг: БЗД, 30-р хороо "ББСМО"ХХК-н байр Утас:77116139,99116139, 95103339 И-мэйл: info@bbsmo.mn bbsmo08@gmail.com Вэб: BBSMO.mn
Захирал	Б.Сүнжидмаа
Инженер	Ц.Солонго
Гүйцэтгэсэн	С.Энхдалай
Шалгасан	У.Батбэлгэр

УЛААНБААТАР ХОТ, ЧИНГЭЛТЭЙ ДҮҮРЭГ, 14,18-Р ХОРОО
СҮХБААТАР ДҮҮРЭГ 14-Р ХОРОО
"СЭЛБЭ ДЭД ТӨВ" 87 АЙЛЫН ОРОН СУУЦНЫ БАРИЛГА

Таних тэмдэг

Масштаб:	Зургийн дугаар:	Хуудас:
М1: 100	ХАС- 3	31
ЕГ Шифр: ББ-02/2025	ТГ Шифр:	Огноо: 2025

ТАЙЛБАР БИЧИГ

Ерөнхий хэсэг:

"СЭЛБЭ ДЭД ТӨВ" 9 давхар 87 айлын орон сууцны барилгын халаалт, агаар сэлгэлтийн системийн ажлын зургийг барилга архитектур, технолого болон НЗДТГазрын захиалгаар 2023.11.27 ны өдөр гаргасан 2023/11 дугаартай зураг төсөл боловсруулах даалгаварын үндэслэн Улаанбаатар хотын Чингэлтэй дүүрэг, 14,18-р хороо, Сүхбаатар дүүрэг 14-р хороонд баригдах зураг төсөл боловсруулав.

А. Зураг төслийг боловсруулахдаа дараах норм ба дүрмийг мөрдлөг болгон хийлэв.

1. Барилгад хэрэглэх уур амьсгал ба геофизикийн үзүүлэлт БНбД 23-01-09
2. Барилгын дулаан хамгаалалт БНбД 25-01-20
3. Халаалт, агаар сэлгэлт ба кондиционер БНбД 41-01-11
4. Олон нийтийн, иргэний барилга БНбД 31-03-03
5. Дотор сантехникийн систем БНбД 40-06-16
6. Авто зогсоол БНбД 21-05-10

Б. Халаалт, агаар сэлгэлтийн системийн тооцоог дараах байдлаар тооцлоо.

1. Гадна агаарын хэм хүйтний улиралд /Б үзүүлэлт/ -39°С
1.1 Галлагааны үеийн дундаж температур -11.4С
1.2 Галлагаа үргэлжлэх хугацаа 239хоног
2. Дулаан зөөгчийн температур:
2.1. Халаалтын системийн өгөх усны хэм 90°С
2.2. Халаалтын системийн буцах усны хэм 70°С
3. Зонхилох өрөөний хэм:
3.1. Унтлагын өрөө 20°С

В. ХАЛААЛТ:

Халаалтын системийн эх үүсвэр нь: УДДТ-өөс холбогдоно. Тус барилгын өндөр, зориулалтаас нь хамаарууллж дараах хэсгүүдэд хуваан төлөвлөв.

Үүнд: - Зоорийн давхар
- 1-9-р давхрын халаалт гэж 2 хуваан төлөвлөв.

Халаалтын систем нь доороос түгээлттэй, хоёр хоолойт мухардмал систем байх бөгөөд халаалтын түгээх шугамуудыг зоорийн давхрын таазаар дулаалгатай ГОСТ 3262-75 маркийн ган хоолойгоор i=0.003 налуутайгаар угсарна.

Халаалтын системд Чех улсад үйлдвэрлэсэн " Корадо" фирмийн ган хавтгайлжин радиатор төлөвлөв. Халаах хэрэгсэл нь доороос оролттой бөгөөд термостат вентиль, Н вентиль, хий авагчийг зургийн дагуу угсарна.

Халаалтын түгээх шугамаас салбарласан босоо шугам бүрт баланслагч хаалт, бөмбөлгөн хаалтийг зургийн дагуу угсарна. Коллектороос халаах хэрэгсэл хүртлэх хуванцар /PEX-AL-PEX/ хоолойг шалны бэлтгэлд дулаалгатай угсарна. Коллекторын өгөх шугаманд хог шүүгчийг зургийн дагуу угсарна. Халаалтын гол болон босоо шугамыг ГОСТ 3262-75 маркийн ган хоолойгоор угсрах бөгөөд, түгээх шугамыг төмрийн будгаар 2 дахин будна. Түгээх шугамуудыг дулаалах бөгөөд, дулаалгын гадуур өнгийн туузаар ороно. Халаалтын системийн хамгийн өндөр цэгт хий авагч, хамгийн нам цэгт ус буулгагч зэргийг угсарна. Халаалтын хэвтээ түгээх шугам хоолойн бэхэлгээ хоорондын зай нь дулаалгатай хоолойн хувьд: DN15-1.5м, DN20-2м, DN25-2м, DN32-2.5м, DN40-3м, DN50-3м, DN65-4м байхаар тус тус төлөвлөв.

Коллектор нь хий авагчтай, бөмбөлгөн хаалт, хог шүүгчийг зургийн дагуу угсарна.

Халаалтын шугамуудыг угсрахдаа БНбД 41-01-11 6.4.3-р заалтыг баримтлан ажиллахыг анхаарна уу. Угсралтын ажлын явцад, ажлын зургаас өөрчлөгдөхөөр болсон тохиолдолд зургийн зохиогчид хэлж зөвшөөрөлцөн угсралтын ажлыг үргэжлүүлнэ.

Г. АГААР СЭЛГЭЛТ:

Барилгын гал тогоонд нормын дагуу ердийн систем болон ариун цэврийн өрөөнд жижиг оврын таазны сэнс төлөвлөв. Агааржуулалтын хоолойг нормд заасны дагуу зузаантай нимгэн ган төмрөөр хийж гүйцэтгэнэ. Дамнуруунд агааржуулалтын хоолойг тулгаж болон ороож угсарна.

Агааржуулалтын хоолойг тааз доогуур угсрах тул тухайн өрөөний өнгө үзэмжид тохируулан цэвэрхэн угсралт хийн хоолойг гипсэн таазаар далдална.

Барилгын угсралтын явцад агаар сэлгэлтийн системийн суваг нүхний хэмжээг зөрүүлэхгүй хийх.

Агаар дамжуулах хоолойг зэврэлтээс хамгаалалтай цайрдсан гөлмөн төмрөөр бэлтгэнэ. Нуглаасны завсар хоорондо болон тасалгаа хоорондох зайг силикон болон зориулалтын жийргээр битүүмжлэнэ.

Дамжуулах хоолойн хучилт, дотор ба хамар ханыг нэвтрэн өнгөрч байгаа хэсэгт шатдаггүй материалаар хамгаалах гэр хийнэ. Агааржуулалтын хоолой нэвтрэх нүх завсрыг хашлага бүтээцийн гал тэсвэрлэлтийн нормчлогдсон хязгаарыг хангах шатдаггүй материалаар чигжээс хийнэ.

Зургаас өөрчлөлттэй ажлыг зураг төсөл зохиогчид мэдэгдэж зөвшилцөх шаардлагатай.

Агаарын хаялтыг дээврийн прапиднаас дээш min 0.7 метрт гаргах ба хоолойг сайтар дулаална.

Халаалт, Агаар сэлгэлтийн системийн тоног төхөөрөмж, материалыг техник, галын болон эрүүл ахуйн шаардлага хангасан тоног төхөөрөмж материалаар гүйцэтгэнэ.

Дулаалгагүй ган яндан хоолойг тосон будгаар хоёр дахин будна. Халаалтын системийг угсарч дуусны дараа зохих даралттай усаар шахаж шалгасаны дараа яндан хоолойг будах ба заслын ажлыг гүйцэтгэх хэрэгтэй.

Барилгын халаалт, агаар сэлгэлтийн угсралтын ажлыг:

БНбД 12-03-04 "Барилга үйлдвэрлэлийн хөдөлмөр хамгаалал аюулгүй ажиллагааны дүрэм"
БНбД 12-101-05 "Барилга угсралтын ажилд мөрдөх хөдөлмөр хамгааллын үлгэрчилсэн"
БНбД 40-06-16 "Дотор сантехникийн систем" зэрэг дүрмийн холбогдох заалтыг мөрдлөг болгон тусгай зөвшөөрөл бүхий мэргэжлийн байгууллагаар гүйцэтгүүлэх хэрэгтэй.

Энэхүү зураг нь "ББСМО"ХХК-ийн ОЮУНЫ ӨМЧ тул зохиогчийн зөвшөөрөлгүйгээр өөрчлөх болон ашиглахыг хориглоно.

Үе шат:	АЖЛЫН ЗУРАГ	
ББСМО БАРИЛГЫН ЗУРАГ ТӨСӨЛ	Хаяг: БЗД, 30-р хороо "ББСМО"ХХК-н байр Утас:77116139,99116139, 95103339 И-мэйл: info@bbsmo.mn bbsmo08@gmail.com Вэб: BBSMO.mn	
Захирал		Б.Сүнжидмаа
Инженер		Б.Солонго
Гүйцэтгэсэн		С.Энхдалай
Шалгасан		У.Батдэлгэр
УЛААНБААТАР ХОТ, ЧИНГЭЛТЭЙ ДҮҮРЭГ, 14,18-Р ХОРОО, СҮХБААТАР ДҮҮРЭГ 14-Р ХОРОО "СЭЛБЭ ДЭД ТӨВ" 87 АЙЛЫН ОРОН СУУЦНЫ БАРИЛГА		
Тайлбар бичиг		
Масштаб: М1: 100	Зургийн дугаар: ХАС- 4	Хуудас: 31
ЕГ Шифр: ББ-02/2025	ТГ Шифр:	Огноо: 2025

МОНГОЛ УЛС 24 БЗД ГСТ7750 БАЯНГОЛ ДҮҮРГИЙН СОЮОНГОЙН МЭРГЭШЛИЙН ХЯНАЛТ ШАЛГАЛТ

2025.02.24

АГААР СОРОХ СИСТЕМИЙН СЭНСНҮҮДИЙН ТЕХНИКИЙН ҮЗҮҮЛЭЛТ

Д/д	Системийн тэмдэглэгээ	Системийн тоо	Үйлчилж буй өрөөний нэр	Систем байрлаж буй өрөөний нэр	Сэнсний			Цахилгаан хөдөлгүүрийн		
					төрөл	бүтээмж	даралт	чадал	эргэлт	цахилгаан
						$м^3$/цаг	Па	кВт	эр/мин	В/тоо/Гц
1	2	3	4	5	6	7	8	9	10	11
1	С-14	1	Авто зогсоол	Авто зогсоол	Суваг	2500	181	1.004	1450	400/1/50
2	С-15	1	Авто зогсоол	Авто зогсоол	Суваг	2000	116	1.004	1450	400/1/50
3	С-1-13	1	Ариун цэврийн өрөө	Ариун цэврийн өрөөний таазанд	Суваг	50	120	0.04	-	230/1/50

АГААР СЭЛГЭЛТИЙН СИСТЕМИЙН ТЭМДЭГЛЭГЭЭ

Системийн төрөл	Тэмдэглэгээ
Агаар оруулах механик систем	АОС
Агаар сорох механик ажиллагаатай систем	АСС
Агаар-халаалтын агрегат	ХА
Агаарын хөшиг	АХ
Ердийн ажиллагаатай агаар өгөх систем	ЕОС
Ердийн ажиллагаатай агаар сорох систем	ЕСС
Хөргөлтийн систем	Х
Хөргөлтийн машин	ХМ

ХАЛААЛТЫН СИСТЕМИЙН ТЭМДЭГЛЭГЭЭ

Элементийн нэр	Тэмдэглэгээ
Халаалтын системийн босоо шугам	БШ
Халаалтын системийн гол босоо шугам	ГБШ
Салбарлах хайрцаг	СХ
Халаалтын хуваарилагч	ХХ
Хэвтээ салаа шугам	ХСШ

Энэхүү зураг нь "ББСМО"ХХК-ийн ОЮУНЫ ӨМЧ тул зохиогчийн зөвшөөрөлгүйгээр өөрчлөх болон ашиглахыг хориглоно.

Үе шат:	АЖЛЫН ЗУРАГ
ББСМО БАРИЛГЫН ЗУРАГ ТӨСӨЛ, ЗӨВЛӨХ ҮЙЛЧИЛГЭЭ	Хаяг: БЗД, 30-р хороо "ББСМО"ХХК-н байр Утас:77116139,99116139, 95103339 И-мэйл: info@bbsmo.mn bbsmo08@gmail.com Вэб: BBSMO.mn
Захирал	Б.Сүнжидмаа
Инженер	Б.Болонго
Гүйцэтгэсэн	Е.Энхдалай
Шалгасан	Н.Батдэлгэр

УЛААНБААТАР ХОТ, ЧИНГЭЛТЭЙ ДҮҮРЭГ, 14,18-Р ХОРОО, СҮХБААТАР ДҮҮРЭГ 14-Р ХОРОО "СЭЛБЭ ДЭД ТӨВ" 87 АЙЛЫН ОРОН СУУЦНЫ БАРИЛГА

Тоног төхөөрөмжийн үзүүлэлт

Масштаб: М1: 100	Зургийн дугаар: ХАС- 5	Хуудас: 31
ЕГ Шифр: ББ-02/2025	ТГ Шифр:	Огноо: 2025

Материалын түүвэр

Д/Д	ГОСТ, марк	Материал	Тоо	Нэгж жин кг	Тайлбар
		Халаалтын систем /Зоорийн давхар/			
1	ГОСТ 3262-75	Ган хоолой Ф15	60.0	1.28	у/м
2	----"----	Ган хоолой Ф20	80.0	1.66	у/м
3	----"----	Ган хоолой Ф25	211.0	2.39	у/м
4	----"----	Ган хоолой Ф32	18.0	3.09	у/м
5	Armstrong i=0.035 Вт/м^{20}С	Хоолойн дулаалга Ф15	50.0		у/м
6	----"----	Хоолойн дулаалга Ф20	80.0		у/м
7	----"----	Хоолойн дулаалга Ф25	176.0		у/м
8	----"----	Хоолойн дулаалга Ф32	18.0		у/м
9	ГОСТ 17375-2001	Отвод Ф15	28	0.06	ш
10	----"----	Отвод Ф20	2	0.08	---"---
11	----"----	Отвод Ф25	35	0.16	---"---
12	----"----	Отвод Ф32	6	0.26	---"---
13	ГОСТ 17376-2001	Гуравлагч Ф20-Ф15-Ф20	8	0.42	ш
14	----"----	Гуравлагч Ф25-Ф15-Ф25	10	0.35	---"---
15	----"----	Гуравлагч Ф32-Ф25-Ф32	2	1.10	---"---
16	ГОСТ 17378-2001	Шилжвэр Ф15-Ф20	4	0.07	ш
17	----"----	Шилжвэр Ф20-Ф25	4	0.12	---"---
18	----"----	Шилжвэр Ф25-Ф32	2	0.17	---"---
19	ГОСТ 17375-2001	Скоб Ф15	10	0.12	ш
20	OVENTROP	Балансын хаалт Ф32 /USV-I/	1		---"---
21	----"----	Балансын хаалт Ф32 /USV-PV/	1		---"---
22	----"----	Балансын хаалт Ф25 /USV-PV/	1		---"---
23	----"----	Балансын хаалт Ф25 /USV-PV/	1		---"---
24	----"----	Ус буулгагч Ф15	4		ш
25	----"----	Ус үйлэгч	11		ш
26	Ган регистр	L=3м, n=2 Q=1760Вт Ф100	11		ш
27	----"----	Хий авагч	6		ш
28	----"----	Бөмбөлгөн хаалт Ф15	11		ш
29	----"----	Термостат вентиль Ф15	11		ш
30	----"----	Бөмбөлгөн хаалт Ф32	2		ш
31	----"----	Бөмбөлгөн хаалт Ф25	2		ш
32	----"----	Задардаг англи муфт	22		ш

Материалын түүвэр

Д/Д	ГОСТ, марк	Материал	Тоо	Нэгж жин кг	Тайлбар
		Халаалтын систем /1-9-р давхар/			
1	ГОСТ 3262-75	Ган хоолой Ф15	44.0	1.28	у/м
2	----"----	Ган хоолой Ф20	240.0	1.66	у/м
3	----"----	Ган хоолой Ф25	275.0	2.39	у/м
4	----"----	Ган хоолой Ф32	60.0	3.09	у/м
5	----"----	Ган хоолой Ф40	40.0	3.84	у/м
6	----"----	Ган хоолой Ф50	28.0	4.88	у/м
7	----"----	Ган хоолой Ф65	52.0	7.05	у/м
8	PEX-AL-PEX	Хуванцар хоолой ф16	5750.0		у/м
9	Armstrong i=0.035 Вт/м^{20}С	Хоолойн дулаалга Ф15	35.0		у/м
10	----"----	Хоолойн дулаалга Ф20	240.0		у/м
11	----"----	Хоолойн дулаалга Ф25	275.0		у/м
12	----"----	Хоолойн дулаалга Ф32	60.0		у/м
13	----"----	Хоолойн дулаалга Ф40	40.0		у/м
14	----"----	Хоолойн дулаалга Ф50	28.0		у/м
15	----"----	Хоолойн дулаалга Ф65	52.0		у/м
16	----"----	Хуванцар хоолойн дулаалга ф16	5750.0		у/м
17	ГОСТ 17375-2001	Отвод Ф15	10	0.06	ш
18	----"----	Отвод Ф25	41	0.16	ш
19	----"----	Отвод Ф32	12	0.26	ш
20	----"----	Отвод Ф40	7	0.36	ш
21	----"----	Отвод Ф50	2	0.82	ш
22	----"----	Отвод Ф65	10	1.50	ш

Энэхүү зураг нь "ББСМО"ХХК-ийн ОЮУНЫ ӨМЧ тул зохиогчийн зөвшөөрөлгүйгээр өөрчлөх болон ашиглахыг хориглоно.

Ye шат:	АЖЛЫН ЗУРАГ
ББСМО БАРИЛГЫН ЗУРАГ ТӨСӨЛ, ЗӨВЛӨХ ҮЙЛ-ЙЛГЭЭ	Хаяг: БЗД, 30-р хороо "ББСМО"ХХК-н байр Утас:77116139,99116139, 95103339 И-мэйл: info@bbsmo.mn bbsmo08@gmail.com Вэб: BBSMO.mn
Захирал	Б.Сүнжидмаа
Инженер	Б.Солонго
Гүйцэтгэсэн	С.Энхдалай
Шалгасан	У.Батдэлгэр

УЛААНБААТАР ХОТ, ЧИНГЭЛТЭЙ ДҮҮРЭГ, 14,18-Р ХОРОО, СҮХБААТАР ДҮҮРЭГ 14-Р ХОРОО "СЭЛБЭ ДЭД ТӨВ" 87 АЙЛЫН ОРОН СУУЦНЫ БАРИЛГА

Материалын түүвэр

Масштаб: М1: 100	Зургийн дугаар: ХАС- 6	Хуудас: 31
ЕГ Шифр: ББ-02/2025	ТГ Шифр:	Огноо: 2025

Материалын түүвэр

Д/Д	ГОСТ, марк	Материал	Тоо	Нэгж жин кг	Тайлбар
		Халаалтын систем /1-9-р давхар/			
23	ГОСТ 17375-2001	Сколь Ф15	4	0.12	ш
24	----"----	Сколь Ф20	182	0.17	ш
25	ГОСТ 17378-2001	Шилжвэр Ф20-Ф25	20	0.07	ш
26	----"----	Шилжвэр Ф25-Ф32	8	0.12	ш
27	----"----	Шилжвэр Ф32-Ф40	2	0.17	ш
28	----"----	Шилжвэр Ф32-Ф50	2	0.20	ш
29	----"----	Шилжвэр Ф40-Ф50	2	0.25	ш
30	----"----	Шилжвэр Ф50-Ф65	4	0.42	ш
31	ГОСТ 17376-2001	Гуравлагч Ф15-Ф15-Ф15	4	0.37	ш
32	----"----	Гуравлагч Ф20-Ф20-Ф20	72	0.42	ш
33	----"----	Гуравлагч Ф25-Ф20-Ф25	82	0.46	ш
34	----"----	Гуравлагч Ф32-Ф20-Ф32	26	1.10	ш
35	----"----	Гуравлагч Ф40-Ф15-Ф40	2	1.20	ш
36	----"----	Гуравлагч Ф40-Ф20-Ф40	2	1.40	ш
37	----"----	Гуравлагч Ф40-Ф32-Ф40	2	1.60	ш
38	----"----	Гуравлагч Ф50-Ф40-Ф50	2	2.20	ш
39	----"----	Гуравлагч Ф50-Ф15-Ф50	2	2.00	ш
40	----"----	Гуравлагч Ф50-Ф25-Ф50	10	2.10	ш
41	----"----	Гуравлагч Ф65-Ф25-Ф65	2	2.50	ш
42	КОРАДО	VK22-05-04 /Доороос/	32		ш
43	----"----	VK22-05-05 /Доороос/	85		ш
44	----"----	VK22-05-08 /Доороос/	21		ш
45	----"----	VK22-05-09 /Доороос/	2		ш
46	----"----	VK22-03-07 /Доороос/	56		ш
47	----"----	VK22-03-11 /Доороос/	25		ш
48	----"----	VK22-03-14 /Доороос/	1		ш
49	----"----	VK22-05-08 /Хажуугаас/	4		ш
50	OVENTROP	Задардаг англи муфт	8		ш
51	----"----	Бөмбөлгөн хаалт Ф15	8		ш
52	----"----	Термостат вентиль Ф15	4		ш
53	----"----	Хий авагч Ф15	24		ш
54	----"----	Термостат вентиль	222		ш
55	----"----	Н вентиль	222		ш

Материалын түүвэр

Д/Д	ГОСТ, марк	Материал	Тоо	Нэгж жин кг	Тайлбар
		Халаалтын систем /1-9-р давхар/			
56	----"----	Хуваарлагч коллектор 4 гаргалгаатай Ф20	18		ш
57	----"----	Хуваарлагч коллектор 3 гаргалгаатай Ф20	21		ш
58	----"----	Хуваарлагч коллектор 2 гаргалгаатай Ф20	52		ш
59	----"----	Хуваарлагч коллекторын хайрцаг	91		ш
60	----"----	Хуваарлагч коллекторын хог шүүгч Ф20	91		ш
61	----"----	Хуваарлагч коллекторын бөмбөлгөн хаалт Ф20	182		ш
62	----"----	Балансын хаалт Ф15 /USV-I/	2		ш
63	----"----	Балансын хаалт Ф15 /USV-PV/	2		ш
64	----"----	Балансын хаалт Ф25 /USV-I/	6		ш
65	----"----	Балансын хаалт Ф25 /USV-PV/	6		ш
66	----"----	Балансын хаалт Ф32 /USV-I/	3		ш
67	----"----	Балансын хаалт Ф32 /USV-PV/	3		ш
68	----"----	Балансын хаалт Ф40 /USV-I/	1		ш
69	----"----	Балансын хаалт Ф40 /USV-PV/	1		ш
70	----"----	Ус буулгагч Ф15	22		ш
71	----"----	Ус буулгагч Ф25	2		ш
72	----"----	Бөмбөлгөн хаалт Ф25	12		ш
73	----"----	Бөмбөлгөн хаалт Ф32	6		ш
74	----"----	Бөмбөлгөн хаалт Ф40	2		ш
75	----"----	Босоо шугамын гилз Ф25	8		ш
76	----"----	Босоо шугамын гилз Ф32	72		ш
77	----"----	Босоо шугамын гилз Ф40	84		ш
78	----"----	Босоо шугамын гилз Ф50	26		ш
79	----"----	Босоо шугамын гилз Ф65	2		ш

Ye шат: АЖЛЫН ЗУРАГ

ББСМО
БАРИЛГЫН ЗУРАГ ТӨСӨЛ, ЗӨВЛӨХ ҮЙЛЧИЛГЭЭ
Хаяг: БЗД, 30-р хороо "ББСМО"ХХК-н байр
Утас:77116139,99116139, 95103339
И-мэйл: info@bbsmo.mn
bbsmo08@gmail.com
Вэб: BBSMO.mn

Захирал		Б.Ганжидмаа
Инженер		Б.Солонго
Гүйцэтгэсэн		С.Энхбаяр
Шалгасан		У.Батдэлгэр

УЛААНБААТАР ХОТ, ЧИНГЭЛТЭЙ ДҮҮРЭГ, 14,18-Р ХОРОО, СУХБААТАР ДҮҮРЭГ 14-Р ХОРОО "СЭЛБЭ ДЭД ТӨВ" 87 АЙЛЫН ОРОН СУУЦНЫ БАРИЛГА

Материалын түүвэр

Масштаб:	Зургийн дугаар:	Хуудас:
М1: 100	ХАС- 7	31
ЕГ Шифр: ББ-02/2025	ТГ Шифр:	Огноо: 2025

Энэхүү зураг нь "ББСМО"ХХК-ийн ОЮУНЫ ӨМЧ тул зохиогчийн зөвшөөрөлгүйгээр өөрчлөх болон ашиглахыг хориглоно.

Материалын түүвэр

Д/Д	ГОСТ, марк	Материал	Тоо	Нэгж жин кг	Тайлбар
Халаалтын ерөнхий хуваарилах коллектор					
1	ГОСТ 3262-75	Ган хоолой Ф100	4.0	10.85	у/м
2	----"----	Ган хоолой Ф65	8.0	7.05	у/м
3	----"----	Ган хоолой Ф32	4.0	1.66	у/м
4	OVENTROP	Балансын хаалт Ф65 /USV-I/	2		ш
5	----"----	Балансын хаалт Ф65 /USV-PV/	2		ш
6	----"----	Балансын хаалт Ф32 /USV-I/	1		ш
7	----"----	Балансын хаалт Ф32 /USV-PV/	1		ш
8	----"----	Бөмбөлгөн хаалт Ф65	4		ш
9	----"----	Бөмбөлгөн хаалт Ф32	2		ш
10	----"----	Ус буулгагч Ф40	6		ш
11	----"----	Ус буулгагч Ф15	2		ш
12	----"----	Термометр	8		ш
13	----"----	Манометр	8		ш

Материалын түүвэр

Д/д	ГОСТ, марк	Материал	Тоо	Нэгж жин кг	Тайлбар
Агаар сэлгэлтийн систем /С-12/					
1	ГОСТ 19904-90	Агаар дамжуулах гөлмөн төмөр хоолой 500х300h /δ=0.7мм/	4.0		у/м
2	----"----	Агаар дамжуулах гөлмөн төмөр хоолой 400х200h /δ=0.7мм/	6.0		---"---
3	----"----	Агаар дамжуулах гөлмөн төмөр хоолой 300х200h /δ=0.7мм/	11.0		---"---
4	----"----	Агаар дамжуулах гөлмөн төмөр хоолой 200х200h /δ=0.5мм/	50.0		---"---
5	Armstrong i=0.035 Вт/м^{2o}С	Хоолойн дулаалга 500х300h	4.0		---"---
6	----"----	Отвод 500х300h	1		---"---
7	----"----	Отвод 200х200h	8		---"---
8	----"----	Шилжвэр 500х300h-400х200h	1		ш
9	----"----	Гуравлагч 200х200h-200х200h-200х200h	2		ш
10	----"----	Гуравлагч 200х200h-200х200h-300х200h	1		ш
11	----"----	Гуравлагч 300х200h-200х200h-300х200h	1		ш
12	----"----	Гуравлагч 300х200h-200х200h-400х200h	1		ш
13	Р200х200h fo=0.04м2	Сараалж Р200х200h	10		ш
14	REMAK	RP 50-30/22-4D L=2500м^3/цаг, H=414Па, n=1450эрг/мин, Ny=1.004кВт, U=400В	1		ш
15	REMAK DV 50-30	Зөөлөн холбоос 500х300h	2		ш
16	REMAK LKSF 50-30	Автомат хавхлага 65Вт	1		ш

Материалын түүвэр

Д/д	ГОСТ, марк	Материал	Тоо	Нэгж жин кг	Тайлбар
Агаар сэлгэлтийн систем /С-13/					
1	ГОСТ 19904-90	Агаар дамжуулах гөлмөн төмөр хоолой 500х250h /δ=0.7мм/	4.0		у/м
2	----"----	Агаар дамжуулах гөлмөн төмөр хоолой 300х200h /δ=0.7мм/	12.0		---"---
3	----"----	Агаар дамжуулах гөлмөн төмөр хоолой 200х200h /δ=0.5мм/	14.0		---"---
4	Armstrong i=0.035 Вт/м^{2o}С	Хоолойн дулаалга 500х250h	4.0		---"---
5	----"----	Отвод 500х250h	1		---"---
6	----"----	Отвод 200х200h	4		---"---
7	----"----	Шилжвэр 500х250h-300х200h	1		ш
8	----"----	Гуравлагч 300х200h-200х300h-200х200h	1		ш
9	----"----	Гуравлагч 300х200h-200х300h-300х200h	1		ш
10	Р200х200h fo=0.04м2	Сараалж Р200х200h	6		ш
11	REMAK	RP 50-25/22-4D L=1500м^3/цаг, H=310Па, n=1440эрг/мин, Ny=0.59кВт, U=400В	1		ш
12	REMAK DV 50-25	Зөөлөн холбоос 500х250h	2		ш
13	REMAK LKSF 50-25	Автомат хавхлага 65Вт	1		ш

Энэхүү зураг нь "ББСМО"ХХК-ийн ОЮУНЫ ӨМЧ тул зохиогчийн зөвшөөрөлгүйгээр өөрчлөх болон ашиглахыг хориглоно.

Ye шат:	АЖЛЫН ЗУРАГ
ББСМО БАРИЛГЫН ЗУРАГ ТӨСӨЛ ЗӨВЛӨХ ҮЙЛЧИЛГЭЭ	Хаяг: БЗД, 30-р хороо "ББСМО"ХХК-н байр Утас:77116139,99116139, 95103339 И-мэйл: info@bbsmo.mn bbsmo08@gmail.com Вэб: BBSMO.mn
Захирал	Б.Сүнжидмаа
Инженер	Б.Соолонго
Гүйцэтгэсэн	С.Энхдалай
Шалгасан	У.Батдэлгэр
УЛААНБААТАР ХОТ, ЧИНГЭЛТЭЙ ДҮҮРЭГ, 14-18-Р ХОРОО, СУХБААТАР ДҮҮРЭГ 14-Р ХОРОО "СЭЛБЭ ДЭД ТӨВ" 87 АЙЛЫН ОРОН СУУЦНЫ БАРИЛГА	
Материалын түүвэр	

Масштаб: М1: 100	Зургийн дугаар: ХАС- 8	Хуудас: 31
ЕГ Шифр: ББ-02/2025	ТГ Шифр:	Огноо: 2025

Материалын түүвэр

Д/Д	ГОСТ, марк	Материал	Тоо	Нэгж жин кг	Тайлбар
Агаар сэлгэлтийн систем /ЕС-1,2,3,4,5,6,7,8,9,10,11,12,13,14,15,16,17,18,19,20,21/					
1	ГОСТ 19904-90	Агаар дамжуулах гөлмөн төмөр хоолой 300х200h /δ=0.7мм/	178.0		у/м
2	----"----	Агаар дамжуулах гөлмөн төмөр хоолой 250х200h /δ=0.5мм/	120.0		---"---
3	----"----	Агаар дамжуулах гөлмөн төмөр хоолой 200х150h /δ=0.5мм/	151.0		---"---
4	----"----	Агаар дамжуулах гөлмөн төмөр хоолой 150х150h /δ=0.5мм/	300.0		---"---
5	----"----	Агаар дамжуулах гөлмөн төмөр хоолой Ф150 /δ=0.5мм/	295.0		---"---
6	Armstrong i=0.035 Вт/м^{2o}С	Хоолойн дулаалга 300х200h	40.0		---"---
7	Armstrong i=0.035 Вт/м^{2o}С	Хоолойн дулаалга 150х150h	40.0		---"---
8	Armstrong i=0.035 Вт/м^{2o}С	Хоолойн дулаалга 200х150h	4.0		---"---
9	Armstrong i=0.035 Вт/м^{2o}С	Хоолойн дулаалга Ф150	40.0		---"---
10	ГОСТ 19904-75	Отвод Ф150	189		ш
11	----"----	Отвод 150х150	189		ш
12	----"----	Отвод 200х150	1		ш
13	----"----	Шилжвэр 250х200h-300х200h	20		ш
14	----"----	Шилжвэр 200х150h-250х200h	20		ш
15	----"----	Шилжвэр 150х150h-200х150h	20		ш
16	----"----	Гуравлагч 300х200h-150х150h-300х200h	30		ш
17	----"----	Гуравлагч 250х200h-150х150h-250х200h	20		ш
18	----"----	Гуравлагч 200х150h-150х150h-200х150h	20		ш
19	----"----	Гуравлагч 150х150h-150х150h-150х150h	10		ш
20	----"----	Гуравлагч 300х200h-Ф150-300х200h	30		ш
21	----"----	Гуравлагч 250х200h-Ф150-250х200h	20		ш
22	----"----	Гуравлагч 200х150h-Ф150-200х150h	20		ш
23	----"----	Гуравлагч 150х150h-Ф150-150х150h	10		ш
24	Р150х150h fo=0.0225м2	Сараалж Р150х150h	86		ш
25	Р200х150h fo=0.02м2	Сараалж Р200х150h	1		ш

Материалын түүвэр

Д/Д	ГОСТ, марк	Материал	Тоо	Нэгж жин кг	Тайлбар
Агаар сэлгэлтийн систем /Дулааны хөшиг/					
1	REMAK C1-E1-100	Хөдөлгүүрийн хүчин чадал. Ny=4.7 кВт	2		ш

Материалын түүвэр

Д/Д	ГОСТ, марк	Материал	Тоо	Нэгж жин кг	Тайлбар
Агаар сэлгэлтийн систем /С-1,2,3,4,5,6,7,8,9,10,11/					
1	ГОСТ 19904-90	Агаар дамжуулах гөлмөн төмөр хоолой 300х200h /δ=0.7мм/	95.0		у/м
2	----"----	Агаар дамжуулах гөлмөн төмөр хоолой 250х200h /δ=0.5мм/	70.0		---"---
3	----"----	Агаар дамжуулах гөлмөн төмөр хоолой 200х150h /δ=0.5мм/	70.0		---"---
4	----"----	Агаар дамжуулах гөлмөн төмөр хоолой 150х150h /δ=0.5мм/	335.0		---"---
5	Armstrong i=0.035 Вт/м^{2o}С	Хоолойн дулаалга 300х200h	22.0		---"---
6	Armstrong i=0.035 Вт/м^{2o}С	Хоолойн дулаалга 150х150h	22.0		---"---
7	----"----	Отвод 150х150	196		ш
8	----"----	Шилжвэр 250х200h-300х200h	11		ш
9	----"----	Шилжвэр 200х150h-250х200h	11		ш
10	----"----	Шилжвэр 150х150h-200х150h	11		ш
11	----"----	Гуравлагч 300х200h-150х150h-300х200h	32		ш
12	----"----	Гуравлагч 250х200h-150х150h-250х200h	22		ш
13	----"----	Гуравлагч 200х150h-150х150h-200х150h	22		ш
14	----"----	Гуравлагч 150х150h-150х150h-150х150h	11		ш
15	----"----	Сэнстэй решётик 40Вт	98		ш

Энэхүү зураг нь "ББСМО"ХХК-ийн ОЮУНЫ ӨМЧ тул зохиогчийн эзэмшөөрөлгүйгээр өөрчлөх болон ашиглахыг хориглоно.

Ye шат:	АЖЛЫН ЗУРАГ
ББСМО БАРИЛГЫН ЗУРАГ ТӨСӨЛ, ЗӨВЛӨХ ҮЙЛЧИЛГЭЭ	Хаяг: БЗД, 30-р хороо "ББСМО"ХХК-н байр Утас:77116139,99116139, 95103339 И-мэйл: info@bbsmo.mn bbsmo08@gmail.com Вэб: BBSMO.mn
Захирал	Б.Сувжидмаа
Инженер	Б.Солонго
Гүйцэтгэсэн	С.Энхдалай
Шалгасан	Ч.Ватмэлгэр

УЛААНБААТАР ХОТ, ЧИНГЭЛТЭЙ ДҮҮРЭГ, 14,18-Р ХОРОО, СҮХБААТАР ДҮҮРЭГ 14-Р ХОРОО "СЭЛБЭ ДЗД ТӨВ" 87 АЙЛЫН ОРОН СУУЦНЫ БАРИЛГА

Материалын түүвэр

Масштаб:	Зургийн дугаар:	Хуудас:
М1: 100	ХАС- 9	31
ЕГ Шифр: ББ-02/2025	ТГ Шифр:	Огноо: 2025

ЗООРИЙН ДАВХРЫН ХАЛААЛТЫН СИСТЕМИЙН ТОЙМ

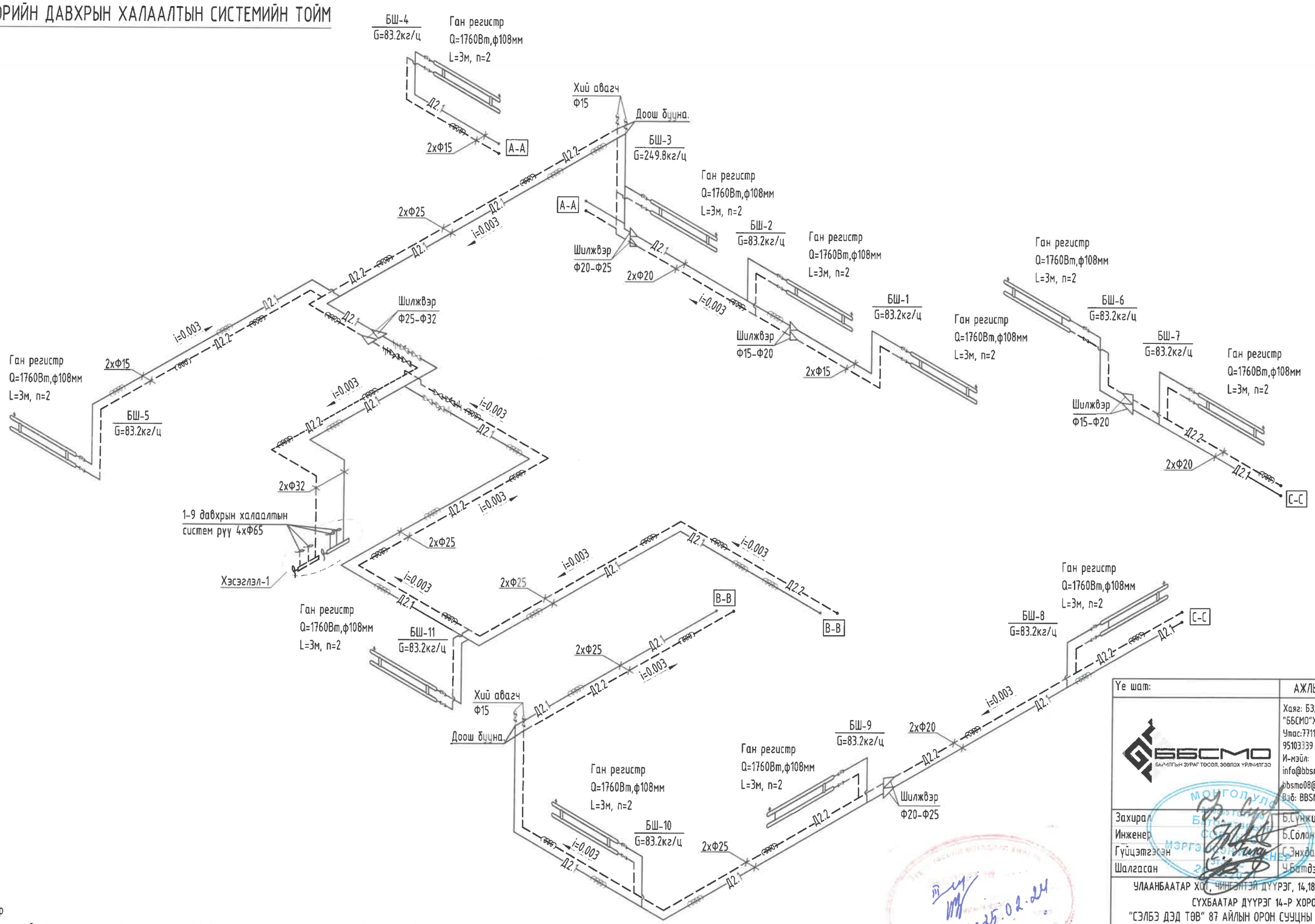

Тайлбар

1. Авто зогсоолийн халаалтын түгээх шугам зоорийн давхрын таазаар болон шалаар ил дулаалгатай зурагт заасан чиглэлийн дагуу i=0.003 налуутай угсарна.
2. Зоорийн давхрын халаах хэрэгслийг зоорийн шалнаас дээш халаах хэрэгслийн доод ирмэг 0.7мерт байрлуулан угсралт хийнэ.
3. Халаалтын системийн тоймоо байгуулалт зурагтай уялдуулан үзнэ үү.

Энэхүү зураг нь "ББСМО"ХХК-ийн ОЮУНЫ ӨМЧ тул зохиогчийн зөвшөөрөлгүйгээр өөрчлөх болон ашиглахыг хориглоно.

2025.02.24

Ye шат:	АЖЛЫН ЗУРАГ	
ББСМО БАЙГАЛЬЫН ЗУРАГ ТӨСӨЛ, ЗӨВЛӨХ ҮЙЛЧИЛГЭЭ	Хаяг: БЗД, 30-р хороо "ББСМО"ХХК-н байр Утас:77116139,99116139, 95103339 И-мэйл: info@bbsmo.mn bbsmo08@gmail.com Вэб: BBSMO.mn	
Захирал	Б.Сүнжидмаа	
Инженер	Б.Солонго	
Гүйцэтгэсэн	С.Энхдалай	
Шалгасан	Ч.Батдэлгэр	
УЛААНБААТАР ХОТ, ЧИНГЭЛТЭЙ ДҮҮРЭГ, 14,18-Р ХОРОО, СҮХБААТАР ДҮҮРЭГ 14-Р ХОРОО "СЭЛБЭ ДЭД ТӨВ" 87 АЙЛЫН ОРОН СУУЦНЫ БАРИЛГА		
Зоорийн давхрын халаалтын системийн тойм		
Масштаб: М1: 150	Зургийн дугаар: ХАС- 16	Хуудас: 31
ЕГ Шифр: ББ-02/2025	ТГ Шифр:	Огноо: 2025

А3

ЗООРИЙН ДАВХРЫН ХАЛААЛТЫН СИСТЕМИЙН БАЙГУУЛАЛТ

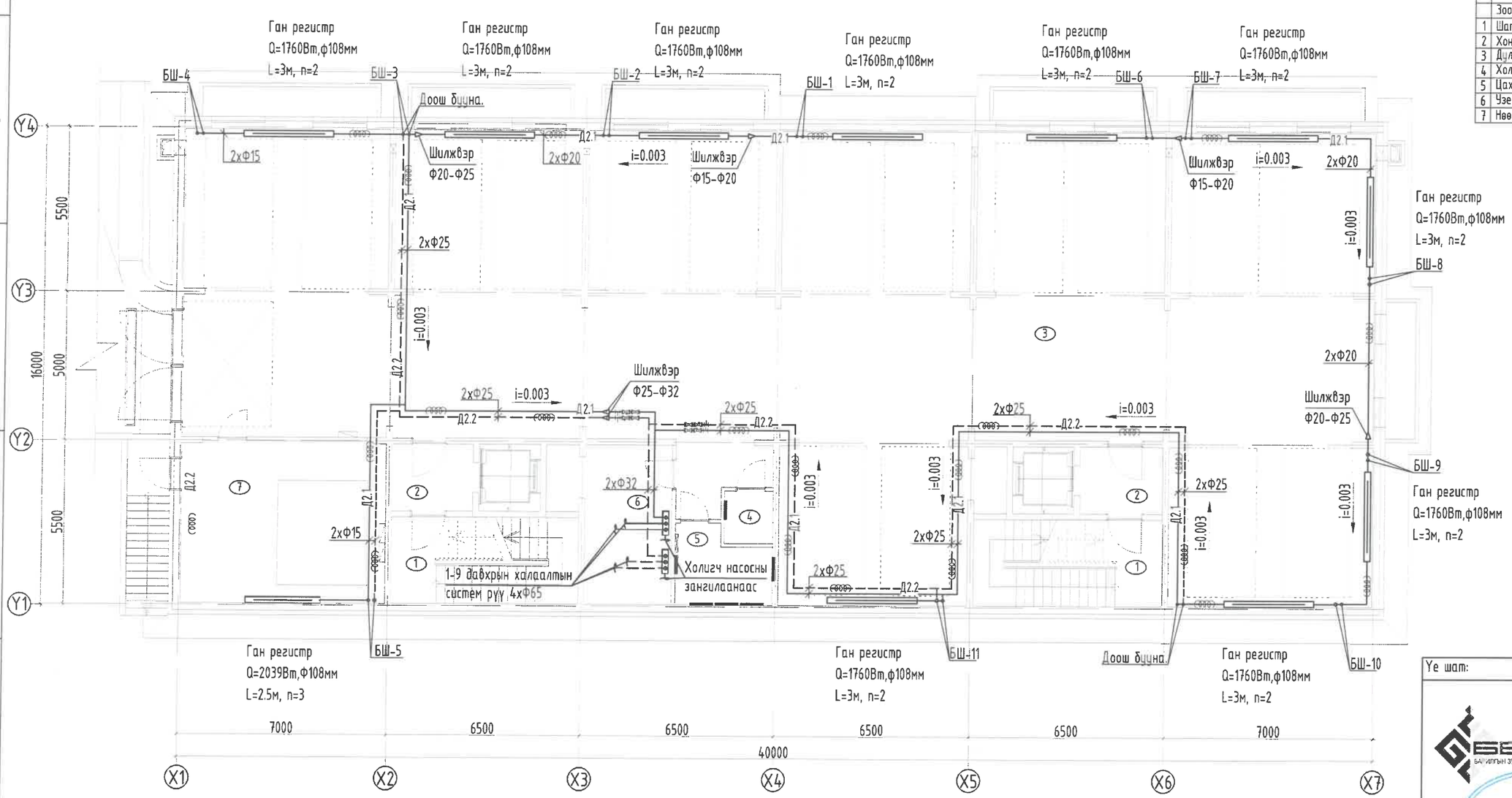

ТОДОРХОЙЛОЛТ				
Д.Д	Өрөөний нэр	Талбай /м²/	Өрөөний хэм	Ачаалал Q /Вт/
	Зоорийн давхар	596.74		
1	Шатны хонгил х2	17.64	16°С	-
2	Хонгил х2	6.93	16°С	-
3	Дулаан зогсоол	484.78	7°С	17600
4	Холбооны өрөө	2.88	12°С	-
5	Цахилгааны өрөө	7.61	12°С	-
6	Үзэль дулааны өрөө	15.69	12°С	-
7	Нөөцийн сав	36.64	12°С	1760

Тайлбар

1. Авто зогсоолийн халаалтын түгээх шугам зоорийн давхрын таазаар болон шалаар ил дулаалгатай зургаг заасан чиглэлийн дагуу i=0.003 налуутай угсарна.
2. Халаалтын системийн байгуулалтыг тойм зургатай уялдуулан үзнэ үү.
3. Салбар шугамуудад балансын хаалт, бөмбөлгөн хаалт, ус буулгагчийг зургийн дагуу угсарна.
4. Зоорийн давхрын халаах хэрэгслийг зоорийн шалнаас дээш халаах хэрэгслийн доод ирмэг 0.7метр байрлуулан угсралт хийнэ.

Энэхүү зураг нь "ББСМО"ХХК-ийн ОЮУНЫ ӨМЧ тул зохиогчийн зөвшөөрөлгүйгээр өөрчлөх болон ашиглахыг хориглоно.

ЗӨВШӨӨРӨЛЦСӨН		
БА		Д.Наранхүү
ББ		Э.Идэрмагнай
ЦБҮ		Ж.Отгонжаргал
ХТ, ДГ		Б.Эрдэнэчимэг
ХД		Н.Пүрэвжаргал

Үе шат:	АЖЛЫН ЗУРАГ
ББСМО БАЙГУУЛЛЫН ЗУРАГ ТӨСӨЛ, ЗӨВЛӨХ ҮЙЛЧИЛГЭЭ	Хаяг: БЗД, 30-р хороо "ББСМО"ХХК-н байр Утас:77116139,99116139, 95103339 И-мэйл: info@bbsmo.mn bbsmo08@gmail.com Вэб: BBSMO.mn
Захирал	Б.Гүнжидмаа
Инженер	Б.Солонго
Гүйцэтгэсэн	С.Энхбалай
Шалгасан	Б.Батдэлгэр

УЛААНБААТАР ХОТ, ЧИНГЭЛТЭЙ ДҮҮРЭГ, 14,18-Р ХОРОО, СҮХБААТАР ДҮҮРЭГ 14-Р ХОРОО "СЭЛБЭ ДЭД ТӨВ" 87 АЙЛЫН ОРОН СУУЦНЫ БАРИЛГА

Зоорийн давхрын халаалтын системийн байгуулалт

Масштаб:	Зургийн дугаар:	Хуудас:
М1: 150	ХАС- 10	31
ЕГ Шифр: ББ-02/2025	ТГ Шифр:	Огноо: 2025

А3

1-9-Р ДАВХРЫН ХАЛААЛТЫН СИСТЕМИЙН ТҮГЭЭХ ШУГАМЫН БАЙГУУЛАЛТ

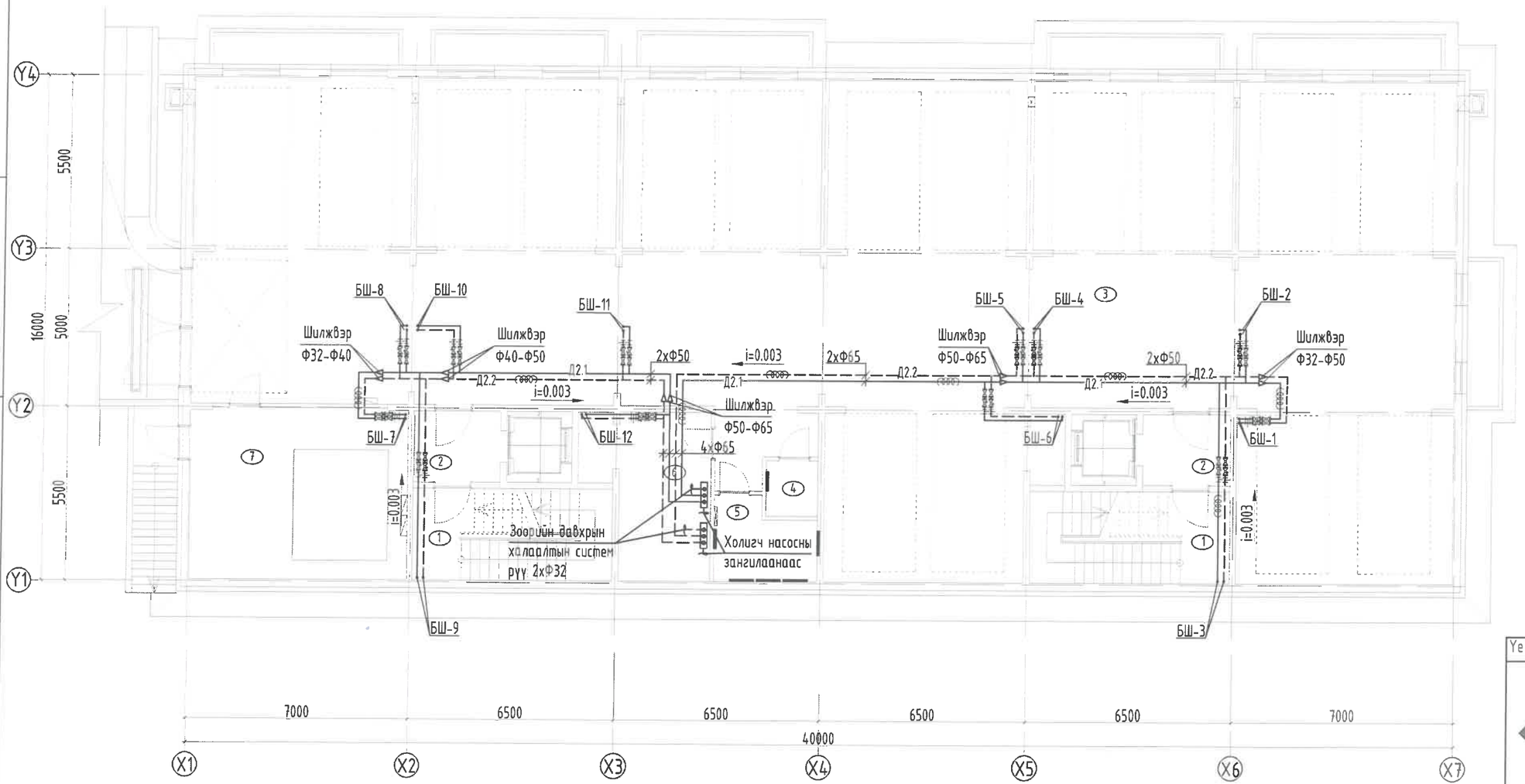

ТОДОРХОЙЛОЛТ

Д.Д	Өрөөний нэр	Талбай /м²/	Өрөөний хэм	Ачаалал Q /Вт/
	Зоорийн давхар	596.74		
1	Шатны хонгил х2	17.64	16°С	-
2	Хонгил х2	6.93	16°С	-
3	Дулаан зогсоол	484.78	7°С	17600
4	Холбооны өрөө	2.88	12°С	-
5	Цахилгааны өрөө	7.61	12°С	-
6	Узель дулааны өрөө	15.69	12°С	-
7	Нөөцийн сав	36.64	12°С	1760

Тайлбар

1. 1-9-р давхрын халаалтын системийн түгээх шугам зоорийн давхрын таазаар дулаалгатай зурагт заасан чиглэлийн дагуу i=0.003 налуутай угсарна.
2. Халаалтын системийн байгуулалтыг тойм зураглал уялдуулан үзнэ үү.
3. Салбар шугам болон босоо шугамуудад балансын хаалт, бөмбөлгөн хаалт, ус буулгагчийг зургийн дагуу угсарна.

Энэхүү зураг нь "ББСМО"ХХК-ийн ОЮУНЫ ӨМЧ тул зохиогчийн зөвшөөрөлгүйгээр өөрчлөх болон ашиглахыг хориглоно.

ЭКСПЕРТ №

ЗӨВШӨӨРӨЛЦСӨН		
БА		Д.Наранхүү
ББ		Э.Идэрмаганай
ЦБУ		Ж.Отгонжаргал
ХТ, ДГ		Б.Эрдэнэчимэг
ХД		Н.Пүрэвжаргал

Үе шат:	АЖЛЫН ЗУРАГ
ББСМО БАРИЛГЫН ЗУРАГ ТӨСӨЛ, ЗӨВЛӨХ ҮЙЛЧИЛГЭЭ	Хаяг: БЗД, 30-р хороо "ББСМО"ХХК-н байр Утас:77116139,99116139, 95103339 И-мэйл: info@bbsmo.mn bbsmo08@gmail.com Вэб: BBSMO.mn
Захирал	Б.Сүнжидмаа
Инженер	Б.Солонго
Гүйцэтгэсэн	Б.Энхдалай
Шалгасан	Ч.Батөөлгэр

УЛААНБААТАР ХОТ, ЧИНГЭЛТЭЙ ДҮҮРЭГ, 14,18-Р ХОРОО, СҮХБААТАР ДҮҮРЭГ 14-Р ХОРОО "СЭЛБЭ ДЗД ТӨВ" 87 АЙЛЫН ОРОН СУУЦНЫ БАРИЛГА

1-9-р давхрын халаалтын түгээх шугамын байгуулалт

Масштаб:	Зургийн дугаар:	Хуудас:
М1: 150	ХАС- 11	31
ЕГ Шифр: ББ-02/2025	ТГ Шифр:	Огноо: 2025

А3

1-Р ДАВХРЫН ХАЛААЛТЫН СИСТЕМИЙН БАЙГУУЛАЛТ

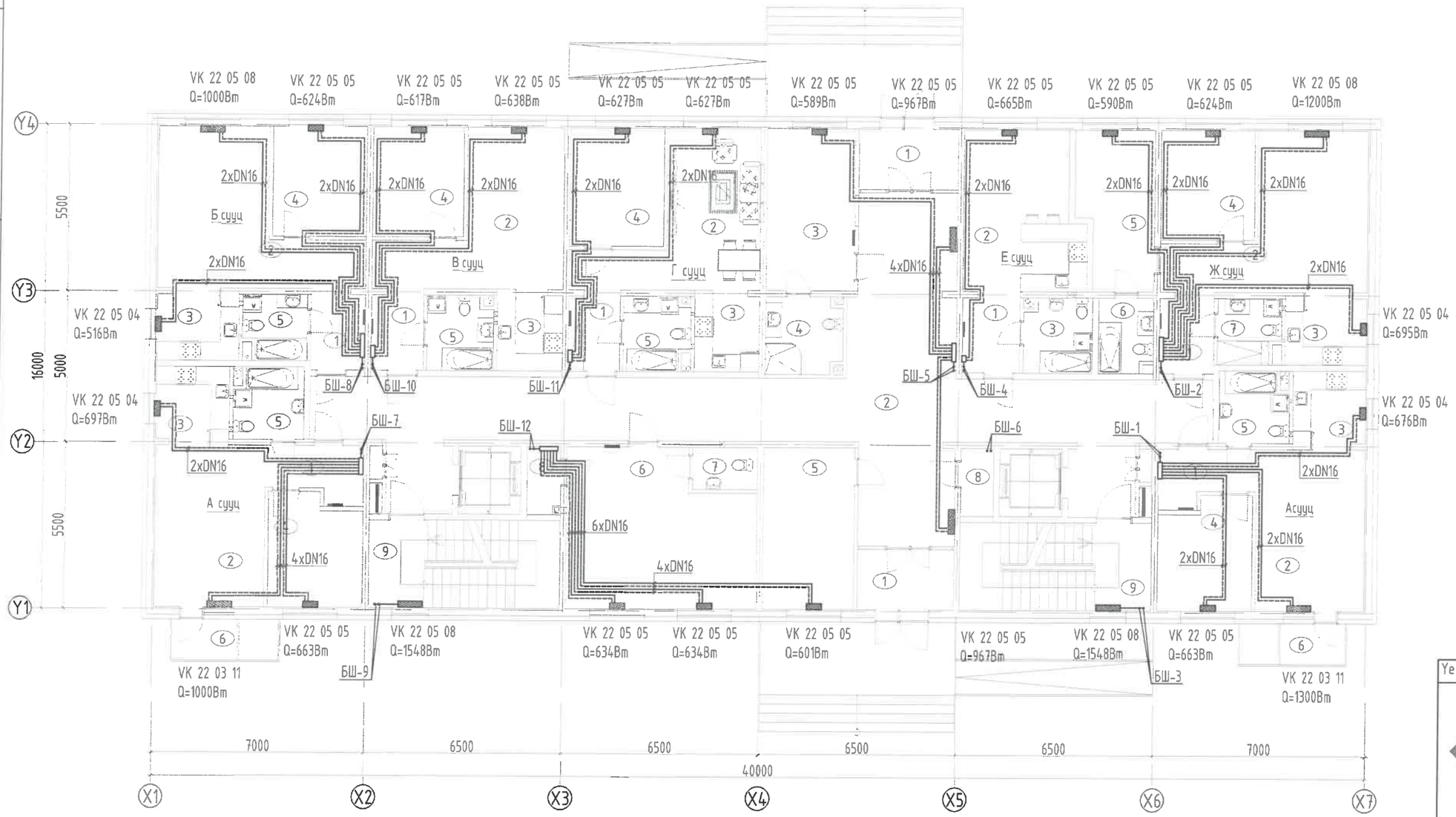

Б
У
Х
З

ТОДОРХОЙЛОЛТ				
Д.Д	Өрөөний нэр	Талбай /м²/	Өрөөний хэм	Ачаалал Q /Вт/
	1-р давхар	223.3		
1	Гонх х2	6.56	16°С	-
2	Хонгил	110.45	16°С	1934
3	Хяналтын өрөө	15.51	18°С	589
4	Ариун цэврийн өрөө	5.52	18°С	-
5	Дугуй хадгалах өрөө	16.05	16°С	601
6	Оффис	30.26	18°С	1268
7	Ариун цэврийн өрөө	2.99	18°С	-
8	Агуулах х2	2.47	16°С	-
9	Шатны хонгил х2	18.27	16°С	3096
	А сууц /2 өрөө/ х2	47.30		
1	Үүдний хэсэг	5.38	18°С	-
2	Зочны хэсэг	19.25	22°С	1300
3	Гал тогоо	6.17	18°С	676
4	Унтлагын өрөө	11.07	20°С	663
5	Ариун цэврийн өрөө	4.56	25°С	-
6	Тагт 30%	0.87	-	-
	Б сууц /2 өрөө/	50.72		
1	Үүдний хэсэг	4.76	18°С	-
2	Зочны хэсэг	24.57	22°С	1000
3	Гал тогоо	6.36	18°С	516
4	Унтлагын өрөө	11.25	20°С	624
5	Ариун цэврийн өрөө	3.78	25°С	-
	В сууц /2 өрөө/	47.87		
1	Үүдний хэсэг	4.54	18°С	-
2	Зочин хэсэг	22.00	20°С	638
3	Гал тогоо	5.67	18°С	-
4	Унтлагын өрөө	10.89	20°С	617
5	Ариун цэврийн өрөө	4.77	25°С	-
	Г сууц /2 өрөө/	47.51		
1	Үүдний хэсэг	4.43	18°С	-
2	Зочны хэсэг	20.76	20°С	627
3	Гал тогоо	5.69	18°С	-
4	Унтлагын өрөө	12.08	20°С	627
5	Ариун цэврийн өрөө	4.55	25°С	-
	Е сууц /1 өрөө/	29.89		
1	Үүдний хэсэг	5.05	18°С	-
2	Зочны, гал тогоо	19.97	20°С	665
3	Ариун цэврийн өрөө	4.87	18°С	-
	Ж сууц /3 өрөө/	67.00		
1	Үүдний хэсэг	4.76	18°С	-
2	Зочны хэсэг	24.57	22°С	1200
3	Гал тогоо	6.36	18°С	695
4	Унтлагын өрөө	11.25	20°С	624
5	Унтлагын өрөө	12.54	20°С	590
6	Ариун цэврийн өрөө	3.78	25°С	-
7	Ариун цэврийн өрөө	3.74	25°С	-

Тайлбар

1. Халаалтын системийн байгуулалтыг тойм зураг гаргаж уялдуулан үзнэ үү.
2. Халаах хэрэгслийг шалнаас дээш халаах хэрэгслийн доод ирмэг 0.2метр байрлуулан угсралт хийнэ.

Энэхүү зураг нь "ББСМО"ХХК-ийн ОЮУНЫ ӨМЧ тул зохиогчийн эрхшөөрөлгүйгээр өөрчлөх болон ашиглахыг хориглоно.

ЗӨВШӨӨРӨЛЦСӨН		
БА		Д.Наранхүү
ББ		Э.Идэрмагнай
ЦБУ		Ж.Отгонжаргал
ХТ, ДГ		Б.Эрдэнэчимэг
ХД		Н.Пүрэвжаргал

2025.02.24

Ye шат:	АЖЛЫН ЗУРАГ
ББСМО БАРИЛГЫН ЗУРАГ ТӨСӨЛ, ЗӨВЛӨХ ҮЙЛЧИЛГЭЭ	Хаяг: БЗД, 30-р хороо "ББСМО"ХХК-н байр Утас:77116139,99116139, 95103339 И-мэйл: info@bbsmo.mn bbsmo08@gmail.com Вэб: BBSMO.mn
Захирал	Б.Сүнжидмаа
Инженер	Б.Болонго
Гүйцэтгэсэн	С.Энхдалай
Шалгасан	У.Батдэлгэр

УЛААНБААТАР ХОТ, ЧИНГЭЛТЭЙ ДҮҮРЭГ, 14,18-Р ХОРОО, СҮХБААТАР ДҮҮРЭГ 14-Р ХОРОО "СЭЛБЭ ДЭД ТӨВ" 87 АЙЛЫН ОРОН СУУЦНЫ БАРИЛГА

1-р давхрын халаалтын системийн байгуулалт

Масштаб:	Зургийн дугаар:	Хуудас:
М1: 150	ХАС- 12	31
ЕГ Шифр: ББ-02/2025	ТГ Шифр:	Огноо: 2025

А3

2-8-Р ДАВХРЫН ХАЛААЛТЫН СИСТЕМИЙН БАЙГУУЛАЛТ

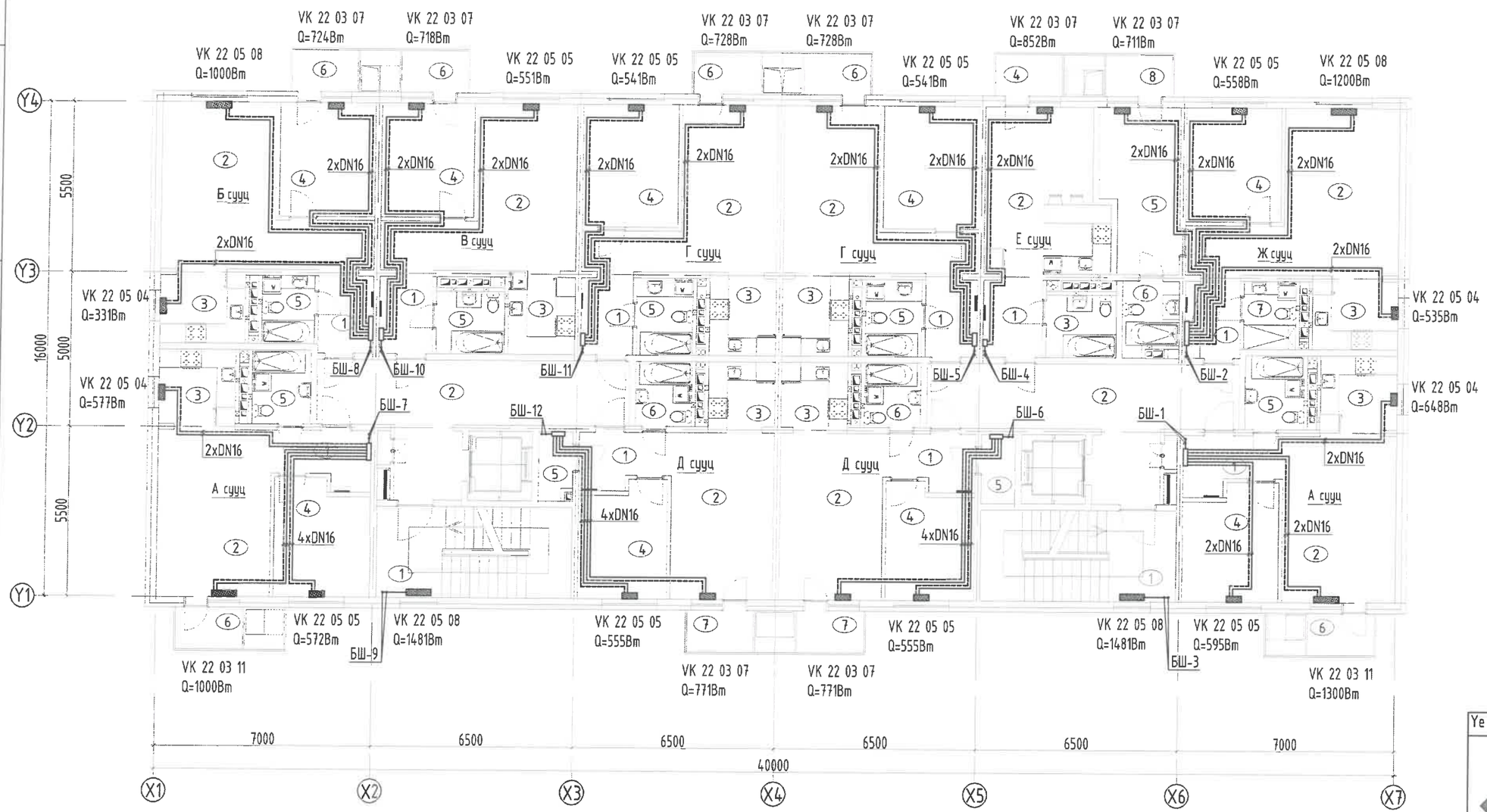

ТОДОРХОЙЛОЛТ				
Д.Д	Өрөөний нэр	Талбай /м²/	Өрөөний хэм	Ачаалал Q /Вт/
	2-9-р давхар х2	45.28		
1	Шатны хонгил х2	18.58	16°С	-
2	Хонгил х2	26.69	16°С	-
	А сууц /2 өрөө/ х2	47.99		
1	Үүдний хэсэг	5.34	18°С	-
2	Зочны хэсэг	19.70	22°С	1300
3	Гал тогоо	6.29	18°С	648
4	Унтлагын өрөө	11.23	20°С	595
5	Ариун цэврийн өрөө	4.56	25°С	-
6	Тагт 30%	0.87	-	-
	Б сууц /2 өрөө/	52.26		
1	Үүдний хэсэг	4.76	18°С	-
2	Зочны хэсэг	25.02	22°С	1000
3	Гал тогоо	6.47	18°С	331
4	Унтлагын өрөө	11.40	20°С	724
5	Ариун цэврийн өрөө	3.74	25°С	-
6	Тагт 30%	0.87	-	-
	В сууц /2 өрөө/	49.05		
1	Үүдний хэсэг	4.54	18°С	-
2	Зочин хэсэг	22.16	20°С	551
3	Гал тогоо	5.67	18°С	-
4	Унтлагын өрөө	11.04	20°С	718
5	Ариун цэврийн өрөө	4.77	25°С	-
6	Тагт 30%	0.87	-	-
	Г сууц /2 өрөө/ х2	48.69		
1	Үүдний хэсэг	4.43	18°С	-
2	Зочны хэсэг	20.92	20°С	728
3	Гал тогоо	5.69	18°С	-
4	Унтлагын өрөө	12.23	20°С	541
5	Ариун цэврийн өрөө	4.55	25°С	-
6	Тагт 30%	0.87	-	-
	Д сууц /2 өрөө/ х2	45.13		
1	Үүдний хэсэг	4.95	18°С	-
2	Зочны хэсэг	17.82	20°С	771
3	Гал тогоо	4.84	18°С	-
4	Унтлагын өрөө	10.36	20°С	555
5	Ариун цэврийн өрөө	3.82	25°С	-
6	Агуулах	2.47	16°С	-
7	Тагт 30%	0.87	-	-
	Е сууц /1 өрөө/	30.95		
1	Үүдний хэсэг	5.07	18°С	-
2	Зочны, гал тогоо	20.14	20°С	852
3	Ариун цэврийн өрөө	4.87	25°С	-
4	Тагт 30%	0.87	-	-
	Ж сууц /3 өрөө/	68.71		
1	Үүдний хэсэг	4.76	18°С	-
2	Зочны хэсэг	25.02	22°С	1200
3	Гал тогоо	6.47	18°С	535
4	Унтлагын өрөө	11.40	20°С	558
5	Унтлагын өрөө	12.67	20°С	711
6	Ариун цэврийн өрөө	3.78	25°С	-
7	Ариун цэврийн өрөө	3.74	25°С	-
8	Тагт 30%	0.87	-	-

Тайлбар

1. Халаалтын системийн байгуулалтыг тойм зураг гаргах уялдуулан үзнэ үү.
2. Халаах хэрэгслийг шалнаас дээш халаах хэрэгслийн доод ирмэг 0.2метр байрлуулан угсралт хийнэ.

Энэхүү зураг нь "ББСМО"ХХК-ийн ОЮУНЫ ӨМЧ тул захиалагчийн зөвшөөрөлгүйгээр өөрчлөх болон ашиглахыг хориглоно.

ЗӨВШӨӨРӨЛЦСӨН		
БА		Д.Наранхүү
ББ		Э.Идэрмагнай
ЦБУ		Ж.Отгонжаргал
ХТ, ДГ		Б.Эрдэнэчимэг
ХД		Н.Пүрэвжаргал

Үе шат:	АЖЛЫН ЗУРАГ	
ББСМО БАРИЛГЫН ЗУРАГ ТӨСӨЛ, ЗӨВЛӨХ ҮЙЛЧИЛГЭЭ	Хаяг: БЗД, 30-р хороо "ББСМО"ХХК-н байр Утас:77116139,99116139, 95103339 И-мэйл: info@bbsmo.mn bbsmo08@gmail.com Вэб: BBSMO.mn	
Захирал		Б.Сүнхидмаа
Инженер		Б.Солонго
Гүйцэтгэсэн		Ц.Энхбалай
Шалгасан		Ч.Батдэлгэр
УЛААНБААТАР ХОТ, ЧИНГЭЛТЭЙ ДҮҮРЭГ, 14,18-Р ХОРОО, СҮХБААТАР ДҮҮРЭГ 14-Р ХОРОО "СЭЛБЭ ДЭД ТӨВ" 87 АЙЛЫН ОРОН СУУЦНЫ БАРИЛГА		
2-8-р давхрын халаалтын системийн байгуулалт		
Масштаб: М1: 150	Зургийн дугаар: ХАС- 13	Хуудас: 31
ЕГ Шифр: ББ-02/2025	ТГ Шифр:	Огноо: 2025

2025.02.24

А3

9-Р ДАВХРЫН ХАЛААЛТЫН СИСТЕМИЙН БАЙГУУЛАЛТ

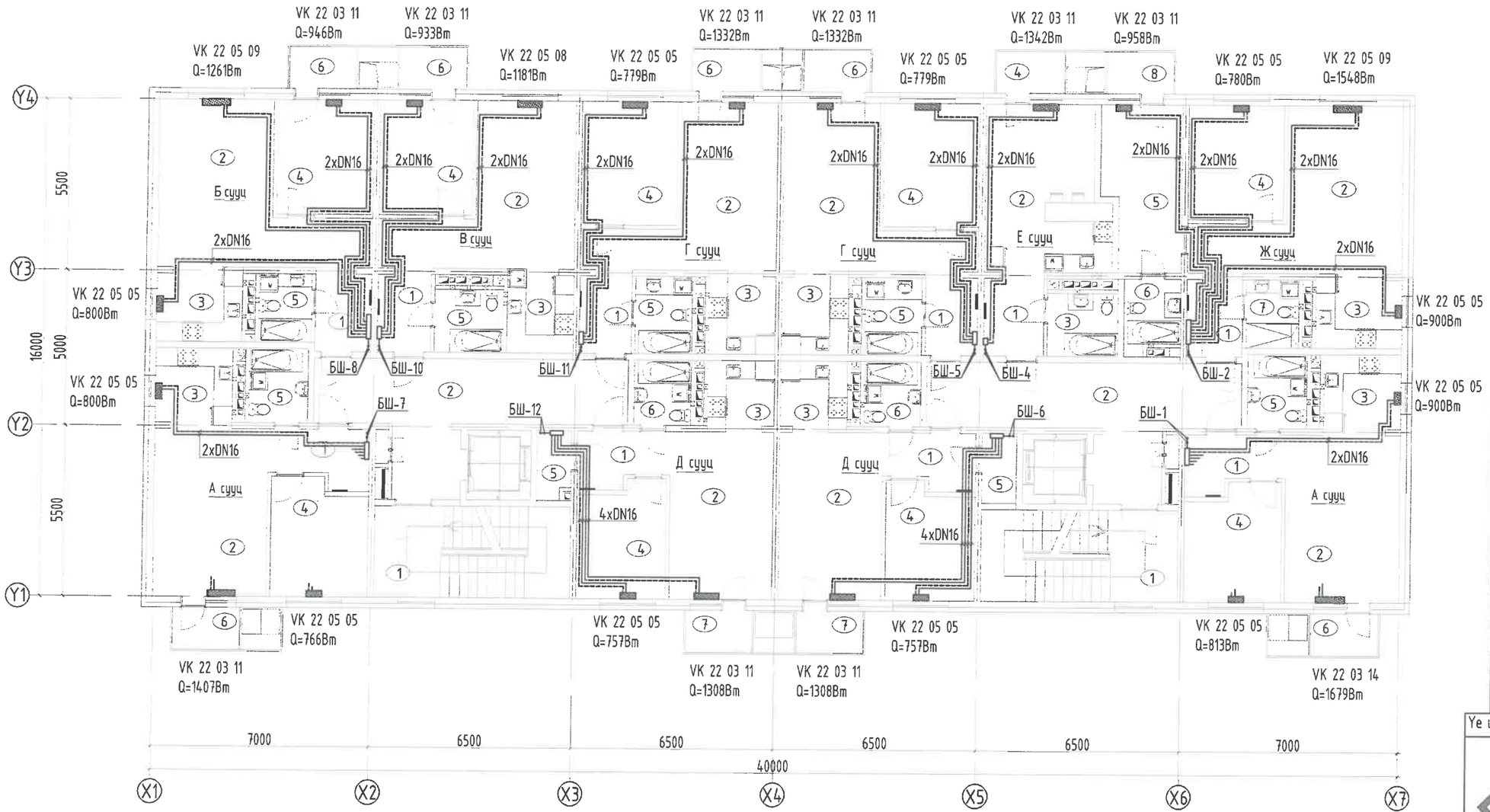

ТОДОРХОЙЛОЛТ				
Д.Д	Өрөөний нэр	Талбай /м²/	Өрөөний хэм	Ачаалал Q /Вт/
	2-9-р давхар х2	45.28		
1	Шатны хонгил х2	18.58	16°C	-
2	Хонгил х2	26.69	16°C	-
	А суух /2 өрөө/ х2	47.99		
1	Үүдний хэсэг	5.34	18°C	-
2	Зочны хэсэг	19.70	22°C	1407
3	Гал тогоо	6.29	18°C	800
4	Унтлагын өрөө	11.23	20°C	766
5	Ариун цэврийн өрөө	4.56	25°C	-
6	Таг 30%	0.87	-	-
	Б суух /2 өрөө/	52.26		
1	Үүдний хэсэг	4.76	18°C	-
2	Зочны хэсэг	25.02	22°C	1261
3	Гал тогоо	6.47	18°C	800
4	Унтлагын өрөө	11.40	20°C	946
5	Ариун цэврийн өрөө	3.74	25°C	-
6	Таг 30%	0.87	-	-
	В суух /2 өрөө/	49.05		
1	Үүдний хэсэг	4.54	18°C	-
2	Зочин хэсэг	22.16	20°C	1181
3	Гал тогоо	5.67	18°C	-
4	Унтлагын өрөө	11.04	20°C	933
5	Ариун цэврийн өрөө	4.77	25°C	-
6	Таг 30%	0.87	-	-
	Г суух /2 өрөө/ х2	48.69		
1	Үүдний хэсэг	4.43	18°C	-
2	Зочны хэсэг	20.92	20°C	779
3	Гал тогоо	5.69	18°C	-
4	Унтлагын өрөө	12.23	20°C	1332
5	Ариун цэврийн өрөө	4.55	25°C	-
6	Таг 30%	0.87	-	-
	Д суух /2 өрөө/ х2	45.13		
1	Үүдний хэсэг	4.95	18°C	-
2	Зочны хэсэг	17.82	20°C	1308
3	Гал тогоо	4.84	18°C	-
4	Унтлагын өрөө	10.36	20°C	757
5	Ариун цэврийн өрөө	3.82	25°C	-
6	Агуулах	2.47	16°C	-
7	Таг 30%	0.87	-	-
	Е суух /1 өрөө/	30.95		
1	Үүдний хэсэг	5.07	18°C	-
2	Зочны, гал тогоо	20.14	20°C	1342
3	Ариун цэврийн өрөө	4.87	25°C	-
4	Таг 30%	0.87	-	-
	Ж суух /3 өрөө/	68.71		
1	Үүдний хэсэг	4.76	18°C	-
2	Зочны хэсэг	25.02	22°C	1548
3	Гал тогоо	6.47	18°C	900
4	Унтлагын өрөө	11.40	20°C	780
5	Унтлагын өрөө	12.67	20°C	958
6	Ариун цэврийн өрөө	3.78	25°C	-
7	Ариун цэврийн өрөө	3.74	25°C	-
8	Таг 30%	0.87	-	-

Тайлбар

1. Халаалтын системийн байгуулалтыг тойм зураг гаргах уялдуулан үзнэ үү.
2. Халаах хэрэгслийг шалнаас дээш халаах хэрэгслийн доод ирмэг 0.2метр байрлуулан угсралт хийнэ.

Энэхүү зураг нь "ББСМО"ХХК-ийн ОЮУНЫ ӨМЧ тул зохиогчийн зөвшөөрөлгүйгээр өөрчлөх болон ашиглахыг хориглоно.

ЗӨВШӨӨРӨЛЦСӨН		
БА		Д.Наранхүү
ББ		Э.Идэрмагнай
ЦБУ		Ж.Отгонжаргал
ХТ, ДГ		Б.Эрдэнэчимэг
ХД		Н.Пүрэвжаргал

Ye шат:	АЖЛЫН ЗУРАГ
ББСМО БАРИЛГЫН ЗУРАГ ТӨСӨЛ, ЗӨВЛӨХ ҮЙЛЧИЛГЭЭ	Хаяг: БЗД, 30-р хороо "ББСМО"ХХК-н байр Утас:77116139,99116139, 95103339 И-мэйл: info@bbsmo.mn bbsmo08@gmail.com Вэб: BBSMO.mn
Захирал	Б.Гүнжидмаа
Инженер	Б.Солонго
Гүйцэтгэсэн	С.Энхбаяр
Шалгасан	Ч.Батбэлгэр

УЛААНБААТАР ХОТ ЧИНГЭЛТЭЙ ДҮҮРЭГ, 14,18-Р ХОРОО, СҮХБААТАР ДҮҮРЭГ 14-Р ХОРОО "СЭЛБЭ ДЭД ТӨВ" 87 АЙЛЫН ОРОН СУУЦНЫ БАРИЛГА

9-р давхрын халаалтын системийн байгуулалт

Масштаб: М1: 150	Зургийн дугаар: ХАС- 14	Хуудас: 31
ЕГ Шифр: ББ-02/2025	ТГ Шифр:	Огноо: 2025

А3

ТЕХНИКИЙН ДАВХРЫН ХАЛААЛТЫН СИСТЕМИЙН БАЙГУУЛАЛТ

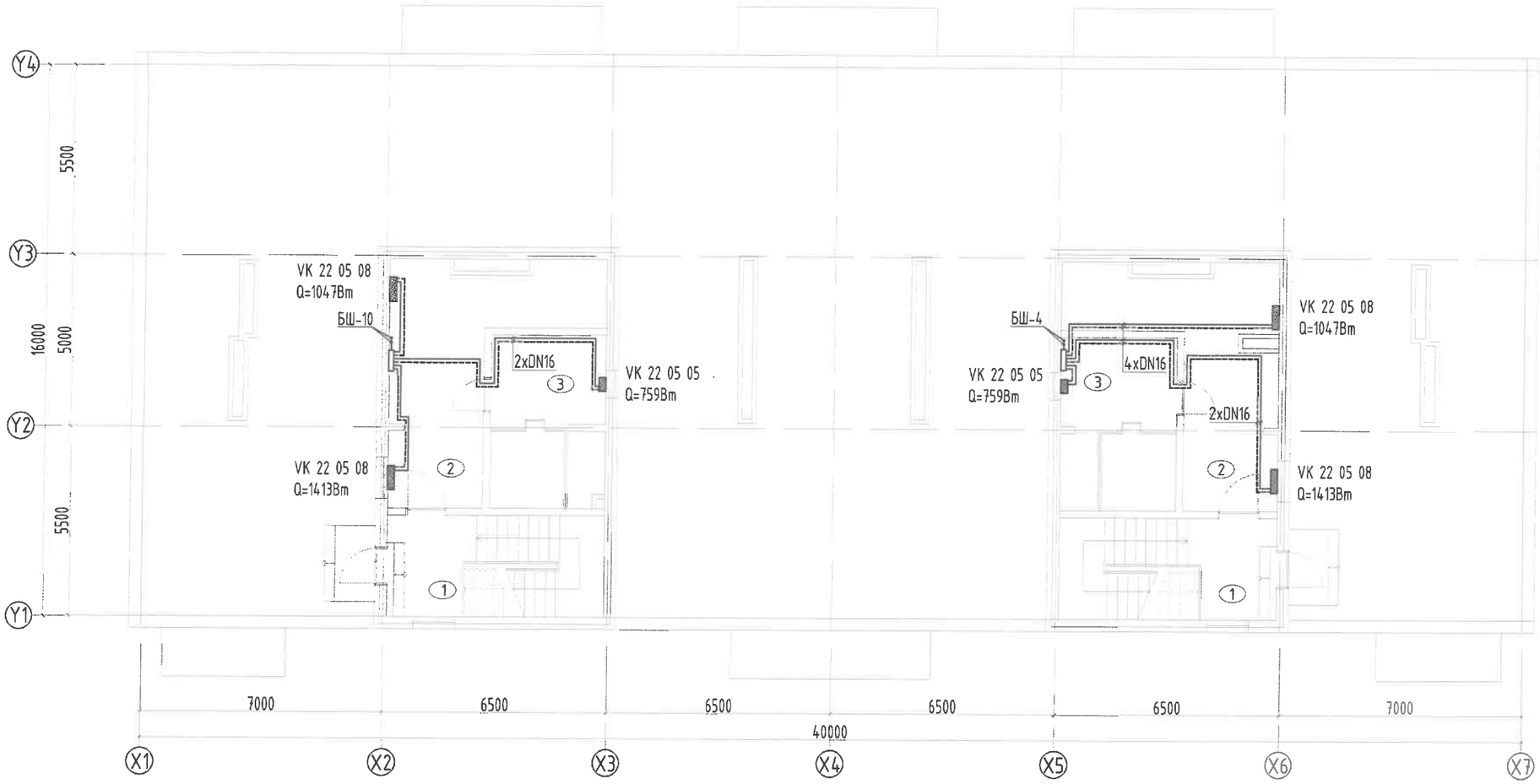

ТОДОРХОЙЛОЛТ				
Д.Д	Өрөөний нэр	Талбай /м²/	Өрөөний хэм	Ачаалал Q /Вт/
	Техникийн давхар х2	61.40		
1	Шатны хонгил х2	17.95	16°С	-
2	Хонгил х2	27.32	16°С	2460
3	Техникийн өрөө х2	16.13	12°С	759

Тайлбар

1. Халаалтын системийн байгуулалтыг тойм зурагтай уялдуулан үзнэ үү.
2. Халаах хэрэгслийг шалнаас дээш халаах хэрэгслийн доод ирмэг 0.2метр байрлуулан угсралт хийнэ.

Энэхүү зураг нь "ББСМО"ХХК-ийн ОЮУНЫ ӨМЧ тул зохиогчийн эзэмшөөрөлгүйгээр өөрчлөх болон ашиглахыг хориглоно.

ЗӨВШӨӨРӨЛЦСӨН		
БА		Д.Наранхүү
ББ		Э.Идэрмагнай
ЦБУ		Ж.Отгонжаргал
ХТ, ДГ		Б.Эрдэнэчимэг
ХД		Н.Пүрэвжаргал

2025.02.24

Ye шат:	АЖЛЫН ЗУРАГ
ББСМО БАРИЛГЫН ЗУРАГ ТӨСӨЛ, ЗӨВЛӨХ ҮЙЛЧИЛГЭЭ	Хаяг: БЗД, 30-р хороо "ББСМО"ХХК-н байр Утас:77116139,99116139, 95103339 И-мэйл: info@bbsmo.mn bbsmo08@gmail.com Вэб: BBSMO.mn
Захирал	Б.Бунжидмаа
Инженер	Б.Солонго
Гүйцэтгэсэн	С.Энхдалай
Шалгасан	Ц.Батдэлгэр
УЛААНБААТАР ХОТ, ЧИНГЭЛТЭЙ ДҮҮРЭГ, 14,18-Р ХОРОО, СҮХБААТАР ДҮҮРЭГ 14-Р ХОРОО "СЭЛБЭ ДЭД ТӨВ" 87 АЙЛЫН ОРОН СУУЦНЫ БАРИЛГА	
Техникийн давхрын халаалтын системийн байгуулалт	

Масштаб:	Зургийн дугаар:	Хуудас:
М1: 150	ХАС- 15	31
ЕГ Шифр: ББ-02/2025	ТГ Шифр:	Огноо: 2025

А3

1-9-Р ДАВХРЫН ХАЛААЛТЫН СИСТЕМИЙН ТОЙМ

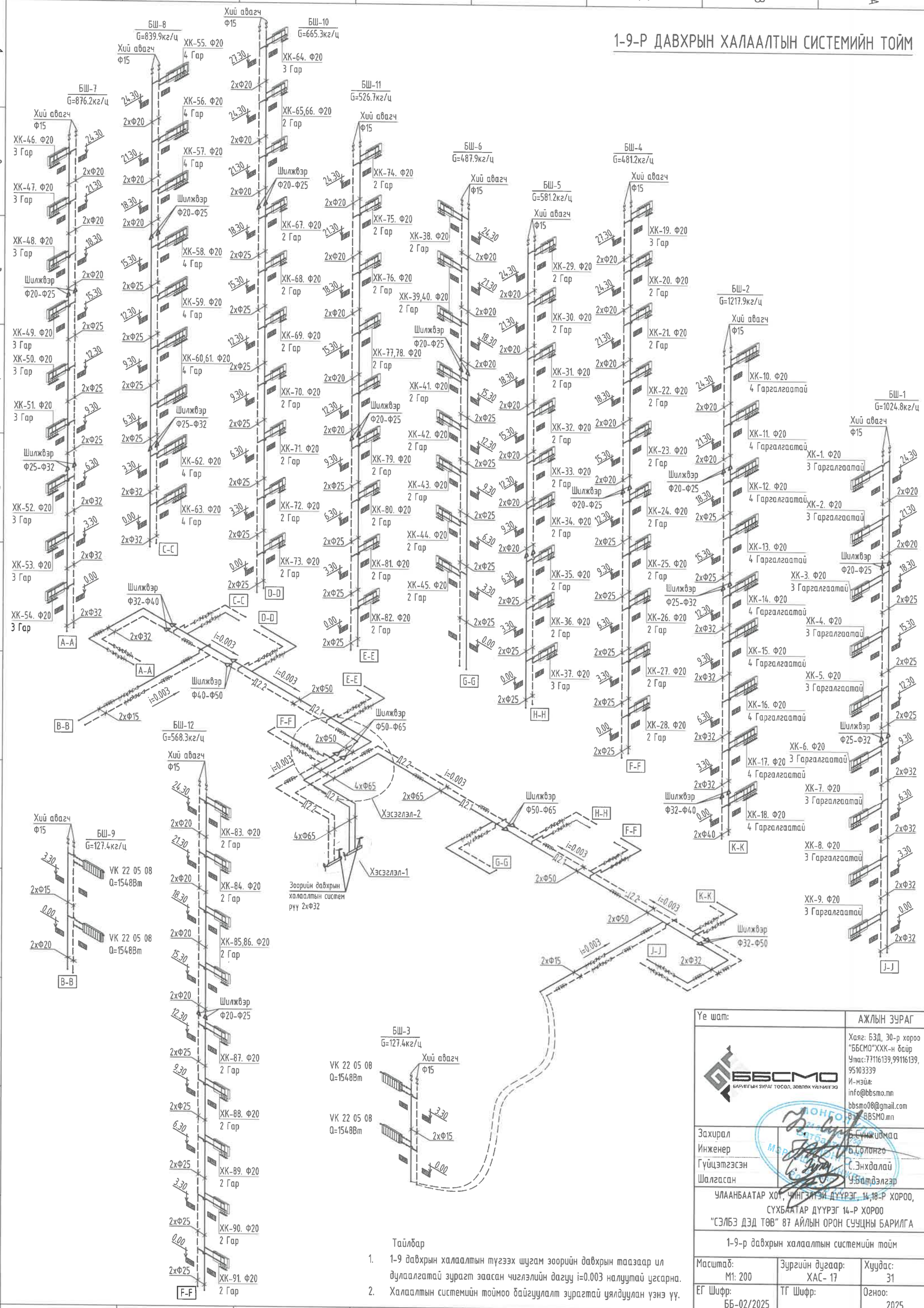

Тайлбар

1. 1-9 давхрын халаалтын түгээх шугам зоорийн давхрын таазаар ил дулаалгатай зурагт заасан чиглэлийн дагуу i=0.003 налуутай угсарна.
2. Халаалтын системийн тоймоо байгуулалт зурагтай уялдуулан үзнэ үү.

Ye шат:	АЖЛЫН ЗУРАГ	
ББСМО БАРИЛГЫН ЗУРАГ ТӨСӨЛ, ЗӨВЛӨХ ҮЙЛЧИЛГЭЭ	Хаяг: БЗД, 30-р хороо "ББСМО"ХХК-н байр Утас:77116139,99116139, 95103339 И-мэйл: info@bbsmo.mn bbsmo08@gmail.com Вэб: BBSMO.mn	
Захирал	Ж.Сүнжидмаа	
Инженер	Б.Золоногоо	
Гүйцэтгэсэн	С.Энхдалай	
Шалгасан	Ц.Батаэлгэр	
УЛААНБААТАР ХОТ, ЧИНГЭЛТЭЙ ДҮҮРЭГ, 14,18-Р ХОРОО, СУХБААТАР ДҮҮРЭГ 14-Р ХОРОО "СЭЛБЭ ДЭД ТӨВ" 87 АЙЛЫН ОРОН СУУЦНЫ БАРИЛГА		
1-9-р давхрын халаалтын системийн тойм		
Масштаб: М1: 200	Зургийн дугаар: ХАС- 17	Хуудас: 31
ЕГ Шифр: ББ-02/2025	ТГ Шифр:	Огноо: 2025

ХЭСЭГЛЭЛ-1

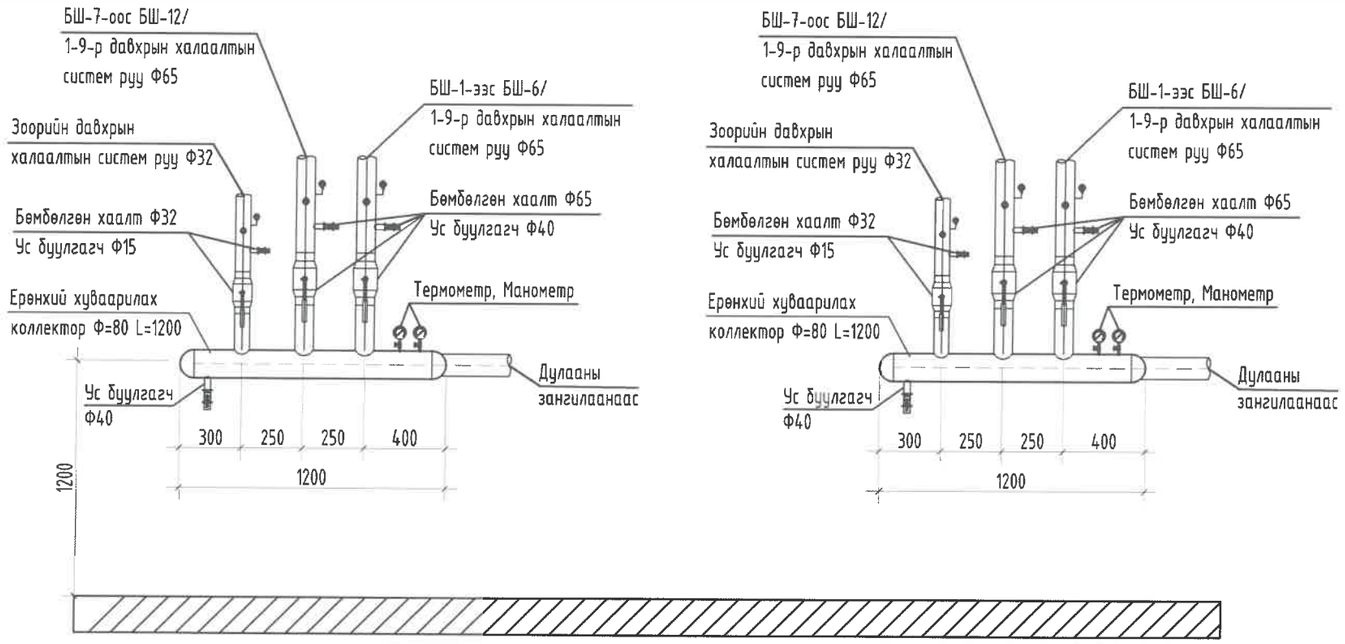

ХЭСЭГЛЭЛ-2

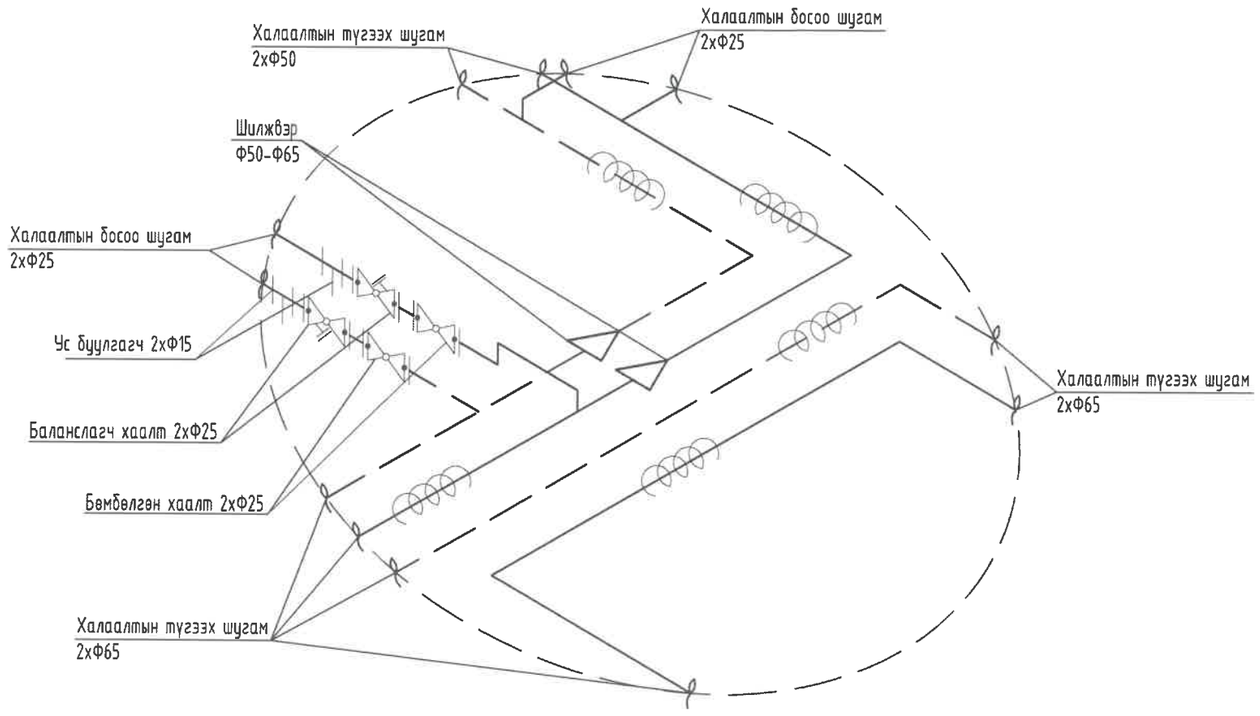

Энэхүү зураг нь "ББСМО"ХХК-ийн ОЮУНЫ ӨМЧ тул зохиогчийн зөвшөөрөлгүйгээр өөрчлөх болон ашиглахыг хориглоно.

Ye шат:	АЖЛЫН ЗУРАГ
ББСМО БАРИЛГЫН ЗУРАГ ТӨСӨЛ, ЗӨВЛӨХ ҮЙЛЧИЛГЭЭ	Хаяг: БЗД, 30-р хороо "ББСМО"ХХК-н байр Утас:77116139,99116139, 95103339 И-мэйл: info@bbsmo.mn bbsmo08@gmail.com Вэб: BBSMO.mn
Захирал	Б.Гүнжидмаа
Инженер	Б.Солонго
Гүйцэтгэсэн	С.Энхдалай
Шалгасан	У.Батдэлгэр

УЛААНБААТАР ХОТ, ЧИНГЭЛТЭЙ ДҮҮРЭГ, 14,18-Р ХОРОО, СҮХБААТАР ДҮҮРЭГ 14-Р ХОРОО
"СЭЛБЭ ДЭД ТӨВ" 87 АЙЛЫН ОРОН СУУЦНЫ БАРИЛГА

Хэсэглэл-1,2

Масштаб: М1: 50	Зургийн дугаар: ХАС- 18	Хуудас: 31
ЕГ Шифр: ББ-02/2025	ТГ Шифр:	Огноо: 2025

ХЭСЭГЛЭЛ-3

ХАЛААХ ХЭРЭГСЭЛИЙН НҮҮРНЭЭС ХАРАГДАХ БАЙДАЛ

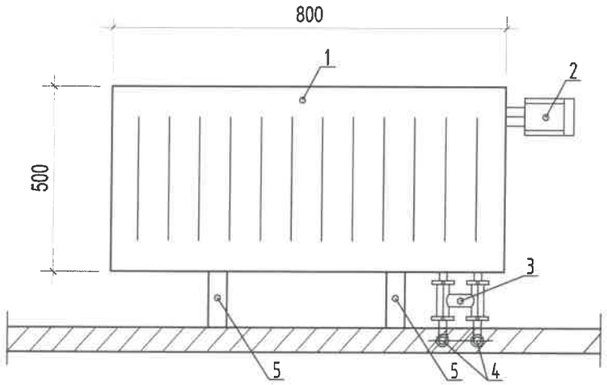

ХАЛААХ ХЭРЭГСЭЛИЙН ХАЖУУГААС ХАРАГДАХ БАЙДАЛ

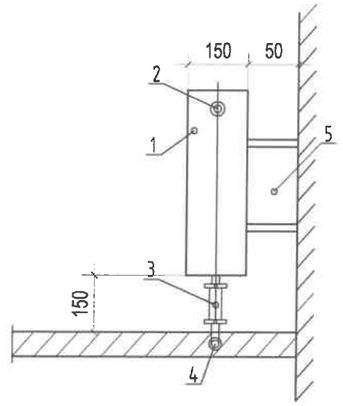

Тайлбар

1. Халаах хэрэгсэл ган радиатор 22/500/800 доороос холболттой
2. Халаах хэрэгслийн термостат хаалт
3. Халаах хэрэгслийн холболтын Н төрлийн хаалт
4. Хөнгөн цагаан ялтаст хуванцар хоолой PEX-AL-PEX Ф16
5. Халаах хэрэгслийн босоо бэхэлгээ төмөр
6. Хуванцар хоолойн дулаалга, 10мм зузаантай

ХАЛААХ ХЭРЭГСЭЛИЙН ДЭЭРЭЭС ХАРАГДАХ БАЙДАЛ

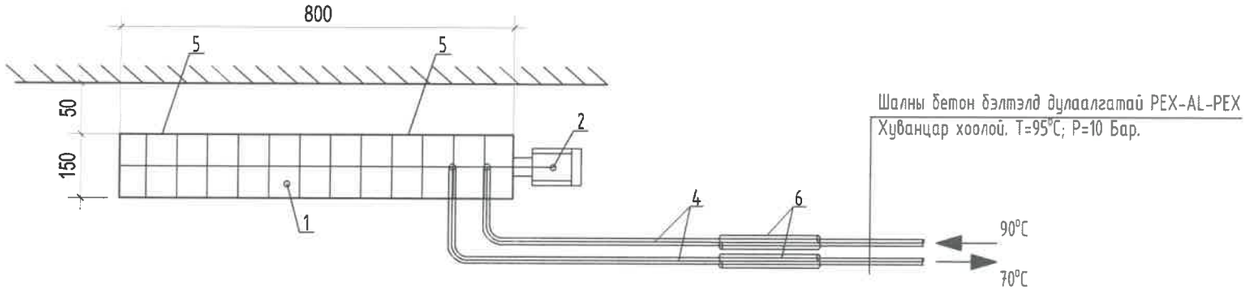

ХЭСЭГЛЭЛ-4

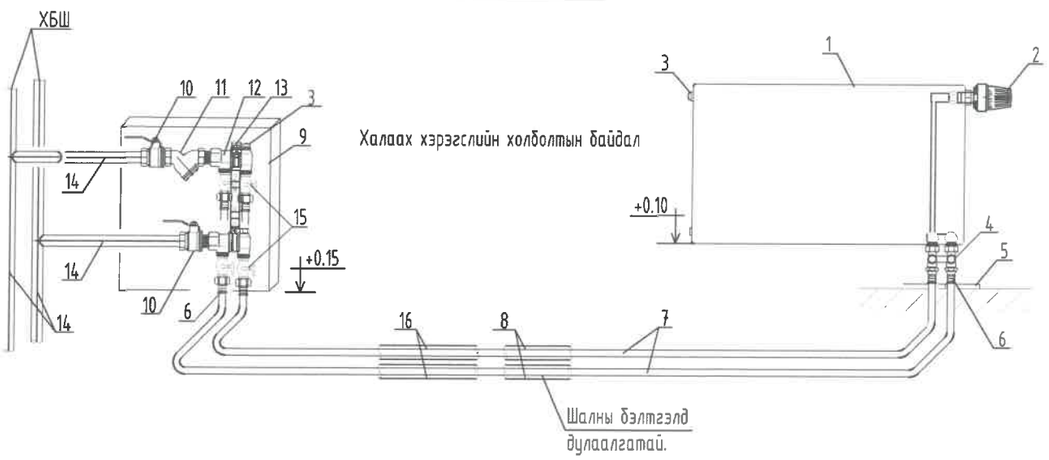

Тайлбар

1. Ган радиатор
2. Термостат вентиль
3. Хий авагч
4. Радиаторын хос вентиль /Н вентиль/
5. Хоолойн шалнаас гаргах таг
6. Хоолойн прессэн холбох хэрэгсэл /Гайк нь сул эргэлттэй/
7. Хөнгөнцагаан пластик хоолой
8. Хоолойн дулаалга
9. Коллекторын хайрцаг
10. Коллекторын бөмбөлгөн хаалт
11. Хог шүүгч /Ф20/
12. Коллектор /Ф20/
13. Коллекторын хомутан бэхэлгээ
14. Ган хоолой
15. Тохируулах бөмбөлгөн хаалт

Энэхүү зураг нь "ББСМО"ХХК-ийн ОЮУНЫ ӨМЧ тул зохиогчийн зөвшөөрөлгүйгээр өөрчлөх болон ашиглахыг хориглоно.

Ye шат:	АЖЛЫН ЗУРАГ	
ББСМО БАРИЛГЫН ЗУРАГ ТӨСӨЛ, ЗӨВЛӨХ ҮЙЛЧИЛГЭЭ	Хаяг: БЗД, 30-р хороо "ББСМО"ХХК-н байр Утас:77116139,99116139, 95103339 И-мэйл: info@bbsmo.mn bbsmo08@gmail.com Вэб: BBSMO.mn	
Захирал	Б.Сүнжидмаа	
Инженер	Б.Солонго	
Гүйцэтгэсэн	С.Энхдалай	
Шалгасан	Ү.Батдэлгэр	
УЛААНБААТАР ХОТ, ЧИНГЭЛТЭЙ ДҮҮРЭГ, 14,18-Р ХОРОО, СҮХБААТАР ДҮҮРЭГ 14-Р ХОРОО "СЭЛБЭ ДЭД ТӨВ" 87 АЙЛЫН ОРОН СУУЦНЫ БАРИЛГА		
Хэсэглэл-3,4		
Масштаб: М1: 50	Зургийн дугаар: ХАС- 19	Хуудас: 31
ЕГ Шифр: ББ-02/2025	ТГ Шифр:	Огноо: 2025

ЗООРИЙН ДАВХРЫН АГААР СЭЛГЭЛТИЙН СИСТЕМИЙН БАЙГУУЛАЛТ

Б
У Х
З

ТОДОРХОЙЛОЛТ				
Д.Д	Өрөөний нэр	Талбай /м²/	Өрөөний хэм	Агаарын зардал Б /м³/ц/
	Зоорийн давхар	596.74		
1	Шатны хонгил х2	17.64	16°С	-
2	Хонгил х2	6.93	16°С	-
3	Дулаан зогсоол	484.78	7°С	4000
4	Холбооны өрөө	2.88	12°С	-
5	Цахилгааны өрөө	7.61	12°С	-
6	Узель дулааны өрөө	15.69	12°С	-
7	Нөөцийн сав	36.64	12°С	-

Энэхүү зураг нь "ББСМО"ХХК-ийн ОЮУНЫ ӨМЧ тул зохиогчийн эрхшөөрөлгүйгээр өөрчлөх болон ашиглахыг хориглоно.

ЗӨВШӨӨРӨЛЦСӨН		
БА		Д.Наранхүү
ББ		Э.Идэрмагнай
ЦБУ		Ж.Отгонжаргал
ХТ, ДГ		Б.Эрдэнэчимэг
ХД		Н.Пүрэвжаргал
Үе шат:		АЖЛЫН ЗУРАГ

ББСМО
БАРИЛГЫН ЗУРАГ ТӨСӨЛ, ЗӨВЛӨХ ҮЙЛ-ИЛГЭЭ

Хаяг: БЗД, 30-р хороо "ББСМО"ХХК-н байр
Утас:77116139,99116139, 95103339
И-мэйл: info@bbsmo.mn bbsmo08@gmail.com
Вэб: BBSMO.mn

Захирал		Б.Сүнжидмаа
Инженер		Б.Солонго
Гүйцэтгэсэн		С.Энхдалай
Шалгасан		У.Батдэлгэр

УЛААНБААТАР ХОТ, ЧИНГЭЛТЭЙ ДҮҮРЭГ, 14,18-Р ХОРОО, СҮХБААТАР ДҮҮРЭГ 14-Р ХОРОО "СЭЛБЭ ДЭД ТӨВ" 87 АЙЛЫН ОРОН СУУЦНЫ БАРИЛГА

Зоорийн давхрын агаар сэлгэлтийн системийн байгуулалт

Масштаб: М1: 150	Зургийн дугаар: ХАС- 20	Хуудас: 31
ЕГ Шифр: ББ-02/2025	ТГ Шифр:	Огноо: 2025

Тайлбар

1. Агааржуулалтын хоолой нэвтрэх нүх завсрыг хашлага бүтээцийн гал тэсвэрлэлтийн нормчлогдсон хязгаарыг хангах шаардаггүй материалаар чигжээс хийнэ.
2. Шахтны өрлөг малгайвч хоёрын хоорондох зай 150мм-200мм угсралт хийнэ.
3. Агаар сэлгэлтийн угсралтын ажлыг хийж гүйцэтгэхдээ тойм зураглай уялдуулж угсралт хийнэ үү.

ЭКСПЕРТ ХЭ
2025.02.04

ГҮЛМРИЙН ҮЛСЫН ЯАНАЛТ
А. ... БАЙ... 004

МОНГОЛ УЛ... 1965 ГАРАГ

1-Р ДАВХРЫН АГААР СЭЛГЭЛТЭЭН СИСТЕМИЙН БАЙГУУЛАЛТ

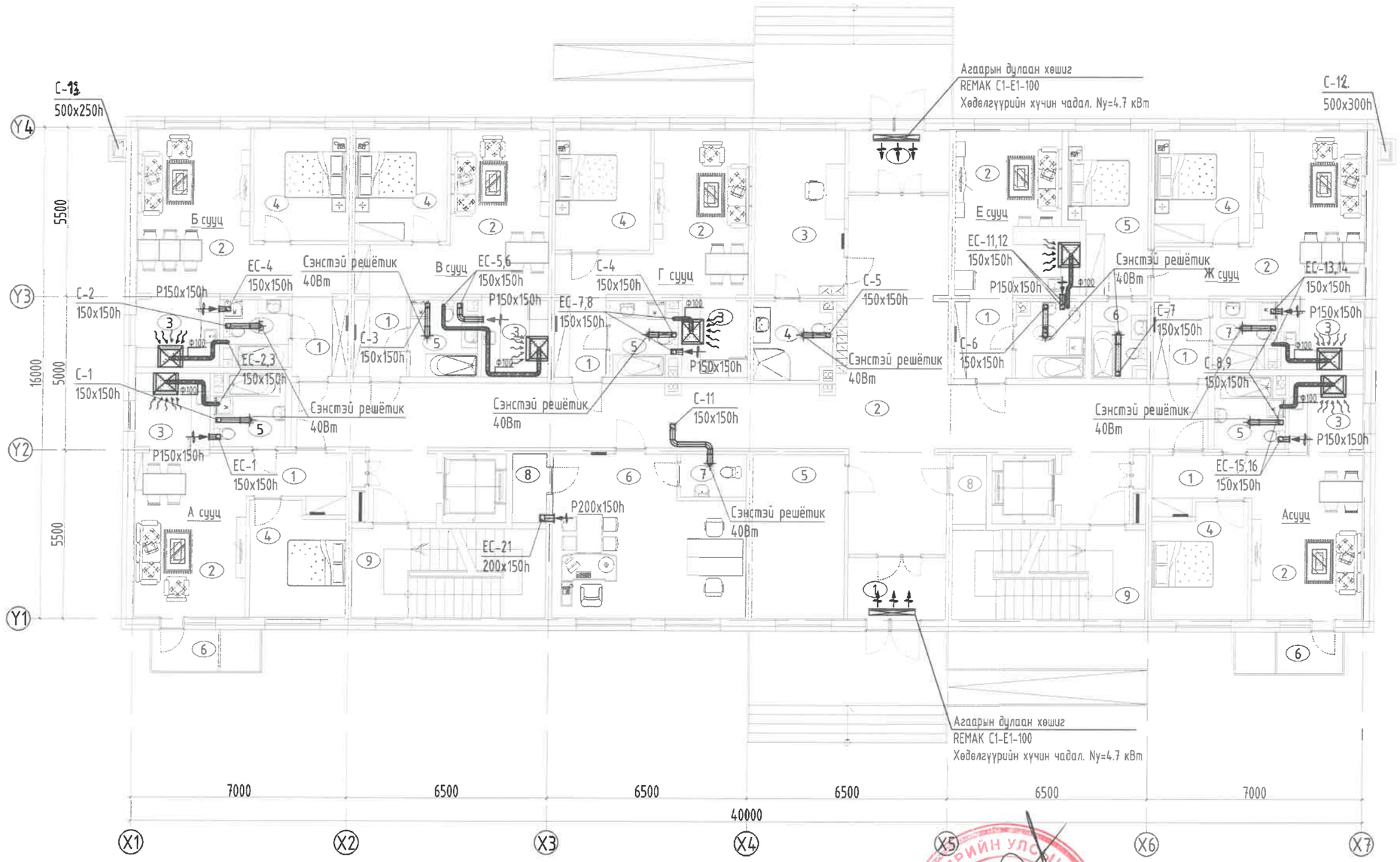

ТОДОРХОЙЛОЛТ				
Д.Д	Өрөөний нэр	Талбай /м²/	Өрөөний хэм	Агаарын зардал G /м³/ц/
	1-р давхар	223.3		
1	Гонх х2	6.56	16°C	-
2	Хонгил	110.45	16°C	-
3	Хяналтын өрөө	15.51	18°C	-
4	Ариун цэврийн өрөө	5.52	18°C	50
5	Дугуй хадгалах өрөө	16.05	16°C	-
6	Оффис	30.26	18°C	-
7	Ариун цэврийн өрөө	2.99	18°C	50
8	Агуулах х2	2.47	16°C	-
9	Шатны хонгил х2	18.27	16°C	-
	А сууц /2 өрөө/ х2	47.30		
1	Үүдний хэсэг	5.38	18°C	-
2	Зочны хэсэг	19.25	22°C	-
3	Гал тогоо	6.17	18°C	60
4	Унтлагын өрөө	11.07	20°C	-
5	Ариун цэврийн өрөө	4.56	25°C	50
6	Таат 30%	0.87	-	-
	Б сууц /2 өрөө/	50.72		
1	Үүдний хэсэг	4.76	18°C	-
2	Зочны хэсэг	24.57	22°C	-
3	Гал тогоо	6.36	18°C	60
4	Унтлагын өрөө	11.25	20°C	-
5	Ариун цэврийн өрөө	3.78	25°C	50
	В сууц /2 өрөө/	47.87		
1	Үүдний хэсэг	4.54	18°C	-
2	Зочин хэсэг	22.00	20°C	-
3	Гал тогоо	5.67	18°C	60
4	Унтлагын өрөө	10.89	20°C	-
5	Ариун цэврийн өрөө	4.77	25°C	50
	Г сууц /2 өрөө/	47.51		
1	Үүдний хэсэг	4.43	18°C	-
2	Зочны хэсэг	20.76	20°C	-
3	Гал тогоо	5.69	18°C	60
4	Унтлагын өрөө	12.08	20°C	-
5	Ариун цэврийн өрөө	4.55	25°C	50
	Е сууц /1 өрөө/	29.89		
1	Үүдний хэсэг	5.05	18°C	-
2	Зочны, гал тогоо	19.97	20°C	60
3	Ариун цэврийн өрөө	4.87	18°C	50
	Ж сууц /3 өрөө/	67.00		
1	Үүдний хэсэг	4.76	18°C	-
2	Зочны хэсэг	24.57	22°C	-
3	Гал тогоо	6.36	18°C	60
4	Унтлагын өрөө	11.25	20°C	-
5	Унтлагын өрөө	12.54	20°C	-
6	Ариун цэврийн өрөө	3.78	25°C	50
7	Ариун цэврийн өрөө	3.74	25°C	50

Тайлбар

1. Агааржуулалтын хоолой нэвтрэх нүх завсрыг хашлага бүтээцийн гал тэсвэрлэлтийн нормчлогдсон хязгаарыг хангах шатдаггүй материалаар чигжээс хийнэ.
2. Шахтны өрлөг малгайвч хоёрын хоорондох зай 150мм-200мм үгсралт хийнэ.
3. Агаар сэлгэлтийн үгсралтын ажлыг хийж гүйцэтгэхдээ тойм зураг тай уялдуулж үгсралт хийнэ үү.

Энэхүү зураг нь "ББСМО"ХХК-ийн ОЮУНЫ ӨМЧ тул зохиогчийн зөвшөөрөлгүйгээр өөрчлөх болон ашиглахыг хориглоно.

ЗӨВШӨӨРӨЛЦСӨН		
БА		Д.Наранхүү
ББ		Э.Идэрмагнай
ЦБУ		Ж.Отгонжаргал
ХТ, ДГ		Б.Эрдэнэчимэг
ХД		Н.Пүрэвжаргал

Ye шат: АЖЛЫН ЗУРАГ

ББСМО
БАРИЛГЫН ЗУРАГ ТӨСӨЛ, ЗӨВЛӨХ ҮЙЛЧИЛГЭЭ
Хаяг: БЗД, 30-р хороо "ББСМО"ХХК-н байр
Утас:77116139,99116139, 95103339
И-мэйл: info@bbsmo.mn bbsmo08@gmail.com
Вэб: BBSMO.mn

Захирал	Б.Сүнжидмаа
Инженер	Б.Солонго
Гүйцэтгэсэн	С.Энхдалай
Шалгасан	У.Батдэлгэр

УЛААНБААТАР ХОТ ЧИНГЭЛТЭЙ ДҮҮРЭГ, 14,18-Р ХОРОО, СҮХБААТАР ДҮҮРЭГ 14-Р ХОРОО "СЭЛБЭ ДЭД ТӨВ" 87 АЙЛЫН ОРОН СУУЦНЫ БАРИЛГА

1-р давхрын агаар сэлгэлтийн системийн байгуулалт

Масштаб: М1: 150	Зургийн дугаар: ХАС- 21	Хуудас: 31
ЕГ Шифр: ББ-02/2025	ТГ Шифр:	Огноо: 2025

АЗ

2-3-Р ДАВХРЫН АГААР СЭЛГЭЛТИЙН СИСТЕМИЙН БАЙГУУЛАЛТ

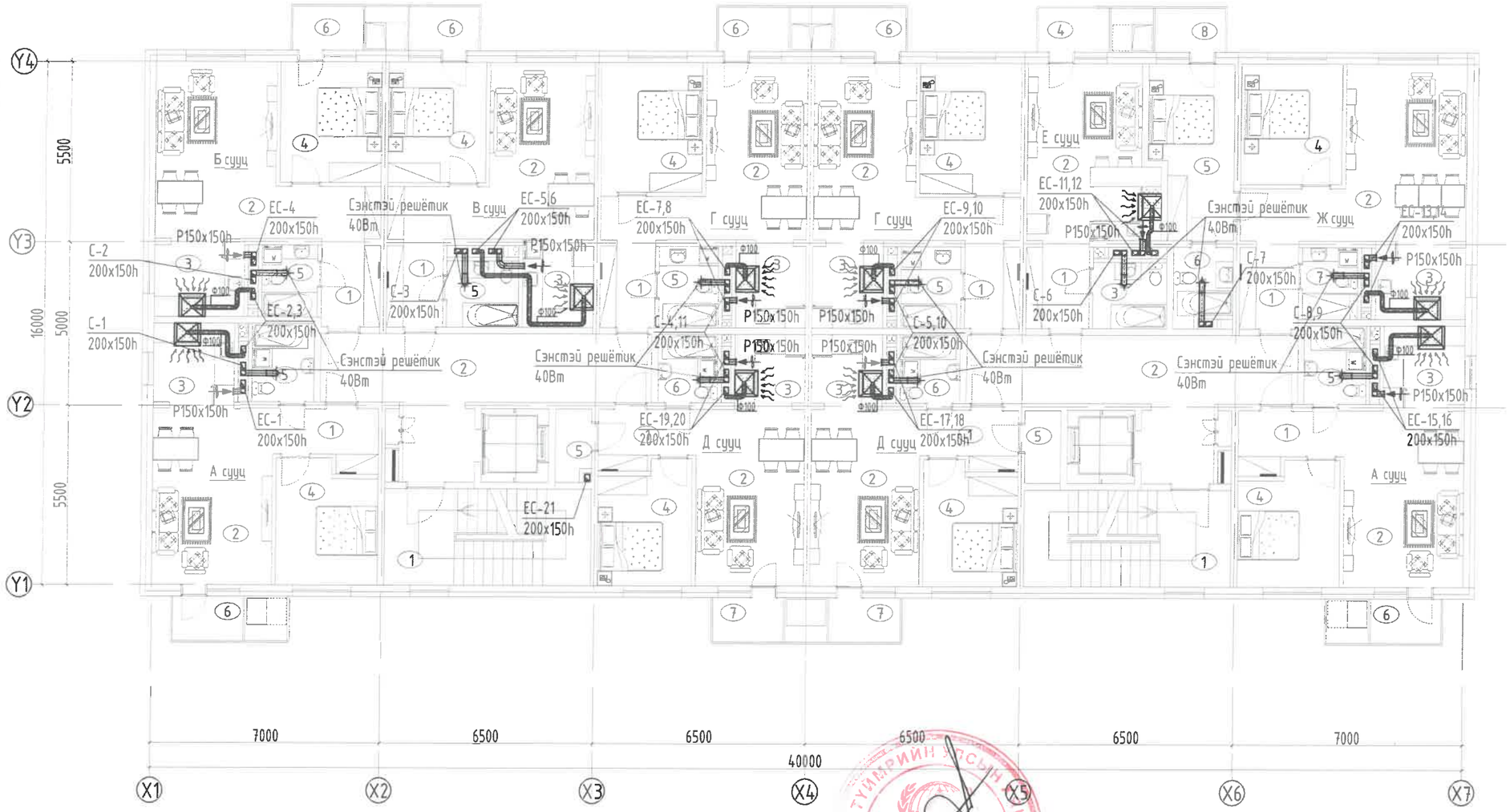

Тайлбар

1. Агааржуулалтын хоолой нэвтрэх нүх завсрыг хашлага бүтээцийн гал тэсвэрлэлтийн нормчлогдсон хязгаарыг хангах шаардаггүй материалаар чигжээс хийнэ.
2. Шахтны өрлөг малгайвч хоёрын хоорондох зай 150мм-200мм угсралт хийнэ.
3. Агаар сэлгэлтийн угсралтын ажлыг хийж гүйцэтгэхдээ тойм зураг тай уялдуулж угсралт хийнэ үү.

Энэхүү зураг нь "ББСМО"ХХК-ийн ОЮУНЫ ӨМЧ тул зохиогчийн эзэмшлийн эрхийг хуулиар хамгаалагдана.

ТОДОРХОЙЛОЛТ

Д.Д	Өрөөний нэр	Талбай /м²/	Өрөөний хэм	Агааржуулалтын зардал G /м³/ц/
	2-9-р давхар х2	45.28		
1	Шатны хонгил х2	18.58	16°C	-
2	Хонгил х2	26.69	16°C	-
	А сууц /2 өрөө/ х2	47.99		
1	Үүдний хэсэг	5.34	18°C	-
2	Зочны хэсэг	19.70	22°C	-
3	Гал тогоо	6.29	18°C	60
4	Унтлагын өрөө	11.23	20°C	-
5	Ариун цэврийн өрөө	4.56	25°C	50
6	Таазт 30%	0.87	-	-
	Б сууц /2 өрөө/	52.26		
1	Үүдний хэсэг	4.76	18°C	-
2	Зочны хэсэг	25.02	22°C	-
3	Гал тогоо	6.47	18°C	60
4	Унтлагын өрөө	11.40	20°C	-
5	Ариун цэврийн өрөө	3.74	25°C	50
6	Таазт 30%	0.87	-	-
	В сууц /2 өрөө/	49.05		
1	Үүдний хэсэг	4.54	18°C	-
2	Зочин хэсэг	22.16	20°C	-
3	Гал тогоо	5.67	18°C	60
4	Унтлагын өрөө	11.04	20°C	-
5	Ариун цэврийн өрөө	4.77	25°C	50
6	Таазт 30%	0.87	-	-
	Г сууц /2 өрөө/ х2	48.69		
1	Үүдний хэсэг	4.43	18°C	-
2	Зочны хэсэг	20.92	20°C	-
3	Гал тогоо	5.69	18°C	60
4	Унтлагын өрөө	12.23	20°C	-
5	Ариун цэврийн өрөө	4.55	25°C	50
6	Таазт 30%	0.87	-	-
	Д сууц /2 өрөө/ х2	45.13		
1	Үүдний хэсэг	4.95	18°C	-
2	Зочны хэсэг	17.82	20°C	-
3	Гал тогоо	4.84	18°C	60
4	Унтлагын өрөө	10.36	20°C	-
5	Ариун цэврийн өрөө	3.82	25°C	50
6	Агуулах	2.47	16°C	-
7	Таазт 30%	0.87	-	-
	Е сууц /1 өрөө/	30.95		
1	Үүдний хэсэг	5.07	18°C	-
2	Зочны, гал тогоо	20.14	20°C	60
3	Ариун цэврийн өрөө	4.87	25°C	50
4	Таазт 30%	0.87	-	-
	Ж сууц /3 өрөө/	68.71		
1	Үүдний хэсэг	4.76	18°C	-
2	Зочны хэсэг	25.02	22°C	-
3	Гал тогоо	6.47	18°C	60
4	Унтлагын өрөө	11.40	20°C	-
5	Унтлагын өрөө	12.67	20°C	-
6	Ариун цэврийн өрөө	3.78	25°C	50
7	Ариун цэврийн өрөө	3.74	25°C	50
8	Таазт 30%	0.87	-	-

Ye шат: АЖЛЫН ЗУРАГ

ББСМО БАРИЛГЫН ЗУРАГ ТӨСӨЛ, ЗӨВЛӨХ ҮЙЛЧИЛГЭЭ
Хаяг: БЗД, 30-р хороо "ББСМО"ХХК-н байр
Утас:77116139,99116139, 95103339
И-мэйл: info@bbsmo.mn bbsmo08@gmail.com
Вэб: BBSMO.mn

Захирал	Б.Бүнжидмаа
Инженер	Б.Саломго
Гүйцэтгэсэн	С.Энхдалай
Шалгасан	Ч.Батдэлгэр

УЛААНБААТАР ХОТ, ЧИНГЭЛТЭЙ ДҮҮРЭГ, 14,18-Р ХОРОО, СҮХБААТАР ДҮҮРЭГ 14-Р ХОРОО "СЭЛБЭ ДЭД ТӨВ" 87 АЙЛЫН ОРОН СУУЦНЫ БАРИЛГА

2-3-р давхрын агаар сэлгэлтийн системийн байгуулалт

Масштаб: М1: 150	Зургийн дугаар: ХАС- 22	Хуудас: 31
ЕГ Шифр: ББ-02/2025	ТГ Шифр:	Огноо: 2025

ЗӨВШӨӨРӨЛЦСӨН

БА		Д.Наранхүү
ББ		Э.Идэрмагнай
ЦБУ		Ж.Отгонжаргал
ХТ, ДГ		Б.Эрдэнэчимэг
ХД		Н.Пүрэвжаргал

2025-02-21

А3

4-5-Р ДАВХРЫН АГААР СЭЛГЭЛТИЙН СИСТЕМИЙН БАЙГУУЛАЛТ

ТОДОРХОЙЛОЛТ				
Д.Д	Өрөөний нэр	Талбай /м²/	Өрөөний хэм	Агаарын зардал G /м³/ц/
	2-9-р давхар х2	45.28		
1	Шатны хонгил х2	18.58	16°C	-
2	Хонгил х2	26.69	16°C	-
	А сууц /2 өрөө/ х2	47.99		
1	Үүдний хэсэг	5.34	18°C	-
2	Зочны хэсэг	19.70	22°C	-
3	Гал тогоо	6.29	18°C	60
4	Унтлагын өрөө	11.23	20°C	-
5	Ариун цэврийн өрөө	4.56	25°C	50
6	Таг 30%	0.87	-	-
	Б сууц /2 өрөө/	52.26		
1	Үүдний хэсэг	4.76	18°C	-
2	Зочны хэсэг	25.02	22°C	-
3	Гал тогоо	6.47	18°C	60
4	Унтлагын өрөө	11.40	20°C	-
5	Ариун цэврийн өрөө	3.74	25°C	50
6	Таг 30%	0.87	-	-
	В сууц /2 өрөө/	49.05		
1	Үүдний хэсэг	4.54	18°C	-
2	Зочин хэсэг	22.16	20°C	-
3	Гал тогоо	5.67	18°C	60
4	Унтлагын өрөө	11.04	20°C	-
5	Ариун цэврийн өрөө	4.77	25°C	50
6	Таг 30%	0.87	-	-
	Г сууц /2 өрөө/ х2	48.69		
1	Үүдний хэсэг	4.43	18°C	-
2	Зочны хэсэг	20.92	20°C	-
3	Гал тогоо	5.69	18°C	60
4	Унтлагын өрөө	12.23	20°C	-
5	Ариун цэврийн өрөө	4.55	25°C	50
6	Таг 30%	0.87	-	-
	Д сууц /2 өрөө/ х2	45.13		
1	Үүдний хэсэг	4.95	18°C	-
2	Зочны хэсэг	17.82	20°C	-
3	Гал тогоо	4.84	18°C	60
4	Унтлагын өрөө	10.36	20°C	-
5	Ариун цэврийн өрөө	3.82	25°C	50
6	Агуулах	2.47	16°C	-
7	Таг 30%	0.87	-	-
	Е сууц /1 өрөө/	30.95		
1	Үүдний хэсэг	5.07	18°C	-
2	Зочны, гал тогоо	20.14	20°C	60
3	Ариун цэврийн өрөө	4.87	25°C	50
4	Таг 30%	0.87	-	-
	Ж сууц /3 өрөө/	68.71		
1	Үүдний хэсэг	4.76	18°C	-
2	Зочны хэсэг	25.02	22°C	-
3	Гал тогоо	6.47	18°C	60
4	Унтлагын өрөө	11.40	20°C	-
5	Унтлагын өрөө	12.67	20°C	-
6	Ариун цэврийн өрөө	3.78	25°C	50
7	Ариун цэврийн өрөө	3.74	25°C	50
8	Таг 30%	0.87	-	-

Тайлбар

1. Агааржуулалтын хоолой нэвтрэх нүх завсрыг хашлага бүтээцийн гал тэсвэрлэлтийн нормчлогдсон хязгаарыг хангах шатдаггүй материалаар чигжээс хийнэ.
2. Шахтны өрлөг малгайвч хоёрын хоорондох зай 150мм-200мм угсралт хийнэ.
3. Агаар сэлгэлтийн угсралтын ажлыг хийж гүйцэтгэхдээ тойм зураг тай уялдуулж угсралт хийнэ үү.

Энэхүү зураг нь "ББСМО"ХХК-ийн ОЮУНЫ ӨМЧ тул зохиогчийн зөвшөөрөлгүйгээр өөрчлөх болон ашиглахыг хориглоно.

ЗӨВШӨӨРӨЛЦСӨН		
БА		Д.Наранхүү
ББ		Э.Идэрмагнай
ЦБУ		Ж.Отгонжаргал
ХТ, ДГ		Б.Эрдэнэчимэг
ХД		Н.Пүрэвжаргал

Ye шат: АЖЛЫН ЗУРАГ

ББСМО БАРИЛГЫН ЗУРАГ ТӨСӨЛ, ЗӨВЛӨХ ҮЙЛЧИЛГЭЭ
Хаяг: БЗД, 30-р хороо "ББСМО"ХХК-н байр
Утас:77116139,99116139, 95103339
И-мэйл: info@bbsmo.mn bbsmo08@gmail.com
Вэб: BBSMO.mn

Захирал	Б.Бунжидмаа
Инженер	Б.Солонго
Гүйцэтгэсэн	С.Энхдалай
Шалгасан	У.Батдэлгэр

УЛААНБААТАР ХОТ, ЧИНГЭЛТЭЙ ДҮҮРЭГ, 14,18-Р ХОРОО, СҮХБААТАР ДҮҮРЭГ 14-Р ХОРОО "СЭЛБЭ ДЭД ТӨВ" 87 АЙЛЫН ОРОН СУУЦНЫ БАРИЛГА

4-5-р давхрын агаар сэлгэлтийн системийн байгуулалт

Масштаб:	Зургийн дугаар:	Хуудас:
М1: 150	ХАС- 23	31
ЕГ Шифр: ББ-02/2025	ТГ Шифр:	Огноо: 2025

АЗ

6-9-Р ДАВХРЫН АГААР СЭЛГЭЛТИЙН СИСТЕМИЙН БАЙГУУЛАЛТ

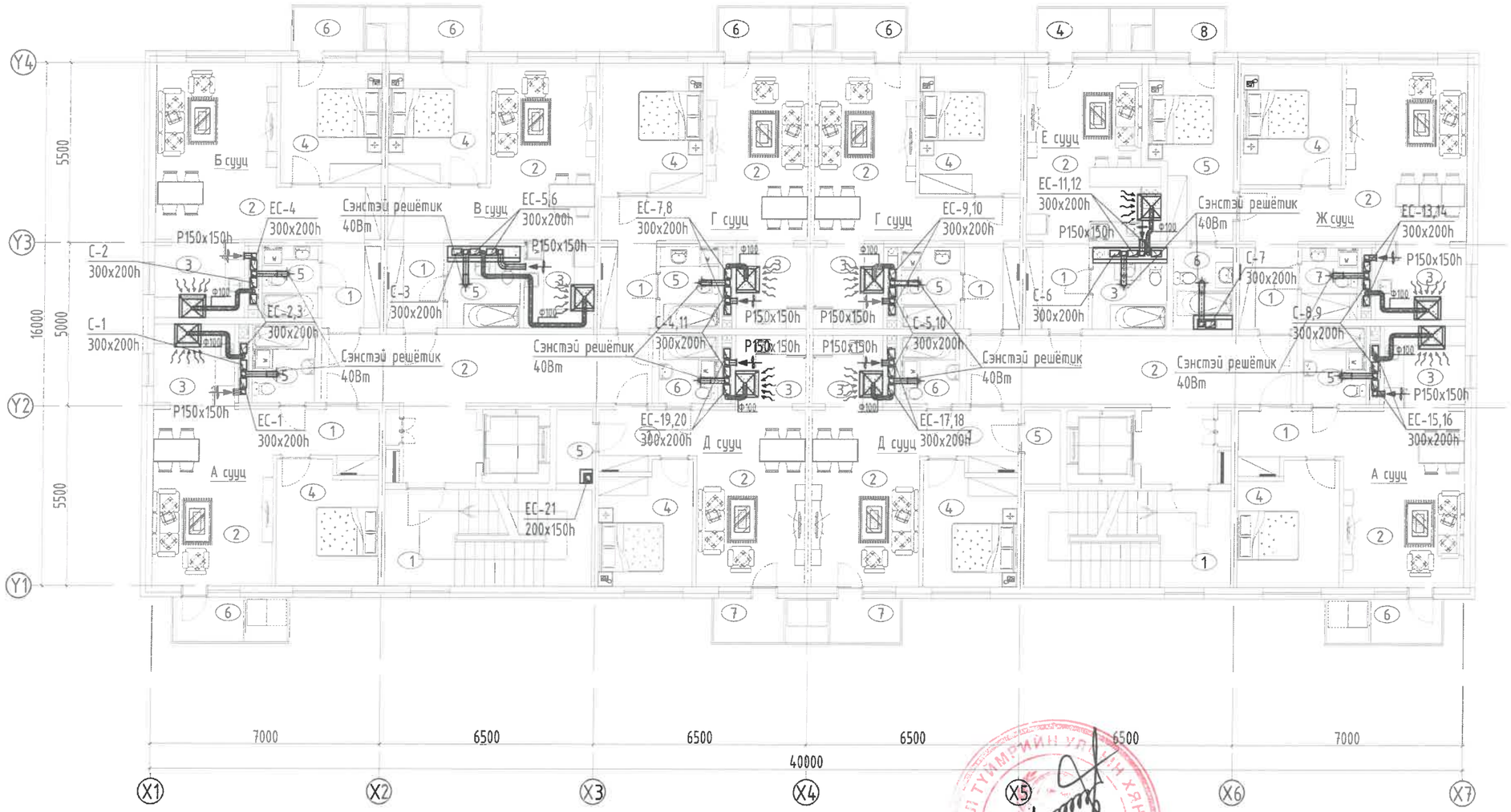

Тайлбар

1. Агааржуулалтын хоолой нэвтрэх нүх завсрыг хашлага бүтээцийн гал тэсвэрлэлтийн нормчлогдсон хязгаарыг хангах шаардаггүй материалаар чигжээс хийнэ.
2. Шахтны өрлөг малгайвч хоёрын хоорондох зай 150мм-200мм үгсралт хийнэ.
3. Агаар сэлгэлтийн үгсралтын ажлыг хийж гүйцэтгэхдээ тойм зурагтай уялдуулж үгсралт хийнэ үү.

Энэхүү зураг нь "ББСМО"ХХК-ийн ОЮУНЫ ӨМЧ тул эзэмшигчийн зөвшөөрөлгүйгээр өөрчлөх болон ашиглахыг хориглоно.

ТОДОРХОЙЛОЛТ

Д.Д	Өрөөний нэр	Талбай /м²/	Өрөөний хэм	Агаарын зардал G /м³/ц/
	2-9-р давхар х2	45.28		
1	Шатны хонгил х2	18.58	16°C	-
2	Хонгил х2	26.69	16°C	-
	А сууц /2 өрөө/ х2	47.99		
1	Үүдний хэсэг	5.34	18°C	-
2	Зочны хэсэг	19.70	22°C	-
3	Гал тогоо	6.29	18°C	60
4	Унтлагын өрөө	11.23	20°C	-
5	Ариун цэврийн өрөө	4.56	25°C	50
6	Таг 30%	0.87	-	-
	Б сууц /2 өрөө/	52.26		
1	Үүдний хэсэг	4.76	18°C	-
2	Зочны хэсэг	25.02	22°C	-
3	Гал тогоо	6.47	18°C	60
4	Унтлагын өрөө	11.40	20°C	-
5	Ариун цэврийн өрөө	3.74	25°C	50
6	Таг 30%	0.87	-	-
	В сууц /2 өрөө/	49.05		
1	Үүдний хэсэг	4.54	18°C	-
2	Зочин хэсэг	22.16	20°C	-
3	Гал тогоо	5.67	18°C	60
4	Унтлагын өрөө	11.04	20°C	-
5	Ариун цэврийн өрөө	4.77	25°C	50
6	Таг 30%	0.87	-	-
	Г сууц /2 өрөө/ х2	48.69		
1	Үүдний хэсэг	4.43	18°C	-
2	Зочны хэсэг	20.92	20°C	-
3	Гал тогоо	5.69	18°C	60
4	Унтлагын өрөө	12.23	20°C	-
5	Ариун цэврийн өрөө	4.55	25°C	50
6	Таг 30%	0.87	-	-
	Д сууц /2 өрөө/ х2	45.13		
1	Үүдний хэсэг	4.95	18°C	-
2	Зочны хэсэг	17.82	20°C	-
3	Гал тогоо	4.84	18°C	60
4	Унтлагын өрөө	10.36	20°C	-
5	Ариун цэврийн өрөө	3.82	25°C	50
6	Агуулах	2.47	16°C	-
7	Таг 30%	0.87	-	-
	Е сууц /1 өрөө/	30.95		
1	Үүдний хэсэг	5.07	18°C	-
2	Зочны, гал тогоо	20.14	20°C	60
3	Ариун цэврийн өрөө	4.87	25°C	50
4	Таг 30%	0.87	-	-
	Ж сууц /3 өрөө/	68.71		
1	Үүдний хэсэг	4.76	18°C	-
2	Зочны хэсэг	25.02	22°C	-
3	Гал тогоо	6.47	18°C	60
4	Унтлагын өрөө	11.40	20°C	-
5	Унтлагын өрөө	12.67	20°C	-
6	Ариун цэврийн өрөө	3.78	25°C	50
7	Ариун цэврийн өрөө	3.74	25°C	50
8	Таг 30%	0.87	-	-

Ye шат: АЖЛЫН ЗУРАГ

ББСМО БАРИЛГЫН ЗУРАГ ТӨСӨЛ, ЗӨВЛӨХ ҮЙЛЧИЛГЭЭ

Хаяг: БЗД, 30-р хороо "ББСМО"ХХК-н байр
Утас:77116139,99116139, 95103339
И-мэйл: info@bbsmo.mn bbsmo08@gmail.com
Вэб: BBSMO.mn

Захирал		Б.Сүнжидмаа
Инженер		Б.Солонго
Гүйцэтгэсэн		С.Энхдалай
Шалгасан		У.Батдэлгэр

УЛААНБААТАР ХОТ, ЧИНГЭЛТЭЙ ДҮҮРЭГ, 14,18-Р ХОРОО, СҮХБААТАР ДҮҮРЭГ 14-Р ХОРОО "СЭЛБЭ ДЭД ТӨВ" 87 АЙЛЫН ОРОН СУУЦНЫ БАРИЛГА

6-9-р давхрын агаар сэлгэлтийн системийн байгуулалт

Масштаб: М1: 150	Зургийн дугаар: ХАС- 24	Хуудас: 31
ЕГ Шифр: ББ-02/2025	ТГ Шифр:	Огноо: 2025

ЗӨВШӨӨРӨЛЦСӨН

БА		Д.Наранхүү
ББ		Э.Идэрмагнай
ЦБУ		Ж.Отгонжаргал
ХТ, ДГ		Б.Эрдэнэчимэг
ХД		Н.Пүрэвжаргал

2025.02.24

АЗ

ТЕХНИКИЙН ДАВХРЫН АГААР СЭЛГЭЛТИЙН СИСТЕМИЙН БАЙГУУЛАЛТ

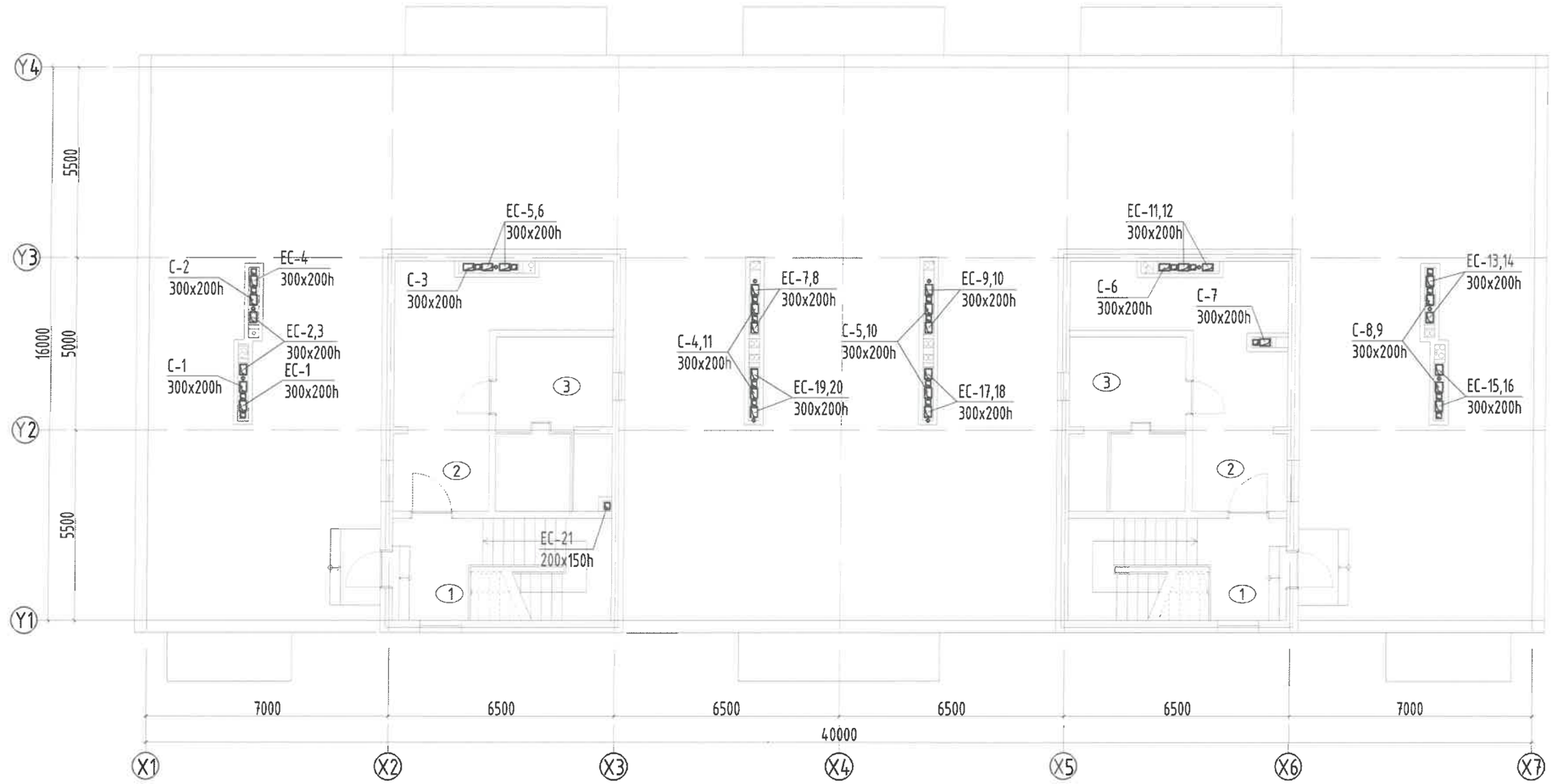

ТОДОРХОЙЛОЛТ				
Д.Д	Өрөөний нэр	Талбай /м²/	Өрөөний хэм	Агаарын зардал G /м³/ц/
	Техникийн давхар х2	61.40		
1	Шатны хонгил х2	17.95	16°С	-
2	Хонгил х2	27.32	16°С	-
3	Техникийн өрөө х2	16.13	12°С	-

Энэхүү зураг нь "ББСМО"ХХК-ийн ОЮУНЫ ӨМЧ тул зохиогчийн эрхшөөрөлгүйгээр өөрчлөх болон ашиглахыг хориглоно.

ЗӨВШӨӨРӨЛЦСӨН		
БА		Д.Наранхүү
ББ		Э.Идэрмагнай-
ЦБУ		Ж.Отгонжаргал
ХТ, ДГ		Б.Эрдэнэчимэг
ХД		Н.Пүрэвжаргал
Ye шат:		АЖЛЫН ЗУРАГ

ББСМО
БАРИЛГЫН ЗУРАГ ТӨСӨЛ, ЗӨВЛӨХ ҮЙЛЧИЛГЭЭ
Хаяг: БЗД, 30-р хороо "ББСМО"ХХК-н байр
Утас:77116139,99116139, 95103339
И-мэйл: info@bbsmo.mn
bbsmo08@gmail.com
Вэб: BBSMO.mn

Захирал		Б.Сүнжидмаа
Инженер		Б.Солонго
Гүйцэтгэсэн		Е.Энхбалай
Шалгасан		Ч.Батдэлгэр

УЛААНБААТАР ХОТ, НИНГЭЛТЭЙ ДҮҮРЭГ, 14,18-Р ХОРОО, СҮХБААТАР ДҮҮРЭГ 14-Р ХОРОО
"СЭЛБЭ ДЭД ТӨВ" 87 АЙЛЫН ОРОН СУУЦНЫ БАРИЛГА

Техникийн давхрын агаар сэлгэлтийн системийн байгуулалт

Масштаб: М1: 150	Зургийн дугаар: ХАС- 25	Хуудас: 31
ЕГ Шифр: ББ-02/2025	ТГ Шифр:	Огноо: 2025

Тайлбар

1. Агааржуулалтын хоолой нэвтрэх нүх заврыг хашлага бүтээцийн гал тэсвэрлэлтийн нормчлогдсон хязгаарыг хангах шаардагүй материалаар чигжээс хийнэ.
2. Шахтны өрлөг малгайвч хоёрын хоорондох зай 150мм-200мм угсралт хийнэ.
3. Агаар сэлгэлтийн угсралтын ажлыг хийж гүйцэтгэхдээ тойм зураг тай уялдуулж угсралт хийнэ үү.

ДЭЭВРИЙН ДАВХРЫН АГААР СЭЛГЭЛТИЙН СИСТЕМИЙН БАЙГУУЛАЛТ

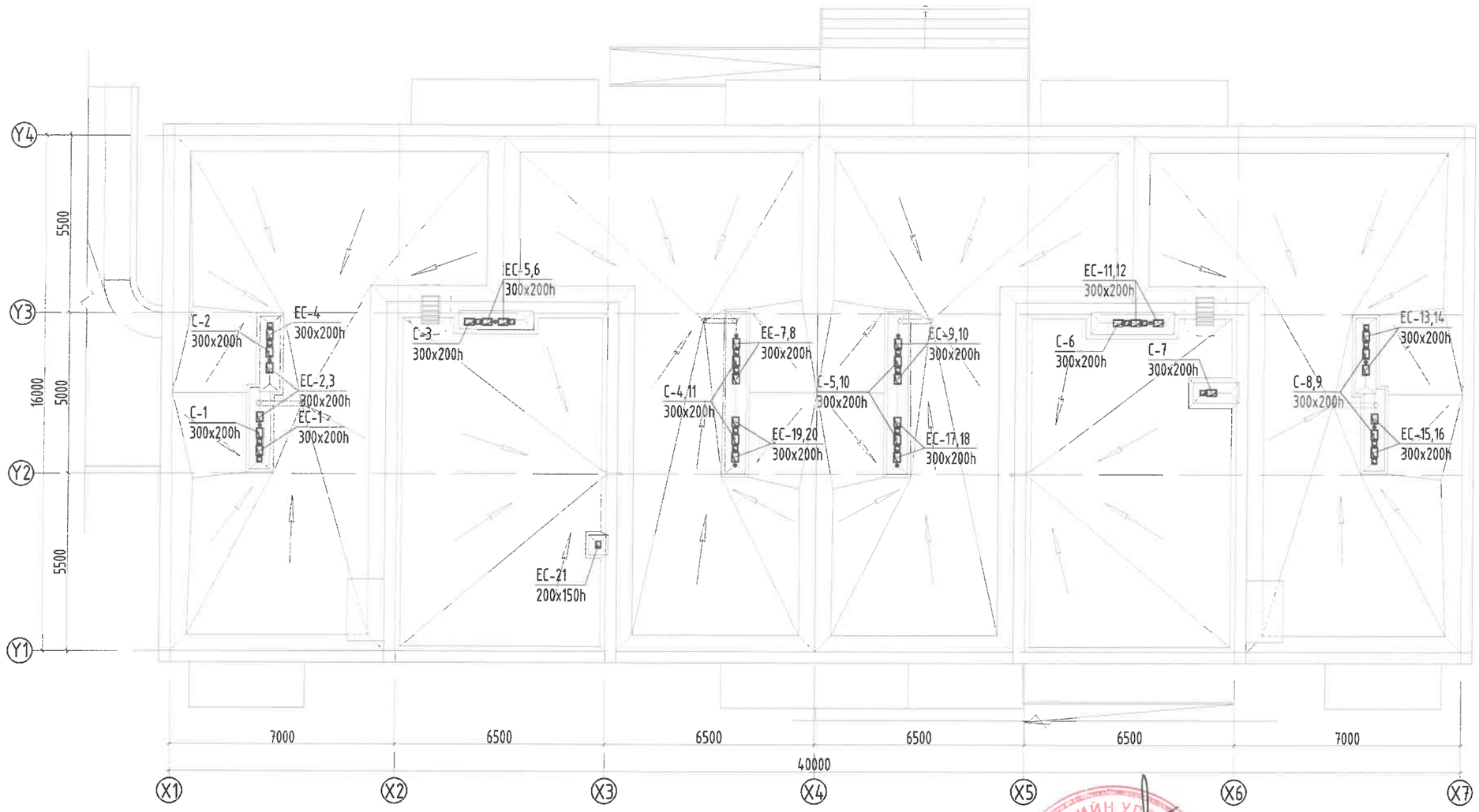

Энэхүү зураг нь "ББСМО"ХХК-ийн ОЮУНЫ ӨМЧ тул зохиогчийн зөвшөөрөлгүйгээр өөрчлөх болон ашиглахыг хориглоно.

ЗӨВШӨӨРӨЛЦСӨН		
БА		Д.Наранхүү
ББ		Э.Идэрмагнай
ЦБУ		Ж.Отгонжаргал
ХТ, ДГ		Б.Эрдэнэчимэг
ХД		Н.Пүрэвжаргал
Ye шат:		АЖЛЫН ЗУРАГ

ББСМО
БАРИЛГЫН ЗУРАГ ТӨСӨЛ, ЗӨВЛӨХ ҮЙЛЧИЛГЭЭ

Хаяг: БЗД, 30-р хороо "ББСМО"ХХК-н байр
Утас:77116139,99116139, 95103339
И-мэйл: info@bbsmo.mn bbsmo08@gmail.com
Вэб: BBSMO.mn

Захирал		Б.Сүнжидмаа
Инженер		Б.Солонго
Гүйцэтгэсэн		С.Энхдалай
Шалгасан		У.Батдэлгэр

УЛААНБААТАР ХОТ, ЧИНГЭЛТЭЙ ДҮҮРЭГ, 14,18-Р ХОРОО, СҮХБААТАР ДҮҮРЭГ 14-Р ХОРОО
"СЭЛБЭ ДЭД ТӨВ" 87 АЙЛЫН ОРОН СУУЦНЫ БАРИЛГА

Дээврийн давхрын агаар сэлгэлтийн системийн байгуулалт

Масштаб:	Зургийн дугаар:	Хуудас:
М1: 150	ХАС- 26	31
ЕГ Шифр: ББ-02/2025	ТГ Шифр:	Огноо: 2025

ГАЛ ТҮЙМРИЙН УЛСЫН ХЯНАЛТ

2025.12.24

АВТО ЗОГСООЛЫН АГААР СЭЛГЭЛТИЙН ТОЙМ /С-12,13/

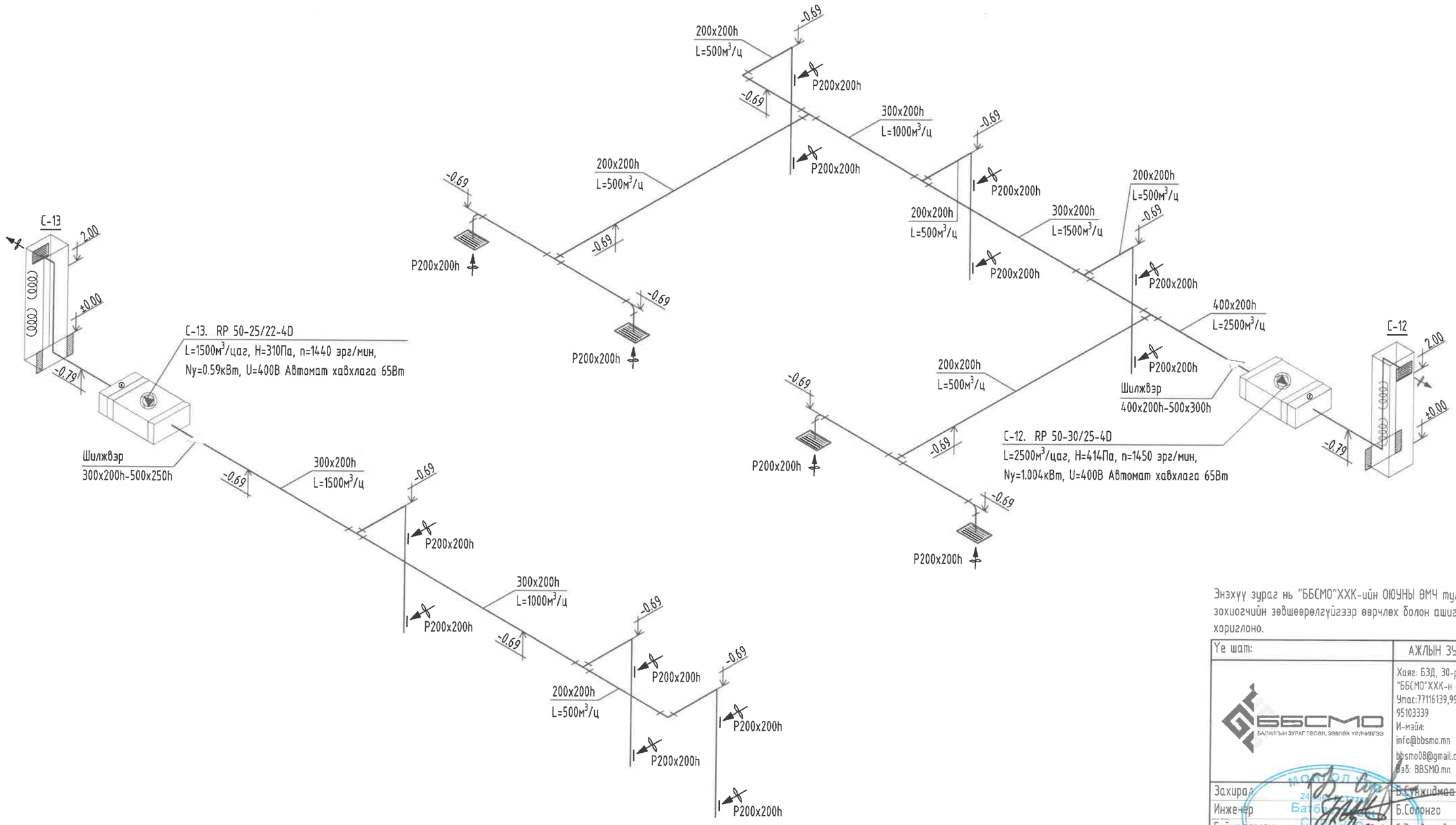

Тайлбар

1. Агааржуулалтын хоолой нэвтрэх нүх завсрыг хашлага бүтээцийн гал тэсвэрлэлтийн нормчлогдсон хязгаарыг хангах шатдаггүй материалаар чигжээс хийнэ.
2. Шахтны өрлөг малгайвч хоёрын хоорондох зай 150мм-200мм үгсралт хийнэ.
3. Агаар сэлгэлтийн үгсралтын ажлыг хийж гүйцэтгэхдээ байгуулалт зураг тай уялдуулж үгсралт хийнэ үү.

Энэхүү зураг нь "ББСМО"ХХК-ийн ОЮУНЫ ӨМЧ тул зохиогчийн зөвшөөрөлгүйгээр өөрчлөх болон ашиглахыг хориглоно.

Ye шат:	АЖЛЫН ЗУРАГ
ББСМО БАРИЛГЫН ЗУРАГ ТӨСӨЛ, ЗӨВЛӨХ ҮЙЛЧИЛГЭЭ	Хаяг: БЗД, 30-р хороо "ББСМО"ХХК-н байр Утас:77116139,99116139, 95103339 И-мэйл: info@bbsmo.mn bbsmo08@gmail.com Вэб: BBSMO.mn
Захирал	Б.Ганжидмаа
Инженер	Б.Солонго
Гүйцэтгэсэн	С.Энхбалай
Шалгасан	У.Батдэлгэр

УЛААНБААТАР ХОТ, ЧИНГЭЛТЭЙ ДҮҮРЭГ, 14,18-Р ХОРОО, СҮХБААТАР ДҮҮРЭГ 14-Р ХОРОО "СЭЛБЭ ДЭД ТӨВ" 87 АЙЛЫН ОРОН СУУЦНЫ БАРИЛГА

Агаар сэлгэлтийн системийн тойм /С-12,13/

Масштаб:	Зургийн дугаар:	Хуудас:
М1: 100	ХАС- 27	31
ЕГ Шифр: ББ-02/2025	ТГ Шифр:	Огноо: 2025

АГААР СЭЛГЭЛТИЙН СИСТЕМИЙН ТОЙМ-1

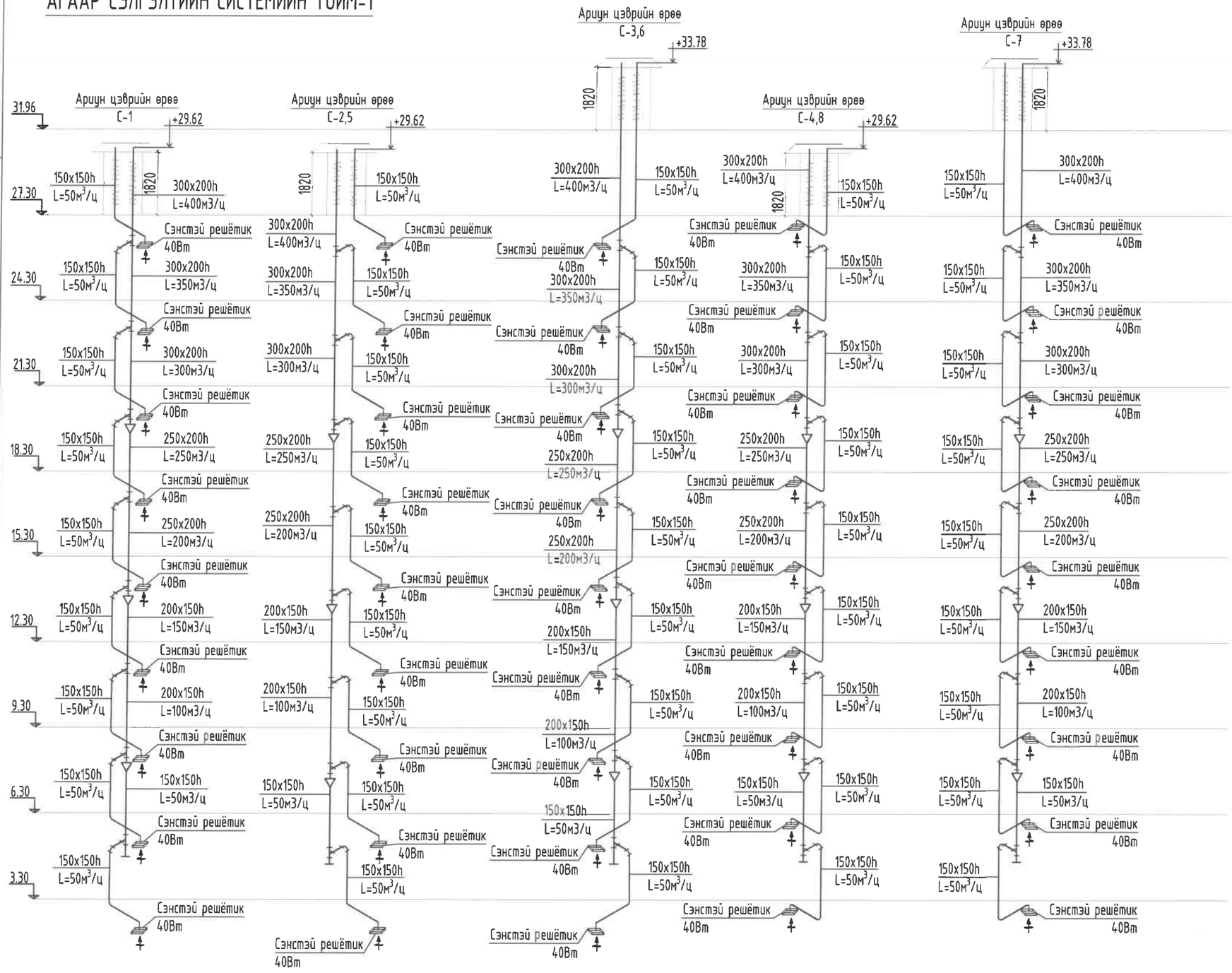

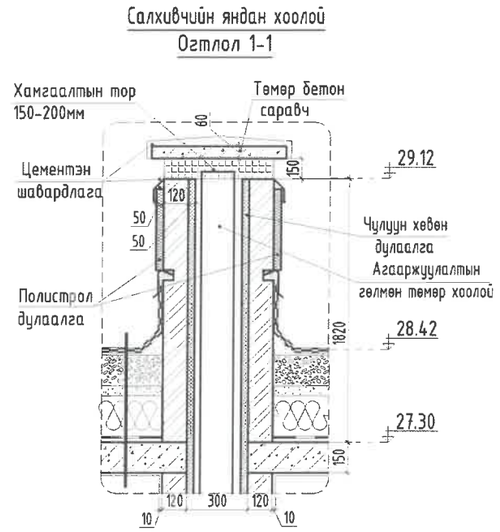

Тайлбар

1. Агаар сэлгэлтийн дамжуулах хоолойг дамнуруунд тулгаж угсарна.
2. Агааржуулалтын хоолой нэвтрэх нүх завсрыг хашлага бүтээцийн гал тэсвэрлэлтийн нормчлогдсон хязгаарыг хангах шатдаггүй материалаар чигжээс хийнэ.
3. Шахтны өрлөг малгайвч хоёрын хоорондох зай 150мм-200мм угсралт хийнэ.
4. Цуглуулагчтай системийн салбар шугамын өндөрийг h≥2метр байхаар угсралт хийнэ.
5. Агаар сэлгэлтийн угсралтын ажлыг хийж гүйцэтгэхдээ байгуулалт зураг тай уялдуулж угсралт хийнэ үү.

Энэхүү зураг нь "ББСМО"ХХК-ийн ОЮУНЫ ӨМЧ тул зохиогчийн эзэмшөөрөлгүйгээр өөрчлөх болон ашиглахыг хориглоно.

Ye шат:	АЖЛЫН ЗУРАГ
ББСМО БАЛЛАГЫН ЗУРАГ ТӨСӨЛ, ЗӨВЛӨХ ҮЙЛЧИЛГЭЭ	Хаяг: БЗД, 30-р хороо "ББСМО"ХХК-н байр Утас:77116139,99116139, 95103339 И-мэйл: info@bbsmo.mn bbsmo08@gmail.com Вэб: BBSMO.mn
Захирал	Б.Гунжидмаа
Инженер	Б.Солонго
Гүйцэтгэгсэн	С.Энхдалай
Шалгасан	Ч.Ганбаатар

УЛААНБААТАР ХОТ, ЧИНГЭЛТЭЙ ДҮҮРЭГ, 14,18-Р ХОРОО, СҮХБААТАР ДҮҮРЭГ 14-Р ХОРОО "СЭЛБЭ ДЭД ТӨВ" 87 АЙЛЫН ОРОН СУУЦНЫ БАРИЛГА

Агаар сэлгэлтийн системийн тойм-1

Масштаб:	Зургийн дугаар:	Хуудас:
М1: 150	ХАС- 28	31
ЕГ Шифр: ББ-02/2025	ТГ Шифр:	Огноо: 2025

А3

АГААР СЭЛГЭЛТИЙН СИСТЕМИЙН ТОЙМ-2

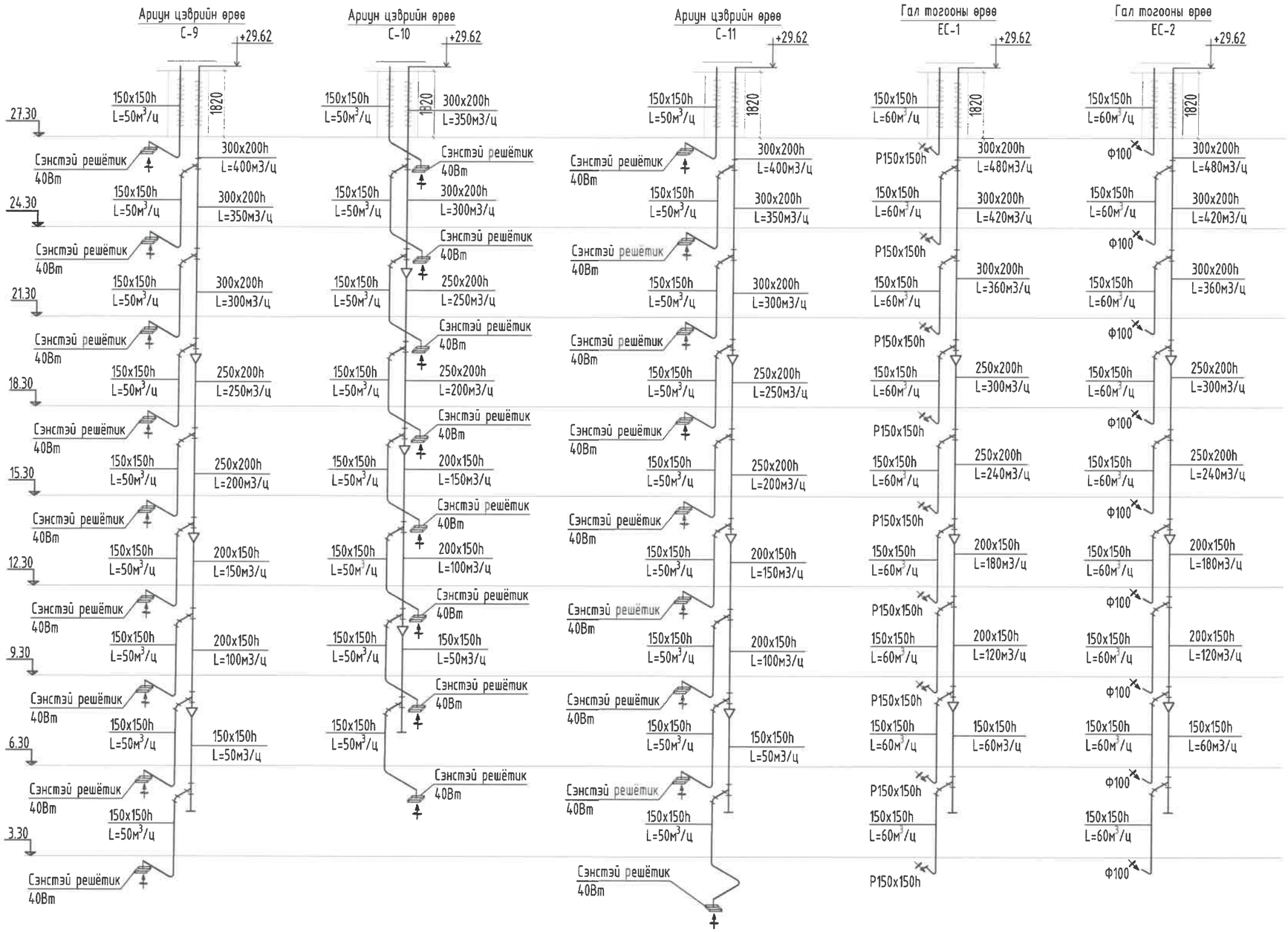

Салхивчийн яндан хоолой
Огтлол 1-1

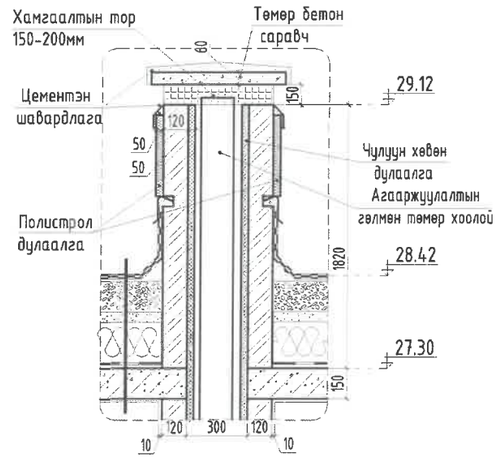

Тайлбар

1. Агаар сэлгэлтийн дамжуулах хоолойг дамнуруунд тулгаж угсарна.
2. Агааржуулалтын хоолой нэвтрэх нүх завсрыг хашлага бүтээцийн гал тэсвэрлэлтийн нормчлогдсон хязгаарыг хангах шаддаггүй материалаар чигжээс хийнэ.
3. Шахтны өрлөг малгайвч хоёрын хоорондох зай 150мм-200мм угсралт хийнэ.
4. Цуглуулагчтай системийн салбар шугамын өндөрийг h≥2метр байхаар угсралт хийнэ.
5. Агаар сэлгэлтийн угсралтын ажлыг хийж гүйцэтгэхдээ байгуулалт зураг тай уялдуулж угсралт хийнэ үү.

Энэхүү зураг нь "ББСМО"ХХК-ийн ОЮУНЫ ӨМЧ тул зохиогчийн эзэмшөөрөлгүйгээр өөрчлөх болон ашиглахыг хориглоно.

Ye шат:	АЖЛЫН ЗУРАГ
ББСМО БАРИЛГЫН ЗУРАГ ГЕСЕЛ, ЗӨВГӨХ ҮЙЛЧИЛГЭЭ	Хаяг: БЗД, 30-р хороо "ББСМО"ХХК-н байр Утас:77116139,99116139, 95103339 И-мэйл: info@bbsmo.mn bbsmo08@gmail.com Вэб: BBSMO.mn
Захирал	Б.Бунжидмаа
Инженер	Б.Солонго
Гүйцэтгэсэн	С.Энхдалай
Шалгасан	Ч.Батдэлгэр
УЛААНБААТАР ХОТ, ЧИНГЭЛТЭЙ ДҮҮРЭГ, 14,18-Р ХОРОО, СҮХБААТАР ДҮҮРЭГ 14-Р ХОРОО "СЭЛБЭ ДЭД ТӨВ" 87 АЙЛЫН ОРОН СУУЦНЫ БАРИЛГА	
Агаар сэлгэлтийн системийн тойм-2	
Масштаб: М1: 150	Зургийн дугаар: ХАС- 29 / Хуудас: 31
ЕГ Шифр: ББ-02/2025	ТГ Шифр: / Огноо: 2025

А3

АГААР СЭЛГЭЛТИЙН СИСТЕМИЙН ТОЙМ-3

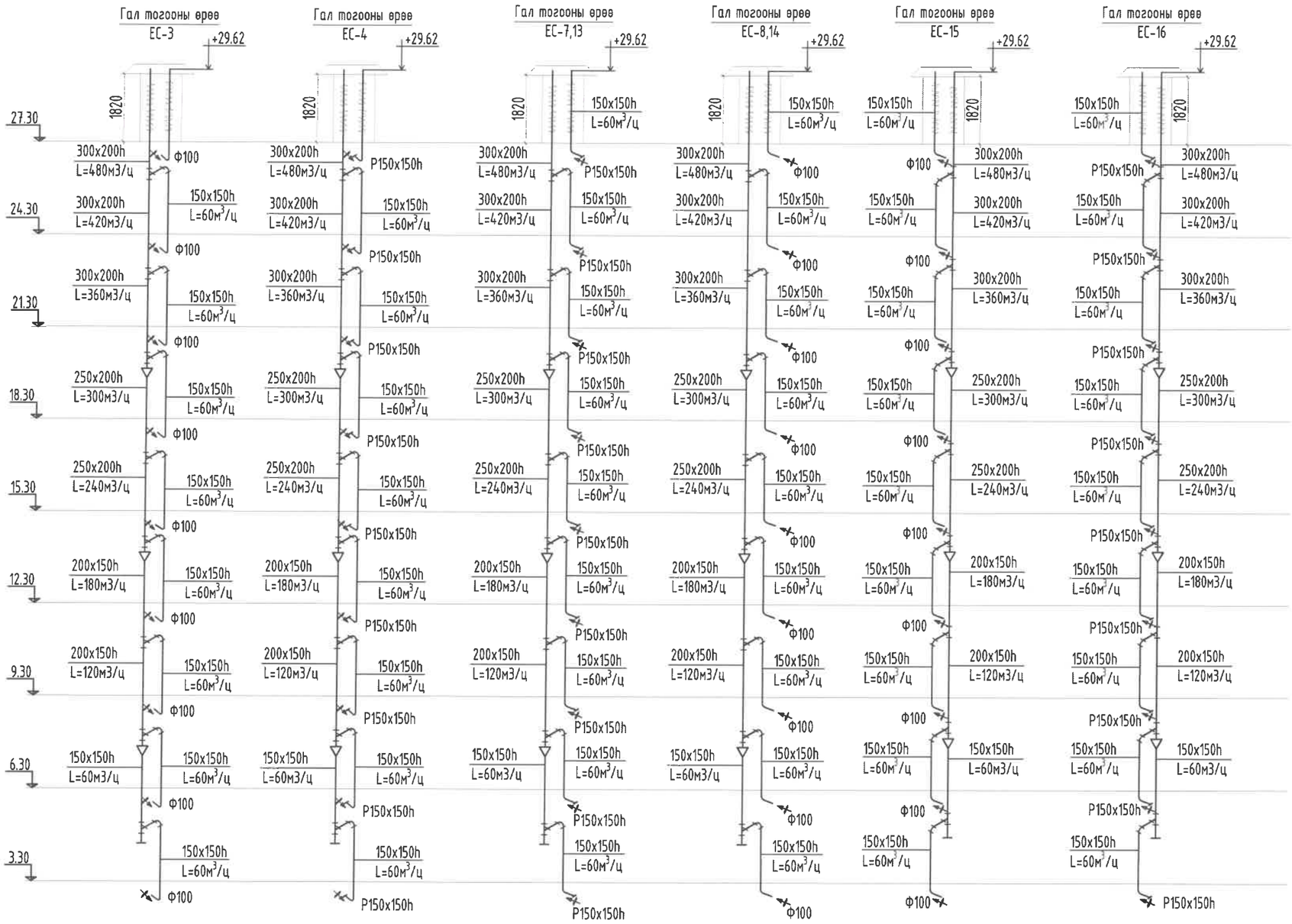

Салхивчийн яндан хоолой
Огтлол 1-1

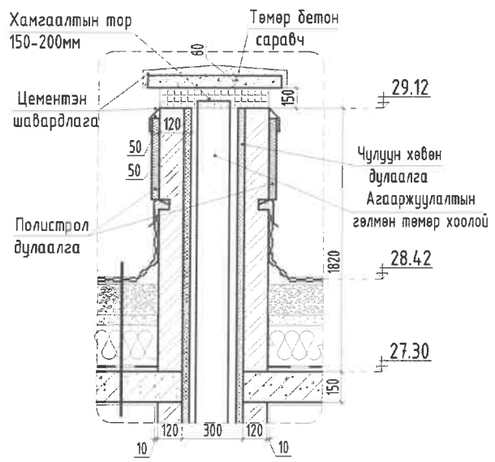

Тайлбар

1. Агаар сэлгэлтийн дамжуулах хоолойг дамнуруунд тулгаж угсарна.
2. Агааржуулалтын хоолой нэвтрэх нүх завсрыг хашлага бүтээцийн гал тэсвэрлэлтийн нормчлогдсон хязгаарыг хангах шаддаггүй материалаар чигжээс хийнэ.
3. Шахтны өрлөг малгайвч хоёрын хоорондох зай 150мм-200мм угсралт хийнэ.
4. Цуглуулагчтай системийн салбар шугамын өндөрийг h≥2метр байхаар угсралт хийнэ.
5. Агаар сэлгэлтийн угсралтын ажлыг хийж гүйцэтгэхдээ байгуулалт зураг тай уялдуулж угсралт хийнэ үү.

Ye шат:	АЖЛЫН ЗУРАГ
ББСМО БАРИЛГЫН ЗУРАГ ТӨСӨЛ, ЗӨВЛӨХ ҮЙЛЧИЛГЭЭ	Хаяг: БЗД, 30-р хороо "ББСМО"ХХК-н байр Утас:77116139,99116139, 95103339 И-мэйл: info@bbsmo.mn bbsmo08@gmail.com Вэб: BBSMO.mn
Захирал	Б.Сүнжидмаа
Инженер	Б.Солонго
Гүйцэтгэсэн	С.Энхболд
Шалгасан	Ч.Баяраалгар

УЛААНБААТАР ХОТ, ЧИНГЭЛТЭЙ ДҮҮРЭГ, 14,18-Р ХОРОО, СҮХБААТАР ДҮҮРЭГ 14-Р ХОРОО "СЭЛБЭ ДЭД ТӨВ" 87 АЙЛЫН ОРОН СУУЦНЫ БАРИЛГА

Агаар сэлгэлтийн системийн тойм-3

Масштаб:	Зургийн дугаар:	Хуудас:
М1: 150	ХАС- 30	31
ЕГ Шифр: ББ-02/2025	ТГ Шифр:	Огноо: 2025

А3

АГААР СЭЛГЭЛТИЙН СИСТЕМИЙН ТОЙМ-4

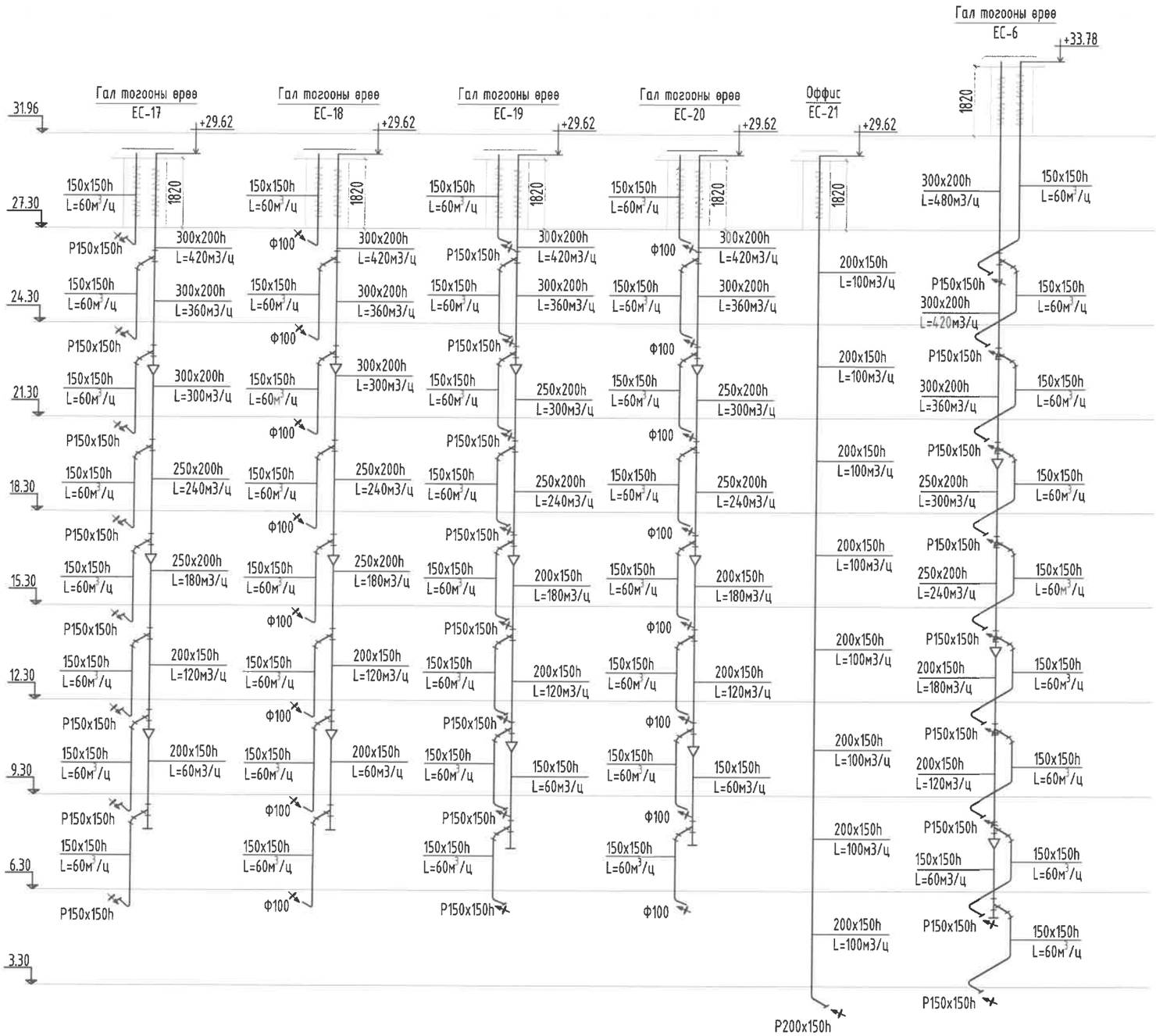

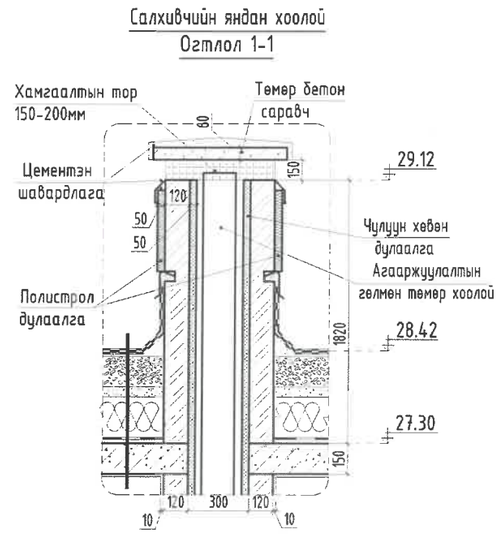

Тайлбар

1. Агаар сэлгэлтийн дамжуулах хоолойг дамнуруунд тулгаж угсарна.
2. Агааржуулалтын хоолой нэвтрэх нүх завсрыг хашлага бүтээцийн гал тэсвэрлэлтийн нормчлогдсон хязгаарыг хангах шаддагүй материалаар чигжээс хийнэ.
3. Шахтны өрлөг малгайвч хоёрын хоорондох зай 150мм-200мм угсралт хийнэ.
4. Цуглуулагчтай системийн салбар шугамын өндөрийг h≥2метр байхаар угсралт хийнэ.
5. Агаар сэлгэлтийн угсралтын ажлыг хийж гүйцэтгэхдээ байгуулалт зурагтай уялдуулж угсралт хийнэ үү.

Энэхүү зураг нь "ББСМО"ХХК-ийн ОЮУНЫ ӨМЧ тул зохиогчийн эрхшөөрөлгүйгээр өөрчлөх болон ашиглахыг хориглоно.

Ye шат:	АЖЛЫН ЗУРАГ
ББСМО БАРИЛГЫН ЗУРАГ ТӨСӨЛ ЗӨВЛӨХ ҮЙЛЧИЛГЭЭ	Хаяг: БЗД, 30-р хороо "ББСМО"ХХК-н байр Утас:77116139,99116139, 95103339 И-мэйл: info@bbsmo.mn bbsmo08@gmail.com Вэб: BBSMO.mn
Захирал	Б.Сүхбидмаа
Инженер	Б.Солонго
Гүйцэтгэсэн	С.Энхдалай
Шалгасан	Ү.Баяндэлгэр
УЛААНБААТАР ХОТ, ЧИНГЭЛТЭЙ ДҮҮРЭГ, 14,18-Р ХОРОО, СҮХБААТАР ДҮҮРЭГ 14-Р ХОРОО "СЭЛБЭ ДЭД ТӨВ" 87 АЙЛЫН ОРОН СУУЦНЫ БАРИЛГА	
Агаар сэлгэлтийн системийн тойм-4	
Масштаб: М1: 150	Зургийн дугаар: ХАС- 31 / Хуудас: 31
ЕГ Шифр: ББ-02/2025	ТГ Шифр: / Огноо: 2025

А3

АГААР СЭЛГЭЛТИЙН СИСТЕМИЙН ТОЙМ-4

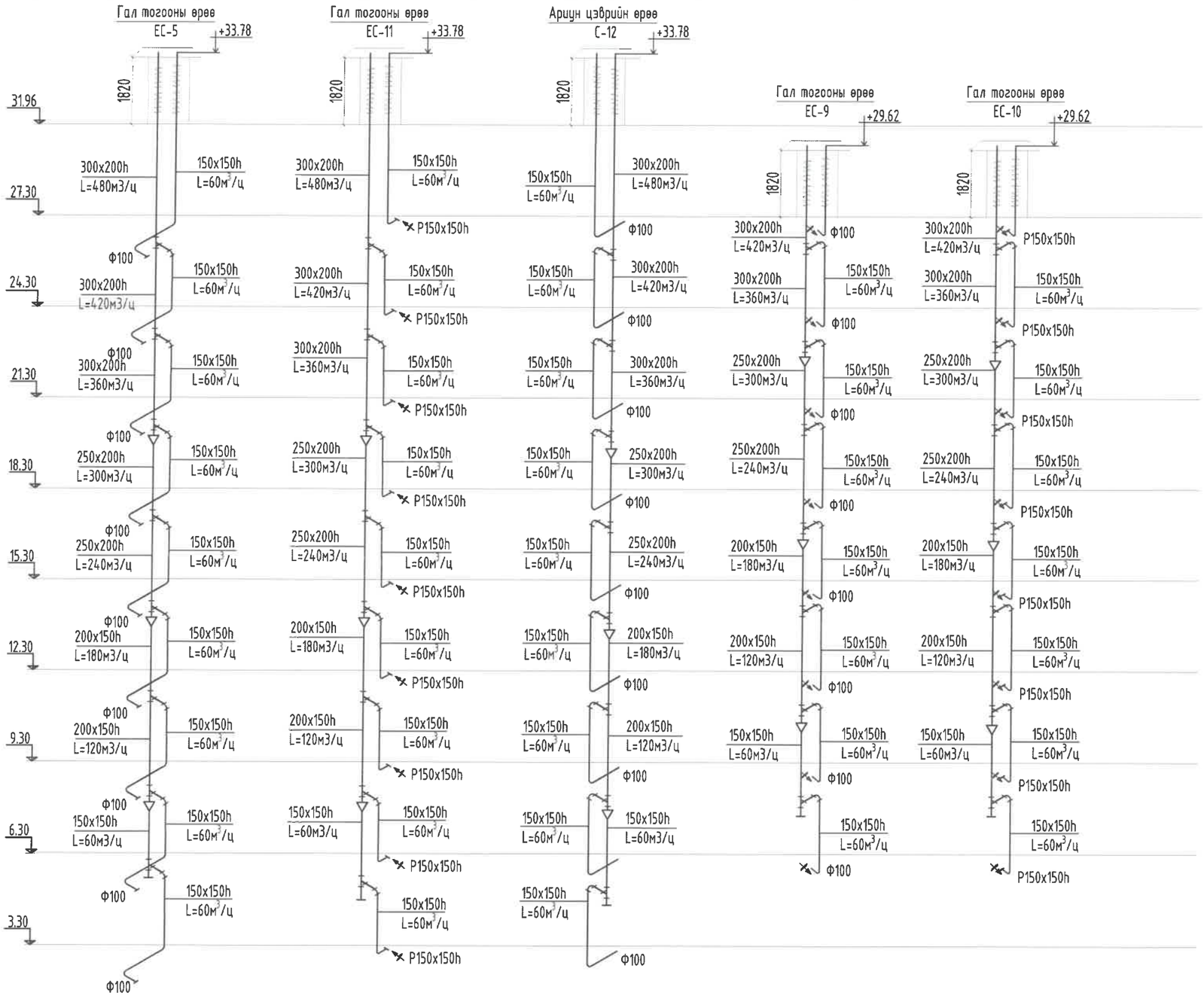

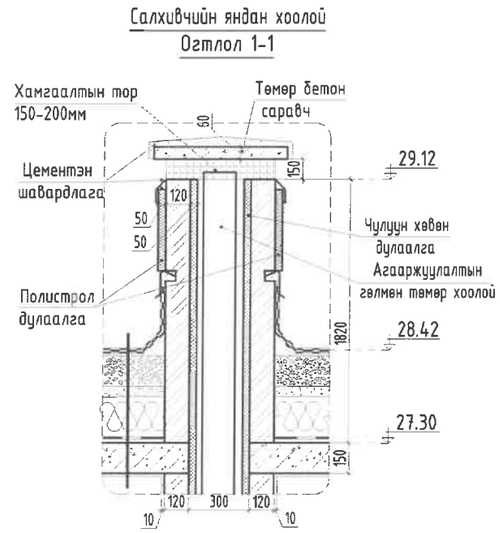

Тайлбар

1. Агаар сэлгэлтийн дамжуулах хоолойг дамнуруунд тулгаж угсарна.
2. Агааржуулалтын хоолой нэвтрэх нүх завсрыг хашлага бүтээцийн гал тэсвэрлэлтийн нормчлогдсон хязгаарыг хангах шаддаггүй материалаар чигжээс хийнэ.
3. Шахтны өрлөг малгайвч хоёрын хоорондох зай 150мм-200мм угсралт хийнэ.
4. Цуглуулагчтай системийн салбар шугамын өндөрийг h≥2метр байхаар угсралт хийнэ.
5. Агаар сэлгэлтийн угсралтын ажлыг хийж гүйцэтгэхдээ байгуулалт зураг төслийн уялдуулж угсралт хийнэ үү.

Энэхүү зураг нь "ББСМО"ХХК-ийн ОЮУНЫ ӨМЧ тул зохиогчийн эзэмшлийн эрхийг хуулиар хамгаалагдсан.

Ye шат:	АЖЛЫН ЗУРАГ
ББСМО БАРИЛГЫН ЗУРАГ ТӨСӨЛ, ЗӨВЛӨХ ҮЙЛЧИЛГЭЭ	Хаяг: БЗД, 30-р хороо "ББСМО"ХХК-н байр Утас:77116139,99116139, 95103339 И-мэйл: info@bbsmo.mn bbsmo08@gmail.com Вэб: BBSMO.mn
Захирал	Б.Сүнжидмаа
Инженер	Б.Солонго
Гүйцэтгэсэн	С.Энхдалай
Шалгасан	Ч.Ватдэлгэр
УЛААНБААТАР ХОТ, ЧИНГЭЛТЭЙ ДҮҮРЭГ, 14,18-Р ХОРОО, СҮХБААТАР ДҮҮРЭГ 14-Р ХОРОО "СЭЛБЭ ДЭД ТӨВ" 87 АЙЛЫН ОРОН СУУЦНЫ БАРИЛГА	
Агаар сэлгэлтийн системийн тойм-4	
Масштаб: М1: 150	Зургийн дугаар: ХАС- 31* / Хуудас: 31
ЕГ Шифр: ББ-02/2025	ТГ Шифр: / Огноо: 2025

АЗ