ББСМО
БАРИЛГЫН ЗУРАГ ТӨСӨЛ, ЗӨВЛӨХ ҮЙЛЧИЛГЭЭ

ШИФР: ББ-02/2025

УЛААНБААТАР ХОТ. ЧИНГЭЛТЭЙ ДҮҮРЭГ 14, 18-Р ХОРОО, СҮХБААТАР ДҮҮРЭГ 14-Р ХОРОО

"СЭЛБЭ ДЭД ТӨВ"

87 АЙЛЫН ОРОН СУУЦНЫ БАРИЛГА

/БАРИЛГА БҮТЭЭЦИЙН АЖЛЫН ЗУРАГ-ББ/

ATA11872 № 519577

Монгол улсын зөвлөх инженер.....Б.Сүнжидмаа

Инженер.....Э.Идэрмагнай

Улаанбаатар хот
2025 он

Зургийн жагсаалт

№	Зургийн нэр	Марк
01.	Зургийн жагсаалт	ББ-01
02.	Тайлбар бичиг	ББ-02
03.	Инженер геологийн зүсэлт, (тайлбар бичиг)	ББ-03
04.	Нил хавтан суурийн байгуулалт, Огтлол 1-1; 2-2	ББ-04
05.	Суурийн огтлол 3-3; 4-4; 5-5; 10-10	ББ-05
06.	Суурийн огтлол 6-6; 7-7	ББ-06
07.	Суурийн огтлол 8-8; 9-9; 11-11	ББ-07
08.	Нил хавтан суурийн доод үеийн арматурчлал, Түүвэр	ББ-08
09.	Нил хавтан суурийн доод үеийн нэмэлт арматурчлал, Түүвэр	ББ-09
10.	Нил хавтан суурийн дээд үеийн арматурчлал, Түүвэр	ББ-10
11.	Нил хавтан суурийн дээд үеийн нэмэлт арматурчлал, Түүвэр	ББ-11
12.	Нил хавтан суурийн дээд үеийн арматурыг хөндийрүүлэгчийн байгуулалт, Түүвэр	ББ-12
13.	Нил хавтан суурийн цөмрөлтийн арматурын байршил, Огтлол 1-1, Түүвэр	ББ-13
14.	Суурийн арматурчлалын огтлол 1-1; 2-2, Хэсэглэл-1	ББ-14
15.	Суурийн арматурчлалын огтлол 3-3; 4-4; 5-5, Хэсэглэл-2, Түүвэр	ББ-15
16.	Нил хавтан суурийн гаргалгаа арматурын байгуулалт, Огтлол 1-1; 2-2; 3-3, Түүвэр	ББ-16
17.	Зоорийн давхрын цутгамал хананы байгуулалт	ББ-17
18.	Зоорийн давхрын далд багана, Хананд гарах нүхний байгуулалт	ББ-18
18*.	Зоорийн давхрын хананд гарах нүхний байгуулалт /Хувилбар 1/	ББ-18*
18**.	Зоорийн давхрын хананд гарах нүхний байгуулалт /Хувилбар 2/	ББ-18**
19.	Зоорийн давхрын далд багана /ДБ-1~7/-н арматурчлал	ББ-19
20.	Зоорийн давхрын далд багана /ДБ-8/-н арматурчлал, Материалын түүвэр	ББ-20
21.	1-р давхрын цутгамал хананы байгуулалт	ББ-21
22.	1-р давхрын далд багана, Хананд гарах нүхний байгуулалт	ББ-22
23.	1-р давхрын далд багана /ДБ-1~6; 9; 10/-н арматурчлал	ББ-23
24.	1-р давхрын далд багана /ДБ-7; 8/-н арматурчлал, Материалын түүвэр	ББ-24
25.	2~9-р давхрын цутгамал хананы байгуулалт	ББ-25
26.	2~9-р давхрын далд багана, Хананд гарах нүхний байгуулалт	ББ-26
27.	2~9-р давхрын далд багана /ДБ-1~6/-н арматурчлал	ББ-27
28.	2~9-р давхрын далд багана /ДБ-7/-н арматурчлал, Материалын түүвэр	ББ-28
29.	Техникийн давхрын цутгамал хананы байгуулалт	ББ-29
30.	Техникийн давхрын далд баганын байгуулалт	ББ-30
31.	Техникийн давхрын далд баганын арматурчлал, Материалын түүвэр	ББ-31
32.	Цутгамал хана ЦХ-1 дэлгээс	ББ-32
33.	Цутгамал хана ЦХ-1 босоо арматурчлал	ББ-33
34.	Цутгамал хана ЦХ-1 хөндлөн арматурчлал	ББ-34
35.	Цутгамал хана ЦХ-1 нүхний ирмэгийн арматурчлал	ББ-35
36.	Цутгамал хана ЦХ-1-н огтлолууд	ББ-36
37.	Цутгамал хана ЦХ-1-н материалын түүвэр	ББ-37
38.	Цутгамал хана ЦХ-2 дэлгээс	ББ-38
39.	Цутгамал хана ЦХ-2 босоо арматурчлал	ББ-39
40.	Цутгамал хана ЦХ-2 хөндлөн арматурчлал	ББ-40
41.	Цутгамал хана ЦХ-2 нүхний ирмэгийн арматурчлал	ББ-41
42.	Цутгамал хана ЦХ-2-н огтлолууд	ББ-42
43.	Цутгамал хана ЦХ-2-н материалын түүвэр	ББ-43
44.	Цутгамал хана ЦХ-3 дэлгээс	ББ-44
45.	Цутгамал хана ЦХ-3 босоо арматурчлал	ББ-45
46.	Цутгамал хана ЦХ-3 хөндлөн арматурчлал	ББ-46
47.	Цутгамал хана ЦХ-3 нүхний ирмэгийн арматурчлал	ББ-47
48.	Цутгамал хана ЦХ-3-н огтлолууд	ББ-48
49.	Цутгамал хана ЦХ-3-н материалын түүвэр	ББ-49
50.	Цутгамал хана ЦХ-4 дэлгээс	ББ-50
51.	Цутгамал хана ЦХ-4 босоо арматурчлал	ББ-51
52.	Цутгамал хана ЦХ-4 хөндлөн арматурчлал	ББ-52
53.	Цутгамал хана ЦХ-4 нүхний ирмэгийн арматурчлал	ББ-53
54.	Цутгамал хана ЦХ-4-н огтлолууд	ББ-54
55.	Цутгамал хана ЦХ-4-н материалын түүвэр	ББ-55
56.	Цутгамал хана ЦХ-5 дэлгээс, огтлолууд	ББ-56
57.	Цутгамал хана ЦХ-5 арматурчлал	ББ-57
58.	Цутгамал хана ЦХ-5 нүхний ирмэгийн арматурчлал, огтлолууд, материалын түүвэр	ББ-58
59.	Цутгамал хана ЦХ-6 дэлгээс, огтлолууд	ББ-59
60.	Цутгамал хана ЦХ-6 арматурчлал	ББ-60
61.	Цутгамал хана ЦХ-6 нүхний ирмэгийн арматурчлал, огтлолууд, материалын түүвэр	ББ-61
62.	Цутгамал хана ЦХ-7 дэлгээс, огтлолууд	ББ-62

Зургийн жагсаалт

№	Зургийн нэр	Марк
63.	Цутгамал хана ЦХ-7 арматурчлал	ББ-63
64.	Цутгамал хана ЦХ-7 нүхний ирмэгийн арматурчлал, огтлолууд, материалын түүвэр	ББ-64
65.	Цутгамал хана ЦХ-8 дэлгээс, огтлолууд	ББ-65
66.	Цутгамал хана ЦХ-8 арматурчлал	ББ-66
67.	Цутгамал хана ЦХ-8 нүхний ирмэгийн арматурчлал, огтлолууд, материалын түүвэр	ББ-67
68.	Цутгамал хана ЦХ-9 дэлгээс, огтлолууд	ББ-68
69.	Цутгамал хана ЦХ-9 арматурчлал	ББ-69
70.	Цутгамал хана ЦХ-9 нүхний ирмэгийн арматурчлал, огтлолууд, материалын түүвэр	ББ-70
71.	Цутгамал хана ЦХ-10 дэлгээс, огтлолууд	ББ-71
72.	Цутгамал хана ЦХ-10 материалын түүвэр	ББ-72
73.	Цутгамал хана ЦХ-11, 12 арматурчлал, огтлолууд, материалын түүвэр	ББ-73
74.	Цутгамал хана ЦХ-13 дэлгээс, огтлолууд	ББ-74
75.	Цутгамал хана ЦХ-13 арматурчлал	ББ-75
76.	Цутгамал хана ЦХ-13 нүхний ирмэгийн арматурчлал, огтлолууд, материалын түүвэр	ББ-76
77.	Зоорийн давхрын хучилтын хэвний байгуулалт	ББ-77
78.	Зоорийн давхрын хучилтын доод үеийн арматурчлал	ББ-78
79.	Зоорийн давхрын хучилтын дээд үеийн арматурчлал	ББ-79
80.	Зоорийн давхрын хучилтын огтлолууд, материалын түүвэр	ББ-80
81.	1-р давхрын хучилтын хэвний байгуулалт	ББ-81
82.	2~3-р давхрын хучилтын хэвний байгуулалт	ББ-82
83.	4~5-р давхрын хучилтын хэвний байгуулалт	ББ-83
84.	6~8-р давхрын хучилтын хэвний байгуулалт	ББ-84
85.	9-р давхрын хучилтын хэвний байгуулалт	ББ-85
86.	1~9-р давхрын хучилтын доод үеийн арматурчлал	ББ-86
87.	1~9-р давхрын хучилтын дээд үеийн арматурчлал	ББ-87
88.	1~9-р давхрын хучилтын огтлолууд, материалын түүвэр	ББ-88
89.	Техникийн давхрын хучилтын хэвний байгуулалт	ББ-89
90.	Техникийн давхрын хучилтын доод үеийн арматурчлал	ББ-90
91.	Техникийн давхрын хучилтын дээд үеийн арматурчлал	ББ-91
92.	Техникийн давхрын хучилтын огтлолууд, материалын түүвэр	ББ-92
93.	Лифтны хучилтын хэвний байгуулалт, арматурчлал, материалын түүвэр	ББ-93
94.	Цутгамал төмөр бетон парапетны байгуулалт	ББ-94
95.	Цутгамал төмөр бетон парапетны огтлолууд, материалын түүвэр	ББ-95
96.	Зоорь,1~9,техникийн давхрын шат-1-н байгуулалт, огтлол 1-1	ББ-96
97.	Цутгамал марш ЦМ-1~4, 6-н арматурчлал	ББ-97
98.	Цутгамал марш ЦМ-4, 5-н арматурчлал, хэсэглэл-А, Шатны дамнуруу ШДн-1	ББ-98
99.	Цутгамал төмөр бетон шатны материалын түүвэр	ББ-99
100.	Зоорийн давхрын ханын тор, ялууны байгуулалт, материалын түүвэр	ББ-100
101.	1-р давхрын ханын тор, ялууны байгуулалт, материалын түүвэр	ББ-101
102.	2~9-р давхрын ханын тор, ялууны байгуулалт, материалын түүвэр	ББ-102
103.	Техникийн давхрын ханын тор, ялууны байгуулалт, материалын түүвэр	ББ-103
104.	Ханын уулзварууд	ББ-104
105.	Тор 1, 2; Төмөр бетон бэхэлгээ ТБ-1, хэсэглэлүүд	ББ-105
106.	Гадна пандус ГП-1-н байгуулалт, огтлолууд, түүвэр	ББ-106
107.	Гадна довжоо ГД-1-2-н байгуулалт, огтлолууд, түүвэр	ББ-107
108.	Гадна довжоо ГД-3-н байгуулалт, огтлолууд, түүвэр	ББ-108
	Нийт хуудас ББ-108	

Энэхүү зураг нь "ББСМО"ХХК-ийн ОЮУНЫ ӨМЧ тул зохиогчийн зөвшөөрөлгүйгээр өөрчлөх болон ашиглахыг хориглоно.

ББСМО
БАРИЛГЫН ЗУРАГ ТӨСӨЛ, ЗӨВЛӨХ ҮЙЛЧИЛГЭЭ
Хаяг: БЗД, 30-р хороо "ББСМО" ХХК-н байр
Утас: 77116139, 99116139, 95103339.
И-мэйл:bbsmo_ub@yahoo.com, Вэб:BBSMO.mn

УЛААНБААТАР ХОТ, ЧИНГЭЛТЭЙ ДҮҮРЭГ 14, 18-Р ХОРОО, СҮХБААТАР ДҮҮРЭГ 14-Р ХОРОО
"СЭЛБЭ ДЭД ТӨВ" 87 АЙЛЫН ОРОН СУУЦНЫ БАРИЛГА

Зургийн жагсаалт					Ye шат: А3
Захирал	Б.Сүнжидмаа		ЕГ Шифр: ББ-02/2025	Масштаб: М1:1	Огноо: 2025
Инженер	Э.Идэрмагнай				
Гүйцэтгэсэн	Э.Идэрмагнай		ТГ Шифр:	Зургийн дугаар: ББ-01	Хуудас: 108
Шалгасан	Б.Ганзориг				

Тайлбар бичиг

Ерөнхий хэсэг:

Сэлбэ дэд төв орчмын гэр хороллыг дахин төлөвлөх орон сууцжуулах төслийн хүрээнд Чингэлтэй дүүрэг 14; 18-р хороо, Сүхбаатар дүүрэг 14-р хорооны нутаг дэвсгэр 158га талбайд зориулсан давтан хэрэглэгдэх 87 айлын орон сууцны барилгын ажлын зураг төслийг боловсруулав.

Барилгын бүтээцийн зургийг Барилга архитектурын зургийн даалгаврыг үндэслэн байгаль цаг уурын дараах нөхцөлд тохируулан боловсруулав.

Үүнд:

- Гадна агаарын тооцооны температур Хамгийн хүйтэн үеийн 1 хоногийн температур (-35.7°C)
  Хамгийн хүйтэн үеийн 3 хоногийн температур (-34.6°C)
  Хамгийн хүйтэн үеийн 5 хоногийн температур (-33.6°C)
- Цасны ачаалал 50 кг/м^2
- Салхины ачаалал 33 кг/м^2
- Газар хөдлөлийн зэрэг 8 балл (Хөрсний оргил хурдатгал PGA=143-190см/с^2)

Барилгын статик ба динамик тооцоог Украйн улсын LIRA 10.10x64 программаар тооцов. ID:992313539

Барилга нь 40.0x16.0м хэмжээтэй зоорь бүхий 9 давхар барилгийн даацын үндсэн бүтээц нь бүрэн цутгамал төмөр бетон бүтээц байхаар зураг тусгав. Барилгын хариуцлагын зэрэглэл-3.

Бүүрь: "ББСМО" ХХК-ийн захиалгаар Улаанбаатар хот Сүхбаатар дүүрэг 14-р хороо, Чингэлтэй дүүрэг 14, 18-р хорооны нутаг дэвсгэрт баригдах Сэлбэ дэд төвийн барилгажилтын төслийн орон сууцны барилгуудын талбайн инженер-геологийн судалгааны ажлыг 2024 оны 10 дугаар сард байгуулсан гэрээ болон техникийн даалгаварыг үндэслэн "Топ гео техник" ХХК гүйцэтгэж инженер-геологийн дүгнэлт боловсруулав. Нэг маягийн зураг тул тухайн газрын хөрсний үзүүлэлт өөрчлөгдөх тул байршлаас хамааран тооцоонд өөрчлөлт орно. Жишээ болгон дараах хөрсний дүгнэлтийг ашиглав. Инженер геологийн "Топ гео техник" ХХК-д ЗТ18-239/24 дугаартай инженер геологийн дүгнэлтийг үндэслэн боловсруулав. Судалгааны талбайн орчимд физик геологийн үзэгдэл, үйл явц хөгжөөгүй хүний инженерийн үйл ажиллагаанд өртсөн гэр хороолол байгаа эдэлбэр газар ба хаврын шар усны үерийн үеэр болон зун намрын хур борооны ихтэй үед талбайн угаагдал явагдана. Талбайн баруун хойд хэсгээр болон баруун урд хэсгээр өндрийн зөрүү ихтэй цулын бэл газар учраас ус зайлуулах системийг сайтар төлөвлөх зүйтэй. Судалгааны талбайн баруун хойд хэсгийн талбайд хойноос урагшаа, баруунаас зүүн тийш чиглэсэн үерийн усаар үүссэн жижиг жалгатай. Судалгааны талбайн геологийн тогтоцыг Алтан овоо формацын Доод-Дунд Карбоны настай тунамал чулуулаг бүрдүүлнэ. Тунамал чулуулаг нь дунд, жижиг ширхэгтэй элсэн чулуунаас бүрдэнэ. Тэдгээрийг Плейстоцен-Голоцены настай, аллюви-пролюви, элюви-делювийн гаралтай хатуугаас урсамтгай урсамтгайн үзүүлэлттэй шавранцар чигжээстэй хайрга, элсэнцэр чигжээстэй хайрган ул хөрс хучиж тархсан байна.Барилга барихаар сонгосон талбайд өрөмдсөн /2024.10.01-20/ 2.00-10.00 метрийн гүнтэй цооногт ул хөрсний ус 3.00-6.00 м-т илэрч, 2.90-5.00 м-т тогтсон. Судалгааны талбайд ус агуулагч хурдас нь элсэнцэр чигжээстэй хайрга болон шавранцар чигжээстэй хайрган ул хөрс болно. Хөрсний ус нь хур борооны ус болон голын усаар тэжээгдэх бөгөөд хур бороо элбэгтэй эун намрын сард усны тэжээл нэмэгдэж хөрсний усны түвшин 0.50-1.50 м-р хэлбэлзэнэ. "Эрдэм-Ирээдүй хамтлаг" ТББ-аар хийлгэсэн усны химийн шинжилгээгээр ул хөрсний ус нь Сульфат ангийн, кальци-натрийн бүлгийн II төрлийн найрлагатай, саармаг орчинтой, өндөр эрдэсжилт, хатуулагтай ус болохын хамт бохирдолтыг тодорхойлогч нэгдлүүд илэрсэн байна. Тухайн уст цэгийн ус "Бетон болон барилгын зуурмагт хэрэглэх ус техникийн нөхцөл" УСТ-3821:85 стандартын заалтыг эрдэсжилт, хатуулаг, сульфатын агууламжаар хангахгүй байгаа болно. Иймд барилгын зориулалтаар ашиглахаар бол хөрсний бусад шинжилгээний дүнгүүдийг харгалзан үзэхэд тохирох маркийн цементийг сонгон авч хэрэглэх хамгаалах хучилт зэргийг хийх шаардлагатай. Барилга барихаар төлөвлөж буй судалгааны талбайд хүний үйл ажиллагаагаар үүссэн хар саарал өнгийн үүсмэл хөрс нь 0.20-1.70 м-ийн зузаантай тархсан. Үүсмэл хөрсний доороос аллюви-пролюви, элюви-делювийн гаралтай, Плейстоцен-Голоцены настай, хатуугаас урсамтгай урсамтгайн үзүүлэлттэй, цайвар шаргалаас бор шаргал өнгөтэй элсэнцэр чигжээстэй хайрга, шавранцар чигжээстэй хайрга, Доод-Дунд Карбоны настай, ан цавархаг сулавтар өөршсөн, бор саарлаас хөх саарал өнгөтэй элсэн чулуу 2.00-10.00 метр хүртэл гүнд тархсан. Судалгааны талбайд илэрсэн хөрсний үеүдийн гүний тархалтыг инженер- геологийн зүсэлтээр үзүүлэв. Хөрснүүдийн инженер-геологийн судалгааны дүгнэлтийг суурь суулгалтын тайлбар бичгээс харна. Хөрснүүдийн шинж чанарыг ББ-03-р хүүдсанд үзнэ. Суурийн нүхийг ухахад гарсан асгамал хөрсөөр суурийг бүцааж чигжиж болохгүй. Овойлт үүсгэдэггүй хөрсийг 20см тутамд нягтруулж чигжинэ. Асгамал хөрсийг барилгын талбайгаас зайлуулах шаардлагатай. Суурийн котлованыг нээсний дараа инженер-геологич, зургийн зохиогч нараар хяналт хийлгэсний дараа суурийн угсралтын ажлыг эхлэх шаардлагатай. Суурь суух бүүрь хөрс нь зурагт зааснаас шинж чанар үзүүлэлтээрээ зөрүүтэй өөр төрлийн хөрс болон асгаас хөрс, нүх, одоо байгаа шугам сүлжээ зэрэг зүйл илэрвэл холбогдох хүмүүст мэдэгдэж, техникийн шийдэл гаргуулах хэрэгтэй.

Суурь: Барилгын суурийг цутгамал төмөр бетон хавтан (70см) суурьтай байхаар гүйцэтгэнэ. Бетоны анги B25, дагуу ажлын арматурын анги A400, хөндлөн ажлын арматурын анги A240. Цутгамал төмөр бетон суурийн доор 15см зузаан (B10) бетон бэлтгэл, Ус тусгаарлах материал /мембран/, 5см зузаан (B10) бетон бэлтгэл хийнэ. Котлованыг механизмаар ухахдаа суурь суулгах төслийн түвшингээс дээш 20-30см дутуу ухаж түүнээс доош төслийн түвшин хүртэл гараар ухах хэрэгтэй. Суурийн нүхийг ухах болон суурь цутгалтын ажлыг гүйцэтгэх явцад бүүрь хөрсийг хур борооны ус да гадаргуугийн уснаас хамгаалах, хөрсний усанд автуулахгүй байж хамгаалах шаардлагатай. Суурийн нүхийг барилга угсралтын явцад уснаас хамгаалах зорилгоор дээгүүр нь ус ул нэвтрүүлэх материалаар хучиж байх шаардлагатай. Хэрэв суурийн нүхэнд ус орсон нөхцөлд яаралтай зайлуулбал зохино. Барилгын суурийн ул хөрс нь хөрсний усны түвшинээс шалгаалан овойлт үүсгэх магадлалтай тул бүүрь хөрсийг газар хөлдөхөөс өмнө намар ухаж, ил задгай орхихгүй байхыг анхаарна уу. Суурийн нүхийг ухан өвлийн нөхцөлд барилга угсралтын ажлыг зогсоон ил задгай орхих тохиолдолд суурийн нүхэнд нэмэлт дулаалга хийх, давхар хөрсөөр хучих зэрэг нэмэлт арга хэмжээг авч зохиогч инженертэй зөвшилцөх зайлшгүй шаардлагатай. Суурийн нүхийг ухах явцад барилга угсралтын ажлыг гүйцэтгэгч байгууллага суурийн нүхний хажуу хөрсийг эргийн нуралтаас хамгаалах арга хэмжээ авах шаардлагатай. Суурийн улны түвшин дэх ус тусгаарлах төмөр бетон хавтангын доор болон зоорийн ханын гадаргууд ус тусгаарлах мембран материалыг зураг заасны дагуу болон технологийн дагуу хучиж суурийн огтлолд харуулсны дагуу 50мм зузаантай бетон бэлтгэлийг хийнэ.

Барилгын талбайд хөрсний ус илэрсэн тул барилгын суурь болон зоорийн давхрын бүтээцийг хөрсний уснаас хамгаалах, ашиглалт орохоос хамгаалах зорилгоор суурь болон зоорийн давхрын бүтээцүүдэд ус ул нэвтрүүлэх нэмэлт бүхий бетон хэрэглэнэ. Бетоны ц зэврэлтээс хамгаалах төлөвлөлт" БНбД 20-02-11-д заасны дагуу W8 маркын онцгой бага нэвтрүүлэлттэй бетон байна. Суурийн температур хасах болсон үед барилгын нийт суурийн доорх бүүрь хөрсийг хөлдөхөөс хамгаалах арга (нэмэлт дулаалга хийх э хучих) арга хэмжээ аваагүй зохино. Барилгыг барьж ашиглалтанд ортол бүүрь хөрсийг хөлдөөхийг хориглоно. Барилгын газар доо "Барилгын газар шороо да бүүрь, суурийн ажил" БНбД 50-02-17-г мөрдлөг болгон ажиллана. Барилгын суурийн нүхийг бүрэн ухаж болон зураг төсөл зохиогчийн хяналт хийлгэж, геодизийн эрх бүхий байгууллагаар суурь суух түвшнийг тодорхойлуулж, хяналт ажилруу шилжих шаардлагатай.

Мембран ус тусгаарлагчийг гадны механик үйлчлэлээс хамгаалах зорилгоор MNS 13164:2011 стандартад тусгасан хөөсөн шахм тусгаарлагчийн гадна талаар 50мм зузаантай хийхээр тусгасан. Хөрсний хажуугийн даралтын үйлчлэлд тэсвэртэй байх шаардла хэв гажилт үзүүлэх шахалтын хүчний үйлчлэл болон шахалтын бат бэхийн шаталаар CS(10/Y)300-аас доошгүй шаталын XPS хаб нь >300кПа байна. XPS хавтангийн удаан хугацааны туршид бүрэн живүүлэх үеийн ус шингээлтийн ангилал WL(T)0.7 байна. Уг ан <0.7 байхыг шаардана. Буцаан булалтыг зоорийн хананын гадаргууд шүрэгх хүчдэл үүсгэхгүй байх зорилгоор овойлт үүсгэхгүй, хайргархаг бүтэцтэй хөрсөөр хийх шаардлагатай. Буцаан булах хөрсийг 20см тутам технологийн дагуу үечлэн нягтруулна. Нягтр

Цутгамал төмөр бетон хана: Барилгын даацын үндсэн бүтээц нь бүрэн цутгамал төмөр бетон байна. Бетоны анги B25, арматурын анги A240 (MNS JIS G 3112 : 2002). Цутгамал төмөр бетоны ажлыг гүйцэтгэхдээ "Цутгамал төмөр бетон бүтээц" БНбД5 БД52-102-04-ийн заалтуудыг баримтална. Хэв хашмал нь бат бөх, тогтвортой нөхцлөөр хангагдсан байх шаардлагатай ба бетон буюу 28 хоногоос өмнө хэв хашмалыг суллаж болохгүйг анхаар. Бетон цутгах зуурмагаас дээж авч B25 ангид хүрч байгаа эсэхи хэрэгтэй. Цутгамал бүтээцэд зөвэрч муудсан, тахийж муруйсан арматур ашиглаж болохгүй. Арматурчлалын ажлын явцад уг суулгах нарийвчууд, гарагалгаа арматуруудыг барилга архитектурын байгуулалт ба барилга бүтээцийн тор ялууны байгуулалт холбогдохыг сайтар судлаж үзэх хэрэгтэй. Бетон цутгалтын ажлыг өвлийн улиралд гүйцэтгэхээр бол "Цутгамал төмөр бетон гүй гэсэн заалтыг баримтлах мөн автороос заавар зөвлөгөө авсаны үндсэн дээр ажлыг гүйцэтгэх. Бетон болон арматурчлалын аж байх шаардлагатай. Хэв хашмалыг MNS 3173, MNS 3852, MNS 5121, Хэвний элементийн хэмжээний зөрүүгийн хязгаар MNS 3173, MNS

Хучилт: Цутгамал төмөр бетон хучилтын зузаан 160мм байна. Цахилгаан, сантехникийн шугам хоолойн нүхийг зургийн да дагуу нэмэлт арматурчлал хийнэ. Цутгамал хучилтанд нэмэлтээр гарах нүхнүүдийг холбогдох БА, ЦБУ, ХАС, ХТ, ДГ зэрэг шаардлагатай. Цутгамал төмөр бетон хучилтыг дамнуруутай хамт нэг хэв хашмалд цутгана. Арматурыг угсрах явцад уг арматуруудыг зураг үзүүлсний дагуу байрлуулах шаардлагатай. Хэв хашмалын гадаргуу нь тэгш байх ба бат бөх, тогтворто чадвартай байна. Цутгамал төмөр бетон хучилтын бетоны анги B25, ажлын арматурын анги ГОСТ 5781-82-ийн шаардлага х төлөвлөв. Бетон цутгалтын ажлыг гүйцэтгэхдээ "Цутгамал бетон, төмөр бетон бүтээц" БНбД 52-02-05, "Цутгамал төмө 52-102-04-ийн холбогдох заалтуудын дагуу хийж гүйцэтгэнэ.

Шат: Цутгамал төмөр бетон шаттай байхаар төлөвлөв. Шатны маршийг зураг тусгасан бетон болон арматурыг хэрэгл төмөр бетон раттай хамт цутгана.

Хана: Зоорийн давхрын гадна хана 250мм зузаан B25 ангийн төмөр бетон хана байна. Барилгын гадна хана нь 250мм-н зузаан блокон хана байна. Дотор хананд ашиглах тоосго нь "Керамик тоосго ба гулдмай техникийн шаардлага" MNS 0138:2010-жин нь 1800кг/м^3, тоосгоны марк 75 ба түүнээс дээш, зуурмагийн марк 50-с багагүй байна. Дотор болон гадна хананд ашиглах MNS 12602:2019-н шаардлага хангасан байх ба блокны эзлэхүүн жин нь 600кг/м^3, M50 маркын блок байна. Барилгын гадна дулаа тусгасан хөөсөн полистрол EPS дулаалгыг ашиглана. Дотор ханын торыг тоосгон хананд өрлөгийн өндрийн дагуу 675мм буюу 9-н үе тутамд нийт ханын уртын дагуу зураг заасны дагуу арматурчлана. Өргийн ажилд хэвтээ болон босоо чиглүүлэгч утсыг т чанартай гүйцэтгэвэл зохино. Өргийн ажил гүйцэтгэхдээ өрөгт бүтээцийн норм дүрэм БНбД 51-02-05-н холбогдох заалтуудыг зуурын эсэргүүцэл 180кПа>Rсун≥120кПа байна. Суналтын тур зуурын эсэргүүцлийн нормчлогдсон утгыг зураг заагдсан хэм туршилтаар тогтоож баталгаажуулсан байх шаардлагатай. Гадна, дотор ханын торыг багаварьуу өрөмдөж анкерласан арматурта

Ялуу: Хананд угсармал төмөр бетон ялуу суулгана. Ялууг 1.5м-ээс бага урттай нүхэн дээр 25см, 1.5м-ээс их урттай нүх төмөр бетон ялууг 100 маркийн жигд тараасан бэхжээгүй цементэн зуурмаг дээр угсарна.

Гадна довжоо, Пандус: Гадна довжоо, пандусыг сайтар нягтруулсан овойлт үүсгэдэггүй элс хайргаар хөрсөн дээр B10 цементэн өнгөлгөө хийх хэрэгтэй.

Хаяавч: Барилгын эргэн тойронд сайтар нягтруулсан хөрсөн дээр 100см өргөнтэй B10 ангийн бетон хаяавчийг барилгаас Хаяавчийн доор 25см зузаан ус шингээх хайрга дэвсэнэ.

Бэлтгэгч: Эрдэм хөгжлийн яам, Хөдөлмөрийн сайдын 2025 оны 01 дүгаар тушаалын хавсралт

Бэлэнгийн тэгшитгэлийн коэффициентийн шаардлагыг тогтоох

МАТЕРИАЛ:

Бэлэнгийн тэгшитгэлийн коэффициентийг тогтоох дор дурдсан материалуудыг ашиглан мастерчлах зохино.

Материал	Стандарт
Цэвэр бэлэн хуяг	В10 (М150)
Хөдөлгөгч сүүдэр	В25 (М350)
Рам, хүчтэй, шахт	В25 (М350)
Тамер бэлэн хуяг	В25 (М350)
Ажлын арматур	А400 ГОСТ 5781-82
Хомут	А240 ГОСТ 5781-82

АНХААРАХ ЗҮЙЛС:

Бэлэнгийн захиалагч та зүүлтэлтэй бөөгөөгүй нарийвчлалтайгаар доор дурдсан зөвлөмжүүдэд анхаарна уу.

1. Зүрхэс мөсөнд нүүрсээс молекулын жингийн үүлэгжүүлэгч мөрдөхөөс гадна бэлэнгийн бэлэнгийн задаг, цэвдэх технологи, бэлэнгийн гүнгий бэлэн хөрөнгө сүүлчээр гаргах бэлэнгийн шүүрэлт сөрөг нягтралтай бэлэнгийн сарааны дээш хугацаанд дорхно хэм чөлөөний бүсэд хэрэглэх, цохилтын хугацааны дорхно хэм чөлөөний бүсэд хэрэглэх, зөвхөн гүнгий бэлэнгийн бэлэнгийн гүнгий бэлэнгийн гүнгий бэлэнгийн гүнгий

Инженер-геологийн зүсэлт IX-IX'шулуунаар

Масштаб : б1:100, х1:500

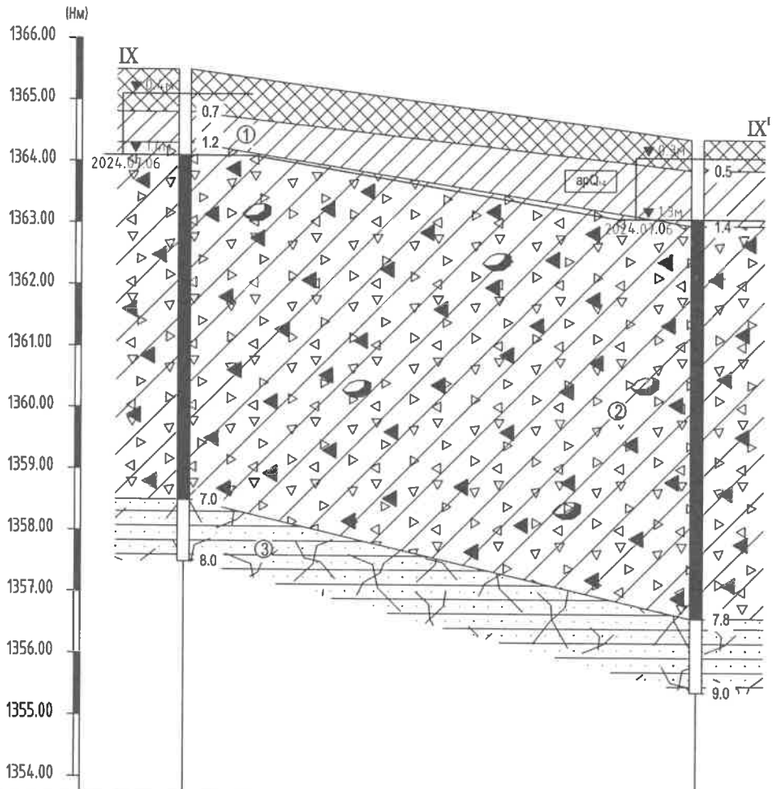

Цооногийн дугаар	Ц-21	Ц-22
Амсрын ойролцоо өндөржилт, м	1365.50	1364.40
Цооног хоорондын зай, м	42.00м	

Таних тэмдэг

Үүсмэл хөрс: Хүний үйл ажиллагаагаар үүссэн хар саарал өнгөтэй шаварлаг үүсмэл хөрс.

① Шавранцар ул хөрс (apQ_{1-2}): Плейстоцен-Голоцены настай, аллювий-паролювийн гаралтай, хагас хатуу урсамтгайн үзүүлэлттэй, хар саарал өнгөтэй шавранцар ул хөрс.

② Шавранцар чигжээстэй хайрган ул хөрс (edQ_{1-2}): Плейстоцен-Голоцены настай, элювий-делювийн гаралтай, хатуугаас хагас хатуу урсамтгайн үзүүлэлттэй, бор шаргал өнгөтэй шавранцар чигжээстэй хайрган ул хөрс. /Бүл чулуутай/

③ Өгөршсөн элсэн чулуу (C_{1-2}): Доод-Дунд Карбоны настай, ан цавархаг сулавтар өгөршсөн, хөх саарал өнгөтэй элсэн чулуу.

I I' Инженер-геологийн зүсэлтийн дугаар

① Хөрсний үеийн дугаар

apQ_{1-2} Ул хөрсний нас, гарал үүслийн индекс

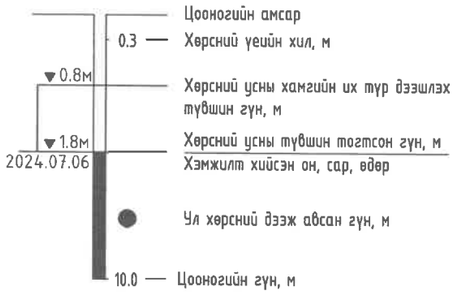

Хөрсний төлөв байдал

	Шавранцар ул хөрс	Шавранцар чигжээстэй хайрган ул хөрс
		Хатуу
	Хагас хатуу	Хагас хатуу

Тайлбар:

1. Судалгааны талбайд үүсмэл хөрс 0.50-0.80 метрийн зузаантай тарсхсан, үүсмэл хөрсний доороос 3 төрлийн хурдас хуримтлал илэрсэн, геоморфологийн хувьд налуу гадаргуутай, шавранцар ул хөрс нь хүчтэй овойлттой, шавранцар чигжээстэй хайрган ул хөрс нь сулавтар овойлттой, ул хөрсний ус илэрсэн зэргээс шалтгаалан уг барилгажих талбай нь инженер-геологийн төвөгшлийн ангиллаар дунд зэргийн нөхцөлтэй бүсэд хамаарч байна.

2. Судалгааны талбайд тархсан бүүрь хөрсний физик, механик шинж чанарын норматив тооцооны үзүүлэлтийг доор үзүүлэв.

Физик шинж чанарын үзүүлэлт	Индекс	Хэмжих нэгж	Хөрсний үеийн дугаар	Хөрсний үеийн дугаар	Хөрсний үеийн дугаар
			ИГЭ-1	ИГЭ-2	ИГЭ-3
Байгалийн чийг	W		0.202	0.110	-
Урсалтын хязгаар	WL		0.293	0.208	-
Имрэгдлийн хязгаар	WP		0.186	0.125	-
Үян налархайн тоо	JP		0.107	0.083	-
Хатуу хэсгийн нягт	ps	г/см^3	2.71	2.71	-
Зэлхүүний нягт	p	г/см^3	2.00	2.13	2.55
Хуурай хэсгийн нягт	pd	г/см^3	1.66	1.92	-
Сүвшил	n	%	38.72	29.19	-
Сүвшлийн илтгэлцүүр	e		0.636	0.414	-
Чийглэгийн зэрэг	Sr		0.86	0.70	-
Консистенц	IL		0.15	<0-0.25	-

Хөрсний төрөл	Зууралдалтын хүч, кПа		Дотоод үрэлтийн өнцөг, градус		Хэв гажилтын модуль, МПа	Тооцооны эсэргүүцэл, кПа
	Сп1	Сп2	φ'	φ''	E	Ro
ИГЭ-1	31.0	20.7	23	20	21	280
ИГЭ-2	24.0	16.0	41.0	35.6	41	450
ИГЭ-3	- Нэг чиглэлийн шахагдалд үзүүлэх түр зуурын эсэргүүцэл Rc - 5.0-15.0 МПа				30-40	500

3. Барилга барихаар сонгосон талбайд өрөмдсөн /2024.07.01-06/ 7.00-10.00 метрийн гүнтэй цооногт ул хөрсний ус 1.80-3.50 м-т илэрч, 0.90-3.00 м-т тогтсон. Судалгааны талбайд ус агуулагч хурдас нь шавранцар чигжээстэй хайрган ул хөрс болно. Хөрсний ус нь хур борооны ус болон голын усаар тэжээгдэх бөгөөд хур бороо элбэгтэй зун намрын сард усны тэжээл нэмэгдэж хөрсний усны түвшин 0.5-1.50 м-р хэлбэлзэнэ. "Эрдэм-Ирээдүй хамтлаг" ТББ-аар хийлгэсэн усны химийн шинжилгээгээр ул хөрсний ус нь Сульфат-гидрокарбонатын ангийн, кальци-натрийн бүлгийн II төрлийн найрлагатай, саармаг орчинтой, эрдэсжилттэй, хатуулаг ус болохын хамт бохирдолтыг тодорхойлогч нэгдлүүд нилээд байна. Тухайн уст цэгийн ус "Бетон болон барилгын зуурмагт хэрэглэх ус техникийн нөхцөл" УСТ- 3821:85 стандартын заалтыг хангаж байгаа болно.

4. Улирлын хөлдөлтийн норматив гүн нь.

Шавранцар ул хөрс - 2.57м

Шавранцар чигжээстэй хайрган ул хөрс - 3.67м

5. Улирлын хөлдөлтийн бүсэд:

Шавранцар ул хөрс - Хүчтэй овойлттой

Шавранцар чигжээстэй хайрган ул хөрс - Сулавтар овойлттой

6. Газар шорооны ажлын зэрэг гэсгэлэн нөцхөлд гар аргаар малтахад:

Шавранцар ул хөрс II

Шавранцар чигжээстэй хайрган ул хөрс IV

Өгөршсөн элсэн чулуу V-VII

7. Хөрсний оргил хурдатгал PGA=143-190см/с^2

8. Тус талбай нь газар хөдлөлийн 8 баллын бүсэд байрлана.

9. Барилгын суурийг нэгдсний дараа зохиогчийн хяналт хийлгэх шаардлагатай. /судалгааны талбайд хуучин айлын хашаа, муу усны нүх болон жорлонтой, мөн газрыг асгамал шороогоор тэгшилсэн тул үүсмэл хөрс харилцан адилгүй илрэхийг анхаарах, үүсмэл хөрсийг суурийн талбайгаас бүрэн зайлуулах/

Энэхүү зураг нь "ББСМО"ХХК-ийн ОЮУНЫ ӨМЧ тул зохиогчийн зөвшөөрөлгүйгээр өөрчлөх болон ашиглахыг хориглоно.

ББСМО ХХК	УЛААНБААТАР ХОТ, ЧИНГЭЛТЭЙ ДҮҮРЭГ 14, 18-Р ХОРОО, СҮХБААТАР ДҮҮРЭГ 14-Р ХОРОО "СЭЛБЭ ДЭД ТӨВ" 87 АЙЛЫН ОРОН СУУЦНЫ БАРИЛГА				
	Инженер геологийн зүсэлт IX-IX' (тайлбар бичиг)				Ye шат: АЗ
Захирал	Б.Сүнжидмаа		Ег Шифр: ББ-02/2025	Масштаб: М1: 100	Огноо: 2025
Инженер	Э.Идэрмагнай				
Гүйцэтгэсэн	Э.Идэрмагнай		ТГ Шифр:	Зургийн дугаар: ББ-03	Хуудас: 108
Шалгасан	Б.Ганзориг				

Хаяг: БЗД, 30-р хороо "ББСМО" ХХК-н байр
Утас: 77116139, 99116139, 95103339.
И-мэйл:bbsmo_ub@yahoo.com, Вэб:BBSMO.mn

Нил хавтан суурийн байгуулалт
M1:100

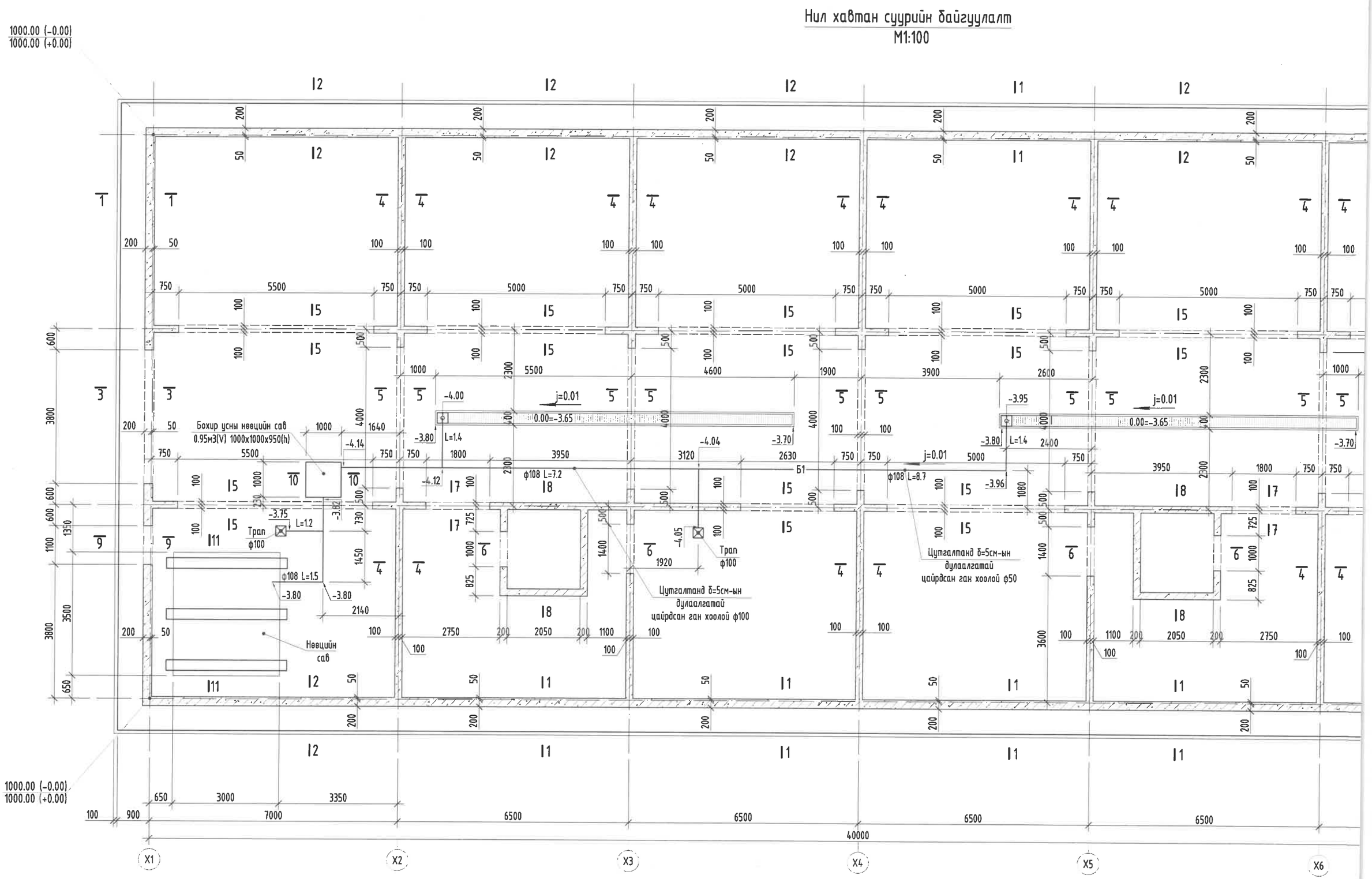

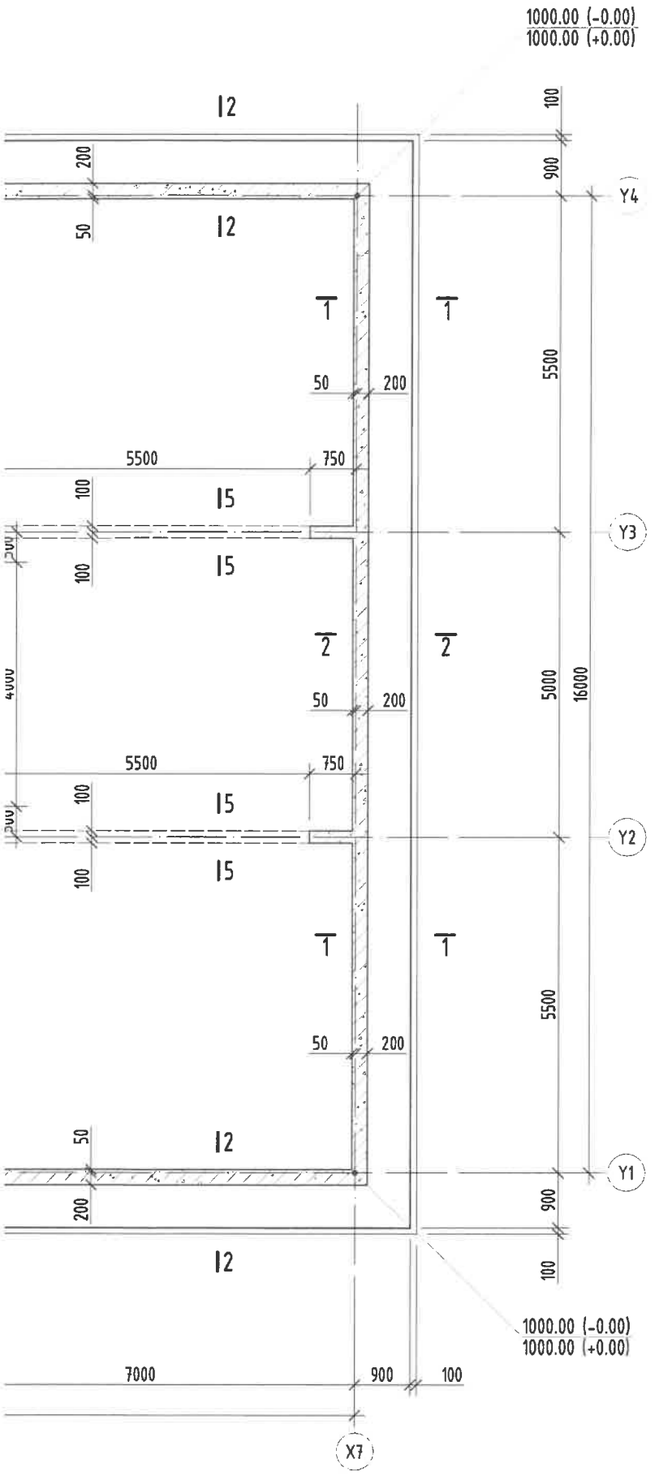

Огтлол 1-1
M1:50

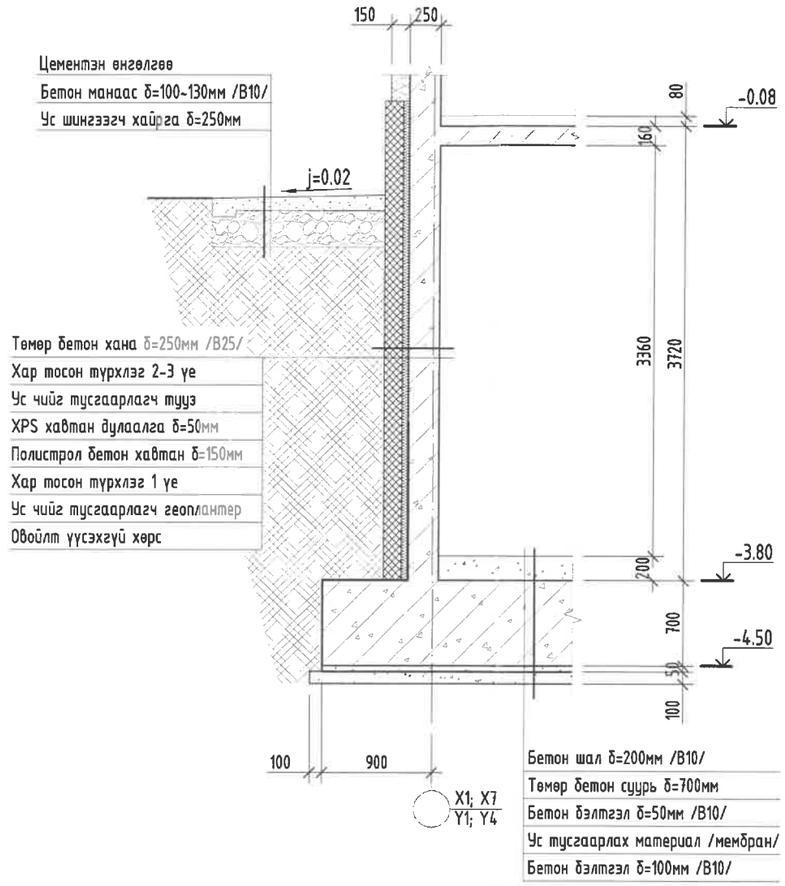

Огтлол 2-2
M1:50

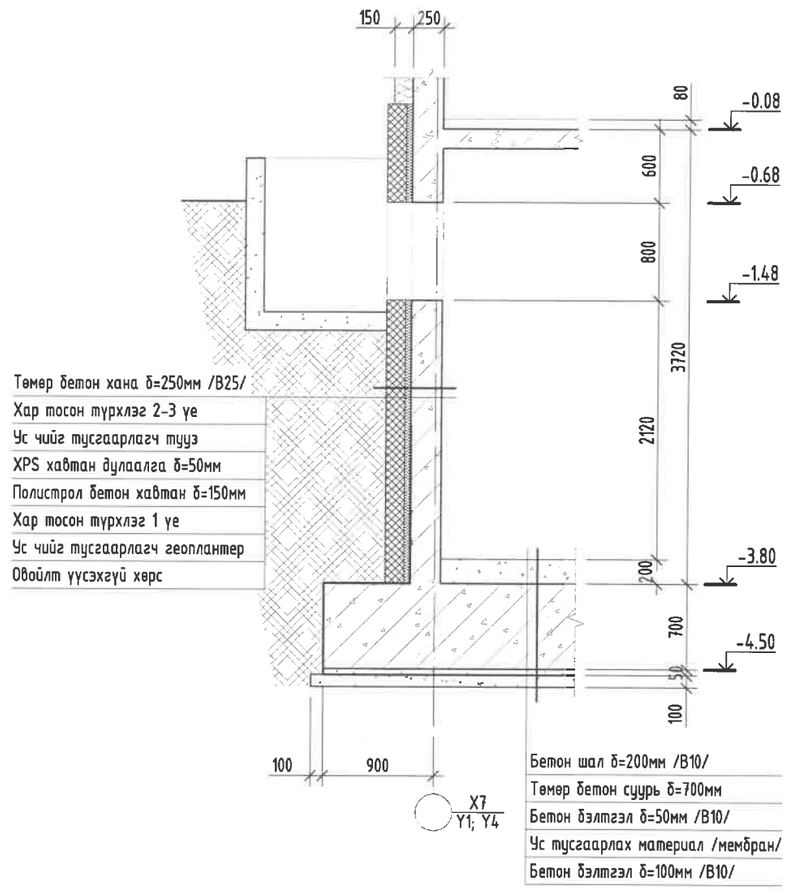

Тайлбар:

1. Энэ зургийг ББ-н холбогдох хуудастай хамт үзнэ.
2. Ажлын арматурын анги А400, А240.
3. Бүтээцийн бетоны анги В25.
4. Цутгамал төмөр бетон бүтээцийг хэв хашмалд бэлтгэж цутгасны дараагаар бэхжилтийн 70%-д хүрсэний дараа хэв хашмалыг авна.
5. Цутгамал бетон, төмөр бетон бүтээцийн ажлыг БНБД 52-02-05-ийн дагуу хийж гүйцэтгэнэ.
6. Цутгамал төмөр бетон бүтээцийн ажил гүйцэтгэх заавар БД52-102-04-ийн заалтуудыг баримталж ажил гүйцэтгэнэ.

Энэхүү зураг нь "ББСМО"ХХК-ийн ОЮУНЫ ӨМЧ тул зохиогчийн зөвшөөрөлгүйгээр өөрчлөх болон ашиглахыг хориглоно.

ЗӨВШӨӨРӨЛЦСӨН		
БА		Д.Наранхүү
ХАС		
ЦБУ		Ж.Отгонжаргал
ХТ, ДГ		
ХД		

ББСМО
Хаяг: БЗД, 30-р хороо "ББСМО" ХХК-н байр
Утас: 77116139, 99116139, 95103339.
И-мэйл:bbsmo_llc@yahoo.com, Вэб:BBSMO.mn

УЛААНБААТАР ХОТ, ЧИНГЭЛТЭЙ ДҮҮРЭГ 14, 18-Р ХОРОО, СҮХБААТАР ДҮҮРЭГ 14-Р ХОРОО
"СЭЛБЭ ДЭД ТӨВ" 87 АЙЛЫН ОРОН СУУЦНЫ БАРИЛГА

Нил хавтан суурийн байгцулалт, Огтлол 1-1; 2-2			Уе шат: АЗ	
Захирал	Б.Сүнжидмаа	ЕГ Шифр: ББ-02/2025	Масштаб: М1:100	Огноо: 2025
Инженер	З.Идэрмагнай			
Гүйцэтгэсэн	З.Идэрмагнай	ТГ Шифр:	Зургийн дугаар: ББ-04	Хуудас: 108
Шалгасан	Б.Ганзориг			

Огтлол 3-3
M1:50

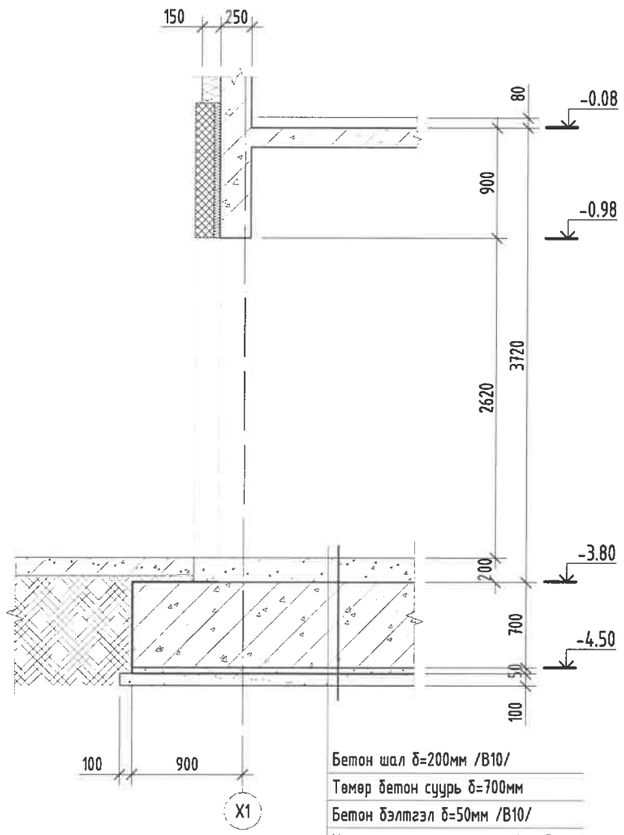

Бетон шал δ=200мм /B10/
Төмөр бетон суурь δ=700мм
Бетон бэлтгэл δ=50мм /B10/
Ус тусгаарлах материал /мембран/
Бетон бэлтгэл δ=100мм /B10/

Огтлол 4-4
M1:50

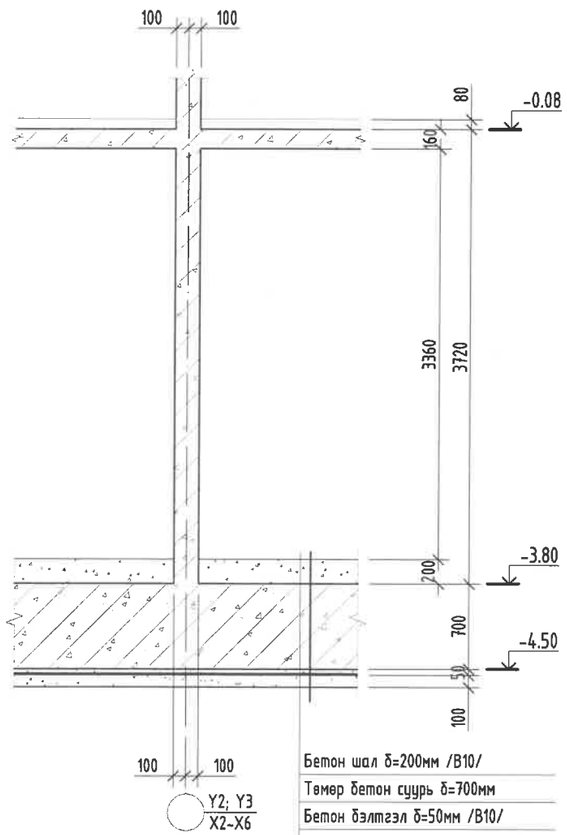

Бетон шал δ=200мм /B10/
Төмөр бетон суурь δ=700мм
Бетон бэлтгэл δ=50мм /B10/
Ус тусгаарлах материал /мембран/
Бетон бэлтгэл δ=100мм /B10/

Огтлол 5-5
M1:50

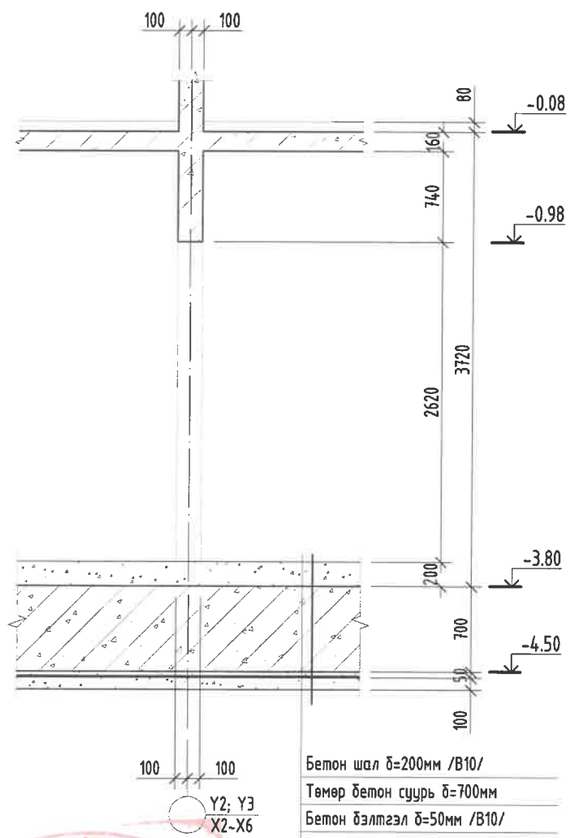

Бетон шал δ=200мм /B10/
Төмөр бетон суурь δ=700мм
Бетон бэлтгэл δ=50мм /B10/
Ус тусгаарлах материал /мембран/
Бетон бэлтгэл δ=100мм /B10/

Огтлол 10-10
M1:50

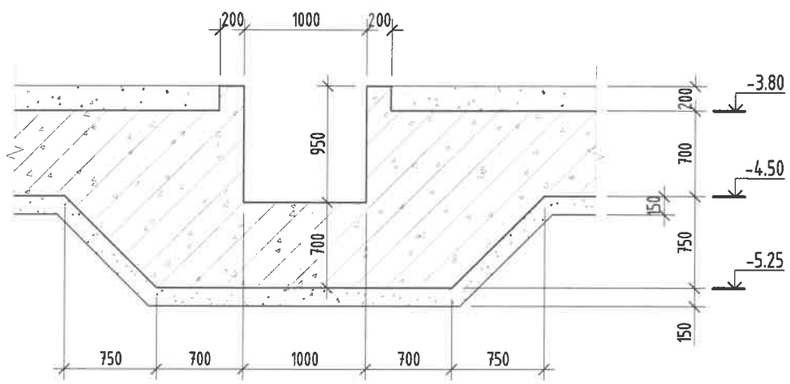

Тайлбар:

1. Энэ зургийг ББ-н холбогдох хуудастай хамт уншна.
2. Ажлын арматурын анги А400, А240.
3. Бүтээцийн бетоны анги В25.
4. Цутгамал төмөр бетон бүтээцийг хэв хашмалд бэлтгэж цутгасны дараагаар бэхжилтийн 70%-д хүрсэний дараа хэв хашмалыг авна.
5. Цутгамал бетон, төмөр бетон бүтээцийн ажлыг БНБД 52-02-05-ийн дагуу хийж гүйцэтгэнэ.
6. Цутгамал төмөр бетон бүтээцийн ажил гүйцэтгэх заавар БД52-102-04-ийн заалтуудыг баримталж ажил гүйцэтгэнэ.

Энэхүү зураг нь "ББСМО"ХХК-ийн ОЮУНЫ ӨМЧ тул зохиогчийн зөвшөөрөлгүйгээр өөрчлөх болон ашиглахыг хориглоно.

ББСМО	УЛААНБААТАР ХОТ, ЧИНГЭЛТЭЙ ДҮҮРЭГ 14, 18-Р ХОРОО, СҮХБААТАР ДҮҮРЭГ 14-Р ХОРОО "СЭЛБЭ ДЭД ТӨВ" 87 АЙЛЫН ОРОН СУУЦНЫ БАРИЛГА				
	Суурийн огтлол 3-3; 4-4; 5-5; 10-10				Ye шат: А3
	Захирал	Б.Сүнжидмаа	ЕГ Шифр: ББ-02/2025	Масштаб: M1:50	Огноо: 2025
	Инженер	Э.Идэрмагнай			
	Гүйцэтгэсэн	Э.Идэрмагнай	ТГ Шифр:	Зургийн дугаар: ББ-05	Хуудас: 108
	Шалгасан	Б.Ганзориг			

Хаяг: БЭД, 30-р хороо "ББСМО" ХХК-н байр
Утас: 77116139, 99116139, 95103339.
И-мэйл:bbsmo_ub@yahoo.com, Вэб:BBSMO.mn

Огтлол 6-6
M1:50

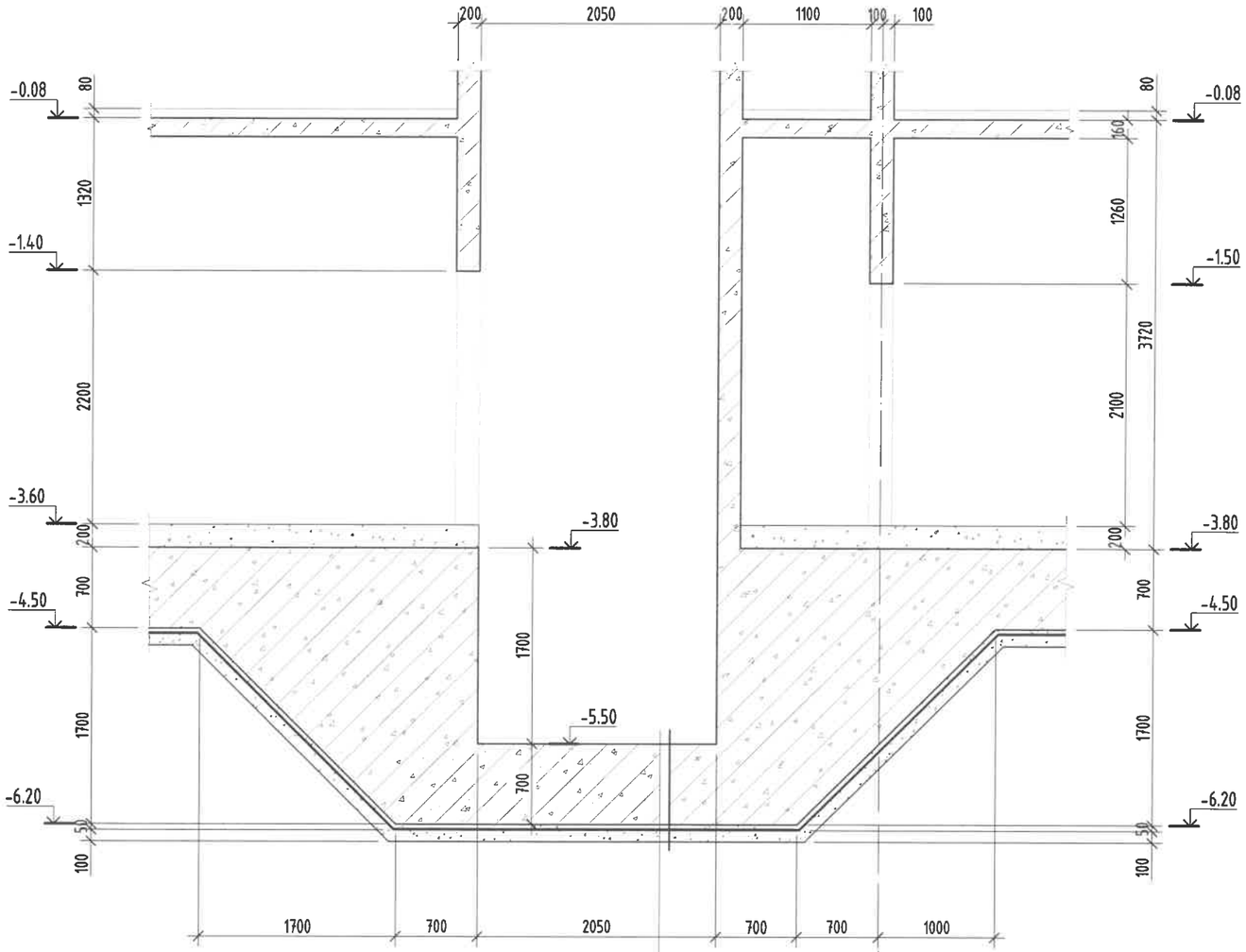

Төмөр бетон суурь δ=700мм
Бетон бэлтгэл δ=50мм /B10/
Ус тусгаарлах материал /мембран/
Бетон бэлтгэл δ=100мм /B10/

Огтлол 7-7
M1:50

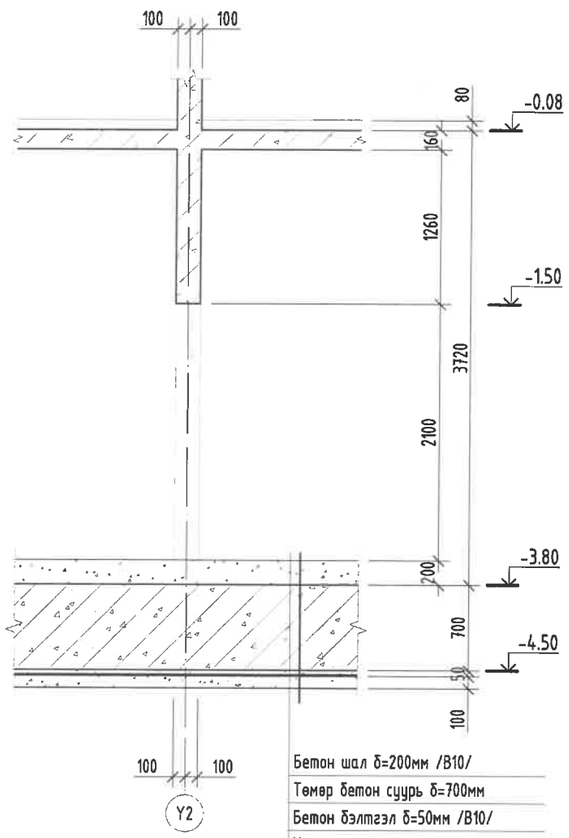

Бетон шал δ=200мм /B10/
Төмөр бетон суурь δ=700мм
Бетон бэлтгэл δ=50мм /B10/
Ус тусгаарлах материал /мембран/
Бетон бэлтгэл δ=100мм /B10/

Тайлбар:

1. Энэ зургийг ББ-н холбогдох хуудастай хамт үзнэ.
2. Ажлын арматурын анги А400, А240.
3. Бүтээцийн бетоны анги В25.
4. Цутгамал төмөр бетон бүтээцийг хэв хашмалд бэлтгэж цутгасны дараагаар бэхжилтийн 70%-д хүрсэний дараа хэв хашмалыг авна.
5. Цутгамал бетон, төмөр бетон бүтээцийн ажлыг БНБД 52-02-05-ийн дагуу хийж гүйцэтгэнэ.
6. Цутгамал төмөр бетон бүтээцийн ажил гүйцэтгэх заавар БД52-102-04-ийн заалтуудыг баримталж ажил гүйцэтгэнэ.

Энэхүү зураг нь "ББСМО"ХХК-ийн ОЮУНЫ ӨМЧ тул зохиогчийн зөвшөөрөлгүйгээр өөрчлөх болон ашиглахыг хориглоно.

ББСМО ХХК	УЛААНБААТАР ХОТ, ЧИНГЭЛТЭЙ ДҮҮРЭГ 14, 18-Р ХОРОО, СҮХБААТАР ДҮҮРЭГ 14-Р ХОРОО "СЭЛБЭ ДЭД ТӨВ" 87 АЙЛЫН ОРОН СУУЦНЫ БАРИЛГА				
	Суурийн огтлол 6-6; 7-7				Ye шат: А3
	Захирал	Б.Сүнжидмаа	ЕГ Шифр: ББ-02/2025	Масштаб: M1:50	Огноо: 2025
	Инженер	Э.Идэрмагнай			
	Гүйцэтгэсэн	Э.Идэрмагнай	ТГ Шифр:	Зургийн дугаар: ББ-06	Хуудас: 108
	Шалгасан	Б.Ганзориг			

Хаяг: БЗД, 30-р хороо "ББСМО" ХХК-н байр
Утас: 77116139, 99116139, 95109339.
И-мэйл:bbsmo_ub@yahoo.com, Вэб:BBSMO.mn

Огтлол 9-9
M1:50

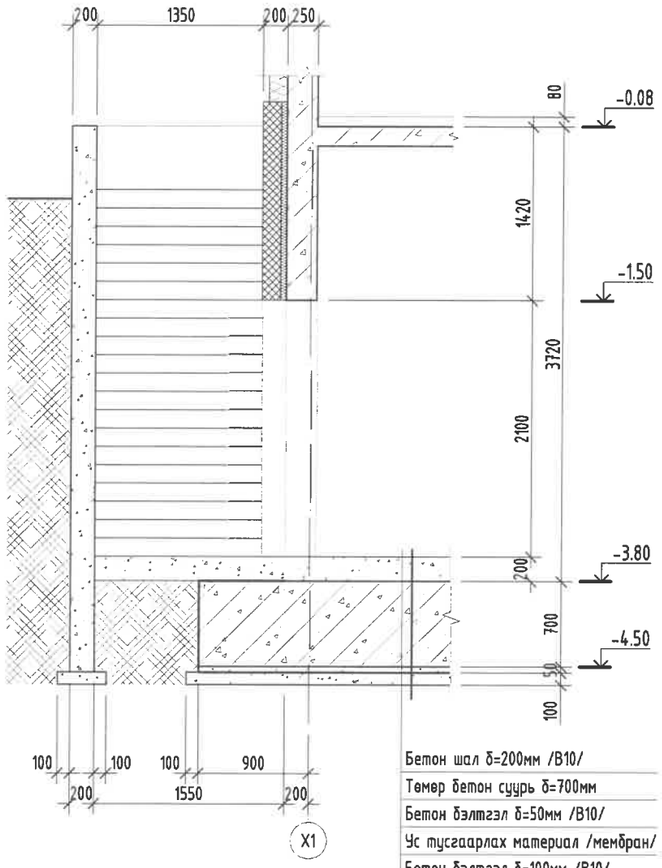

Бетон шал δ=200мм /B10/
Төмөр бетон суурь δ=700мм
Бетон бэлтгэл δ=50мм /B10/
Ус тусгаарлах материал /мембран/
Бетон бэлтгэл δ=100мм /B10/

Огтлол 8-8
M1:50

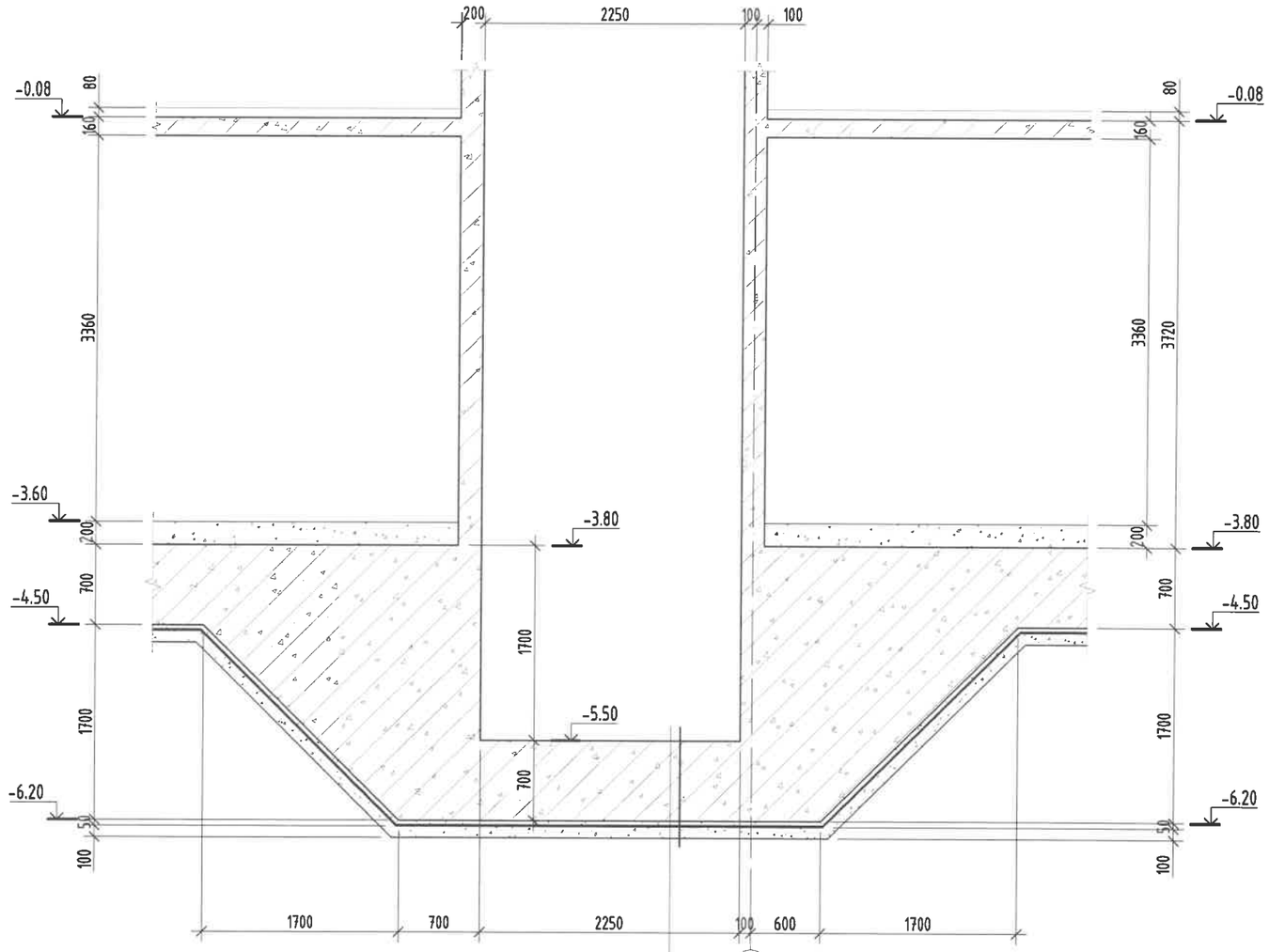

Төмөр бетон суурь δ=700мм
Бетон бэлтгэл δ=50мм /B10/
Ус тусгаарлах материал /мембран/
Бетон бэлтгэл δ=100мм /B10/

Огтлол 11-11
M1:50

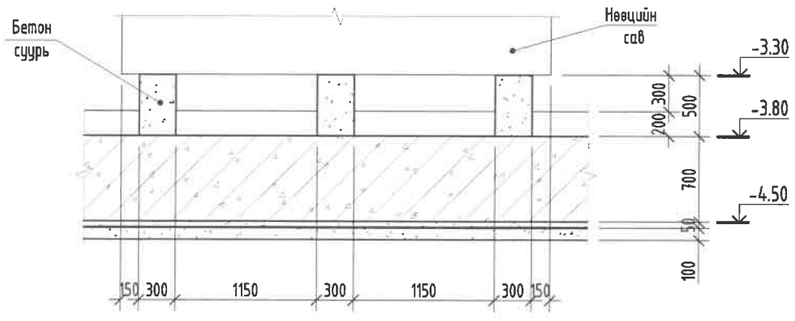

Тайлбар:

1. Энэ зургийг ББ-н холбогдох хуудастай хамт үзнэ.
2. Ажлын арматурын анги А400, А240.
3. Бүтээцийн бетоны анги В25.
4. Цутгамал төмөр бетон бүтээцийг хэв хашмалд бэлтгэж цутгасны дараагаар бэхжилтийн 70%-д хүрсэний дараа хэв хашмалыг авна.
5. Цутгамал бетон, төмөр бетон бүтээцийн ажлыг БНБД 52-02-05-ийн дагуу хийж гүйцэтгэнэ.
6. Цутгамал төмөр бетон бүтээцийн ажил гүйцэтгэх заавар БД52-102-04-ийн заалтуудыг баримталж ажил гүйцэтгэнэ.

Энэхүү зураг нь "ББСМО"ХХК-ийн ОЮУНЫ ӨМЧ тул зохиогчийн зөвшөөрөлгүйгээр өөрчлөх болон ашиглахыг хориглоно.

ББСМО	УЛААНБААТАР ХОТ, ЧИНГЭЛТЭЙ ДҮҮРЭГ 14, 18-Р ХОРОО, СҮХБААТАР ДҮҮРЭГ 14-Р ХОРОО "СЭЛБЭ ДЭД ТӨВ" 87 АЙЛЫН ОРОН СУУЦНЫ БАРИЛГА				
	Суурийн огтлол 8-8; 9-9; 11-11				Ye шат: АЗ
	Захирал	Б.Сүнжидмаа	БГ Шифр: ББ-02/2025	Масштаб: M1:50	Огноо: 2025
	Инженер	Э.Идэрмагнай			
	Гүйцэтгэсэн	Э.Идэрмагнай	ТГ Шифр:	Зургийн дугаар: ББ-07	Хуудас: 108
	Шалгасан	Б.Ганзориг			

Хаяг: БЗД, 30-р хороо "ББСМО" ХХК-н байр
Утас: 77116139, 99116139, 95103339.
И-мэйл:bbsmo_ub@yahoo.com, Вэб:BBSMO.mn

Нил хавтан суурийн доод үеийн арматурчлал

М1:100

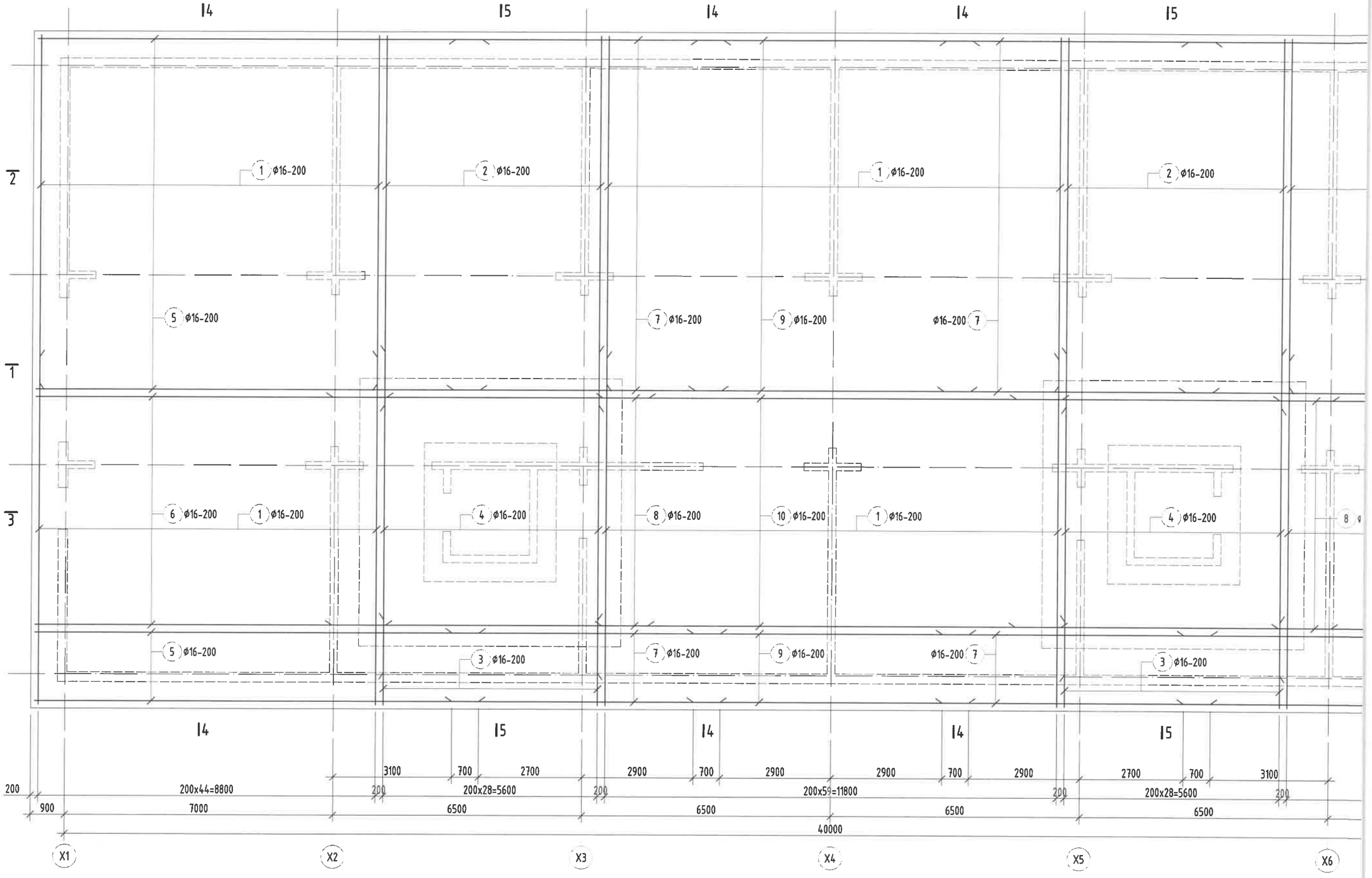

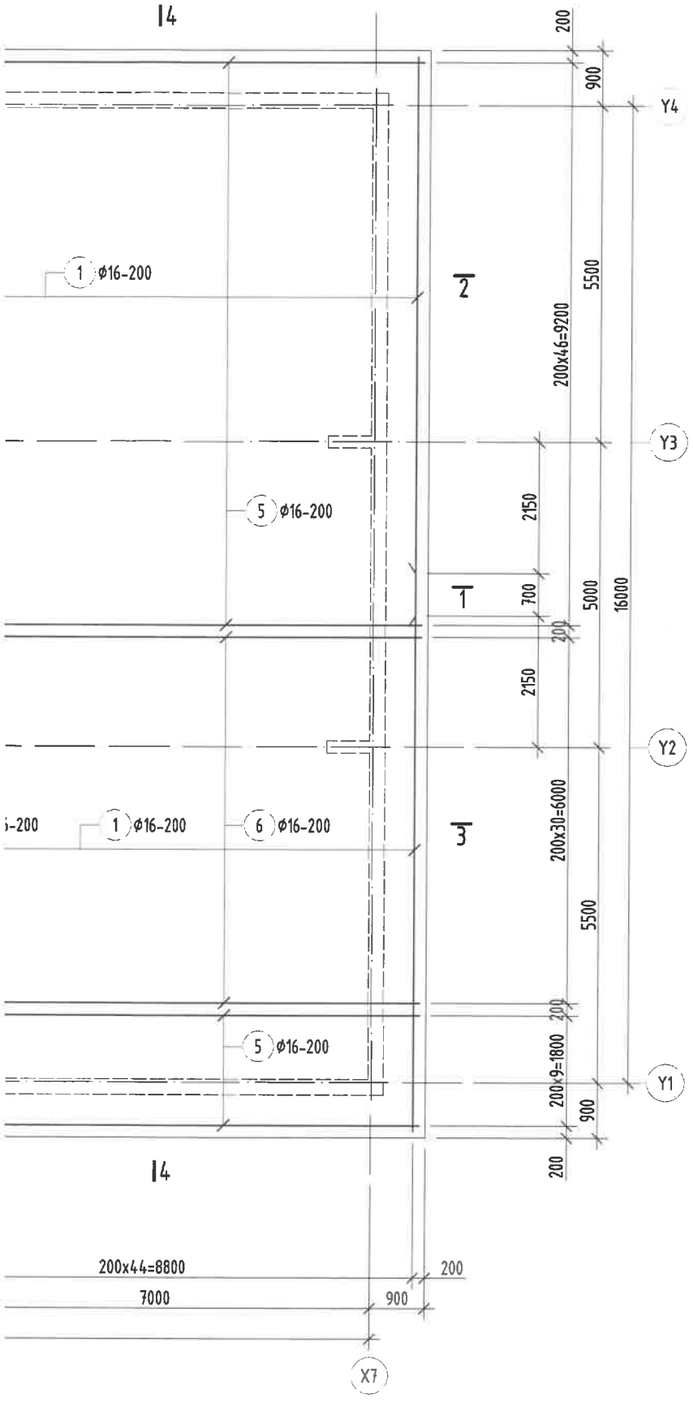

Хэсгийн тодорхойлолт

Поз	1	2	3	4	5	6	8
Загвар	L=9200; 350; R=80; L=430; 150; 9120	L=9750; 350; R=80; L=430; 150; 9670	L=2300; 350; R=80; L=430; 150; 2220	3000; 3600; 3000	L=11600; 350; R=80; L=430; 150; 11520	L=9200; 350; R=80; L=430; 150; 9120	3000; 3400; 3000

Цутгамал төмөр бетон бүтээцийн материалын тодорхойлолт									
Поз	Тэмдэглэгээ	Нэр				Тоо ширхэг	Жин /кг/ Нэг ж	Нийт
		Суурийн доод үеийн арматур				1	13114	13114
1		ϕ	16	ГОСТ 5781-82* /А400/ L=	9600	300	15.152	4545.61
2		ϕ	16	ГОСТ 5781-82* /А400/ L=	10150	58	16.0201	929.166
3		ϕ	16	ГОСТ 5781-82* /А400/ L=	2700	58	4.26151	247.167
4		ϕ	16	ГОСТ 5781-82* /А400/ L=	9600	58	15.152	878.818
5		ϕ	16	ГОСТ 5781-82* /А400/ L=	12000	114	18.94	2159.16
6		ϕ	16	ГОСТ 5781-82* /А400/ L=	9600	62	15.152	939.426
7		ϕ	16	ГОСТ 5781-82* /А400/ L=	7000	114	11.0484	1259.51
8		ϕ	16	ГОСТ 5781-82* /А400/ L=	9400	62	14.8364	919.854
9		ϕ	16	ГОСТ 5781-82* /А400/ L=	7200	57	11.364	647.749
10		ϕ	16	ГОСТ 5781-82* /А400/ L=	12000	31	18.94	587.141

Тайлбар:

1. Энэ зургийг ББ-н холбогдох хуудастай хамт үзнэ.
2. Ажлын арматурын анги А400, А240.
3. Бүтээцийн бетоны анги В25.
4. Цутгамал төмөр бетон бүтээцийг хэв хашмалд бэлтгэж цутгасны дараагаар бэхжилтийн 70%-д хүрсэний дараа хэв хашмалыг авна.
5. Цутгамал бетон, төмөр бетон бүтээцийн ажлыг БНбД 52-02-05-ийн дагуу хийж гүйцэтгэнэ.
6. Цутгамал төмөр бетон бүтээцийн ажил гүйцэтгэх заавар БД52-102-04-ийн зааалтуудыг баримталж ажил гүйцэтгэнэ.

Энэхүү зураг нь "ББСМО"ХХК-ийн ОЮУНЫ ӨМЧ тул зохиогчийн зөвшөөрөлгүйгээр өөрчлөх болон ашиглахыг хориглоно.

ББСМО
Хаяг: БЗД, 30-р хороо "ББСМО" ХХК-н байр
Утас: 77116139, 99116139, 95103339.
И-мэйл:bbsmo_ub@yahoo.com, Вэб:BBSMO.mn

УЛААНБААТАР ХОТ, ЧИНГЭЛТЭЙ ДҮҮРЭГ 14, 18-Р ХОРОО, СҮХБААТАР ДҮҮРЭГ 14-Р ХОРОО
"СЭЛБЭ ДЭД ТӨВ" 87 АЙЛЫН ОРОН СУУЦНЫ БАРИЛГА

Нил хавтан суурийн доод үеийн арматурчлал, Түүвэр

Захирал	Б.Сүнжидмаа	ЕГ Шифр: ББ-02/2025	Масштаб: М1:100	Огноо: 2025
Инженер	З.Идэрмагнай			
Гүйцэтгэсэн	З.Идэрмагнай	ТГ Шифр:	Зургийн дугаар: ББ-08	Хуудас: 108
Шалгасан	Б.Ганзориг			

Үе шат: АЗ

Нил хавтан суурийн доод үеийн нэмэлт арматурчлал

M1:100

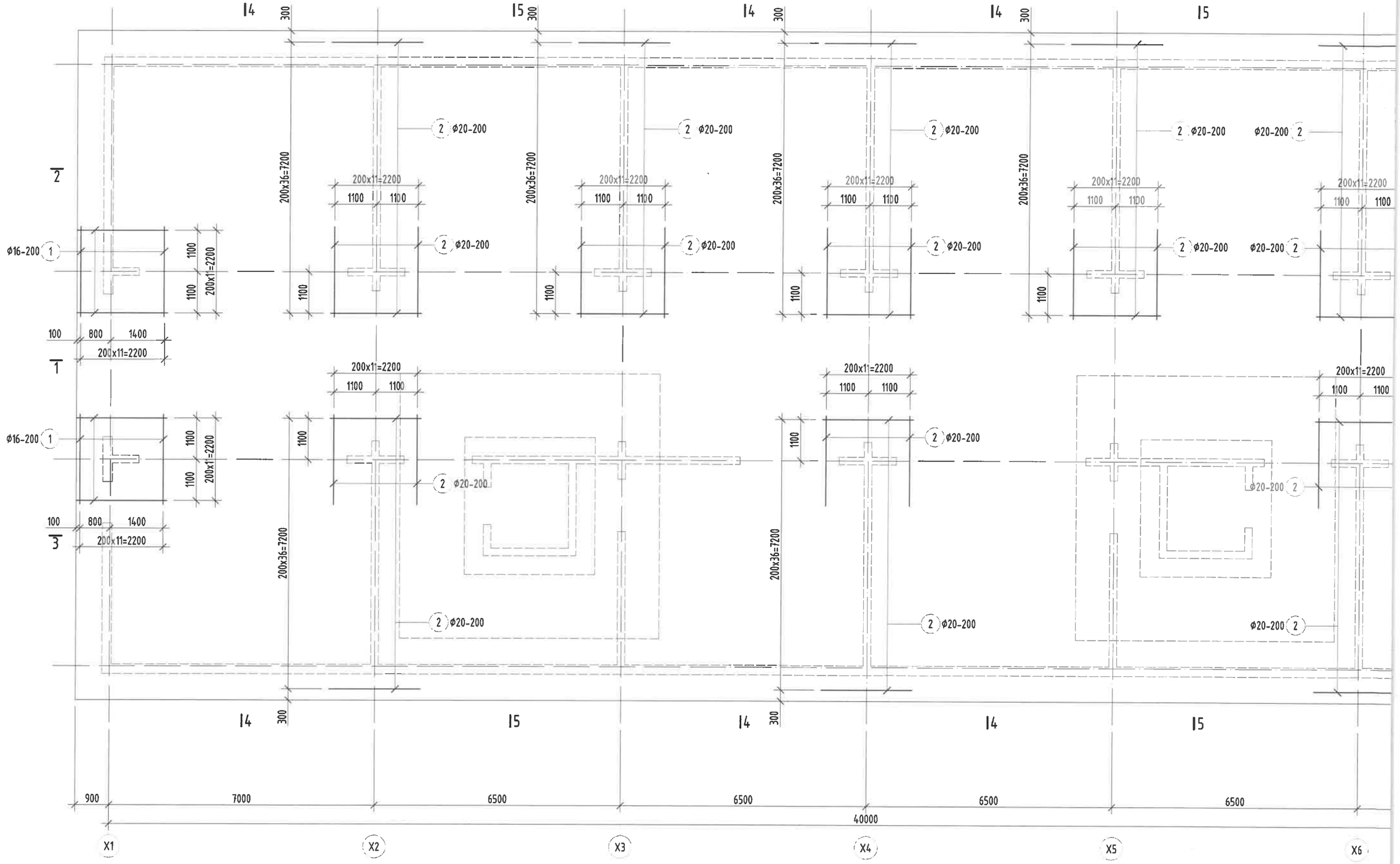

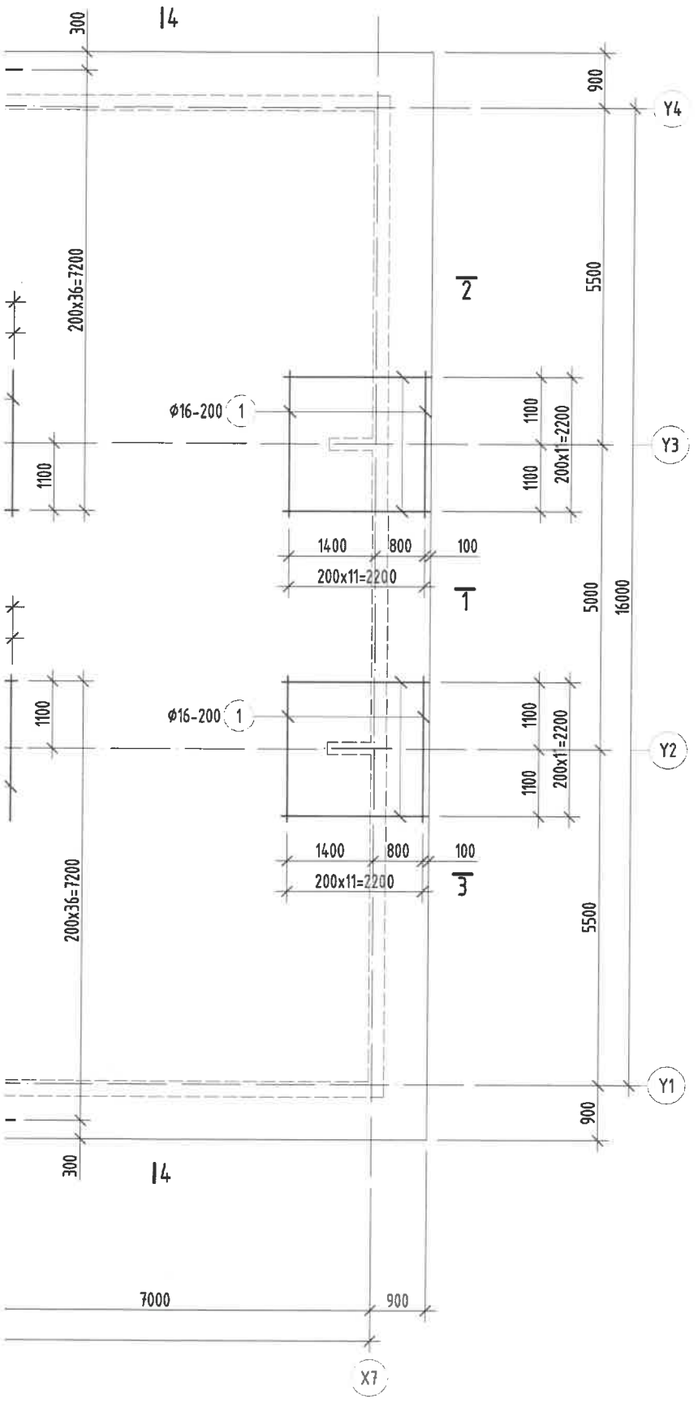

Цутгамал төмөр бетон бүтээцийн материалын тодорхойлолт								
Поз	Тэмдэглэгээ	Нэр				Тоо ширхэг	Жин /кг/ Нэгж	Нийт
		Суурийн доод үеийн нэмэлт арматур				1	2684	2684
1		ф	16	ГОСТ 5781-82* /А400/ L=	2400	96	3.78801	363.649
2		ф	20	ГОСТ 5781-82* /А400/ L=	2400	392	5.91876	2320.15

Тайлбар:

1. Энэ зургийг ББ-н холбогдох хуудастай хамт үзнэ.
2. Ажлын арматурын анги А400, А240.
3. Бүтээцийн бетоны анги В25.
4. Цутгамал төмөр бетон бүтээцийг хэв хашмалд бэлтгэж цутгасны дараагаар бэхжилтийн 70%-д хүрсэний дараа хэв хашмалыг авна.
5. Цутгамал бетон, төмөр бетон бүтээцийн ажлыг БНБД 52-02-05-ийн дагуу хийж гүйцэтгэнэ.
6. Цутгамал төмөр бетон бүтээцийн ажил гүйцэтгэх заавар БД52-102-04-ийн заалтуудыг баримталж ажил гүйцэтгэнэ.

Энэхүү зураг нь "ББСМО"ХХК-ийн ОЮУНЫ ӨМЧ тул зохиогчийн эзэмшөөрөлгүйгээр өөрчлөх болон ашиглахыг хориглоно.

ББСМО
Хаяг: БЗД, 30-р хороо "ББСМО" ХХК-н байр
Утас: 77116139, 99116139, 95103339.
И-мэйлbbsmo_ub@yahoo.com, Вэб:BBSMO.mn

УЛААНБААТАР ХОТ, ЧИНГЭЛТЭЙ ДҮҮРЭГ 14, 18-Р ХОРОО, СҮХБААТАР ДҮҮРЭГ 14-Р ХОРОО
"СЭЛБЭ ДЭД ТӨВ" 87 АЙЛЫН ОРОН СУУЦНЫ БАРИЛГА

Нил хавтан суурийн доод үеийн нэмэлт арматурчлал, Түүвэр

Захирал	Б.Сүнжидмаа	~~ЕГ~~ Шифр: ББ-02/2025	Масштаб: М1:100	Огноо: 2025
Инженер	З.Идэрмагнай			
Гүйцэтгэсэн	З.Идэрмагнай	ТГ Шифр:	Зургийн дугаар: ББ-09	Хуудас: 108
Шалгасан	Б.Ганзориг			

Үе шат: АЗ

Нил хавтан суурийн дээд үеийн арматурчлал

М1:100

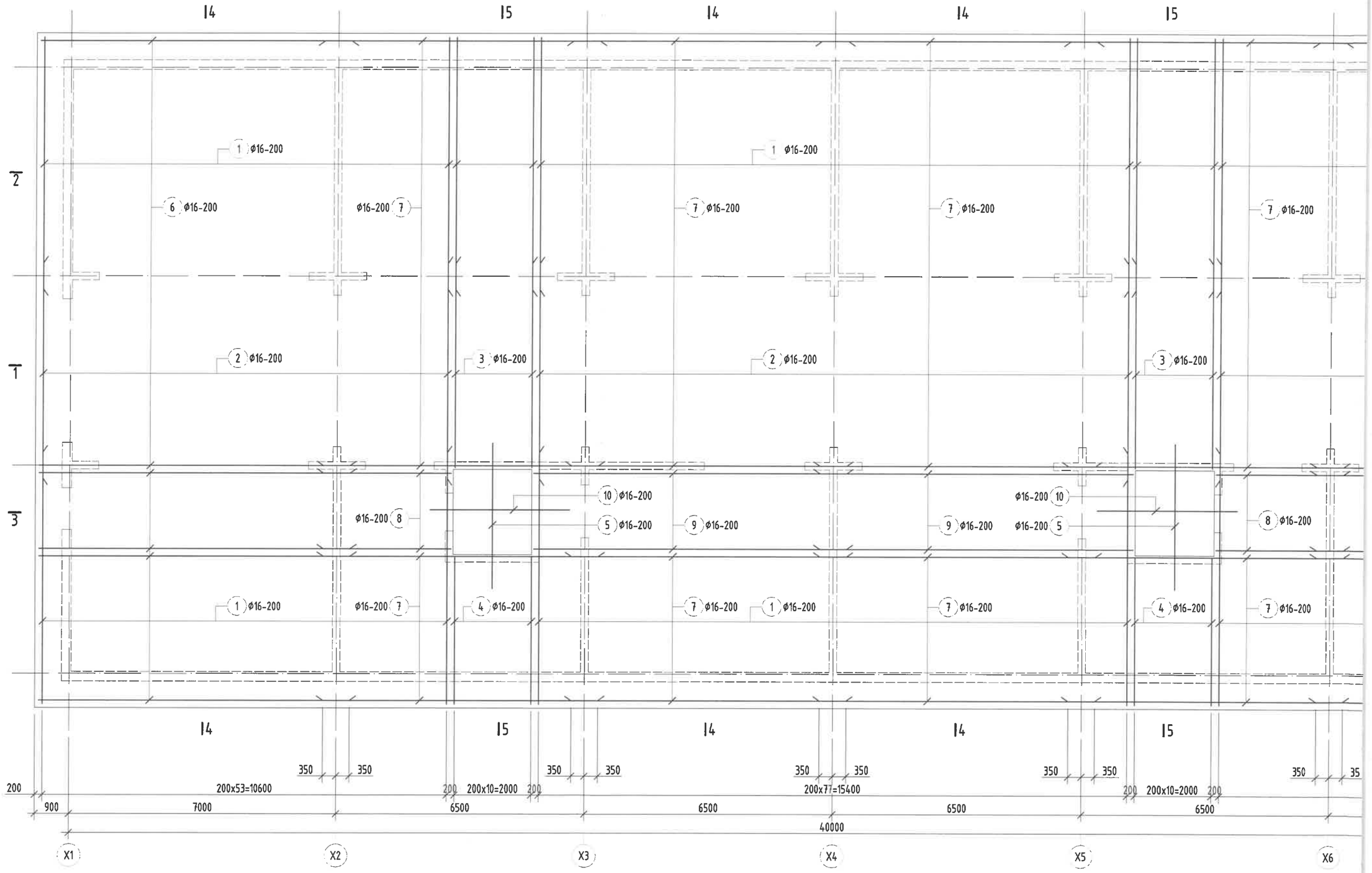

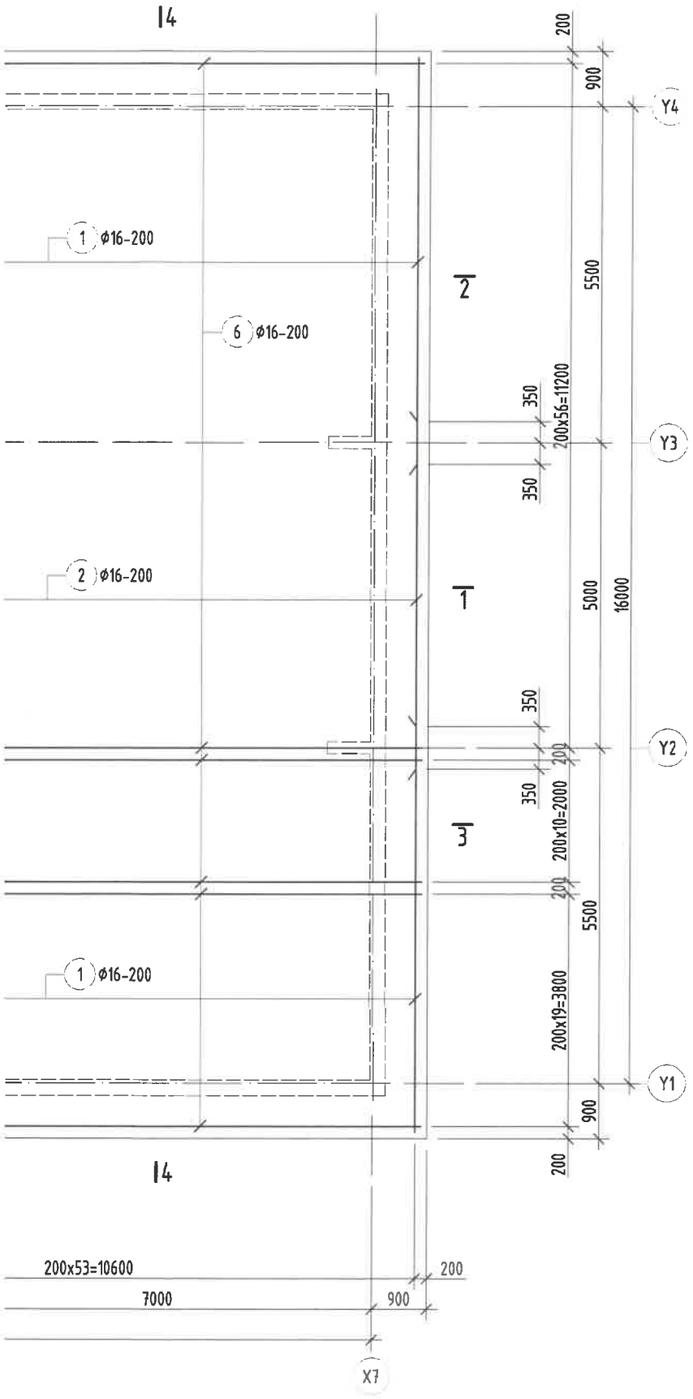

Хэсгийн тодорхойлолт

Поз	1	3	4	6	8	9
Загвар	130, 6620, R=80, 350, L=430, L=6700	130, 5320, R=80, 2000, L=2080, L=5400	130, 3740, R=80, 130, 350, 2000	130, 8120, R=80, 350, L=430, L=8200	130, 3220, R=80, 2000, L=2080, L=3300	130, 8070, R=80, 2000, L=2080, L=8150

Цутгамал төмөр бетон бүтээцийн материалын тодорхойлолт								
Поз	Тэмдэглэгээ	Нэр				Тоо ширхэг	Жин /кг/ Нэгж	Нийт
		Суурийн дээд үеийн арматур				**1**	**13261**	**13261**
1		ф	16	ГОСТ 5781-82* /А400/ L=	7100	394	11.2062	4415.24
2		ф	16	ГОСТ 5781-82* /А400/ L=	5700	186	8.99652	1673.35
3		ф	16	ГОСТ 5781-82* /А400/ L=	7450	22	11.7586	258.689
4		ф	16	ГОСТ 5781-82* /А400/ L=	6350	22	10.0224	220.494
5		ф	16	ГОСТ 5781-82* /А400/ L=	3900	22	6.15551	135.421
6		ф	16	ГОСТ 5781-82* /А400/ L=	8600	176	13.5737	2388.97
7		ф	16	ГОСТ 5781-82* /А400/ L=	7200	308	11.364	3500.12
8		ф	16	ГОСТ 5781-82* /А400/ L=	5350	22	8.4441	185.77
9		ф	16	ГОСТ 5781-82* /А400/ L=	10200	22	16.099	354.179
10		ф	16	ГОСТ 5781-82* /А400/ L=	3700	22	5.83984	128.477

Тайлбар:

1. Энэ зургийг ББ-н холбогдох хуудастай хамт үзнэ.
2. Ажлын арматурын анги А400, А240.
3. Бүтээцийн бетоны анги В25.
4. Цутгамал төмөр бетон бүтээцийг хэв хашмалд бэлтгэж цутгасны дараагаар бэхжилтийн 70%-д хүрсэний дараа хэв хашмалыг авна.
5. Цутгамал бетон, төмөр бетон бүтээцийн ажлыг БНБД 52-02-05-ийн дагуу хийж гүйцэтгэнэ.
6. Цутгамал төмөр бетон бүтээцийн ажил гүйцэтгэх заавар БД52-102-04-ийн заалтуудыг баримталж ажил гүйцэтгэнэ.

Зураг төсөл материалын ... экспертийн дүгнэлт ... 1-48 ... өдөр

Энэхүү зураг нь "ББСМО"ХХК-ийн ОЮУНЫ ӨМЧ тул зохиогчийн эрхшөөрөлгүйгээр өөрчлөх болон ашиглахыг хориглоно.

УЛААНБААТАР ХОТ, ЧИНГЭЛТЭЙ ДҮҮРЭГ 14, 18-Р ХОРОО, СҮХБААТАР ДҮҮРЭГ 14-Р ХОРОО
"СЭЛБЭ ДЭД ТӨВ" 87 АЙЛЫН ОРОН СУУЦНЫ БАРИЛГА

Нил хавтан суурийн дээд үеийн арматурчлал, Түүвэр

Үе шат: АЗ

Захирал	Б.Сүнжидмаа	ЕГ Шифр: ББ-02/2025	Масштаб: М1:100	Огноо: 2025
Инженер	Э.Идэрмагнай			
Гүйцэтгэсэн	Э.Идэрмагнай	ТГ Шифр:	Зургийн дугаар: ББ-10	Хуудас: 108
Шалгасан	Б.Ганзориг			

ББСМО
Хаяг: БЗД, 30-р хороо "ББСМО" ХХК-н байр
Утас: 77116139, 99116139, 95103339.
И-мэйл:bbsmo_ub@yahoo.com, Вэб:BBSMO.mn

Нил хавтан суурийн дээд үеийн нэмэлт арматурчлал

М1:100

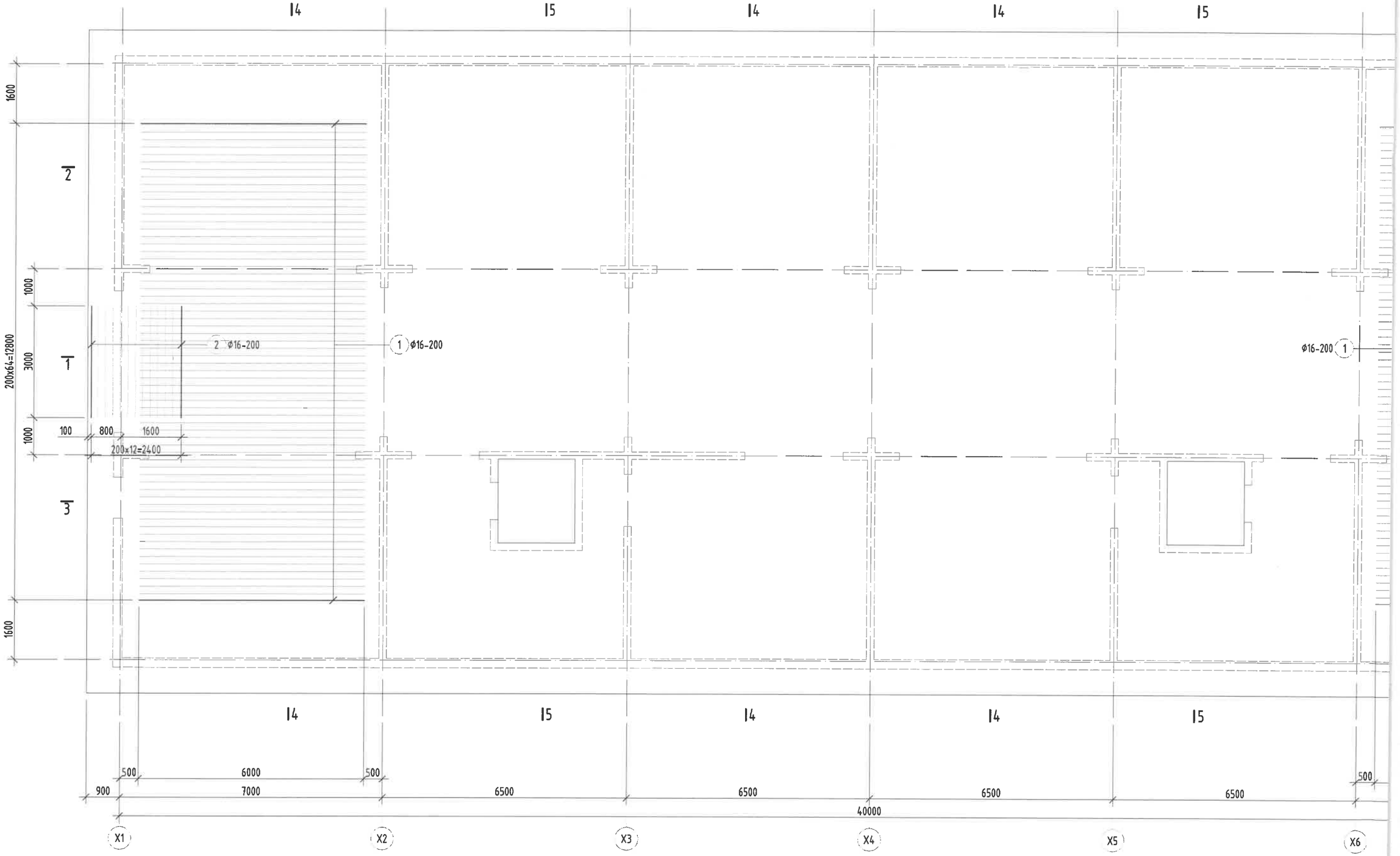

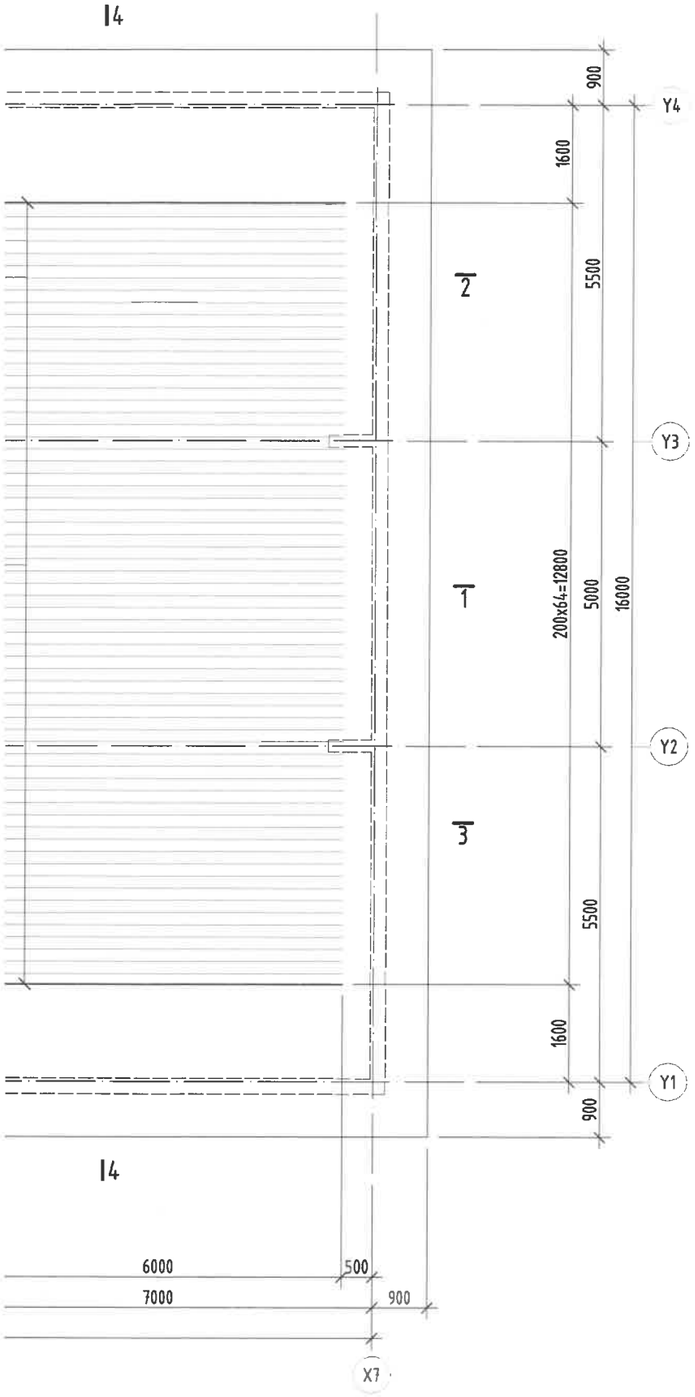

Цутгамал төмөр бетон бүтээцийн материалын тодорхойлолт								
Поз	Тэмдэглэгээ	Нэр				Тоо ширхэг	Жин /кг/ Нэгж	Нийт
		Суурийн дээд үеийн нэмэлт арматур				1	1293	1293
1		ф	16	ГОСТ 5781-82* /А400/ L=	6000	130	9.47002	1231.1
2		ф	16	ГОСТ 5781-82* /А400/ L=	3000	13	4.73501	61.5551

Тайлбар:

1. Энэ зургийг ББ-н холбогдох хуудастай хамт үзнэ.
2. Ажлын арматурын анги А400, А240.
3. Бүтээцийн бетоны анги В25.
4. Цутгамал төмөр бетон бүтээцийг хэв хашмалд бэлтгэж цутгасны дараагаар бэхжилтийн 70%-д хүрсэний дараа хэв хашмалыг авна.
5. Цутгамал бетон, төмөр бетон бүтээцийн ажлыг БНБД 52-02-05-ийн дагуу хийж гүйцэтгэнэ.
6. Цутгамал төмөр бетон бүтээцийн ажил гүйцэтгэх заавар БД52-102-04-ийн заалтуудыг баримталж ажил гүйцэтгэнэ.

Энэхүү зураг нь "ББСМО"ХХК-ийн ОЮУНЫ ӨМЧ тул зохиогчийн зөвшөөрөлгүйгээр өөрчлөх болон ашиглахыг хориглоно.

Хаяг: БЗД, 30-р хороо "ББСМО" ХХК-н байр
Утас: 77116139, 99116139, 95103339.
И-мэйл:bbsmo_us@yahoo.com, Вэб:BBSMO.mn

УЛААНБААТАР ХОТ, ЧИНГЭЛТЭЙ ДҮҮРЭГ 14, 18-Р ХОРОО, СҮХБААТАР ДҮҮРЭГ 14-Р ХОРОО
"СЭЛБЭ ДЭД ТӨВ" 87 АЙЛЫН ОРОН СУУЦНЫ БАРИЛГА

Нил хавтан суурийн дээд үеийн нэмэлт арматурчлал, Түүвэр

Үе шат: АЗ

Захирал	Б.Сүнжидмаа	ЕГ Шифр: ББ-02/2025	Масштаб: М1:100	Огноо: 2025
Инженер	Э.Идэрмагнай			
Гүйцэтгэсэн	Э.Идэрмагнай	ТГ Шифр:	Зургийн дугаар: ББ-11	Хуудас: 108
Шалгасан	Б.Ганзориг			

Нил хавтан суурийн дээд үеийн арматурыг хөндийрүүлэгчийн байгуулалт М1:100

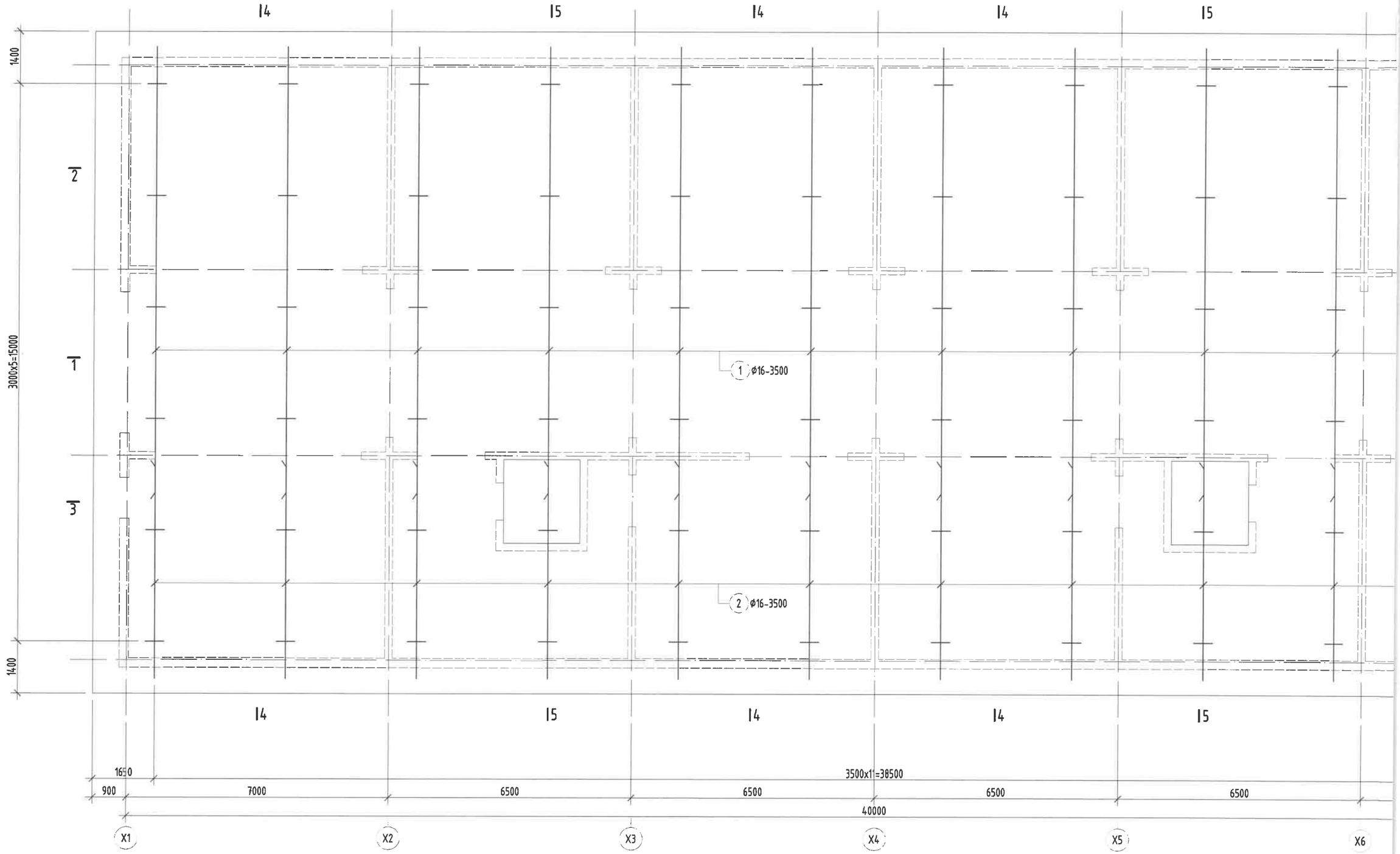

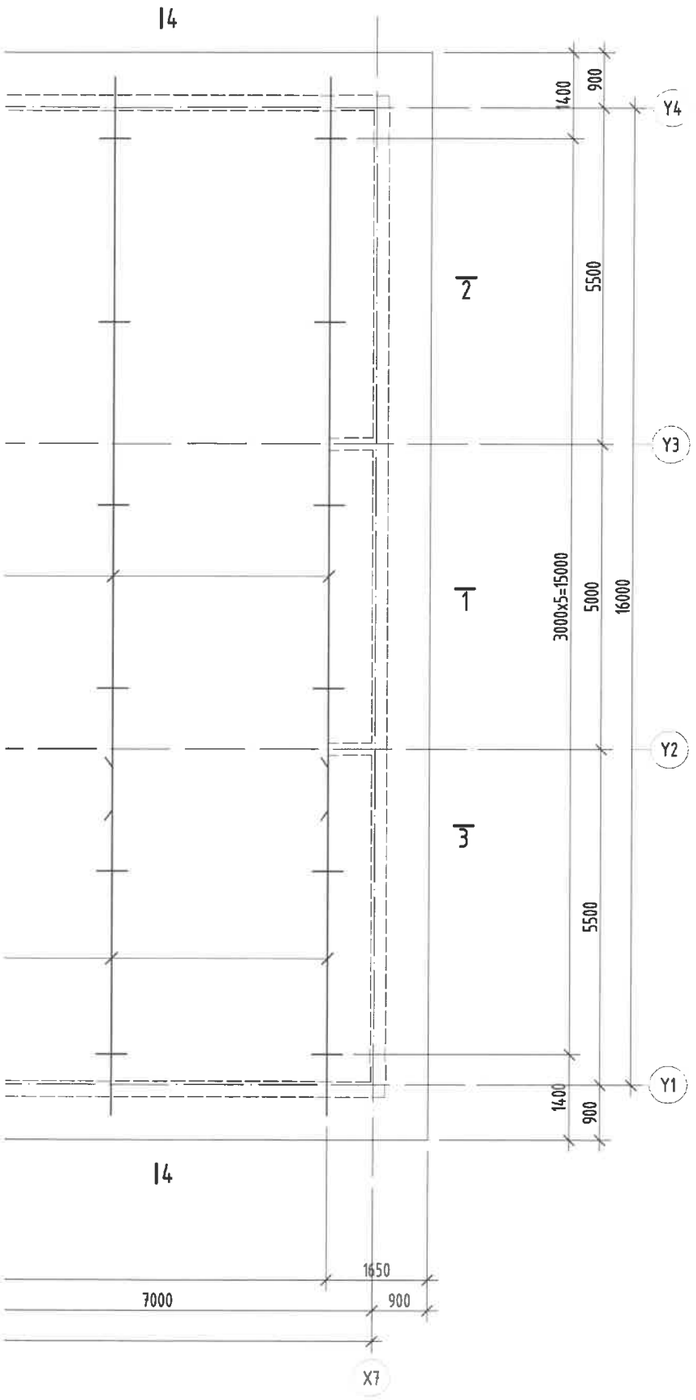

Хөндийрүүлэгч арматур
М1:25

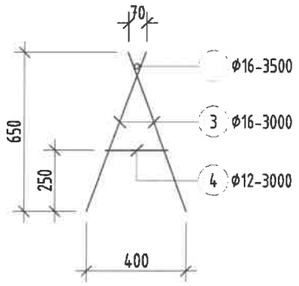

Цутгамал төмөр бетон бүтээцийн материалын тодорхойлолт								
Поз	Тэмдэглэгээ	Нэр				Тоо ширхэг	Жин /кг/ Нэгж	Нийт
		Хөндийрүүлэгч арматур				**1**	**510.3**	**510.3**
1		Ø	16	ГОСТ 5781-82* /А400/ L=	12000	12	18.94	227.28
2		Ø	16	ГОСТ 5781-82* /А400/ L=	5700	12	8.99652	107.958
3		Ø	16	ГОСТ 5781-82* /А400/ L=	700	144	1.10484	159.096
4		Ø	12	ГОСТ 5781-82* /А400/ L=	250	72	0.22195	15.9807

Тайлбар:

1. Энэ зургийг ББ-н холбогдох хуудастай хамт үзнэ.
2. Ажлын арматурын анги А400, А240.
3. Бүтээцийн бетоны анги В25.
4. Цутгамал төмөр бетон бүтээцийг хэв хашмалд бэлтгэж цутгасны дараагаар бэхжилтийн 70%-д хүрсэний дараа хэв хашмалыг авна.
5. Цутгамал бетон, төмөр бетон бүтээцийн ажлыг БНБД 52-02-05-ийн дагуу хийж гүйцэтгэнэ.
6. Цутгамал төмөр бетон бүтээцийн ажил гүйцэтгэх заавар БД52-102-04-ийн заалтуудыг баримталж ажил гүйцэтгэнэ.

Энэхүү зураг нь "ББСМО"ХХК-ийн ОЮУНЫ ӨМЧ тул зохиогчийн зөвшөөрөлгүйгээр өөрчлөх болон ашиглахыг хориглоно.

УЛААНБААТАР ХОТ, ЧИНГЭЛТЭЙ ДҮҮРЭГ 14, 18-Р ХОРОО, СҮХБААТАР ДҮҮРЭГ 14-Р ХОРОО
"СЭЛБЭ ДЭД ТӨВ" 87 АЙЛЫН ОРОН СУУЦНЫ БАРИЛГА

Нил хавтан суурийн дээд үеийн арматурыг хөндийрүүлэгчийн байгуулалт, Түүвэр

Үе шат: АЗ

Захирал	Б.Сүнжидмаа	ЕГ Шифр: ББ-02/2025	Масштаб: М1:100	Огноо: 2025
Инженер	Э.Идэрмагнай			
Гүйцэтгэсэн	Э.Идэрмагнай	ТГ Шифр:	Зургийн дугаар: ББ-12	Хуудас: 108
Шалгасан	Б.Ганзориг			

ББСМО
Хаяг: БЗД, 30-р хороо "ББСМО" ХХК-н байр
Утас: 77116139, 99116139, 95103339.
И-мэйл:bbsmo_ub@yahoo.com, ВэБ:BBSMO.mn

Нил хавтан суурийн цөмрөлтийн арматурын байршил
M1:100

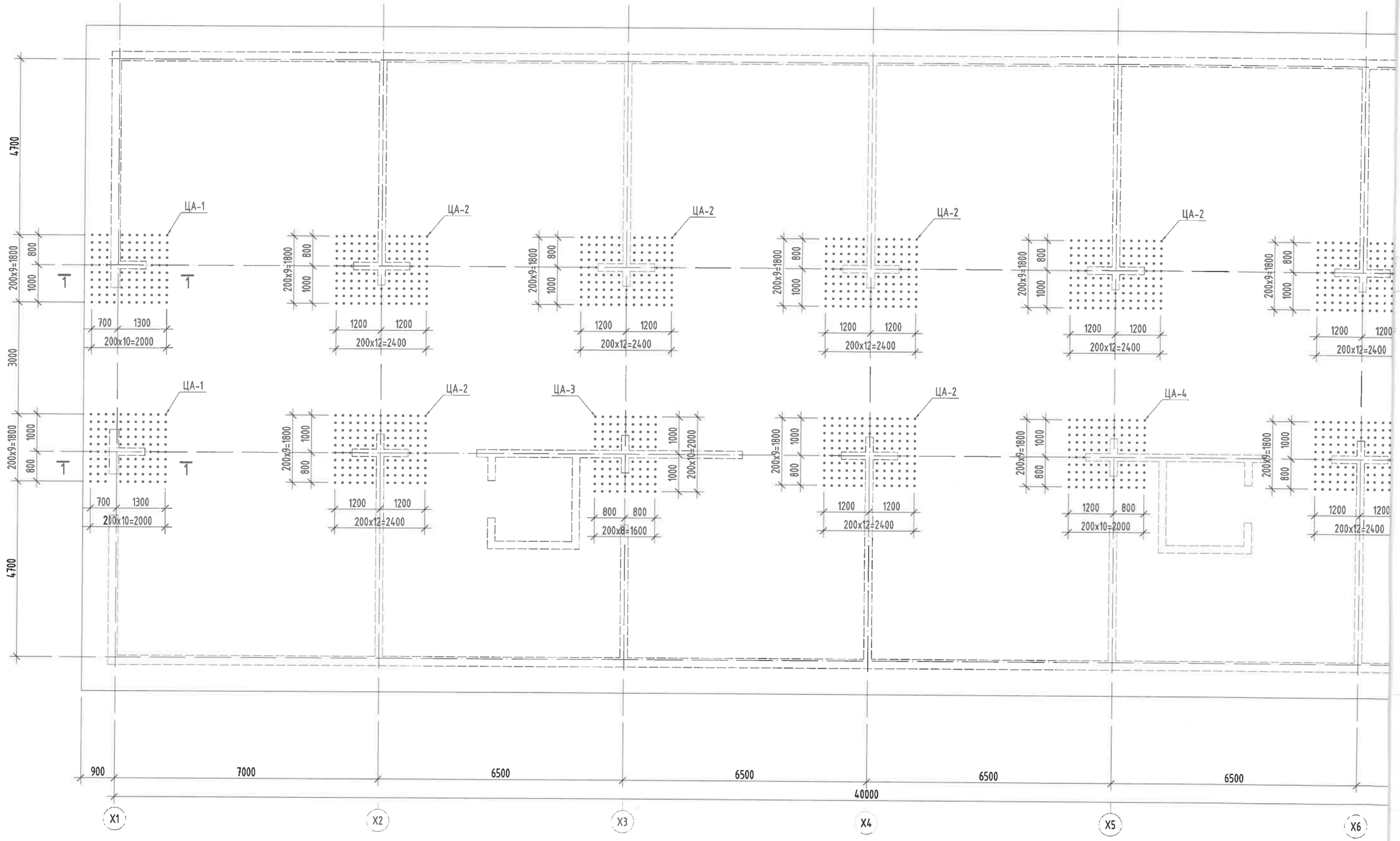

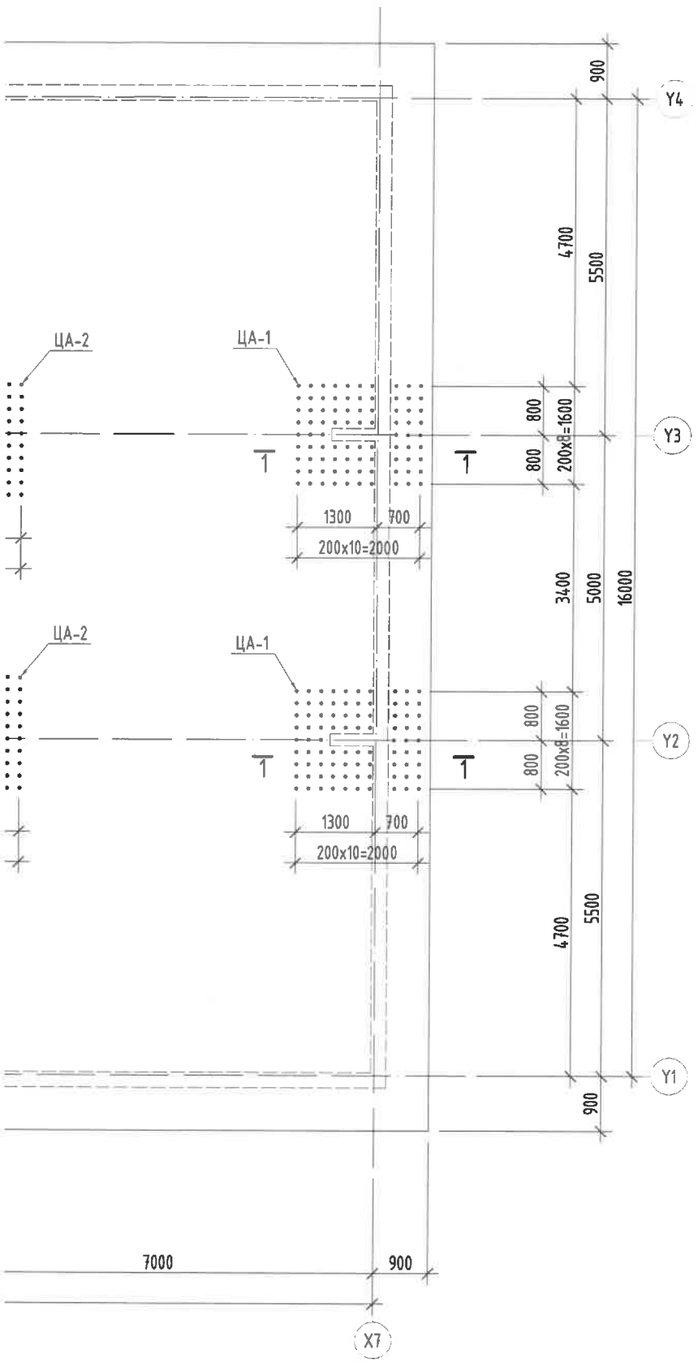

Цемрелтийн арматур /ЦА-1/
М1:50

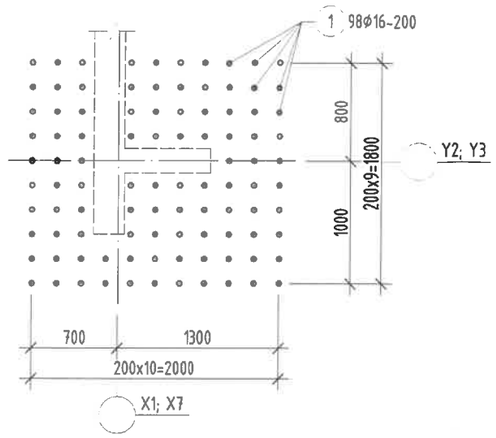

Цемрелтийн арматур /ЦА-2/
М1:50

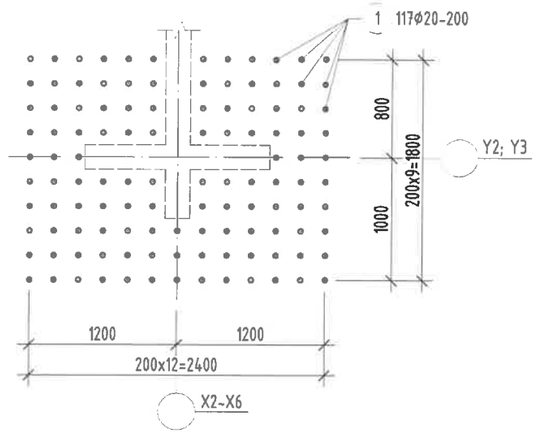

Цемрелтийн арматур /ЦА-3/
М1:50

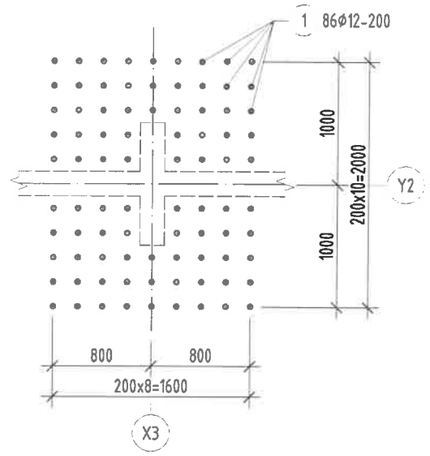

Цемрелтийн арматур /ЦА-4/
М1:50

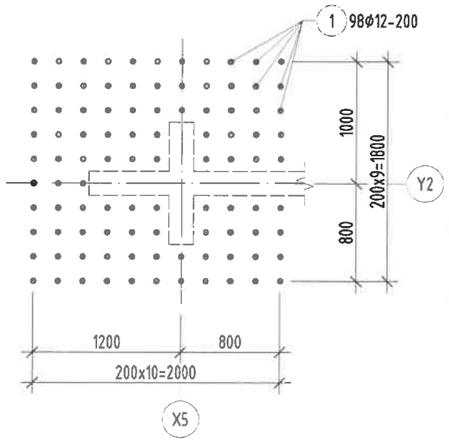

Огтлол 1-1
М1:50

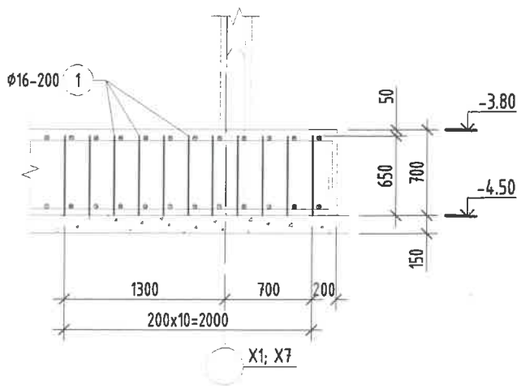

Цутгамал төмөр бетон бүтээцийн материалын тодорхойлолт								
Поз	Тэмдэглэгээ	Нэр				Тоо ширхэг	Жин /кг/ Нэг ж	Жин /кг/ Нийт
		Цемрелтийн арматур				1	2009	2009
		ЦА-1				4	100.5	402.2
1		Ф	16	ГОСТ 5781-82* /А400/ L=	650	98	1.02592	100.54
		ЦА-2				8	187.6	1500
1		Ф	20	ГОСТ 5781-82* /А400/ L=	650	117	1.603	187.551
		ЦА-3				1	49.63	49.63
1		Ф	12	ГОСТ 5781-82* /А400/ L=	650	86	0.57708	49.6288
		ЦА-4				1	56.55	56.55
1		Ф	12	ГОСТ 5781-82* /А400/ L=	650	98	0.57708	56.5538

Тайлбар:

1. Энэ зургийг ББ-н холбогдох хуудастай хамт үзнэ.
2. Ажлын арматурын анги А400, А240.
3. Бүтээцийн бетоны анги В25.
4. Цутгамал төмөр бетон бүтээцийг хэв хашмалд бэлтгэж цутгасны дараагаар бэхжилтийн 70%-д хүрсэний дараа хэв хашмалыг авна.
5. Цутгамал бетон, төмөр бетон бүтээцийн ажлыг БНБД 52-02-05-ийн дагуу хийж гүйцэтгэнэ.
6. Цутгамал төмөр бетон бүтээцийн ажил гүйцэтгэх заавар БД52-102-04-ийн заалтуудыг баримталж ажил гүйцэтгэнэ.

Энэхүү зураг нь "ББСМО"ХХК-ийн ОЮУНЫ ӨМЧ тул зохиогчийн зөвшөөрөлгүйгээр өөрчлөх болон ашиглахыг хориглоно.

ББСМО
Хаяг: БЗД, 30-р хороо "ББСМО" ХХК-н байр
Утас: 77116139, 99116139, 95103339.
И-мэйл:bbsmo_ub@yahoo.com, Вэб:BBSMO.mn

УЛААНБААТАР ХОТ, ЧИНГЭЛТЭЙ ДҮҮРЭГ 14, 18-Р ХОРОО, СҮХБААТАР ДҮҮРЭГ 14-Р ХОРОО
"СЭЛБЭ ДЭД ТӨВ" 87 АЙЛЫН ОРОН СУУЦНЫ БАРИЛГА

Нил хавтан суурийн цемрелтийн арматурын байршил, Огтлол 1-1, Түүвэр

Үе шат: АЗ

Захирал	Б.Сүнжидмаа	ГГ Шифр: ББ-02/2025	Масштаб: М1: 100	Огноо: 2025
Инженер	Э.Идэрмагнай			
Гүйцэтгэсэн	Э.Идэрмагнай	ТГ Шифр:	Зургийн дугаар: ББ-13	Хуудас: 108
Шалгасан	Б.Ганзориг			

13 14 15 16 17 18 19 20 21 22 23 24

Огтлол 1-1

M1:50

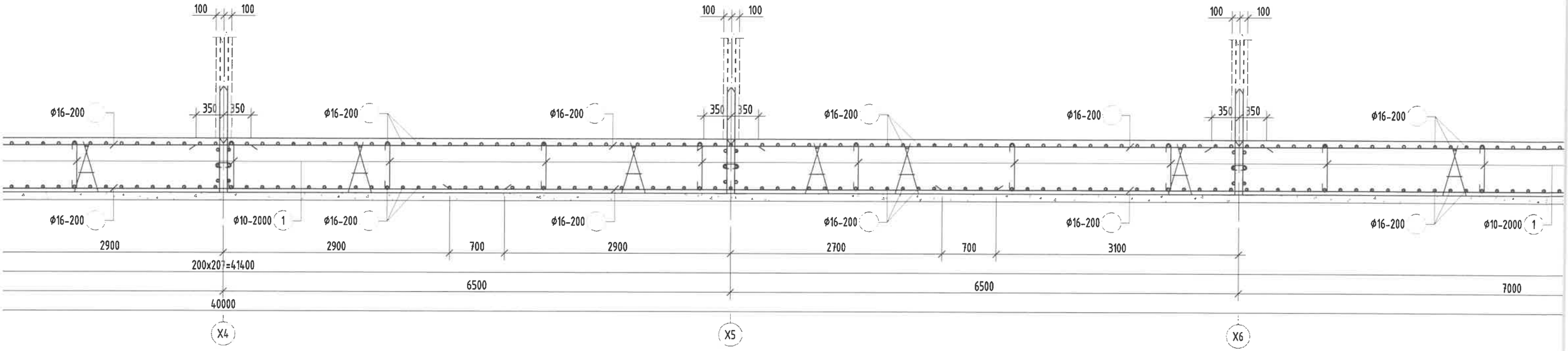

Огтлол 2-2

M1:50

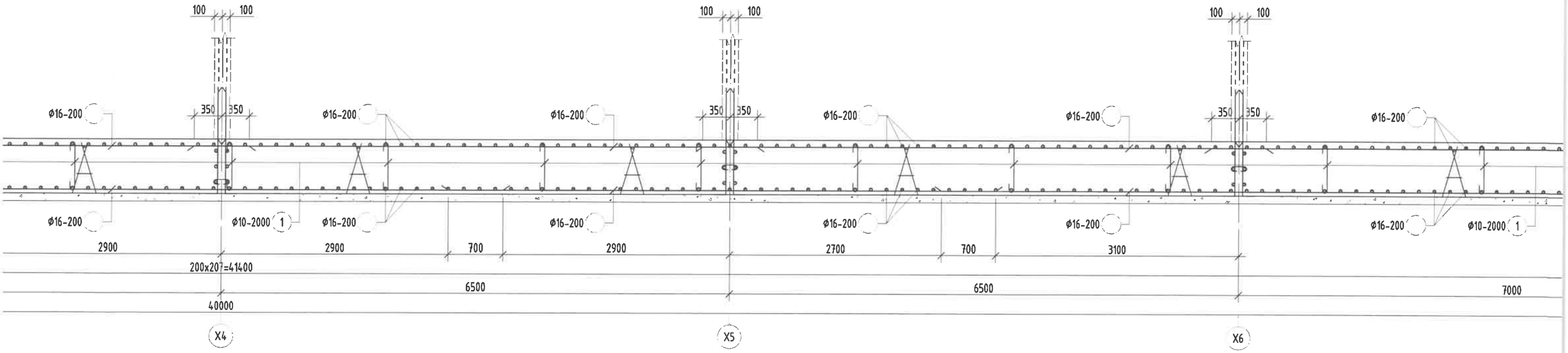

13 14 15 16 17 18 19 20 21 22 23 24

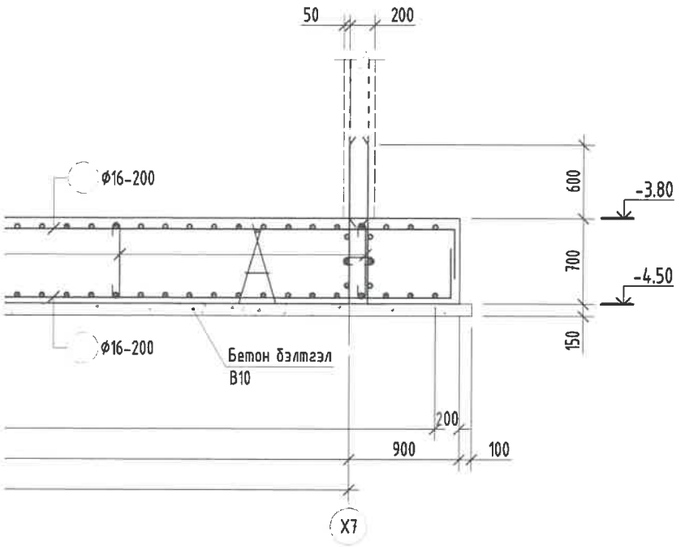

Хэсэглэл-1
M1:25

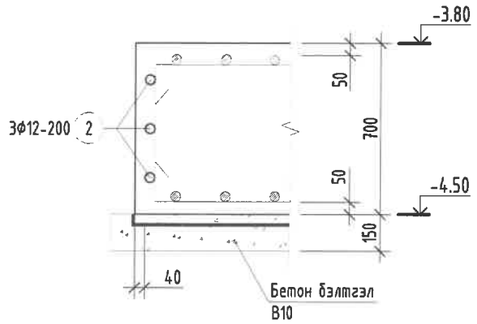

Хэсгийн тодорхойлолт

Поз	1
Загвар	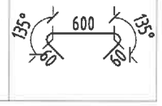

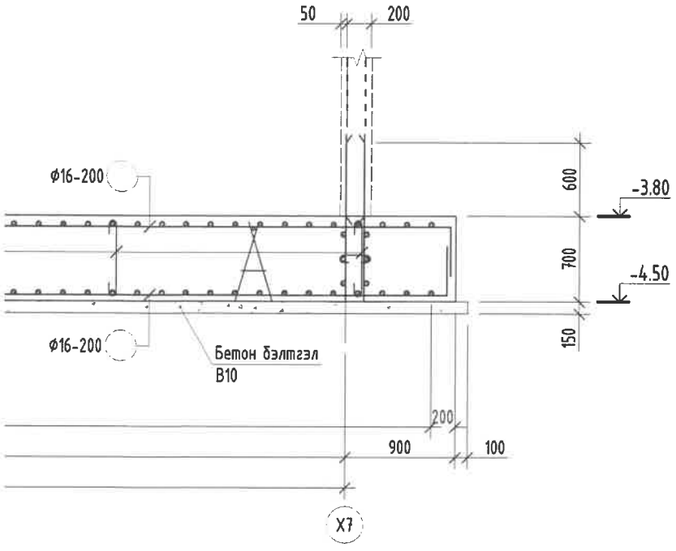

Тайлбар:

1. Энэ зургийг ББ-н холбогдох хуудастай хамт үзнэ.
2. Ажлын арматурын анги A400, A240.
3. Бүтээцийн бетоны анги B25.
4. Цутгамал төмөр бетон бүтээцийг хэв хашмалд бэлтгэж цутгасны дараагаар бэхжилтийн 70%-д хүрсэний дараа хэв хашмалыг авна.
5. Цутгамал бетон, төмөр бетон бүтээцийн ажлыг БНБД 52-02-05-ийн дагуу хийж гүйцэтгэнэ.
6. Цутгамал төмөр бетон бүтээцийн ажил гүйцэтгэх заавар БД52-102-04-ийн заалтуудыг баримталж ажил гүйцэтгэнэ.

Энэхүү зураг нь "ББСМО"ХХК-ийн ОЮУНЫ ӨМЧ тул зохиогчийн зөвшөөрөлгүйгээр өөрчлөх болон ашиглахыг хориглоно.

УЛААНБААТАР ХОТ, ЧИНГЭЛТЭЙ ДҮҮРЭГ 14, 18-Р ХОРОО, СУХБААТАР ДҮҮРЭГ 14-Р ХОРОО
"СЭЛБЭ ДЭД ТӨВ" 87 АЙЛЫН ОРОН СУУЦНЫ БАРИЛГА

Суурийн арматурчлалын огтлол 1-1, 2-2, Хэсэглэл-1

Ye шат: А3

Захирал	Б.Сүнжидмаа	EF Шифр: ББ-02/2025	Масштаб: M1:50	Огноо: 2025
Инженер	Э.Идэрмагнай			
Гүйцэтгэсэн	Э.Идэрмагнай	ТГ Шифр:	Зургийн дугаар: ББ-14	Хуудас: 108
Шалгасан	Б.Ганзориг			

ББСМО
Хаяг: БЗД, 30-р хороо "ББСМО" ХХК-н байр
Утас: 77116139, 99116139, 95103339.
И-мэйл:bbsmo_ub@yahoo.com, Вэб:BBSMO.mn

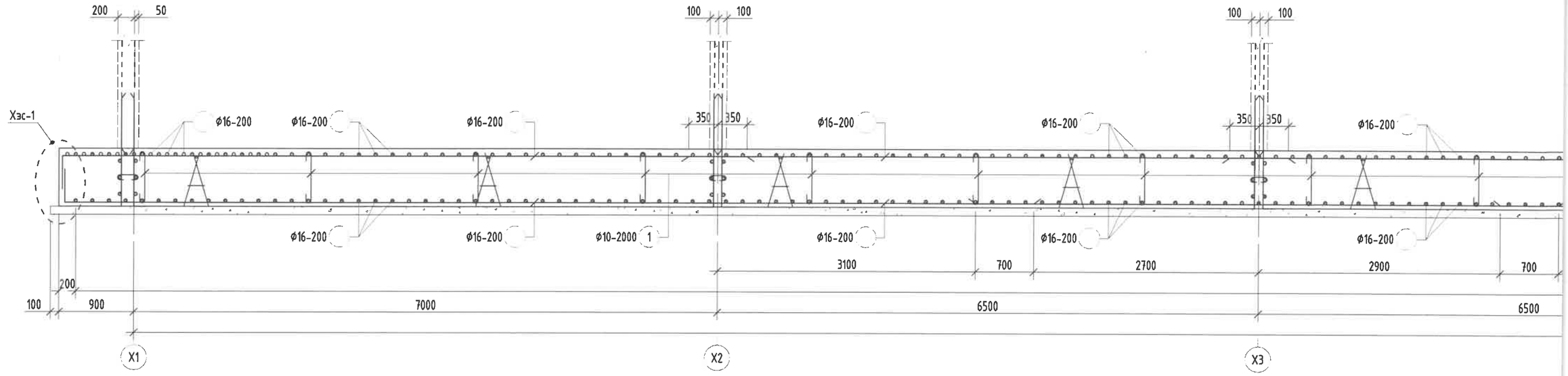
200
50
100
100
100
100
Хэс-1
Ф16-200
Ф16-200
Ф16-200
350
350
Ф16-200
Ф16-200
350
350
Ф16-200
Ф16-200
Ф16-200
Ф16-200
Ф10-2000
1
Ф16-200
Ф16-200
Ф16-200
3100
700
2700
2900
700
200
100
900
7000
6500
6500
X1
X2
X3

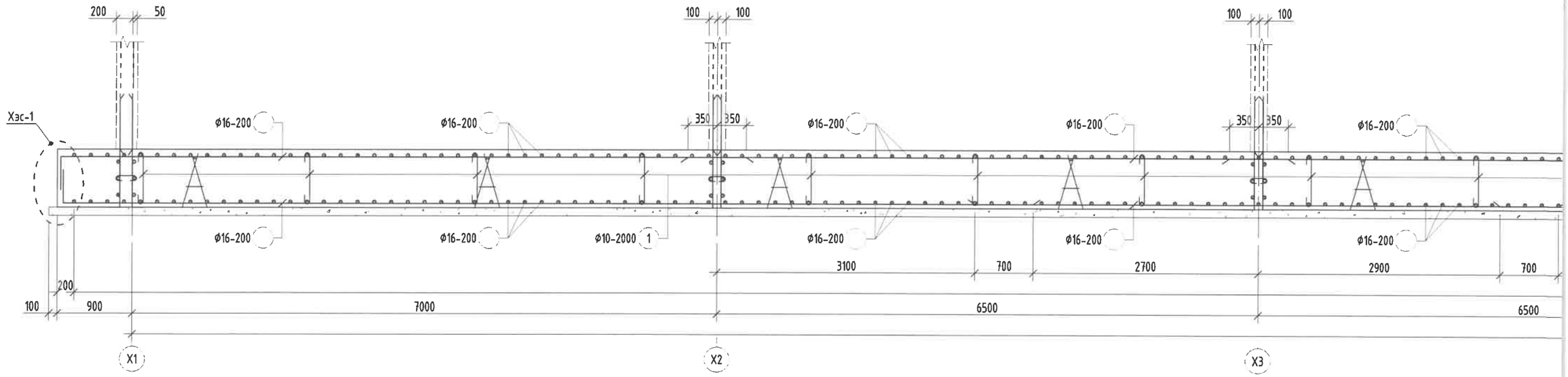
200
50
100
100
100
100
Хэс-1
Ф16-200
Ф16-200
350
350
Ф16-200
Ф16-200
350
350
Ф16-200
Ф16-200
Ф16-200
Ф16-200
Ф10-2000
1
Ф16-200
Ф16-200
Ф16-200
3100
700
2700
2900
700
200
100
900
7000
6500
6500
X1
X2
X3

13 14 15 16 17 18 19 20 21 22 23 24

Огтлол 3-3

M1:50

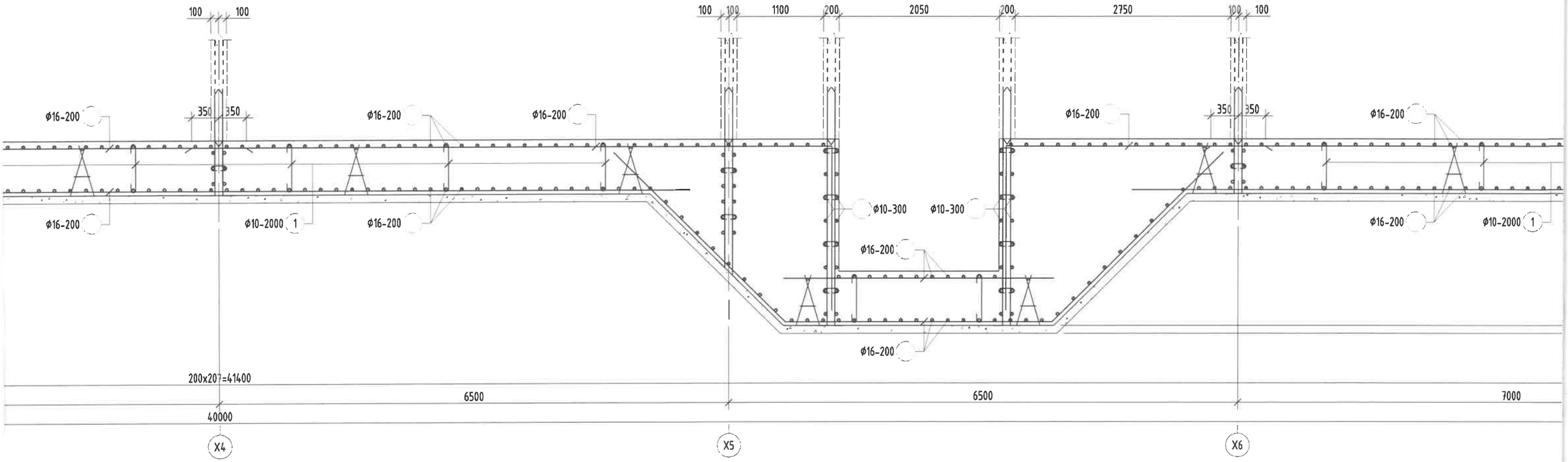

Огтлол 5-5

M1:50

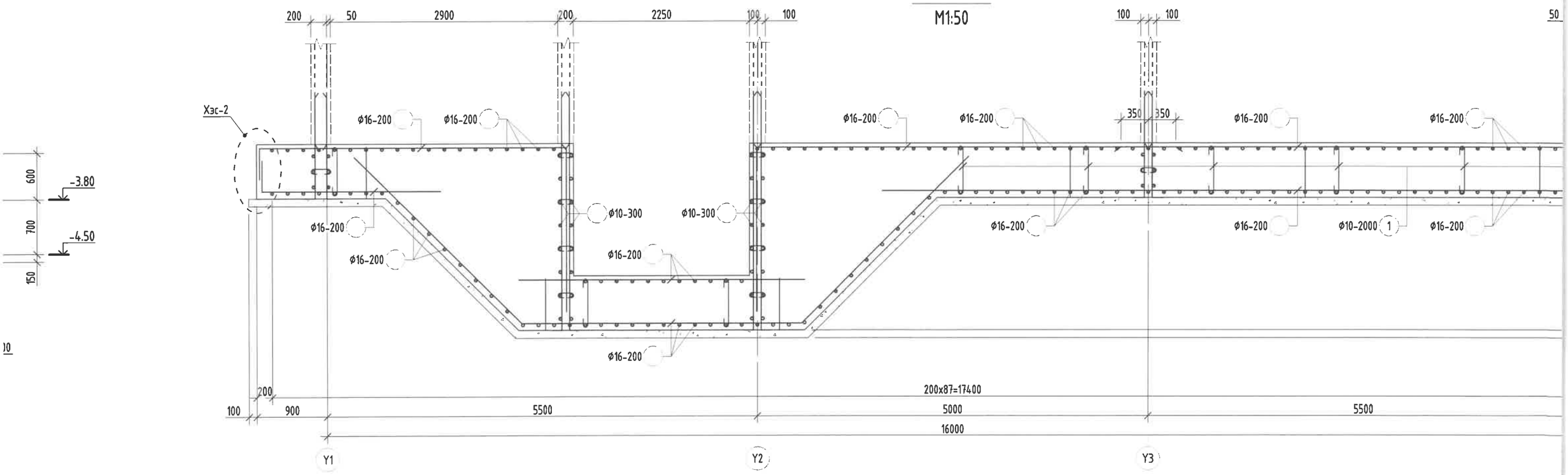

13 14 15 16 17 18 19 20 21 22 23 24

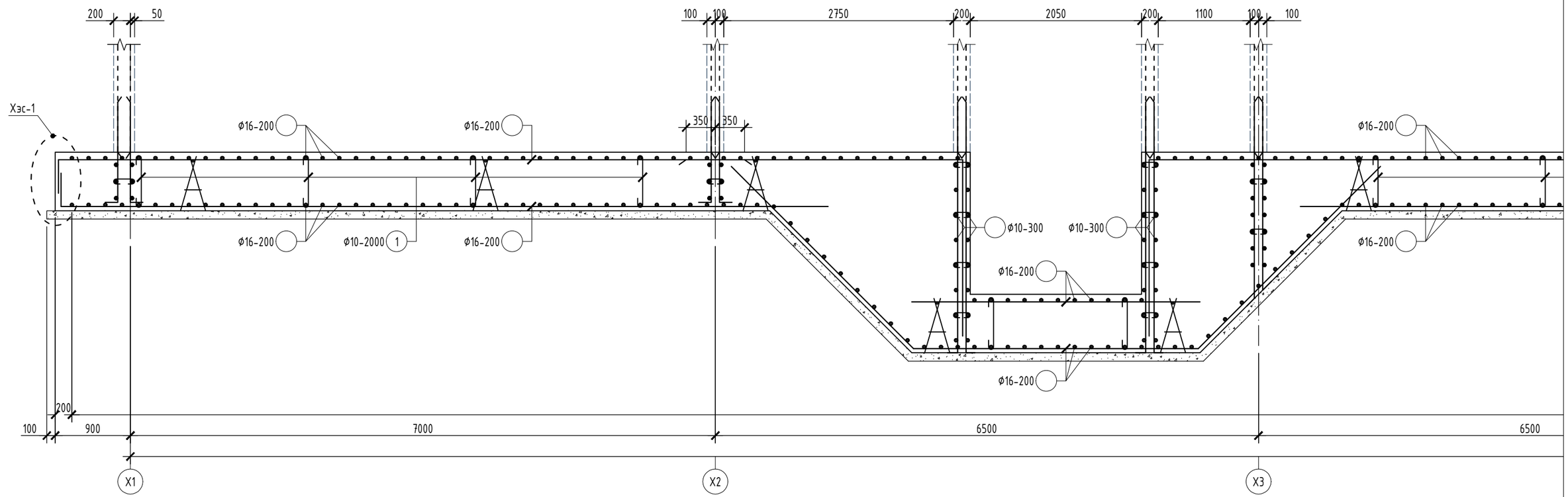

Отмол 4-4

М1:50

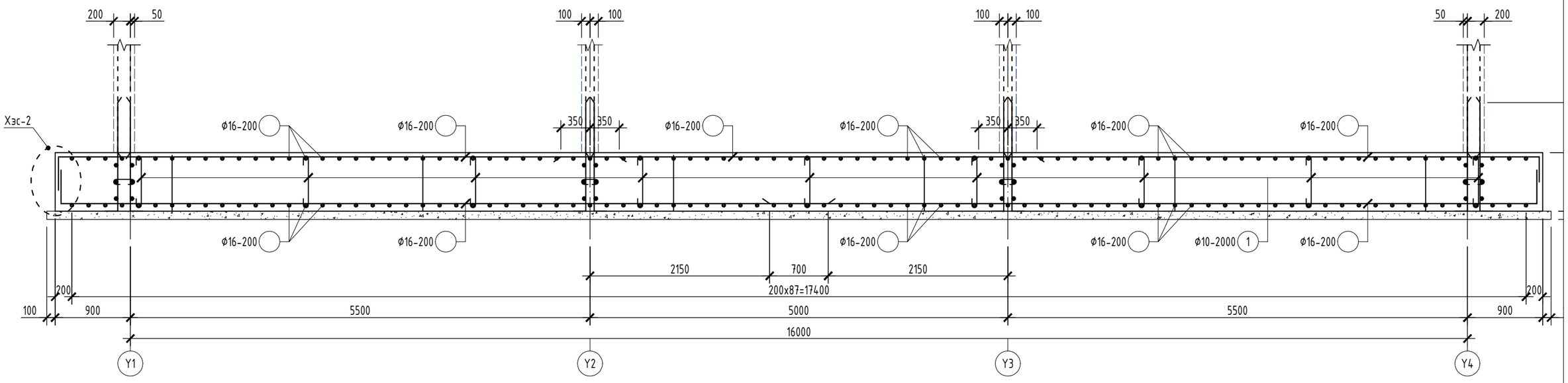

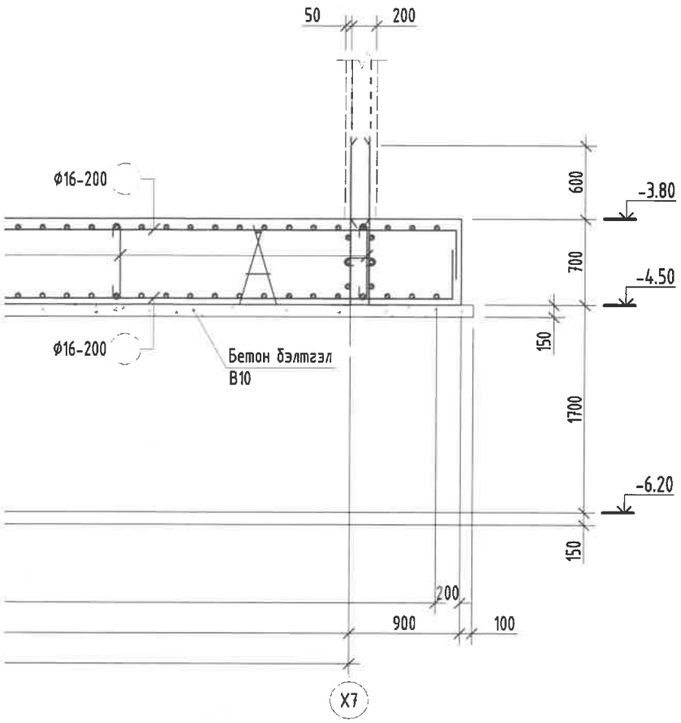

Цутгамал төмөр бетон бүтээцийн материалын тодорхойлолт								
Поз	Тэмдэглэгээ	Нэр				Too ширхэг	Жин /кг/ Нэгж	Жин /кг/ Нийт
		Нил хавтан суурийн арматур				**1**	**433.6**	**433.6**
		Холбоос арматур				**1**	**82**	**82**
1		ф	10	ГОСТ 5781-82* /А400/ L=	700	190	0.43158	81.9995
		Суурийн хажуу ирмэгийн арматур				**1**	**351.6**	**351.6**
2		ф	12	ГОСТ 5781-82* /А400/ L=	12000	33	10.6538	351.574
		Суурийн бетон орц, В25				V=566.1м³		
		Суурийн бетон бэлтгэлийн орц, В10				V=113.4м³		
		Шалны бетон орц, В10				V=123.4м³		

Хэсэглэл-2
М1:25

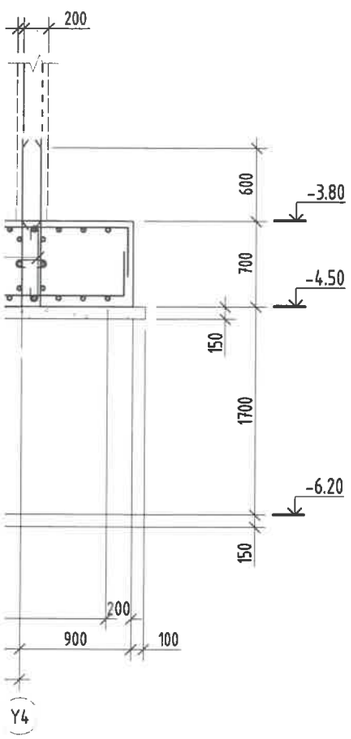

Хэсгийн тодорхойлолт

Поз	1
Загвар	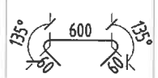

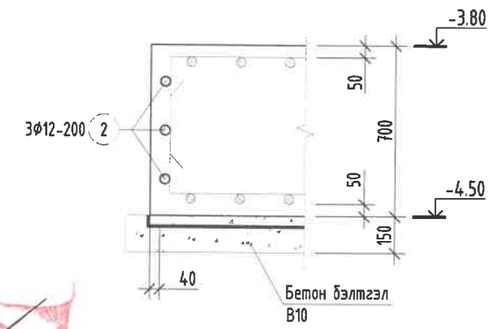

Тайлбар:

1. Энэ зургийг ББ-н холбогдох хуудастай хамт үзнэ.
2. Ажлын арматурын анги А400, А240.
3. Бүтээцийн бетоны анги В25.
4. Цутгамал төмөр бетон бүтээцийг хэв хашмалд бэлтгэж цутгасны дараагаар бэхжилтийн 70%-д хүрсэний дараа хэв хашмалыг авна.
5. Цутгамал бетон, төмөр бетон бүтээцийн ажлыг БНБД 52-02-05-ийн дагуу хийж гүйцэтгэнэ.
6. Цутгамал төмөр бетон бүтээцийн ажил гүйцэтгэх заавар БД52-102-04-ийн заалтуудыг баримталж ажил гүйцэтгэнэ.

Зураг тасалгаа мөгөдлөл хийсэн
ЭКСПЕРТ №
Зураг тасалгаа мөгөдлөлтэй
Бүтэн эсэх
Бүтэн эсэх
Бүтэн хэсгийн тэмдэг

Энэхүү зураг нь "ББСМО"ХХК-ийн ОЮУНЫ ӨМЧ тул зохиогчийн зөвшөөрөлгүйгээр өөрчлөх болон ашиглахыг хориглоно.

ББСМО
Хаяг: БЗД, 30-р хороо "ББСМО" ХХК-н байр
Утас: 77116139, 99116139, 95103339.
И-мэйл:bbsmo_ub@yahoo.com, Вэб:BBSMO.mn

УЛААНБААТАР ХОТ, ЧИНГЭЛТЭЙ ДҮҮРЭГ 14, 18-Р ХОРОО, СУХБААТАР ДҮҮРЭГ 14-Р ХОРОО
"СЭЛБЭ ДЭД ТӨВ" 87 АЙЛЫН ОРОН СУУЦНЫ БАРИЛГА

Суурийн арматурчлалын огтлол 3-3; 4-4; 5-5, Хэсэглэл-2, Түүвэр					Үе шат: АЗ
Захирал	Б.Сүнжидмаа		ЕГ Шифр: ББ-02/2025	Масштаб: М1: 50	Огноо: 2025
Инженер	Э.Идэрмагнай				
Гүйцэтгэсэн	Э.Идэрмагнай		ТГ Шифр:	Зургийн дугаар: ББ-15	Хуудас: 108
Шалгасан	Б.Ганзориг				

Нил хавтан суурийн гаргалгаа арматурын байгуулалт

M1:100

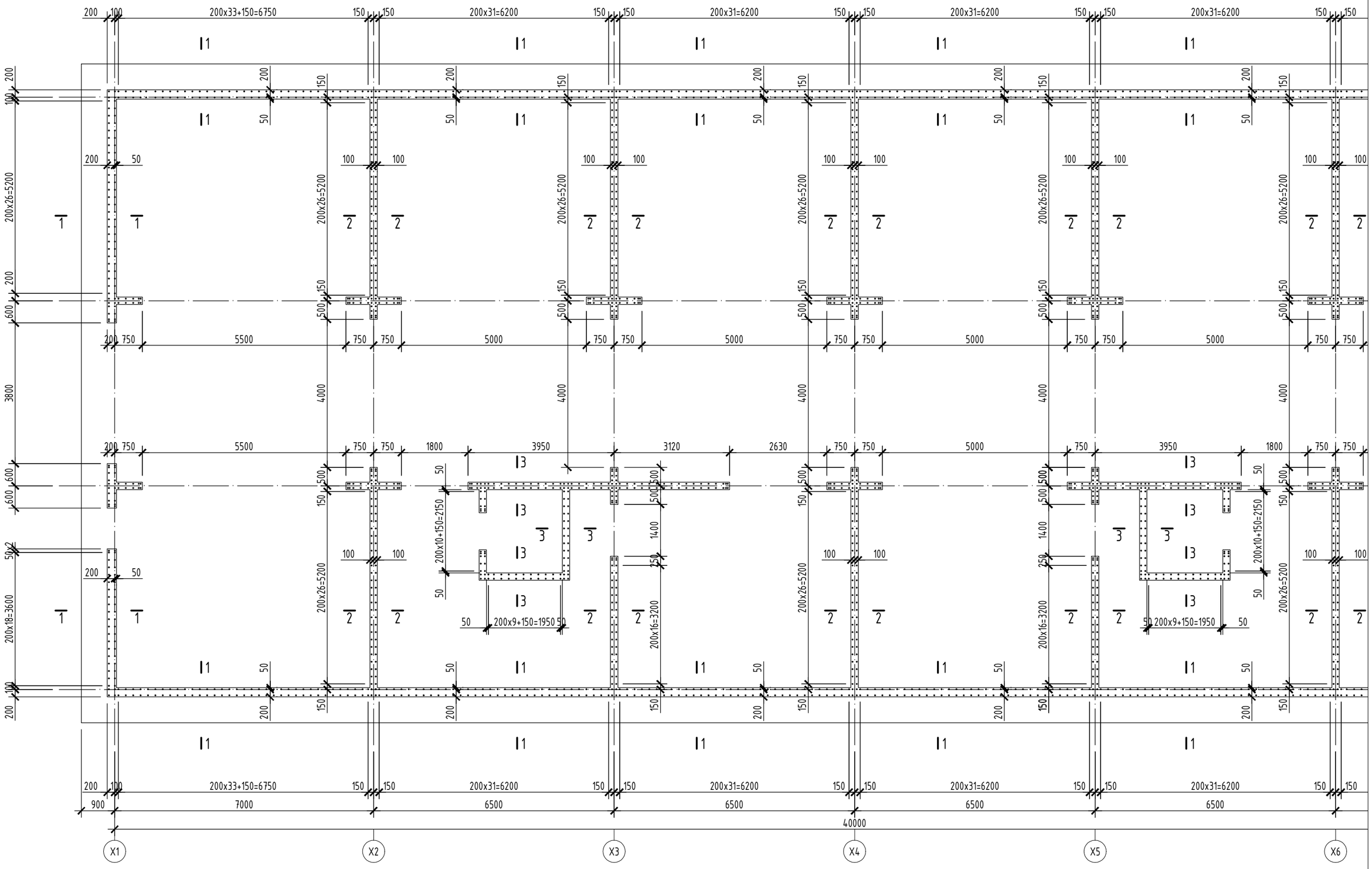

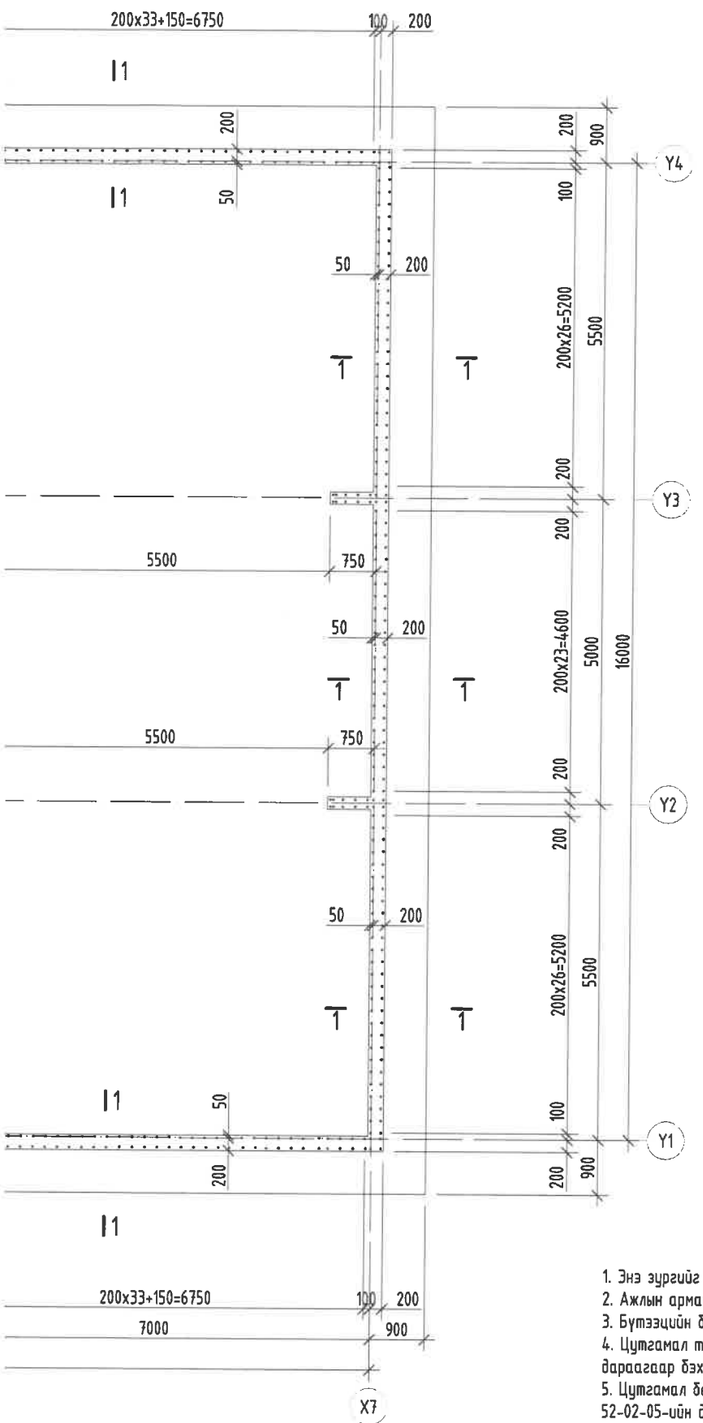

Огтлол 1-1
M1:50

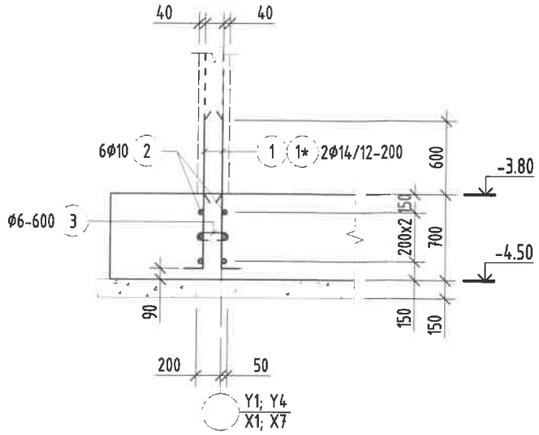

Огтлол 2-2
M1:50

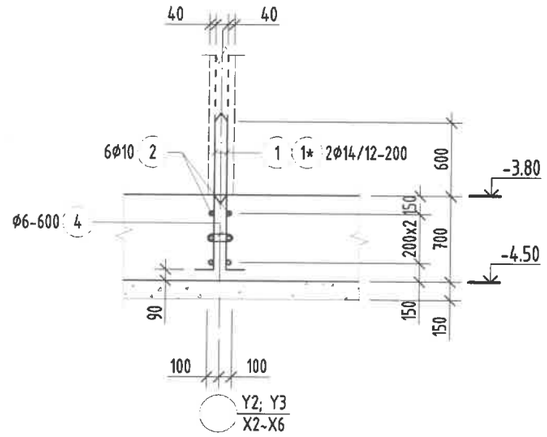

Огтлол 3-3
M1:50

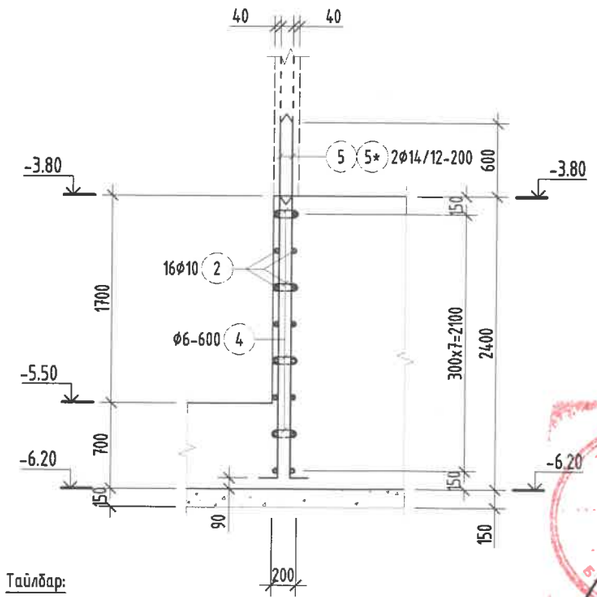

Цутгамал төмөр бетон бүтээцийн материалын тодорхойлолт								
Поз	Тэмдэглэгээ	Нэр				Too ширхэг	Жин /кг/ Нэгж	Жин /кг/ Нийт
		Цутгамал хананы гаргалгаа арматур				1	4438	4438
1		ф	12	ГОСТ 5781-82* /А400/ L=	1400	1850	1.24294	2299.44
1*		ф	14	ГОСТ 5781-82* /А400/ L=	1400	124	1.69178	209.781
2		ф	10	ГОСТ 5781-82* /А400/ L=	12000	138	7.39845	1020.99
3	Холбоос	ф	6	ГОСТ 5781-82* /А240/ L=	320	180	0.07103	12.7845
4	Холбоос	ф	6	ГОСТ 5781-82* /А240/ L=	270	202	0.05993	12.1053
5		ф	12	ГОСТ 5781-82* /А400/ L=	3100	250	2.75222	688.056
5*		ф	14	ГОСТ 5781-82* /А400/ L=	3100	52	3.74608	194.796

Хэсгийн тодорхойлолт

Поз	1	3	4	5
Загвар	200 1200	135° 200 135° 60 60	135° 150 135° 60 60	200 2900

Тайлбар:

1. Энэ зургийг ББ-н холбогдох хуудастай хамт үзэн.
2. Ажлын арматурын анги А400, А240.
3. Бүтээцийн бетоны анги В25.
4. Цутгамал төмөр бетон бүтээцийг хэв хашмалд бэлтгэж цутгасны дараагаар бэхжилтийн 70%-д хүрсэний дараа хэв хашмалыг авна.
5. Цутгамал бетон, төмөр бетон бүтээцийн ажлыг БНбД 52-02-05-ийн дагуу хийж гүйцэтгэнэ.
6. Цутгамал төмөр бетон бүтээцийн ажил гүйцэтгэх заавар БД52-102-04-ийн заалтуудыг баримталж ажил гүйцэтгэнэ.

Энэхүү зураг нь "ББСМО"ХХК-ийн ОЮУНЫ ӨМЧ тул зохиогчийн эрхшөөрөлгүйгээр өөрчлөх болон ашиглахыг хориглоно.

ЭКСПЕРТ №

ББСМО	УЛААНБААТАР ХОТ, ЧИНГЭЛТЭЙ ДҮҮРЭГ 14, 18-Р ХОРОО, СҮХБААТАР ДҮҮРЭГ 14-Р ХОРОО "СЭЛБЭ ДЭД ТӨВ" 87 АЙЛЫН ОРОН СУУЦНЫ БАРИЛГА			
	Нил хавтан суурийн гаргалгаа арматурын байрлуулалт, Огтлол 1-1; 2-2; 3-3, Түүвэр			Ye шат: А3
Захирал	Б.Сүнжидмаа	ЕГ Шифр: ББ-02/2025	Масштаб: М1: 100	Огноо: 2025
Инженер	З.Идэрмагнай			
Гүйцэтгэсэн	З.Идэрмагнай	ТГ Шифр:	Зургийн дугаар: ББ-16	Хуудас: 108
Шалгасан	Б.Ганзориг			

Хаяг: БЗД, 30-р хороо "ББСМО" ХХК-н байр
Утас: 77116139, 99116139, 951033339.
И-мэйл:bbsmo_ub@yahoo.com, Вэб:BBSMO.mn

Зоорийн давхрын цутгамал хананы байгуулалт

М1:150

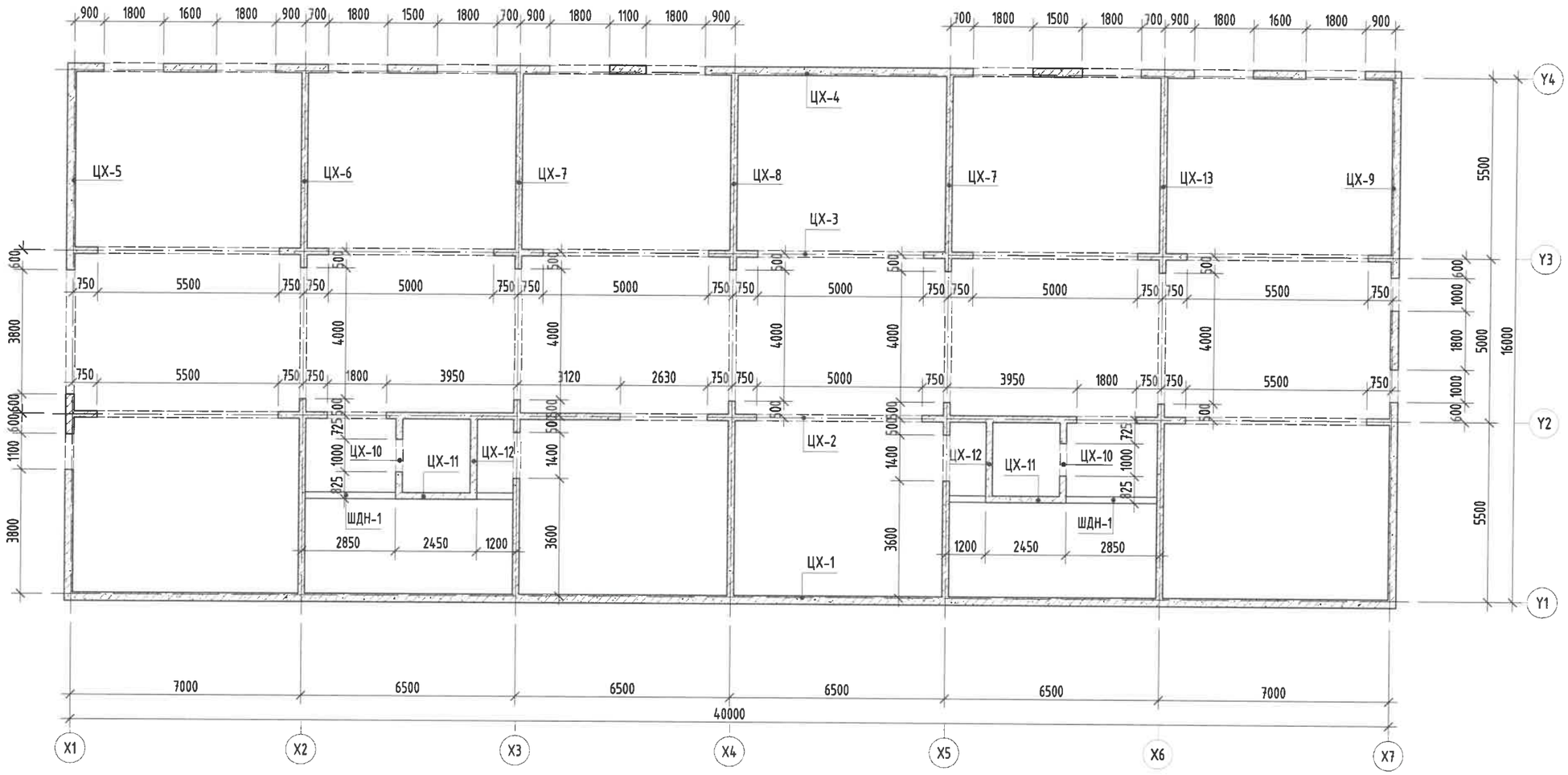

Тайлбар:

1. Энэ зургийг ББ-н холбогдох хуудастай хамт үзнэ.
2. Ажлын арматурын анги А400, А240.
3. Бүтээцийн бетоны анги В25.
4. Арматурын хамгаалах үеийн зузаан 25мм байна.
5. Цутгамал төмөр бетон бүтээцийг хэв хашмалд бэлтгэж цутгасны дараагаар бэхжилтийн 70%-д хүрсэний дараа хэв хашмалыг авна.
6. Цутгамал бетон, төмөр бетон бүтээцийн ажлыг БНбД 52-02-05-ийн дагуу хийж гүйцэтгэнэ.

Энэхүү зураг нь "ББСМО"ХХК-ийн ОЮУНЫ ӨМЧ тул зохиогчийн зөвшөөрөлгүйгээр өөрчлөх болон ашиглахыг хориглоно.

УЛААНБААТАР ХОТ, ЧИНГЭЛТЭЙ ДҮҮРЭГ 14, 18-Р ХОРОО, СҮХБААТАР ДҮҮРЭГ 14-Р ХОРОО
"СЭЛБЭ ДЭД ТӨВ" 87 АЙЛЫН ОРОН СУУЦНЫ БАРИЛГА

ББСМО	Зоорийн давхрын цутгамал хананы байгуулалт				Үе шат: АЗ
	Захирал	Б.Сүнжидмаа	ЕГ Шифр: ББ-02/2025	Масштаб: М1: 150	Огноо: 2025
	Инженер	З.Идэрмагнай			
	Гүйцэтгэсэн	З.Идэрмагнай	ТГ Шифр:	Зургийн дугаар: ББ-17	Хуудас: 108
	Шалгасан	Б.Ганзориг			

Хаяг: БЗД, 30-р хороо "ББСМО" ХХК-н байр
Утас: 77116139, 99116139, 95103339.
И-мэйл:bbsmo_ub@yahoo.com, Вэб:BBSMO.mn

Зоорийн давхрын далд багана, Хананд гарах нухний байгуулалт

М1:150

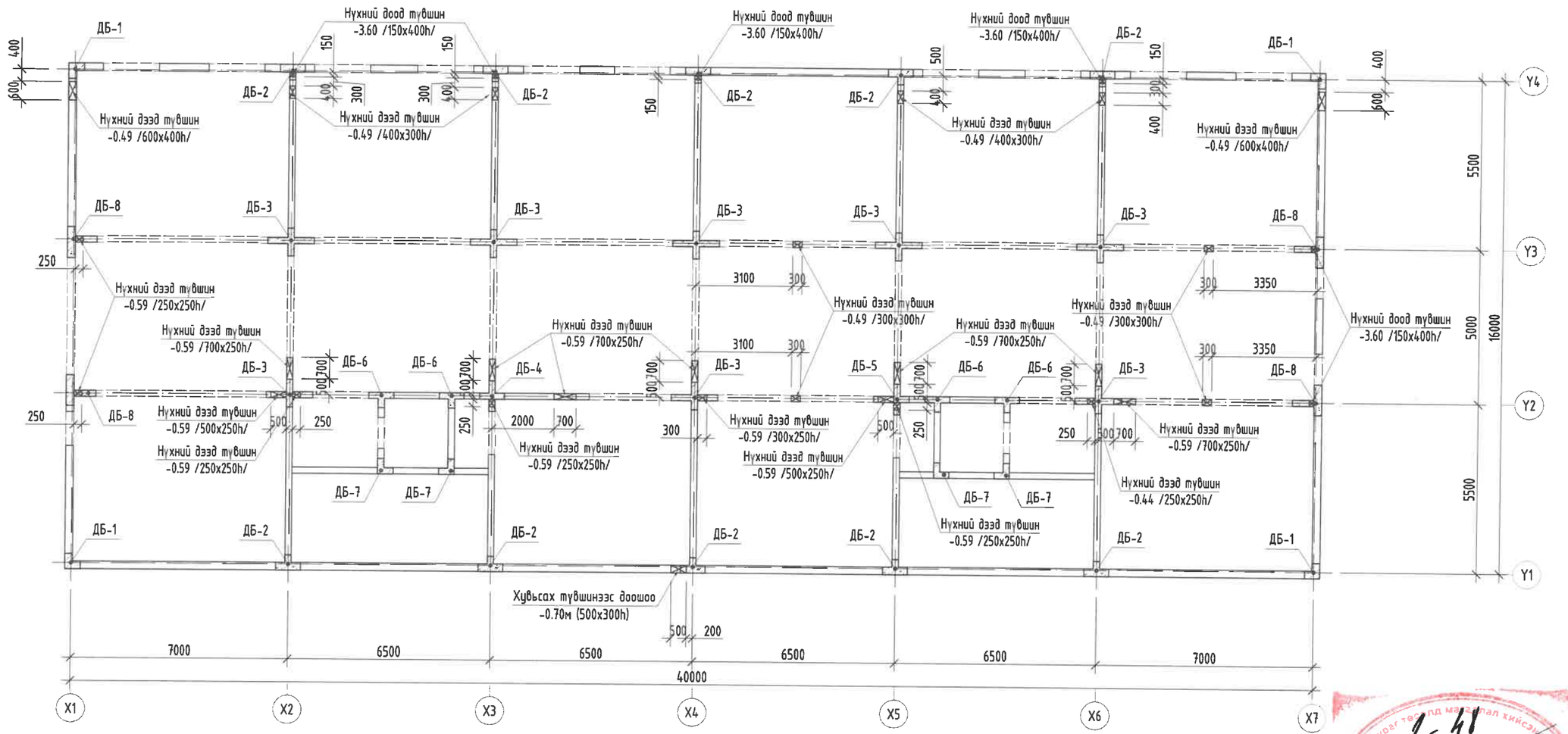

Тайлбар:

1. Энэ зургийг ББ-н холбогдох хуудастай хамт үзнэ.
2. Ажлын арматурын анги А400, А240.
3. Бүтээцийн бетоны анги В25.
4. Арматурын хамгаалах үеийн зузаан 25мм байна.
5. Цутгамал төмөр бетон бүтээцийг хэв хашмалд бэлтгэж цутгасны дараагаар бэхжилтийн 70%-д хүрсэний дараа хэв хашмалыг авна.
6. Цутгамал бетон, төмөр бетон бүтээцийн ажлыг БНБД 52-02-05-ийн дагуу хийж гүйцэтгэнэ.

Энэхүү зураг нь "ББСМО"ХХК-ийн ОЮУНЫ ӨМЧ тул захиалгчийн зөвшөөрөлгүйгээр өөрчлөх болон ашиглахыг хориглоно.

ЗӨВШӨӨРӨЛЦСӨН		
БА		Д.Наранхүү
ХАС		Б.Солонго
ЦБУ		Ж.Отгонжаргал
ХТ, ДГ		Б.Эрдэнэчимэг
ХД		

ББСМО

Хаяг: БЗД, 30-р хороо "ББСМО" ХХК-н байр
Утас: 77116139, 99115139, 95103339.
И-мэйл:bbsmo_ub@yahoo.com, Вэб:BBSMO.mn

УЛААНБААТАР ХОТ, ЧИНГЭЛТЭЙ ДҮҮРЭГ 14, 18-Р ХОРОО, СҮХБААТАР ДҮҮРЭГ 14-Р ХОРОО
"СЭЛБЭ ДЭД ТӨВ" 87 АЙЛЫН ОРОН СУУЦНЫ БАРИЛГА

Зоорийн давхрын далд багана, Хананд гарах нухний байгуулалт					Үе шат: АЗ
Захирал	Б.Сүнжидмаа		ЕГ Шифр: ББ-02/2025	Масштаб: М1: 150	Огноо: 2025
Инженер	Э.Идэрмагнай				
Гүйцэтгэсэн	Э.Идэрмагнай		ТГ Шифр:	Зургийн дугаар: ББ-18	Хуудас: 108
Шалгасан	Б.Ганзориг				

Зоорийн давхрын хананд гарах нүхний байгуулалт /Хувилбар 1/

М1:150

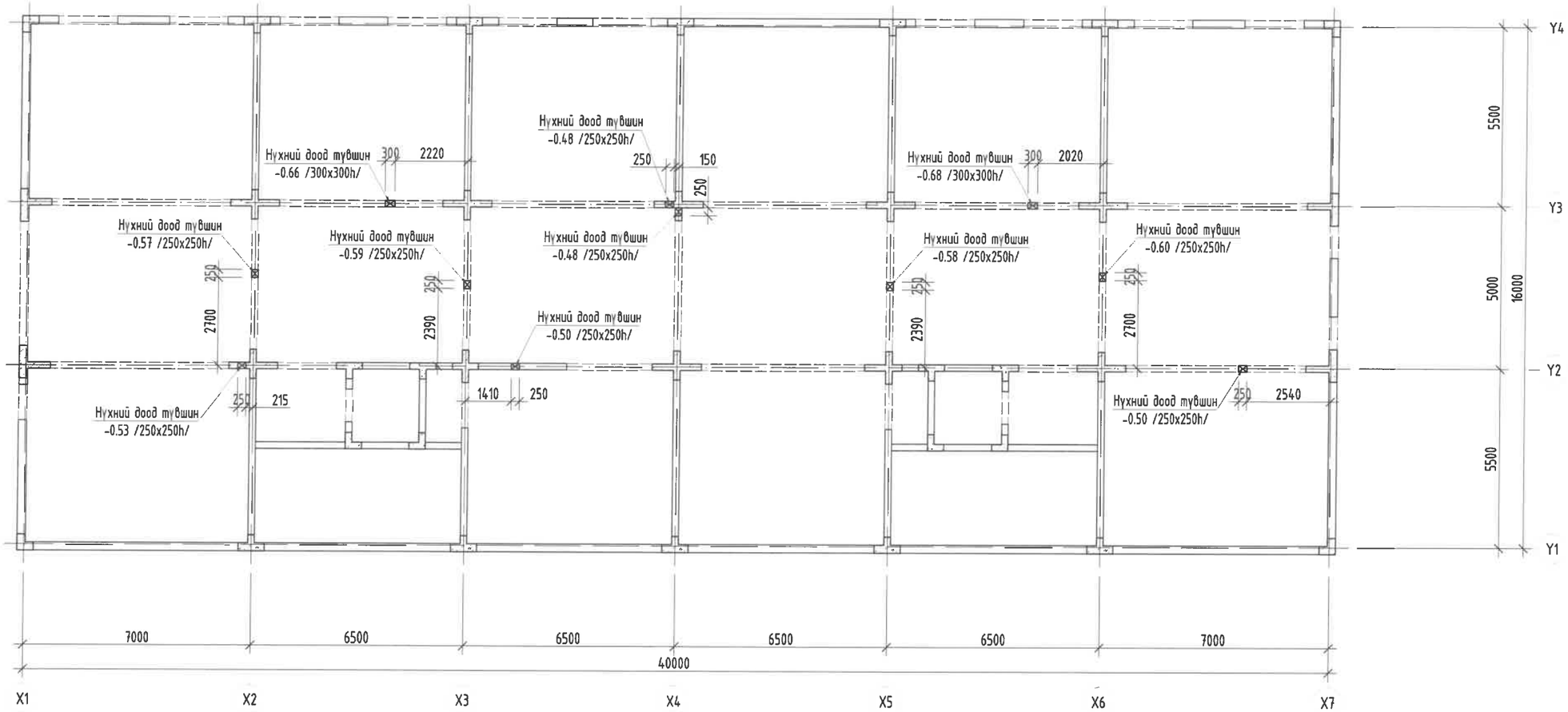

Тайлбар:

1. Энэ зургийг ББ-н холбогдох хуудастай хамт үзнэ.
2. Ажлын арматурын анги А400, А240.
3. Бүтээцийн бетоны анги В25.
4. Арматурын хамгаалах үеийн зузаан 25мм байна.
5. Цутгамал төмөр бетон бүтээцийг хэв хашмалд бэлтгэж цутгасны дараагаар бэхжилтийн 70%-д хүрсэний дараа хэв хашмалыг авна.
6. Цутгамал бетон, төмөр бетон бүтээцийн ажлыг БНБД 52-02-05-ийн дагуу хийж гүйцэтгэнэ.

Энэхүү зураг нь "ББСМО"ХХК-ийн ОЮУНЫ ӨМЧ тул зохиогчийн эзэмшөөрөлгүйгээр өөрчлөх болон ашиглахыг хориглоно.

ЗӨВШӨӨРӨГДСӨН		
БА		Д.Наранхүү
ХАС		
ЦБУ		Ж.Отгонжаргал
ХТ, ДГ		
ХД		

ББСМО

Хаяг: БЗД, 30-р хороо "ББСМО" ХХК-ийн байр
Утас: 77116139, 99116139, 95103339.
И-мэйл:bbsmo_ub@yahoo.com, Вэб:BBSMO.mn

УЛААНБААТАР ХОТ, ЧИНГЭЛТЭЙ ДҮҮРЭГ 14, 18-Р ХОРОО, СҮХБААТАР ДҮҮРЭГ 14-Р ХОРОО
"СЭЛБЭ ДЭД ТӨВ" 87 АЙЛЫН ОРОН СУУЦНЫ БАРИЛГА

Зоорийн давхрын хананд гарах нүхний байгуулалт /Хувилбар 1/

Захирал	Б.Сүнжидмаа	ЕГ Шифр: ББ-02/2025	Масштаб: М1: 150	Огноо: 2025	Ye шат: А3
Инженер	Э.Идэрмагнай				
Гүйцэтгэсэн	Э.Идэрмагнай	ТГ Шифр:	Зургийн дугаар: ББ-18*	Хуудас: 108	
Шалгасан	Б.Ганзориг				

Зоорийн давхрын хананд гарах нүхний байгуулалт /Хувилбар 2/

М1:150

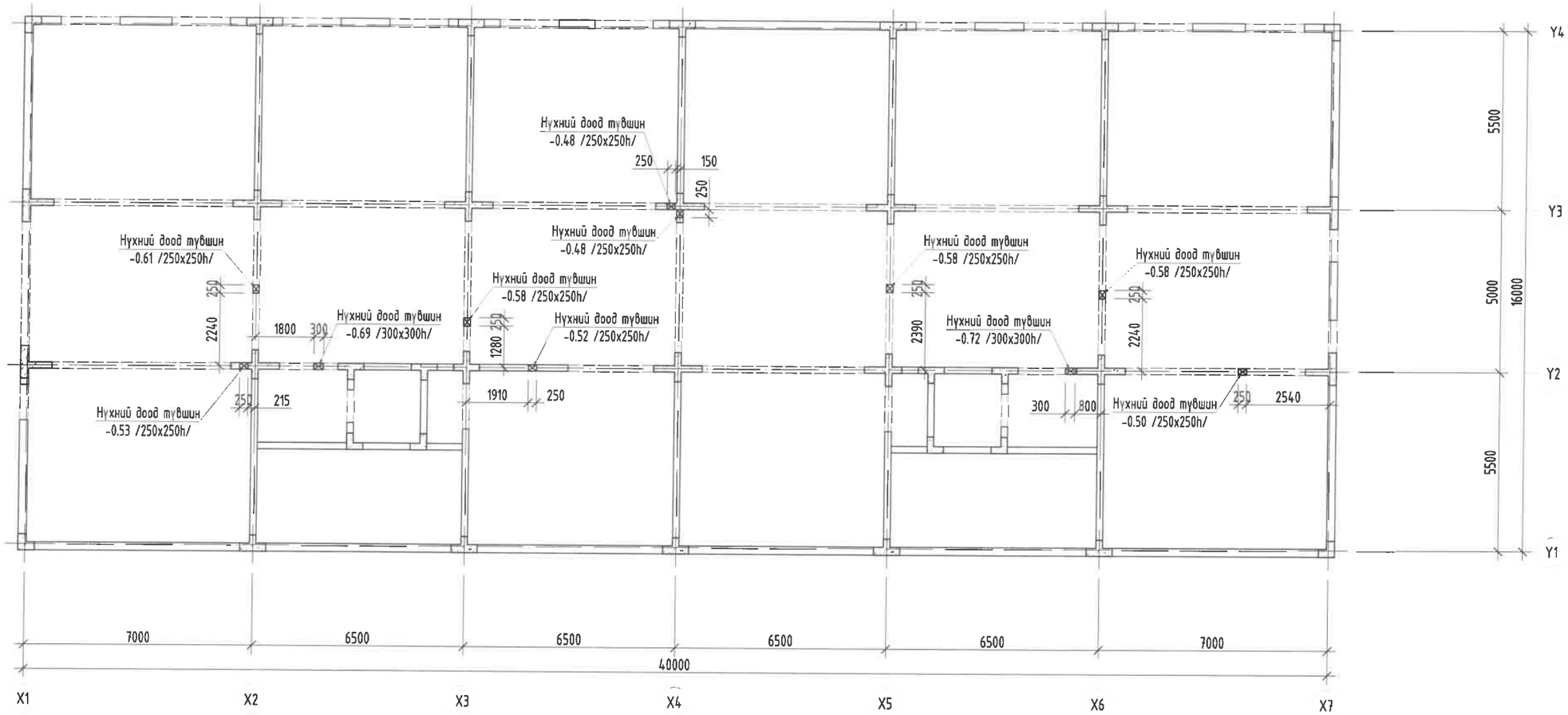

Тайлбар:

1. Энэ зургийг ББ-н холбогдох хуудастай хамт үзнэ.
2. Ажлын арматурын анги А400, А240.
3. Бүтээцийн бетоны анги В25.
4. Арматурын хамгаалах үеийн зузаан 25мм байна.
5. Цутгамал төмөр бетон бүтээцийг хэв хашмалд бэлтгэж цутгасны дараагаар бэхжилтийн 70%-д хүрсэний дараа хэв хашмалыг авна.
6. Цутгамал бетон, төмөр бетон бүтээцийн ажлыг БНбД 52-02-05-ийн дагуу хийж гүйцэтгэнэ.

Энэхүү зураг нь "ББСМО"ХХК-ийн ОЮУНЫ ӨМЧ тул зохиогчийн зөвшөөрөлгүйгээр өөрчлөх болон ашиглахыг хориглоно.

ЗӨВШӨӨРӨЛСӨН		
БА		Д.Наранхүү
ХАС		
ЦБУ		Ж.Отгонжаргал
ХТ, ДГ		
ХД		

ББСМО
Хаяг: БЗД, 30-р хороо "ББСМО" ХХК-н байр
Утас: 77116139, 99116139, 95103339.
И-мэйл:bbsmo_ub@yahoo.com, Вэб:BBSMO.mn

УЛААНБААТАР ХОТ, ЧИНГЭЛТЭЙ ДҮҮРЭГ 14, 18-Р ХОРОО, СҮХБААТАР ДҮҮРЭГ 14-Р ХОРОО
"СЭЛБЭ ДЭД ТӨВ" 87 АЙЛЫН ОРОН СУУЦНЫ БАРИЛГА

Зоорийн давхрын хананд гарах нүхний байгуулалт /Хувилбар 2/					Ye шат: АЗ
Захирал	Б.Сүнжидмаа		ЕГ Шифр: ББ-02/2025	Масштаб: М1: 150	Огноо: 2025
Инженер	Э.Идэрмагнай				
Гүйцэтгэсэн	Э.Идэрмагнай		ТГ Шифр:	Зургийн дугаар: ББ-18**	Хуудас: 108
Шалгасан	Б.Ганзориг				

Далд багана /ДБ-1/-н
арматурчлал М1:25

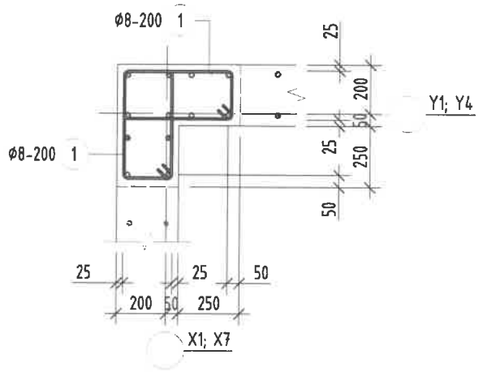

Далд багана /ДБ-2/-н
арматурчлал М1:25

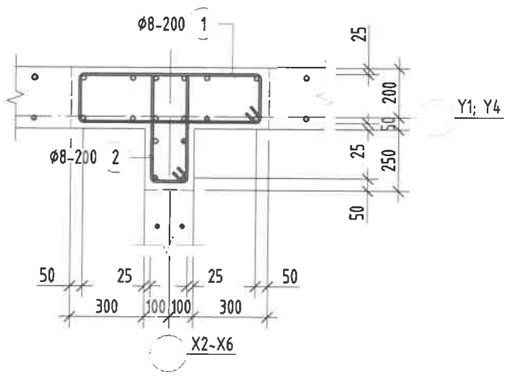

Далд багана /ДБ-3/-н
арматурчлал М1:25

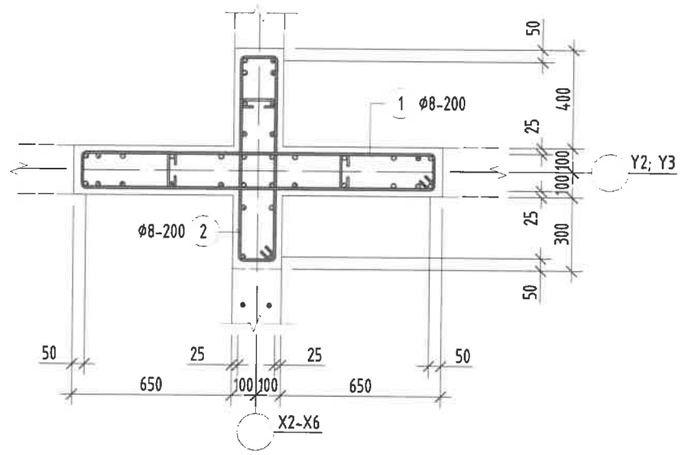

Далд багана /ДБ-1; 2; 8/-н арматурчлал
М1:25

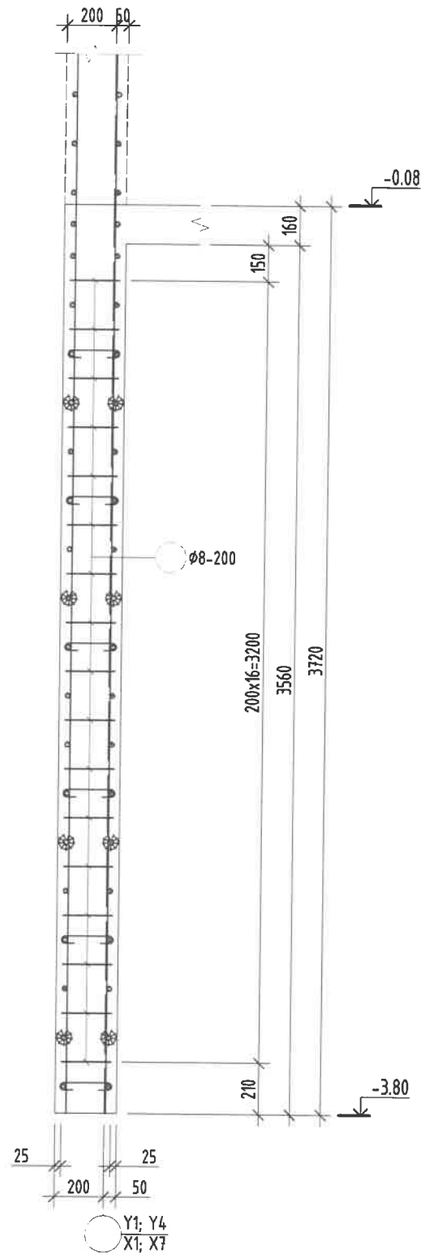

Далд багана /ДБ-4/-н
арматурчлал М1:25

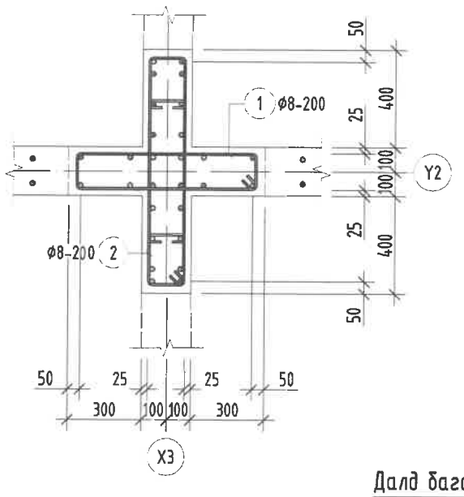

Далд багана /ДБ-5/-н
арматурчлал М1:25

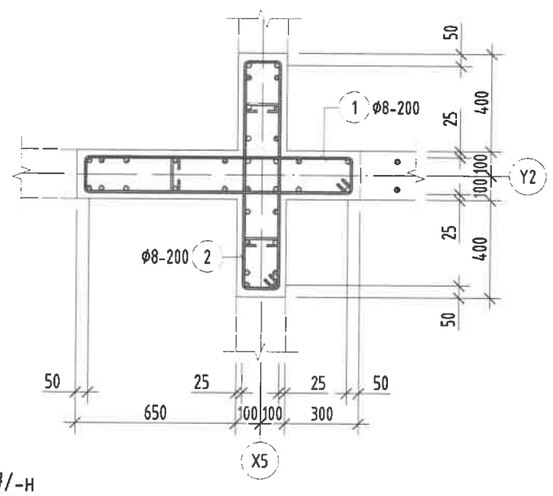

Далд багана /ДБ-6/-н
арматурчлал М1:25

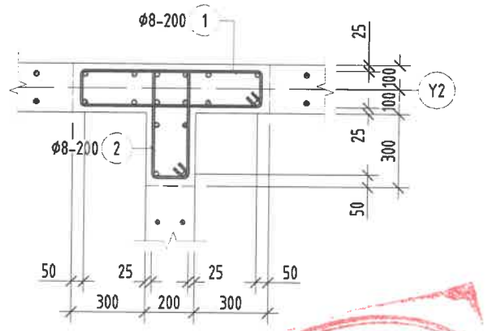

Далд багана /ДБ-7/-н
арматурчлал М1:25

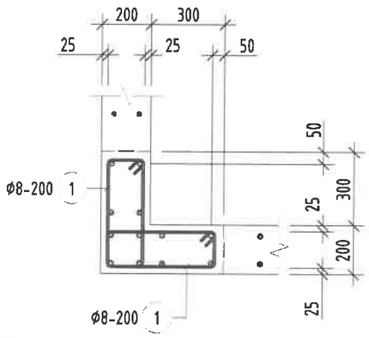

Тайлбар:

1. Энэ зургийг ББ-н холбогдох хуудастай хамт үзнэ.
2. Ажлын арматурын анги А400, А240.
3. Бүтээцийн бетоны анги В25.
4. Арматурын хамгаалах үеийн зузаан 25мм байна.
5. Цутгамал төмөр бетон бүтээцийг хэв хашмалд бэлтгэж цутгасны дараагаар бэхжилтийн 70%-д хүрсэний дараа хэв хашмалыг авна.
6. Цутгамал бетон, төмөр бетон бүтээцийн ажлыг БНБД 52-02-05-ийн дагуу хийж гүйцэтгэнэ.

Энэхүү зураг нь "ББСМО"ХХК-ийн ОЮУНЫ ӨМЧ тул захиалагчийн зөвшөөрөлгүйгээр өөрчлөх болон ашиглахыг хориглоно.

ББСМО
Хаяг: БЗД, 39-р хороо "ББСМО" ХХК-н байр
Утас: 77116139, 99116139, 95103339.
И-мэйл:bbsmo_ub@yahoo.com, Вэб:BBSMO.mn

УЛААНБААТАР ХОТ, ЧИНГЭЛТЭЙ ДҮҮРЭГ 14, 18-Р ХОРОО, СҮХБААТАР ДҮҮРЭГ 14-Р ХОРОО
"СЭЛБЭ ДЭД ТӨВ" 87 АЙЛЫН ОРОН СУУЦНЫ БАРИЛГА

Зоорийн давхрын далд багана /ДБ-1-7/-н арматурчлал					Ye шат: А3
Захирал	Б.Сүнжидмаа		ЕГ Шифр: ББ-02/2025	Масштаб: М1: 25	Огноо: 2025
Инженер	Э.Идэрмагнай				
Гүйцэтгэсэн	Э.Идэрмагнай		ТГ Шифр:	Зургийн дугаар: ББ-19	Хуудас: 108
Шалгасан	Б.Ганзориг				

Далд багана /ДБ-2~8/-н арматурчлал
М1:25

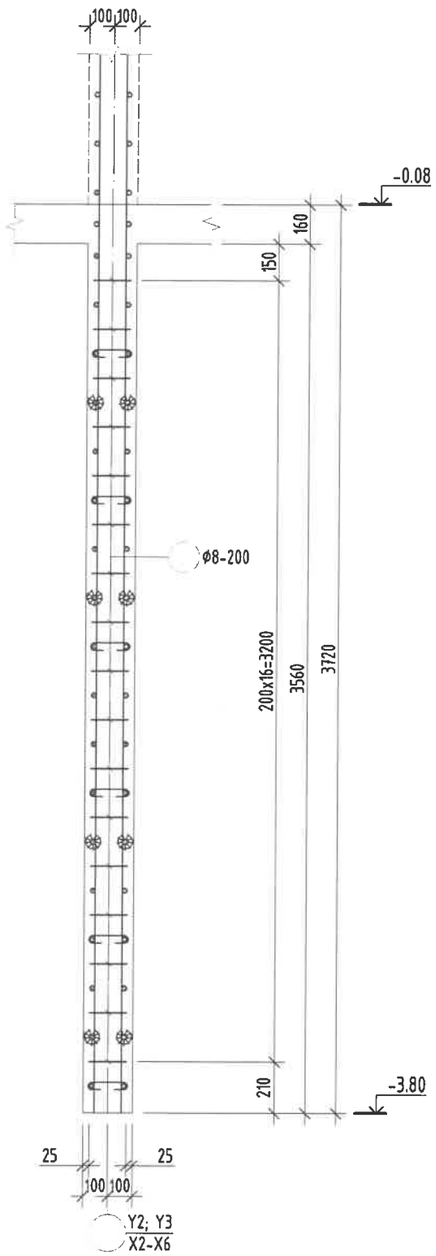

Далд багана /ДБ-8/-н арматурчлал М1:25

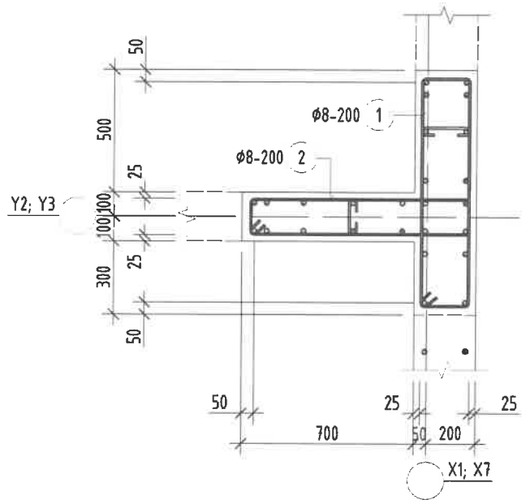

Хэсгийн тодорхойлолт

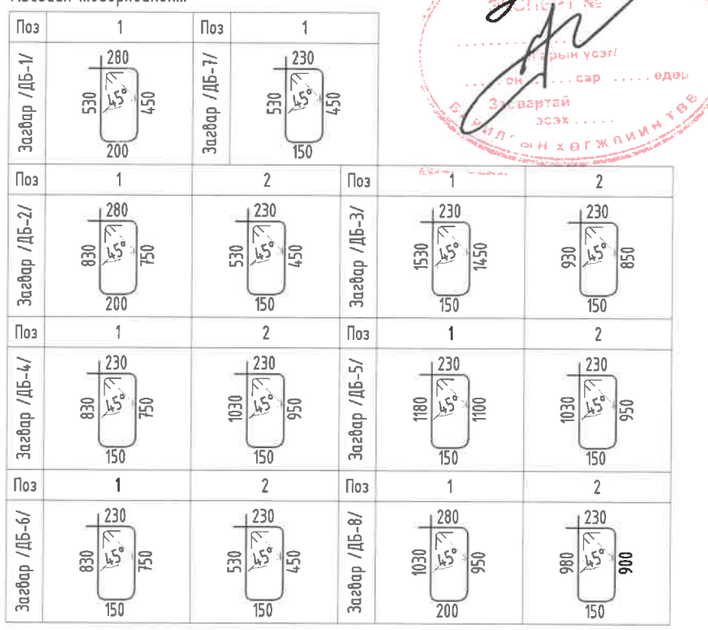

Цутгамал төмөр бетон бүтээцийн материалын тодорхойлолт									
Поз	Тэмдэглэгээ	Нэр					Тоо ширхэг	Жин /кг/ Нэгж	Жин /кг/ Нийт
		Зоорийн давхрын далд баганын арматур					1	955.3	955.3
		Далд багана /ДБ-1/-н арматур					4	19.59	78.35
1		⌀	8	ГОСТ 5781-82* /А240/ L=		1460	34	0.57609	19.5872
		Далд багана /ДБ-2/-н арматур					10	22.94	229.4
1		⌀	8	ГОСТ 5781-82* /А240/ L=		2060	17	0.81284	13.8183
2		⌀	8	ГОСТ 5781-82* /А240/ L=		1360	17	0.53663	9.12278
		Далд багана /ДБ-3/-н арматур					8	37.03	296.2
1		⌀	8	ГОСТ 5781-82* /А240/ L=		3360	17	1.3258	22.5386
2		⌀	8	ГОСТ 5781-82* /А240/ L=		2160	17	0.8523	14.4891
		Далд багана /ДБ-4/-н арматур					1	28.98	28.98
1		⌀	8	ГОСТ 5781-82* /А240/ L=		1960	17	0.77338	13.1475
2		⌀	8	ГОСТ 5781-82* /А240/ L=		2360	17	0.93122	15.8307
		Далд багана /ДБ-5/-н арматур					1	33.67	33.67
1		⌀	8	ГОСТ 5781-82* /А240/ L=		2660	17	1.04959	17.8431
2		⌀	8	ГОСТ 5781-82* /А240/ L=		2360	17	0.93122	15.8307
		Далд багана /ДБ-6/-н арматур					4	22.27	89.08
1		⌀	8	ГОСТ 5781-82* /А240/ L=		1960	17	0.77338	13.1475
2		⌀	8	ГОСТ 5781-82* /А240/ L=		1360	17	0.53663	9.12278
		Далд багана /ДБ-7/-н арматур					4	18.25	72.98
1		⌀	8	ГОСТ 5781-82* /А240/ L=		1360	34	0.53663	18.2456
		Далд багана /ДБ-8/-н арматур					4	31.66	126.6
1		⌀	8	ГОСТ 5781-82* /А240/ L=		2460	17	0.97068	16.5015
2		⌀	8	ГОСТ 5781-82* /А240/ L=		2260	17	0.89176	15.1599

Тайлбар:

1. Энэ зургийг ББ-н холбогдох хуудастай хамт үзнэ.
2. Ажлын арматурын анги А400, А240.
3. Бүтээцийн бетоны анги В25.
4. Арматурын хамгаалах үеийн зузаан 25мм байна.
5. Цутгамал төмөр бетон бүтээцийг хэв хашмалд бэлтгэж цутгасны дараагаар бэхжилтийн 70%-д хүрсэний дараа хэв хашмалыг авна.
6. Цутгамал бетон, төмөр бетон бүтээцийн ажлыг БНБД 52-02-05-ийн дагуу хийж гүйцэтгэнэ.

Энэхүү зураг нь "ББСМО"ХХК-ийн ОЮУНЫ ӨМЧ тул зохиогчийн эрхшөөрөлгүйгээр өөрчлөх болон ашиглахыг хориглоно.

УЛААНБААТАР ХОТ, ЧИНГЭЛТЭЙ ДҮҮРЭГ 14, 18-Р ХОРОО, СҮХБААТАР ДҮҮРЭГ 14-Р ХОРОО
"СЭЛБЭ ДЭД ТӨВ" 87 АЙЛЫН ОРОН СУУЦНЫ БАРИЛГА

Зоорийн давхрын далд багана /ДБ-8/-н арматурчлал, Материалын түүвэр

Захирал	Б.Сүнжидмаа	~~ЕГ~~ Шифр: ББ-02/2025	Масштаб: М1: 25	Огноо: 2025
Инженер	Э.Идэрмагнай			
Гүйцэтгэсэн	Э.Идэрмагнай	ТГ Шифр:	Зургийн дугаар: ББ-20	Хуудас: 108
Шалгасан	Б.Ганзориг			

Ерөнхий гүйцэтгэгч: ББСМО ХХК-н бүтээн байгуулалтын ажлын нэгдсэн хэлтэс
Утас: 77116139, 99116139, 95103339.
И-мэйл:bbsmo_llc@yahoo.com, Вэб-BBSMO.mn

Ye шат: АЗ

1-р давхрын цутгамал хананы байгуулалт

М1:150

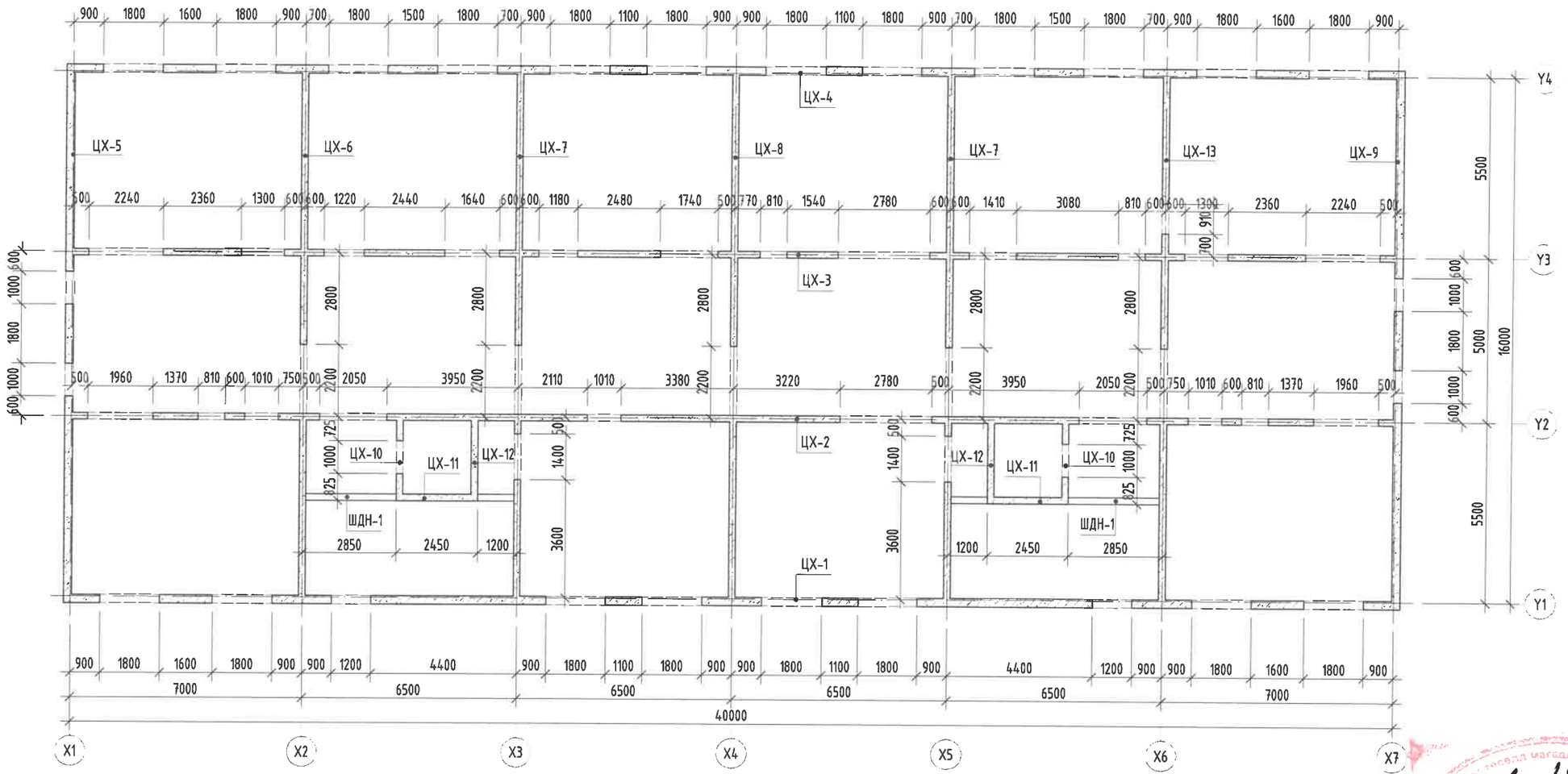

Тайлбар:

1. Энэ зургийг ББ-н холбогдох хуудастай хамт үзнэ.
2. Ажлын арматурын анги А400, А240.
3. Бүтээцийн бетоны анги В25.
4. Арматурын хамгаалах үеийн зузаан 25мм байна.
5. Цутгамал төмөр бетон бүтээцийг хэв хашмалд бэлтгэж цутгасны дараагаар бэхжилтийн 70%-д хүрсэний дараа хэв хашмалыг авна.
6. Цутгамал бетон, төмөр бетон бүтээцийн ажлыг БНБД 52-02-05-ийн дагуу хийж гүйцэтгэнэ.

Энэхүү зураг нь "ББСМО"ХХК-ийн ОЮУНЫ ӨМЧ тул зохиогчийн зөвшөөрөлгүйгээр өөрчлөх болон ашиглахыг хориглоно.

ББСМО	УЛААНБААТАР ХОТ, ЧИНГЭЛТЭЙ ДҮҮРЭГ 14, 18-Р ХОРОО, СҮХБААТАР ДҮҮРЭГ 14-Р ХОРОО "СЭЛБЭ ДЭД ТӨВ" 87 АЙЛЫН ОРОН СУУЦНЫ БАРИЛГА				
	1-р давхрын цутгамал хананы байгуулалт				Үе шат: АЗ
Захирал	Б.Сүнжидмаа		ЕС Шифр: ББ-02/2025	Масштаб: М1: 150	Огноо: 2025
Инженер	Э.Идэрмагнай				
Гүйцэтгэсэн	Э.Идэрмагнай		ТГ Шифр:	Зургийн дугаар: ББ-21	Хуудас: 108
Шалгасан	Б.Ганзориг				

Хаяг: БЗД, 30-р хороо "ББСМО" ХХК-н байр
Утас: 77116139, 99116139, 95103339.
И-мэйлbbsmo_ub@yahoo.com, Вэб:BBSMO.mn

1-р давхрын далд багана, Хананд гарах нүхний байгуулалт

М1:150

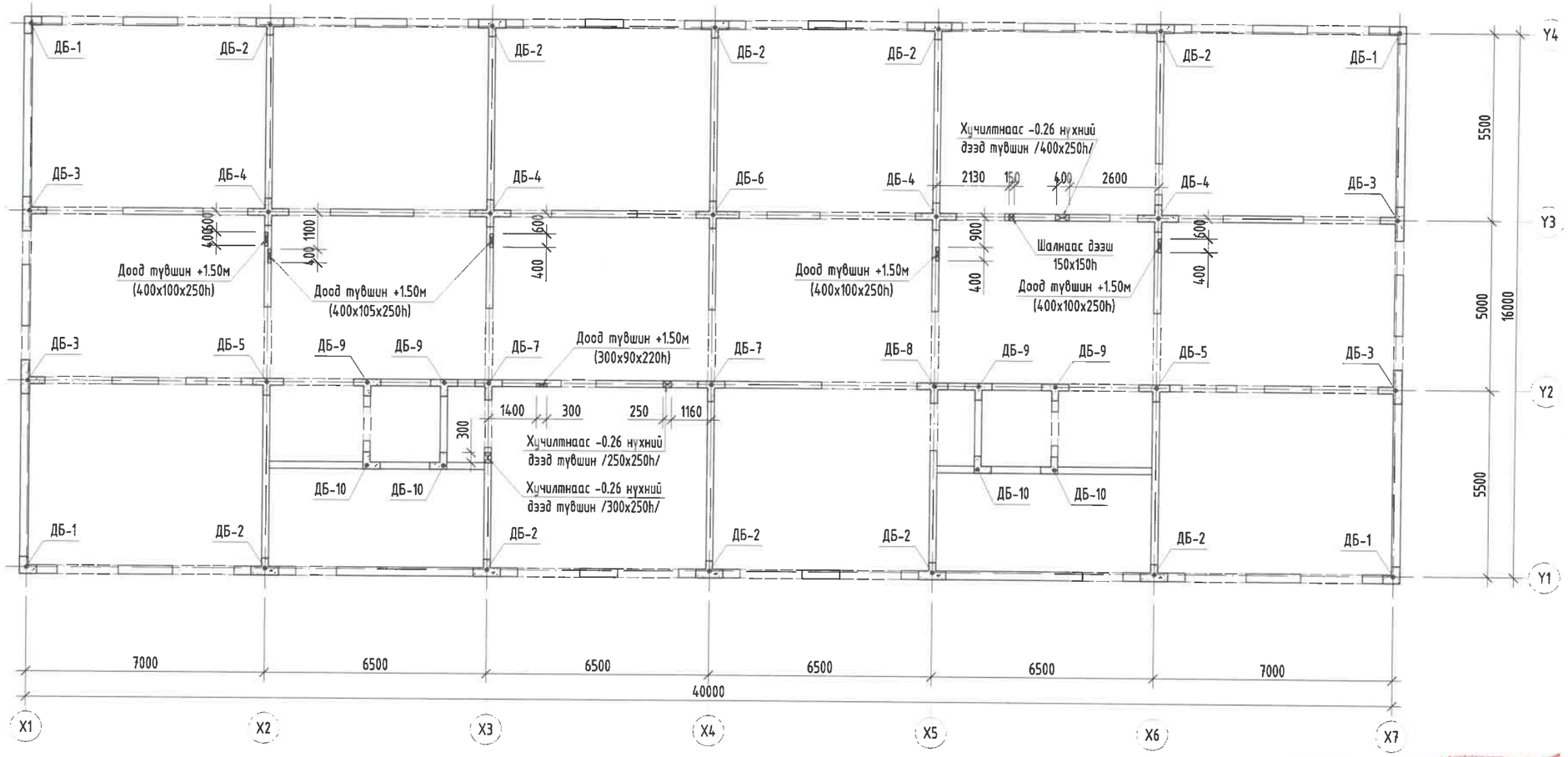

Тайлбар:

1. Энэ зургийг ББ-н холбогдох хуудастай хамт үзнэ.
2. Ажлын арматурын анги А400, А240.
3. Бүтээцийн бетоны анги В25.
4. Арматурын хамгаалах үеийн зузаан 25мм байна.
5. Цутгамал төмөр бетон бүтээцийг хэв хашмалд бэлтгэж цутгасны дараагаар бэхжилтийн 70%-д хүрсэний дараа хэв хашмалыг авна.
6. Цутгамал бетон, төмөр бетон бүтээцийн ажлыг БНБД 52-02-05-ийн дагуу хийж гүйцэтгэнэ.

Энэхүү зураг нь "ББСМО"ХХК-ийн ОЮУНЫ ӨМЧ тул зохиогчийн зөвшөөрөлгүйгээр өөрчлөх болон ашиглахыг хориглоно.

ЗӨВШӨӨРӨЛЦСӨН		
БА		Д.Наранхүү
ХАС		Б.Солонго
ЦБУ		Ж.Отгонжаргал
ХТ, ДГ		Б.Эрдэнэчимэг
ХД		

ББСМО

Хаяг: БЗД, 30-р хороо "ББСМО" ХХК-н байр
Утас: 77116139, 99116139, 95103339.
И-мэйл:bbsmo_ub@yahoo.com, Вэб:BBSMO.mn

УЛААНБААТАР ХОТ, ЧИНГЭЛТЭЙ ДҮҮРЭГ 14, 18-Р ХОРОО, СҮХБААТАР ДҮҮРЭГ 14-Р ХОРОО
"СЭЛБЭ ДЭД ТӨВ" 87 АЙЛЫН ОРОН СУУЦНЫ БАРИЛГА

1-р давхрын далд багана, Хананд гарах нүхний байгуулалт					Үе шат: АЗ
Захирал	Б.Сүнжидмаа	ЕГ Шифр: ББ-02/2025	Масштаб: М1: 150	Огноо: 2025
Инженер	Э.Идэрмагнай			
Гүйцэтгэсэн	Э.Идэрмагнай	ТГ Шифр:	Зургийн дугаар: ББ-22	Хуудас: 108
Шалгасан	Б.Ганзориг			

Далд багана /ДБ-1/-н
арматурчлал М1:25

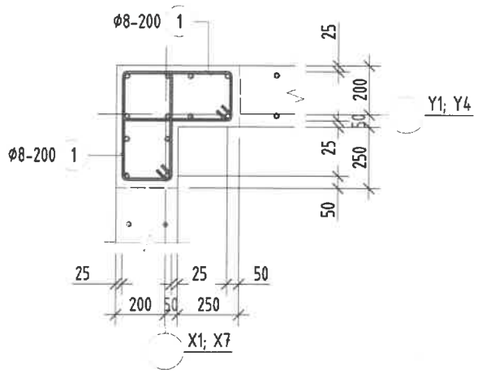

Далд багана /ДБ-2/-н
арматурчлал М1:25

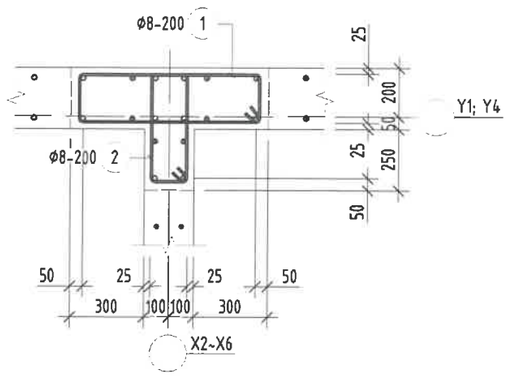

Далд багана /ДБ-3/-н
арматурчлал М1:25

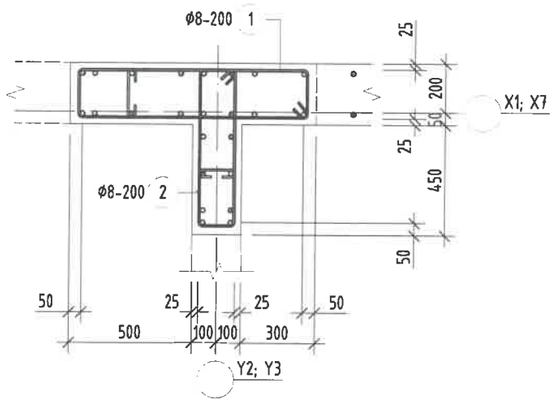

Далд багана /ДБ-1; 2; 3/-н арматурчлал
М1:25

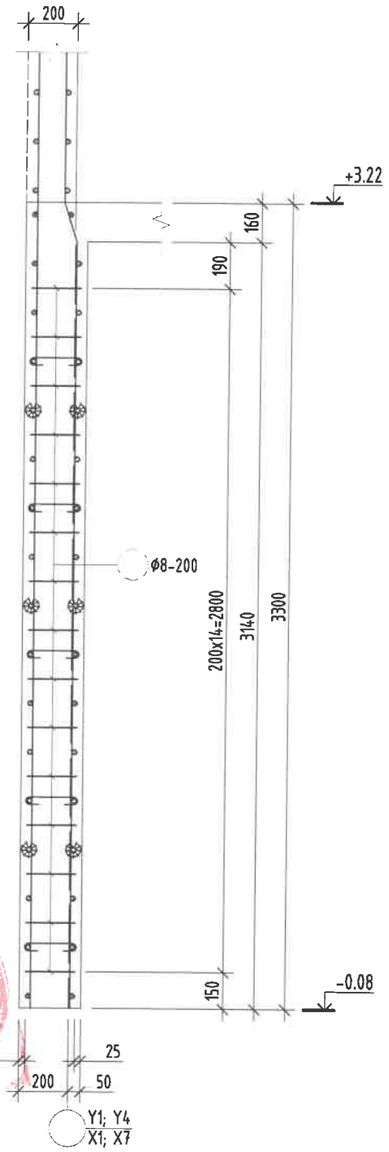

Далд багана /ДБ-4/-н
арматурчлал М1:25

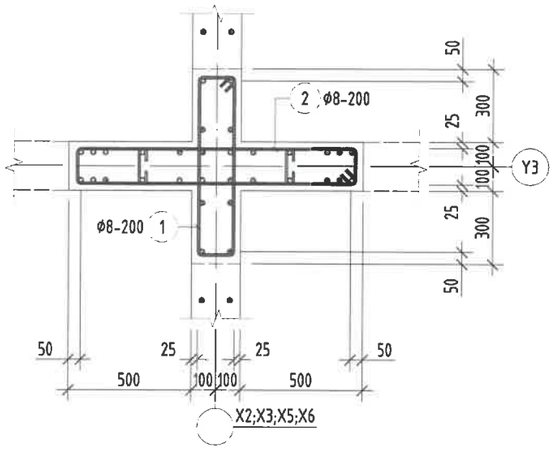

Далд багана /ДБ-5/-н
арматурчлал М1:25

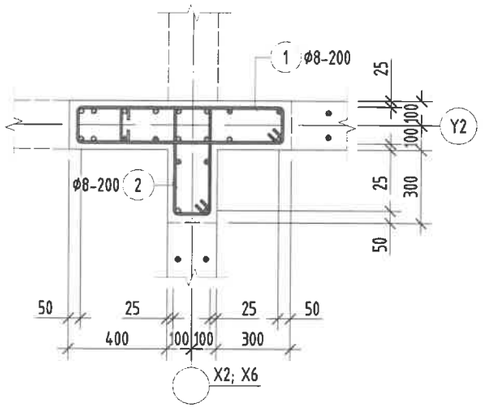

Далд багана /ДБ-6/-н
арматурчлал М1:25

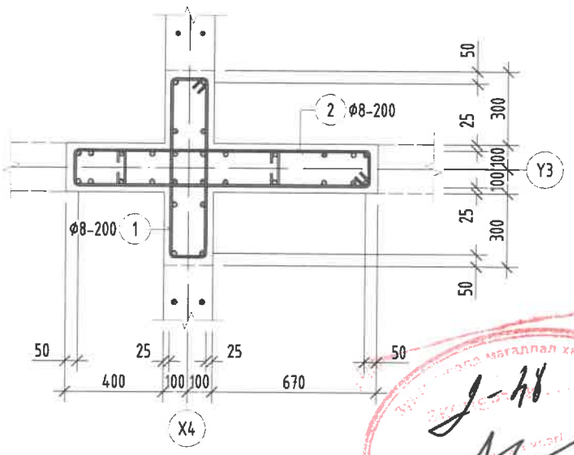

Далд багана /ДБ-9/-н
арматурчлал М1:25

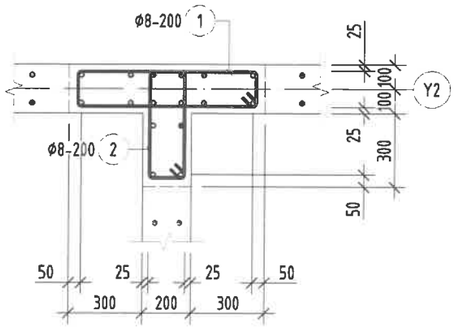

Далд багана /ДБ-10/-н
арматурчлал М1:25

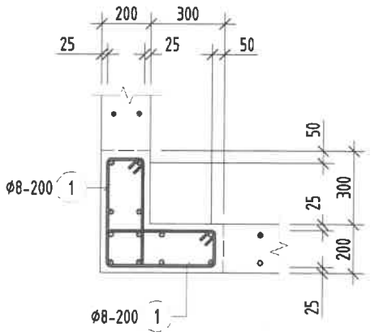

Тайлбар:

1. Энэ зургийг ББ-н холбогдох хуудастай хамт үзнэ.
2. Ажлын арматурын анги А400, А240.
3. Бүтээцийн бетоны анги В25.
4. Арматурын хамгаалах үеийн зузаан 25мм байна.
5. Цутгамал төмөр бетон бүтээцийг хэв хашмалд бэлтгэж цутгасны дараагаар бэхжилтийн 70%-д хүрсэний дараа хэв хашмалыг авна.
6. Цутгамал бетон, төмөр бетон бүтээцийн ажлыг БНБД 52-02-05-ийн дагуу хийж гүйцэтгэнэ.

Энэхүү зураг нь "ББСМО"ХХК-ийн ОЮУНЫ ӨМЧ тул зохиогчийн зөвшөөрөлгүйгээр өөрчлөх болон ашиглахыг хориглоно.

ББСМО ХАМГААЛАЛТ ХЯНАЛТ, ЗАСВАРЫН ҮЙЛЧИЛГЭЭ	УЛААНБААТАР ХОТ, ЧИНГЭЛТЭЙ ДҮҮРЭГ 14, 18-Р ХОРОО, СҮХБААТАР ДҮҮРЭГ 14-Р ХОРОО "СЭЛБЭ ДЭД ТӨВ" 87 АЙЛЫН ОРОН СУУЦНЫ БАРИЛГА				
	1-р давхрын далд багана /ДБ-1~6; 9; 10/-н арматурчлал				Үе шат: АЗ
	Захирал	Б.Сүнжидмаа	ЕГ Шифр: ББ-02/2025	Масштаб: М1: 25	Огноо: 2025
	Инженер	З.Идэрмагнай			
	Гүйцэтгэсэн	З.Идэрмагнай	ТГ Шифр:	Зургийн дугаар: ББ-23	Хуудас: 108
	Шалгасан	Б.Ганзориг			

Хаяг: БЗД, 30-р хороо "ББСМО" ХХК-н байр
Утас: 77115139, 99116139, 95103339.
И-мэйл:bbsmo_ub@yahoo.com, Вэб:BBSMO.mn

Далд багана /ДБ-2~10/-н арматурчлал М1:25

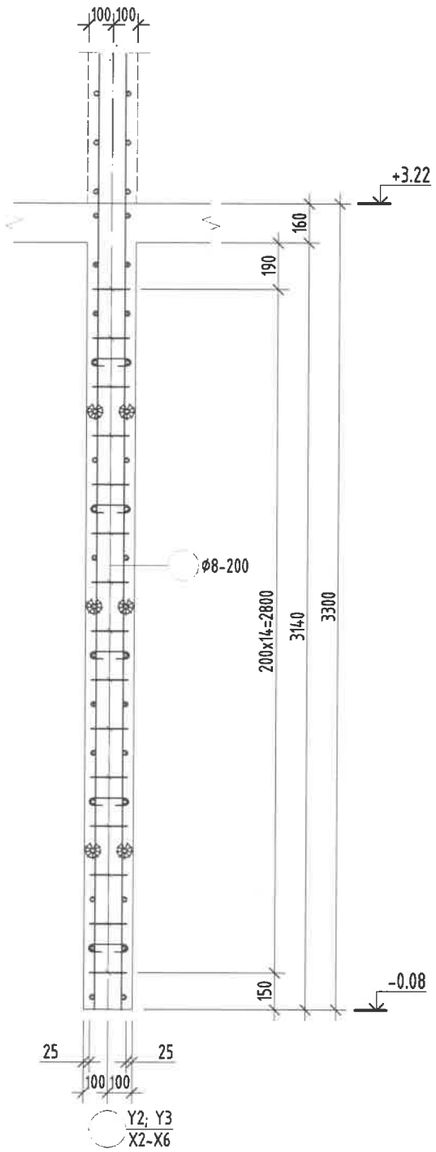

Далд багана /ДБ-7/-н арматурчлал М1:25

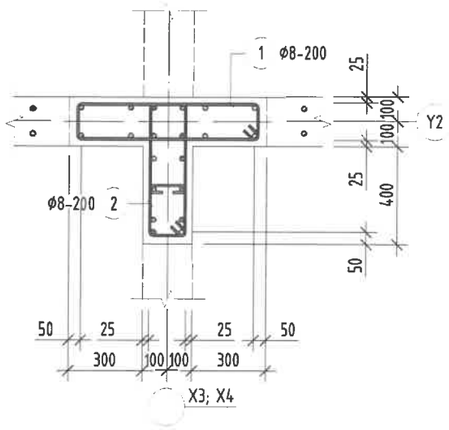

Далд багана /ДБ-8/-н арматурчлал М1:25

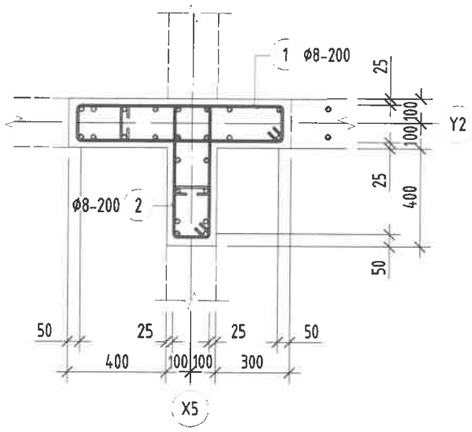

Хэсгийн тодорхойлолт

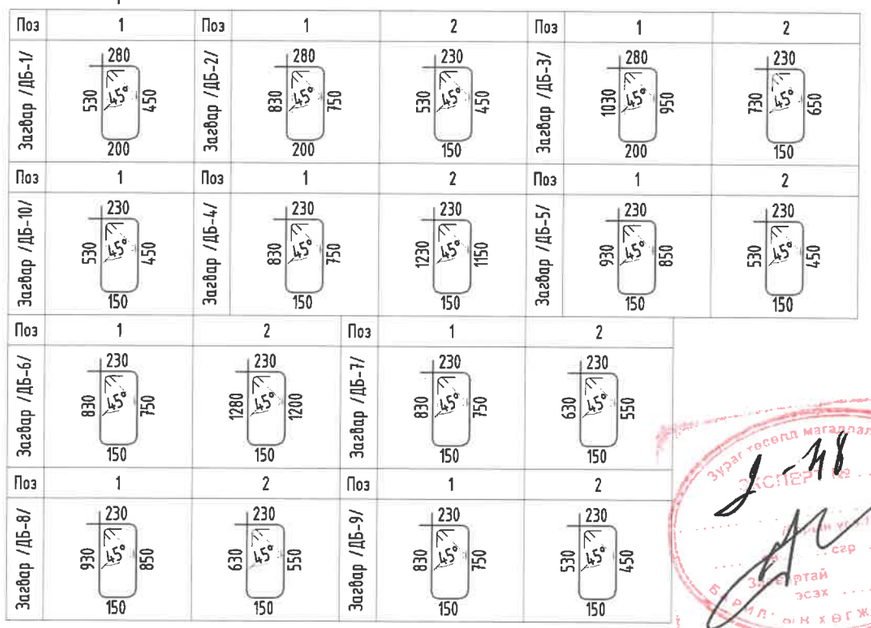

Цутгамал төмөр бетон бүтээцийн материалын тодорхойлолт

Поз	Тэмдэглэгээ	Нэр	Тоо ширхэг	Жин /кг/ Нэгж	Нийт
		1-р давхрын далд баганын арматур	**1**	**760.1**	**760.1**
		Далд багана /ДБ-1/-н арматур	**4**	**17.28**	**69.13**
1		Ф 8 ГОСТ 5781-82* /А240/ L= 1460	30	0.57609	17.2828
		Далд багана /ДБ-2/-н арматур	**10**	**20.24**	**202.4**
1		Ф 8 ГОСТ 5781-82* /А240/ L= 2060	15	0.81284	12.1926
2		Ф 8 ГОСТ 5781-82* /А240/ L= 1360	15	0.53663	8.04951
		Далд багана /ДБ-3/-н арматур	**4**	**24.98**	**99.91**
1		Ф 8 ГОСТ 5781-82* /А240/ L= 2460	15	0.97068	14.5602
2		Ф 8 ГОСТ 5781-82* /А240/ L= 1760	15	0.69447	10.417
		Далд багана /ДБ-4/-н арматур	**4**	**27.94**	**111.7**
1		Ф 8 ГОСТ 5781-82* /А240/ L= 1960	15	0.77338	11.6008
2		Ф 8 ГОСТ 5781-82* /А240/ L= 2760	15	1.08905	16.3358
		Далд багана /ДБ-5/-н арматур	**2**	**20.83**	**41.67**
1		Ф 8 ГОСТ 5781-82* /А240/ L= 2160	15	0.8523	12.7845
2		Ф 8 ГОСТ 5781-82* /А240/ L= 1360	15	0.53663	8.04951
		Далд багана /ДБ-6/-н арматур	**1**	**28.53**	**28.53**
1		Ф 8 ГОСТ 5781-82* /А240/ L= 1960	15	0.77338	11.6008
2		Ф 8 ГОСТ 5781-82* /А240/ L= 2860	15	1.12851	16.9277
		Далд багана /ДБ-7/-н арматур	**2**	**20.83**	**41.67**
1		Ф 8 ГОСТ 5781-82* /А240/ L= 1960	15	0.77338	11.6008
2		Ф 8 ГОСТ 5781-82* /А240/ L= 1560	15	0.61555	9.23327
		Далд багана /ДБ-8/-н арматур	**1**	**22.02**	**22.02**
1		Ф 8 ГОСТ 5781-82* /А240/ L= 2160	15	0.8523	12.7845
2		Ф 8 ГОСТ 5781-82* /А240/ L= 1560	15	0.61555	9.23327
		Далд багана /ДБ-9/-н арматур	**4**	**19.65**	**78.6**
1		Ф 8 ГОСТ 5781-82* /А240/ L= 1960	15	0.77338	11.6008
2		Ф 8 ГОСТ 5781-82* /А240/ L= 1360	15	0.53663	8.04951
		Далд багана /ДБ-10/-н арматур	**4**	**16.1**	**64.4**
1		Ф 8 ГОСТ 5781-82* /А240/ L= 1360	30	0.53663	16.099

Тайлбар:

1. Энэ зургийг ББ-н холбогдох хуудастай хамт үзнэ.
2. Ажлын арматурын анги А400, А240.
3. Бүтээцийн бетоны анги В25.
4. Арматурын хамгаалах үеийн зузаан 25мм байна.
5. Цутгамал төмөр бетон бүтээцийг хэв хашмалд бэлтгэж цутгасны дараагаар бэжжилтийн 70%-д хүрсэний дараа хэв хашмалыг авна.
6. Цутгамал бетон, төмөр бетон бүтээцийн ажлыг БНБД 52-02-05-ийн дагуу хийж гүйцэтгэнэ.

Энэхүү зураг нь "ББСМО"ХХК-ийн ОЮУНЫ ӨМЧ тул зохиогчийн зөвшөөрөлгүйгээр өөрчлөх болон ашиглахыг хориглоно.

ББСМО
Хаяг: БЗД, 30-р хороо "ББСМО" ХХК-н байр
Утас: 77116139, 99116139, 95103339.
И-мэйл:bbsmo_ub@yahoo.com, Вэб:BBSMO.mn

УЛААНБААТАР ХОТ, ЧИНГЭЛТЭЙ ДҮҮРЭГ 14, 18-Р ХОРОО, СҮХБААТАР ДҮҮРЭГ 14-Р ХОРОО
"СЭЛБЭ ДЭД ТӨВ" 87 АЙЛЫН ОРОН СУУЦНЫ БАРИЛГА

1-р давхрын далд багана /ДБ-1, 8/-н арматурчлал, Материалын түүвэр

Захирал	Б.Сүнжидмаа	ЕГ Шифр: ББ-02/2025	Масштаб: М1: 25	Огноо: 2025
Инженер	Э.Идэрмагнай			
Гүйцэтгэсэн	Э.Идэрмагнай	ТГ Шифр:	Зургийн дугаар: ББ-24	Хуудас: 108
Шалгасан	Б.Ганзориг			

Үе шат: АЗ

2-9-р давхрын цутгамал хананы байгуулалт

М1:150

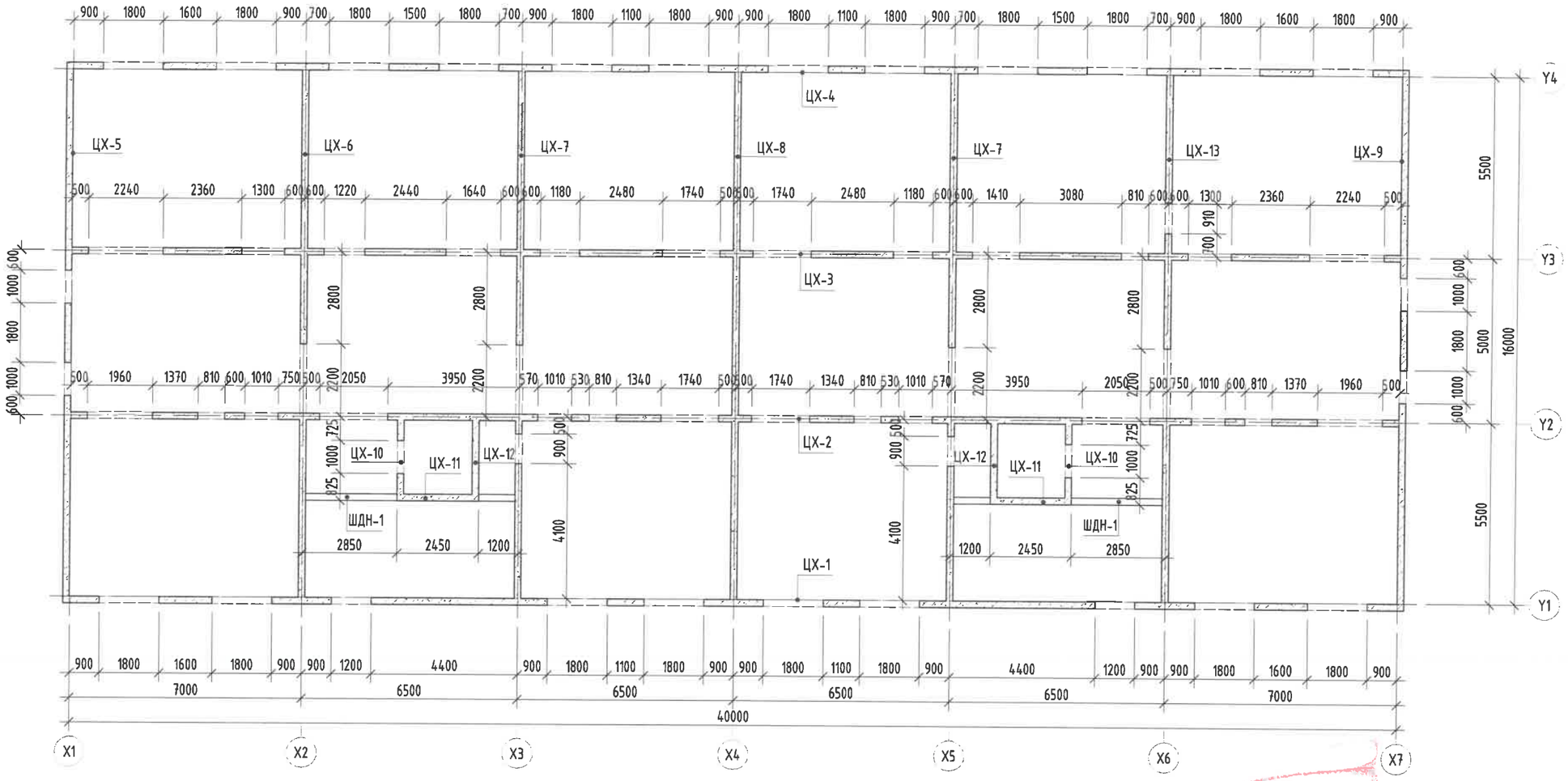

Тайлбар:

1. Энэ зургийг ББ-н холбогдох хуудастай хамт үзнэ.
2. Ажлын арматурын анги А400, А240.
3. Бүтээцийн бетоны анги В25.
4. Арматурын хамгаалах үеийн зузаан 25мм байна.
5. Цутгамал төмөр бетон бүтээцийг хэв хашмалд бэлтгэж цутгасны дараагаар бэхжилтийн 70%-д хүрсэний дараа хэв хашмалыг авна.
6. Цутгамал бетон, төмөр бетон бүтээцийн ажлыг БНбД 52-02-05-ийн дагуу хийж гүйцэтгэнэ.

Энэхүү зураг нь "ББСМО"ХХК-ийн ОЮУНЫ ӨМЧ тул зохиогчийн зөвшөөрөлгүйгээр өөрчлөх болон ашиглахыг хориглоно.

ББСМО	УЛААНБААТАР ХОТ, ЧИНГЭЛТЭЙ ДҮҮРЭГ 14, 18-Р ХОРОО, СҮХБААТАР ДҮҮРЭГ 14-Р ХОРОО "СЭЛБЭ ДЭД ТӨВ" 87 АЙЛЫН ОРОН СУУЦНЫ БАРИЛГА				
	2-9-р давхрын цутгамал хананы байгуулалт				Үе шат: АЗ
	Захирал	Б.Сүнжидмаа	ЕГ Шифр: ББ-02/2025	Масштаб: М1: 150	Огноо: 2025
	Инженер	Э.Идэрмагнай			
	Гүйцэтгэсэн	Э.Идэрмагнай	ТГ Шифр:	Зургийн дугаар: ББ-25	Хуудас: 108
	Шалгасан	Б.Ганзориг			

Хаяг: БЗД, 30-р хороо "ББСМО" ХХК-н байр
Утас: 77116139, 99116139, 95103339.
И-мэйл:bbsmo_ub@yahoo.com, Вэб:BBSMO.mn

2-9-р давхрын дала багана, Хананд гарах нухний байгуулалт

M1:150

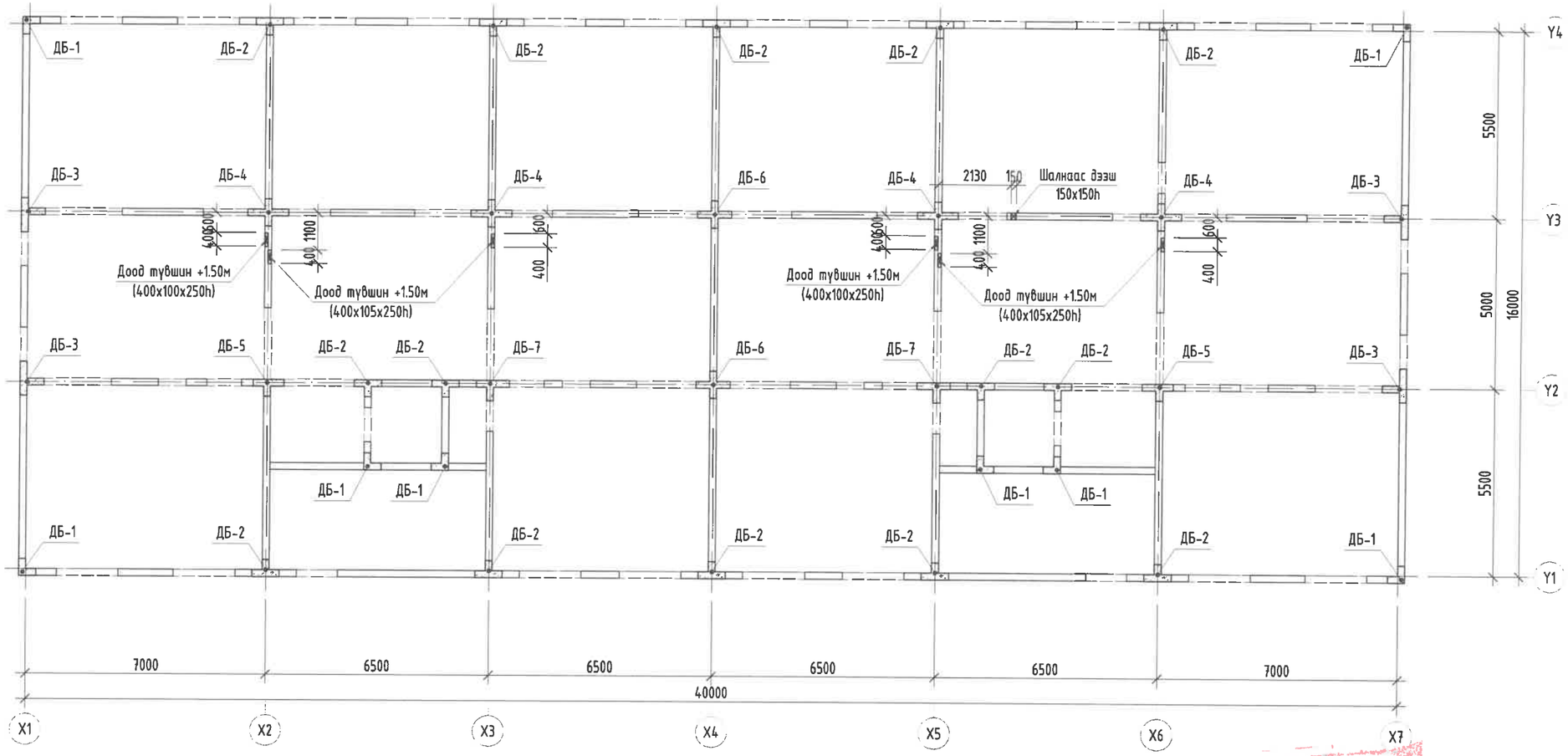

Тайлбар:

1. Энэ зургийг ББ-н холбогдох хуудастай хамт үзнэ.
2. Ажлын арматурын анги А400, А240.
3. Бүтээцийн бетоны анги В25.
4. Арматурын хамгаалах үеийн зузаан 25мм байна.
5. Цутгамал төмөр бетон бүтээцийг хэв хашмалд бэлтгэж цутгасны дараагаар бэхжилтийн 70%-д хүрсэний дараа хэв хашмалыг авна.
6. Цутгамал бетон, төмөр бетон бүтээцийн ажлыг БНбД 52-02-05-ийн дагуу хийж гүйцэтгэнэ.

Энэхүү зураг нь "ББСМО"ХХК-ийн ОЮУНЫ ӨМЧ тул зохиогчийн зөвшөөрөлгүйгээр өөрчлөх болон ашиглахыг хориглоно.

ЗӨВШӨӨРӨЛЦСӨН		
БА		Д.Наранхүү
ХАС		Б.Солонго
ЦБУ		Ж.Отгонжаргал
ХТ, ДГ		Б.Эрдэнэчимэг
ХД		

ББСМО

Хаяг: БЭД, 30-р хороо "ББСМО" ХХК-н байр
Утас: 77116139, 99116139, 95103339.
И-мэйл:bbsmo_ub@yahoo.com, Вэб:BBSMO.mn

УЛААНБААТАР ХОТ, ЧИНГЭЛТЭЙ ДҮҮРЭГ 14, 18-Р ХОРОО, СҮХБААТАР ДҮҮРЭГ 14-Р ХОРОО
"СЭЛБЭ ДЭД ТӨВ" 87 АЙЛЫН ОРОН СУУЦНЫ БАРИЛГА

2-9-р давхрын дала багана, Хананд гарах нухний байгуулалт

Үе шат: АЗ

Захирал	Б.Сүнжидмаа	ЕГ Шифр: ББ-02/2025	Масштаб: M1: 150	Огноо: 2025
Инженер	Э.Идэрмагнай			
Гүйцэтгэсэн	Э.Идэрмагнай	ТГ Шифр:	Зургийн дугаар: ББ-26	Хуудас: 108
Шалгасан	Б.Ганзориг			

Далд багана /ДБ-1/-н
арматурчлал М1:25

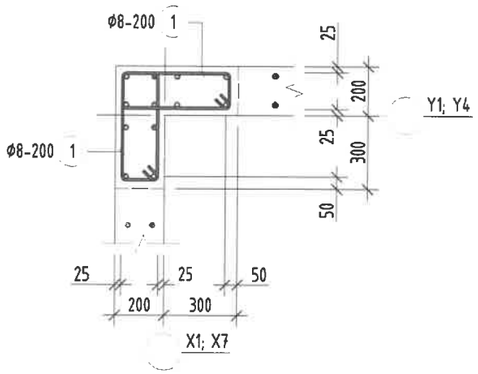

Далд багана /ДБ-2/-н
арматурчлал М1:25

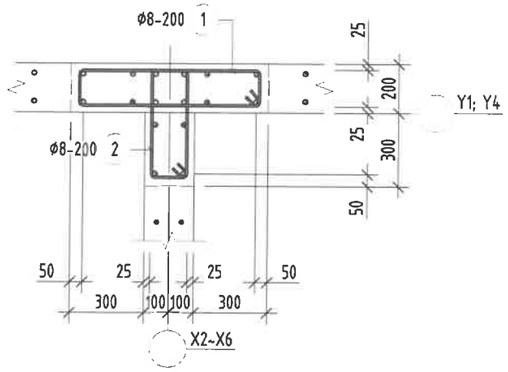

Далд багана /ДБ-3/-н
арматурчлал М1:25

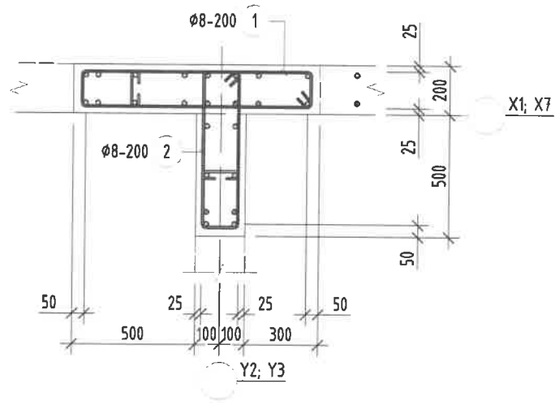

Далд багана /ДБ-1; 2; 3/-н арматурчлал
М1:25

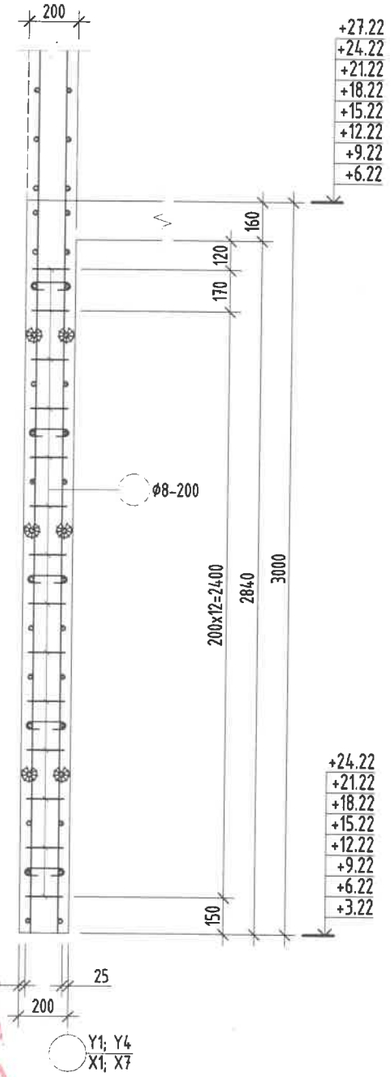

Далд багана /ДБ-4/-н
арматурчлал М1:25

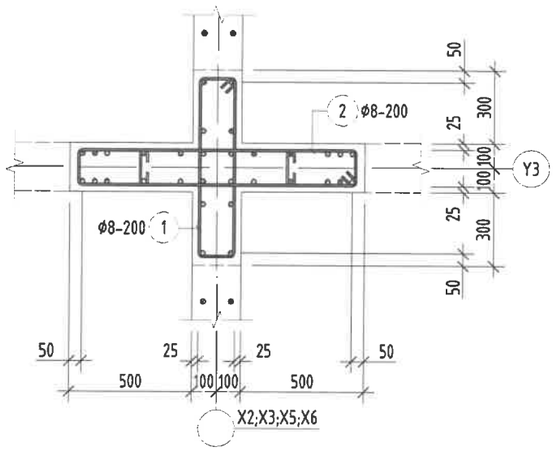

Далд багана /ДБ-5/-н
арматурчлал М1:25

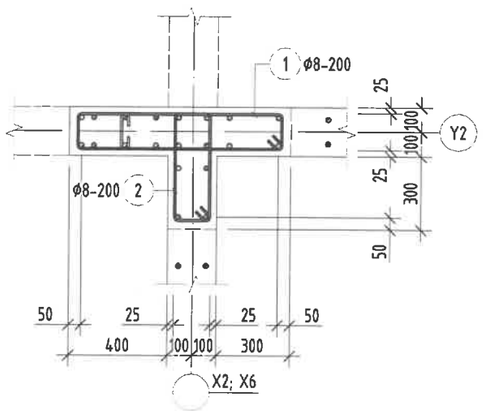

Далд багана /ДБ-6/-н
арматурчлал М1:25

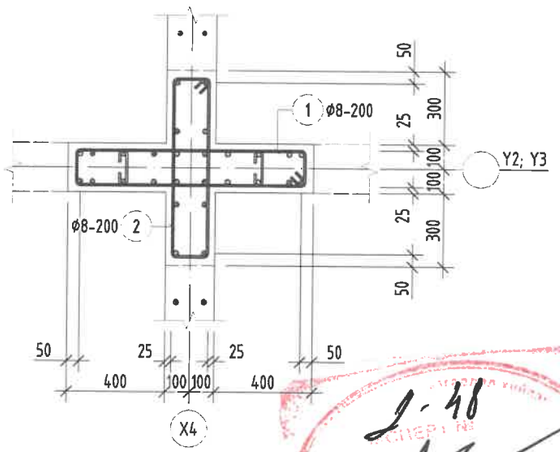

Тайлбар:

1. Энэ зургийг ББ-н холбогдох хуудастай хамт үзнэ.
2. Ажлын арматурын анги А400, А240.
3. Бүтээцийн бетоны анги В25.
4. Арматурын хамгаалах үеийн зузаан 25мм байна.
5. Цутгамал төмөр бетон бүтээцийг хэв хашмалд бэлтгэж цутгасны дараагаар бэхжилтийн 70%-д хүрсэний дараа хэв хашмалыг авна.
6. Цутгамал бетон, төмөр бетон бүтээцийн ажлыг БНБД 52-02-05-ийн дагуу хийж гүйцэтгэнэ.

Энэхүү зураг нь "ББСМО"ХХК-ийн ОЮУНЫ ӨМЧ тул зохиогчийн зөвшөөрөлгүйгээр өөрчлөх болон ашиглахыг хориглоно.

ББСМО	УЛААНБААТАР ХОТ, ЧИНГЭЛТЭЙ ДҮҮРЭГ 14, 18-Р ХОРОО, СҮХБААТАР ДҮҮРЭГ 14-Р ХОРОО "СЭЛБЭ ДЭД ТӨВ" 87 АЙЛЫН ОРОН СУУЦНЫ БАРИЛГА				
	2~9-р давхрын далд багана /ДБ-1~6/-н арматурчлал				Ye шат: А3
	Захирал	Б.Сүнжидмаа	ЕГ Шифр: ББ-02/2025	Масштаб: М1: 25	Огноо: 2025
	Инженер	Э.Идэрмагнай			
	Гүйцэтгэсэн	Э.Идэрмагнай	ТГ Шифр:	Зургийн дугаар: ББ-27	Хуудас: 108
	Шалгасан	Б.Ганзориг			

Хаяг: БЗД, 30-р хороо "ББСМО" ХХК-н байр
Утас: 77116139, 99116139, 95103339.
И-мэйл:bbsmo_ub@yahoo.com, Вэб:BBSMO.mn

Далд багана /ДБ-2-7/-н арматурчлал
М1:25

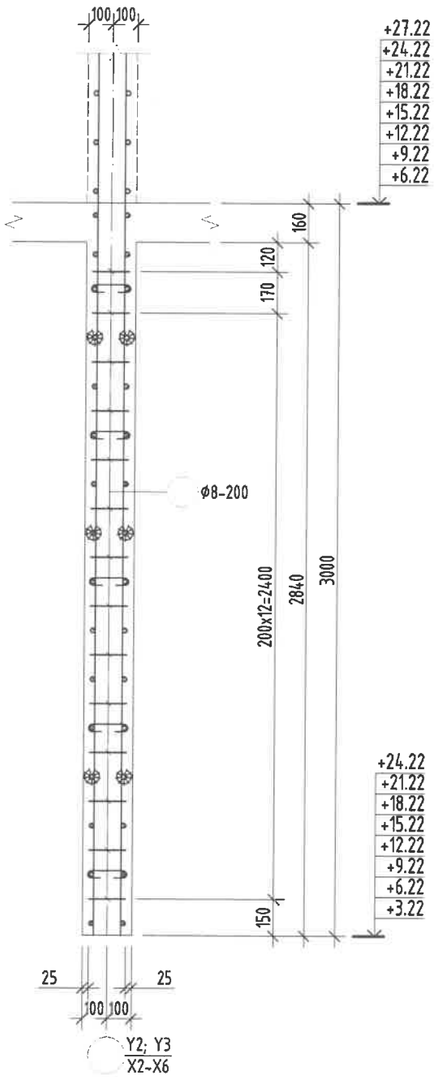

Далд багана /ДБ-7/-н арматурчлал М1:25

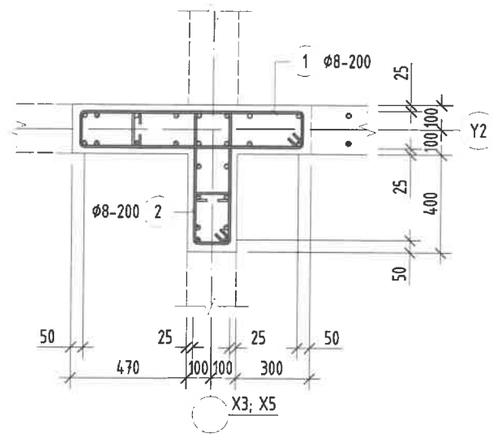

Цутгамал төмөр бетон бүтээцийн материалын тодорхойлолт									
Поз	Тэмдэглэгээ	Нэр					Тоо ширхэг	Жин /кг/ Нэгж	Нийт
		2-9-р давхрын далд баганын арматур					8	699.4	5595
		Далд багана /ДБ-1/-н арматур					8	15.03	120.2
1		⌀	8	ГОСТ 5781-82* /А240/ L=		1360	28	0.53663	15.0258
		Далд багана /ДБ-2/-н арматур					14	18.34	256.8
1		⌀	8	ГОСТ 5781-82* /А240/ L=		1960	14	0.77338	10.8274
2		⌀	8	ГОСТ 5781-82* /А240/ L=		1360	14	0.53663	7.51288
		Далд багана /ДБ-3/-н арматур					4	22.76	91.04
1		⌀	8	ГОСТ 5781-82* /А240/ L=		2360	14	0.93122	13.0371
2		⌀	8	ГОСТ 5781-82* /А240/ L=		1760	14	0.69447	9.72255
		Далд багана /ДБ-4/-н арматур					4	26.07	104.3
1		⌀	8	ГОСТ 5781-82* /А240/ L=		1960	14	0.77338	10.8274
2		⌀	8	ГОСТ 5781-82* /А240/ L=		2760	14	1.08905	15.2467
		Далд багана /ДБ-5/-н арматур					2	19.45	38.89
1		⌀	8	ГОСТ 5781-82* /А240/ L=		2160	14	0.8523	11.9322
2		⌀	8	ГОСТ 5781-82* /А240/ L=		1360	14	0.53663	7.51288
		Далд багана /ДБ-6/-н арматур					2	23.86	47.73
1		⌀	8	ГОСТ 5781-82* /А240/ L=		2360	14	0.93122	13.0371
2		⌀	8	ГОСТ 5781-82* /А240/ L=		1960	14	0.77338	10.8274
		Далд багана /ДБ-7/-н арматур					2	20.22	40.44
1		⌀	8	ГОСТ 5781-82* /А240/ L=		2100	14	0.82863	11.6008
2		⌀	8	ГОСТ 5781-82* /А240/ L=		1560	14	0.61555	8.61772

Хэсгийн тодорхойлолт

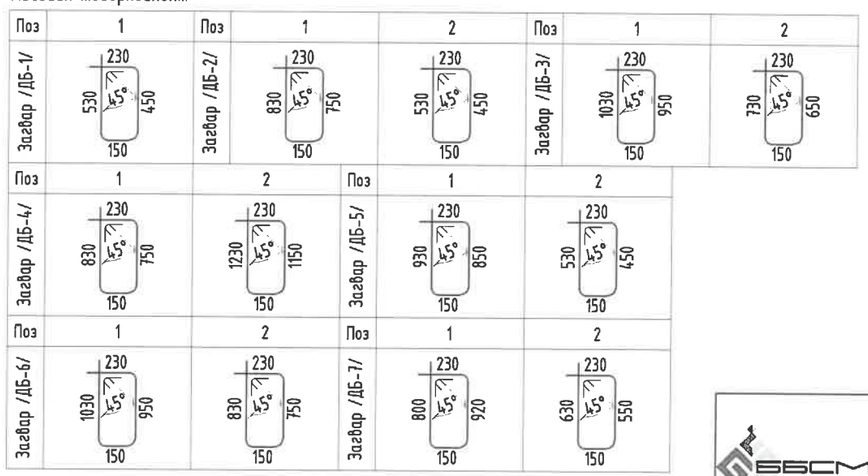

Тайлбар:

1. Энэ зургийг ББ-н холбогдох хуудастай хамт үзнэ.
2. Ажлын арматурын анги А400, А240.
3. Бүтээцийн бетоны анги В25.
4. Арматурын хамгаалах үеийн зузаан 25мм байна.
5. Цутгамал төмөр бетон бүтээцийг хэв хашмалд бэлтгэж цутгасны дараагаар бэхжилтийн 70%-д хүрсэний дараа хэв хашмалыг авна.
6. Цутгамал бетон, төмөр бетон бүтээцийн ажлыг БНБД 52-02-05-ийн дагуу хийж гүйцэтгэнэ.

Энэхүү зураг нь "ББСМО"ХХК-ийн ОЮУНЫ ӨМЧ тул зохиогчийн эрхшөөрөлгүйгээр өөрчлөх болон ашиглахыг хориглоно.

ББСМО
Хаяг: БЗД, 30-р хороо "ББСМО" ХХК-н байр
Утас: 77116139, 99116139, 95103339.
И-мэйлbbsmo_ub@yahoo.com, Вэб-BBSMO.mn

УЛААНБААТАР ХОТ, ЧИНГЭЛТЭЙ ДҮҮРЭГ 14, 18-Р ХОРОО, СУХБААТАР ДҮҮРЭГ 14-Р ХОРОО
"СЭЛБЭ ДЭД ТӨВ" 87 АЙЛЫН ОРОН СУУЦНЫ БАРИЛГА

2-9-р давхрын далд багана /ДБ-7/-н арматурчлал, Материалын түүвэр

Захирал	Б.Сүнжидмаа	ЕГ Шифр: ББ-02/2025	Масштаб: М1:25	Огноо: 2025	Үе шат: АЗ
Инженер	Э.Идэрмагнай				
Гүйцэтгэсэн	Э.Идэрмагнай	ТГ Шифр:	Зургийн дугаар: ББ-28	Хуудас: 108	
Шалгасан	Б.Ганзориг				

Техникийн давхрын цутгамал хананы байгуулалт

М1:150

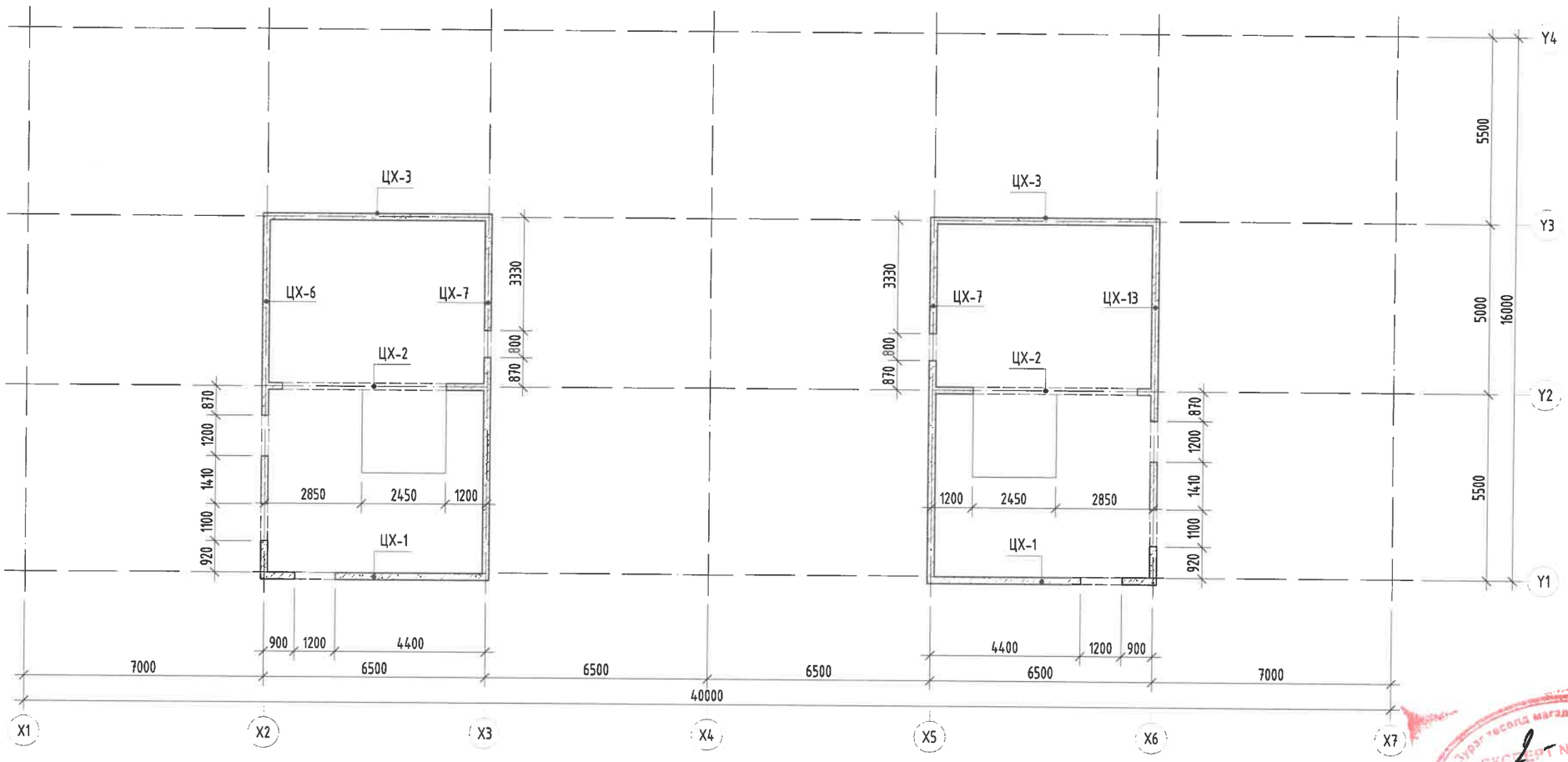

Тайлбар:

1. Энэ зургийг ББ-н холбогдох хуудастай хамт үзнэ.
2. Ажлын арматурын анги А400, А240.
3. Бүтээцийн бетоны анги В25.
4. Арматурын хамгаалах үеийн зузаан 25мм байна.
5. Цутгамал төмөр бетон бүтээцийг хэв хашмалд бэлтгэж цутгасны дараагаар бэхжилтийн 70%-д хүрсэний дараа хэв хашмалыг авна.
6. Цутгамал бетон, төмөр бетон бүтээцийн ажлыг БНБД 52-02-05-ийн дагуу хийж гүйцэтгэнэ.

Энэхүү зураг нь "ББСМО"ХХК-ийн ОЮУНЫ ӨМЧ тул зохиогчийн эрхшөөрөлгүйгээр өөрчлөх болон ашиглахыг хориглоно.

ББСМО
Хаяг: БЗД, 30-р хороо "ББСМО" ХХК-н байр
Утас: 77116139, 99116139, 95103339.
И-мэйл:bbsmo_llc@yahoo.com, Вэб:BBSMO.mn

УЛААНБААТАР ХОТ, ЧИНГЭЛТЭЙ ДҮҮРЭГ 14, 18-Р ХОРОО, СУХБААТАР ДҮҮРЭГ 14-Р ХОРОО
"СЭЛБЭ ДЭД ТӨВ" 87 АЙЛЫН ОРОН СУУЦНЫ БАРИЛГА

Техникийн давхрын цутгамал хананы байгуулалт					Үе шат: АЗ
Захирал	Б.Сүнжидмаа	ЕГ Шифр:	Масштаб:	Огноо:	
Инженер	Э.Идэрмагнай	ББ-02/2025	М1: 150	2025	
Гүйцэтгэсэн	Э.Идэрмагнай	ТГ Шифр:	Зургийн дугаар:	Хуудас:	
Шалгасан	Б.Ганзориг		ББ-29	108	

Зураг тооцоо магадлал хийсэн
Экспертийн дүгнэлт №
Гарын үсэг
Огноо
Тооцоо зураг
Зэрэг
Барилгын хөгжлийн газар

Техникийн давхрын далд баганын байгуулалт

М1:150

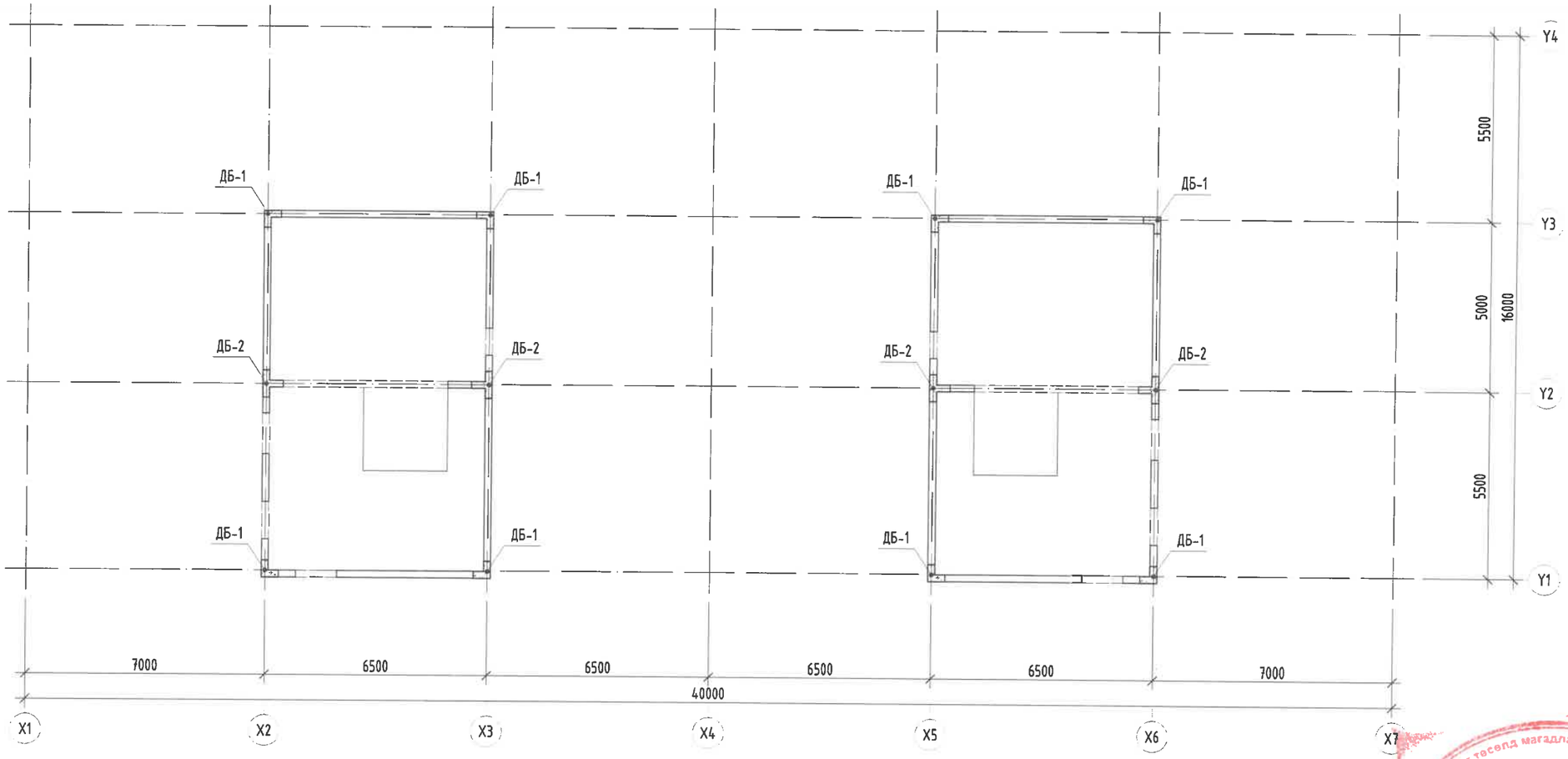

Тайлбар:

1. Энэ зургийг ББ-н холбогдох хуудастай хамт үзнэ.
2. Ажлын арматурын анги А400, А240.
3. Бүтээцийн бетоны анги В25.
4. Арматурын хамгаалах үеийн зузаан 25мм байна.
5. Цутгамал төмөр бетон бүтээцийг хэв хашмалд бэлтгэж цутгасны дараагаар бэхжилтийн 70%-д хүрсэний дараа хэв хашмалыг авна.
6. Цутгамал бетон, төмөр бетон бүтээцийн ажлыг БНБД 52-02-05-ийн дагуу хийж гүйцэтгэнэ.

Энэхүү зураг нь "ББСМО"ХХК-ийн ОЮУНЫ ӨМЧ тул эзэмшигчийн зөвшөөрөлгүйгээр өөрчлөх болон ашиглахыг хориглоно.

ББСМО	УЛААНБААТАР ХОТ, ЧИНГЭЛТЭЙ ДҮҮРЭГ 14, 18-Р ХОРОО, СҮХБААТАР ДҮҮРЭГ 14-Р ХОРОО "СЭЛБЭ ДЭД ТӨВ" 87 АЙЛЫН ОРОН СУУЦНЫ БАРИЛГА				
	Техникийн давхрын далд баганы байгуулалт				Үе шат: АЗ
	Захирал	Б.Сүнжидмаа	ЕГ Шифр: ББ-02/2025	Масштаб: М1: 150	Огноо: 2025
	Инженер	Э.Идэрмагнай			
	Гүйцэтгэсэн	Э.Идэрмагнай	ТГ Шифр:	Зургийн дугаар: ББ-30	Хуудас: 108
	Шалгасан	Б.Ганзориг			

Хаяг: БЗД, 30-р хороо "ББСМО" ХХК-н байр
Утас: 77116139, 99116139, 95103339.
И-мэйл:bbsmo_ub@yahoo.com, Вэб:BBSMO.mn

Зураг төсөлд магадлал хийсэн
ЭКСПЕРТ
Барилгын хөгжлийн төв

Далд багана /ДБ-1; 2/-н арматурчлал
М1:25

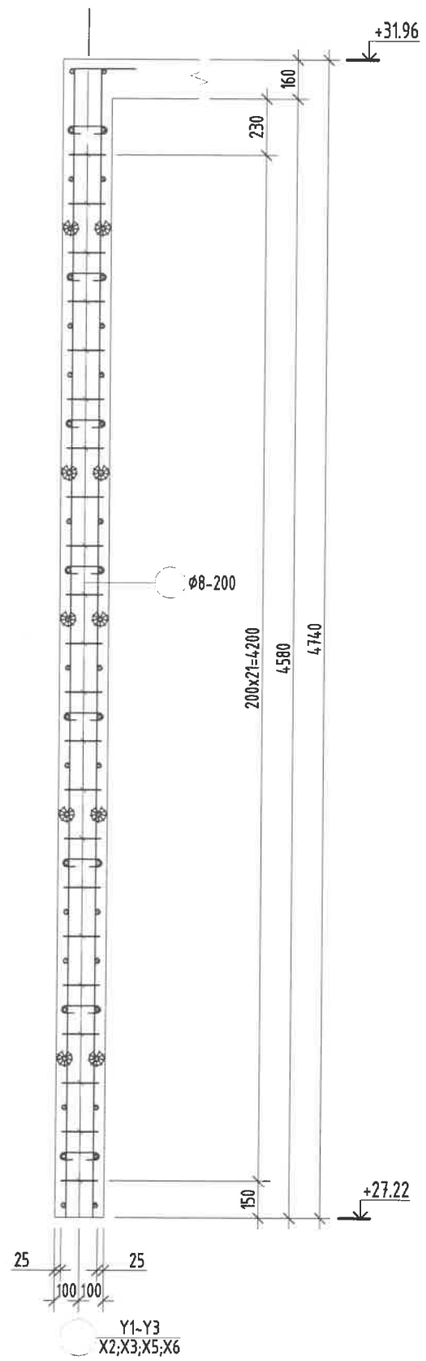

Далд багана /ДБ-1/-н
арматурчлал М1:25

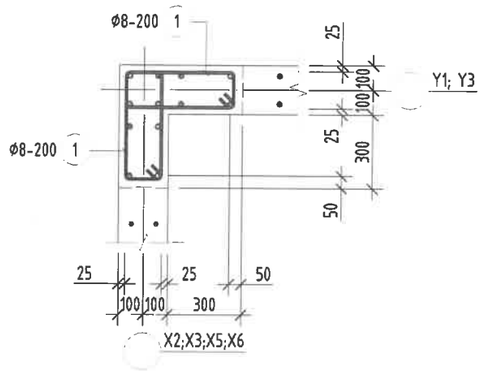

Далд багана /ДБ-2/-н
арматурчлал М1:25

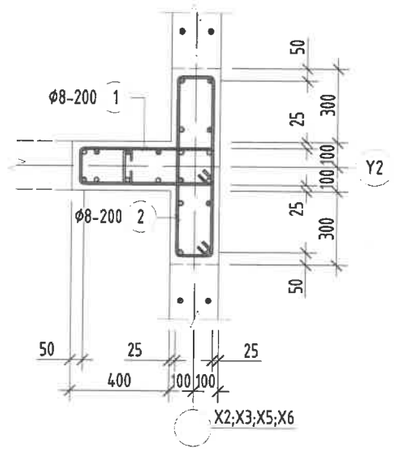

Хэсгийн тодорхойлолт

Поз	1	Поз	1	2
Загвар /ДБ-1/	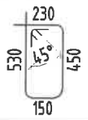	Загвар /ДБ-2/		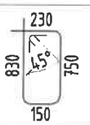

Цутгамал төмөр бетон бүтээцийн материалын тодорхойлолт

Поз	Тэмдэглэгээ	Нэр				Тоо ширхэг	Жин /кг/ Нэгж	Жин /кг/ Нийт
		Техникийн давхрын далд баганын арматур				1	311.1	311.1
		Далд багана /ДБ-1/-н арматур				8	23.61	188.9
1		φ	8	ГОСТ 5781-82* /А240/ L=	1360	44	0.53663	23.6119
		Далд багана /ДБ-2/-н арматур				4	30.56	122.2
1		φ	8	ГОСТ 5781-82* /А240/ L=	1560	22	0.61555	13.5421
2		φ	8	ГОСТ 5781-82* /А240/ L=	1960	22	0.77338	17.0145

Зураг тесөлд магадлал хийсэн
ЭКСПЕРТ
Б-41
Барилгын хөгжлийн төв

Энэхүү зураг нь "ББСМО"ХХК-ийн ОЮУНЫ ӨМЧ тул зохиогчийн эрхшээрэлгүйгээр өөрчлөх болон ашиглахыг хориглоно.

ББСМО
Хаяг: БЗД, 30-р хороо "ББСМО" ХХК-н байр
Утас: 77116139, 99116139, 95103339.
И-мэйлbbsmo_ub@yahoo.com, Вэб:BBSMO.mn

УЛААНБААТАР ХОТ, ЧИНГЭЛТЭЙ ДҮҮРЭГ 14, 18-Р ХОРОО, СУХБААТАР ДҮҮРЭГ 14-Р ХОРОО
"СЭЛБЭ ДЭД ТӨВ" 87 АЙЛЫН ОРОН СУУЦНЫ БАРИЛГА

Техникийн давхрын далд баганын арматурчлал, Материалын түүвэр					Уе шат: АЗ
Захирал	Б.Сүнжидмаа		ЕГ Шифр: ББ-02/2025	Масштаб: М1:25	Огноо: 2025
Инженер	Э.Идэрмагнай				
Гүйцэтгэсэн	Э.Идэрмагнай		ТГ Шифр:	Зургийн дугаар: ББ-31	Хуудас: 108
Шалгасан	Б.Ганзориг				

Цутгамал хана ЦХ-1 дэлгээс

М1:100

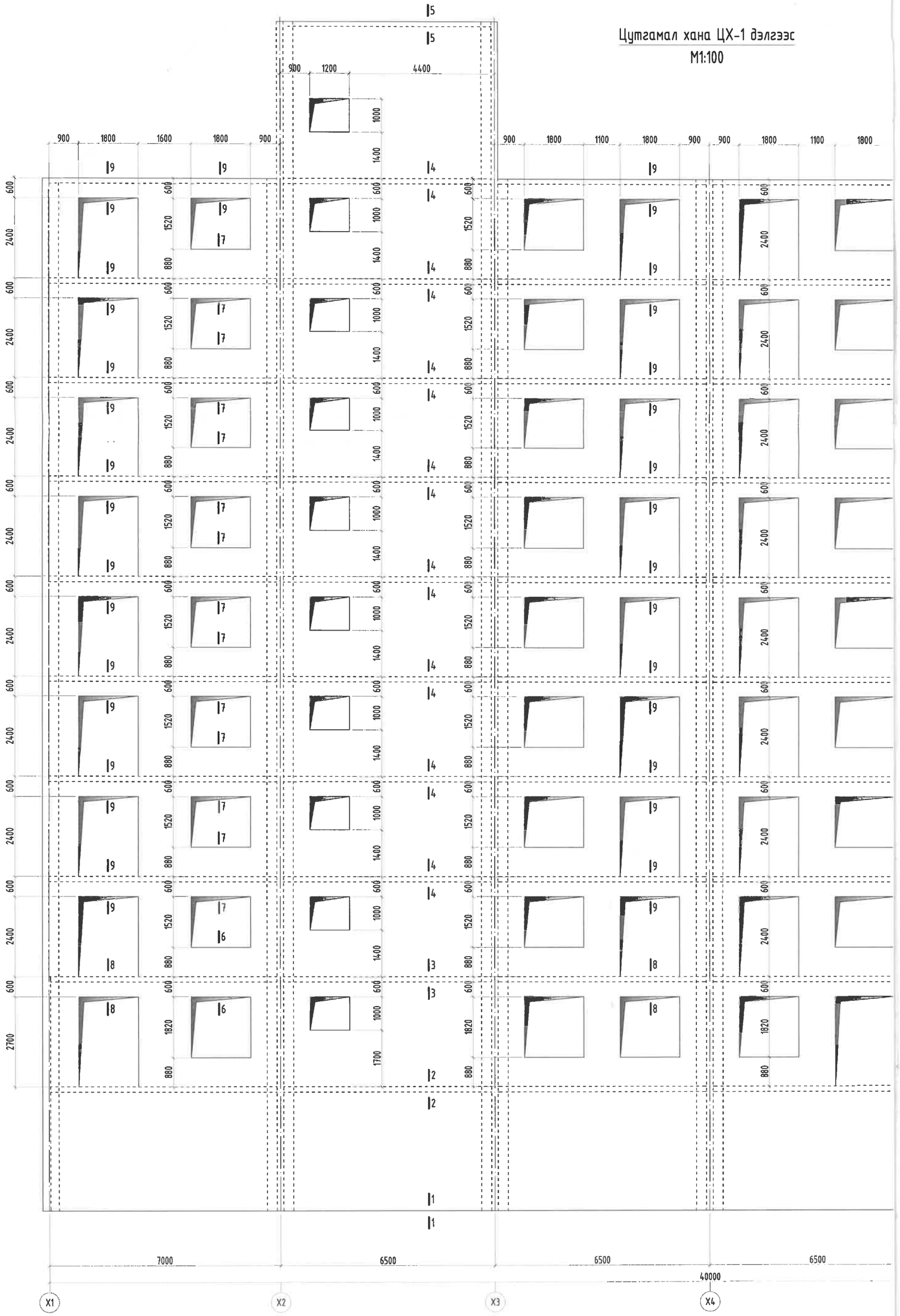

Тайлбар:

1. Энэ зургийг ББ-н холбогдох хуудастай хамт уншна.
2. Ажлын арматурын анги А400, А240.
3. Бүтээцийн бетоны анги В25.
4. Арматурын хамгаалах үеийн зузаан 20~30мм байна.
5. Цутгамал төмөр бетон бүтээцийг хэв хашмалд бэлтгэж цутгасны дараагаар бэхжилтийн 70%-д хүрсэний дараа хэв хашмалыг авна.
6. Цутгамал бетон, төмөр бетон бүтээцийн ажлыг БНБД 52-02-05-ийн дагуу хийж гүйцэтгэнэ.

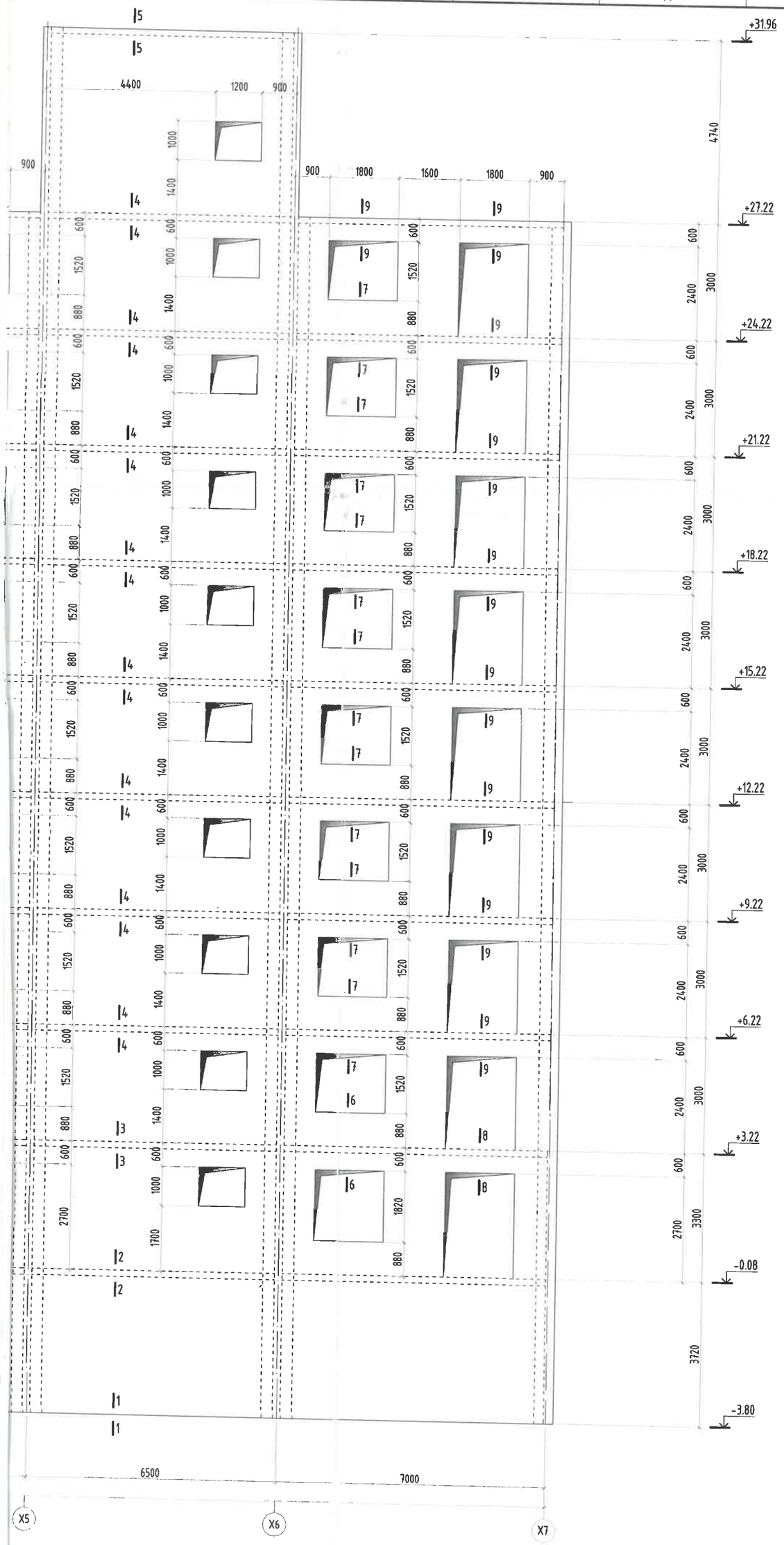

Энэхүү зураг нь "ББСМО"ХХК-ийн ОЮУНЫ ӨМЧ тул зохиогчийн эрхшөөрөлгүйгээр өөрчлөх болон ашиглахыг хориглоно.

ББСМО	УЛААНБААТАР ХОТ, ЧИНГЭЛТЭЙ ДҮҮРЭГ 14,18-Р ХОРОО, СҮХБААТАР ДҮҮРЭГ 14-Р ХОРОО "СЭЛБЭ ДЭД ТӨВ" 87 АЙЛЫН ОРОН СУУЦНЫ БАРИЛГА				
	Цутгамал хана ЦХ-1 дэлгэцэс				Ye шат: А3
	Захирал	Б.Сүнжидмаа	ЕГ Шифр: ББ-02/2025	Масштаб: М1: 100	Огноо: 2025
	Инженер	Э.Идэрмагнай			
	Гүйцэтгэсэн	Э.Идэрмагнай	ТГ Шифр:	Зургийн дугаар: ББ-32	Хуудас: 108
	Шалгасан	Б.Ганзориг			

Хаяг: БЗД, 30-р хороо "ББСМО" ХХК-н байр
Утас: 77716139, 99116139, 95103339,
И-мэйлbbsmc08@gmail.com, Вэб:BBSMO.mn

Цутгамал хана ЦХ-1 босоо арматурчлал

М1:100

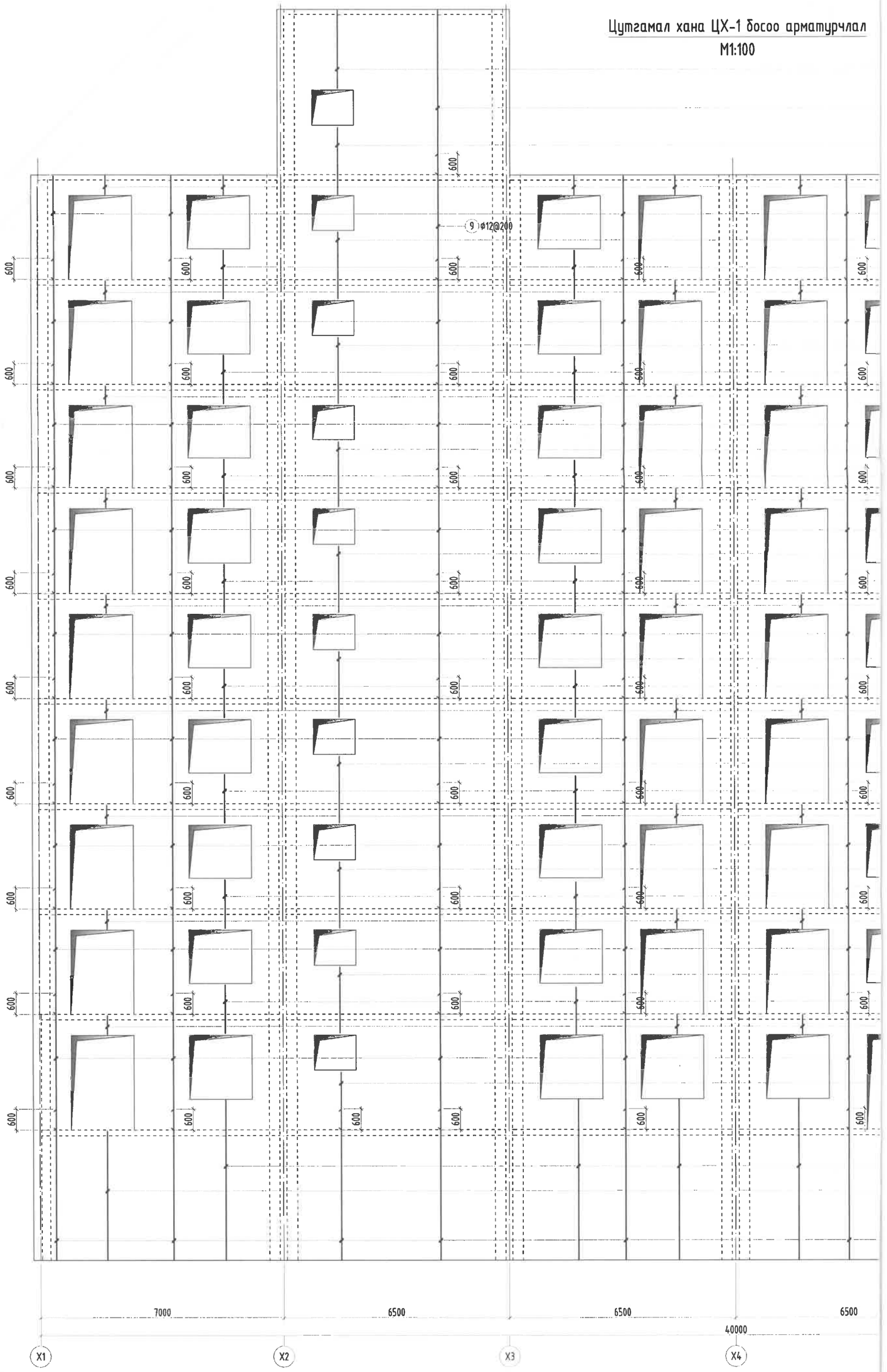

Тайлбар:

1. Энэ зургийг ББ-н холбогдох хуудастай хамт үзнэ.
2. Ажлын арматурын анги А400, А240.
3. Бүтээцийн бетоны анги В25.
4. Арматурын хамгаалах үеийн зузаан 20-30мм байна.
5. Цутгамал төмөр бетон бүтээцийг хэв хашмалд бэлтгэж цутгасны дараагаар бэхжилтийн 70%-д хүрсэний дараа хэв хашмалыг авна.
6. Цутгамал бетон, төмөр бетон бүтээцийн ажлыг БНБД 52-02-05-ийн дагуу хийж гүйцэтгэнэ.

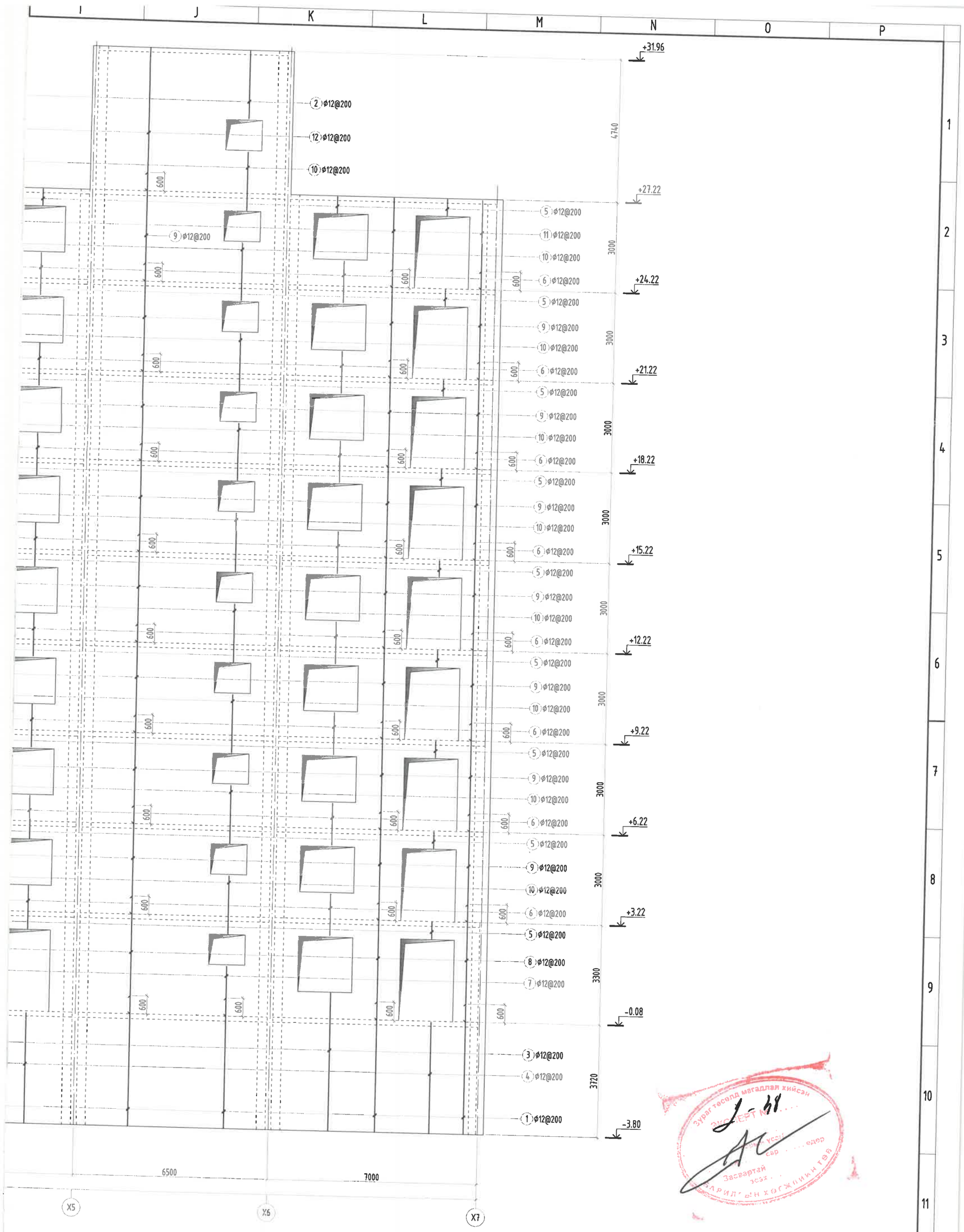

Зураг тооцоо магадлал хийсэн
Засвартай эсэх
Барилгын хөгжлийн төв

Энэхүү зураг нь "ББСМО"ХХК-ийн ОЮУНЫ ӨМЧ тул зохиогчийн эрхийн хуулиар хамгаалагдсан болно.

ББСМО	УЛААНБААТАР ХОТ, ЧИНГЭЛТЭЙ ДҮҮРЭГ 14,18-Р ХОРОО, СҮХБААТАР ДҮҮРЭГ 14-Р ХОРОО "СЭЛБЭ ДЭД ТӨВ" 87 АЙЛЫН ОРОН СУУЦНЫ БАРИЛГА				
	Цутгамал хана ЦХ-1 босоо арматурчлал				Үе шат: АЗ
	Захирал	Б.Сүнжидмаа	ЕГ Шифр: ББ-02/2025	Масштаб: М1:100	Огноо: 2025
	Инженер	Э.Идэрмагнай			
Хаяг: БЗД, 30-р хороо "ББСМО" ХХК-ны байр	Гүйцэтгэсэн	Э.Идэрмагнай	ТГ Шифр:	Зургийн дугаар: ББ-33	Хуудас: 108
Утас: 77116139, 99116139, 95103339.	Шалгасан	Б.Ганзориг			
И-мэйл:bbsmo08@gmail.com, Вэб:BBSMO.mn					

Цутгамал хана ЦХ-1 хөндлөн арматурчлал

M1:100

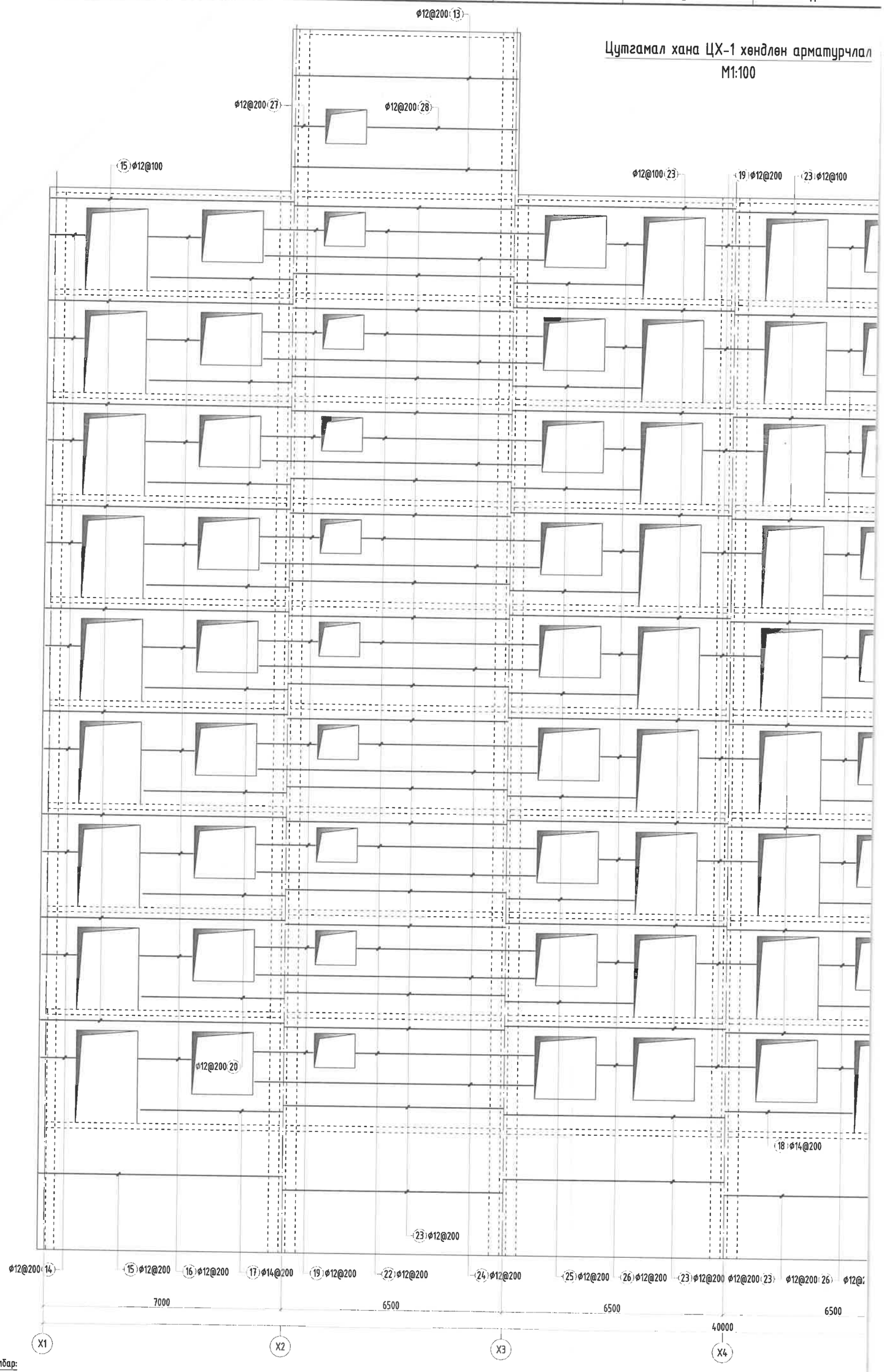

Тайлбар:

1. Энэ зургийг ББ-н холбогдох хуудастай хамт үзнэ.
2. Ажлын арматурын анги А400, А240.
3. Бүтээцийн бетоны анги В25.
4. Арматурын хамгаалах үеийн зузаан 20-30мм байна.
5. Цутгамал төмөр бетон бүтээцийг хэв хашмалд бэлтгэж цутгасны дараагаар бэхжилтийн 70%-д хүрсэний дараа хэв хашмалыг авна.
6. Цутгамал бетон, төмөр бетон бүтээцийн ажлыг БНбД 52-02-05-ийн дагуу хийж гүйцэтгэнэ.

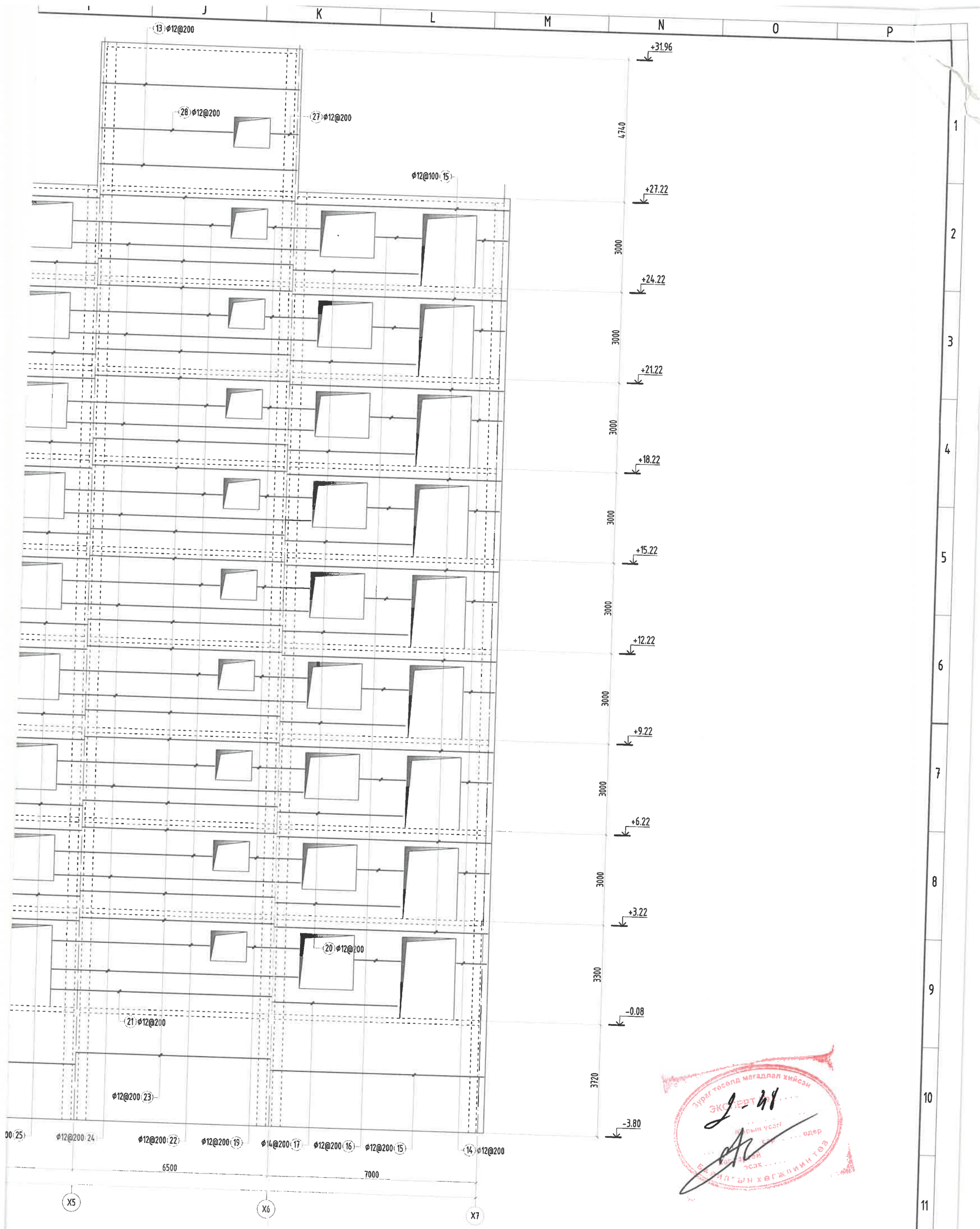

Энэхүү зураг нь "ББСМО"ХХК-ийн ОЮУНЫ ӨМЧ тул зохиогчийн эрхшөөрөлгүйгээр өөрчлөх болон ашиглахыг хориглоно.

ББСМО	УЛААНБААТАР ХОТ, ЧИНГЭЛТЭЙ ДҮҮРЭГ 14,18-Р ХОРОО, СҮХБААТАР ДҮҮРЭГ 14-Р ХОРОО "СЭЛБЭ ДЭД ТӨВ" 87 АЙЛЫН ОРОН СУУЦНЫ БАРИЛГА				
	Цутгамал хана ШХ-1 хөндлөн арматурчлал				Үе шат: АЗ
	Захирал	Б.Сүнжидмаа	ЕГ Шифр: ББ-02/2025	Масштаб: М1: 100	Огноо: 2025
	Инженер	Э.Идэрмагнай			
	Гүйцэтгэсэн	Э.Идэрмагнай	ТГ Шифр:	Зургийн дугаар: ББ-34	Хуудас: 108
	Шалгасан	Б.Ганзориг			

Хаяг: БЗД, 30-р хороо "ББСМО" ХХК-ийн байр
Утас: 77116139, 99116139, 95103339.
И-мэйл:bbsmo08@gmail.com, Вэб:BBSMO.mn

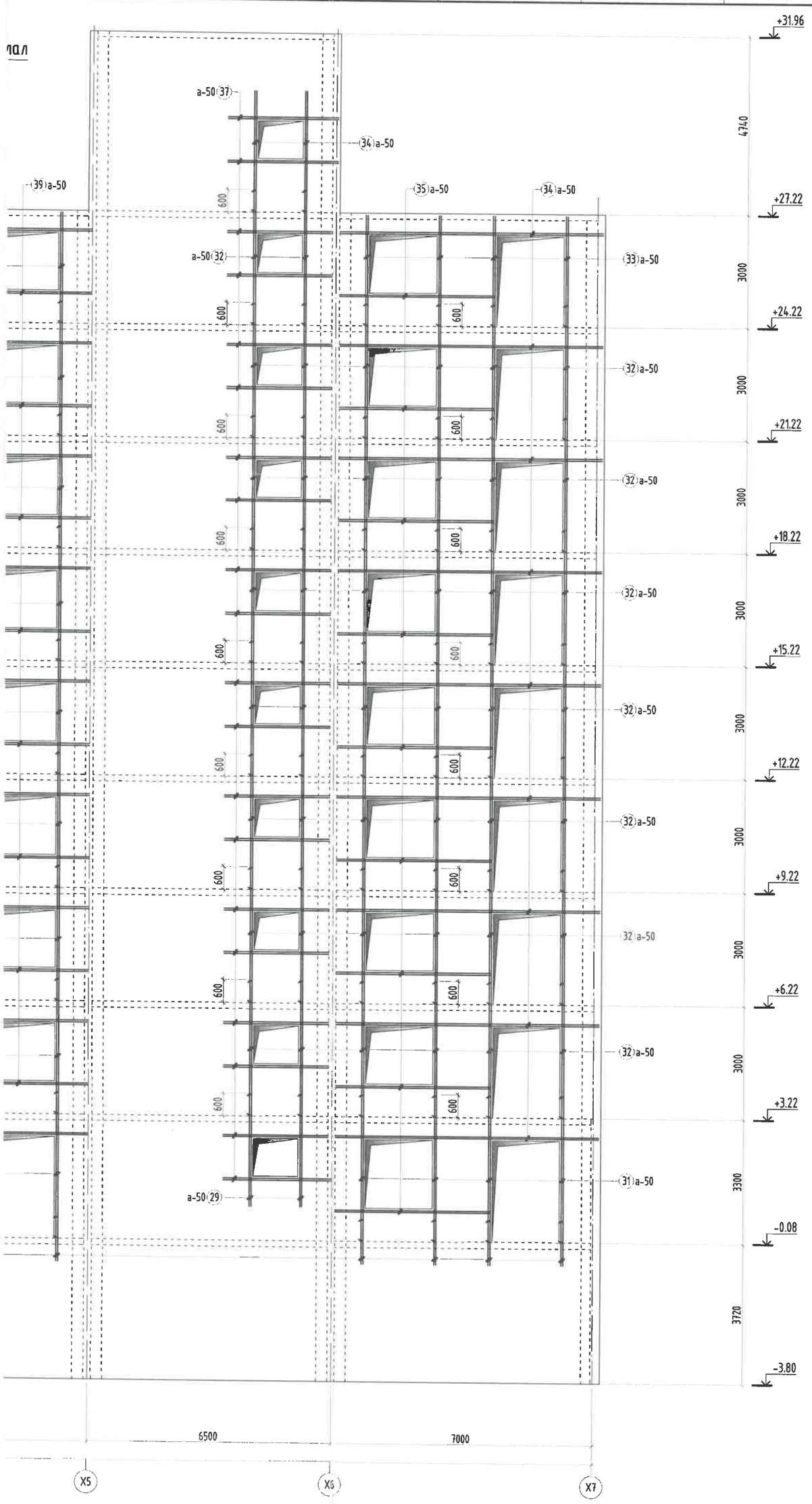

Энэхүү зураг нь "ББСМО"ХХК-ийн ОЮУНЫ ӨМЧ тул зохиогчийн эрхшөөрөлгүйгээр өөрчлөх болон ашиглахыг хориглоно.

ББСМО	УЛААНБААТАР ХОТ, ЧИНГЭЛТЭЙ ДҮҮРЭГ 14,18-Р ХОРОО, СҮХБААТАР ДҮҮРЭГ 14-Р ХОРОО "СЭЛБЭ ДЭД ТӨВ" 87 АЙЛЫН ОРОН СУУЦНЫ БАРИЛГА				
	Цутгамал хана ЦХ-1 нүхний ирмэгийн арматурчлал				Үе шат: АЗ
	Захирал	Б.Сүнжидмаа	ГГ Шифр: ББ-02/2025	Масштаб: М1:100	Огноо: 2025
	Инженер	Э.Идэрмагнай			
Хаяг: БЗД, 30-р хороо "ББСМО" ХХК-н байр Утас: 77116139, 99116139, 95103339. И-мэйлbbsmo08@gmail.com, Вэб:BBSMO.mn	Гүйцэтгэсэн	Э.Идэрмагнай	ТГ Шифр:	Зургийн дугаар: ББ-35	Хуудас: 108
	Шалгасан	Б.Ганзориг			

Цутгамал хана ЦХ-1 нүхний ирмэгийн арматурч

М1:100

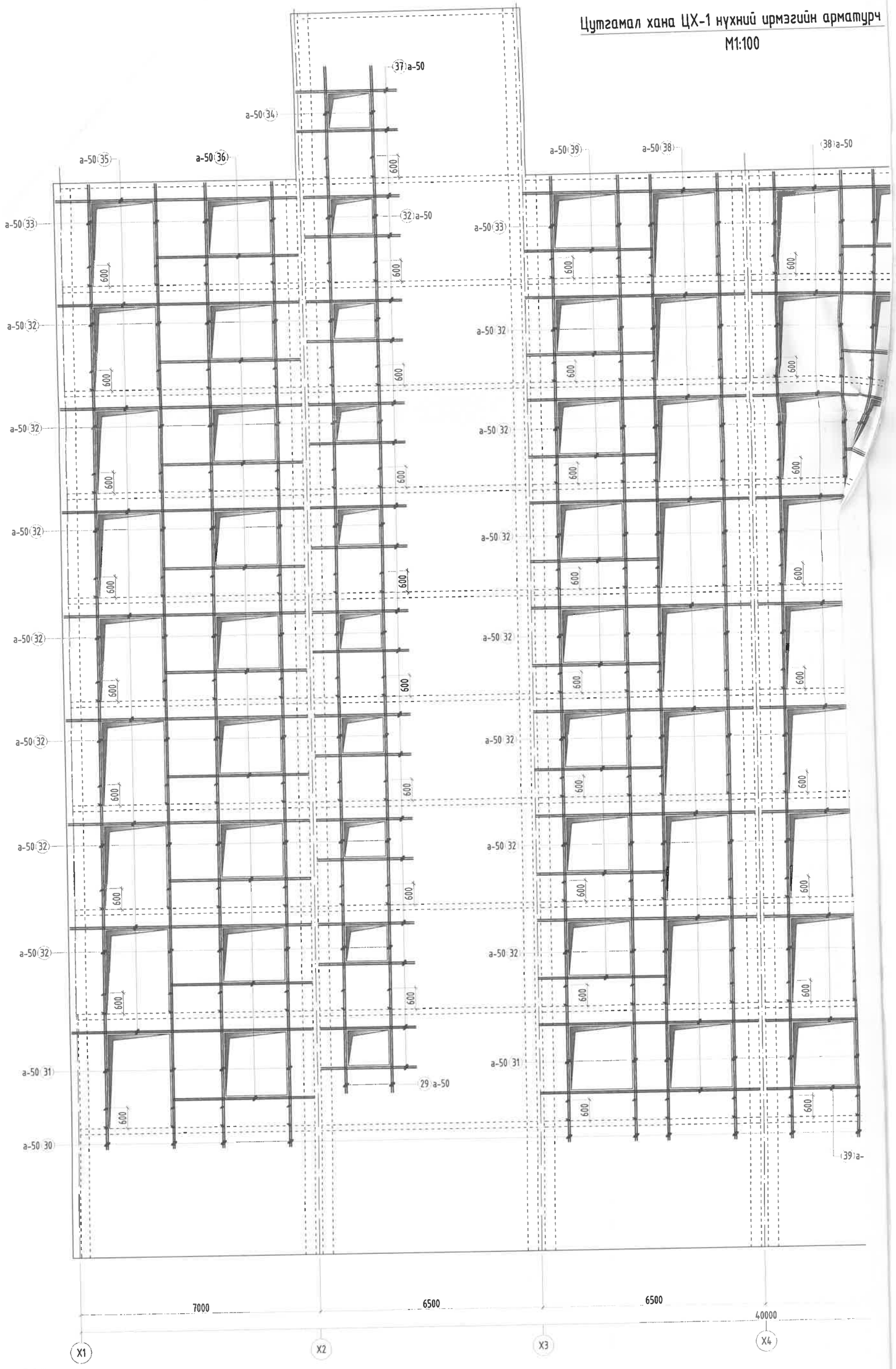

Тайлбар:

1. Энэ зургийг ББ-н холбогдох хуудастай хамт үзнэ.
2. Ажлын арматурын анги А400, А240.
3. Бүтээцийн бетоны анги В25.
4. Арматурын хамгаалах үеийн зузаан 20-30мм байна.
5. Цутгамал төмөр бетон бүтээцийг хэв хашмалд бэлтгэж цутгасны дараагаар бэхжилтийн 70%-д хүрсэний дараа хэв хашмалыг авна.
6. Цутгамал бетон, төмөр бетон бүтээцийн ажлыг БНБД 52-02-05-ийн дагуу хийж гүйцэтгэнэ.

ОГТЛОЛ 1-1 М1:25

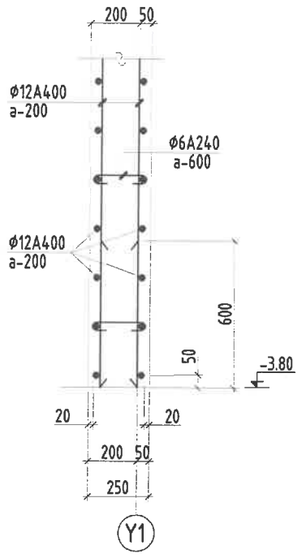

ОГТЛОЛ 2-2 М1:25

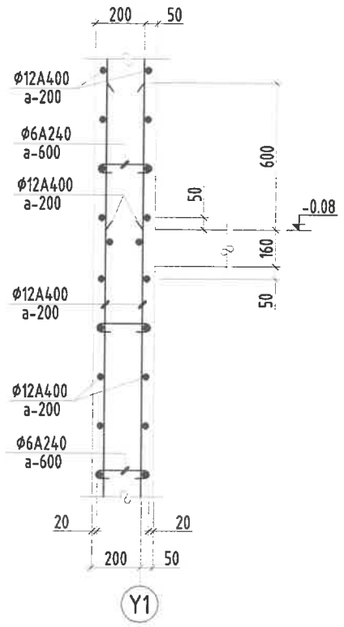

ОГТЛОЛ 3-3 М1:25

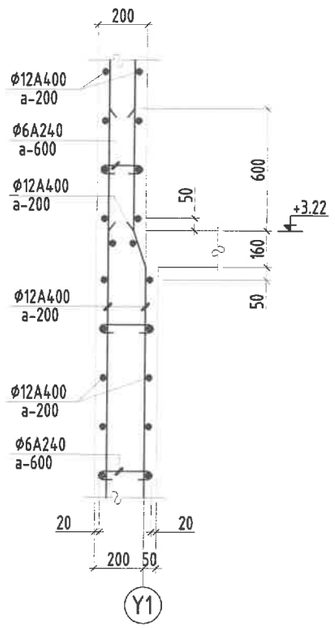

ОГТЛОЛ 4-4 М1:25

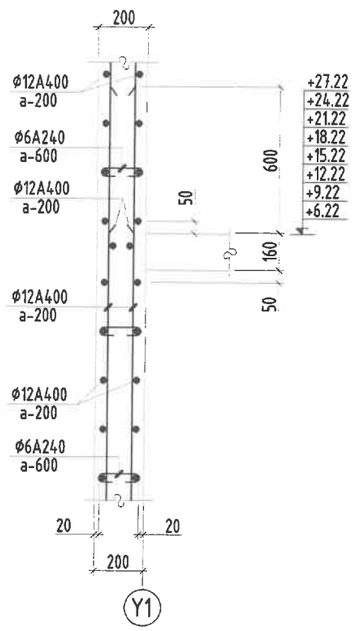

ОГТЛОЛ 5-5 М1:25

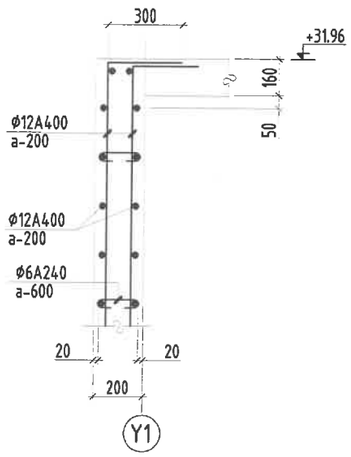

ОГТЛОЛ 6-6 М1:25

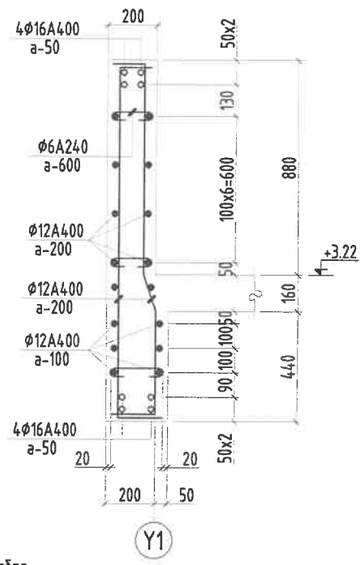

ОГТЛОЛ 7-7 М1:25

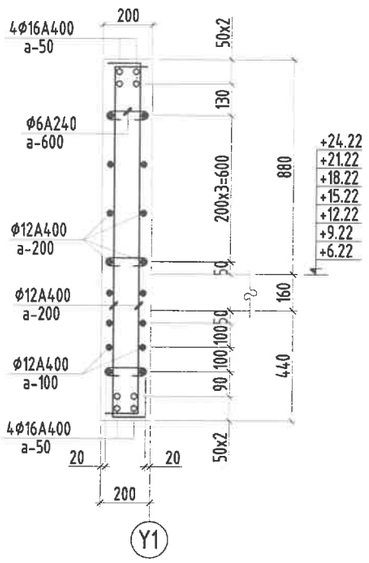

ОГТЛОЛ 8-8 М1:25

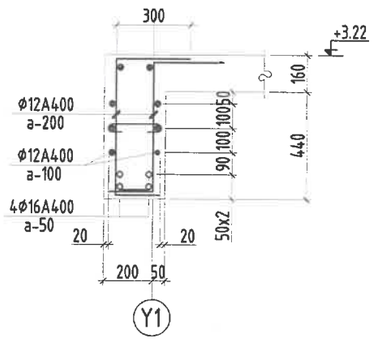

ОГТЛОЛ 9-9 М1:25

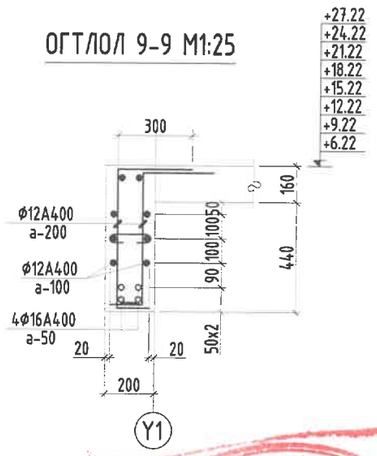

Тайлбар:

1. Энэ зургийг ББ-н бусад хуудастай хамт үзнэ.
2. Ажлын арматурын анги А400, А240.
3. Бүтээцийн бетоны анги В25, бетоны марк М350
4. Арматурын хамгаалах үеийн зузаан 20-30мм байна.
5. Цутгамал төмөр бетон бүтээцийг хэв хашмалд бэлтгэж цутгасны дараагаар бэхжилтийн 70%-д хүрсэнэ дараа хэв хашмалыг авна.
6. Цутгамал бетон, төмөр бетон бүтээцийн ажлыг хийж гүйцэтгэхдээ БНбД 52-02-05, БД 52-102-04-н холбогдох заалтуудыг мөрдөн ажиллана.

Энэхүү зураг нь "ББСМО"ХХК-ийн ОЮУНЫ ӨМЧ тул зохиогчийн эрхшөөрөлгүйгээр өөрчлөх болон ашиглахыг хориглоно.

ББСМО

Хаяг: БЗД, 30-р хороо "ББСМО" ХХК-н байр
Утас: 77116139, 99116139, 95103339.
И-мэйл:bbsmo08@gmail.com, Вэб:BBSMO.mn

УЛААНБААТАР ХОТ, ЧИНГЭЛТЭЙ ДҮҮРЭГ 14,18-Р ХОРОО, СҮХБААТАР ДҮҮРЭГ 14-Р ХОРОО
"СЭЛБЭ ДЭД ТӨВ" 87 АЙЛЫН ОРОН СУУЦНЫ БАРИЛГА

Цутгамал хана ЦХ-1-н огтлолууд

Захирал	Б.Сүнжидмаа		ЕГ Шифр:	Масштаб:	Ye шат: А3
Инженер	Э.Идэрмагнай		ББ-02/2025	М1: 25	Огноо: 2025
Гүйцэтгэсэн	Э.Идэрмагнай		ТГ Шифр:	Зургийн дугаар:	Хуудас:
Шалгасан	Б.Ганзориг			ББ-36	108

Цутгамал төмөр бетон бүтээцийн материалын тодорхойлолт									
Поз	Тэмдэглэгээ	Нэр					Тоо ширт	Жин /кг/ Нэгж	Жин /кг/ Нийт
		Цутгамал хана /ЦХ-1/-н арматур					1	28407.3	28407
1	дагуу	⌀	12	ГОСТ 5781-82* /А400/	L=	4320	256	3.8	981.9
2	дагуу	⌀	12	ГОСТ 5781-82* /А400/	L=	2600	24	2.3	55.4
3	дагуу	⌀	12	ГОСТ 5781-82* /А400/	L=	4710	90	4.2	376.3
4	дагуу	⌀	12	ГОСТ 5781-82* /А400/	L=	3980	54	3.5	190.8
5	дагуу	⌀	12	ГОСТ 5781-82* /А400/	L=	990	720	0.9	632.8
6	дагуу	⌀	12	ГОСТ 5781-82* /А400/	L=	1700	576	1.5	869.3
7	дагуу	⌀	12	ГОСТ 5781-82* /А400/	L=	1820	24	1.6	38.8
8	дагуу	⌀	12	ГОСТ 5781-82* /А400/	L=	3900	232	3.5	803.3
9	дагуу	⌀	12	ГОСТ 5781-82* /А400/	L=	3600	1712	3.2	5471.8
10	дагуу	⌀	12	ГОСТ 5781-82* /А400/	L=	2240	216	2.0	429.6
11	дагуу	⌀	12	ГОСТ 5781-82* /А400/	L=	3250	124	2.9	357.8
12	дагуу	⌀	12	ГОСТ 5781-82* /А400/	L=	5000	108	4.4	479.4
13	хөндлөн	⌀	12	ГОСТ 5781-82* /А400/	L=	6940	84	6.2	517.6
14	хөндлөн	⌀	12	ГОСТ 5781-82* /А400/	L=	1340	472	1.2	561.5
15	хөндлөн	⌀	12	ГОСТ 5781-82* /А400/	L=	7300	220	6.5	1425.8
16	хөндлөн	⌀	12	ГОСТ 5781-82* /А400/	L=	1840	328	1.6	535.8
17	хөндлөн	⌀	14	ГОСТ 5781-82* /А400/	L=	4400	16	5.3	85.1
18	хөндлөн	⌀	14	ГОСТ 5781-82* /А400/	L=	3900	8	4.7	37.7
19	хөндлөн	⌀	12	ГОСТ 5781-82* /А400/	L=	2040	408	1.8	738.9
20	хөндлөн	⌀	12	ГОСТ 5781-82* /А400/	L=	4400	128	3.9	500.0
21	хөндлөн	⌀	12	ГОСТ 5781-82* /А400/	L=	7550	10	6.7	67.0
22	хөндлөн	⌀	12	ГОСТ 5781-82* /А400/	L=	5540	180	4.9	885.3
23	хөндлөн	⌀	12	ГОСТ 5781-82* /А400/	L=	6500	638	5.8	3681.8
24	хөндлөн	⌀	12	ГОСТ 5781-82* /А400/	L=	8540	148	7.6	1122.1
25	хөндлөн	⌀	12	ГОСТ 5781-82* /А400/	L=	3950	128	3.5	448.9
26	хөндлөн	⌀	12	ГОСТ 5781-82* /А400/	L=	1340	328	1.2	390.2
27	хөндлөн	⌀	12	ГОСТ 5781-82* /А400/	L=	1240	20	1.1	22.0
28	хөндлөн	⌀	12	ГОСТ 5781-82* /А400/	L=	4740	20	4.2	84.2
29	нүхний ирмэг	⌀	14	ГОСТ 5781-82* /А400/	L=	2600	16	3.1	50.3
30	нүхний ирмэг	⌀	14	ГОСТ 5781-82* /А400/	L=	1200	64	1.5	92.8
31	нүхний ирмэг	⌀	14	ГОСТ 5781-82* /А400/	L=	3900	64	4.7	301.6
32	нүхний ирмэг	⌀	14	ГОСТ 5781-82* /А400/	L=	3600	576	4.4	2505.8
33	нүхний ирмэг	⌀	14	ГОСТ 5781-82* /А400/	L=	2950	64	3.6	228.1
34	нүхний ирмэг	⌀	14	ГОСТ 5781-82* /А400/	L=	3200	16	3.9	61.9
35	нүхний ирмэг	⌀	16	ГОСТ 5781-82* /А400/	L=	7100	72	11.2	806.8
36	нүхний ирмэг	⌀	16	ГОСТ 5781-82* /А400/	L=	4200	72	6.6	477.3
37	нүхний ирмэг	⌀	16	ГОСТ 5781-82* /А400/	L=	2900	160	4.6	732.3
38	нүхний ирмэг	⌀	16	ГОСТ 5781-82* /А400/	L=	6500	76	10.3	779.7
39	нүхний ирмэг	⌀	16	ГОСТ 5781-82* /А400/	L=	3750	68	5.9	402.5
40	холбоос	⌀	6	ГОСТ 5781-82* /А240/	L=	350	632	0.1	49.1
41	холбоос	⌀	6	ГОСТ 5781-82* /А240/	L=	300	1920	0.1	127.8
		Бетон орц, В25					V=220м³		

Хэсгийн тодорхойлолт

Поз	2	3	4	5	6
Загвар	300 | 2300	150 | 4560	300 | 3680	150 | 540 | 300; 150 | 540 | 300	150 | 1400 | 150
Поз	7	10	11	12	13
Загвар	150 | 1670	150 | 1940 | 150	300 | 2950	300 | 4700	150 | 6640 | 150
Поз	14	15	16	17, 20	18
Загвар	150 | 1040 | 150	150 | 7150	150 | 1540 | 150	150 | 4250	150 | 3750
Поз	19	21	22	24	25
Загвар	150 | 1740 | 150	150 | 7400	150 | 5240 | 150	150 | 8240 | 150	150 | 3800
Поз	26	27	28	40	41
Загвар	150 | 1040 | 150	150 | 940 | 150	150 | 4440 | 150	210 (70, 70)	160 (70, 70)

Тайлбар:

1. Энэ зургийг ББ-н бусад хуудастай хамт үзнэ.
2. Ажлын арматурын анги А400, А240.
3. Бүтээцийн бетоны анги В25, бетоны марк М350
4. Арматурын хамгаалах үеийн зузаан 20~30мм байна.
5. Цутгамал төмөр бетон бүтээцийг хэв хашмалд бэлтгэж цутгасны дараагаар бэхжилтийн 70%-д хүрсэний дараа хэв хашмалыг авна.
6. Цутгамал бетон, төмөр бетон бүтээцийн ажлыг хийж гүйцэтгэхдээ БНбД 52-02-05, БД 52-102-04-н холбогдох заалтуудыг мөрдөн ажиллана.

Энэхүү зураг нь "ББСМО"ХХК-ийн ОЮУНЫ ӨМЧ тул зохиогчийн эзэмшөөрөлгүйгээр өөрчлөх болон ашиглахыг хориглоно.

ББСМО

Хаяг: БЗД, 30-р хороо "ББСМО" ХХК-н байр
Утас: 77116139, 99116139, 95103339.
И-мэйл:bbsmo08@gmail.com, Вэб:BBSMO.mn

УЛААНБААТАР ХОТ, ЧИНГЭЛТЭЙ ДҮҮРЭГ 14,18-Р ХОРОО, СҮХБААТАР ДҮҮРЭГ 14-Р ХОРОО
"СЭЛБЭ ДЗД ТӨВ" 87 АЙЛЫН ОРОН СУУЦНЫ БАРИЛГА

Цутгамал хана ЦХ-1-н материалын түүвэр

Үе шат: АЗ

Захирал	Б.Сүнжидмаа	ЕГ Шифр: ББ-02/2025	Масштаб: М1: 25	Огноо: 2025
Инженер	Э.Идэрмагнай			
Гүйцэтгэсэн	Э.Идэрмагнай	ТГ Шифр:	Зургийн дугаар: ББ-37	Хуудас: 108
Шалгасан	Б.Ганзориг			

Цутгамал хана ЦХ-2 дэлгээс

M1:100

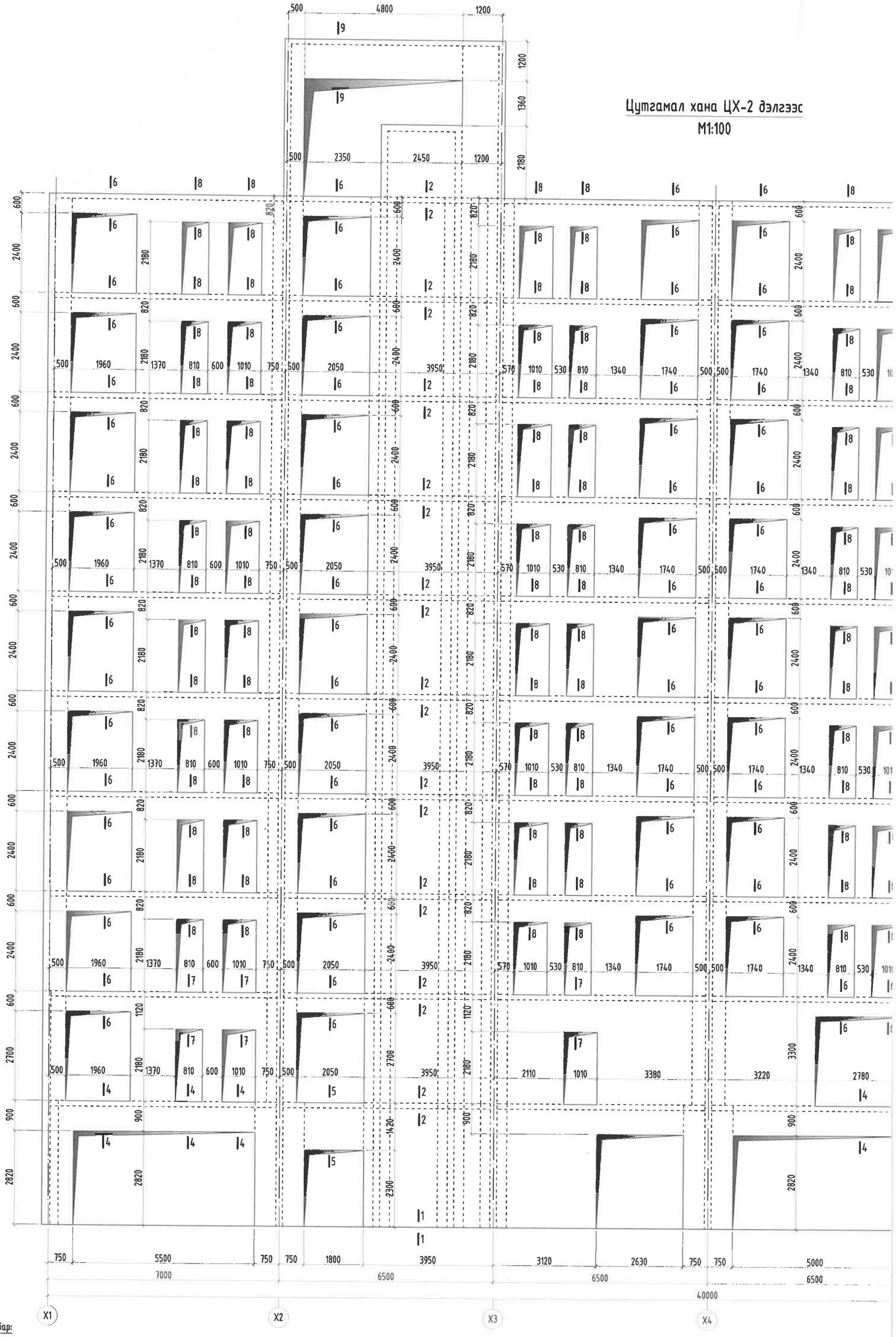

Тайлбар:

1. Энэ зургийг ББ-н холбогдох хуудастай хамт үзнэ.
2. Ажлын арматурын анги А400, А240.
3. Бүтээцийн бетоны анги В25.
4. Арматурын хамгаалах үеийн зузаан 20~30мм байна.
5. Цутгамал төмөр бетон бүтээцийг хэв хашмалд бэлтгэж цутгасны дараагаар бэхжилтийн 70%-д хүрсэний дараа хэв хашмалыг авна.
6. Цутгамал бетон, төмөр бетон бүтээцийн ажлыг БНБД 52-02-05-ийн дагуу хийж гүйцэтгэнэ.

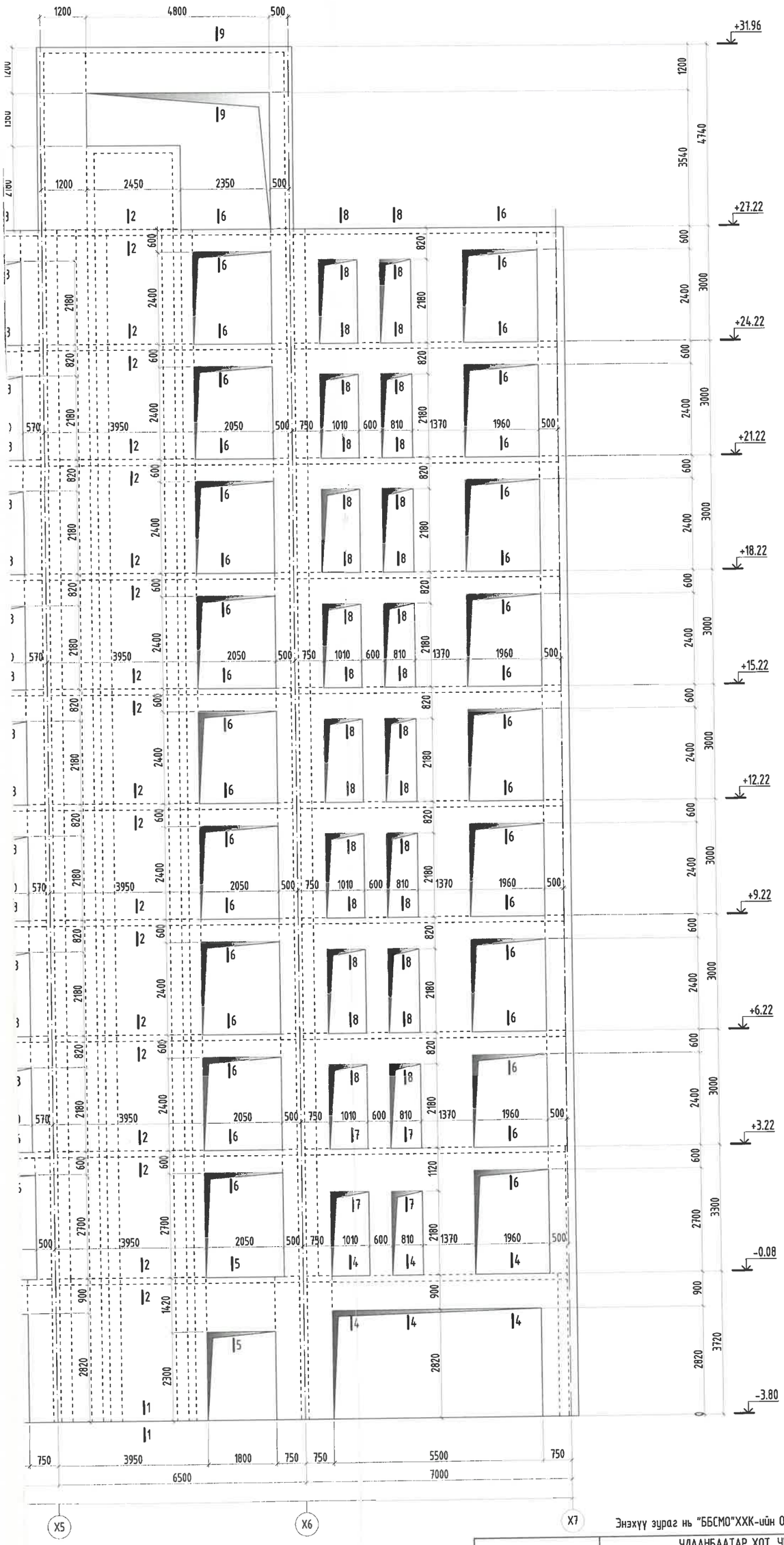

Энэхүү зураг нь "ББСМО"ХХК-ийн ОЮУНЫ ӨМЧ тул зохиогчийн зөвшөөрөлгүйгээр өөрчлөх болон ашиглахыг хориглоно.

ББСМО (БУРАГ ПАЗАЛ, ДИЗАЙН ТЕХНОЛОГИ)	УЛААНБААТАР ХОТ, ЧИНГЭЛТЭЙ ДҮҮРЭГ 14,18-Р ХОРОО, СҮХБААТАР ДҮҮРЭГ 14-Р ХОРОО "СЭЛБЭ ДЭД ТӨВ" 87 АЙЛЫН ОРОН СУУЦНЫ БАРИЛГА				
	Цутгамал хана ЦХ-2 дэлгэцэс				Ye шат: АЭ
Захирал	Б.Сүнжидмаа		ЕГ Шифр: ББ-02/2025	Масштаб: М1:200	Огноо: 2025
Инженер	Э.Идэрмагнай				
Гүйцэтгэсэн	Э.Батхишиг		ТГ Шифр:	Зургийн дугаар: ББ-38	Хуудас: 108
Шалгасан	Б.Ганзориг				

Хаяг: БЗД, 30-р хороо "ББСМО" ХХК-н байр
Утас: 77116139, 99116139, 95103339.
И-мэйл:bbsmo08@gmail.com, Вэб:BBSMO.mn

Зураг тогтоосон магадлал хийсэн
ЭКСПЕРТ
Б-44
сар ....өдөр
дөрөвдүгээр сарын
Барилгын хөгжлийн газар

Цутгамал хана ЦХ-2 босоо арматурч

M1:100

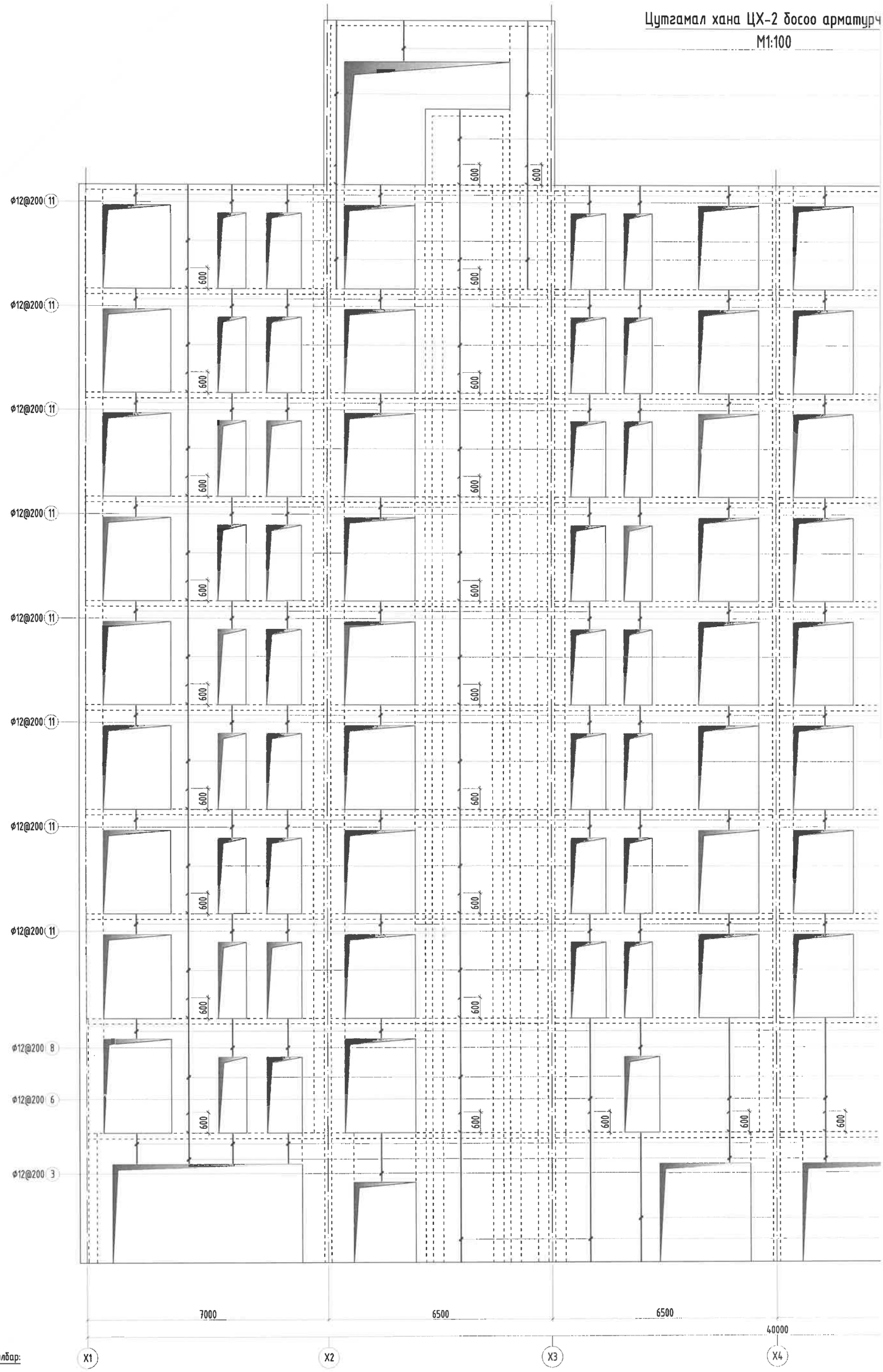

Тайлбар:

1. Энэ зургийг ББ-н холбогдох хуудастай хамт үзнэ.
2. Ажлын арматурын анги А400, А240.
3. Бүтээцийн бетоны анги В25.
4. Арматурын хамгаалах үеийн зузаан 20~30мм байна.
5. Цутгамал төмөр бетон бүтээцийг хэв хашмалд бэлтгэж цутгасны дараагаар бэхжилтийн 70%-д хүрсэнний дараа хэв хашмалыг авна.
6. Цутгамал бетон, төмөр бетон бүтээцийн ажлыг БНБД 52-02-05-ийн дагуу хийж гүйцэтгэнэ.

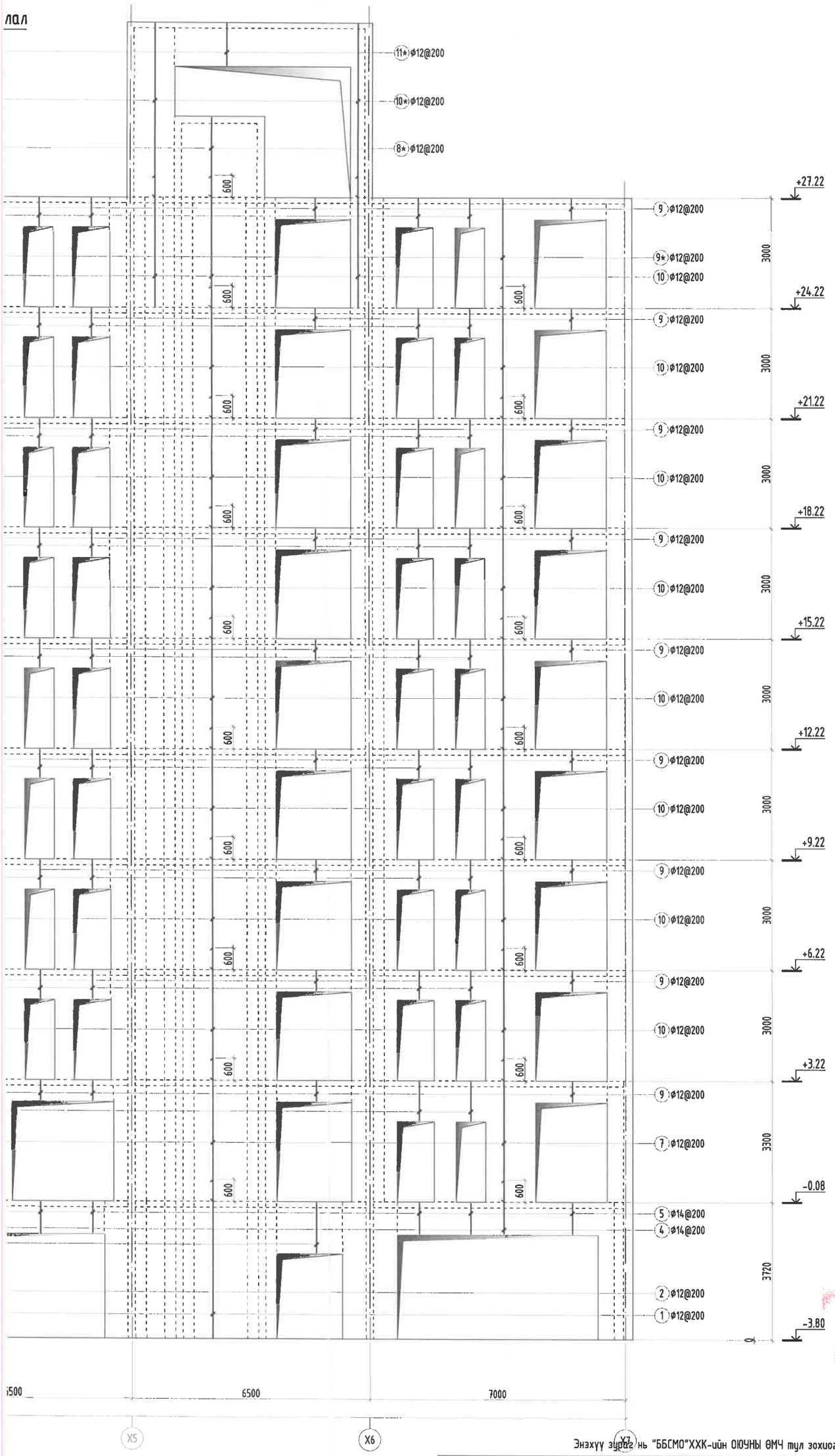

Энэхүү зураг нь "ББСМО"ХХК-ийн ОЮУНЫ ӨМЧ тул зохиогчийн зөвшөөрөлгүйгээр өөрчлөх болон ашиглахыг хориглоно.

ББСМО	УЛААНБААТАР ХОТ, ЧИНГЭЛТЭЙ ДҮҮРЭГ 14,18-Р ХОРОО, СУХБААТАР ДҮҮРЭГ 14-Р ХОРОО "СЭЛБЭ ДЭД ТӨВ" 87 АЙЛЫН ОРОН СУУЦНЫ БАРИЛГА				
	Цутгамал хана ЦХ-2 босоо арматурчлал				Ye шат: АЗ
	Захирал	Б.Сүнжидмаа	ЕГ Шифр: ББ-02/2025	Масштаб: М1: 200	Огноо: 2025
	Инженер	Э.Идэрмагнай			
	Гүйцэтгэсэн	Э.Батхишиг	ТГ Шифр:	Зургийн дугаар: ББ-39	Хуудас: 108
	Шалгасан	Б.Ганзориг			

Хаяг: БЗД, 30-р хороо "ББСМО" ХХК-н байр
Утас: 77116139, 99116139, 95103339.
И-мэйл:bbsmo08@gmail.com, Вэб:BBSMO.mn

Цутгамал хана ЦХ-2 хөндлөн арматур

M1:100

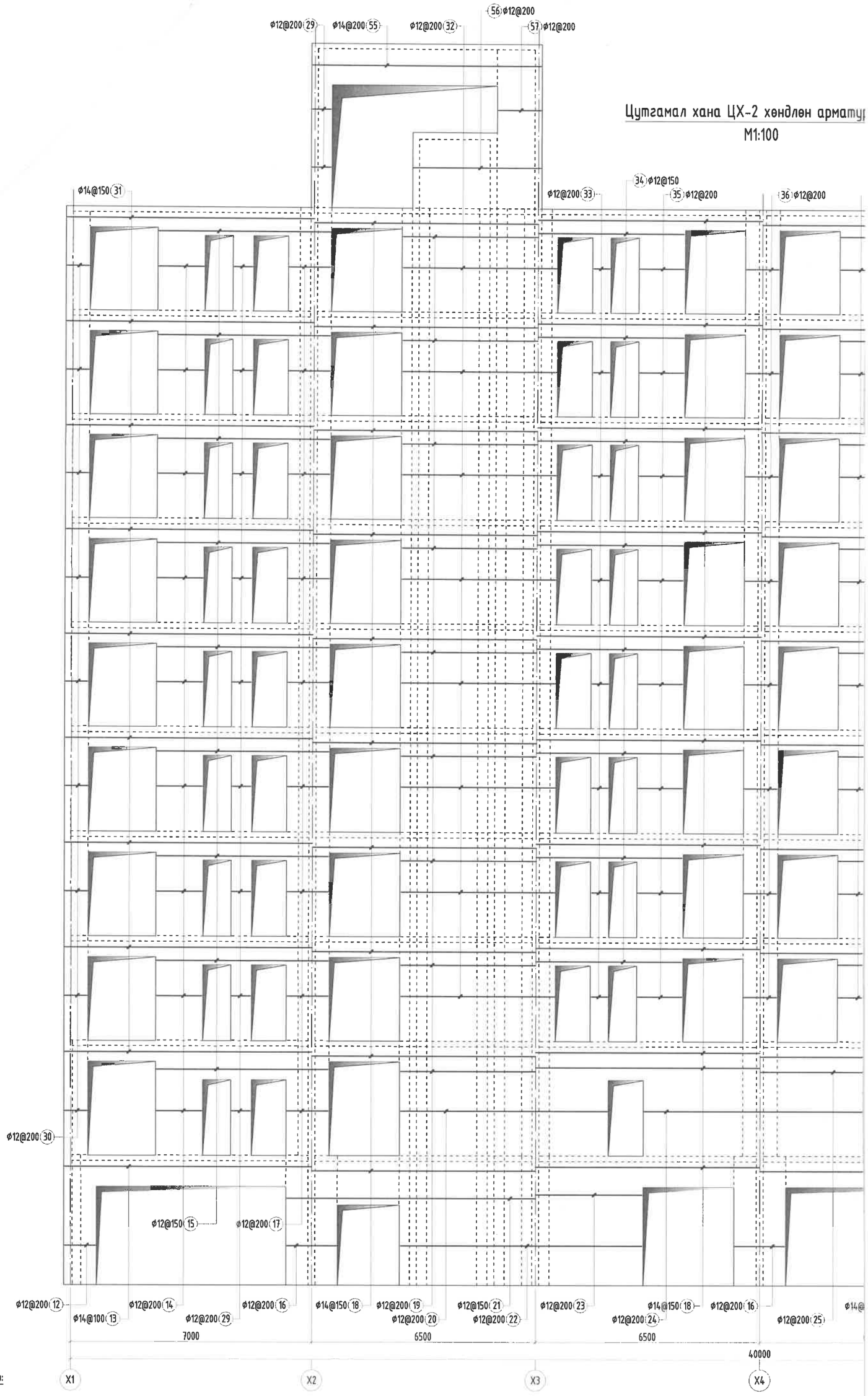

Тайлбар:

1. Энэ зургийг ББ-н холбогдох хуудастай хамт үзнэ.
2. Ажлын арматурын анги А400, А240.
3. Бүтээцийн бетоны анги В25.
4. Арматурын хамгаалах үеийн зузаан 20~30мм байна.
5. Цутгамал төмөр бетон бүтээцийг хэв хашмалд бэлтгэж цутгасны дараагаар бэхжилтийн 70%-д хүрсэний дараа хэв хашмалыг авна.
6. Цутгамал бетон, төмөр бетон бүтээцийн ажлыг БНБД 52-02-05-ийн дагуу хийж гүйцэтгэнэ.

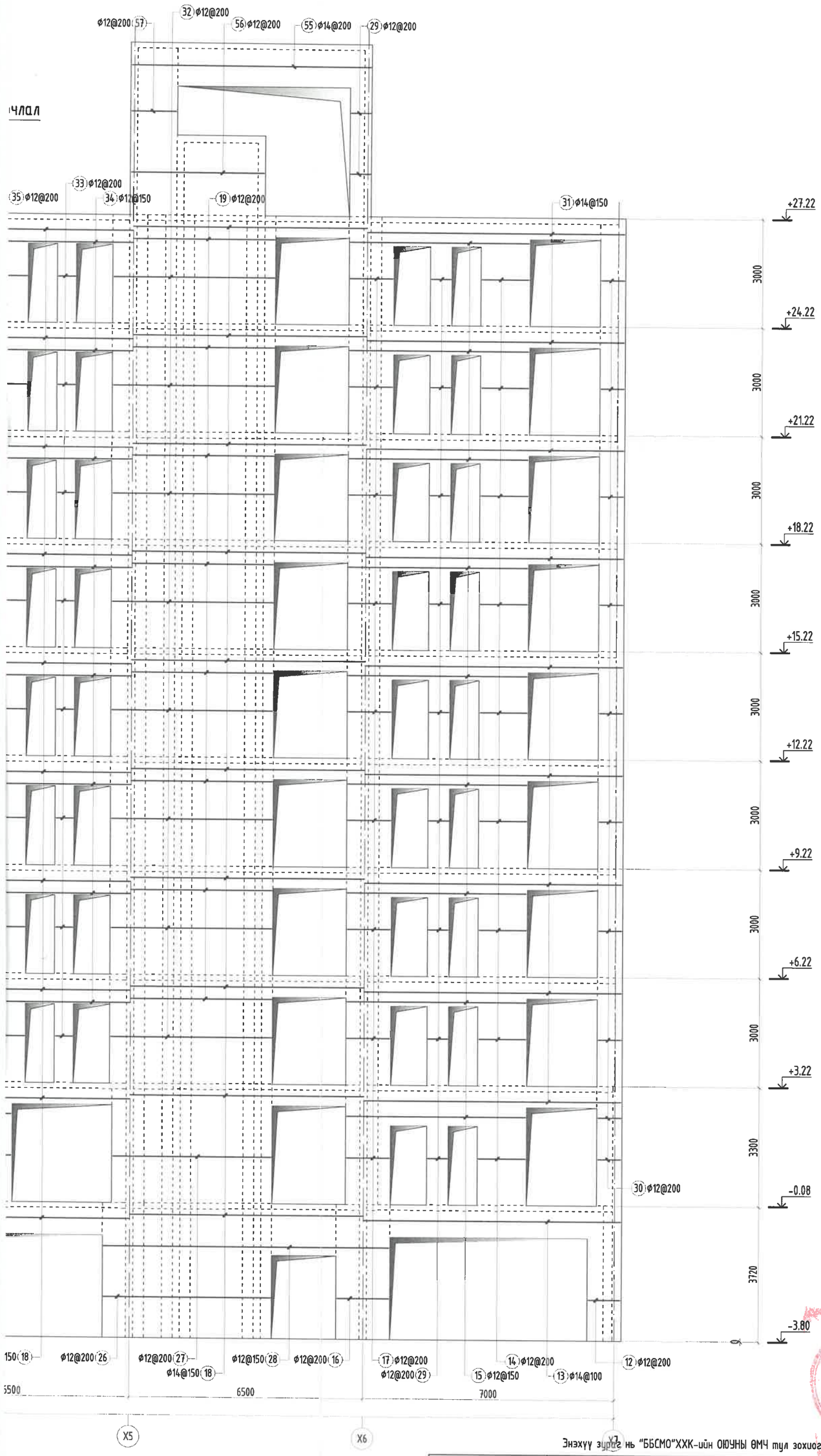

Энэхүү зураг нь "ББСМО"ХХК-ийн ОЮУНЫ ӨМЧ тул зохиогчийн эзэмшөөрөлгүйгээр өөрчлөх болон ашиглахыг хориглоно.

ББСМО ХХК	УЛААНБААТАР ХОТ, ЧИНГЭЛТЭЙ ДҮҮРЭГ 14,18-Р ХОРОО, СУХБААТАР ДҮҮРЭГ 14-Р ХОРОО "СЭЛБЭ ДЗД ТӨВ" 87 АЙЛЫН ОРОН СУУЦНЫ БАРИЛГА				
	Цутгамал хана ЦХ-2 хөндлөн арматурчлал				Ye шат: АЗ
	Захирал	Б.Сүнжидмаа	ЕГ Шифр: ББ-02/2025	Масштаб: М1:200	Огноо: 2025
	Инженер	Э.Идэрмагнай			
	Гүйцэтгэсэн	Э.Батхишиг	ТГ Шифр:	Зургийн дугаар: ББ-40	Хуудас: 108
	Шалгасан	Б.Ганзориг			

Хаяг: БЗД, 30-р хороо "ББСМО" ХХК-н байр
Утас: 77116139, 99116139, 95103339.
И-мэйл:bbsmo08@gmail.com, Вэб:BBSMO.mn

Цутгамал хана ЦХ-2 нухний ирмэгийн ар

М1:100

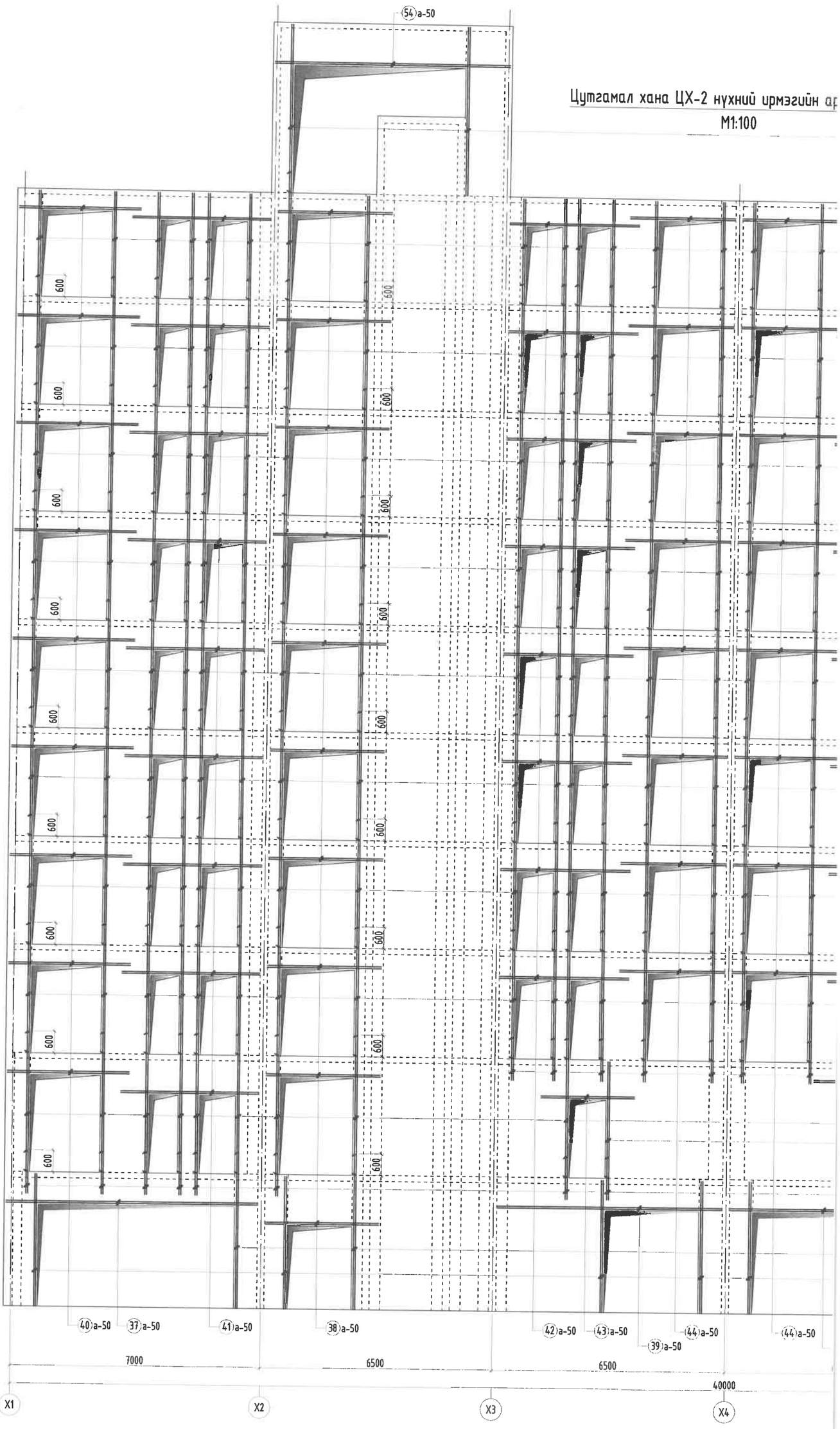

Тайлбар:

1. Энэ зургийг ББ-н холбогдох хуудастай хамт үзнэ.
2. Ажлын арматурын анги А400, А240.
3. Бүтээцийн бетоны анги В25.
4. Арматурын хамгаалах үеийн зузаан 20-30мм байна.
5. Цутгамал төмөр бетон бүтээцийг хэв хашмалд бэлтгэж цутгасны дараагаар бэхжилтийн 70%-д хүрсэний дараа хэв хашмалыг авна.
6. Цутгамал бетон, төмөр бетон бүтээцийн ажлыг БНбД 52-02-05-ийн дагуу хийж гүйцэтгэнэ.

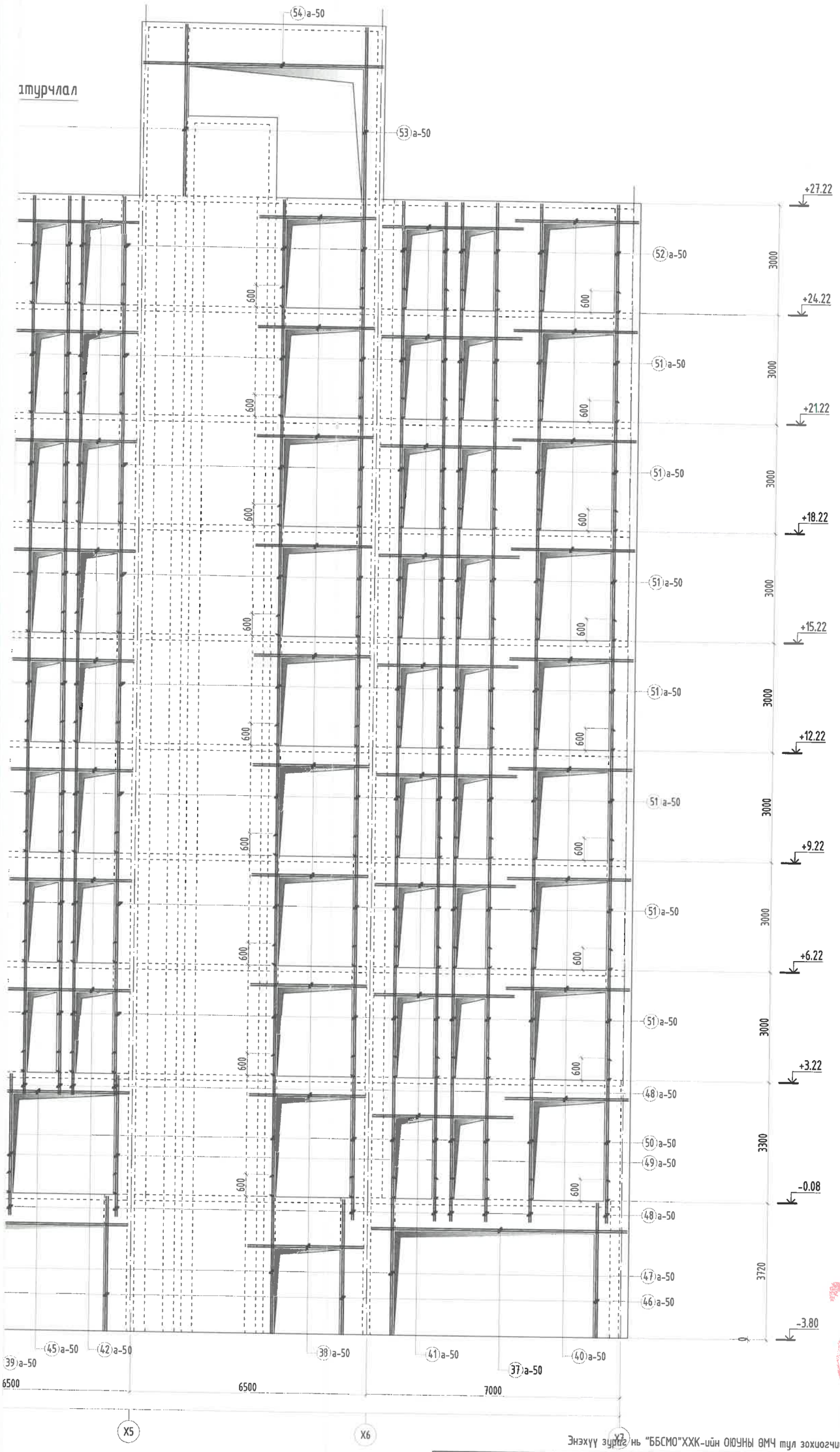

Энэхүү зураг нь "ББСМО"ХХК-ийн ОЮУНЫ ӨМЧ тул зохиогчийн зөвшөөрөлгүйгээр өөрчлөх болон ашиглахыг хориглоно.

ББСМО ЗӨВ ЗАСАЛ, ЗОХИОЛ ТӨЛӨВЛӨЛТ	УЛААНБААТАР ХОТ, ЧИНГЭЛТЭЙ ДҮҮРЭГ 14,18-Р ХОРОО, СУХБААТАР ДҮҮРЭГ 14-Р ХОРОО "СЭЛБЭ ДЭД ТӨВ" 87 АЙЛЫН ОРОН СУУЦНЫ БАРИЛГА				
	Цутгамал хана ЦХ-2-нухний ирмэгийн арматурчлал				Ye шат: АЗ
	Захирал	Б.Сүнжидмаа	ЕГ Шифр: ББ-02/2025	Масштаб: М1: 200	Огноо: 2025
	Инженер	Э.Идэрмагнай			
	Гүйцэтгэсэн	Э.Батхишиг	ТГ Шифр:	Зургийн дугаар: ББ-41	Хуудас: 108
	Шалгасан	Б.Ганзориг			

Хаяг: БЗД, 30-р хороо "ББСМО" ХХК-н байр
Утас: 77116139, 99116139, 95103339.
И-мэйл:bbsmo08@gmail.com, Вэб:BBSMO.mn

Зураг төсөлд магадлал хийсэн
ЭКСПЕРТ №

ОГТЛОЛ 1-1 М1:25

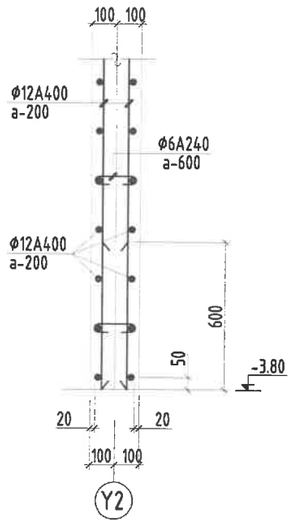

ОГТЛОЛ 2-2 М1:25

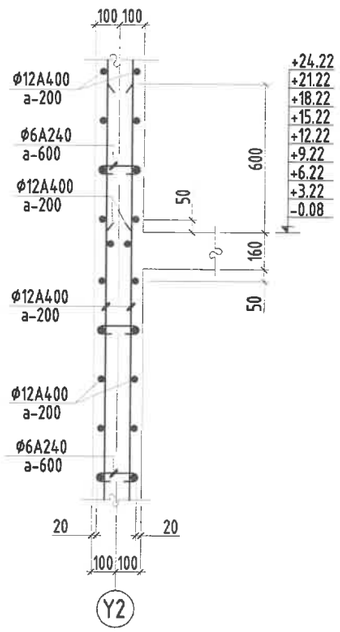

ОГТЛОЛ 3-3 М1:25

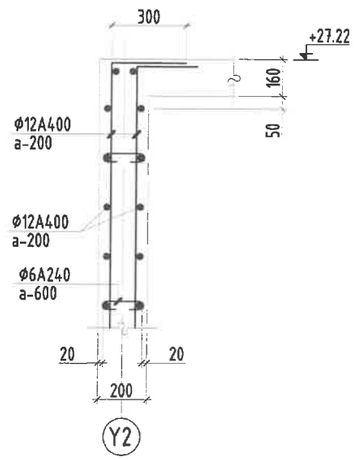

ОГТЛОЛ 4-4 М1:25

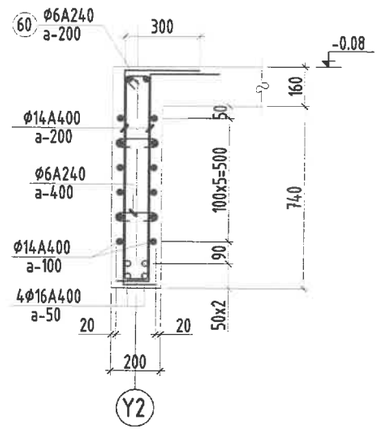

ОГТЛОЛ 5-5 М1:25

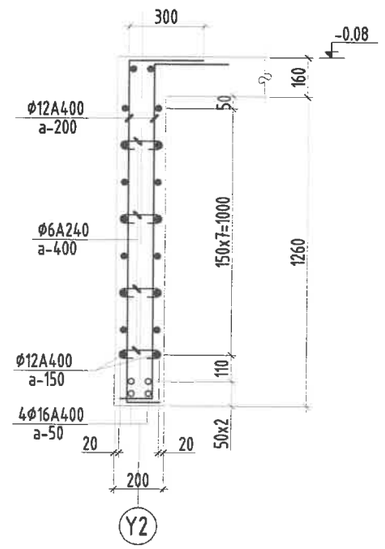

ОГТЛОЛ 6-6 М1:25

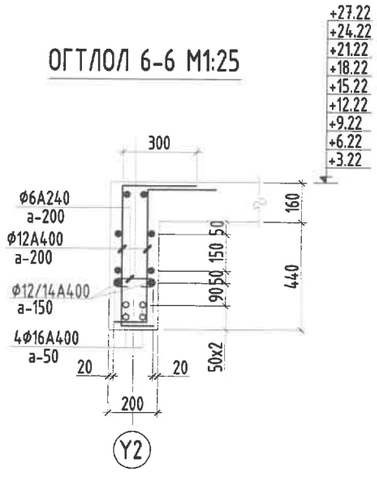

ОГТЛОЛ 7-7 М1:25

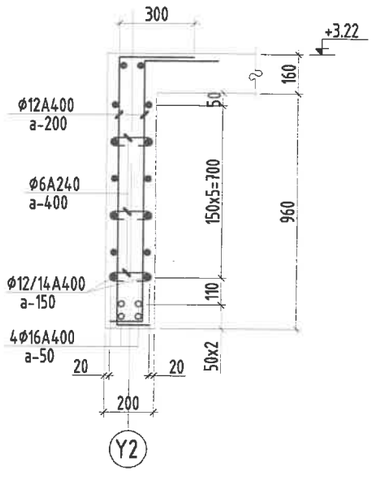

ОГТЛОЛ 8-8 М1:25

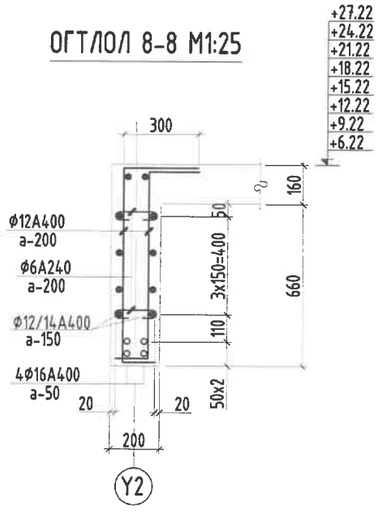

ОГТЛОЛ 9-9 М1:25

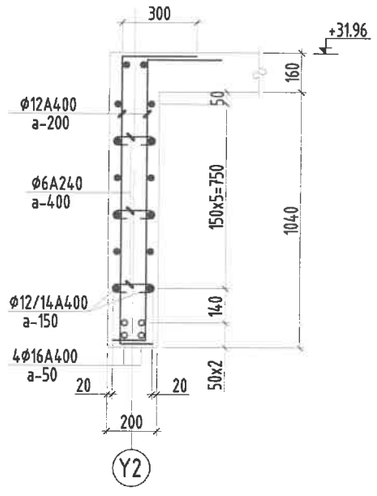

Босоо арматур болон хомутны арматурчлалын байршил М1:50

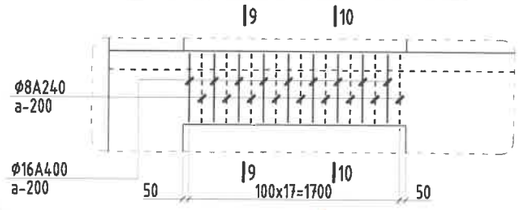

Тайлбар:

1. Энэ зургийг ББ-н бусад хуудастай хамт үзнэ.
2. Ажлын арматурын анги А400, А240.
3. Бүтээцийн бетоны анги В25, бетоны марк М350
4. Арматурын хамгаалах үеийн зузаан 20~30мм байна.
5. Цутгамал төмөр бетон бүтээцийг хэв хашмалд бэлтгэж цутгасны дараагаар бэхжилтийн 70%-д хүрсэний дараа хэв хашмалыг авна.
6. Цутгамал бетон, төмөр бетон бүтээцийн ажлыг хийж гүйцэтгэхдээ БНбД 52-02-05, БД 52-102-04-н холбогдох заалтуудыг мөрдөн ажиллана.

Энэхүү зураг нь "ББСМО"ХХК-ийн ОЮУНЫ ӨМЧ тул зохиогчийн эзэмшөөрөлгүйгээр өөрчлөх болон ашиглахыг хориглоно.

ББСМО	УЛААНБААТАР ХОТ, ЧИНГЭЛТЭЙ ДҮҮРЭГ 14,18-Р ХОРОО, СҮХБААТАР ДҮҮРЭГ 14-Р ХОРОО "СЭЛБЭ ДЭД ТӨВ" 87 АЙЛЫН ОРОН СУУЦНЫ БАРИЛГА				
	Цутгамал хана Ц1-2-н огтлолууд				Ye шат: А3
	Захирал	Б.Сүнжидмаа	ЕГ Шифр: ББ-02/2025	Масштаб: М1:25	Огноо: 2025
	Инженер	Э.Идэрмагнай			
	Гүйцэтгэсэн	Э.Батхишиг	ТГ Шифр:	Зургийн дугаар: ББ-42	Хуудас: 108
	Шалгасан	Б.Ганзориг			

Хаяг: БЗД, 30-р хороо "ББСМО" ХХК-н байр
Утас: 77116139, 99116139, 95103339.
И-мэйл:bbsmo08@gmail.com, Вэб:BBSMO.mn

Цутгамал төмөр бетон бүтээцийн материалын тодорхойлолт

Поз	Тэмдэглэгээ	Нэр						Тоо ширт	Жин /кг/ Нэгж	Жин /кг/ Нийт
		Цутгамал хана /ЦХ-2/-н арматур						1	28088.6	28089
1	дагуу	ф	12	ГОСТ 5781-82* /А400/	L=	4320		160	3.8	613.7
2	дагуу	ф	12	ГОСТ 5781-82* /А400/	L=	3990		32	3.5	113.4
3	дагуу	ф	12	ГОСТ 5781-82* /А400/	L=	1810		40	1.6	64.3
4	дагуу	ф	14	ГОСТ 5781-82* /А400/	L=	1620		102	2.0	199.7
5	дагуу	ф	14	ГОСТ 5781-82* /А400/	L=	1290		114	1.6	177.7
6	дагуу	ф	12	ГОСТ 5781-82* /А400/	L=	3570		52	3.2	164.8
7	дагуу	ф	12	ГОСТ 5781-82* /А400/	L=	3900		224	3.5	775.6
8	дагуу	ф	12	ГОСТ 5781-82* /А400/	L=	1510		56	1.3	75.1
8*	дагуу	ф	12	ГОСТ 5781-82* /А400/	L=	2450		22	2.2	47.9
9	дагуу	ф	12	ГОСТ 5781-82* /А400/	L=	990		1142	0.9	1003.7
9*	дагуу	ф	12	ГОСТ 5781-82* /А400/	L=	3270		136	2.9	394.8
10	дагуу	ф	12	ГОСТ 5781-82* /А400/	L=	3600		1764	3.2	5638.0
10*	дагуу	ф	12	ГОСТ 5781-82* /А400/	L=	5010		36	4.4	160.1
11	дагуу	ф	12	ГОСТ 5781-82* /А400/	L=	1210		704	1.1	756.3
11*	дагуу	ф	12	ГОСТ 5781-82* /А400/	L=	1590		100	1.4	141.2
12	хөндлөн	ф	12	ГОСТ 5781-82* /А400/	L=	1190		60	1.1	63.4
13	хөндлөн	ф	14	ГОСТ 5781-82* /А400/	L=	7320		28	8.8	247.7
14	хөндлөн	ф	12	ГОСТ 5781-82* /А400/	L=	1610		432	1.4	617.5
15	хөндлөн	ф	12	ГОСТ 5781-82* /А400/	L=	5280		44	4.7	206.3
16	хөндлөн	ф	12	ГОСТ 5781-82* /А400/	L=	1740		78	1.5	120.5
17	хөндлөн	ф	12	ГОСТ 5781-82* /А400/	L=	1490		432	1.3	571.5
18	хөндлөн	ф	14	ГОСТ 5781-82* /А400/	L=	6500		346	7.9	2717.7
19	хөндлөн	ф	12	ГОСТ 5781-82* /А400/	L=	4070		38	3.6	137.3
20	хөндлөн	ф	12	ГОСТ 5781-82* /А400/	L=	6300		24	5.6	134.2
21	хөндлөн	ф	12	ГОСТ 5781-82* /А400/	L=	7370		6	6.5	39.3
22	хөндлөн	ф	12	ГОСТ 5781-82* /А400/	L=	7310		24	6.5	155.8
23	хөндлөн	ф	12	ГОСТ 5781-82* /А400/	L=	3240		6	2.9	17.3
24	хөндлөн	ф	12	ГОСТ 5781-82* /А400/	L=	6840		24	6.1	145.7
25	хөндлөн	ф	12	ГОСТ 5781-82* /А400/	L=	3340		6	3.0	17.8
26	хөндлөн	ф	12	ГОСТ 5781-82* /А400/	L=	4940		24	4.4	105.3
27	хөндлөн	ф	12	ГОСТ 5781-82* /А400/	L=	4690		28	4.2	116.6
28	хөндлөн	ф	12	ГОСТ 5781-82* /А400/	L=	8240		6	7.3	43.9
29	хөндлөн	ф	12	ГОСТ 5781-82* /А400/	L=	840		432	0.7	322.2
30	хөндлөн	ф	12	ГОСТ 5781-82* /А400/	L=	940		504	0.8	420.6
31	хөндлөн	ф	14	ГОСТ 5781-82* /А400/	L=	7320		144	8.8	1273.8
32	хөндлөн	ф	12	ГОСТ 5781-82* /А400/	L=	4760		384	4.2	1622.8
33	хөндлөн	ф	12	ГОСТ 5781-82* /А400/	L=	770		384	0.7	262.5
34	хөндлөн	ф	12	ГОСТ 5781-82* /А400/	L=	4530		32	4.0	128.7
35	хөндлөн	ф	12	ГОСТ 5781-82* /А400/	L=	1580		384	1.4	538.7
36	хөндлөн	ф	12	ГОСТ 5781-82* /А400/	L=	1240		192	1.1	211.4
55	хөндлөн	ф	14	ГОСТ 5781-82* /А400/	L=	6940		28	8.4	234.8
56	хөндлөн	ф	12	ГОСТ 5781-82* /А400/	L=	3990		44	3.5	155.9
57	хөндлөн	ф	12	ГОСТ 5781-82* /А400/	L=	1540		32	1.4	43.8
37	нүхний ирмэг	ф	16	ГОСТ 5781-82* /А400/	L=	7050		8	11.1	89.0
38	нүхний ирмэг	ф	16	ГОСТ 5781-82* /А400/	L=	3200		80	5.1	404.1
39	нүхний ирмэг	ф	16	ГОСТ 5781-82* /А400/	L=	6300		8	9.9	79.5
40	нүхний ирмэг	ф	16	ГОСТ 5781-82* /А400/	L=	3400		72	5.4	386.4
41	нүхний ирмэг	ф	16	ГОСТ 5781-82* /А400/	L=	3900		72	6.2	443.2
42	нүхний ирмэг	ф	16	ГОСТ 5781-82* /А400/	L=	3600		64	5.7	363.6
43	нүхний ирмэг	ф	16	ГОСТ 5781-82* /А400/	L=	2600		4	4.1	16.4
44	нүхний ирмэг	ф	16	ГОСТ 5781-82* /А400/	L=	2950		64	4.7	298.0
45	нүхний ирмэг	ф	16	ГОСТ 5781-82* /А400/	L=	4000		4	6.3	25.3
46	нүхний ирмэг	ф	16	ГОСТ 5781-82* /А400/	L=	3670		32	5.8	185.4
47	нүхний ирмэг	ф	16	ГОСТ 5781-82* /А400/	L=	4320		16	6.8	109.1
48	нүхний ирмэг	ф	14	ГОСТ 5781-82* /А400/	L=	1200		108	1.5	156.6
49	нүхний ирмэг	ф	14	ГОСТ 5781-82* /А400/	L=	3250		12	3.9	47.1
50	нүхний ирмэг	ф	14	ГОСТ 5781-82* /А400/	L=	3900		68	4.7	320.5
51	нүхний ирмэг	ф	14	ГОСТ 5781-82* /А400/	L=	3600		784	4.4	3410.6
52	нүхний ирмэг	ф	14	ГОСТ 5781-82* /А400/	L=	2950		112	3.6	399.3
53	нүхний ирмэг	ф	14	ГОСТ 5781-82* /А400/	L=	4700		16	5.7	90.9
54	нүхний ирмэг	ф	14	ГОСТ 5781-82* /А400/	L=	6600		8	8.0	63.8
60	хомут	ф	8	ГОСТ 5781-82* /А240/	L=	2100		82	0.8	67.9
61	холбоос	ф	6	ГОСТ 5781-82* /А240/	L=	300		2000	0.1	133.2
		Бетон орц, В25						V=162м³		

Хэсгийн тодорхойлолт

Поз	2	3	4	5	6
Загвар	300 3690	150 1360 300	150 1470	150 840 300	300 3270

Поз	8	8*	9	9*	10*
Загвар	150 1060 300	300 2150	150 540 300	300 2970	300 4710

Поз	11	11*
Загвар	150 760 300	150 1140 300

Поз	12	13; 31	14	15	16
Загвар	150 890 150	150 7170	150 1310 150	150 4980 150	150 1440 150

Поз	17	19	20	21	22
Загвар	150 1190 150	150 3920	150 6000 150	150 7220	150 7010 150

Поз	23	24	25	26	27
Загвар	3090 150	150 6540 150	3190 150	150 4640 150	150 4390 150

Поз	28	29	30	32	33
Загвар	150 7940 150	150 540 150	150 640 150	150 4460 150	150 470 150

Поз	34	35	36	55
Загвар	150 4230 150	150 1280 150	150 940 150	150 6640 150

Поз	56	57	60	61
Загвар	150 3690 150	150 1240 150	240 890 810 160	70 160 70

Тайлбар:

1. Энэ зургийг ББ-н бусад хуудастай хамт үзнэ.
2. Ажлын арматурын анги А400, А240.
3. Бүтээцийн бетоны анги В25, бетоны марк М350
4. Арматурын хамгаалах үеийн зузаан 20-30мм байна.
5. Цутгамал төмөр бетон бүтээцийг хэв хашмалд бэлтгэж цутгасны дараагаар бэхжилтийн 70%-д хүрсэний дараа хэв хашмалыг авна.
6. Цутгамал бетон, төмөр бетон бүтээцийн ажлыг хийж гүйцэтгэхдээ БНбД 52-02-05, БД 52-102-04-н холбогдох заалтуудыг мөрдөн ажиллана.

Энэхүү зураг нь "ББСМО"ХХК-ийн ОЮУНЫ ӨМЧ тул зохиогчийн зөвшөөрөлгүйгээр өөрчлөх болон ашиглахыг хориглоно.

ББСМО ДОРНОД ГАЗОЛ, ЛАВЛАХ ТЕХНОЛОГИ ХХК

Хаяг: БЗД, 30-р хороо "ББСМО" ХХК-н байр
Утас: 77116139, 99116139, 95103339.
И-мэйл:bbsmo08@gmail.com, Вэб:BBSMO.mn

УЛААНБААТАР ХОТ, ЧИНГЭЛТЭЙ ДҮҮРЭГ 14,18-Р ХОРОО, СҮХБААТАР ДҮҮРЭГ 14-Р ХОРОО
"СЭЛБЭ ДЭД ТӨВ" 87 АЙЛЫН ОРОН СУУЦНЫ БАРИЛГА

Цутгамал хана ЦХ-2-н материалын түүвэр

Захирал	Б.Сүнжидмаа	ЕГ Шифр: ББ-02/2025	Масштаб: М1:25	Огноо: 2025	Ye шат: А3
Инженер	Э.Идэрмагнай				
Гүйцэтгэсэн	Э.Батхишиг	ТГ Шифр:	Зургийн дугаар: ББ-43	Хуудас: 108	
Шалгасан	Б.Ганзориг				

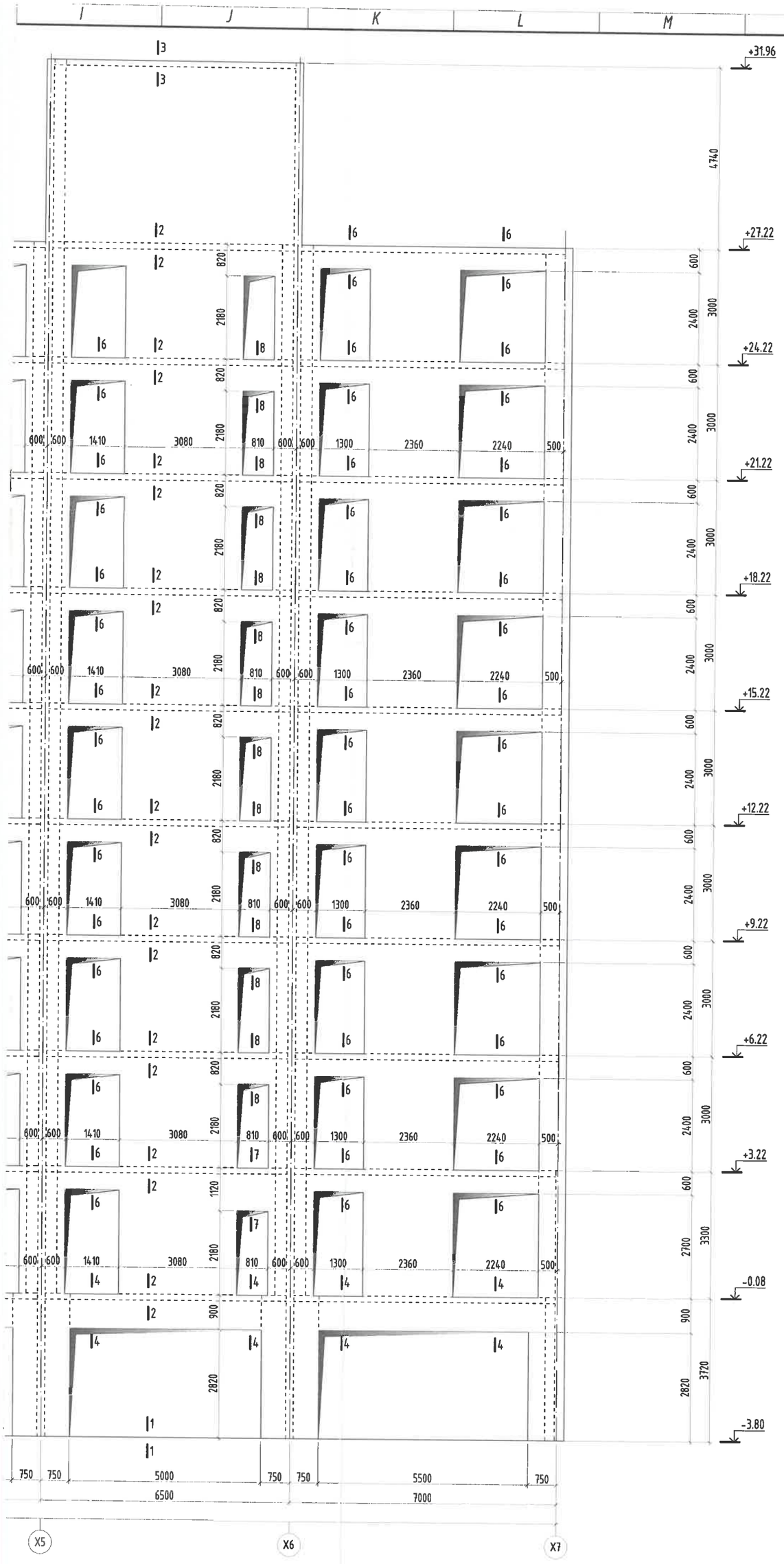

Энэхүү зураг нь "ББСМО"ХХК-ийн ОЮУНЫ ӨМЧ тул зохиогчийн эрхшөөрөлгүйгээр өөрчлөх болон ашиглахыг хориглоно.

ББСМО ХХК	УЛААНБААТАР ХОТ, ЧИНГЭЛТЭЙ ДҮҮРЭГ 14,18-Р ХОРОО, СҮХБААТАР ДҮҮРЭГ 14-Р ХОРОО "СЭЛБЭ ДЭД ТӨВ" 87 АЙЛЫН ОРОН СУУЦНЫ БАРИЛГА				
	Цутгамал хана ЦХ-3 дэлгэцэс				Ye шат: АЭ
	Захирал	Б.Сүнжидмаа	ЕГ Шифр: ББ-02/2025	Масштаб: М1: 200	Огноо: 2025
	Инженер	Э.Идэрмагнай			
	Гүйцэтгэсэн	Э.Батхишиг	ТГ Шифр:	Зургийн дугаар: ББ-44	Хуудас: 108
	Шалгасан	Б.Ганзориг			

Хаяг: БЗД, 30-р хороо "ББСМО" ХХК-и байр
Утас: 77116139, 99116139, 95103339.
И-мэйл:bbsmo09@gmail.com, Вэб:BBSMO.mn

Зураг төсөлд магадлал хийсэн
ЭКСПЕРТ №
2-41
Барилгын хөгжлийн төв

Цутгамал хана ЦХ-3 дэлгээс

М1:100

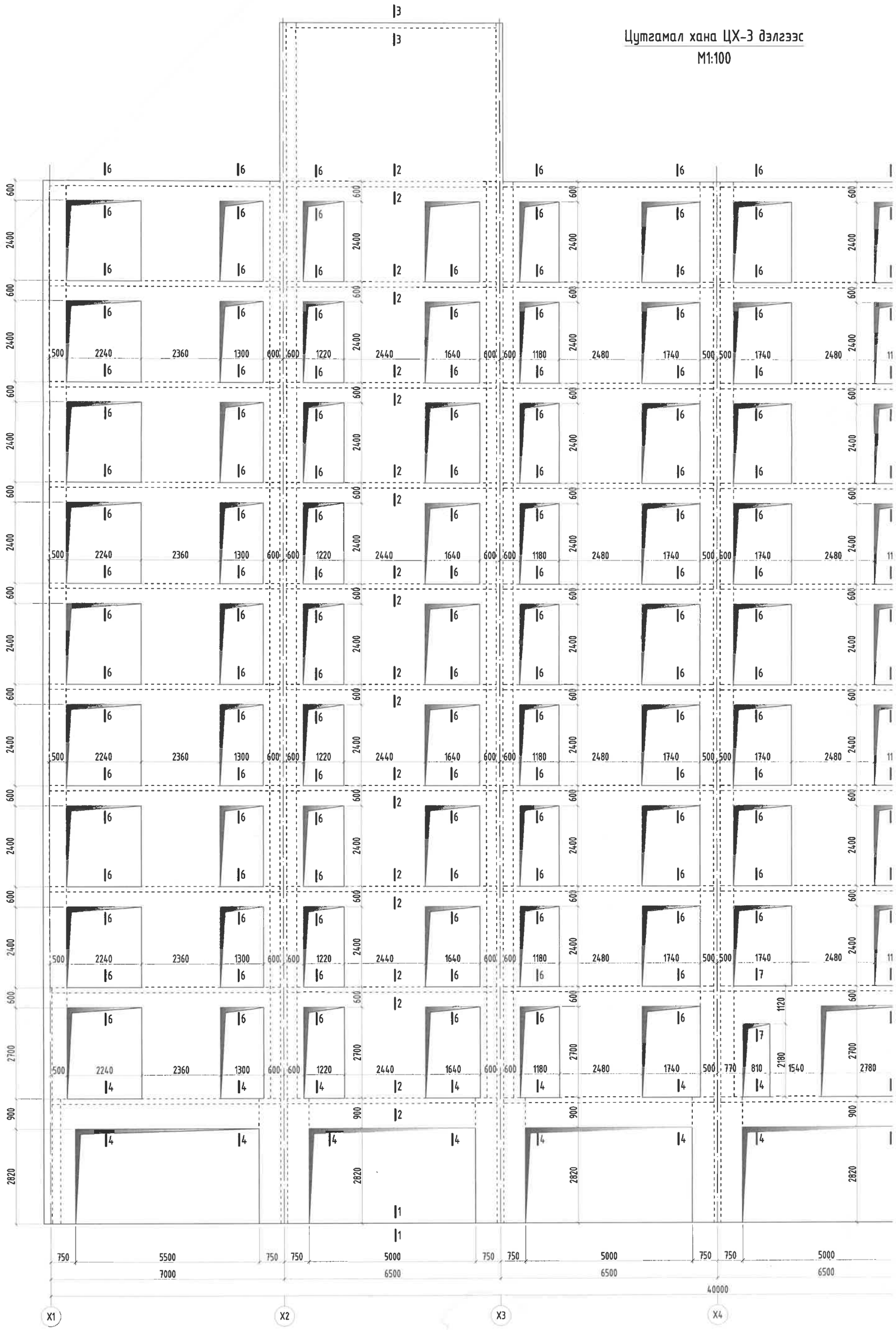

Тайлбар:

1. Энэ зургийг ББ-н холбогдох хуудастай хамт үзнэ.
2. Ажлын арматурын анги А400, А240.
3. Бүтээцийн бетоны анги В25.
4. Арматурын хамгаалах үеийн зузаан 20~30мм байна.
5. Цутгамал төмөр бетон бүтээцийг хэв хашмалд бэлтгэж цутгасны дараагаар бэхжилтийн 70%-д хүрсэний дараа хэв хашмалыг авна.
6. Цутгамал бетон, төмөр бетон бүтээцийн ажлыг БНБД 52-02-05-ийн дагуу хийж гүйцэтгэнэ.

Цутгамал хана ЦХ-3 босоо арматурчлал

М1:100

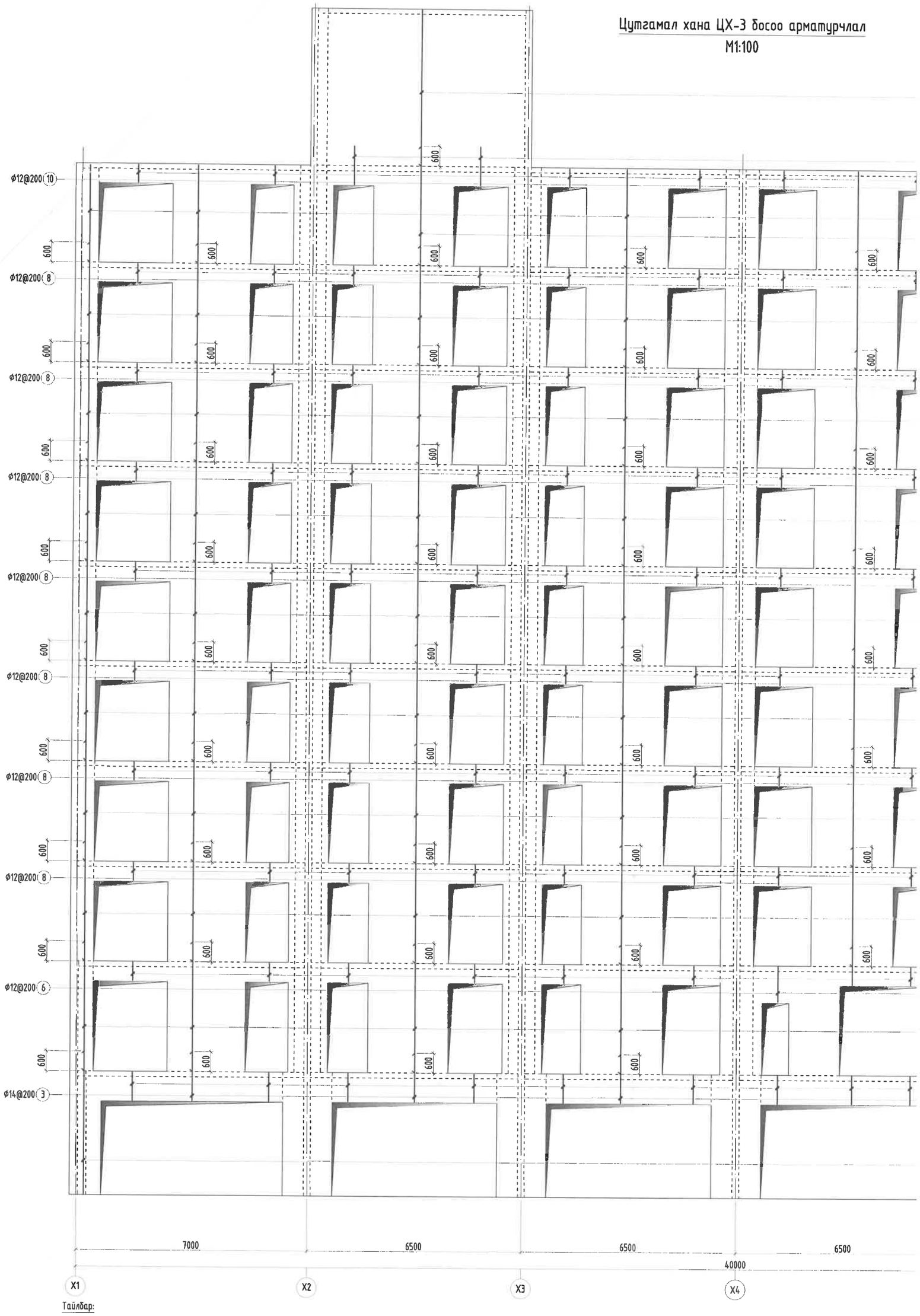

Тайлбар:

1. Энэ зургийг ББ-н холбогдох хуудастай хамт үзнэ.
2. Ажлын арматурын анги А400, А240.
3. Бүтээцийн бетоны анги В25.
4. Арматурын хамгаалах үеийн зузаан 20-30мм байна.
5. Цутгамал төмөр бетон бүтээцийг хэв хашмалд бэлтгэж цутгасны дараагаар бэхжилтийн 70%-д хүрсэнний дараа хэв хашмалыг авна.
6. Цутгамал бетон, төмөр бетон бүтээцийн ажлыг БНбД 52-02-05-ийн дагуу хийж гүйцэтгэнэ.

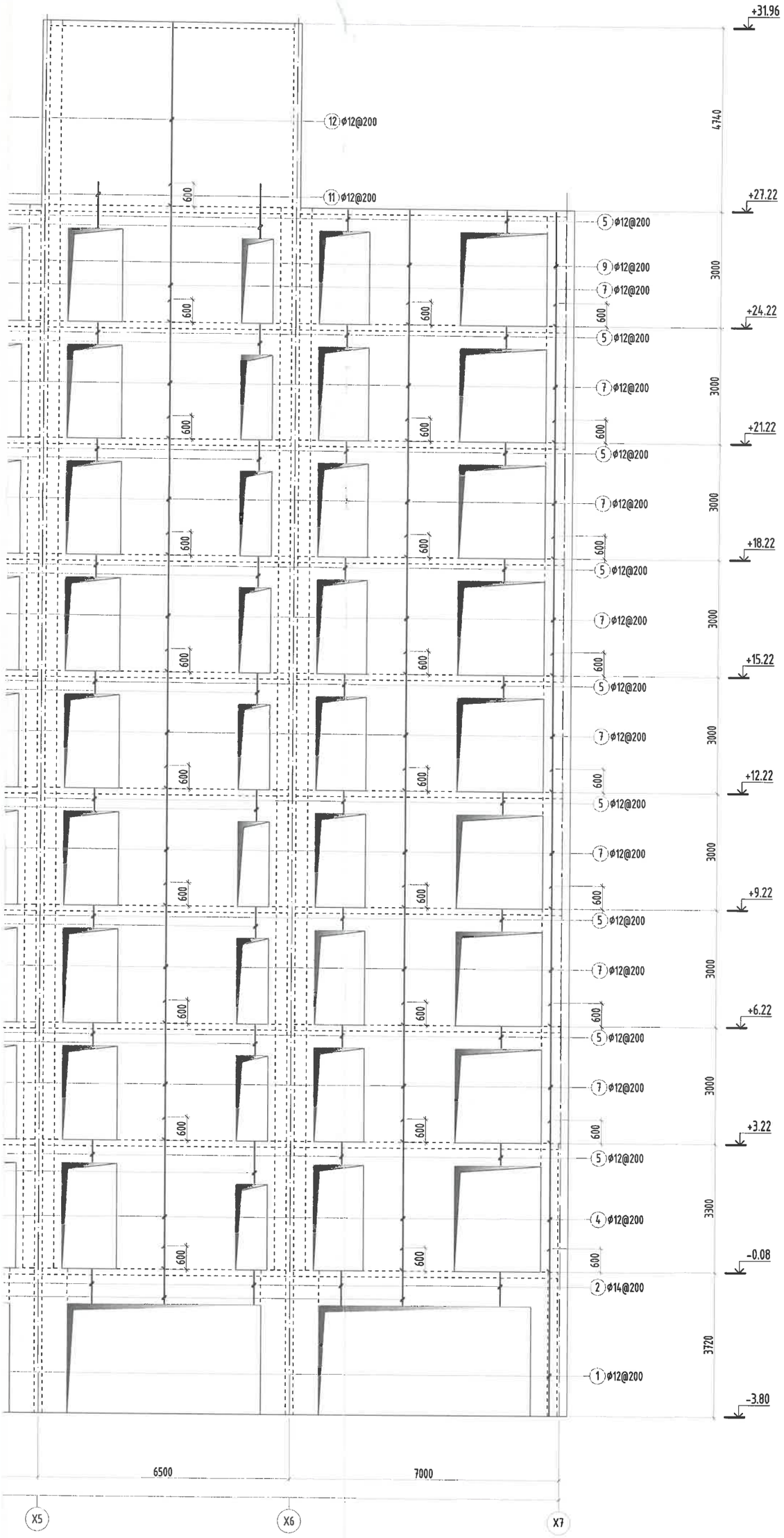

Энэхүү зураг нь "ББСМО"ХХК-ийн ОЮУНЫ ӨМЧ тул зохиогчийн эзэмшөөрөлгүйгээр өөрчлөх болон ашиглахыг хориглоно.

ББСМО ЗУРАГ ТӨСӨЛ, ЗӨВЛӨХ ҮЙЛЧИЛГЭЭ ХХК	УЛААНБААТАР ХОТ, ЧИНГЭЛТЭЙ ДҮҮРЭГ 14,18-Р ХОРОО, СҮХБААТАР ДҮҮРЭГ 14-Р ХОРОО "СЭЛБЭ ДЭД ТӨВ" 87 АЙЛЫН ОРОН СУУЦНЫ БАРИЛГА				
	Цутгамал хана ЦХ-3 босоо арматурчлал				Ye шат: А3
	Захирал	Б.Сүнжидмаа	ЕГ Шифр: ББ-02/2025	Масштаб: М1:200	Огноо: 2025
	Инженер	Э.Идэрмагнай			
	Гүйцэтгэсэн	Э.Батхишиг	ТГ Шифр:	Зургийн дугаар: ББ-45	Хуудас: 108
	Шалгасан	Б.Ганзориг			

Хаяг: БЗД, 30-р хороо "ББСМО" ХХК-н байр
Утас: 77116139, 99116139, 95103339.
И-мэйл:bbsmo08@gmail.com, Вэб:BBSMO.mn

Цутгамал хана ЦХ-3 хөндлөн арматурчлал

М1:100

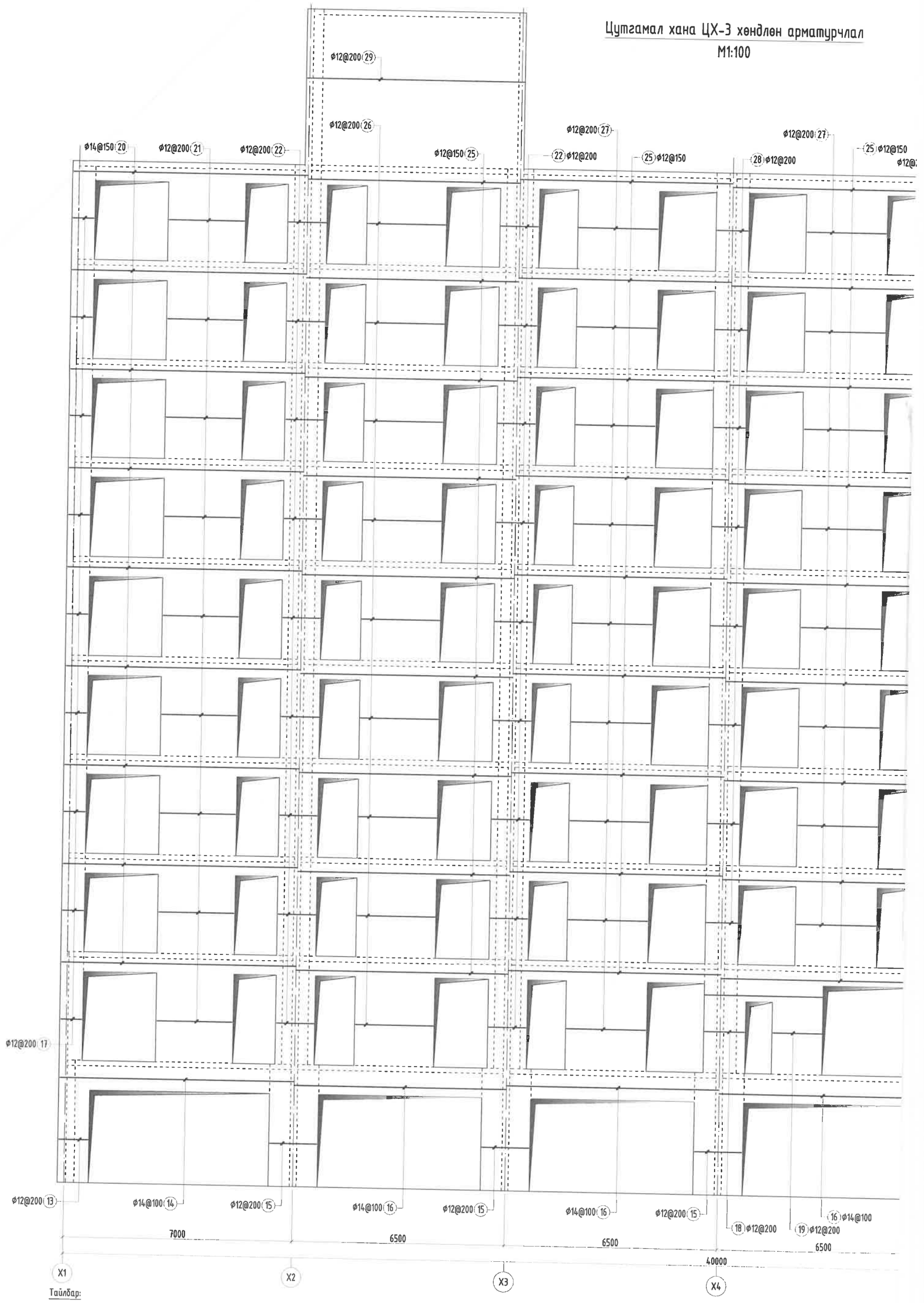

Тайлбар:

1. Энэ зургийг ББ-н холбогдох хуудастай хамт үзнэ.
2. Ажлын арматурын анги А400, А240.
3. Бүтээцийн бетоны анги В25.
4. Арматурын хамгаалах үеийн зузаан 20~30мм байна.
5. Цутгамал төмөр бетон бүтээцийг хэв хашмалд бэлтгэж цутгасны дараагаар бэхжилтийн 70%-д хүрсэний дараа хэв хашмалыг авна.
6. Цутгамал бетон, төмөр бетон бүтээцийн ажлыг БНбД 52-02-05-ийн дагуу хийж гүйцэтгэнэ.

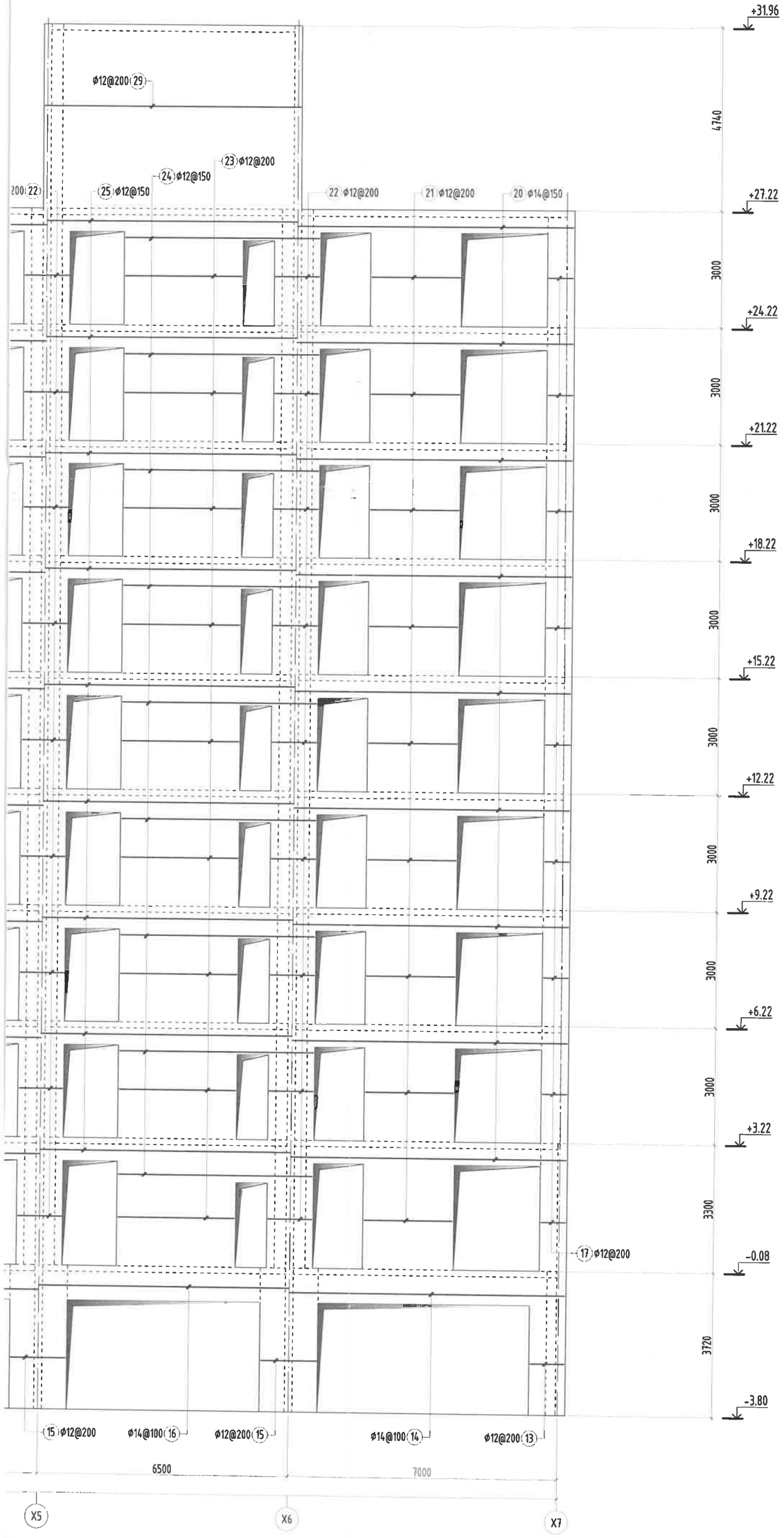

Энэхүү зураг нь "ББСМО"ХХК-ийн ОЮУНЫ ӨМЧ тул зохиогчийн эрхшөөрөлгүйгээр өөрчлөх болон ашиглахыг хориглоно.

ББСМО ХХК	УЛААНБААТАР ХОТ, ЧИНГЭЛТЭЙ ДҮҮРЭГ 14,18-Р ХОРОО, СҮХБААТАР ДҮҮРЭГ 14-Р ХОРОО "СЭЛБЭ ДЭД ТӨВ" 87 АЙЛЫН ОРОН СУУЦНЫ БАРИЛГА				
	Цутгамал хана ЦХ-3 хөндлөн арматурчлал				Үе шат: АЗ
Хаяг: БЗД, 30-р хороо "ББСМО" ХХК-и байр	Захирал	Б.Сүнжидмаа	ЕГ Шифр: ББ-02/2025	Масштаб: М1:200	Огноо: 2025
Утас: 77116139, 99116139, 95103339.	Инженер	Э.Идэрмагнай			
И-мэйл:bbsmo08@gmail.com, Вэб:BBSMO.mn	Гүйцэтгэсэн	Э.Батхишиг	ТГ Шифр:	Зургийн дугаар: ББ-46	Хуудас: 108
	Шалгасан	Б.Ганзориг			

Цутгамал хана ЦХ-3 нүхний ирмэгийн арматурчлал

М1:100

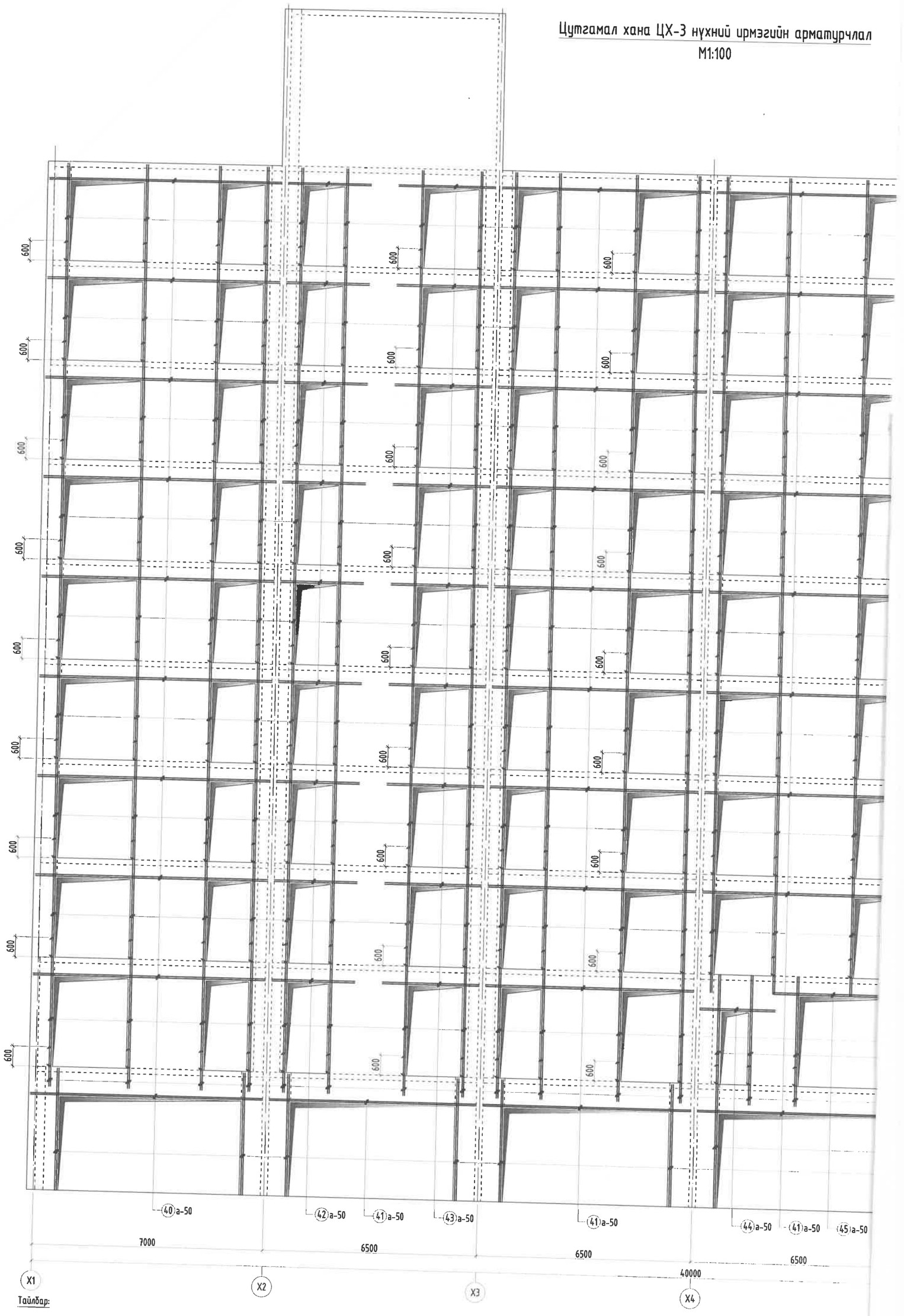

Тайлбар:

1. Энэ зургийг ББ-н холбогдох хуудастай хамт үзнэ.
2. Ажлын арматурын анги А400, А240.
3. Бүтээцийн бетоны анги В25.
4. Арматурын хамгаалах үеийн зузаан 20-30мм байна.
5. Цутгамал төмөр бетон бүтээцийг хэв хашмалд бэлтгэж цутгасны дараагаар бэхжилтийн 70%-д хүрсэний дараа хэв хашмалыг авна.
6. Цутгамал бетон, төмөр бетон бүтээцийн ажлыг БНбД 52-02-05-ийн дагуу хийж гүйцэтгэнэ.

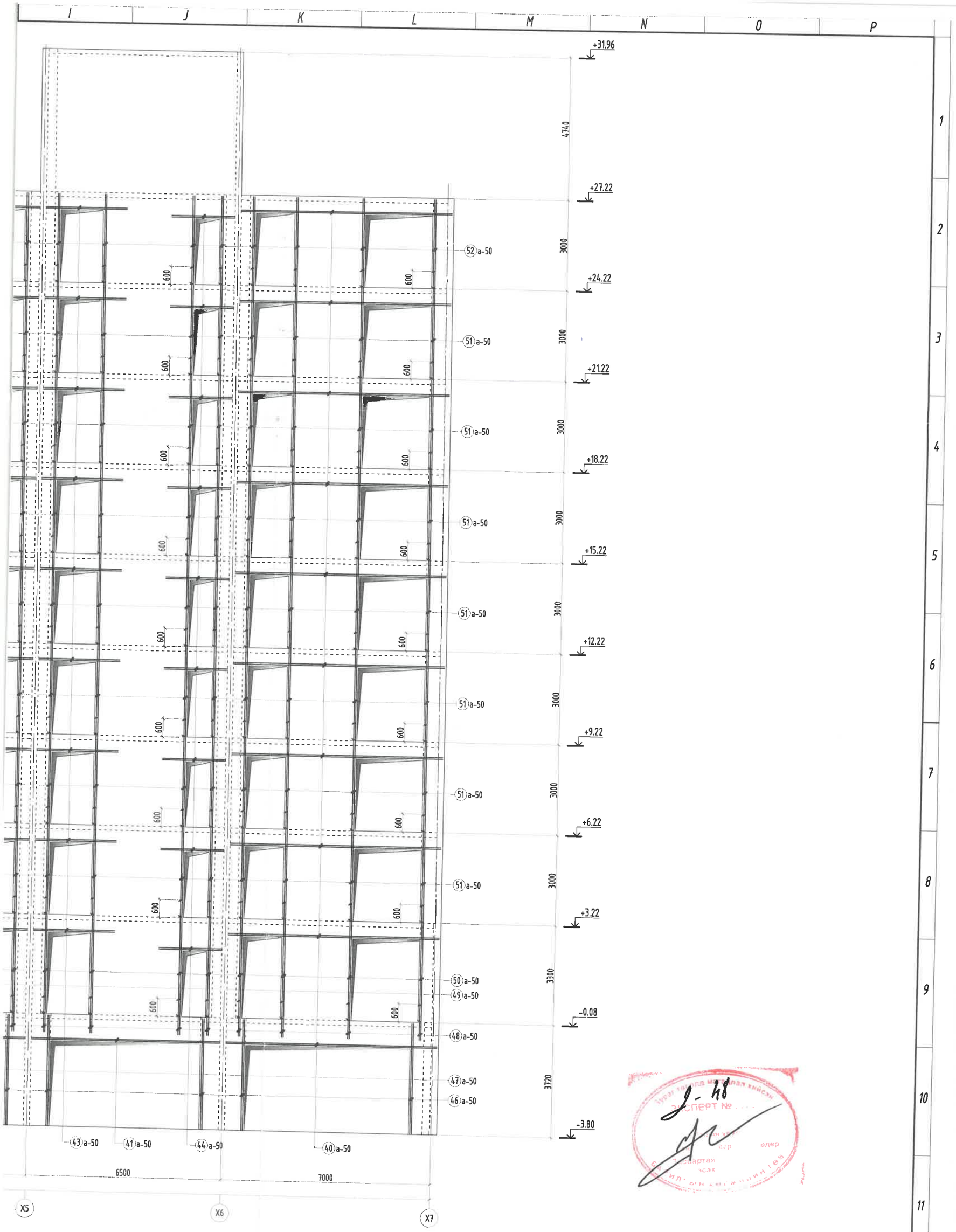

Энэхүү зураг нь "ББСМО"ХХК-ийн ОЮУНЫ ӨМЧ тул зохиогчийн эрхшөөрөлгүйгээр өөрчлөх болон ашиглахыг хориглоно.

ББСМО	УЛААНБААТАР ХОТ, ЧИНГЭЛТЭЙ ДҮҮРЭГ 14,18-Р ХОРОО, СҮХБААТАР ДҮҮРЭГ 14-Р ХОРОО "СЭЛБЭ ДЭД ТӨВ" 87 АЙЛЫН ОРОН СУУЦНЫ БАРИЛГА				
	Цутгамал хана ЦХ-3 нүхний ирмэгийн арматурчлал				Ye шат: АЗ
	Захирал	Б.Сүнжидмаа	ЕГ Шифр: ББ-02/2025	Масштаб: М1: 200	Огноо: 2025
	Инженер	Э.Идэрмагнай			
Хаяг: БЗД, 30-р хороо "ББСМО" ХХК-н Байр Утас: 77116139, 99116139, 95103339, И-мэйл:bbsmo08@gmail.com, Вэб:BBSMO.mn	Гүйцэтгэсэн	Э.Батхишиг	ТГ Шифр:	Зургийн дугаар: ББ-47	Хуудас: 108
	Шалгасан	Б.Ганзориг			

ОГТЛОЛ 1-1 М1:25

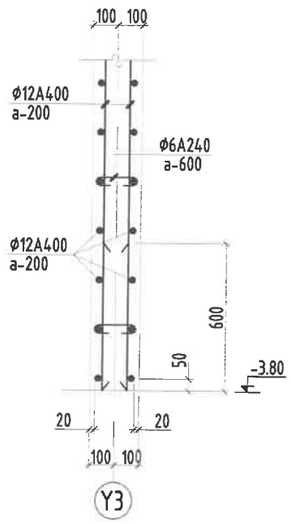

ОГТЛОЛ 2-2 М1:25

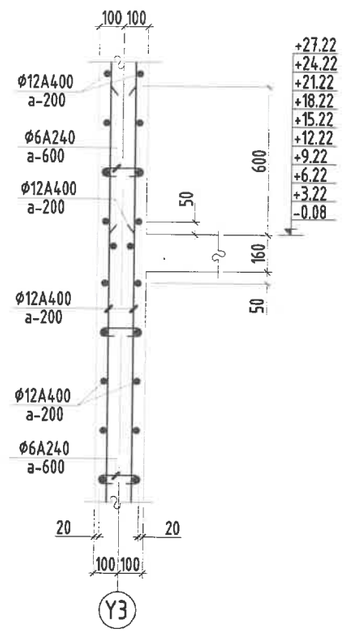

ОГТЛОЛ 3-3 М1:25

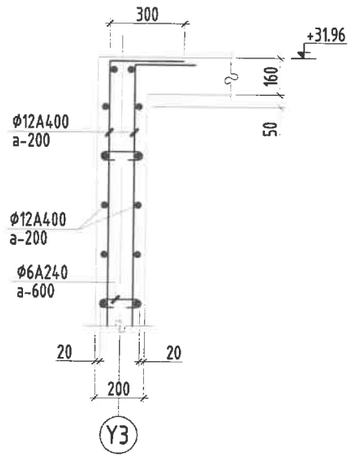

ОГТЛОЛ 4-4 М1:25

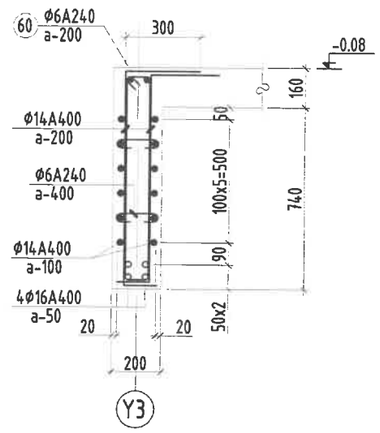

ОГТЛОЛ 6-6 М1:25

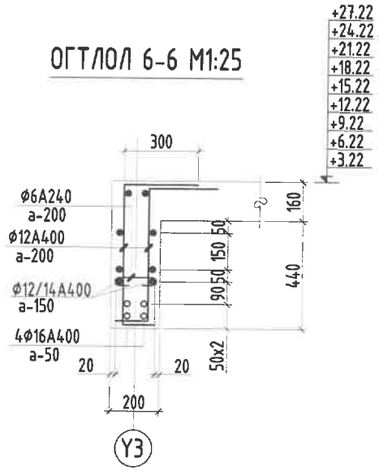

ОГТЛОЛ 7-7 М1:25

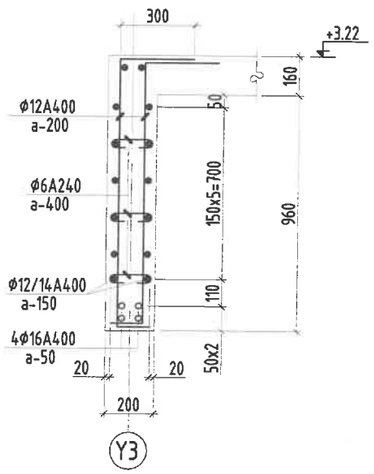

ОГТЛОЛ 8-8 М1:25

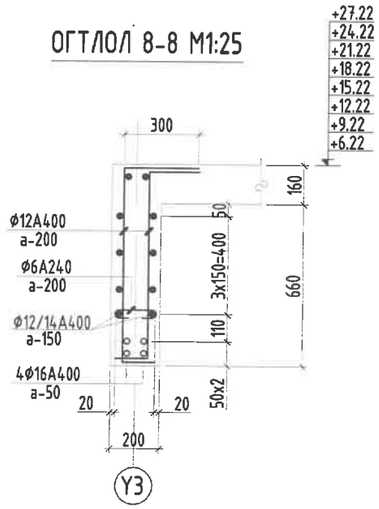

Тайлбар:

1. Энэ зургийг ББ-н бусад хуудастай хамт үзнэ.
2. Ажлын арматурын анги А400, А240.
3. Бүтээцийн бетоны анги В25, бетоны марк М350
4. Арматурын хамгаалах үеийн зузаан 20-30мм байна.
5. Цутгамал төмөр бетон бүтээцийг хэв хашмалд бэлтгэж цутгасны дараагаар бэхжилтийн 70%-д хүрсэний дараа хэв хашмалыг авна.
6. Цутгамал бетон, төмөр бетон бүтээцийн ажлыг хийж гүйцэтгэхдээ БНбД 52-02-05, БД 52-102-04-н холбогдох заалтуудыг мөрдөн ажиллана.

Энэхүү зураг нь "ББСМО"ХХК-ийн ОЮУНЫ ӨМЧ тул зохиогчийн зөвшөөрөлгүйгээр өөрчлөх болон ашиглахыг хориглоно.

ББСМО
Хаяг: БЗД, 30-р хороо "ББСМО" ХХК-н байр
Утас: 77116139, 99116139, 95103339,
И-мэйл:bbsmo08@gmail.com, Вэб:BBSMO.mn

УЛААНБААТАР ХОТ, ЧИНГЭЛТЭЙ ДҮҮРЭГ 14,18-Р ХОРОО, СҮХБААТАР ДҮҮРЭГ 14-Р ХОРОО
"СЭЛБЭ ДЭД ТӨВ" 87 АЙЛЫН ОРОН СУУЦНЫ БАРИЛГА

Цутгамал хана ЦХ-3-н огтлолууд					Үе шат: АЗ
Захирал	Б.Сүнжидмаа	ЕГ Шифр:	Масштаб:	Огноо:	
Инженер	Э.Идэрмагнай	ББ-02/2025	М1:25	2025	
Гүйцэтгэсэн	Э.Батхишиг	ТГ Шифр:	Зургийн дугаар:	Хуудас:	
Шалгасан	Б.Ганзориг		ББ-48	108	

Цутгамал төмөр бетон бүтээцийн материалын тодорхойлолт									
Поз	Тэмдэглэгээ	Нэр					Тоо шит	Жин /кг/ Нэгж	Жин /кг/ Нийт
		Цутгамал хана /ЦХ-3/-н арматур					1	25606.3	25606
1	дагуу	ф	12	ГОСТ 5781-82* /А400/	L=	4320	96	3.8	368.2
2	дагуу	ф	14	ГОСТ 5781-82* /А400/	L=	1290	184	1.6	286.8
3	дагуу	ф	14	ГОСТ 5781-82* /А400/	L=	1620	152	2.0	297.6
4	дагуу	ф	12	ГОСТ 5781-82* /А400/	L=	3900	224	3.5	775.6
5	дагуу	ф	12	ГОСТ 5781-82* /А400/	L=	990	1514	0.9	1330.7
6	дагуу	ф	12	ГОСТ 5781-82* /А400/	L=	1510	20	1.3	26.8
7	дагуу	ф	12	ГОСТ 5781-82* /А400/	L=	3600	1712	3.2	5471.8
8	дагуу	ф	12	ГОСТ 5781-82* /А400/	L=	1210	70	1.1	75.2
9	дагуу	ф	12	ГОСТ 5781-82* /А400/	L=	3270	184	2.9	534.2
10	дагуу	ф	12	ГОСТ 5781-82* /А400/	L=	1540	10	1.4	13.7
11	дагуу	ф	12	ГОСТ 5781-82* /А400/	L=	1320	48	1.2	56.3
12	дагуу	ф	12	ГОСТ 5781-82* /А400/	L=	5010	128	4.4	569.3
13	хөндлөн	ф	12	ГОСТ 5781-82* /А400/	L=	1190	60	1.1	63.4
14	хөндлөн	ф	14	ГОСТ 5781-82* /А400/	L=	7320	28	8.8	247.7
15	хөндлөн	ф	12	ГОСТ 5781-82* /А400/	L=	1740	150	1.5	231.7
16	хөндлөн	ф	14	ГОСТ 5781-82* /А400/	L=	6500	56	7.9	439.9
17	хөндлөн	ф	12	ГОСТ 5781-82* /А400/	L=	940	472	0.8	393.9
18	хөндлөн	ф	12	ГОСТ 5781-82* /А400/	L=	1510	24	1.3	32.2
19	хөндлөн	ф	12	ГОСТ 5781-82* /А400/	L=	1780	24	1.6	37.9
20	хөндлөн	ф	14	ГОСТ 5781-82* /А400/	L=	7320	144	8.8	1273.8
21	хөндлөн	ф	12	ГОСТ 5781-82* /А400/	L=	2600	472	2.3	1089.5
22	хөндлөн	ф	12	ГОСТ 5781-82* /А400/	L=	1440	904	1.3	1155.7
23	хөндлөн	ф	12	ГОСТ 5781-82* /А400/	L=	3320	216	2.9	636.7
24	хөндлөн	ф	12	ГОСТ 5781-82* /А400/	L=	5330	20	4.7	94.6
25	хөндлөн	ф	12	ГОСТ 5781-82* /А400/	L=	6500	144	5.8	831.0
26	хөндлөн	ф	12	ГОСТ 5781-82* /А400/	L=	2680	216	2.4	513.9
27	хөндлөн	ф	12	ГОСТ 5781-82* /А400/	L=	2720	472	2.4	1139.8
28	хөндлөн	ф	12	ГОСТ 5781-82* /А400/	L=	1240	210	1.1	231.2
29	хөндлөн	ф	12	ГОСТ 5781-82* /А400/	L=	6940	100	6.2	616.1
40	нүхний ирмэг	ф	16	ГОСТ 5781-82* /А400/	L=	7050	80	11.1	890.2
41	нүхний ирмэг	ф	16	ГОСТ 5781-82* /А400/	L=	6300	84	9.9	835.3
42	нүхний ирмэг	ф	16	ГОСТ 5781-82* /А400/	L=	2500	36	3.9	142.1
43	нүхний ирмэг	ф	16	ГОСТ 5781-82* /А400/	L=	2800	72	4.4	318.2
44	нүхний ирмэг	ф	16	ГОСТ 5781-82* /А400/	L=	2200	40	3.5	138.9
45	нүхний ирмэг	ф	16	ГОСТ 5781-82* /А400/	L=	4100	4	6.5	25.9
46	нүхний ирмэг	ф	16	ГОСТ 5781-82* /А400/	L=	3670	44	5.8	254.9
47	нүхний ирмэг	ф	16	ГОСТ 5781-82* /А400/	L=	4320	4	6.8	27.3
48	нүхний ирмэг	ф	14	ГОСТ 5781-82* /А400/	L=	1200	104	1.5	150.8
49	нүхний ирмэг	ф	14	ГОСТ 5781-82* /А400/	L=	3250	12	3.9	47.1
50	нүхний ирмэг	ф	14	ГОСТ 5781-82* /А400/	L=	3900	84	4.7	395.9
51	нүхний ирмэг	ф	14	ГОСТ 5781-82* /А400/	L=	3600	672	4.4	2923.4
52	нүхний ирмэг	ф	14	ГОСТ 5781-82* /А400/	L=	2950	96	3.6	342.2
60	хомут	ф	8	ГОСТ 5781-82* /А240/	L=	2100	160	0.8	132.6
61	холбоос	ф	6	ГОСТ 5781-82* /А240/	L=	300	2200	0.1	146.5
		Бетон орц, В25					V=164.0м³		

Хэсгийн тодорхойлолт

Поз	2	3	5	6	8
Загвар	150 840 300	150 1470	150 540 300	150 1060 300	150 760 300

Поз	9	10	11	12
Загвар	300 2970	150 1390	150 1170	300 4710

Поз	13	14; 20	15	17	18
Загвар	150 890 150	150 7170	150 1440 150	150 640 150	150 1210 150

Поз	19	21	22	23
Загвар	150 1480 150	150 2300 150	150 1140 150	150 3020 150

Поз	24	26	27	28	29
Загвар	150 5030 150	150 2380 150	150 2420 150	150 940 150	150 6640 150

Поз	60	61
Загвар	240 890 810 160	160 70 70

Тайлбар:

1. Энэ зургийг ББ-н бусад хуудастай хамт үзнэ.
2. Ажлын арматурын анги А400, А240.
3. Бүтээцийн бетоны анги В25, бетоны марк М350
4. Арматурын хамгаалах үеийн зузаан 20-30мм байна.
5. Цутгамал төмөр бетон бүтээцийг хэв хашмалд бэлтгэж цутгасны дараагаар бэхжилтийн 70%-д хүрсэний дараа хэв хашмалыг авна.
6. Цутгамал бетон, төмөр бетон бүтээцийн ажлыг хийж гүйцэтгэхдээ БНбД 52-02-05, БД 52-102-04-н холбогдох заалтуудыг мөрдөн ажиллана.

Энэхүү зураг нь "ББСМО"ХХК-ийн ОЮУНЫ ӨМЧ тул зохиогчийн зөвшөөрөлгүйгээр өөрчлөх болон ашиглахыг хориглоно.

ББСМО
Хаяг: БЗД, 30-р хороо "ББСМО" ХХК-н байр
Утас: 77116139, 99116139, 95103339.
И-мэйл:bbsmo108@gmail.com, Вэб:BBSMO.mn

УЛААНБААТАР ХОТ, ЧИНГЭЛТЭЙ ДҮҮРЭГ 14,18-Р ХОРОО, СҮХБААТАР ДҮҮРЭГ 14-Р ХОРОО
"СЭЛБЭ ДЭД ТӨВ" 87 АЙЛЫН ОРОН СУУЦНЫ БАРИЛГА

Цутгамал хана ЦХ-3-н материалын түүвэр

Ye шат: А3

Захирал	Б.Сүнжидмаа	БГ Шифр: ББ-02/2025	Масштаб: М1:25	Огноо: 2025
Инженер	Э.Идэрмагнай			
Гүйцэтгэсэн	Э.Батхишиг	ТГ Шифр:	Зургийн дугаар: ББ-49	Хуудас: 108
Шалгасан	Б.Ганзориг			

Цутгамал хана ЦХ-4

М1:100

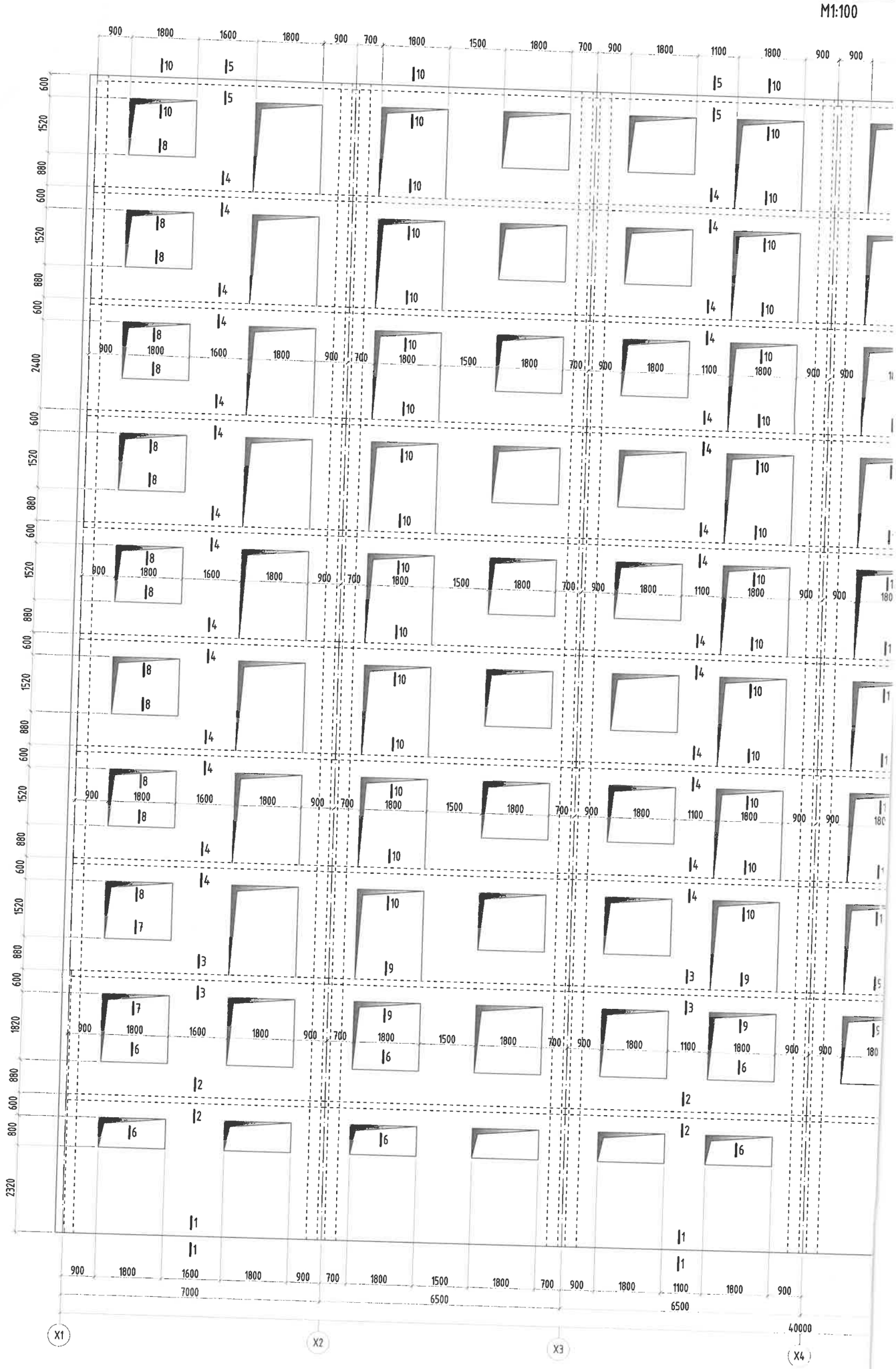

Тайлбар:

1. Энэ зургийг ББ-н холбогдох хуудастай хамт үзнэ.
2. Ажлын арматурын анги А400, А240.
3. Бүтээцийн бетоны анги В25.
4. Арматурын хамгаалах үеийн зузаан 20-30мм байна.
5. Цутгамал төмөр бетон бүтээцийг хэв хашмалд бэлтгэж цутгасны дараагаар бэхжилтийн 70%-д хүрсэний дараа хэв хашмалыг авна.
6. Цутгамал бетон, төмөр бетон бүтээцийн ажлыг БНбД 52-02-05-ийн дагуу хийж гүйцэтгэнэ.

Энэхүү зураг нь "ББСМО"ХХК-ийн ОЮУНЫ ӨМЧ тул зохиогчийн эвшөөрөлгүйгээр өөрчлөх болон ашиглахыг хориглоно.

ББСМО	УЛААНБААТАР ХОТ, ЧИНГЭЛТЭЙ ДҮҮРЭГ 14,18-Р ХОРОО, СҮХБААТАР ДҮҮРЭГ 14-Р ХОРОО "СЭЛБЭ ДЭД ТӨВ" 87 АЙЛЫН ОРОН СУУЦНЫ БАРИЛГА			
	Цутгамал хана ЦХ-4 дэлгэцэс			Ye шат: АЗ
Захирал	Б.Сунжидмаа	ЕГ Шифр: ББ-02/2025	Масштаб: М1:100	Огноо: 2025
Инженер	Э.Идэрмагнай			
Гүйцэтгэсэн	Э.Идэрмагнай	ТГ Шифр:	Зургийн дугаар: ББ-50	Хуудас: 108
Шалгасан	Б.Ганзориг			

Хаяг: БЗД, 30-р хороо "ББСМО" ХХК-и байр
Утас: 77716139, 99116139, 95103339.
И-мэйл:bbsmo08@gmail.com, Вэб:BBSMO.mn

Цутгамал хана ЦХ-4 босоо арм

M1:100

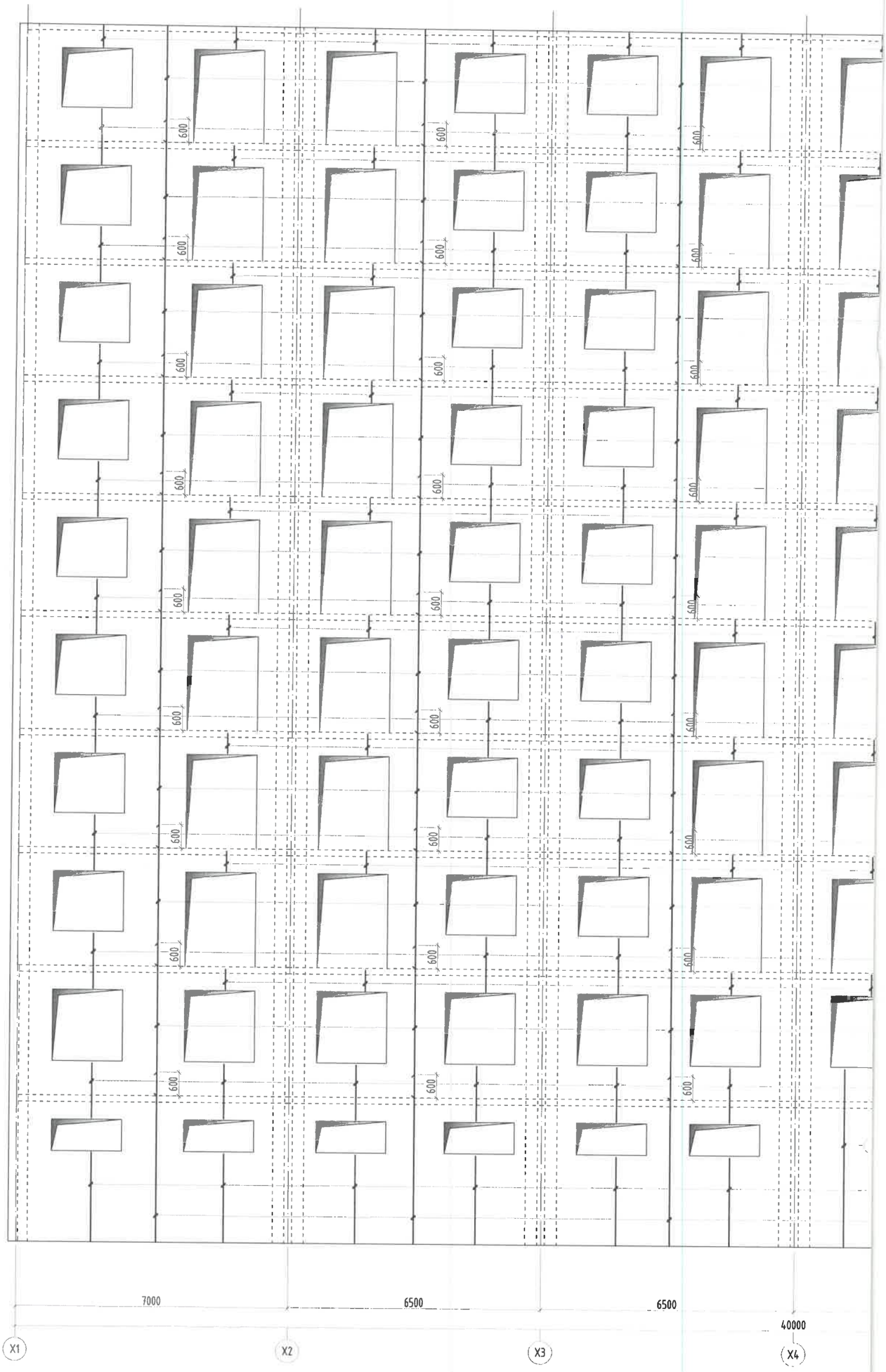

Тайлбар:

1. Энэ зургийг ББ-н холбогдох хуудастай хамт үзнэ.
2. Ажлын арматурын анги А400, А240.
3. Бүтээцийн бетоны анги В25.
4. Арматурын хамгаалах үеийн зузаан 20-30мм байна.
5. Цутгамал төмөр бетон бүтээцийг хэв хашмалд бэлтгэж цутгасны дараагаар бэхжилтийн 70%-д хүрсэний дараа хэв хашмалыг авна.
6. Цутгамал бетон, төмөр бетон бүтээцийн ажлыг БНБД 52-02-05-ийн дагуу хийж гүйцэтгэнэ.

ıатурчлал

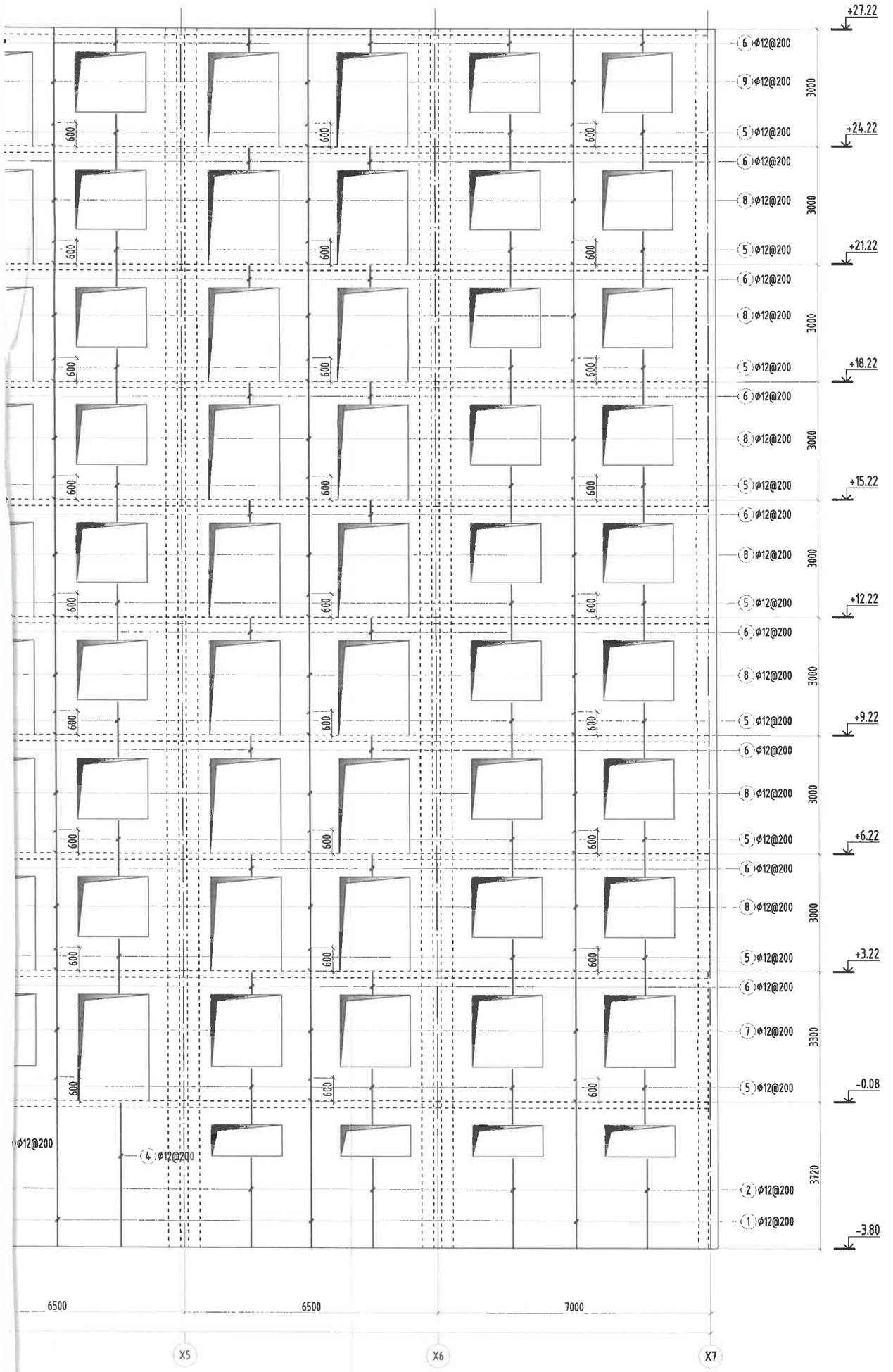

Энэхүү зураг нь "ББСМО"ХХК-ийн ОЮУНЫ ӨМЧ тул зохиогчийн эрхшөөрөлгүйгээр өөрчлөх болон ашиглахыг хориглоно.

ББСМО	УЛААНБААТАР ХОТ, ЧИНГЭЛТЭЙ ДҮҮРЭГ 14,18-Р ХОРОО, СҮХБААТАР ДҮҮРЭГ 14-Р ХОРОО "СЭЛБЭ ДЭД ТӨВ" 87 АЙЛЫН ОРОН СУУЦНЫ БАРИЛГА				
	Цутгамал хана ЦХ-4 босоо арматурчлал				Ye шат: АЗ
	Захирал	Б.Сүнжидмаа	ЕГ Шифр: ББ-02/2025	Масштаб: М1: 100	Огноо: 2025
	Инженер	Э.Идэрмагнай			
	Гүйцэтгэсэн	Э.Идэрмагнай	ТГ Шифр:	Зургийн дугаар: ББ-51	Хуудас: 108
	Шалгасан	Б.Ганзориг			

хаяг: БЗД, 30-р хороо "ББСМО" ХХК-н байр
утас: 77116139, 99116139, 95103339.
и-мэйлbbsmo09@gmail.com, Вэб BBSMO.mn

Зураг төсөлд материал хийсэн
ЭКСПЕРТ №
сар ..... өдөр
ЭКСПЕРТИЙН ТӨВ

Цутгамал хана ЦХ-4 хөндлөн с

М1:100

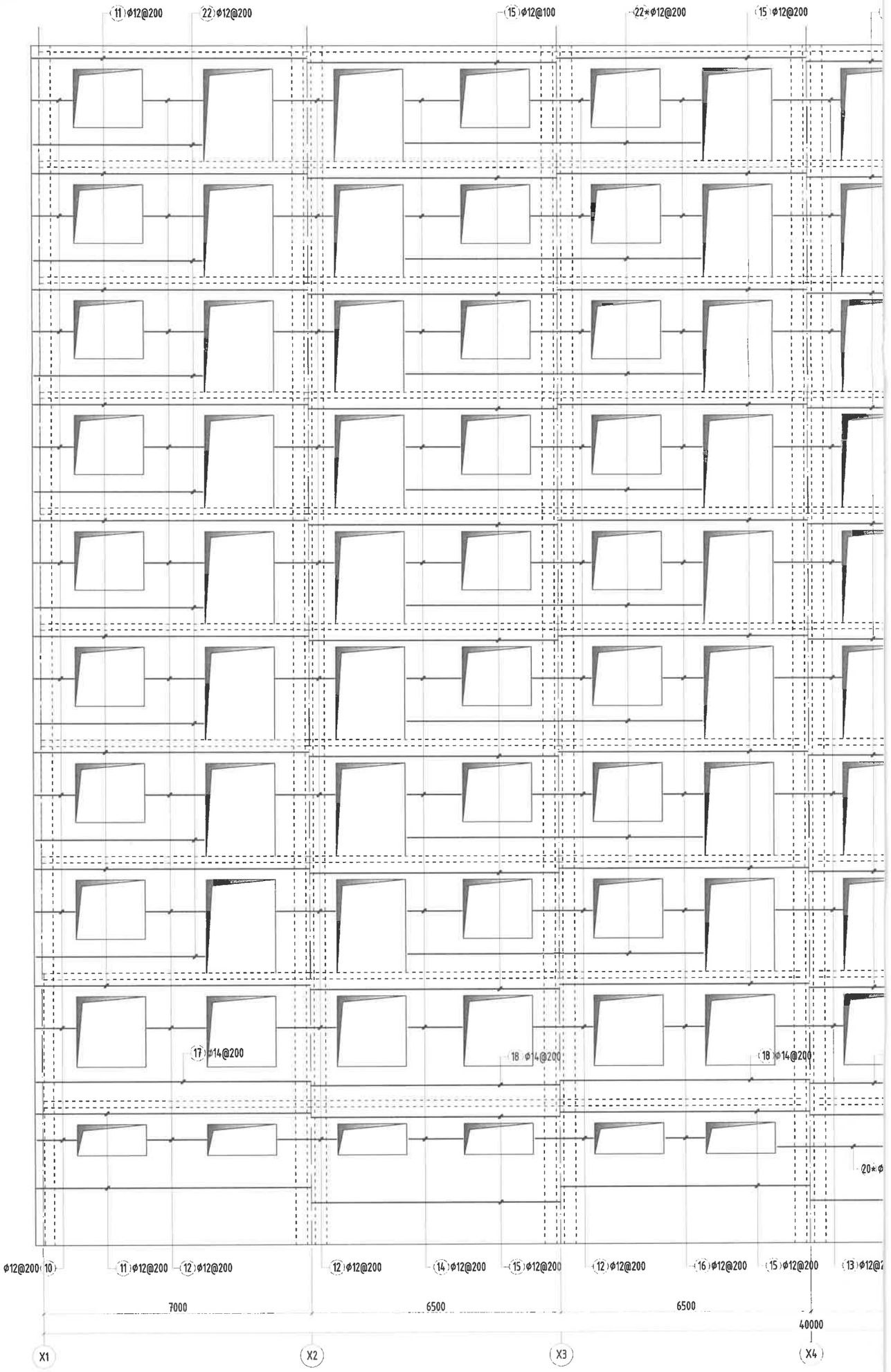

Тайлбар:

1. Энэ зургийг ББ-н холбогдох хуудастай хамт үзнэ.
2. Ажлын арматурын анги А400, А240.
3. Бүтээцийн бетоны анги В25.
4. Арматурын хамгаалах үеийн зузаан 20-30мм байна.
5. Цутгамал төмөр бетон бүтээцийг хэв хашмалд бэлтгэж цутгасны дараагаар бэхжилтийн 70%-д хүрсэний дараа хэв хашмалыг авна.
6. Цутгамал бетон, төмөр бетон бүтээцийн ажлыг БНБД 52-02-05-ийн дагуу хийж гүйцэтгэнэ.

I	J	K	L	M	N	O	P

рматурчлал

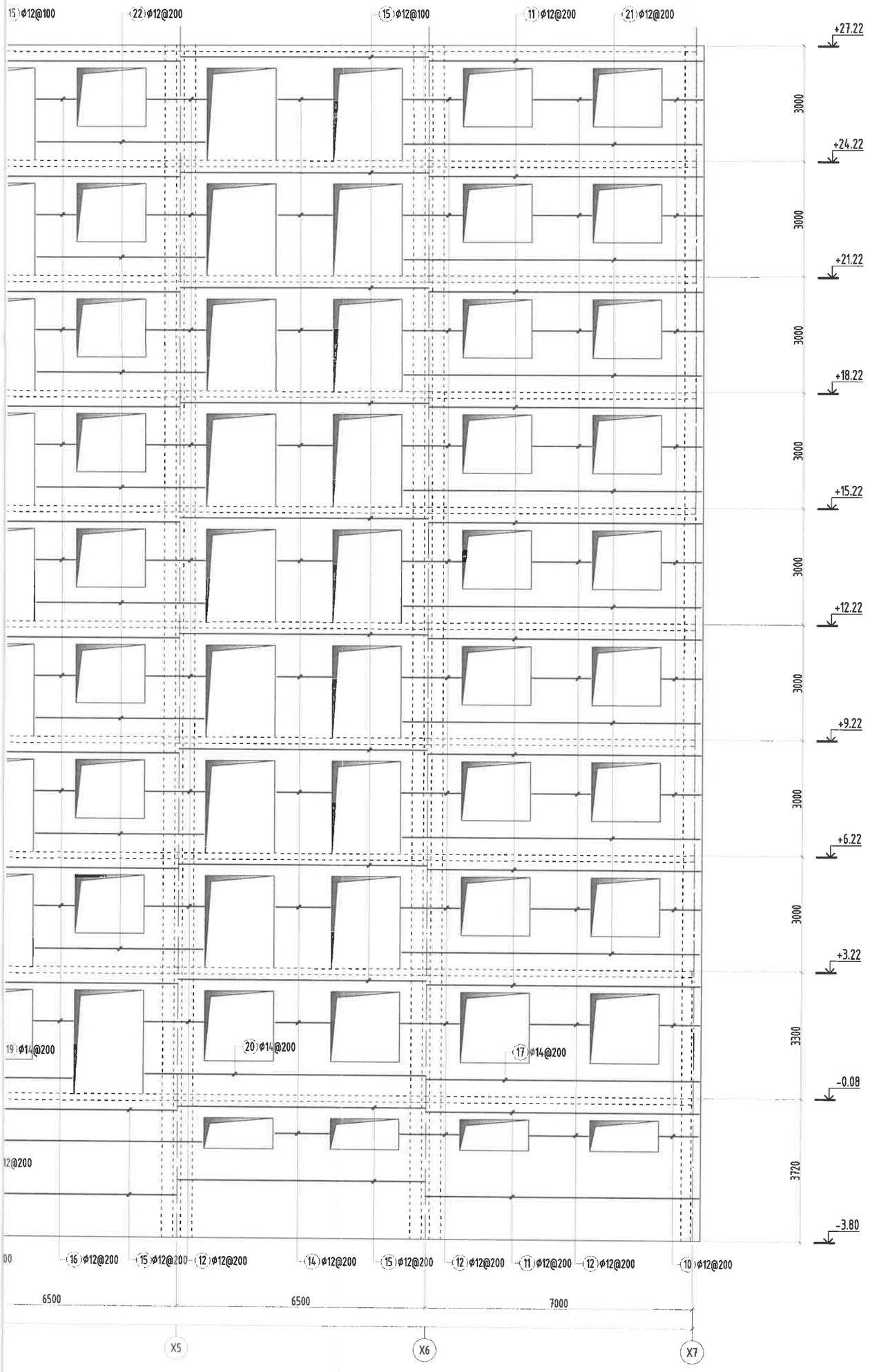

Энэхүү зураг нь "ББСМО"ХХК-ийн ОЮУНЫ ӨМЧ тул зохиогчийн эвшөөрөлгүйгээр өөрчлөх болон ашиглахыг хориглоно.

ББСМО	УЛААНБААТАР ХОТ, ЧИНГЭЛТЭЙ ДҮҮРЭГ 14,18-Р ХОРОО, СҮХБААТАР ДҮҮРЭГ 14-Р ХОРОО "СЭЛБЭ ДЭД ТӨВ" 87 АЙЛЫН ОРОН СУУЦНЫ БАРИЛГА				
	Цутгамал хана ЦХ-4 хөндлөн арматурчлал				Ye шат: АЗ
Захирал	Б.Сүнжидмаа		ЕГ Шифр: ББ-02/2025	Масштаб: М1: 100	Огноо: 2025
Инженер	Э.Идэрмагнай				
Гүйцэтгэсэн	Э.Идэрмагнай		ТГ Шифр:	Зургийн дугаар: ББ-52	Хуудас: 108
Шалгасан	Б.Ганзориг				

Хаяг: БЗД, 30-р хороо "ББСМО" ХХК-н байр
Утас: 77116139, 99116139, 95103339.
И-мэйл:bbsmo08@gmail.com, Вэб:BBSMO.mn

I	J	K	L	M	N	O	P

Цутгамал хана ЦХ-4 нухний ирмэгий

М1:100

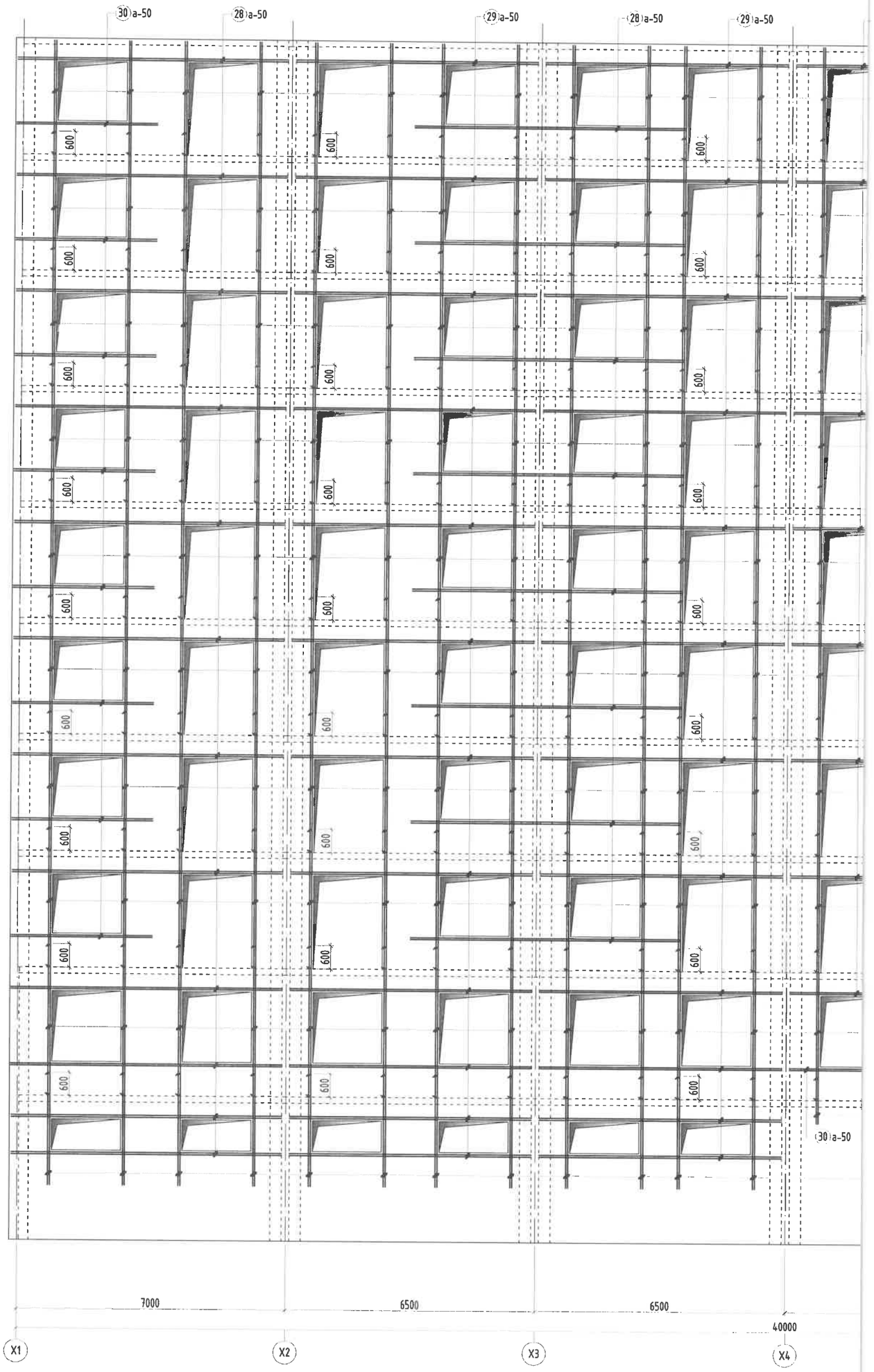

Тайлбар:

1. Энэ зургийг ББ-н холбогдох хуудастай хамт үзнэ.
2. Ажлын арматурын анги А400, А240.
3. Бүтээцийн бетоны анги В25.
4. Арматурын хамгаалах үеийн зузаан 20~30мм байна.
5. Цутгамал төмөр бетон бүтээцийг хэв хашмалд бэлтгэж цутгасны дараагаар бэхжилтийн 70%-д хүрсэний дараа хэв хашмалыг авна.
6. Цутгамал бетон, төмөр бетон бүтээцийн ажлыг БНБД 52-02-05-ийн дагуу хийх гүйцэтгэнэ.

ЗН арматурчлал

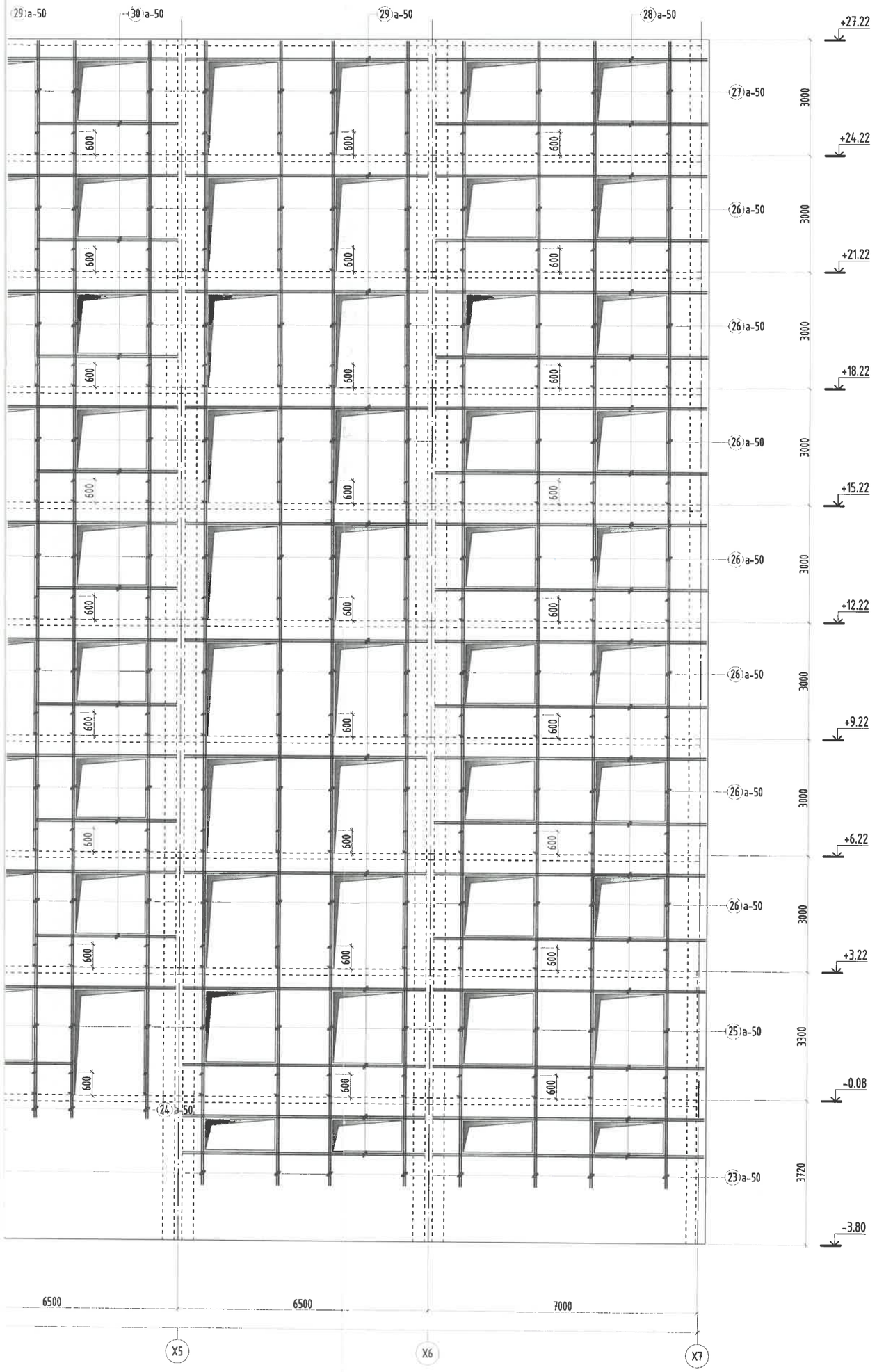

Энэхүү зураг нь "ББСМО"ХХК-ийн ОЮУНЫ ӨМЧ тул зохиогчийн эвбшөөрөлгүйгээр өөрчлөх болон ашиглахыг хориглоно.

ББСМО	УЛААНБААТАР ХОТ, ЧИНГЭЛТЭЙ ДҮҮРЭГ 14,18-Р ХОРОО, СҮХБААТАР ДҮҮРЭГ 14-Р ХОРОО "СЭЛБЭ ДЭД ТӨВ" 87 АЙЛЫН ОРОН СУУЦНЫ БАРИЛГА				
	Цутгамал хана ЦХ-4 нүхний ирмэгийн арматурчлал				Ye шат: АЗ
	Захирал	Б.Сүнжидмаа	ЕГ Шифр: ББ-02/2025	Масштаб: М1:100	Огноо: 2025
	Инженер	Э.Идэрмагнай			
Хаяг: БЗД, 30-р хороо "ББСМО" ХХК-н байр	Гүйцэтгэсэн	Э.Идэрмагнай	ТГ Шифр:	Зургийн дугаар: ББ-53	Хуудас: 108
Утас: 77116139, 99116139, 95103339. И-мэйл:bbsmo08@gmail.com, Вэб-BBSMO.mn	Шалгасан	Б.Ганзориг			

Зураг төсөлд мэргэжлийн хяналт хийсэн
ЭКСПЕРТ № ....
сар .....өдөр
Мэргэжлийн хяналтын мэргэжлийн гүйцэтгэгч
Х.Д. ... ийн хяналтын гүйцэтгэгч

ОГТЛОЛ 1-1 М1:25

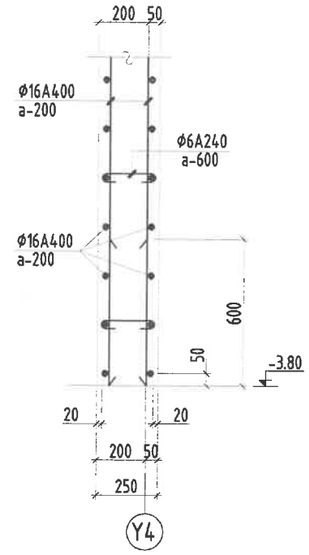

ОГТЛОЛ 2-2 М1:25

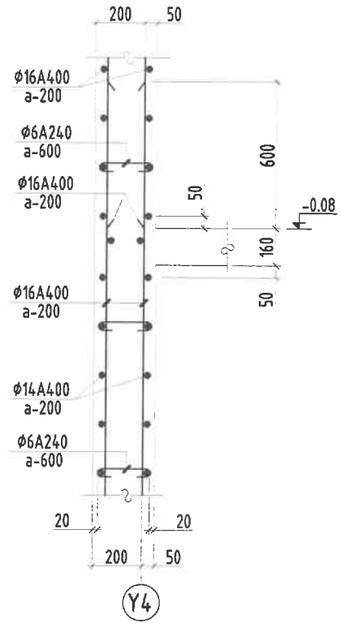

ОГТЛОЛ 3-3 М1:25

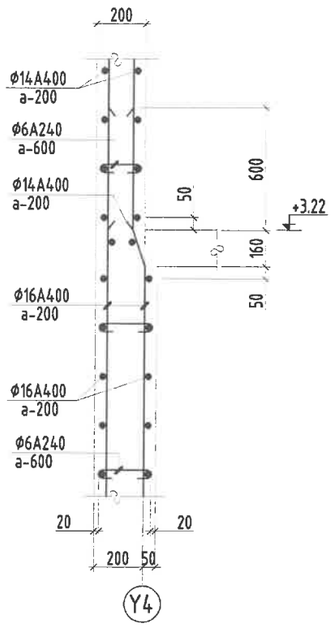

ОГТЛОЛ 4-4 М1:25

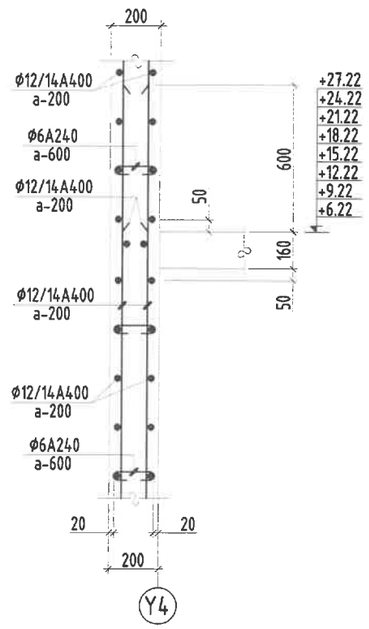

ОГТЛОЛ 5-5 М1:25

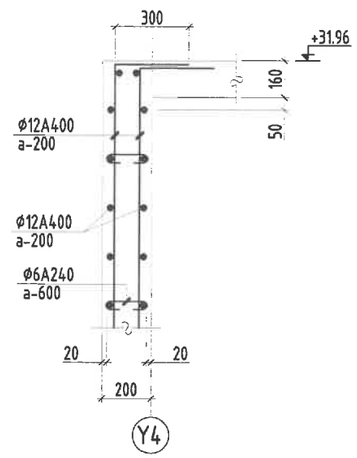

ОГТЛОЛ 6-6 М1:25

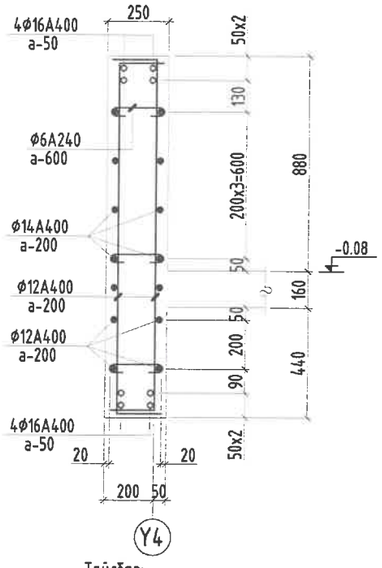

ОГТЛОЛ 7-7 М1:25

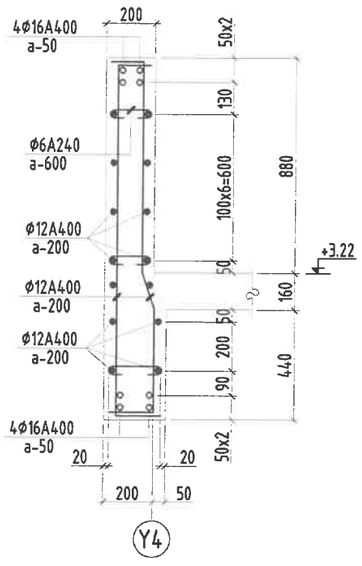

ОГТЛОЛ 8-8 М1:25

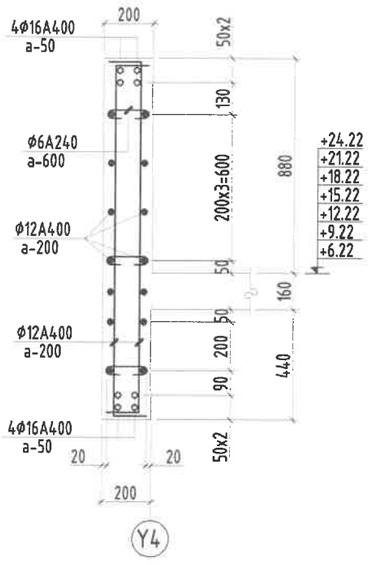

ОГТЛОЛ 9-9 М1:25

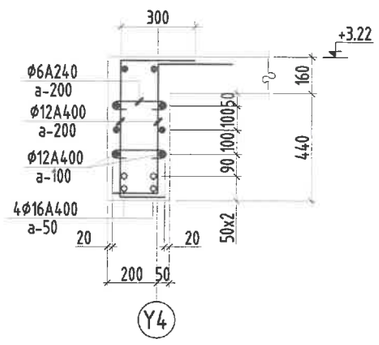

ОГТЛОЛ 10-10 М1:25

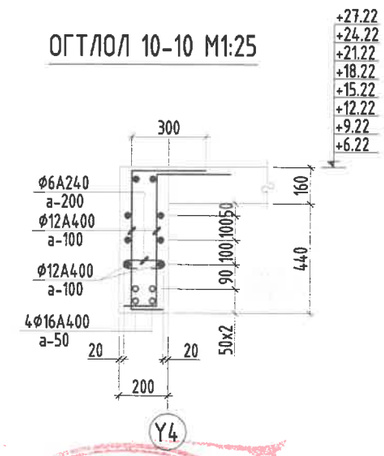

Тайлбар:

1. Энэ зургийг ББ-н бусад хуудастай хамт үзнэ.
2. Ажлын арматурын анги А400, А240.
3. Бүтээцийн бетоны анги В25, бетоны марк М350
4. Арматурын хамгаалах үеийн зузаан 20~30мм байна.
5. Цутгамал төмөр бетон бүтээцийг хэв хашмалд бэлтгэж цутгасны дараагаар бэхжилтийн 70%-д хүрсэний дараа хэв хашмалыг авна.
6. Цутгамал бетон, төмөр бетон бүтээцийн ажлыг хийж гүйцэтгэхдээ БНбД 52-02-05, БД 52-102-04-н холбогдох заалтуудыг мөрдөн ажиллана.

Энэхүү зураг нь "ББСМО"ХХК-ийн ОЮУНЫ ӨМЧ тул зохиогчийн зөвшөөрөлгүйгээр өөрчлөх болон ашиглахыг хориглоно.

ББСМО	УЛААНБААТАР ХОТ, ЧИНГЭЛТЭЙ ДҮҮРЭГ 14,18-Р ХОРОО, СҮХБААТАР ДҮҮРЭГ 14-Р ХОРОО "СЭЛБЭ ДЭД ТӨВ" 87 АЙЛЫН ОРОН СУУЦНЫ БАРИЛГА				
	Цутгамал хана ЦХ-4-н огтлолуд				Үе шат: АЗ
	Захирал	Б.Сүнжидмаа	ГГ Шифр: ББ-02/2025	Масштаб: М1:25	Огноо: 2025
	Инженер	Э.Идэрмагнай			
	Гүйцэтгэсэн	Э.Идэрмагнай	ТГ Шифр:	Зургийн дугаар: ББ-54	Хуудас: 108
	Шалгасан	Б.Ганзориг			

Хаяг: БЭД, 30-р хороо "ББСМО" ХХК-н байр
Утас: 77116139, 99116139, 95103339.
И-мэйл:bbsmo08@gmail.com, Вэб:BBSMO.mn

Шигаамал шамар бетон бүтээцүүн материалын модорхойлолт											
Поз	Тэмдэглэгээ	Нэр					Too ширхэг	Жин /кг/ Нэгж	Нийт		
		Шигаамал хана /ШХ-4/-н арматур					1	26564.2	26564		
1	дагуу	Ø 12	ГОСТ 5781-82*	/А400/	L=	4320	180	3.8	690.4		
2	дагуу	Ø 12	ГОСТ 5781-82*	/А400/	L=	2430	180	2.2	388.3		
3	дагуу	Ø 12	ГОСТ 5781-82*	/А400/	L=	4710	18	4.2	75.3		
4	дагуу	Ø 12	ГОСТ 5781-82*	/А400/	L=	3980	18	3.5	63.6		
5	дагуу	Ø 12	ГОСТ 5781-82*	/А400/	L=	1700	1044	1.5	1575.7		
6	дагуу	Ø 12	ГОСТ 5781-82*	/А400/	L=	990	1080	0.9	949.3		
7	дагуу	Ø 12	ГОСТ 5781-82*	/А400/	L=	3900	180	3.5	623.2		
8	дагуу	Ø 12	ГОСТ 5781-82*	/А400/	L=	3600	1260	3.2	4027.1		
9	дагуу	Ø 12	ГОСТ 5781-82*	/А400/	L=	3250	180	2.9	519.4		
10	хөндлөн	Ø 12	ГОСТ 5781-82*	/А400/	L=	1340	348	12	414.0		
11	хөндлөн	Ø 12	ГОСТ 5781-82*	/А400/	L=	7300	212	6.5	1374.0		
12	хөндлөн	Ø 12	ГОСТ 5781-82*	/А400/	L=	1840	1082	1.6	1767.5		
13	хөндлөн	Ø 12	ГОСТ 5781-82*	/А400/	L=	1840	212	1.6	346.3		
14	хөндлөн	Ø 12	ГОСТ 5781-82*	/А400/	L=	1740	380	1.5	587.0		
15	хөндлөн	Ø 12	ГОСТ 5781-82*	/А400/	L=	6500	456	5.8	2631.5		
16	хөндлөн	Ø 12	ГОСТ 5781-82*	/А400/	L=	1340	338	1.2	402.1		
17	хөндлөн	Ø 14	ГОСТ 5781-82*	/А400/	L=	7300	16	8.8	141.1		
18	хөндлөн	Ø 14	ГОСТ 5781-82*	/А400/	L=	6500	16	7.9	125.7		
19	хөндлөн	Ø 14	ГОСТ 5781-82*	/А400/	L=	3900	8	4.7	37.7		
20	хөндлөн	Ø 14	ГОСТ 5781-82*	/А400/	L=	7500	8	9.1	72.5		
20*	хөндлөн	Ø 14	ГОСТ 5781-82*	/А400/	L=	8350	10	10.1	100.9		
21	хөндлөн	Ø 12	ГОСТ 5781-82*	/А400/	L=	8150	64	7.2	463.1		
22	хөндлөн	Ø 12	ГОСТ 5781-82*	/А400/	L=	4750	128	4.2	539.8		
22*	хөндлөн	Ø 12	ГОСТ 5781-82*	/А400/	L=	8050	64	7.1	457.4		
23	нүхний црмз	Ø 14	ГОСТ 5781-82*	/А400/	L=	2900	80	3.5	280.4		
24	нүхний црмз	Ø 14	ГОСТ 5781-82*	/А400/	L=	1200	16	1.5	23.2		
25	нүхний црмз	Ø 14	ГОСТ 5781-82*	/А400/	L=	3900	96	4.7	452.4		
26	нүхний црмз	Ø 14	ГОСТ 5781-82*	/А400/	L=	3600	672	4.4	2923.4		
27	нүхний црмз	Ø 14	ГОСТ 5781-82*	/А400/	L=	2950	96	3.6	342.2		
28	нүхний црмз	Ø 16	ГОСТ 5781-82*	/А400/	L=	7100	160	11.2	1793.0		
29	нүхний црмз	Ø 16	ГОСТ 5781-82*	/А400/	L=	6500	180	10.3	1846.7		
30	нүхний црмз	Ø 16	ГОСТ 5781-82*	/А400/	L=	3750	68	5.9	402.5		
31	хонгоос	Ø 6	ГОСТ 5781-82*	/А240/	L=	350	600	0.1	46.6		
32	хонгоос	Ø 6	ГОСТ 5781-82*	/А240/	L=	300	1216	0.1	81.0		
		Бетон оцц, В25							V=183.3м³		

Хэсэгчий модорхойлолт

Поз	2	3	4	5	6
Зэдвар	150 2280	150 4560	300 3680	150 1400 150	150 540 150 540 300
Поз	9	10	11, 17	12	13
Дэвар	300 2950	150 1040 150	150 7150	150 1540 150	150 1540 150
Поз	14	16	19	20	20*
Дэвар	150 1440 150	150 1040 150	150 3750	150 7350	150 8050 150
Поз	21	22	22*	31	32
Дэвар	150 7850 150	150 4450 150	150 7750 150	70 210 70	70 160 70

Тайлбар:
1. Энэ зураг нь ББСМО-н бүсэд хүлдэсэн хамт угна.
2. Армин арматурын анги А400, А240.
3. Бүтээцүүн бетоны анги В25, бетоны марк М350
4. Арматурын хамгаалах үеийн зузаан 20~30мм байна.
5. Шигаамал шамар бетон бүтээцүүд хэд хошмагаа бэлэгзэж цутгасны дараалаар бэхжилтийн 70%-д хүрсэнтэй дараа хэд хошмагаа авна.
6. Шигаамал бетон, шамар бетон бүтээцүүн ажлыг хүйж ажлыг гүйцэлдэхдээ БНБД 52-02-05, БД 52-102-04-н хоорондох зааглуулыг мөрдөн ажиллана.

Энэхүү зураг нь "ББСМО"ХХК-ийн өмчлөлийн мэдээлэлтэй бөгөөд зөвшөөрөгдсэн хүмүүс л ашиглах боломжтой.

ББСМО ХХК	УЛААНБААТАР ХОТ, ЧИНГЭЛТЭЙ ДҮҮРЭГ 14,18-Р ХОРОО, СҮХБААТАР ДҮҮРЭГ 14-Р ХОРОО "СЭЛБЭ ДЭД ТӨВ" 87 АЙМАЙН ОРОН СУУЦНЫ БАРИЛГА		
	Шигаамал хана ШХ-4-н хэмжээний мүүбэр		Үе шат: А3
Зохиуч: Б.Сүнжидмаа	Ерөнхий инженер: Б.Гүнжидмаа	Масштаб: М1:25	Огноо: 2025
Хянасан: Э.Идэрмаанаа	Гүйцэтгэсэн: Э.Идэрмаанаа	ББ-02/2025	
Шалгасан: Б.Ганзориг		ТТ Шифр:	Зураасны дугаар: ББ-55
Хаяг: БЗД, 30-р хороо "ББСМО" ХХК-н бүүр Утас: 7771619, 9919619, 9510339. И-мэйл:bbsmo08@gmail.com, bbsmo.mn			Хуудас: 108

H G F E D C B A

Цутгамал хана ЦХ-5 дэлгээс
М1:200

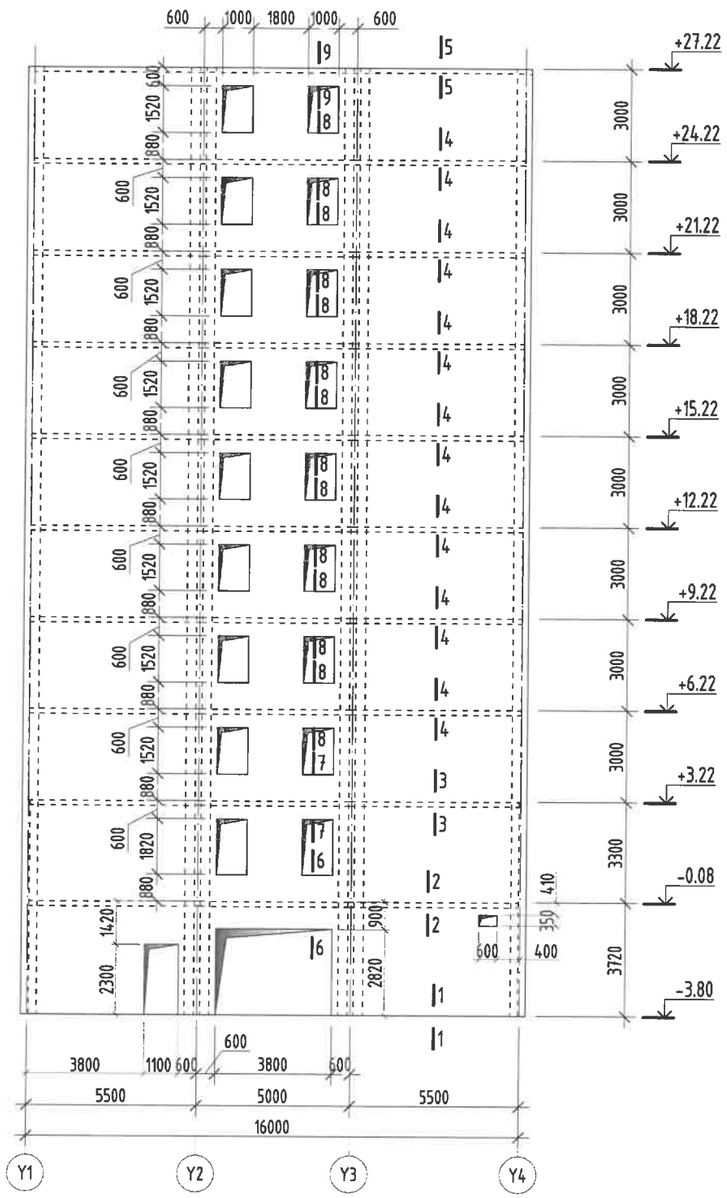

ОГТЛОЛ 1-1 М1:25

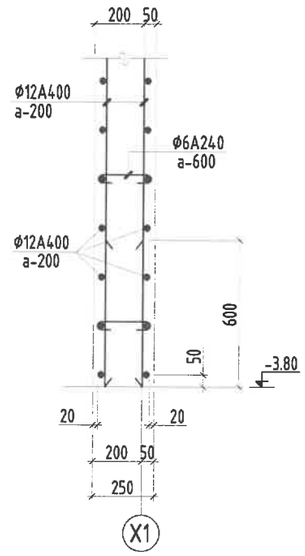

ОГТЛОЛ 2-2 М1:25

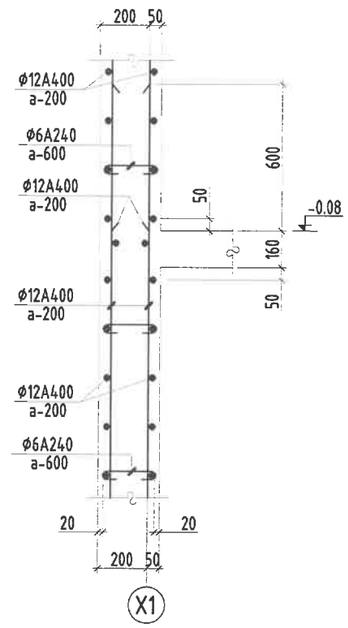

ОГТЛОЛ 3-3 М1:25

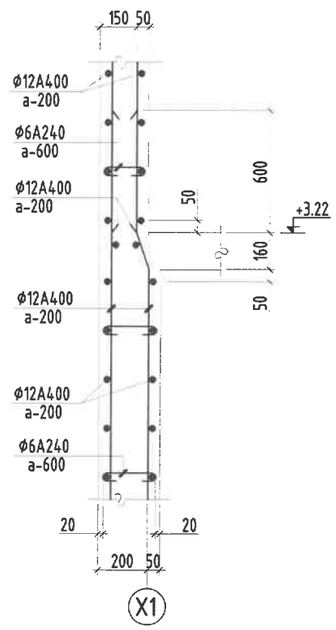

ОГТЛОЛ 4-4 М1:25

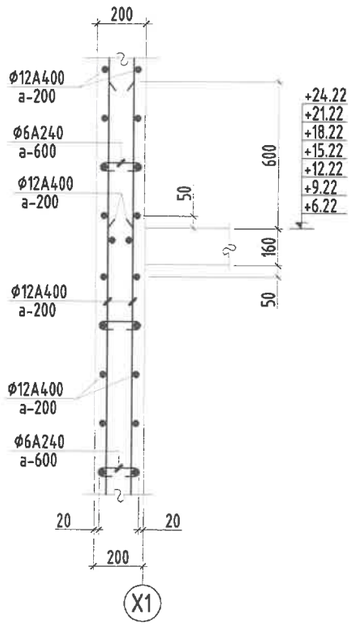

ОГТЛОЛ 5-5 М1:25

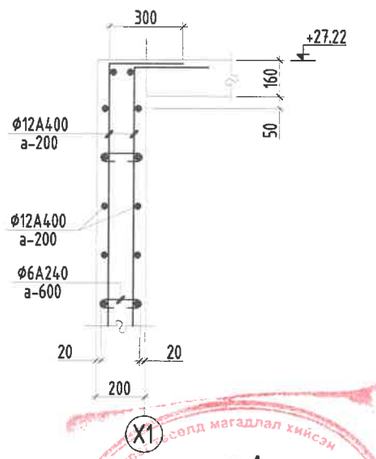

ОГТЛОЛ 6-6 М1:25

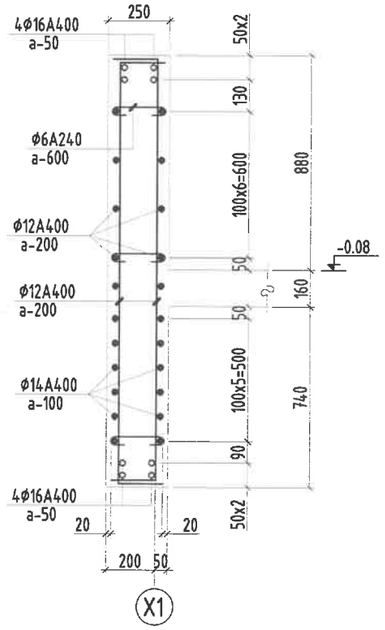

Тайлбар:

1. Энэ зургийг ББ-н холбогдох хуудастай хамт үзнэ.
2. Ажлын арматурын анги А400, А240.
3. Бүтээцийн бетоны анги В25.
4. Арматурын хамгаалах үеийн зузаан 20~30мм байна.
5. Цутгамал төмөр бетон бүтээцийг хэв хашмалд бэлтгэж цутгасны дараагаар бэхжилтийн 70%-д хүрсэний дараа хэв хашмалыг авна.
6. Цутгамал бетон, төмөр бетон бүтээцийн ажлыг БНБД 52-02-05-ийн дагуу хийж гүйцэтгэнэ.

Энэхүү зураг нь "ББСМО"ХХК-ийн ОЮУНЫ ӨМЧ тул зохиогчийн зөвшөөрөлгүйгээр өөрчлөх болон ашиглахыг хориглоно.

ББСМО ХХК	УЛААНБААТАР ХОТ, ЧИНГЭЛТЭЙ ДҮҮРЭГ 14,18-Р ХОРОО, СҮХБААТАР ДҮҮРЭГ 14-Р ХОРОО "СЭЛБЭ ДЭД ТӨВ" 87 АЙЛЫН ОРОН СУУЦНЫ БАРИЛГА				
	Цутгамал хана ЦХ-5 дэлгээс огтлолууд				Үе шат: АЗ
Захирал	Б.Сүнжидмаа		ЕГ Шифр: ББ-02/2025	Масштаб: М1:200	Огноо: 2025
Инженер	Э.Идэрмагнай				
Гүйцэтгэсэн	Э.Идэрмагнай		ТГ Шифр:	Зургийн дугаар: ББ-56	Хуудас: 108
Шалгасан	Б.Ганзориг				

Хаяг: БЗД, 30-р хороо "ББСМО" ХХК-н байр
Утас: 77116139, 99116139, 95103339.
И-мэйл:bbsmo08@gmail.com, Вэб:BBSMO.mn

Цутгамал хана ЦХ-5 босоо арматурчлал
М1:200

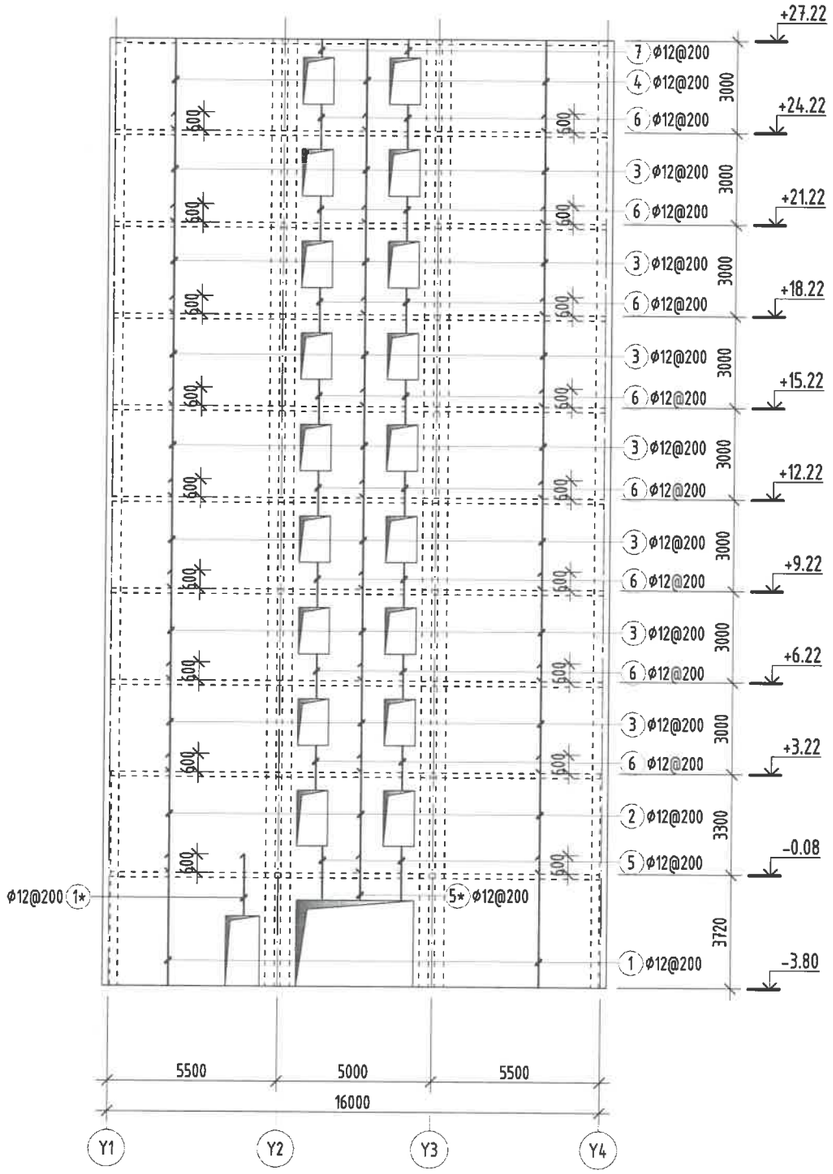

Цутгамал хана ЦХ-5 хөндлөн арматурчлал
М1:200

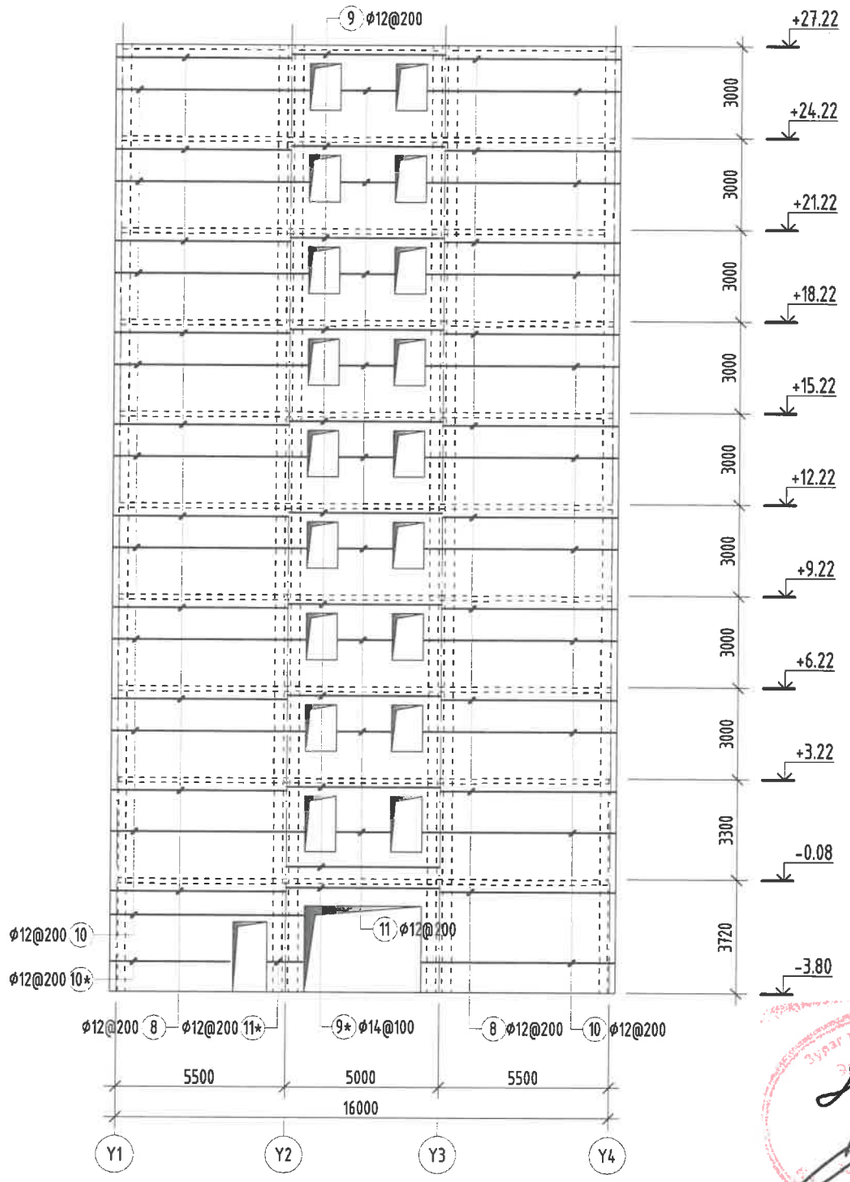

Тайлбар:

1. Энэ зургийг ББ-н холбогдох хуудастай хамт үзнэ.
2. Ажлын арматурын анги А400, А240.
3. Бүтээцийн бетоны анги В25.
4. Арматурын хамгаалах үеийн зузаан 20~30мм байна.
5. Цутгамал төмөр бетон бүтээцийг хэв хашмалд бэлтгэж цутгасны дараагаар бэхжилтийн 70%-д хүрсэний дараа хэв хашмалыг авна.
6. Цутгамал бетон, төмөр бетон бүтээцийн ажлыг БНбД 52-02-05-ийн дагуу хийж гүйцэтгэнэ.

Энэхүү зураг нь "ББСМО"ХХК-ийн ОЮУНЫ ӨМЧ тул зохиогчийн эрхшөөрөлгүйгээр өөрчлөх болон ашиглахыг хориглоно.

ББСМО	УЛААНБААТАР ХОТ, ЧИНГЭЛТЭЙ ДҮҮРЭГ 14,18-Р ХОРОО, СУХБААТАР ДҮҮРЭГ 14-Р ХОРОО "СЭЛБЭ ДЗД ТӨВ" 87 АЙЛЫН ОРОН СУУЦНЫ БАРИЛГА				
	Цутгамал хана ЦХ-5 арматурчлал				Ye шат: АЗ
	Захирал	Б.Сүнжидмаа	ЕГ Шифр: ББ-02/2025	Масштаб: М1: 200	Огноо: 2025
	Инженер	Э.Идэрмагнай			
	Гүйцэтгэсэн	Э.Идэрмагнай	ТГ Шифр:	Зургийн дугаар: ББ-57	Хуудас: 108
	Шалгасан	Б.Ганзориг			

Хаяг: БЗД, 30-р хороо "ББСМО" ХХК-н байр
Утас: 77116139, 99116139, 95103339.
И-мэйл:bbsmo08@gmail.com, Вэб:BBSMO.mn

Цутгамал хана ЦХ-5 нухний ирмэгийн арматурчлал
М1:200

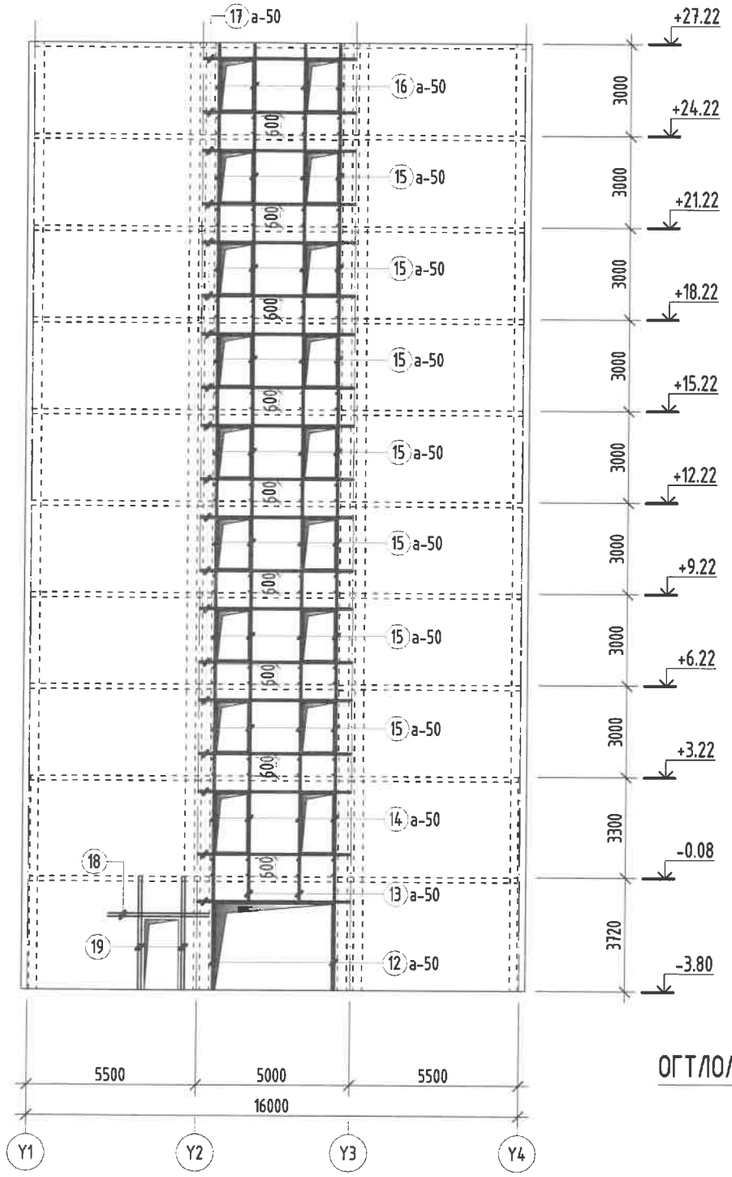

ОГТЛОЛ 7-7 М1:25

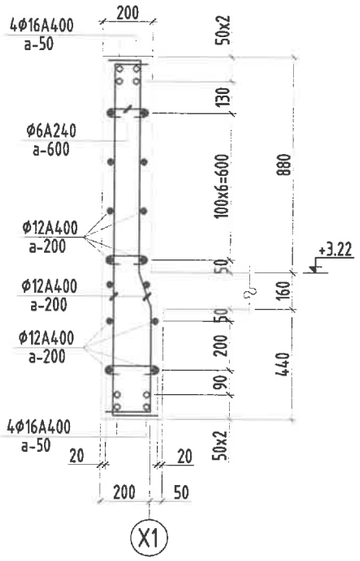

ОГТЛОЛ 8-8 М1:25

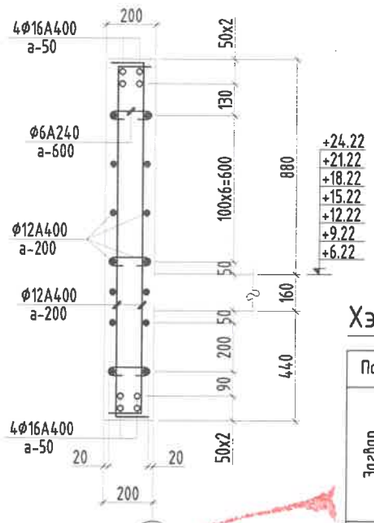

ОГТЛОЛ 9-9 М1:25

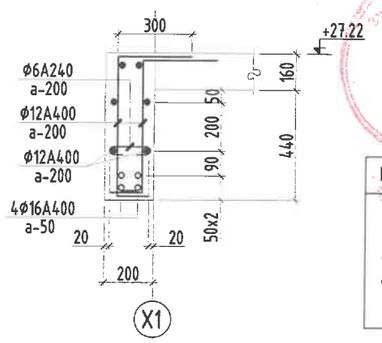

Поз	21
Загвар	160 (70, 70)

Цутгамал төмөр бетон бүтээцийн материалын тодорхойлолт

Поз	Тэмдэглэгээ	Нэр					Тоо ширт	Жин /кг/ Нэгж	Нийт
		Цутгамал хана /ЦХ-5/-н арматур					**1**	**10468.5**	**10469**
1	дагуу	Ф	12	ГОСТ 5781-82* /А400/	L=	4320	116	3.8	444.9
1*	дагуу	Ф	12	ГОСТ 5781-82* /А400/	L=	2150	12	1.9	22.9
2	дагуу	Ф	12	ГОСТ 5781-82* /А400/	L=	3900	128	3.5	443.2
3	дагуу	Ф	12	ГОСТ 5781-82* /А400/	L=	3600	896	3.2	2863.7
4	дагуу	Ф	12	ГОСТ 5781-82* /А400/	L=	3250	128	2.9	369.3
5	дагуу	Ф	12	ГОСТ 5781-82* /А400/	L=	2000	20	1.8	35.5
5*	дагуу	Ф	12	ГОСТ 5781-82* /А400/	L=	1600	14	1.4	19.9
6	дагуу	Ф	12	ГОСТ 5781-82* /А400/	L=	1700	160	1.5	241.5
7	дагуу	Ф	12	ГОСТ 5781-82* /А400/	L=	990	20	0.9	17.6
8	хөндлөн	Ф	12	ГОСТ 5781-82* /А400/	L=	5850	268	5.2	1391.9
9	хөндлөн	Ф	12	ГОСТ 5781-82* /А400/	L=	5000	126	4.4	559.3
9*	хөндлөн	Ф	14	ГОСТ 5781-82* /А400/	L=	5000	14	6.0	84.6
10	хөндлөн	Ф	12	ГОСТ 5781-82* /А400/	L=	6540	364	5.8	2113.5
10*	хөндлөн	Ф	12	ГОСТ 5781-82* /А400/	L=	4240	24	3.8	90.3
11	хөндлөн	Ф	12	ГОСТ 5781-82* /А400/	L=	2040	164	1.8	297.0
11*	хөндлөн	Ф	12	ГОСТ 5781-82* /А400/	L=	1440	24	1.3	30.7
12	нухний ирмэг	Ф	14	ГОСТ 5781-82* /А400/	L=	4320	8	5.2	41.8
13	нухний ирмэг	Ф	14	ГОСТ 5781-82* /А400/	L=	1450	8	1.8	14.0
14	нухний ирмэг	Ф	14	ГОСТ 5781-82* /А400/	L=	3900	16	4.7	75.4
15	нухний ирмэг	Ф	14	ГОСТ 5781-82* /А400/	L=	3600	112	4.4	487.2
16	нухний ирмэг	Ф	14	ГОСТ 5781-82* /А400/	L=	2950	16	3.6	57.0
17	нухний ирмэг	Ф	16	ГОСТ 5781-82* /А400/	L=	5000	76	7.9	599.8
18	нухний ирмэг	Ф	16	ГОСТ 5781-82* /А400/	L=	3300	4	5.2	20.8
19	нухний ирмэг	Ф	16	ГОСТ 5781-82* /А400/	L=	3700	8	5.8	46.7
20	холбоос	Ф	6	ГОСТ 5781-82* /А240/	L=	350	284	0.1	22.1
21	холбоос	Ф	6	ГОСТ 5781-82* /А240/	L=	300	1168	0.1	77.8
		Бетон орц, В25					**V=98.5м³**		

Хэсгийн тодорхойлолт

Поз	1*	4	5	5*	6	7
Загвар	150 / 2000	300 / 2950	150 / 1700 / 150	150 / 1450	150 / 1400 / 150	150 / 540 / 300; 150 / 540 / 300
Поз	**8**	**10**	**10***	**11**	**11***	**20**
Загвар	150 / 5700	150 / 6240 / 150	150 / 3940 / 150	150 / 1740 / 150	150 / 1140 / 150	210 (70, 70)

Тайлбар:

1. Энэ зургийг ББ-н холбогдох хуудастай хамт үзнэ.
2. Ажлын арматурын анги А400, А240.
3. Бүтээцийн бетоны анги В25.
4. Арматурын хамгаалах үеийн зузаан 20-30мм байна.
5. Цутгамал төмөр бетон бүтээцийг хэв хашмалд бэлтгэж цутгасны дараагаар бэхжилтийн 70%-д хүрсэний дараа хэв хашмалыг авна.
6. Цутгамал бетон, төмөр бетон бүтээцийн ажлыг БНБД 52-02-05-ийн дагуу хийж гүйцэтгэнэ.

Энэхүү зураг нь "ББСМО"ХХК-ийн ОЮУНЫ ӨМЧ тул зохиогчийн эрхшөөрөлгүйгээр өөрчлөх болон ашиглахыг хориглоно.

ББСМО

Хаяг: БЭД, 30-р хороо "ББСМО" ХХК-н байр
Утас: 77116139, 99116139, 95103339.
И-мэйл:bbsmo08@gmail.com, Вэб:BBSMO.mn

УЛААНБААТАР ХОТ, ЧИНГЭЛТЭЙ ДҮҮРЭГ 14,18-Р ХОРОО, СҮХБААТАР ДҮҮРЭГ 14-Р ХОРОО
"СЭЛБЭ ДЭД ТӨВ" 87 АЙЛЫН ОРОН СУУЦНЫ БАРИЛГА

Цутгамал хана ЦХ-5 нухний ирмэгийн арматурчлал, огтлолууд, материалын түүвэр

Үе шат: АЗ

Захирал	Б.Сүнжидмаа	ЕГ Шифр: ББ-02/2025	Масштаб: М1:200	Огноо: 2025
Инженер	Э.Идэрмагнай			
Гүйцэтгэсэн	Э.Идэрмагнай	ТГ Шифр:	Зургийн дугаар: ББ-58	Хуудас: 108
Шалгасан	Б.Ганзориг			

Цутгамал хана ЦХ-6 дэлгээс
М1:200

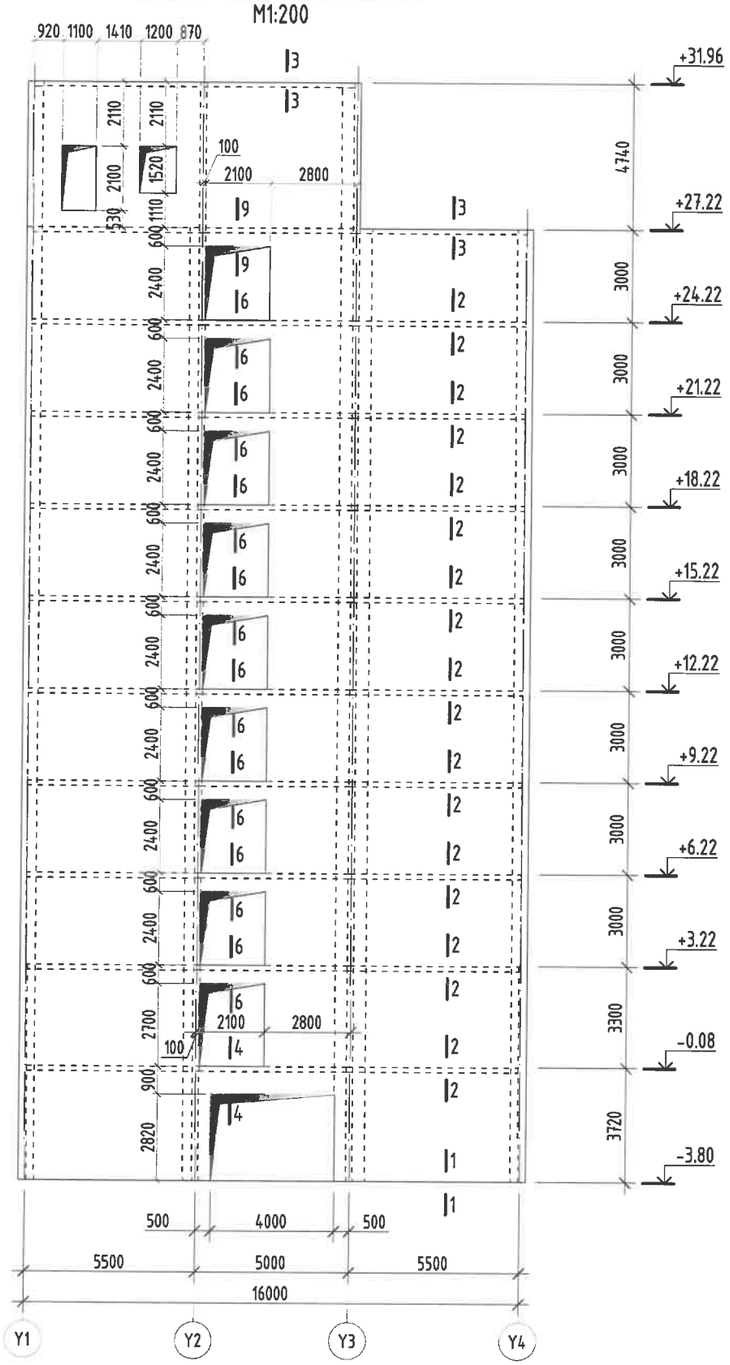

ОГТЛОЛ 1-1 М1:25

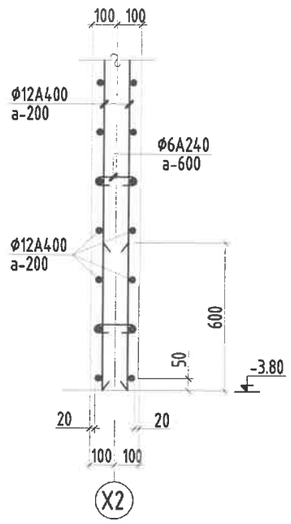

ОГТЛОЛ 2-2 М1:25

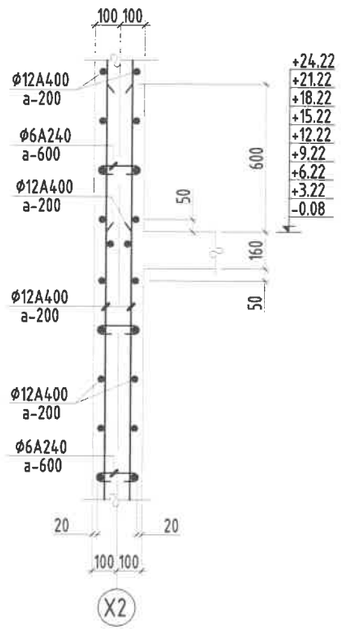

ОГТЛОЛ 3-3 М1:25

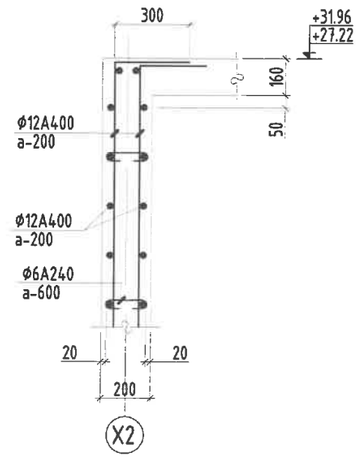

ОГТЛОЛ 4-4 М1:25

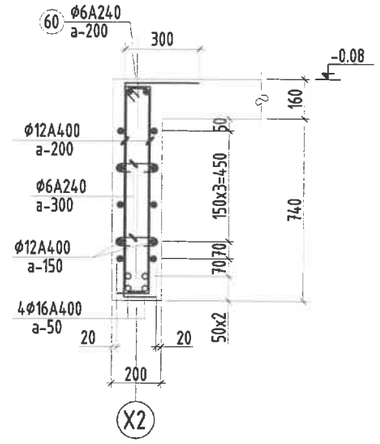

ОГТЛОЛ 6-6 М1:25

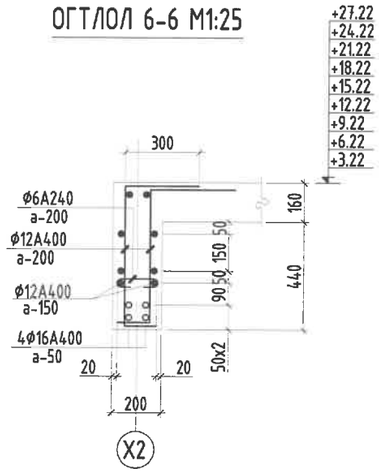

ОГТЛОЛ 9-9 М1:25

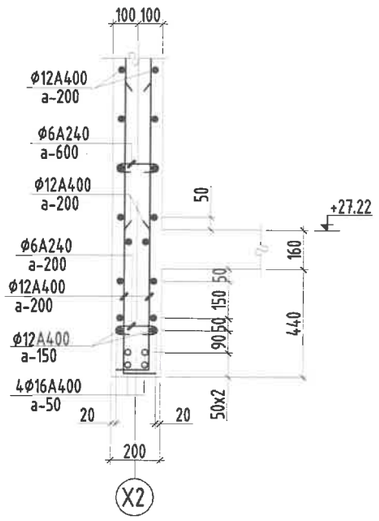

Тайлбар:

1. Энэ зургийг ББ-н холбогдох хуудастай хамт үзнэ.
2. Ажлын арматурын анги А400, А240.
3. Бүтээцийн бетоны анги В25.
4. Арматурын хамгаалах үеийн зузаан 20~30мм байна.
5. Цутгамал төмөр бетон бүтээцийг хэв хашмалд бэлтгэж цутгасны дараагаар бэхжилтийн 70%-д хүрсэний дараа хэв хашмалыг авна.
6. Цутгамал бетон, төмөр бетон бүтээцийн ажлыг БНбД 52-02-05-ийн дагуу хийж гүйцэтгэнэ.

Энэхүү зураг нь "ББСМО"ХХК-ийн ОЮУНЫ ӨМЧ тул зохиогчийн эрхшөөрөлгүйгээр өөрчлөх болон ашиглахыг хориглоно.

УЛААНБААТАР ХОТ, ЧИНГЭЛТЭЙ ДҮҮРЭГ 14,18-Р ХОРОО, СҮХБААТАР ДҮҮРЭГ 14-Р ХОРОО
"СЭЛБЭ ДЭД ТӨВ" 87 АЙЛЫН ОРОН СУУЦНЫ БАРИЛГА

ББСМО	Цутгамал хана ЦХ-6 дэлгээс, огтлолууд				Ye шат: А3
	Захирал	Б.Сүнжидмаа	ЕГ Шифр: ББ-02/2025	Масштаб: М1:200	Огноо: 2025
	Инженер	Э.Идэрмагнай			
	Гүйцэтгэсэн	Э.Батхишиг	ТГ Шифр:	Зургийн дугаар: ББ-59	Хуудас: 108
	Шалгасан	Б.Ганзориг			

Хаяг: БЗД, 30-р хороо "ББСМО" ХХК-н байр
Утас: 77116139, 99116139, 95103339.
И-мэйл:bbbsmo08@gmail.com, Вэб:BBSMO.mn

Цутгамал хана ЦХ-6 босоо арматурчлал

M1:200

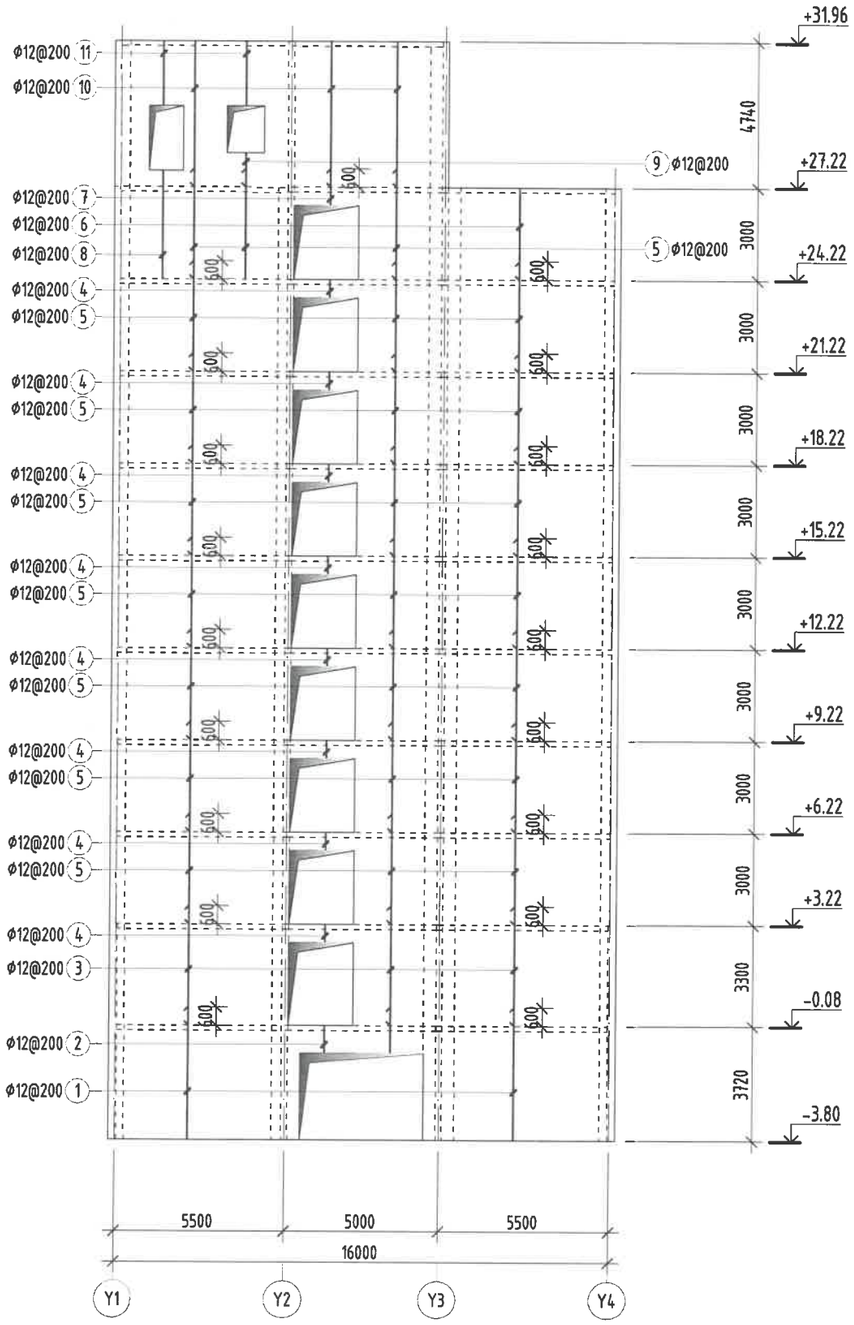

Цутгамал хана ЦХ-6 хөндлөн арматурчлал

M1:200

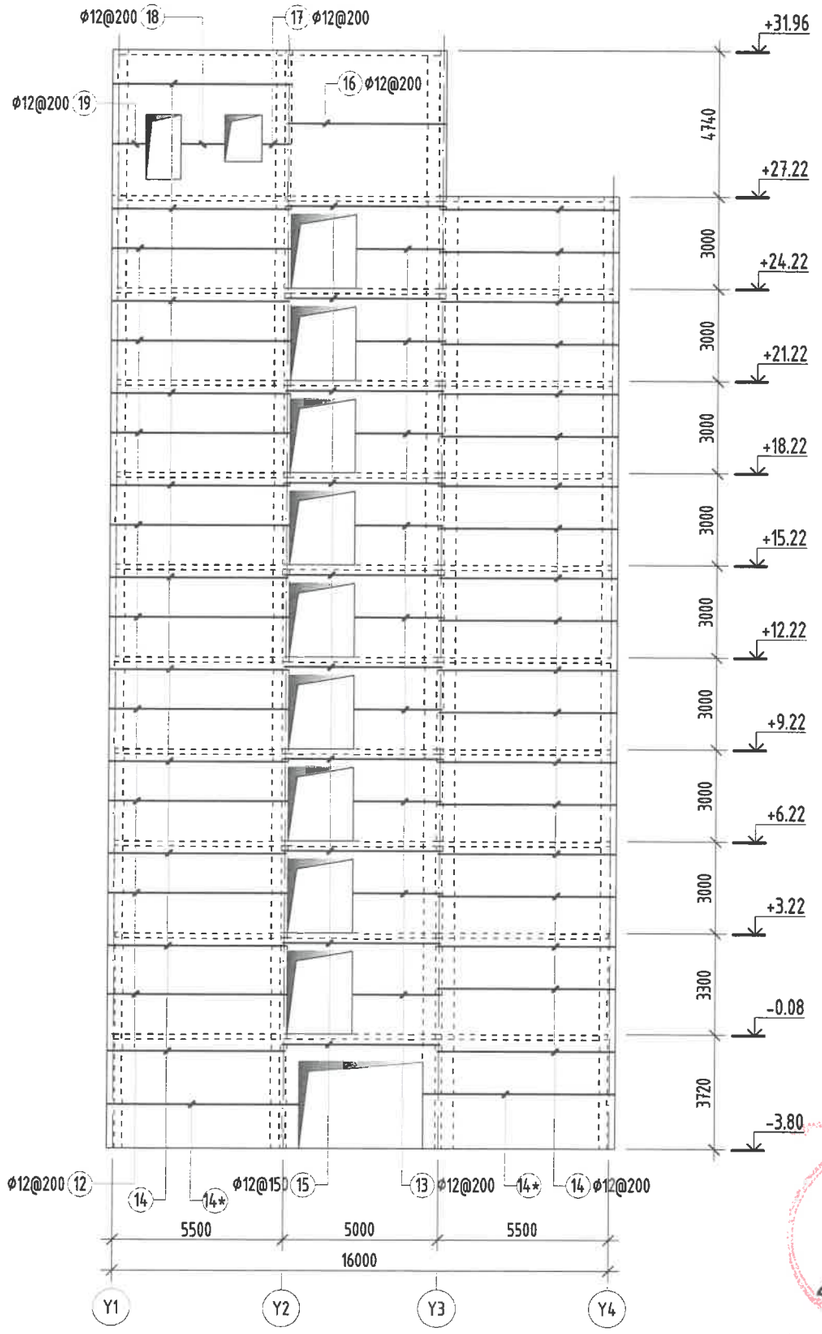

Тайлбар:

1. Энэ зургийг ББ-н холбогдох хуудастай хамт үзнэ.
2. Ажлын арматурын анги А400, А240.
3. Бүтээцийн бетоны анги В25.
4. Арматурын хамгаалах үеийн зузаан 20~30мм байна.
5. Цутгамал төмөр бетон бүтээцийг хэв хашмалд бэлтгэж цутгасны дараагаар бэхжилтийн 70%-д хүрсэний дараа хэв хашмалыг авна.
6. Цутгамал бетон, төмөр бетон бүтээцийн ажлыг БНбД 52-02-05-ийн дагуу хийж гүйцэтгэнэ.

Энэхүү зураг нь "ББСМО"ХХК-ийн ОЮУНЫ ӨМЧ тул зохиогчийн эрхшөөрөлгүйгээр өөрчлөх болон ашиглахыг хориглоно.

ББСМО
ЗУРАГ ТӨСӨЛ, ЗӨВЛӨГӨӨ ҮЙЛЧИЛГЭЭ
Хаяг: БЭД, 30-р хороо "ББСМО" ХХК-н байр
Утас: 77116139, 99116139, 95103339.
И-мэйл:bbsmo08@gmail.com, Вэб:BBSMO.mn

УЛААНБААТАР ХОТ, ЧИНГЭЛТЭЙ ДҮҮРЭГ 14,18-Р ХОРОО, СҮХБААТАР ДҮҮРЭГ 14-Р ХОРОО
"СЭЛБЭ ДЭД ТӨВ" 87 АЙЛЫН ОРОН СУУЦНЫ БАРИЛГА

Цутгамал хана ЦХ-6 арматурчлал

Захирал	Б.Сүнжидмаа	ЕГ Шифр:	Масштаб:	Огноо:	Үе шат: А3
Инженер	Э.Идэрмагнай	ББ-02/2025	M1: 200	2025	
Гүйцэтгэсэн	Э.Батхишиг	ТГ Шифр:	Зургийн дугаар:	Хуудас:	
Шалгасан	Б.Ганзориг		ББ-60	108	

Цутгамал хана ЦХ-6 нухний ирмэгийн арматурчлал

M1:200

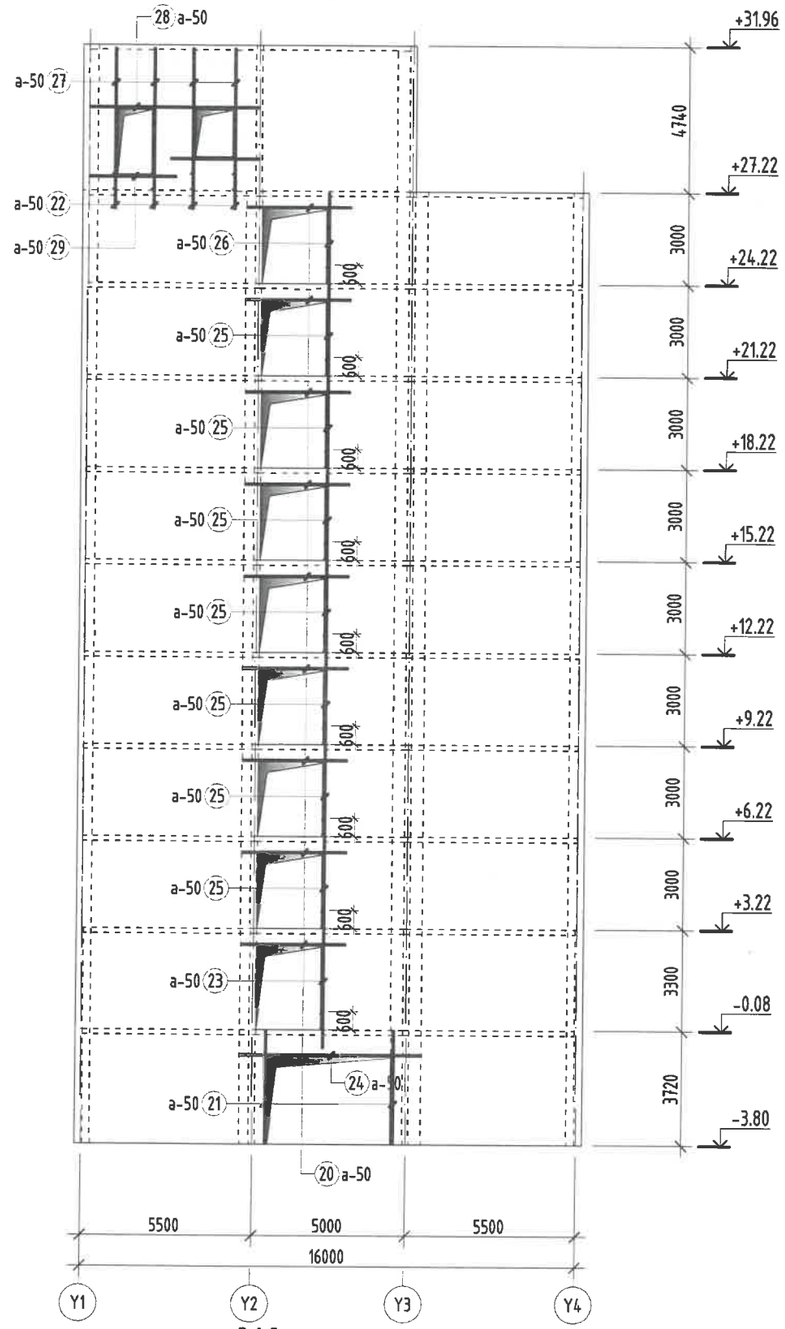

Хэсгийн тодорхойлолт

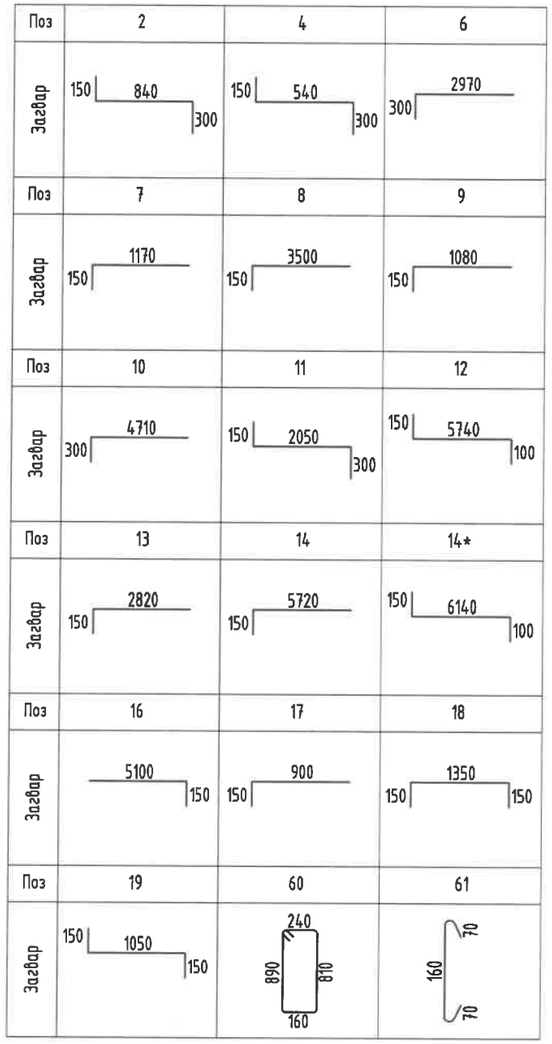

Цутгамал төмөр бетон бүтээцийн материалын тодорхойлолт

Поз	Тэмдэглэгээ	Нэр						Тоо ширт	Жин /кг/ Нэгж	Жин /кг/ Нийт
		Цутгамал хана /ЦХ-6/-н арматур						1	10854.4	10854
1	дагуу	ф	12	ГОСТ 5781-82* /А400/	L=	4320		124	3.8	475.6
2	дагуу	ф	12	ГОСТ 5781-82* /А400/	L=	1290		40	1.1	45.8
3	дагуу	ф	12	ГОСТ 5781-82* /А400/	L=	3900		140	3.5	484.7
4	дагуу	ф	12	ГОСТ 5781-82* /А400/	L=	990		176	0.9	154.7
5	дагуу	ф	12	ГОСТ 5781-82* /А400/	L=	3600		1052	3.2	3362.3
6	дагуу	ф	12	ГОСТ 5781-82* /А400/	L=	3270		56	2.9	162.6
7	дагуу	ф	12	ГОСТ 5781-82* /А400/	L=	1320		22	1.2	25.8
8	дагуу	ф	12	ГОСТ 5781-82* /А400/	L=	3650		12	3.2	38.9
9	дагуу	ф	12	ГОСТ 5781-82* /А400/	L=	1230		14	1.1	15.3
10	дагуу	ф	12	ГОСТ 5781-82* /А400/	L=	5010		98	4.4	435.9
11	дагуу	ф	12	ГОСТ 5781-82* /А400/	L=	2500		26	2.2	57.7
12	хөндлөн	ф	12	ГОСТ 5781-82* /А400/	L=	5990		266	5.3	1414.6
13	хөндлөн	ф	12	ГОСТ 5781-82* /А400/	L=	2970		266	2.6	701.4
14	хөндлөн	ф	12	ГОСТ 5781-82* /А400/	L=	5870		316	5.2	1646.8
14*	хөндлөн	ф	12	ГОСТ 5781-82* /А400/	L=	6390		60	5.7	340.4
15	хөндлөн	ф	12	ГОСТ 5781-82* /А400/	L=	5100		84	4.5	380.3
16	хөндлөн	ф	12	ГОСТ 5781-82* /А400/	L=	5250		50	4.7	233.1
17	хөндлөн	ф	12	ГОСТ 5781-82* /А400/	L=	1050		16	0.9	14.9
18	хөндлөн	ф	12	ГОСТ 5781-82* /А400/	L=	1650		22	1.5	32.2
19	хөндлөн	ф	12	ГОСТ 5781-82* /А400/	L=	1350		22	1.2	26.4
20	нухний ирмэг	ф	16	ГОСТ 5781-82* /А400/	L=	3400		36	5.4	193.2
21	нухний ирмэг	ф	16	ГОСТ 5781-82* /А400/	L=	3700		8	5.8	46.7
22	нухний ирмэг	ф	16	ГОСТ 5781-82* /А400/	L=	1200		16	1.9	30.3
23	нухний ирмэг	ф	16	ГОСТ 5781-82* /А400/	L=	3900		4	6.2	24.6
24	нухний ирмэг	ф	16	ГОСТ 5781-82* /А400/	L=	5700		4	9.0	36.0
25	нухний ирмэг	ф	16	ГОСТ 5781-82* /А400/	L=	3600		28	5.7	159.1
26	нухний ирмэг	ф	16	ГОСТ 5781-82* /А400/	L=	2950		4	4.7	18.6
27	нухний ирмэг	ф	16	ГОСТ 5781-82* /А400/	L=	4650		16	7.3	117.4
28	нухний ирмэг	ф	16	ГОСТ 5781-82* /А400/	L=	5500		4	8.7	34.7
29	нухний ирмэг	ф	16	ГОСТ 5781-82* /А400/	L=	2800		8	4.4	35.4
60	хомут	ф	8	ГОСТ 5781-82* /А240/	L=	2100		11	0.8	9.1
61	холбоос	ф	6	ГОСТ 5781-82* /А240/	L=	300		1500	0.1	99.9
		Бетон орц, В25						V=94.0м³		

Тайлбар:

1. Энэ зургийг ББ-н холбогдох хуудастай хамт үзнэ.
2. Ажлын арматурын анги А400, А240.
3. Бүтээцийн бетоны анги В25.
4. Арматурын хамгаалах үеийн зузаан 20-30мм байна.
5. Цутгамал төмөр бетон бүтээцийг хэв хашмалд бэлтгэж цутгасны дараагаар бэхжилтийн 70%-д хүрсэний дараа хэв хашмалыг авна.
6. Цутгамал бетон, төмөр бетон бүтээцийн ажлыг БНбД 52-02-05-ийн дагуу хийж гүйцэтгэнэ.

Энэхүү зураг нь "ББСМО"ХХК-ийн ОЮУНЫ ӨМЧ тул зохиогчийн зөвшөөрөлгүйгээр өөрчлөх болон ашиглахыг хориглоно.

УЛААНБААТАР ХОТ, ЧИНГЭЛТЭЙ ДҮҮРЭГ 14,18-Р ХОРОО, СҮХБААТАР ДҮҮРЭГ 14-Р ХОРОО
"СЭЛБЭ ДЭД ТӨВ" 87 АЙЛЫН ОРОН СУУЦНЫ БАРИЛГА

ББСМО	Цутгамал хана ЦХ-6 нухний ирмэгийн арматурчлал, огтлолууд, материалын түүвэр				Үе шат: АЗ
	Захирал	Б.Сүнжидмаа	ЕГ Шифр: ББ-02/2025	Масштаб: М1:200	Огноо: 2025
	Инженер	Э.Идэрмагнай			
Хаяг: БЗД, 30-р хороо "ББСМО" ХХК-н байр Утас: 77116139, 99116139, 95103339. И-мэйл:bbsmo08@gmail.com, Вэб:BBSMO.mn	Гүйцэтгэсэн	Э.Батхишиг	ТГ Шифр:	Зургийн дугаар: ББ-61	Хуудас: 108
	Шалгасан	Б.Ганзориг			

Цутгамал хана ЦХ-7 дэлгээс
М1:200

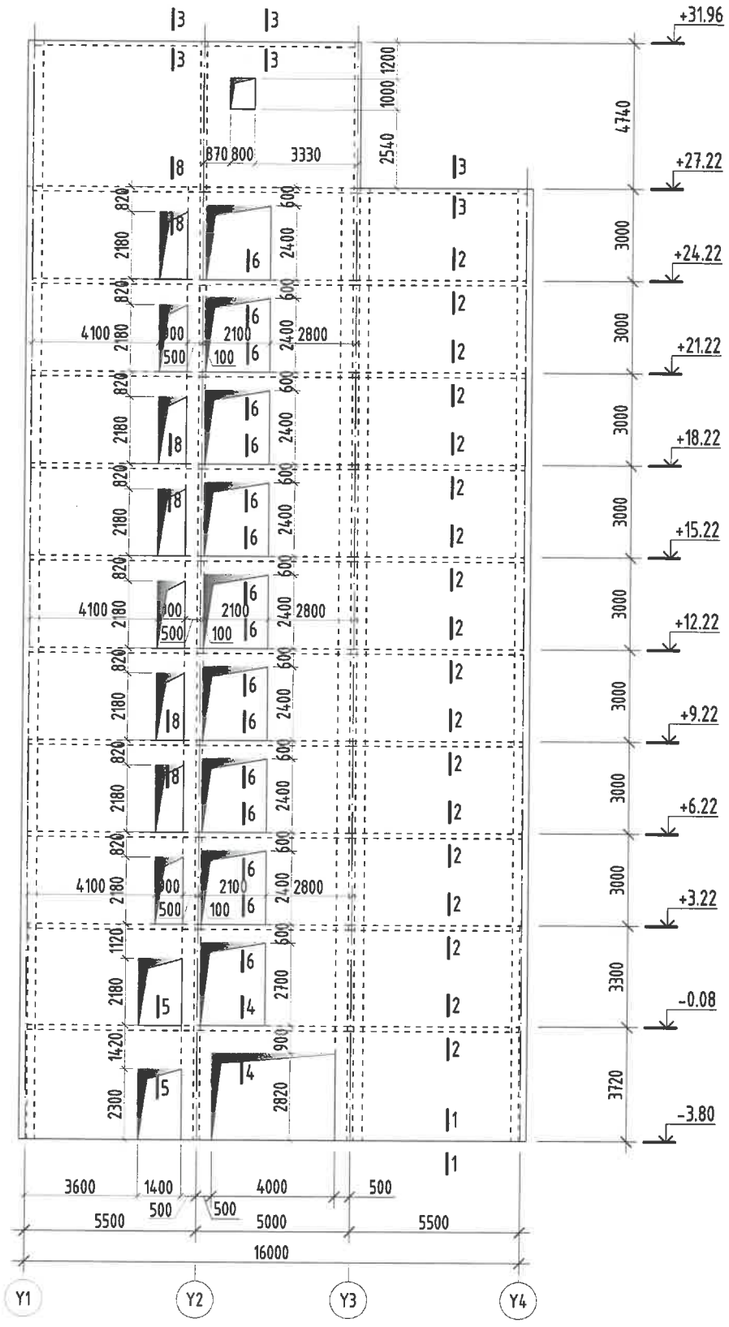

ОГТЛОЛ 1-1 М1:25

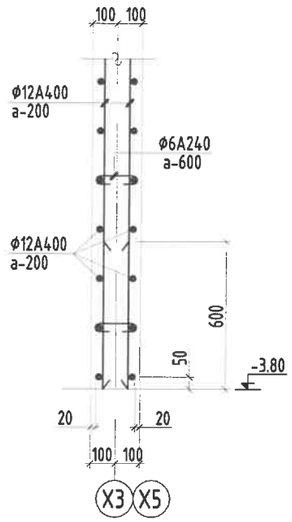

ОГТЛОЛ 2-2 М1:25

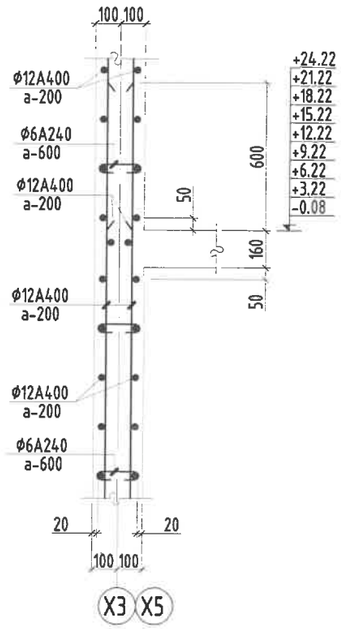

ОГТЛОЛ 3-3 М1:25

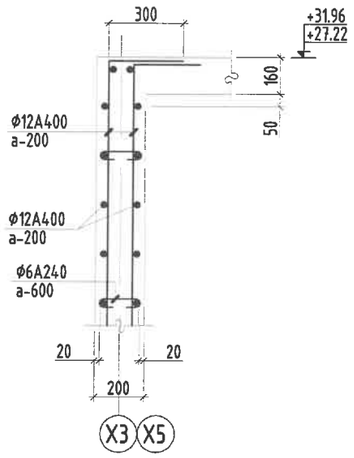

ОГТЛОЛ 4-4 М1:25

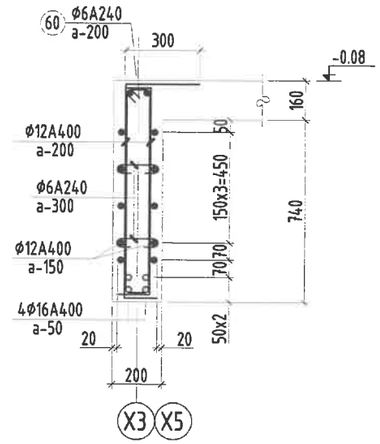

ОГТЛОЛ 5-5 М1:25

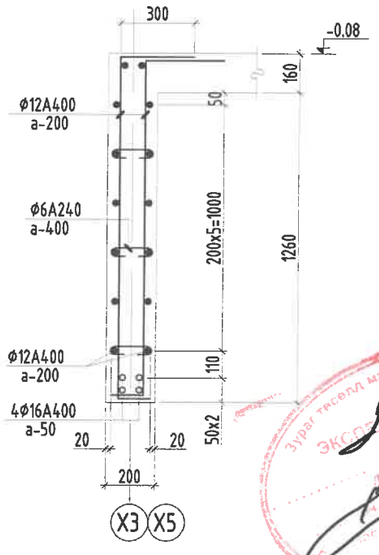

ОГТЛОЛ 6-6 М1:25

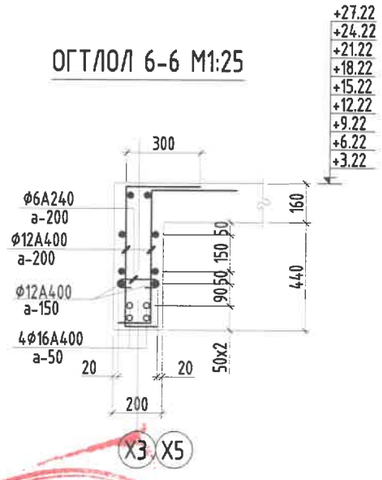

ОГТЛОЛ 7-7 М1:25

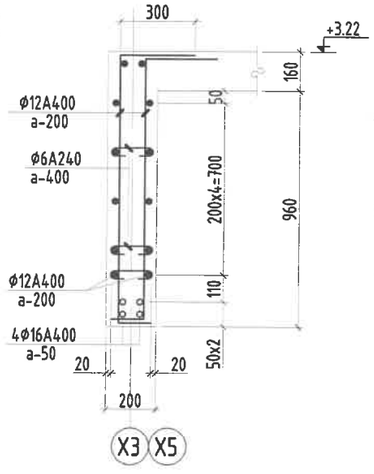

ОГТЛОЛ 8-8 М1:25

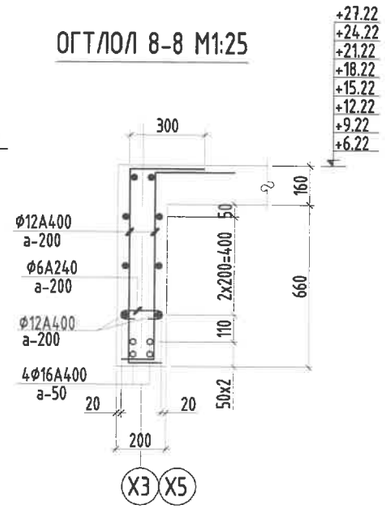

Тайлбар:

1. Энэ зургийг ББ-н холбогдох хуудастай хамт үзнэ.
2. Ажлын арматурын анги А400, А240.
3. Бүтээцийн бетоны анги В25.
4. Арматурын хамгаалах үеийн зузаан 20-30мм байна.
5. Цутгамал төмөр бетон бүтээцийг хэв хашмалд бэлтгэж цутгасны дараагаар бэхжилтийн 70%-д хүрсэний дараа хэв хашмалыг авна.
6. Цутгамал бетон, төмөр бетон бүтээцийн ажлыг БНБД 52-02-05-ийн дагуу хийж гүйцэтгэнэ.

Энэхүү зураг нь "ББСМО"ХХК-ийн ОЮУНЫ ӨМЧ тул зохиогчийн эзэмшөөрөлгүйгээр өөрчлөх болон ашиглахыг хориглоно.

УЛААНБААТАР ХОТ, ЧИНГЭЛТЭЙ ДҮҮРЭГ 14,18-Р ХОРОО, СУХБААТАР ДҮҮРЭГ 14-Р ХОРОО
"СЭЛБЭ ДЭД ТӨВ" 87 АЙЛЫН ОРОН СУУЦНЫ БАРИЛГА

Цутгамал хана ЦХ-7 дэлгээс, огтлолууд					Ye шат: А3
Захирал	Б.Сүнжидмаа		ЕГ Шифр: ББ-02/2025	Масштаб: М1: 200	Огноо: 2025
Инженер	Э.Идэрмаагнай				
Гүйцэтгэсэн	Э.Батхишиг		ТГ Шифр:	Зургийн дугаар: ББ-62	Хуудас: 108
Шалгасан	Б.Ганзориг				

ББСМО ХХК
Хаяг: БЗД, 30-р хороо "ББСМО" ХХК-н байр
Утас: 77116139, 99116139, 95103339.
И-мэйл:bbsmo08@gmail.com, Вэб:BBSMO.mn

Цутгамал хана ЦХ-7 босоо арматурчлал

M1:200

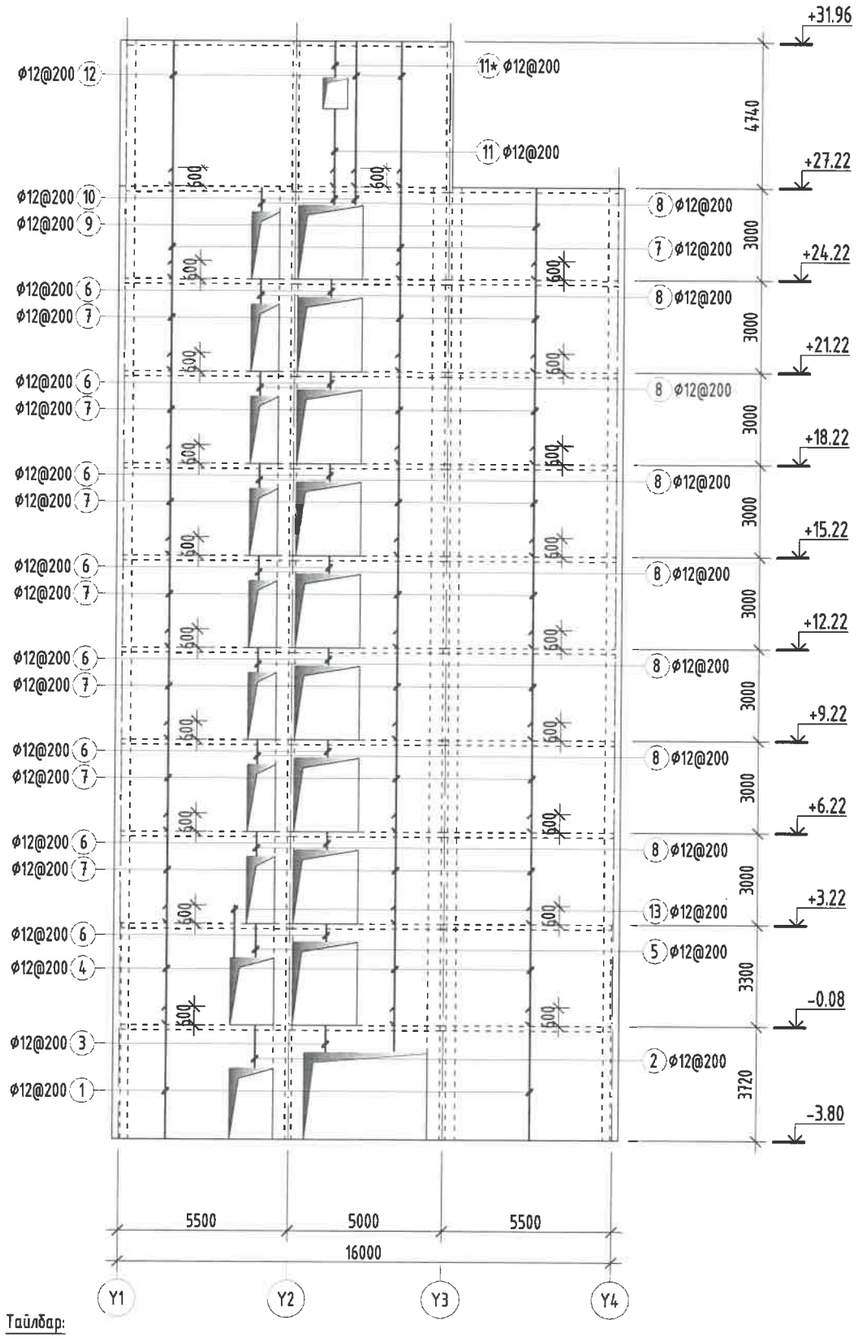

Цутгамал хана ЦХ-7 хөндлөн арматурчлал

M1:200

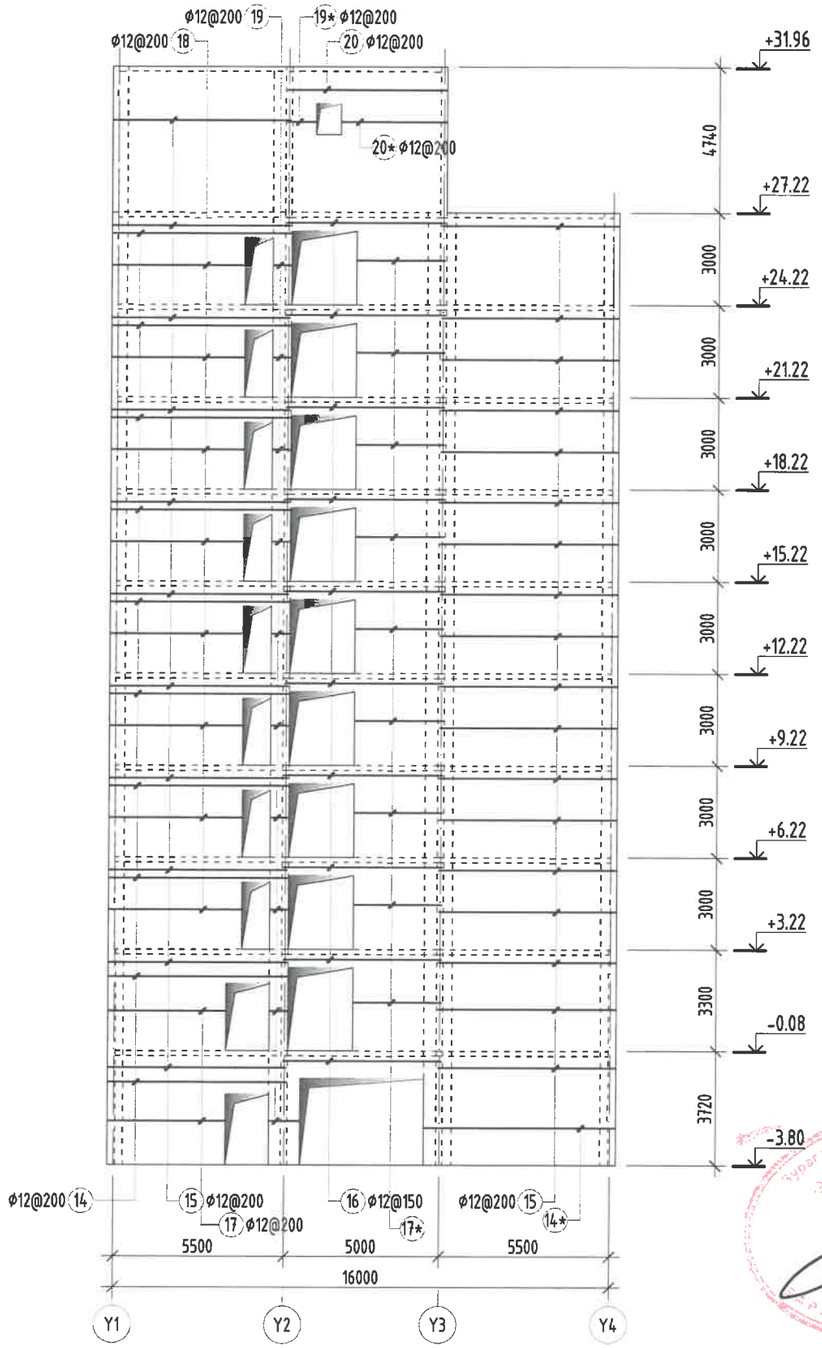

Тайлбар:

1. Энэ зургийг ББ-н холбогдох хуудастай хамт үзнэ.
2. Ажлын арматурын анги А400, А240.
3. Бүтээцийн бетоны анги В25.
4. Арматурын хамгаалах үеийн зузаан 20-30мм байна.
5. Цутгамал төмөр бетон бүтээцийг хэв хашмалд бэлтгэж цутгасны дараагаар бэхжилтийн 70%-д хүрсэний дараа хэв хашмалыг авна.
6. Цутгамал бетон, төмөр бетон бүтээцийн ажлыг БНБД 52-02-05-ийн дагуу хийж гүйцэтгэнэ.

Энэхүү зураг нь "ББСМО"ХХК-ийн ОЮУНЫ ӨМЧ мөн зохиогчийн эрхшөөрөлгүйгээр өөрчлөх болон ашиглахыг хориглоно.

ББСМО ХХК
Хаяг: БЗД, 30-р хороо "ББСМО" ХХК-н байр
Утас: 77116139, 99116139, 95103339.
И-мэйл:bbsmo08@gmail.com, Вэб:BBSMO.mn

УЛААНБААТАР ХОТ, ЧИНГЭЛТЭЙ ДҮҮРЭГ 14,18-Р ХОРОО, СҮХБААТАР ДҮҮРЭГ 14-Р ХОРОО
"СЭЛБЭ ДЭД ТӨВ" 87 АЙЛЫН ОРОН СУУЦНЫ БАРИЛГА

Цутгамал хана ЦХ-7 арматурчлал					Ye шат: АЗ
Захирал	Б.Сүнжидмаа		ЕГ Шифр: ББ-02/2025	Масштаб: M1:200	Огноо: 2025
Инженер	Э.Идэрмагнай				
Гүйцэтгэсэн	Э.Батхишиг		ТГ Шифр:	Зургийн дугаар: ББ-63	Хуудас: 108
Шалгасан	Б.Ганзориг				

Цутгамал хана ЦХ-7 нухний ирмэгийн арматурчлал

М1:200

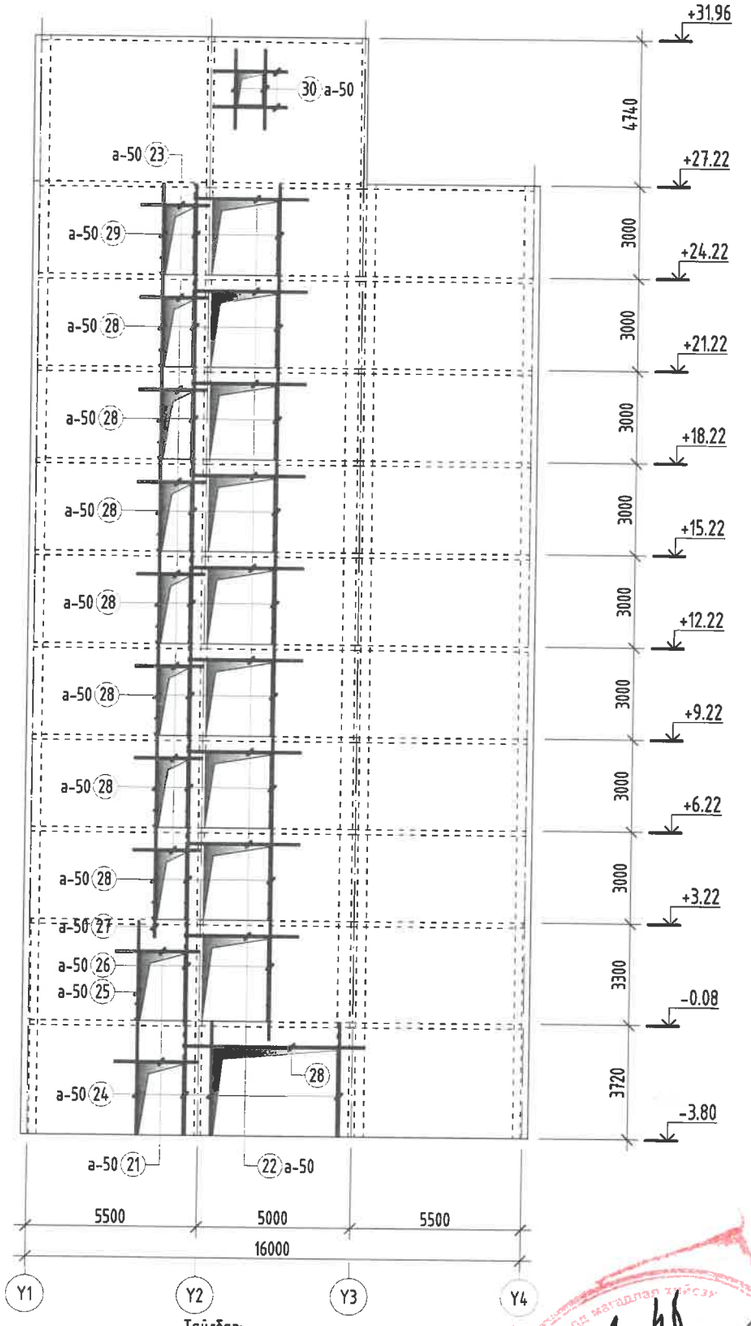

Тайлбар:

1. Энэ зургийг ББ-н холбогдох хуудастай хамт үзнэ.
2. Ажлын арматурын анги А400, А240.
3. Бүтээцийн бетоны анги В25.
4. Арматурын хамгаалах үеийн зузаан 20-30мм байна.
5. Цутгамал төмөр бетон бүтээцийг хэв хашмалд бэлтгэж цутгасны дараагаар бэхжилтийн 70%-д хүрсэний дараа хэв хашмалыг авна.
6. Цутгамал бетон, төмөр бетон бүтээцийн ажлыг БНБД 52-02-05-ийн дагуу хийж гүйцэтгэнэ.

Хэсгийн тодорхойлолт

Поз	2	3	5
Загвар	150 1360 300	150 840 300	150 1060 300
Поз	6	8	9
Загвар	150 540 300	150 760 300	300 2970
Поз	10	11	11*
Загвар	150 1170	150 2500	150 1150 300
Поз	12	13	14
Загвар	300 4710	150 1690	150 5740 100
Поз	15	17	17*
Загвар	150 5720	150 3740 150	150 2820
Поз	18	19	19*
Загвар	150 4240 150	150 540 150	900 150
Поз	20	20*	60
Загвар	5120 150	150 3370 150	240 890 810 160
Поз	61		
Загвар	160 70 70		

Цутгамал төмөр бетон бүтээцийн материалын тодорхойлолт

Поз	Тэмдэглэгээ	Нэр					Тоо шт	Жин /кг/ Нэгж	Нийт
		Цутгамал хана /ЦХ-7/-н арматур					2	11053.6	22107
1	дагуу	ф	12	ГОСТ 5781-82* /А400/	L=	4320	128	3.8	490.9
2	дагуу	ф	12	ГОСТ 5781-82* /А400/	L=	1810	16	1.6	25.7
3	дагуу	ф	12	ГОСТ 5781-82* /А400/	L=	1290	40	1.1	45.8
4	дагуу	ф	12	ГОСТ 5781-82* /А400/	L=	3900	128	3.5	443.2
5	дагуу	ф	12	ГОСТ 5781-82* /А400/	L=	1510	10	1.3	13.4
6	дагуу	ф	12	ГОСТ 5781-82* /А400/	L=	990	176	0.9	154.7
7	дагуу	ф	12	ГОСТ 5781-82* /А400/	L=	3600	968	3.2	3093.9
8	дагуу	ф	12	ГОСТ 5781-82* /А400/	L=	1210	80	1.1	85.9
9	дагуу	ф	12	ГОСТ 5781-82* /А400/	L=	3270	56	2.9	162.6
10	дагуу	ф	12	ГОСТ 5781-82* /А400/	L=	1320	22	1.2	25.8
11	дагуу	ф	12	ГОСТ 5781-82* /А400/	L=	2650	10	2.4	23.5
11*	дагуу	ф	12	ГОСТ 5781-82* /А400/	L=	1600	10	1.4	14.2
12	дагуу	ф	12	ГОСТ 5781-82* /А400/	L=	5010	96	4.4	427.0
13	дагуу	ф	12	ГОСТ 5781-82* /А400/	L=	1840	6	1.6	9.8
14	хөндлөн	ф	12	ГОСТ 5781-82* /А400/	L=	5990	24	5.3	127.6
14*	хөндлөн	ф	12	ГОСТ 5781-82* /А400/	L=	6390	30	5.7	170.2
15	хөндлөн	ф	12	ГОСТ 5781-82* /А400/	L=	5870	394	5.2	2053.3
16	хөндлөн	ф	12	ГОСТ 5781-82* /А400/	L=	5100	84	4.5	380.3
17	хөндлөн	ф	12	ГОСТ 5781-82* /А400/	L=	4040	48	3.6	172.2
17*	хөндлөн	ф	12	ГОСТ 5781-82* /А400/	L=	2970	266	2.6	701.4
18	хөндлөн	ф	12	ГОСТ 5781-82* /А400/	L=	4540	192	4.0	773.9
19	хөндлөн	ф	12	ГОСТ 5781-82* /А400/	L=	840	240	0.7	179.0
19*	хөндлөн	ф	12	ГОСТ 5781-82* /А400/	L=	1050	12	0.9	11.2
20	хөндлөн	ф	12	ГОСТ 5781-82* /А400/	L=	5270	40	4.7	187.2
20*	хөндлөн	ф	12	ГОСТ 5781-82* /А400/	L=	3670	12	3.3	39.1
21	нүхний ирмэг	ф	16	ГОСТ 5781-82* /А400/	L=	2700	8	4.3	34.1
22	нүхний ирмэг	ф	16	ГОСТ 5781-82* /А400/	L=	3700	40	5.8	233.6
23	нүхний ирмэг	ф	16	ГОСТ 5781-82* /А400/	L=	2200	32	3.5	111.1
24	нүхний ирмэг	ф	16	ГОСТ 5781-82* /А400/	L=	4320	12	6.8	81.8
25	нүхний ирмэг	ф	16	ГОСТ 5781-82* /А400/	L=	3250	4	5.1	20.5
26	нүхний ирмэг	ф	16	ГОСТ 5781-82* /А400/	L=	3900	8	6.2	49.2
27	нүхний ирмэг	ф	16	ГОСТ 5781-82* /А400/	L=	1200	4	1.9	7.6
28	нүхний ирмэг	ф	16	ГОСТ 5781-82* /А400/	L=	3600	84	5.7	477.3
29	нүхний ирмэг	ф	16	ГОСТ 5781-82* /А400/	L=	2950	12	4.7	55.9
30	нүхний ирмэг	ф	16	ГОСТ 5781-82* /А400/	L=	2600	16	4.1	65.7
60	хомут	ф	6	ГОСТ 5781-82* /А240/	L=	2100	11	0.5	5.1
61	холбоос	ф	6	ГОСТ 5781-82* /А240/	L=	300	1500	0.1	99.9
		Бетон орц, В25					V=91.0x2=182.0м³		

Энэхүү зураг нь "ББСМО"ХХК-ийн ОЮУНЫ ӨМЧ тул зохиогчийн зөвшөөрөлгүйгээр өөрчлөх болон ашиглахыг хориглоно.

ББСМО
ЗУРАГ ТӨСӨЛ, ЗӨВЛӨХ ҮЙЛЧИЛГЭЭ
Хаяг: БЗД, 30-р хороо "ББСМО" ХХК-н байр
Утас: 77116139, 99116139, 95103339.
И-мэйл:bbsmo08@gmail.com, Вэб:BBSMO.mn

УЛААНБААТАР ХОТ, ЧИНГЭЛТЭЙ ДҮҮРЭГ 14,18-Р ХОРОО, СҮХБААТАР ДҮҮРЭГ 14-Р ХОРОО
"СЭЛБЭ ДЗД ТӨВ" 87 АЙЛЫН ОРОН СУУЦНЫ БАРИЛГА

Цутгамал хана ЦХ-7 нүхний ирмэгийн арматурчлал, огтлолууд, материалын түүвэр

Ye шат: А3

Захирал	Б.Сүнжидмаа	ЕГ Шифр: ББ-02/2025	Масштаб: М1: 200	Огноо: 2025
Инженер	Э.Идэрмагнай			
Гүйцэтгэсэн	Э.Батхишиг	ТГ Шифр:	Зургийн дугаар: ББ-64	Хуудас: 108
Шалгасан	Б.Ганзориг			

Цутгамал хана ЦХ-8 дэлгээс
М1:200

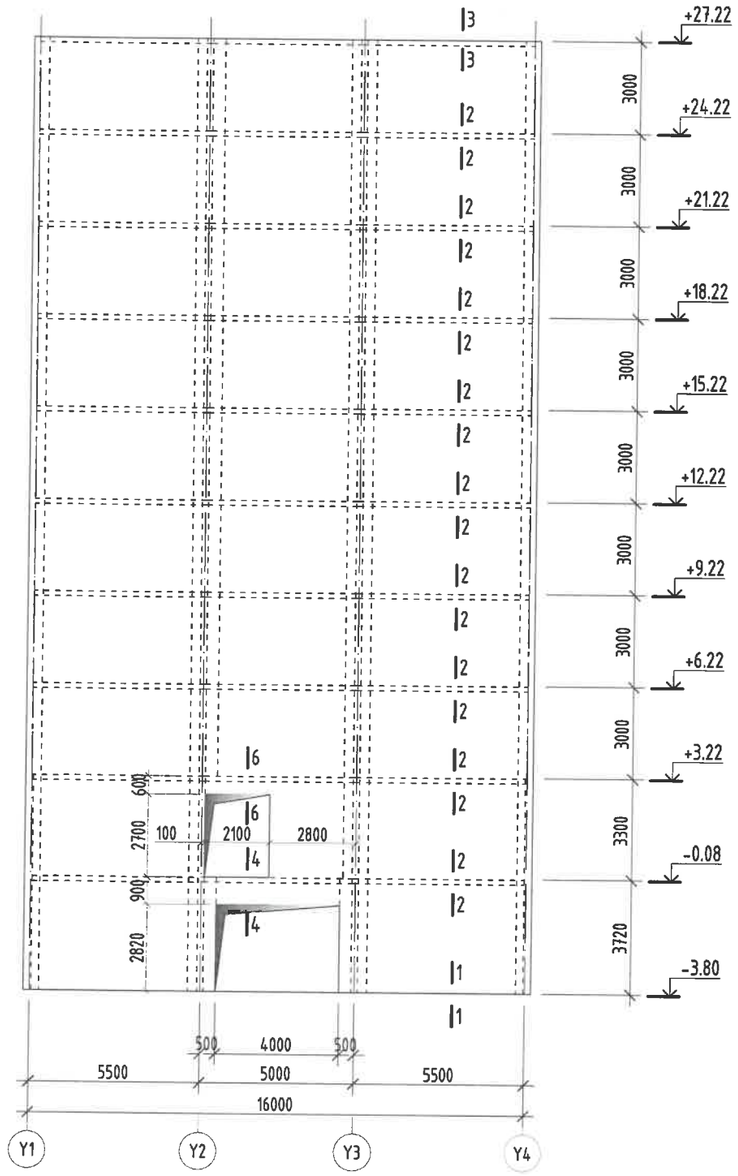

ОГТЛОЛ 1-1 М1:25

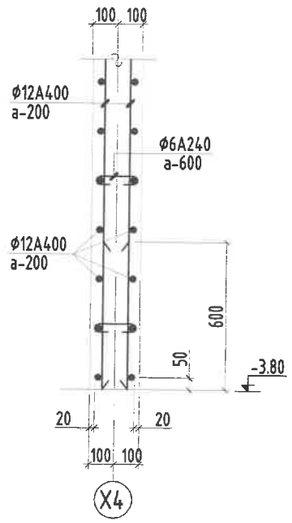

ОГТЛОЛ 2-2 М1:25

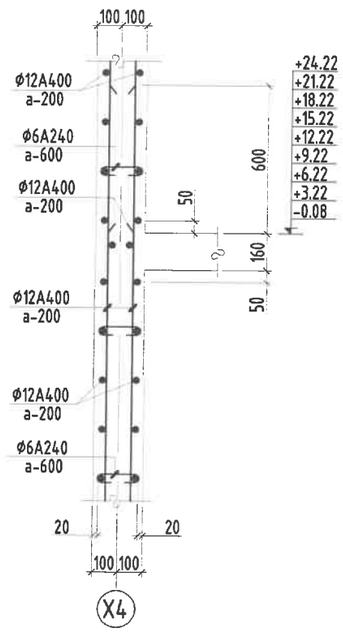

ОГТЛОЛ 3-3 М1:25

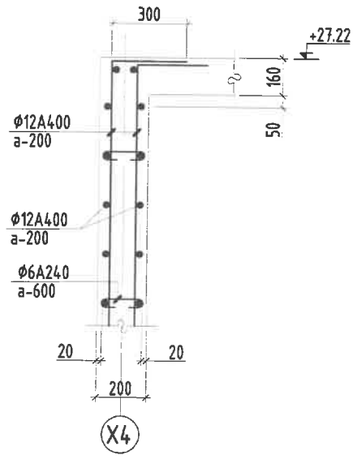

ОГТЛОЛ 4-4 М1:25

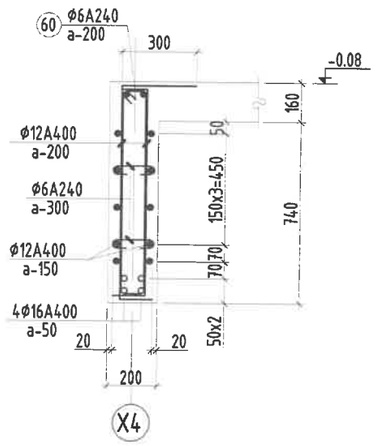

ОГТЛОЛ 6-6 М1:25

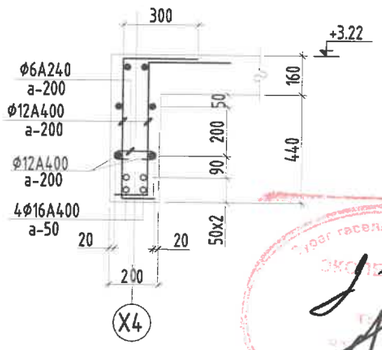

Тайлбар:

1. Энэ зургийг ББ-н холбогдох хуудастай хамт үзнэ.
2. Ажлын арматурын анги А400, А240.
3. Бүтээцийн бетоны анги В25.
4. Арматурын хамгаалах үеийн зузаан 20-30мм байна.
5. Цутгамал төмөр бетон бүтээцийг хэв хашмалд бэлтгэж цутгасны дараагаар бэхжилтийн 70%-д хүрсэний дараа хэв хашмалыг авна.
6. Цутгамал бетон, төмөр бетон бүтээцийн ажлыг БНБД 52-02-05-ийн дагуу хийж гүйцэтгэнэ.

Энэхүү зураг нь "ББСМО"ХХК-ийн ОЮУНЫ ӨМЧ тул зохиогчийн эрхшөөрөлгүйгээр өөрчлөх болон ашиглахыг хориглоно.

ББСМО ХХК

Хаяг: БЗД, 30-р хороо "ББСМО" ХХК-н байр
Утас: 77116139, 99116139, 95103339.
И-мэйл:bbsmo08@gmail.com, Вэб:BBSMO.mn

УЛААНБААТАР ХОТ, ЧИНГЭЛТЭЙ ДҮҮРЭГ 14,18-Р ХОРОО, СҮХБААТАР ДҮҮРЭГ 14-Р ХОРОО
"СЭЛБЭ ДЭД ТӨВ" 87 АЙЛЫН ОРОН СУУЦНЫ БАРИЛГА

Цутгамал хана ЦХ-8 дэлгээс, огтлолууд

Захирал	Б.Сүнжидмаа		ЕГ Шифр: ББ-02/2025	Масштаб: М1:200	Ye шат: А3
Инженер	Э.Идэрмагнай				Огноо: 2025
Гүйцэтгэсэн	Э.Батхишиг		ТГ Шифр:	Зургийн дугаар: ББ-65	Хуудас: 108
Шалгасан	Б.Ганзориг				

Цутгамал хана ЦХ-8 босоо арматурчлал
М1:200

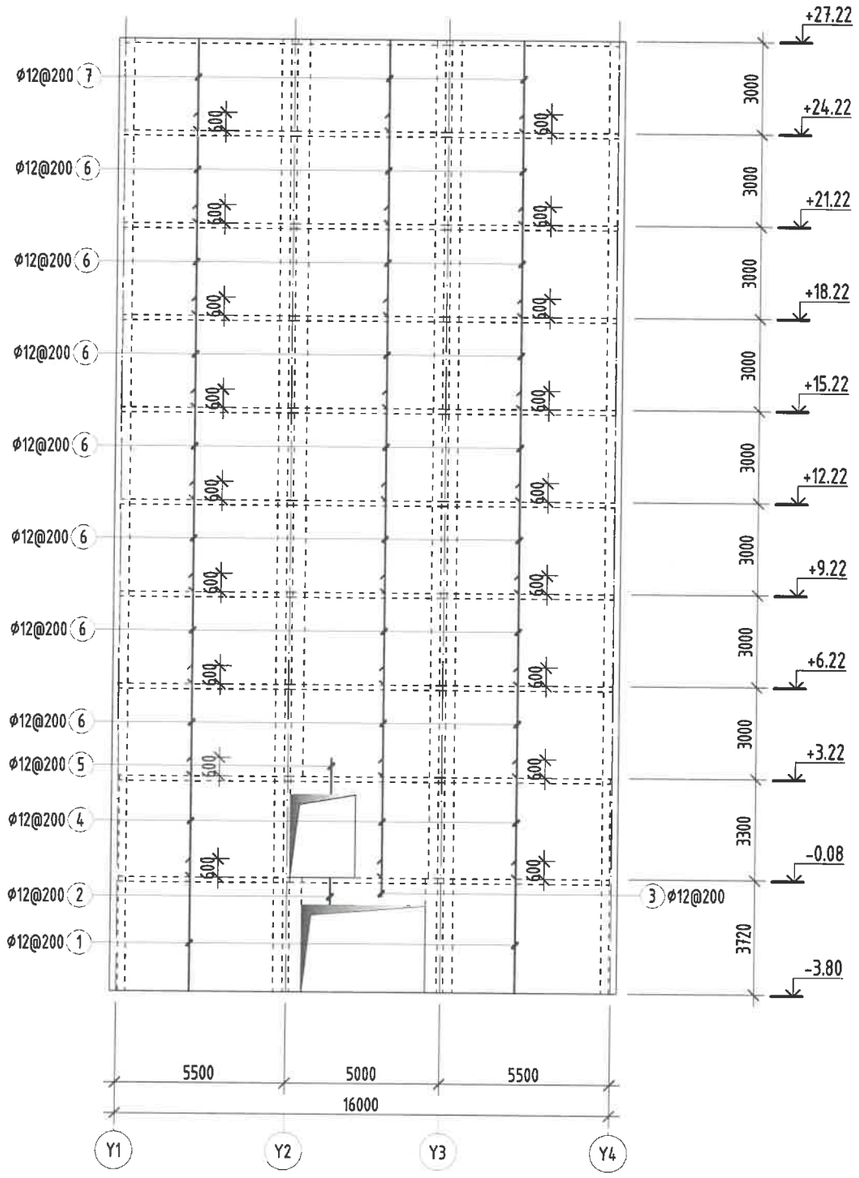

Цутгамал хана ЦХ-8 хөндлөн арматурчлал
М1:200

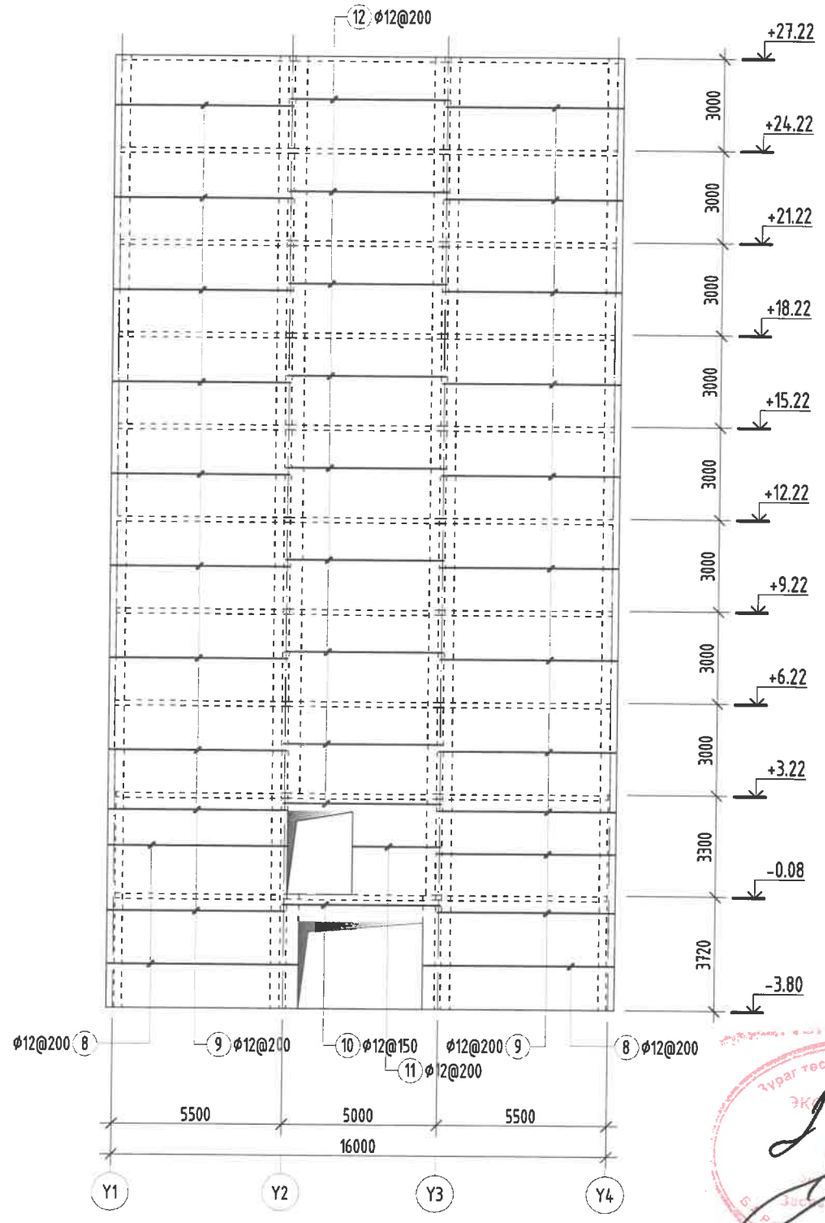

Тайлбар:

1. Энэ зургийг ББ-н холбогдох хуудастай хамт үзнэ.
2. Ажлын арматурын анги А400, А240.
3. Бүтээцийн бетоны анги В25.
4. Арматурын хамгаалах үеийн зузаан 20-30мм байна.
5. Цутгамал төмөр бетон бүтээцийг хэв хашмалд бэлтгэж цутгасны дараагаар бэхжилтийн 70%-д хүрсэний дараа хэв хашмалыг авна.
6. Цутгамал бетон, төмөр бетон бүтээцийн ажлыг БНбД 52-02-05-ийн дагуу хийж гүйцэтгэнэ.

Энэхүү зураг нь "ББСМО"ХХК-ийн ОЮУНЫ ӨМЧ тул зохиогчийн эзэмшлийн эрхийг хуулиар хамгаалагдана.

УЛААНБААТАР ХОТ, ЧИНГЭЛТЭЙ ДҮҮРЭГ 14,18-Р ХОРОО, СҮХБААТАР ДҮҮРЭГ 14-Р ХОРОО
"СЭЛБЭ ДЭД ТӨВ" 87 АЙЛЫН ОРОН СУУЦНЫ БАРИЛГА

ББСМО ХЯНАЛТ ТОГТООЛЫН ХЭЛТЭС	Цутгамал хана ЦХ-8 арматурчлал				Үе шат: А3
	Захирал	Б.Сүнжидмаа	ЕС Шифр: ББ-02/2025	Масштаб: М1:200	Огноо: 2025
	Инженер	Э.Идэрмагнай			
Хаяг: БЗД, 30-р хороо "ББСМО" ХХК-н байр Утас: 77116139, 99116139, 95103339. И-мэйл:bbsmo08@gmail.com, Вэб:BBSMO.mn	Гүйцэтгэсэн	Э.Батхишиг	ТГ Шифр:	Зургийн дугаар: ББ-66	Хуудас: 108
	Шалгасан	Б.Ганзориг			

Цутгамал хана ЦХ-8 нухний ирмэгийн арматурчлал
М1:200

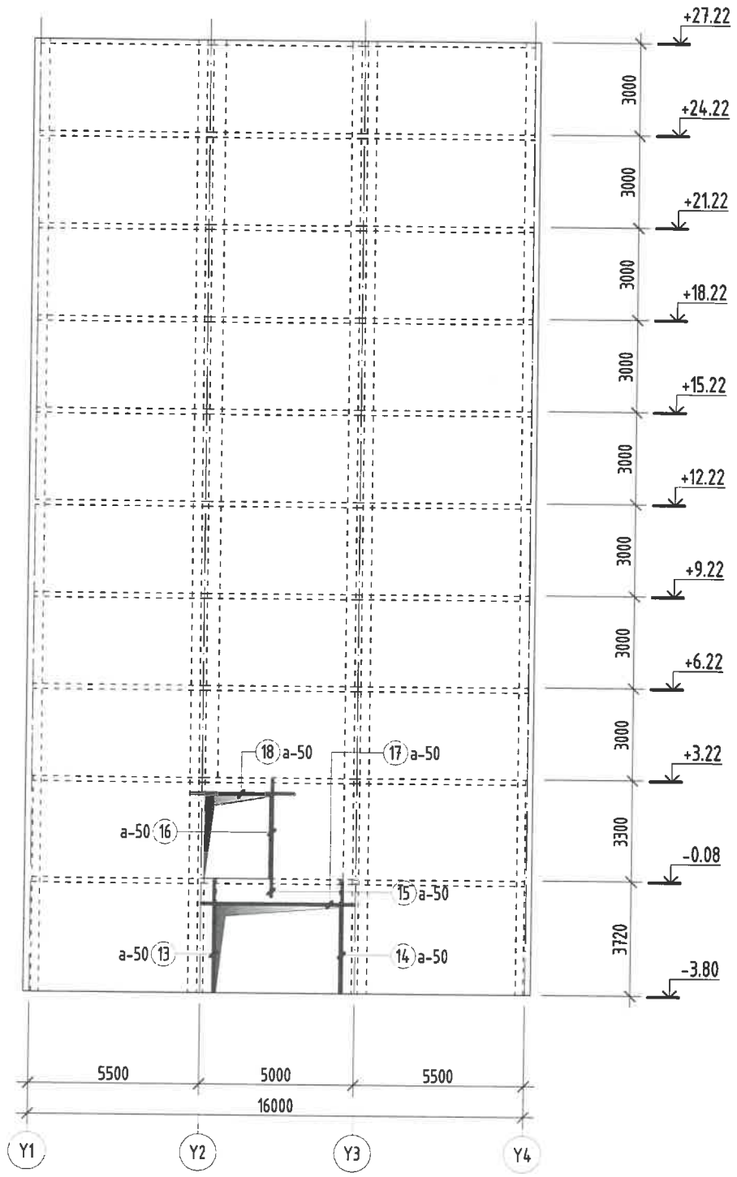

Хэсгийн тодорхойлолт

Поз	2	5	7
Загвар	150 840 300	150 1170	300 2970

Поз	8	9	11	60	61
Загвар	150 6140 150	150 5670	150 2770	240 890 810 160	70 160 70

Цутгамал төмөр бетон бүтээцийн материалын тодорхойлолт									
Поз	Тэмдэглэгээ	Нэр					Too шт	Жин /кг/ Нэгж	Жин /кг/ Нийт
		Цутгамал хана /ЦХ-8/-н арматур					1	10157.9	10158
1	дагуу	ф	12	ГОСТ 5781-82* /А400/	L=	4320	120	3.8	460.2
2	дагуу	ф	12	ГОСТ 5781-82* /А400/	L=	1290	18	1.1	20.6
3	дагуу	ф	12	ГОСТ 5781-82* /А400/	L=	1200	24	1.1	25.6
4	дагуу	ф	12	ГОСТ 5781-82* /А400/	L=	3900	140	3.5	484.7
5	дагуу	ф	12	ГОСТ 5781-82* /А400/	L=	1320	22	1.2	25.8
6	дагуу	ф	12	ГОСТ 5781-82* /А400/	L=	3600	1134	3.2	3624.4
7	дагуу	ф	12	ГОСТ 5781-82* /А400/	L=	3270	162	2.9	470.3
8	хөндлөн	ф	12	ГОСТ 5781-82* /А400/	L=	6440	88	5.7	503.1
9	хөндлөн	ф	12	ГОСТ 5781-82* /А400/	L=	5870	574	5.2	2991.4
10	хөндлөн	ф	12	ГОСТ 5781-82* /А400/	L=	5100	12	4.5	54.3
11	хөндлөн	ф	12	ГОСТ 5781-82* /А400/	L=	2970	28	2.6	73.8
12	хөндлөн	ф	12	ГОСТ 5781-82* /А400/	L=	5100	262	4.5	1186.3
13	нухний ирмэг	ф	16	ГОСТ 5781-82* /А400/	L=	4320	4	6.8	27.3
14	нухний ирмэг	ф	16	ГОСТ 5781-82* /А400/	L=	3670	4	5.8	23.2
15	нухний ирмэг	ф	16	ГОСТ 5781-82* /А400/	L=	1200	4	1.9	7.6
16	нухний ирмэг	ф	16	ГОСТ 5781-82* /А400/	L=	3250	4	5.1	20.5
17	нухний ирмэг	ф	16	ГОСТ 5781-82* /А400/	L=	5100	4	8.0	32.2
18	нухний ирмэг	ф	16	ГОСТ 5781-82* /А400/	L=	3400	4	5.4	21.5
60	хомут	ф	6	ГОСТ 5781-82* /А240/	L=	2100	11	0.5	5.1
61	холбоос	ф	6	ГОСТ 5781-82* /А240/	L=	300	1500	0.1	99.9
		Бетон орц, В25					V=93.4м³		

Тайлбар:

1. Энэ зургийг ББ-н холбогдох хуудастай хамт үзнэ.
2. Ажлын арматурын анги А400, А240.
3. Бүтээцийн бетоны анги В25.
4. Арматурын хамгаалах үеийн зузаан 20-30мм байна.
5. Цутгамал төмөр бетон бүтээцийг хэв хашмалд бэлтгэж цутгасны дараагаар бэхжилтийн 70%-д хүрсэний дараа хэв хашмалыг авна.
6. Цутгамал бетон, төмөр бетон бүтээцийн ажлыг БНБД 52-02-05-ийн дагуу хийж гүйцэтгэнэ.

Энэхүү зураг нь "ББСМО"ХХК-ийн ОЮУНЫ ӨМЧ тул зохиогчийн зөвшөөрөлгүйгээр өөрчлөх болон ашиглахыг хориглоно.

ББСМО
Хаяг: БЗД, 30-р хороо "ББСМО" ХХК-н байр
Утас: 77116139, 99116139, 95103339.
И-мэйл:bbsmo08@gmail.com, Вэб:BBSMO.mn

УЛААНБААТАР ХОТ, ЧИНГЭЛТЭЙ ДҮҮРЭГ 14,18-Р ХОРОО, СҮХБААТАР ДҮҮРЭГ 14-Р ХОРОО
"СЭЛБЭ ДЭД ТӨВ" 87 АЙЛЫН ОРОН СУУЦНЫ БАРИЛГА

Цутгамал хана ЦХ-8 нухний ирмэгийн арматурчлал, огтлолууд, материалын түүвэр

Захирал	Б.Сүнжидмаа	ЕГ Шифр:	Масштаб:	Огноо:	Үе шат: АЗ
Инженер	Э.Идэрмагнай	ББ-02/2025	М1: 200	2025	
Гүйцэтгэсэн	Э.Батхишиг	ТГ Шифр:	Зургийн дугаар:	Хуудас:	
Шалгасан	Б.Ганзориг		ББ-67	108	

Цутгамал хана ЦХ-9 дэлгээс
М1:200

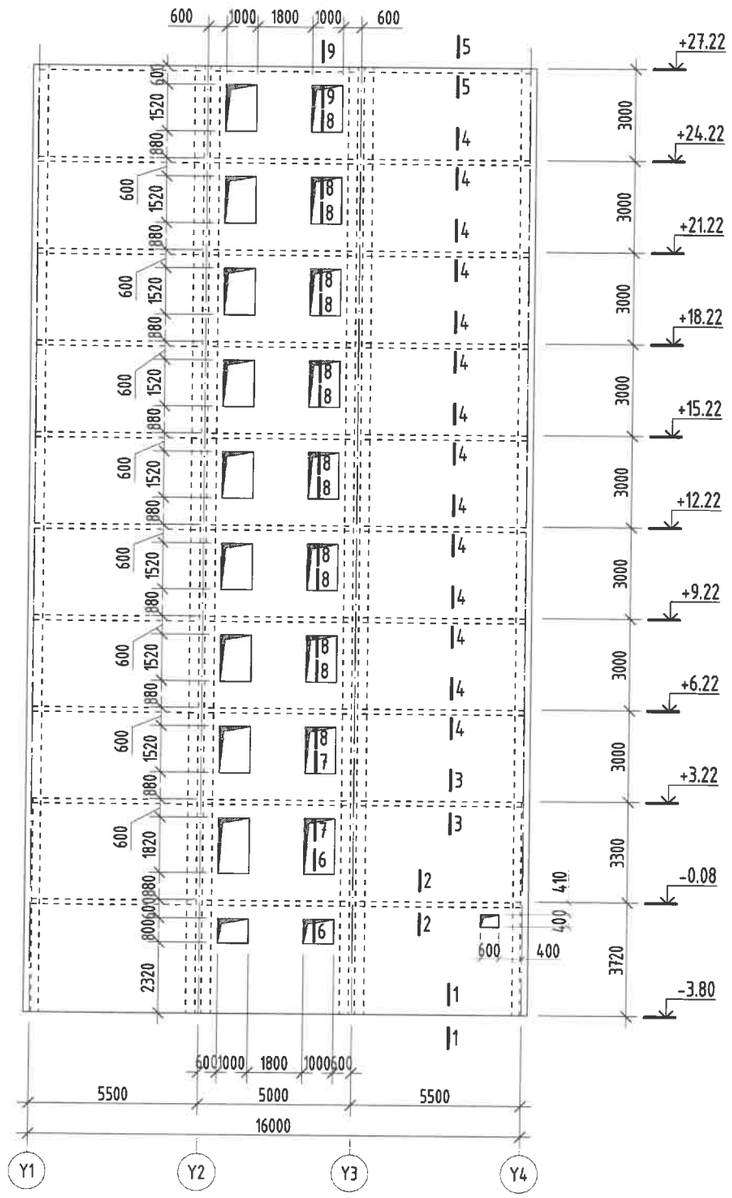

ОГТЛОЛ 1-1 М1:25

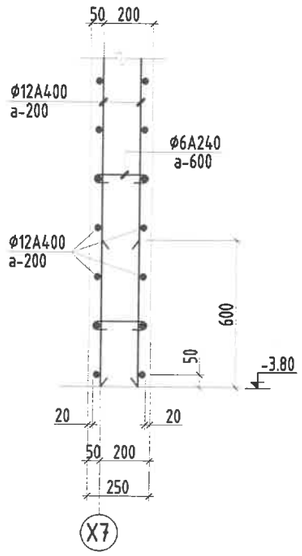

ОГТЛОЛ 2-2 М1:25

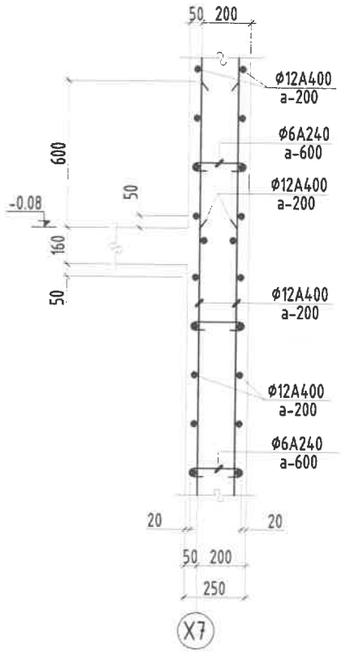

ОГТЛОЛ 3-3 М1:25

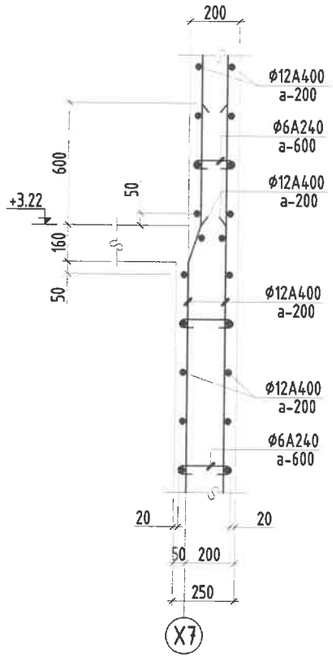

ОГТЛОЛ 4-4 М1:25

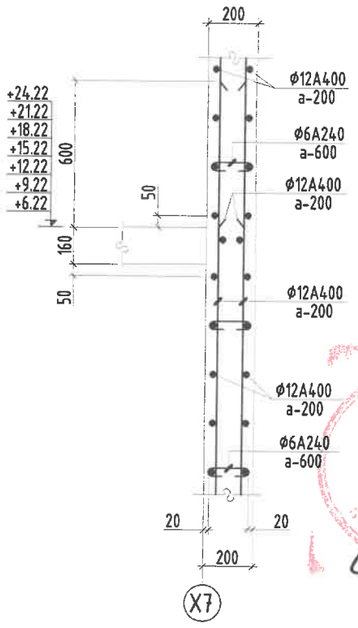

ОГТЛОЛ 5-5 М1:25

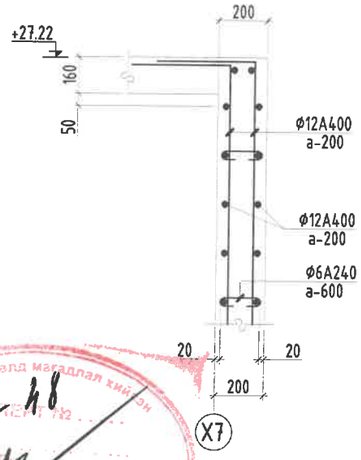

ОГТЛОЛ 6-6 М1:25

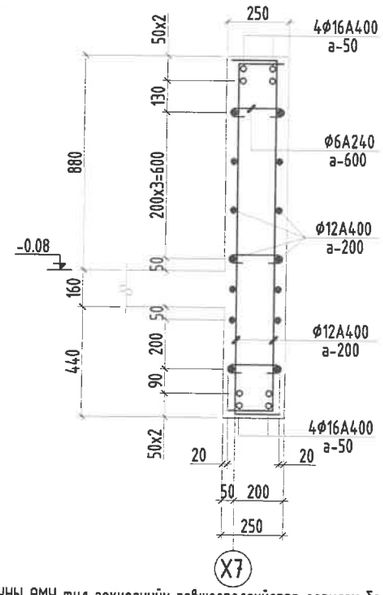

Тайлбар:

1. Энэ зургийг ББ-н холбогдох хуудастай хамт үзнэ.
2. Ажлын арматурын анги А400, А240.
3. Бүтээцийн бетоны анги В25.
4. Арматурын хамгаалах үеийн зузаан 20~30мм байна.
5. Цутгамал төмөр бетон бүтээцийг хэв хашмалд бэлтгэж цутгасны дараагаар бэхжилтийн 70%-д хүрсэний дараа хэв хашмалыг авна.
6. Цутгамал бетон, төмөр бетон бүтээцийн ажлыг БНбД 52-02-05-ийн дагуу хийж гүйцэтгэнэ.

Энэхүү зураг нь "ББСМО"ХХК-ийн ОЮУНЫ ӨМЧ тул зохиогчийн эрхшөөрөлгүйгээр өөрчлөх болон ашиглахыг хориглоно.

ББСМО

Хаяг: БЗД, 30-р хороо "ББСМО" ХХК-н байр
Утас: 77116139, 99116139, 95103339.
И-мэйл:bbsmo98@gmail.com, Вэб:BBSMO.mn

УЛААНБААТАР ХОТ, ЧИНГЭЛТЭЙ ДҮҮРЭГ 14,18-Р ХОРОО, СУХБААТАР ДҮҮРЭГ 14-Р ХОРОО
"СЭЛБЭ ДЭД ТӨВ" 87 АЙЛЫН ОРОН СУУЦНЫ БАРИЛГА

Цутгамал хана ЦХ-9 дэлгээс, дэтлолууд

Захирал	Б.Сүнжидмаа	ЕГ Шифр: ББ-02/2025	Масштаб: М1: 200	Ye шат: АЗ	Огноо: 2025
Инженер	Э.Идэрмагнай				
Гүйцэтгэсэн	Э.Идэрмагнай	ТГ Шифр:	Зургийн дугаар: ББ-68	Хуудас: 108	
Шалгасан	Б.Ганзориг				

Цутгамал хана ЦХ-9 босоо арматурчлал
М1:200

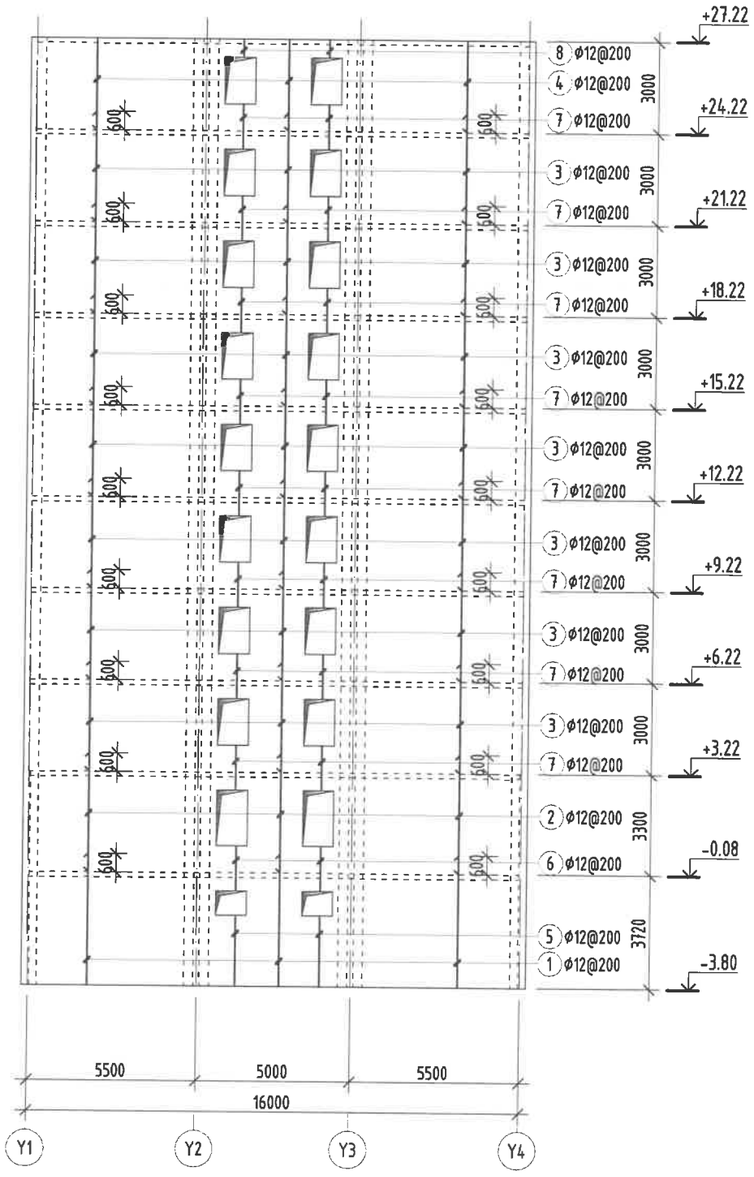

Цутгамал хана ЦХ-9 хөндлөн арматурчлал
М1:200

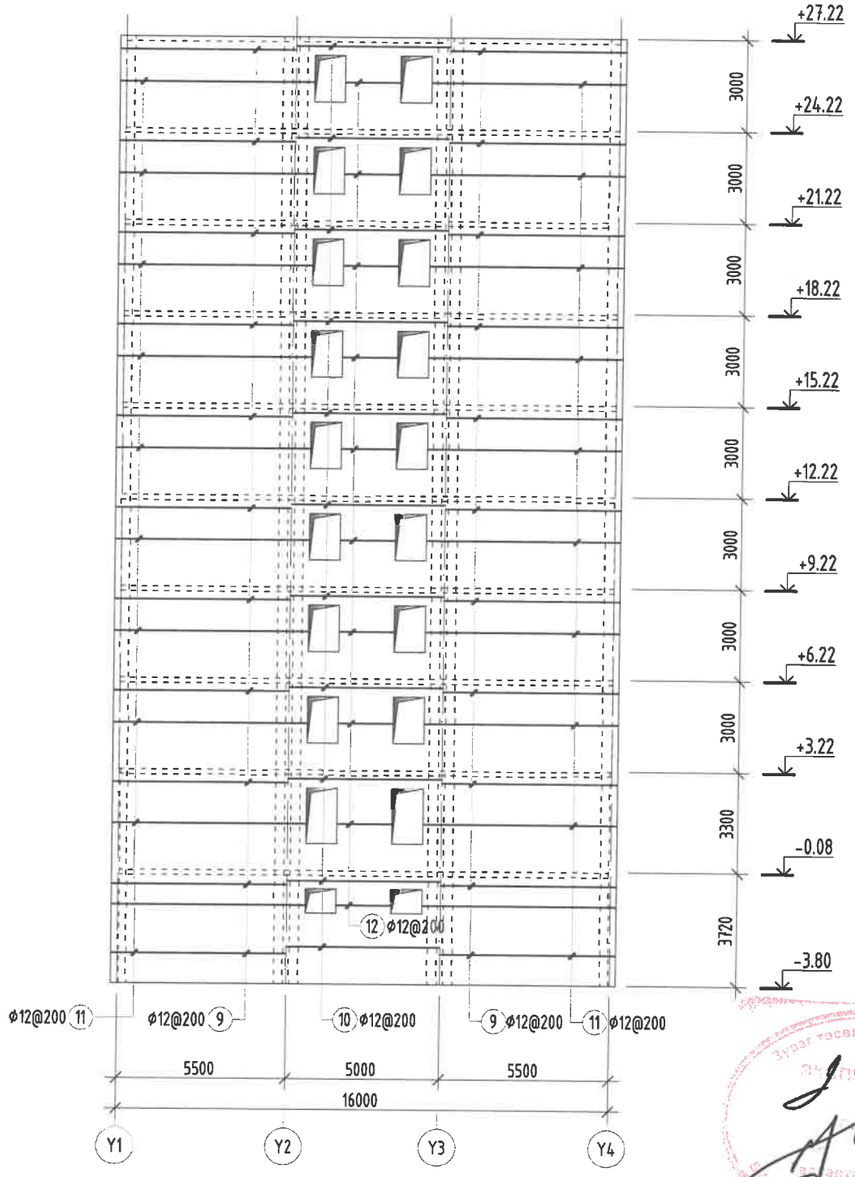

Тайлбар:

1. Энэ зургийг ББ-н холбогдох хуудастай хамт үзнэ.
2. Ажлын арматурын анги А400, А240.
3. Бүтээцийн бетоны анги В25.
4. Арматурын хамгаалах үеийн зузаан 20-30мм байна.
5. Цутгамал төмөр бетон бүтээцийг хэв хашмалд бэлтгэж цутгасны дараагаар бэхжилтийн 70%-д хүрсэний дараа хэв хашмалыг авна.
6. Цутгамал бетон, төмөр бетон бүтээцийн ажлыг БНБД 52-02-05-ийн дагуу хийж гүйцэтгэнэ.

Энэхүү зураг нь "ББСМО"ХХК-ийн ОЮУНЫ ӨМЧ тул зохиогчийн эрхшөөрөлгүйгээр өөрчлөх болон ашиглахыг хориглоно.

ББСМО	УЛААНБААТАР ХОТ, ЧИНГЭЛТЭЙ ДҮҮРЭГ 14,18-Р ХОРОО, СУХБААТАР ДҮҮРЭГ 14-Р ХОРОО "СЭЛБЭ ДЭД ТӨВ" 87 АЙЛЫН ОРОН СУУЦНЫ БАРИЛГА				
	Цутгамал хана ЦХ-9 арматурчлал				Ye шат: АЗ
Хаяг: БЗД, 30-р хороо "ББСМО" ХХК-н байр	Захирал	Б.Сүнжидмаа	БГ Шифр: ББ-02/2025	Масштаб: М1: 200	Огноо: 2025
Утас: 77116139, 99116139, 95103339.	Инженер	Э.Идэрмагнай			
E-mail:bbsmo08@gmail.com, Вэб:BBSMO.mn	Гүйцэтгэсэн	Э.Идэрмагнай	ТГ Шифр:	Зургийн дугаар: ББ-69	Хуудас: 108
	Шалгасан	Б.Ганзориг			

Цутгамал хана ЦХ-9 нухний ирмэгийн арматурчлал
М1:200

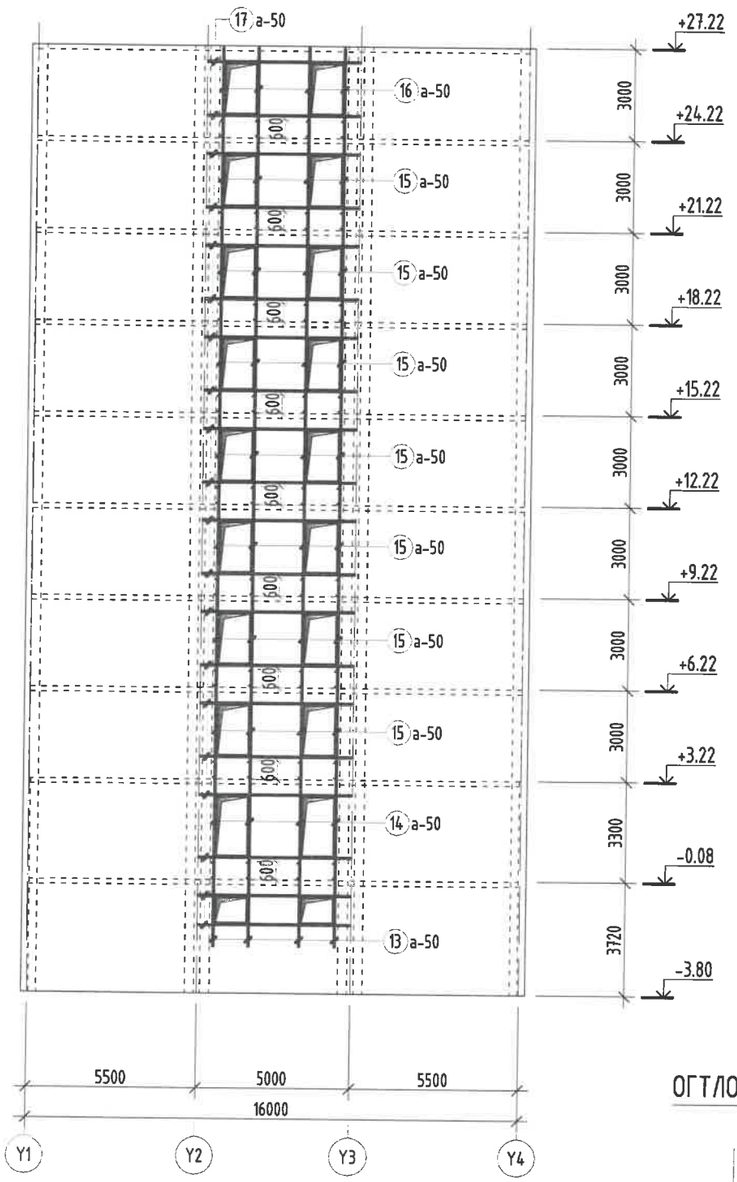

ОГТЛОЛ 7-7 М1:25

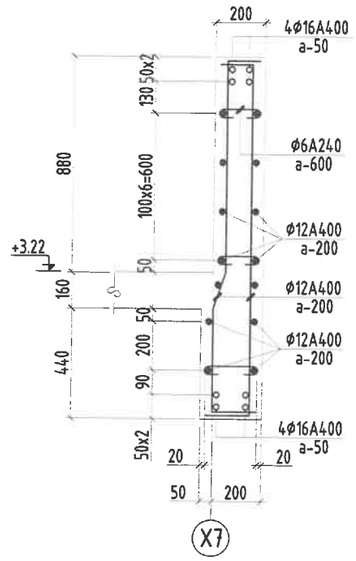

ОГТЛОЛ 8-8 М1:25

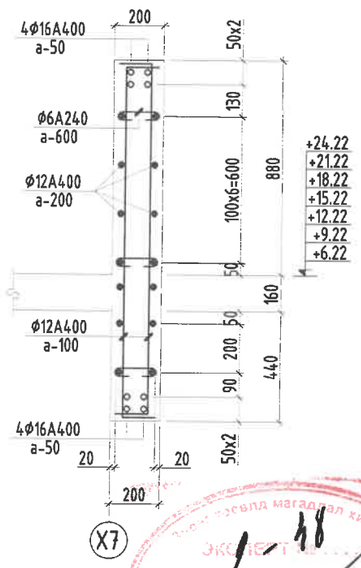

ОГТЛОЛ 9-9 М1:25

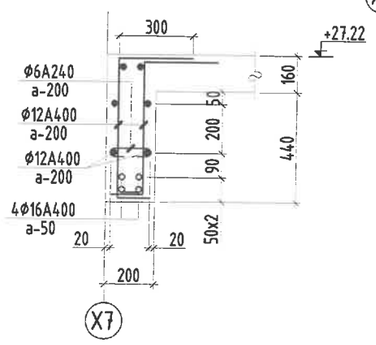

Цутгамал төмөр бетон бүтээцийн материалын тодорхойлолт									
Поз	Тэмдэглэгээ	Нэр					Тоо ширхэг	Жин /кг/ Нэгж	Жин /кг/ Нийт
		Цутгамал хана /ЦХ-9/-н арматур					1	10604.4	10604
1	дагуу	Ф	12	ГОСТ 5781-82* /А400/	L=	4320	146	3.8	560.0
2	дагуу	Ф	12	ГОСТ 5781-82* /А400/	L=	3900	128	3.5	443.2
3	дагуу	Ф	12	ГОСТ 5781-82* /А400/	L=	3600	896	3.2	2863.7
4	дагуу	Ф	12	ГОСТ 5781-82* /А400/	L=	3250	128	2.9	369.3
5	дагуу	Ф	12	ГОСТ 5781-82* /А400/	L=	2430	20	2.2	43.1
6	дагуу	Ф	12	ГОСТ 5781-82* /А400/	L=	2000	20	1.8	35.5
7	дагуу	Ф	12	ГОСТ 5781-82* /А400/	L=	1700	160	1.5	241.5
8	дагуу	Ф	12	ГОСТ 5781-82* /А400/	L=	990	20	0.9	17.6
9	хөндлөн	Ф	12	ГОСТ 5781-82* /А400/	L=	5850	312	5.2	1620.4
10	хөндлөн	Ф	12	ГОСТ 5781-82* /А400/	L=	5000	156	4.4	692.5
11	хөндлөн	Ф	12	ГОСТ 5781-82* /А400/	L=	6540	344	5.8	1997.4
12	хөндлөн	Ф	12	ГОСТ 5781-82* /А400/	L=	2040	174	1.8	315.1
13	нухний ирмэг	Ф	14	ГОСТ 5781-82* /А400/	L=	2800	16	3.4	54.1
14	нухний ирмэг	Ф	14	ГОСТ 5781-82* /А400/	L=	3900	16	4.7	75.4
15	нухний ирмэг	Ф	14	ГОСТ 5781-82* /А400/	L=	3600	112	4.4	487.2
16	нухний ирмэг	Ф	14	ГОСТ 5781-82* /А400/	L=	2950	16	3.6	57.0
17	нухний ирмэг	Ф	16	ГОСТ 5781-82* /А400/	L=	5000	80	7.9	631.3
18	холбоос	Ф	6	ГОСТ 5781-82* /А240/	L=	350	284	0.1	22.1
19	холбоос	Ф	6	ГОСТ 5781-82* /А240/	L=	300	1168	0.1	77.8
		Бетон орц, В25					V=99.5м³		

Хэсгийн тодорхойлолт

Поз	4	5	6	7	8
Загвар	300 / 2950	150 / 2280	150 / 1700 / 150	150 / 1400 / 150	150 / 540 / 300; 150 / 540 / 300
Поз	9	11	12	18	19
Загвар	150 / 5700	150 / 6240 / 150	150 / 1740 / 150	210 / 70 / 70	160 / 70 / 70

Тайлбар:

1. Энэ зургийг ББ-н холбогдох хуудастай хамт үзнэ.
2. Ажлын арматурын анги А400, А240.
3. Бүтээцийн бетоны анги В25.
4. Арматурын хамгаалах үеийн зузаан 20-30мм байна.
5. Цутгамал төмөр бетон бүтээцийг хэв хашмалд бэлтгэж цутгасны дараагаар бэхжилтийн 70%-д хүрсэний дараа хэв хашмалыг авна.
6. Цутгамал бетон, төмөр бетон бүтээцийн ажлыг БНБД 52-02-05-ийн дагуу хийж гүйцэтгэнэ.

Энэхүү зураг нь "ББСМО"ХХК-ийн ОЮУНЫ ӨМЧ тул зохиогчийн зөвшөөрөлгүйгээр өөрчлөх болон ашиглахыг хориглоно.

ББСМО
Хаяг: БЗД, 30-р хороо "ББСМО" ХХК-н байр
Утас: 77116139, 99116139, 95103339.
И-мэйл:bbsmo08@gmail.com, Вэб:BBSMO.mn

УЛААНБААТАР ХОТ, ЧИНГЭЛТЭЙ ДҮҮРЭГ 14,18-Р ХОРОО, СУХБААТАР ДҮҮРЭГ 14-Р ХОРОО
"СЭЛБЭ ДЭД ТӨВ" 87 АЙЛЫН ОРОН СУУЦНЫ БАРИЛГА

Цутгамал хана ЦХ-9 нухний ирмэгийн арматурчлал, огтлолууд, материалын түүвэр

Захирал	Б.Сүнжидмаа	ЕГ Шифр: ББ-02/2025	Масштаб: М1:200	Огноо: 2025	Ye шат: А3
Инженер	Э.Идэрмагнай				
Гүйцэтгэсэн	Э.Идэрмагнай	ТГ Шифр:	Зургийн дугаар: ББ-70	Хуудас: 108	
Шалгасан	Б.Ганзориг				

Цутгамал хана ЦХ-10 дэлгээс
М1:200

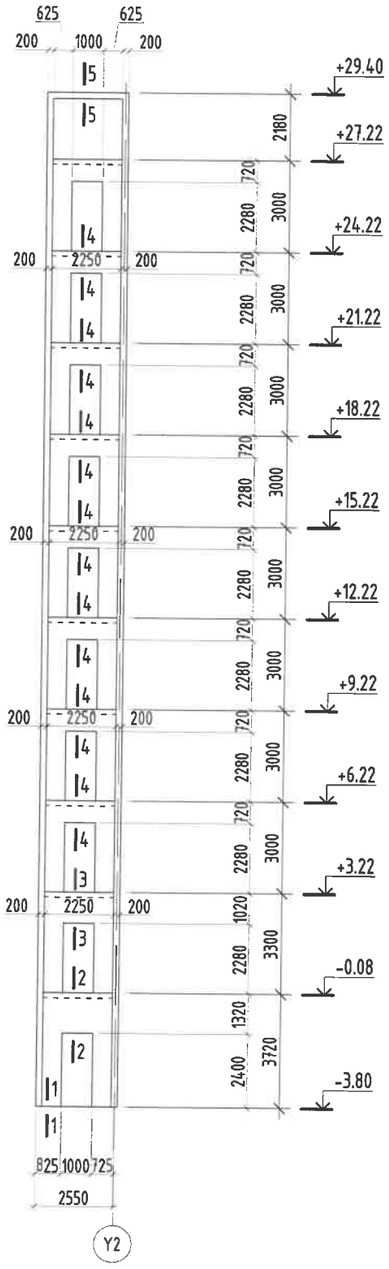

Цутгамал хана ЦХ-10 арматурчлал
М1:200

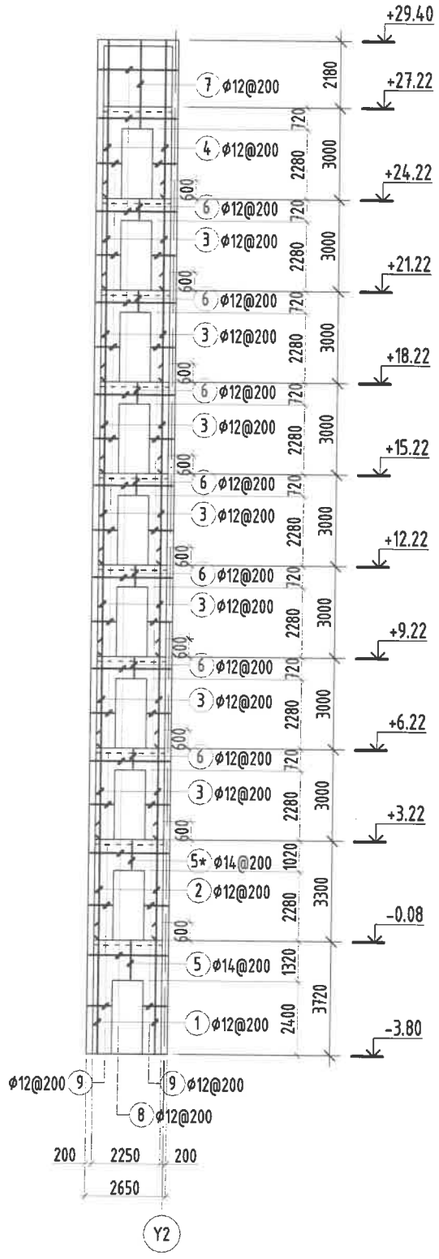

Цутгамал хана ЦХ-10 нухний ирмэгийн арматурчлал
М1:200

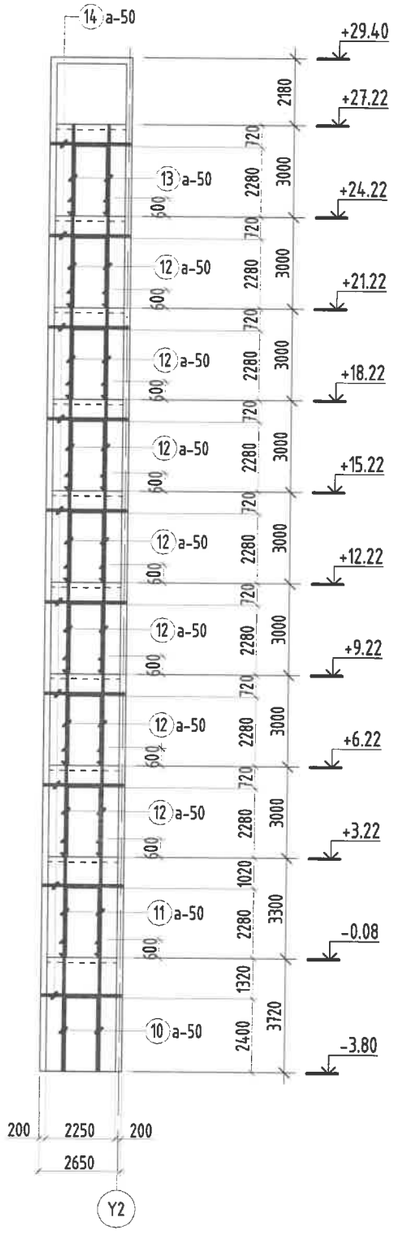

ОГТЛОЛ 1-1 М1:25

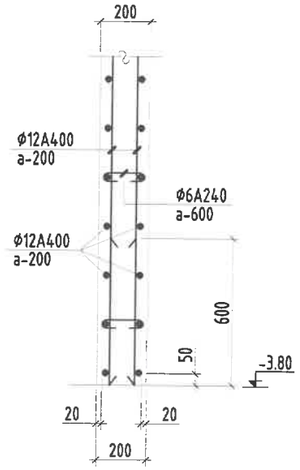

ОГТЛОЛ 2-2 М1:25

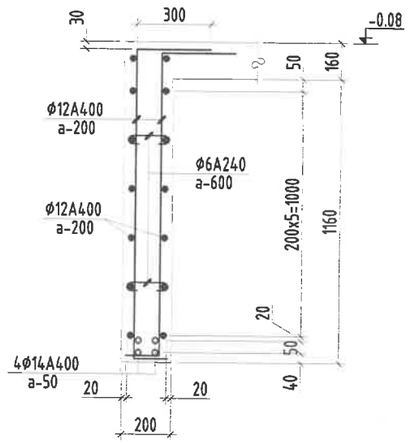

ОГТЛОЛ 4-4 М1:25

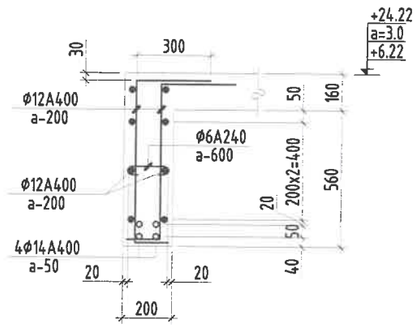

ОГТЛОЛ 3-3 М1:25

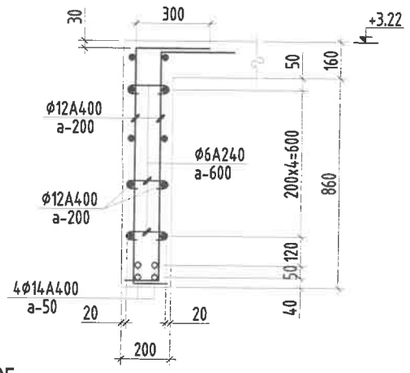

ОГТЛОЛ 5-5 М1:25

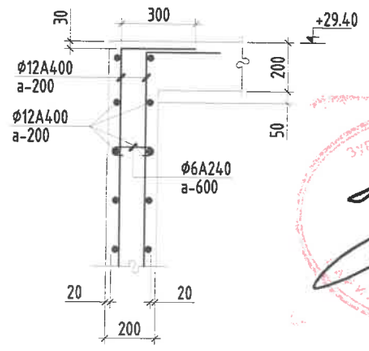

Тайлбар:

1. Энэ зургийг ББ-н холбогдох хуудастай хамт үзнэ.
2. Ажлын арматурын анги А400, А240.
3. Бүтээцийн бетоны анги В25.
4. Арматурын хамгаалах үеийн зузаан 20-30мм байна.
5. Цутгамал төмөр бетон бүтээцийг хэв хашмалд бэлтгэж цутгасны дараагаар бэхжилтийн 70%-д хүрсэний дараа хэв хашмалыг авна.
6. Цутгамал бетон, төмөр бетон бүтээцийн ажлыг БНбД 52-02-05-ийн дагуу хийж гүйцэтгэнэ.

Энэхүү зураг нь "ББСМО"ХХК-ийн ОЮУНЫ ӨМЧ тул зохиогчийн зөвшөөрөлгүйгээр өөрчлөх болон ашиглахыг хориглоно.

ББСМО
Хаяг: БЗД, 30-р хороо "ББСМО" ХХК-н байр
Утас: 77116139, 99116139, 95103339.
И-мэйл:bbsmo08@gmail.com, Вэб:BBSMO.mn

УЛААНБААТАР ХОТ, ЧИНГЭЛТЭЙ ДҮҮРЭГ 14,18-Р ХОРОО, СҮХБААТАР ДҮҮРЭГ 14-Р ХОРОО
"СЭЛБЭ ДЭД ТӨВ" 87 АЙЛЫН ОРОН СУУЦНЫ БАРИЛГА

Цутгамал хана ЦХ-10 дэлгээс, арматурчлал, огтлолуд					Ye шат: А3
Захирал	Б.Сүнжидмаа		ЕГ Шифр: ББ-02/2025	Масштаб: М1:200	Огноо: 2025
Инженер	Э.Идэрмагнай				
Гүйцэтгэсэн	Э.Идэрмагнай		ТГ Шифр:	Зургийн дугаар: ББ-71	Хуудас: 108
Шалгасан	Б.Ганзориг				

Хэсгийн тодорхойлолт

Поз	4	5	5*
Загвар	300 — 5150	150 — 1250 — 300; 150 — 1250 — 300	150 — 950 — 300; 150 — 950 — 300

Поз	6	7	8
Загвар	150 — 650 — 300; 150 — 650 — 300	300 — 2850	150 — 2600 — 150

Поз	9	15
Загвар	150 — 770 — 150	70; 160; 70

Цутгамал төмөр бетон бүтээцийн материалын тодорхойлолт									
Поз	Тэмдэглэгээ	Нэр					Тоо ширт	Жин /кг/ Нэгж	Нийт
		Цутгамал хана /ЦХ-10/-н арматур					**2**	**1816.1**	**3632**
1	дагуу	⌀	12	ГОСТ 5781-82* /А400/	L=	4320	16	3.8	61.4
2	дагуу	⌀	12	ГОСТ 5781-82* /А400/	L=	3900	16	3.5	55.4
3	дагуу	⌀	12	ГОСТ 5781-82* /А400/	L=	3600	84	3.2	268.5
4	дагуу	⌀	12	ГОСТ 5781-82* /А400/	L=	5450	16	4.8	77.4
5	дагуу	⌀	12	ГОСТ 5781-82* /А400/	L=	1700	10	1.5	15.1
5*	дагуу	⌀	12	ГОСТ 5781-82* /А400/	L=	1400	10	1.2	12.4
6	дагуу	⌀	12	ГОСТ 5781-82* /А400/	L=	1100	70	1.0	68.4
7	дагуу	⌀	12	ГОСТ 5781-82* /А400/	L=	3150	10	2.8	28.0
8	хөндлөн	⌀	12	ГОСТ 5781-82* /А400/	L=	2900	106	2.6	272.9
9	хөндлөн	⌀	12	ГОСТ 5781-82* /А400/	L=	1070	484	0.9	459.8
10	нүхний ирмэг	⌀	14	ГОСТ 5781-82* /А400/	L=	4320	8	5.2	41.8
11	нүхний ирмэг	⌀	14	ГОСТ 5781-82* /А400/	L=	3900	8	4.7	37.7
12	нүхний ирмэг	⌀	14	ГОСТ 5781-82* /А400/	L=	3600	56	4.4	243.6
13	нүхний ирмэг	⌀	14	ГОСТ 5781-82* /А400/	L=	3000	8	3.6	29.0
14	нүхний ирмэг	⌀	14	ГОСТ 5781-82* /А400/	L=	2550	40	3.1	123.3
15	холбоос	⌀	6	ГОСТ 5781-82* /А240/	L=	300	324	0.1	21.6
		Бетон орц, В25					**V=13x2=26м³**		

Тайлбар:

1. Энэ зургийг ББ-н холбогдох хуудастай хамт үзнэ.
2. Ажлын арматурын анги А400, А240.
3. Бүтээцийн бетоны анги В25.
4. Арматурын хамгаалах үеийн зузаан 20~30мм байна.
5. Цутгамал төмөр бетон бүтээцийг хэв хашмалд бэлтгэж цутгасны дараагаар бэхжилтийн 70%-д хүрсэний дараа хэв хашмалыг авна.
6. Цутгамал бетон, төмөр бетон бүтээцийн ажлыг БНБД 52-02-05-ийн дагуу хийж гүйцэтгэнэ.

Энэхүү зураг нь "ББСМО"ХХК-ийн ОЮУНЫ ӨМЧ тул зохиогчийн зөвшөөрөлгүйгээр өөрчлөх болон ашиглахыг хориглоно.

ББСМО
Хаяг: БЗД, 30-р хороо "ББСМО" ХХК-н байр
Утас: 77116139, 99116139, 95103339,
И-мэйл:bbsmo06@gmail.com, Вэб:BBSMO.mn

УЛААНБААТАР ХОТ, ЧИНГЭЛТЭЙ ДҮҮРЭГ 14,18-Р ХОРОО, СҮХБААТАР ДҮҮРЭГ 14-Р ХОРОО
"СЭЛБЭ ДЭД ТӨВ" 87 АЙЛЫН ОРОН СУУЦНЫ БАРИЛГА

Цутгамал хана ЦХ-10 материалын түүвэр					Үе шат: АЗ
Захирал	Б.Сүнжидмаа		ЕГ Шифр: ББ-02/2025	Масштаб: М1:25	Огноо: 2025
Инженер	Э.Идэрмагнай				
Гүйцэтгэсэн	Э.Идэрмагнай		ТГ Шифр:	Зургийн дугаар: ББ-72	Хуудас: 108
Шалгасан	Б.Ганзориг				

Цутгамал хана ЦХ-11 дэлгээс
М1:200

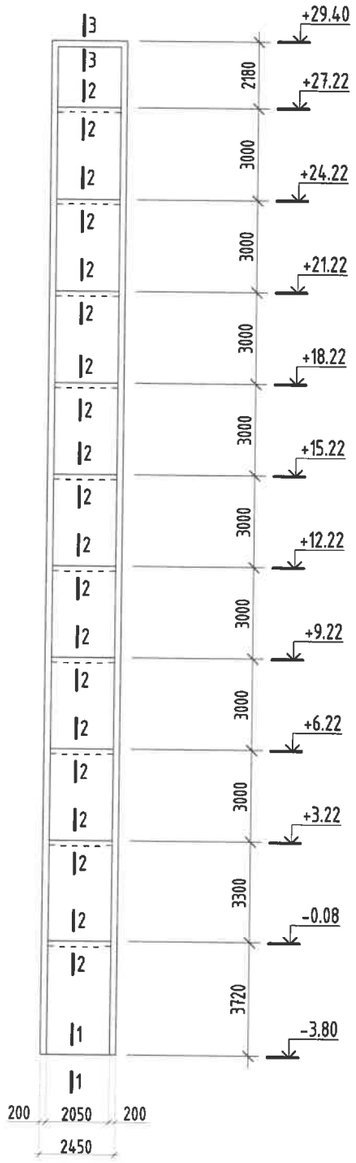

Цутгамал хана ЦХ-11 арматурчлал
М1:200

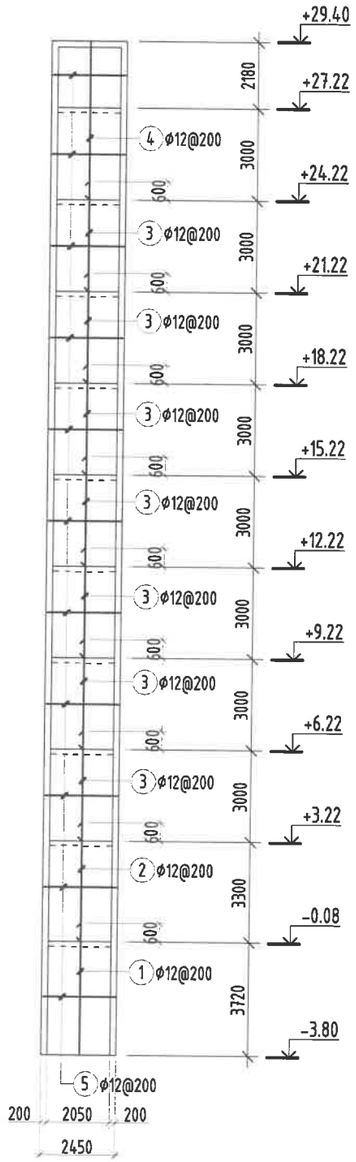

Цутгамал хана ЦХ-12 арматурчлал
М1:200

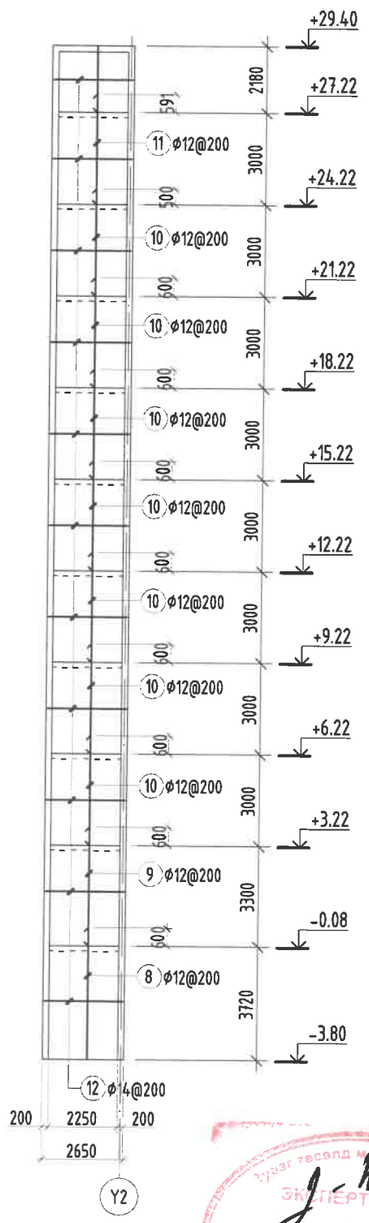

ОГТЛОЛ 1-1 М1:25

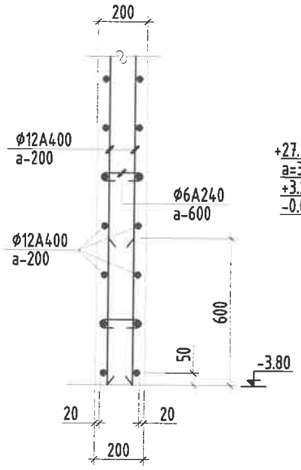

ОГТЛОЛ 2-2 М1:25

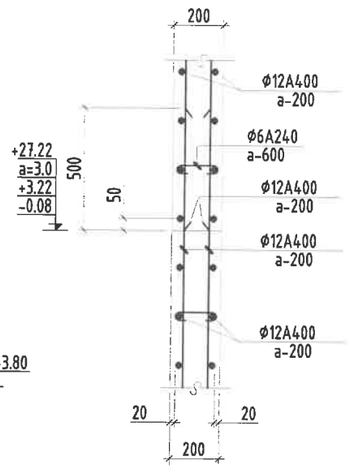

ОГТЛОЛ 3-3 М1:25

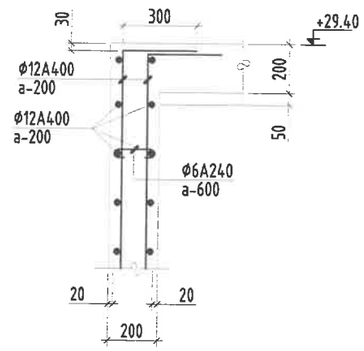

Цутгамал төмөр бетон бүтээцийн материалын тодорхойлолт										
Поз	Тэмдэглэгээ	Нэр						Тоо шт	Жин /кг/ Нэгж	Жин /кг/ Нийт
		Цутгамал хана /ЦХ-11/-н арматур						2	1631.4	3263
1	дагуу	Ø	14	ГОСТ 5781-82*	/А400/	L=	4450	22	5.4	118.3
2	дагуу	Ø	14	ГОСТ 5781-82*	/А400/	L=	3900	22	4.7	103.7
3	дагуу	Ø	12	ГОСТ 5781-82*	/А400/	L=	3600	154	3.2	492.2
4	дагуу	Ø	12	ГОСТ 5781-82*	/А400/	L=	5450	22	4.8	106.4
5	хөндлөн	Ø	12	ГОСТ 5781-82*	/А400/	L=	2700	332	2.4	795.8
6	холбоос	Ø	6	ГОСТ 5781-82*	/А240/	L=	300	224	0.1	14.9
		Бетон орц, В25						V=13.5x2=27м³		

Цутгамал төмөр бетон бүтээцийн материалын тодорхойлолт										
Поз	Тэмдэглэгээ	Нэр						Тоо шт	Жин /кг/ Нэгж	Жин /кг/ Нийт
		Цутгамал хана /ЦХ-12/-н арматур						2	1842.9	3686
8	дагуу	Ø	12	ГОСТ 5781-82*	/А400/	L=	4450	28	4.0	110.6
9	дагуу	Ø	12	ГОСТ 5781-82*	/А400/	L=	3900	28	3.5	96.9
10	дагуу	Ø	12	ГОСТ 5781-82*	/А400/	L=	3600	196	3.2	626.4
11	дагуу	Ø	12	ГОСТ 5781-82*	/А400/	L=	5450	28	4.8	135.5
12	хөндлөн	Ø	12	ГОСТ 5781-82*	/А400/	L=	2900	332	2.6	854.8
13	холбоос	Ø	6	ГОСТ 5781-82*	/А240/	L=	300	280	0.1	18.6
		Бетон орц, В25						V=15x2=30м³		

Хэсгийн тодорхойлолт

Поз	4	5	6
Загвар	300 / 5150	150 / 2400 / 150	160, 70, 70
Поз	11	12	13
Загвар	300 / 5150	150 / 2600 / 150	160, 70, 70

Тайлбар:

1. Энэ зургийг ББ-н холбогдох хуудастай хамт үзнэ.
2. Ажлын арматурын анги А400, А240.
3. Бүтээцийн бетоны анги В25.
4. Арматурын хамгаалах үеийн зузаан 20-30мм байна.
5. Цутгамал төмөр бетон бүтээцийг хэв хашмалд бэлтгэж цутгасны дараагаар бэхжилтийн 70%-д хүрсэний дараа хэв хашмалыг авна.
6. Цутгамал бетон, төмөр бетон бүтээцийн ажлыг БНбД 52-02-05-ийн дагуу хийж гүйцэтгэнэ.

Энэхүү зураг нь "ББСМО"ХХК-ийн ОЮУНЫ ӨМЧ тул зохиогчийн эрхшээлгүйгээр өөрчлөх болон ашиглахыг хориглоно.

ББСМО
Хаяг: БЗД, 30-р хороо "ББСМО" ХХК-н байр
Утас: 77116139, 99116139, 95193339.
И-мэйл:bbsmo08@gmail.com, Вэб:BBSMO.mn

УЛААНБААТАР ХОТ, ЧИНГЭЛТЭЙ ДҮҮРЭГ 14,18-Р ХОРОО, СҮХБААТАР ДҮҮРЭГ 14-Р ХОРОО
"СЭЛБЭ ДЭД ТӨВ" 87 АЙЛЫН ОРОН СУУЦНЫ БАРИЛГА

Цутгамал хана ЦХ-11, 12 арматурчлал, огтлолуд, материалын түүвэр

Захирал	Б.Сүнжидмаа	ЕГ Шифр: ББ-02/2025	Масштаб: М1:200	Үе шат: АЗ
Инженер	Э.Идэрмагнай			Огноо: 2025
Гүйцэтгэсэн	Э.Идэрмагнай	ТГ Шифр:	Зургийн дугаар: ББ-73	Хуудас: 108
Шалгасан	Б.Ганзориг			

Цутгамал хана ЦХ-13 дэлгээс
М1:200

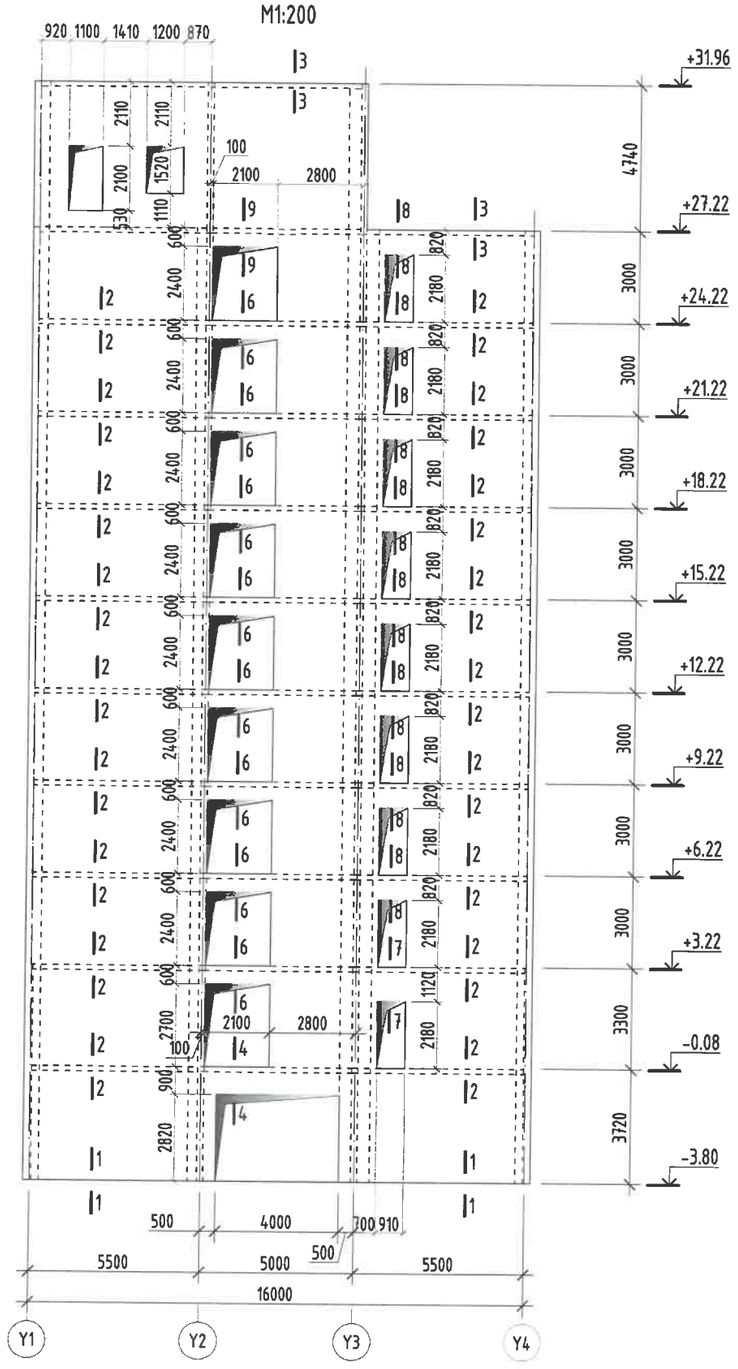

ОГТЛОЛ 1-1 М1:25

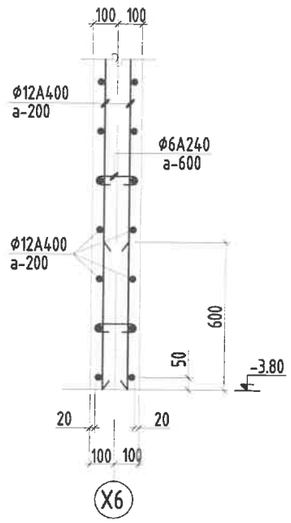

ОГТЛОЛ 2-2 М1:25

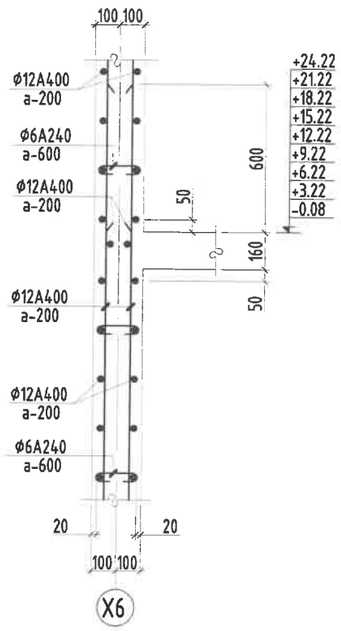

ОГТЛОЛ 3-3 М1:25

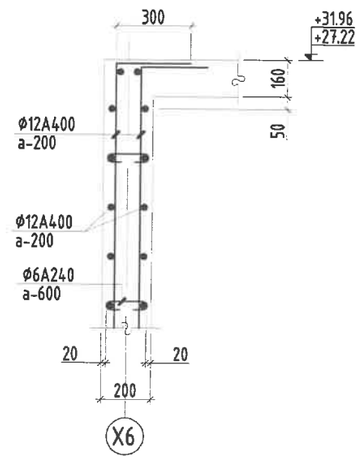

ОГТЛОЛ 4-4 М1:25

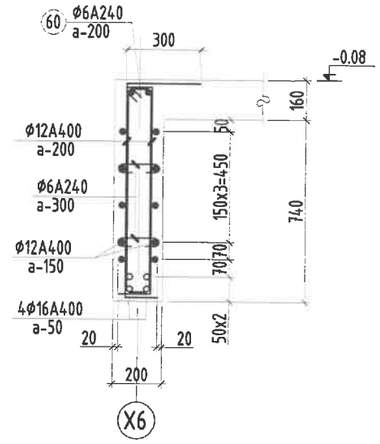

ОГТЛОЛ 6-6 М1:25

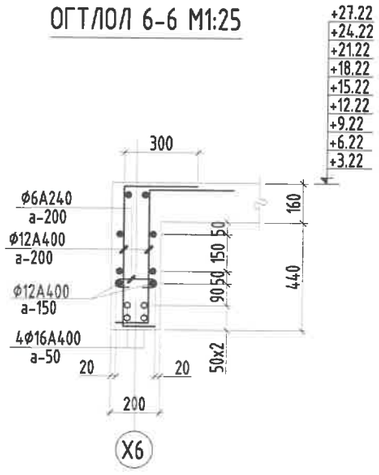

ОГТЛОЛ 7-7 М1:25

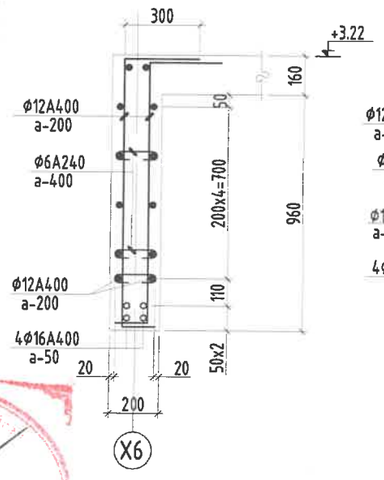

ОГТЛОЛ 8-8 М1:25

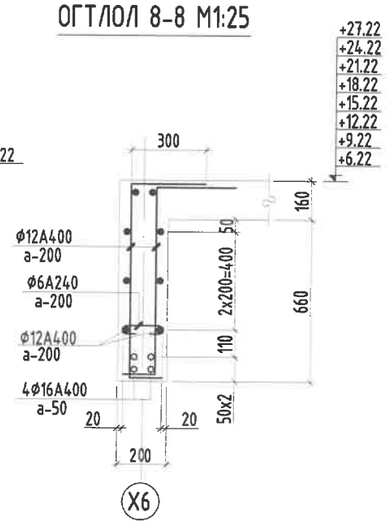

ОГТЛОЛ 9-9 М1:25

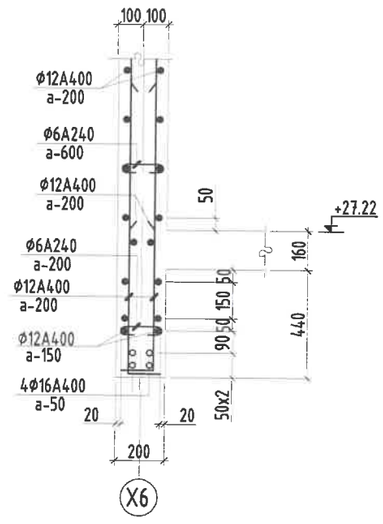

Тайлбар:

1. Энэ зургийг ББ-н холбогдох хуудастай хамт үзнэ.
2. Ажлын арматурын анги А400, А240.
3. Бүтээцийн бетоны анги В25.
4. Арматурын хамгаалах үеийн зузаан 20-30мм байна.
5. Цутгамал төмөр бетон бүтээцийг хэв хашмалд бэлтгэж цутгасны дараагаар бэхжилтийн 70%-д хүрсэний дараа хэв хашмалыг авна.
6. Цутгамал бетон, төмөр бетон бүтээцийн ажлыг БНбД 52-02-05-ийн дагуу хийж гүйцэтгэнэ.

Энэхүү зураг нь "ББСМО"ХХК-ийн ОЮУНЫ ӨМЧ тул зохиогчийн эрхшөөрелгүйгээр өөрчлөх болон ашиглахыг хориглоно.

ББСМО ХХК	УЛААНБААТАР ХОТ, ЧИНГЭЛТЭЙ ДҮҮРЭГ 14,18-Р ХОРОО, СҮХБААТАР ДҮҮРЭГ 14-Р ХОРОО "СЭЛБЭ ДЭД ТӨВ" 87 АЙЛЫН ОРОН СУУЦНЫ БАРИЛГА				
	Цутгамал хана ЦХ-13 дэлгээс, огтлолууд				Үе шат: АЗ
	Захирал	Б.Сүнжидмаа	ЕГ Шифр: ББ-02/2025	Масштаб: М1:200	Огноо: 2025
	Инженер	Э.Идэрмагнай			
	Гүйцэтгэсэн	Э.Батхишиг	ТГ Шифр:	Зургийн дугаар: ББ-74	Хуудас: 108
	Шалгасан	Б.Ганзориг			

Хаяг: БЭД, 30-р хороо "ББСМО" ХХК-н байр
Утас: 77116139, 99116139, 95103339.
И-мэйл:bbsmo08@gmail.com, Вэб:BBSMO.mn

Цутгамал хана ЦХ-13 босоо арматурчлал

M1:200

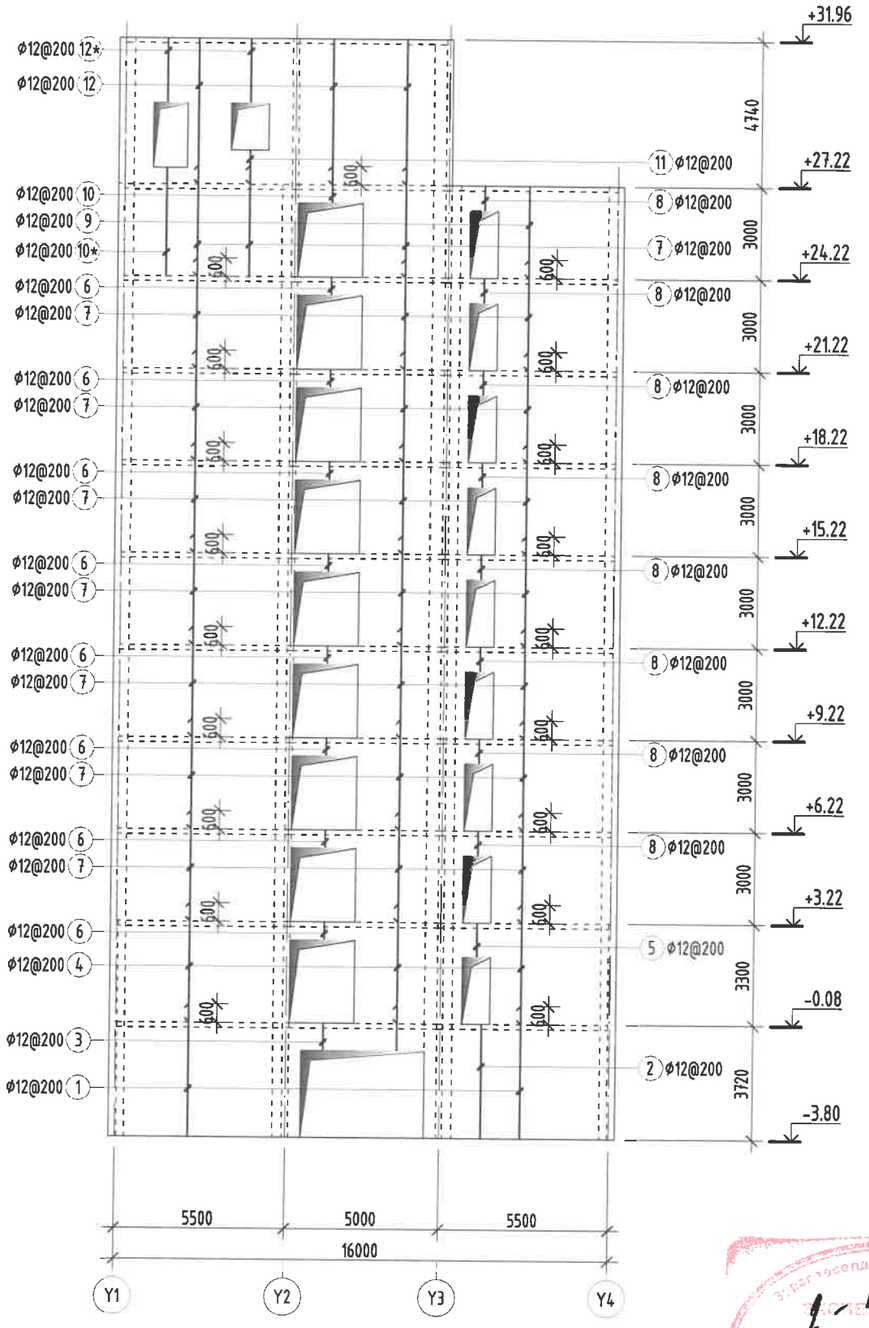

Цутгамал хана ЦХ-13 хөндлөн арматурчлал

M1:200

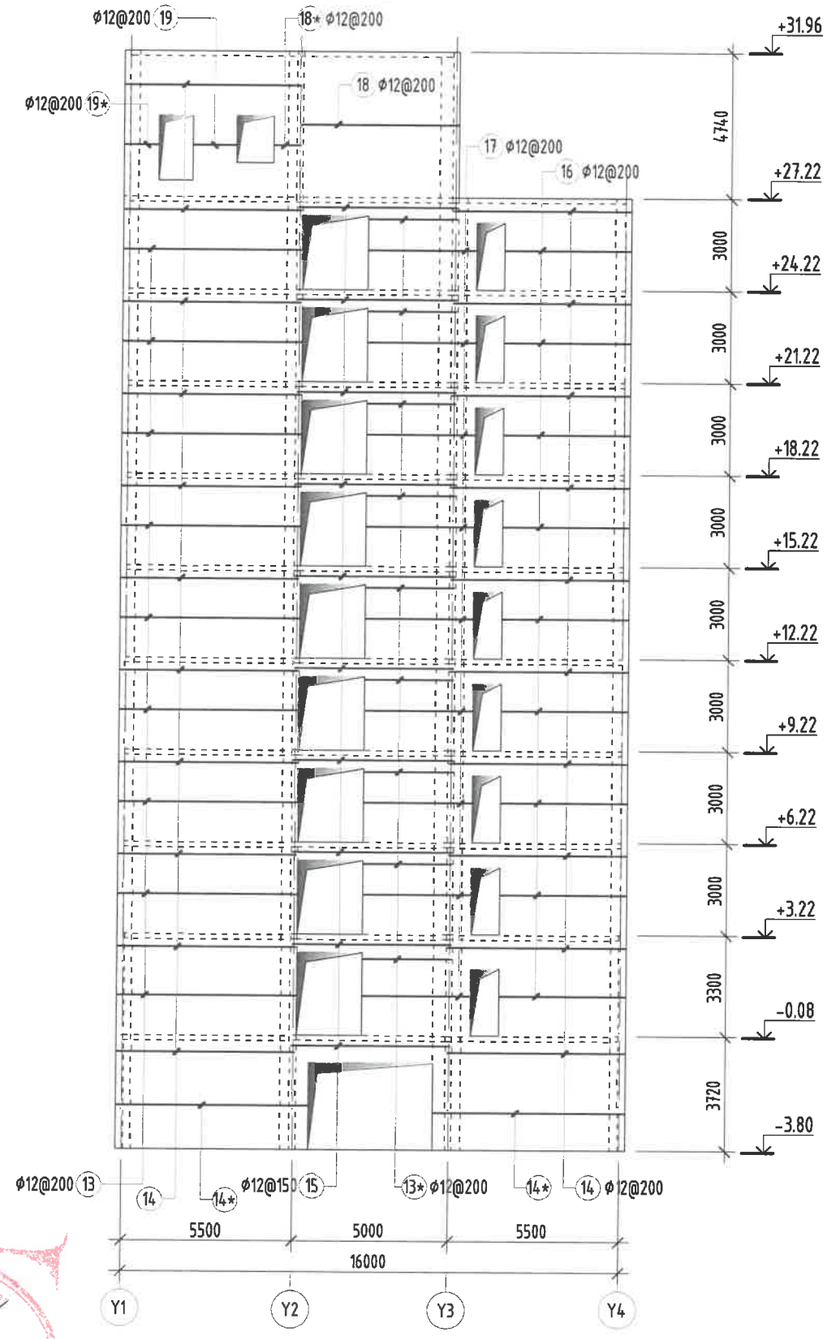

Тайлбар:

1. Энэ зургийг ББ-н холбогдох хуудастай хамт үзнэ.
2. Ажлын арматурын анги А400, А240.
3. Бүтээцийн бетоны анги В25.
4. Арматурын хамгаалах үеийн зузаан 20-30мм байна.
5. Цутгамал төмөр бетон бүтээцийг хэв хашмалд бэлтгэж цутгасны дараагаар бэхжилтийн 70%-д хүрсэний дараа хэв хашмалыг авна.
6. Цутгамал бетон, төмөр бетон бүтээцийн ажлыг БНБД 52-02-05-ийн дагуу хийж гүйцэтгэнэ.

Энэхүү зураг нь "ББСМО"ХХК-ийн ОЮУНЫ ӨМЧ тул зохиогчийн эвдшгүй эрхтэй бөгөөд зөвшөөрөлгүйгээр өөрчлөх болон ашиглахыг хориглоно.

ББСМО	УЛААНБААТАР ХОТ, ЧИНГЭЛТЭЙ ДҮҮРЭГ 14,18-Р ХОРОО, СҮХБААТАР ДҮҮРЭГ 14-Р ХОРОО "СЭЛБЭ ДЭД ТӨВ" 87 АЙЛЫН ОРОН СУУЦНЫ БАРИЛГА				
	Цутгамал хана ЦХ-13 арматурчлал				Уе шат: А3
	Захирал	Б.Сүнжидмаа	ЕГ Шифр: ББ-02/2025	Масштаб: М1: 200	Огноо: 2025
	Инженер	Э.Идэрмагнай			
	Гүйцэтгэсэн	Э.Батхишиг	ТГ Шифр:	Зургийн дугаар: ББ-75	Хуудас: 108
	Шалгасан	Б.Ганзориг			

Хаяг: БЗД, 30-р хороо "ББСМО" ХХК-н байр
Утас: 77116139, 99116139, 95103339.
И-мэйл:bbsmo08@gmail.com, Вэб:BBSMO.mn

Цутгамал хана ЦХ-13 нухний ирмэгийн арматурчлал

M1:200

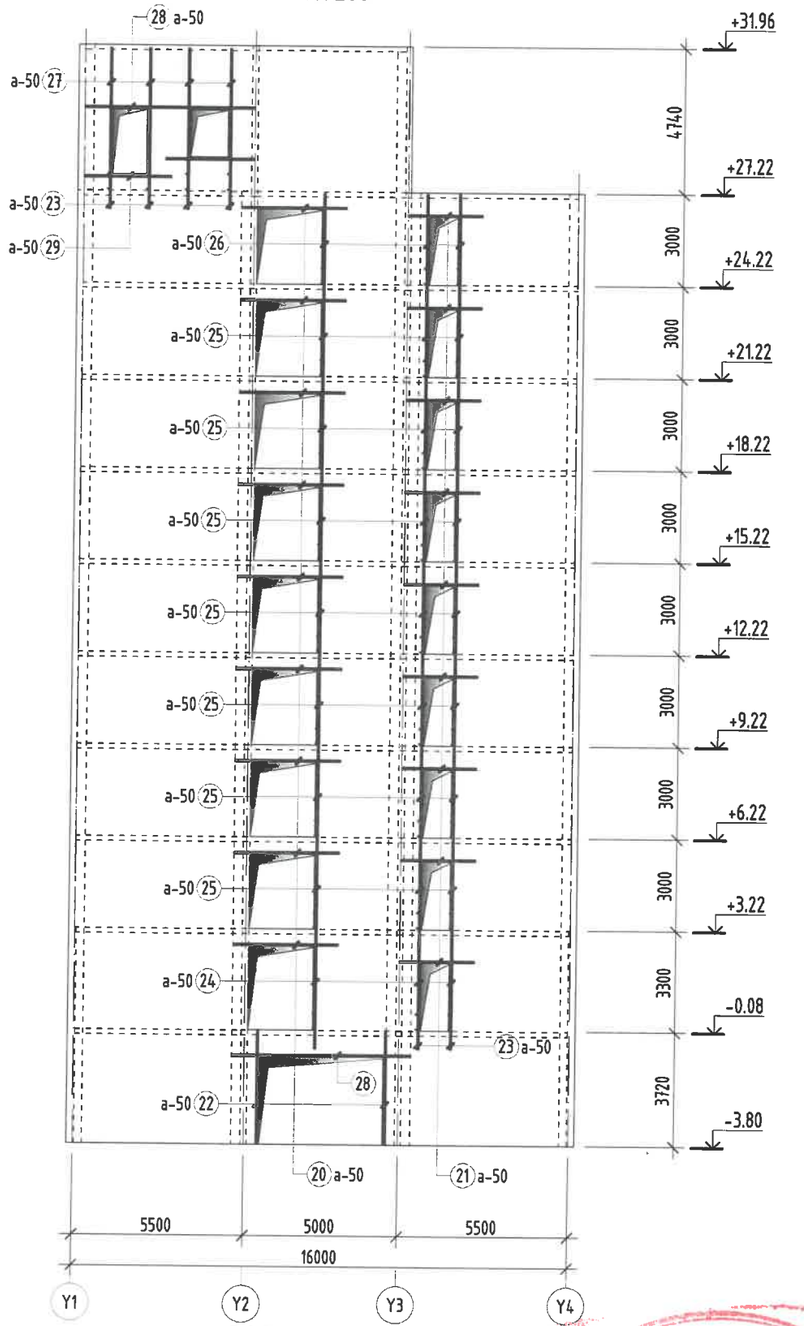

Тайлбар:

1. Энэ зургийг ББ-н холбогдох хуудастай хамт үзнэ.
2. Ажлын арматурын анги А400, А240.
3. Бүтээцийн бетоны анги В25.
4. Арматурын хамгаалах үеийн зузаан 20~30мм байна.
5. Цутгамал төмөр бетон бүтээцийг хэв хашмалд бэлтгэж цутгасны дараагаар бэхжилтийн 70%-д хүрсэний дараа хэв хашмалыг авна.
6. Цутгамал бетон, төмөр бетон бүтээцийн ажлыг БНбД 52-02-05-ийн дагуу хийж гүйцэтгэнэ.

Хэсгийн тодорхойлолт

Поз	2	3	5
Загвар	300 / 3690	150 / 840 / 300	150 / 1060 / 300

Поз	6	8	9
Загвар	150 / 540 / 300	150 / 760 / 300	300 / 2970

Поз	10	10*	11
Загвар	150 / 1170	150 / 3500	150 / 1080

Поз	12	12*	13
Загвар	300 / 4710	150 / 2050 / 300	150 / 5740 / 100

Поз	13*	14	14*
Загвар	150 / 2820	150 / 5720	150 / 6140 / 100

Поз	16	17	18
Загвар	150 / 4030 / 150	150 / 3440 / 150	5100 / 150

Поз	18*	19	19*
Загвар	150 / 900	150 / 1350 / 150	150 / 1050 / 150

Поз	60	61
Загвар	240; 890; 810; 160	160; 70; 70

Цутгамал төмөр бетон бүтээцийн материалын тодорхойлолт

Поз	Тэмдэглэгээ	Нэр					Тоо ш.т	Жин /кг/ Нэгж	Жин /кг/ Нийт
		Цутгамал хана /ЦХ-13/-н арматур					1	11221.0	11221
1	дагуу	ф	12	ГОСТ 5781-82* /А400/	L=	4320	124	3.8	475.6
2	дагуу	ф	12	ГОСТ 5781-82* /А400/	L=	3990	10	3.5	35.4
3	дагуу	ф	12	ГОСТ 5781-82* /А400/	L=	1290	40	1.1	45.8
4	дагуу	ф	12	ГОСТ 5781-82* /А400/	L=	3900	130	3.5	450.1
5	дагуу	ф	12	ГОСТ 5781-82* /А400/	L=	1510	10	1.3	13.4
6	дагуу	ф	12	ГОСТ 5781-82* /А400/	L=	990	176	0.9	154.7
7	дагуу	ф	12	ГОСТ 5781-82* /А400/	L=	3600	982	3.2	3138.6
8	дагуу	ф	12	ГОСТ 5781-82* /А400/	L=	1210	80	1.1	85.9
9	дагуу	ф	12	ГОСТ 5781-82* /А400/	L=	3270	46	2.9	133.5
10	дагуу	ф	12	ГОСТ 5781-82* /А400/	L=	1320	22	1.2	25.8
10*	дагуу	ф	12	ГОСТ 5781-82* /А400/	L=	3650	12	3.2	38.9
11	дагуу	ф	12	ГОСТ 5781-82* /А400/	L=	1230	14	1.1	15.3
12	дагуу	ф	12	ГОСТ 5781-82* /А400/	L=	5010	80	4.4	355.8
12*	дагуу	ф	12	ГОСТ 5781-82* /А400/	L=	2500	26	2.2	57.7
13	хөндлөн	ф	12	ГОСТ 5781-82* /А400/	L=	5990	236	5.3	1255.0
13*	хөндлөн	ф	12	ГОСТ 5781-82* /А400/	L=	2970	50	2.6	131.8
14	хөндлөн	ф	12	ГОСТ 5781-82* /А400/	L=	5870	170	5.2	885.9
14*	хөндлөн	ф	12	ГОСТ 5781-82* /А400/	L=	6390	60	5.7	340.4
15	хөндлөн	ф	12	ГОСТ 5781-82* /А400/	L=	5100	84	4.5	380.3
16	хөндлөн	ф	12	ГОСТ 5781-82* /А400/	L=	4330	216	3.8	830.4
17	хөндлөн	ф	12	ГОСТ 5781-82* /А400/	L=	3740	216	3.3	717.2
18	хөндлөн	ф	12	ГОСТ 5781-82* /А400/	L=	5250	50	4.7	233.1
18*	хөндлөн	ф	12	ГОСТ 5781-82* /А400/	L=	1050	16	0.9	14.9
19	хөндлөн	ф	12	ГОСТ 5781-82* /А400/	L=	1650	22	1.5	32.2
19*	хөндлөн	ф	12	ГОСТ 5781-82* /А400/	L=	1350	22	1.2	26.4
20	нухний ирмэг	ф	16	ГОСТ 5781-82* /А400/	L=	3400	36	5.4	193.2
21	нухний ирмэг	ф	16	ГОСТ 5781-82* /А400/	L=	2400	36	3.8	136.4
22	нухний ирмэг	ф	16	ГОСТ 5781-82* /А400/	L=	3700	8	5.8	46.7
23	нухний ирмэг	ф	16	ГОСТ 5781-82* /А400/	L=	1200	24	1.9	45.5
24	нухний ирмэг	ф	16	ГОСТ 5781-82* /А400/	L=	3900	12	6.2	73.9
25	нухний ирмэг	ф	16	ГОСТ 5781-82* /А400/	L=	3600	84	5.7	477.3
26	нухний ирмэг	ф	16	ГОСТ 5781-82* /А400/	L=	2950	12	4.7	55.9
27	нухний ирмэг	ф	16	ГОСТ 5781-82* /А400/	L=	4650	16	7.3	117.4
28	нухний ирмэг	ф	16	ГОСТ 5781-82* /А400/	L=	5500	8	8.7	69.4
29	нухний ирмэг	ф	16	ГОСТ 5781-82* /А400/	L=	2800	8	4.4	35.4
60	хомут	ф	8	ГОСТ 5781-82* /А240/	L=	2100	11	0.8	9.1
61	холбоос	ф	6	ГОСТ 5781-82* /А240/	L=	300	1300	0.1	86.6
		Бетон орц, В25					V=91.40м³		

Энэхүү зураг нь "ББСМО"ХХК-ийн ОЮУНЫ ӨМЧ тул зохиогчийн эзэмшөөрөлгүйгээр өөрчлөх болон ашиглахыг хориглоно.

ББСМО ЗУРАГ ТӨСӨЛ, АЖЛЫН ЗӨВЛӨГӨӨ

Хаяг: БЗД, 30-р хороо "ББСМО" ХХК-н байр
Утас: 77116139, 99116139, 95103339,
И-мэйл:bbsmo08@gmail.com, Вэб:BBSMO.mn

УЛААНБААТАР ХОТ, ЧИНГЭЛТЭЙ ДҮҮРЭГ 14,18-Р ХОРОО, СҮХБААТАР ДҮҮРЭГ 14-Р ХОРОО
"СЭЛБЭ ДЗД ТӨВ" 87 АЙЛЫН ОРОН СУУЦНЫ БАРИЛГА

Цутгамал хана ЦХ-13 нухний ирмэгийн арматурчлал, огтлолууд, материалын түүвэр

Ye шат: А3

Захирал	Б.Сүнжидмаа	ЕГ Шифр: ББ-02/2025	Масштаб: М1:200	Огноо: 2025
Инженер	Э.Идэрмагнай			
Гүйцэтгэсэн	Э.Батхишиг	ТГ Шифр:	Зургийн дугаар: ББ-76	Хуудас: 108
Шалгасан	Б.Ганзориг			

Зоорийн давхрын хучилтын хэвний байгуулалт

М1:150

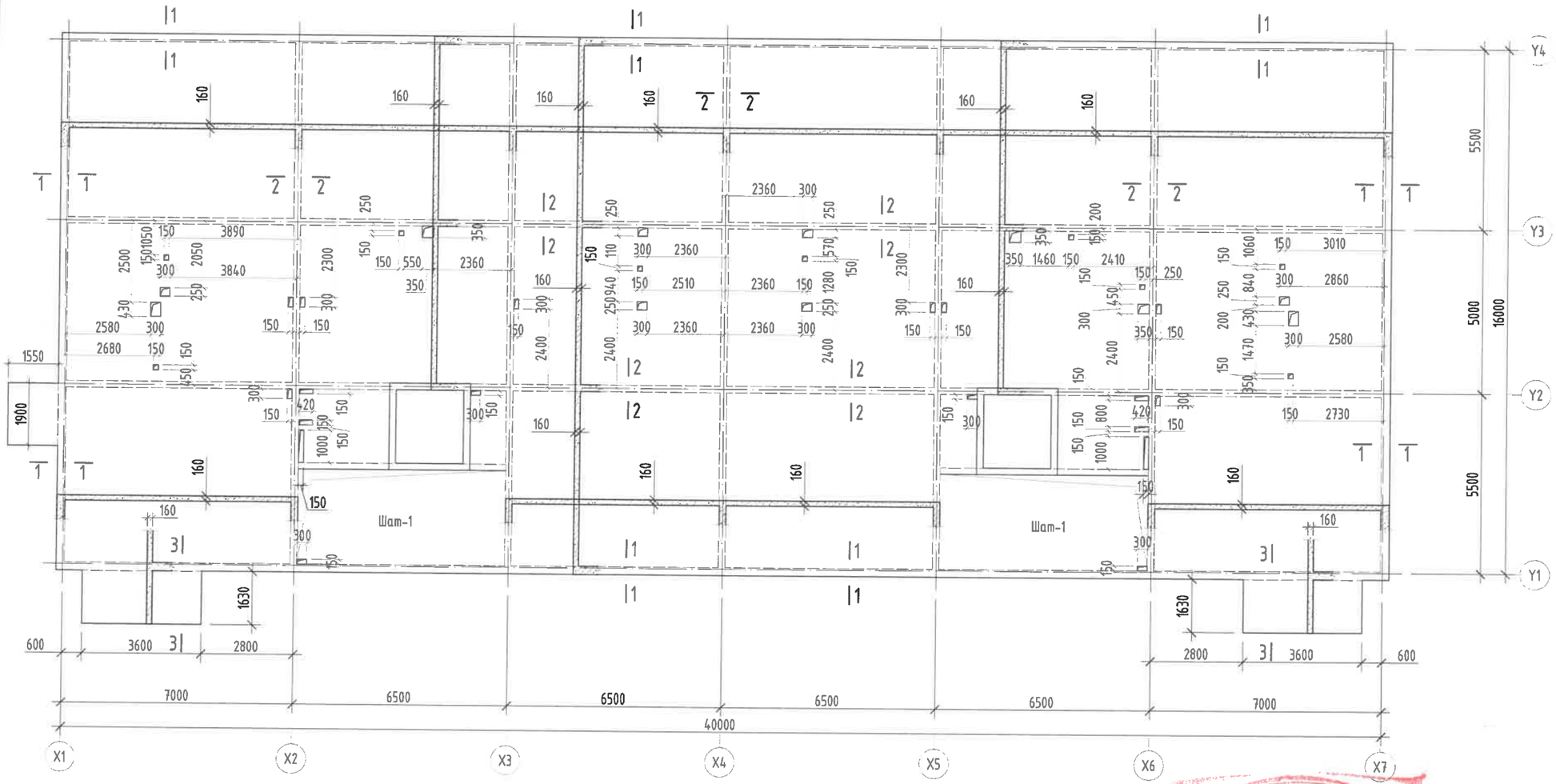

Хучилтанд гарах нухний хучитгэл

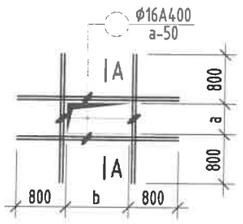

Огтлол А-А М1:25

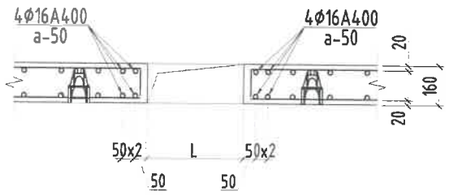

Цутгамал төмөр бетон хийцийн материалын тодорхойлолт					
Поз	Тэмдэглэгээ		Тоо	Жин /Кг/	
			Шир	Нэгж	Нийт
		Зоорийн давхрын хучитгэлийн арматур	1	379	379
	у/м	Ø 16 ГОСТ 5781-82* /А400/ L= 12000	20	18.9	378.8

Тайлбар:

1. Энэ зургийг ББ-н холбогдох хуудастай хамт үзнэ.
2. Ажлын арматурын анги А400, А240.
3. Бүтээцийн бетоны анги В25.
4. Цутгамал төмөр бетон бүтээцийг хэв хашмалд бэлтгэж цутгасны дараагаар бэхжилтийн 70%-д хүрсэний дараа хэв хашмалыг авна.
5. Цутгамал төмөр бетон бүтээцийн хамгаалах үеийн зузаан 20мм байна.
6. Цутгамал бетон, төмөр бетон бүтээцийн ажлыг БНбД 52-02-05-ийн дагуу хийж гүйцэтгэнэ.
7. Цутгамал хучилтанд тусгаагдаагүй цахилгаан, зарим нэг салхивч, цэвэр бохирын нүхийг холбогдох зургаас нь харж гаргана.

Энэхүү зураг нь "ББСМО"ХХК-ийн ОЮУНЫ ӨМЧ тул зохиогчийн зөвшөөрөлгүйгээр өөрчлөх болон ашиглахыг хориглоно.

ЗӨВШӨӨРӨЛЦСӨН

БА		Д.Наранхүү
ЦБУ		Б.Болор
ХАС		С.Энхдалай
ХТ, ДГ		Б.Эрдэнэчимэг
ХД		Н.Пүрэвжаргал
Ye шат:		АЖЛЫН ЗУРАГ

ББСМО
ЗУРАГ ТӨСӨЛ, ЗӨВЛӨХ ҮЙЛЧИЛГЭЭ

Хаяг: БЗД, 30-р хороо "ББСМО"ХХК-н байр
Утас:77116139,99116139, 95103339
И-мэйл: bbsmo08@gmail.com info@bbsmo.mn
Вэб: BBSMO.mn

Захирал		Б.Сүнжидмаа
Инженер		Э.Идэрмагнай
Гүйцэтгэсэн		Э.Батхишиг
Шалгасан		Б.Ганзориг

УЛААНБААТАР ХОТ, ЧИНГЭЛТЭЙ ДҮҮРЭГ 14,18-Р ХОРОО, СҮХБААТАР ДҮҮРЭГ 14-Р ХОРОО "СЭЛБЭ ДЭД ТӨВ" 87 АЙЛЫН ОРОН СУУЦНЫ БАРИЛГА

Зоорийн давхрын хучилтын хэвний байгуулалт

Масштаб: М1: 150	Зургийн дугаар: ББ-77	Хуудас: 108
ЕГ Шифр: ББ-02/2025	ТГ Шифр:	Огноо: 2025

Зоорийн давхрын хучилтын доод үеийн арматурчлал

М1:150

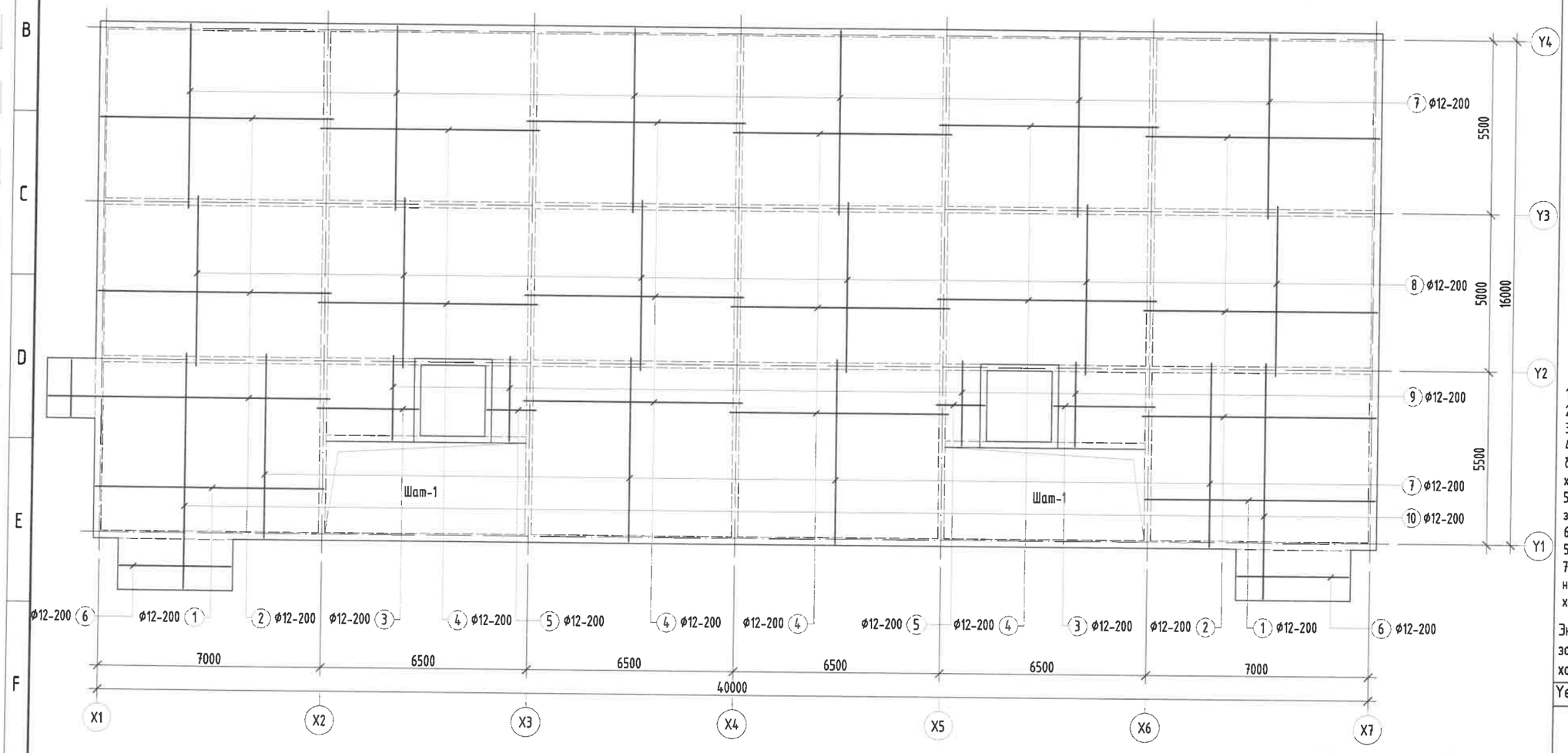

Тайлбар:

1. Энэ зургийг ББ-н холбогдох хуудастай хамт үзнэ.
2. Ажлын арматурын анги А400, А240.
3. Бүтээцийн бетоны анги В25.
4. Цутгамал төмөр бетон бүтээцийг хэв хашмалд бэлтгэж цутгасны дараагаар бэхжилтийн 70%-д хүрсэний дараа хэв хашмалыг авна.
5. Цутгамал төмөр бетон бүтээцийн хамгаалах үеийн зузаан 20мм байна.
6. Цутгамал бетон, төмөр бетон бүтээцийн ажлыг БНбД 52-02-05-ийн дагуу хийж гүйцэтгэнэ.
7. Цутгамал хучилтанд тусгаагдаагүй цахилгаан, зарим нэг салхивч, цэвэр бохирын нүхийг холбогдох зургаас нь харж гаргана.

Энэхүү зураг нь "ББСМО"ХХК-ийн ОЮУНЫ ӨМЧ тул зохиогчийн зөвшөөрөлгүйгээр өөрчлөх болон ашиглахыг хориглоно.

Үе шат:		АЖЛЫН ЗУРАГ
ББСМО ЗУРАГ төсөл, зөвлөх үйлчилгээ		Хаяг: БЗД, 30-р хороо "ББСМО"ХХК-н байр Утас:77116139,99116139, 95103339 И-мэйл: bbsmo08@gmail.com info@bbsmo.mn Вэб: BBSMO.mn
Захирал		Б.Сүнжидмаа
Инженер		Э.Идэрмагнай
Гүйцэтгэсэн		З.Батхишиг
Шалгасан		Б.Ганзориг
УЛААНБААТАР ХОТ, ЧИНГЭЛТЭЙ ДҮҮРЭГ 14,18-Р ХОРОО, СҮХБААТАР ДҮҮРЭГ 14-Р ХОРОО "СЭЛБЭ ДЭД ТӨВ" 87 АЙЛЫН ОРОН СУУЦНЫ БАРИЛГА		
Зоорийн давхрын хучилтын доод үеийн арматурчлал		
Масштаб: М1: 150	Зургийн дугаар: ББ-78	Хуудас: 108
ЕГ Шифр: ББ-02/2025	ТГ Шифр:	Огноо: 2025

Зоорийн давхрын хучилтын дээд үеийн арматурчлал

М1:150

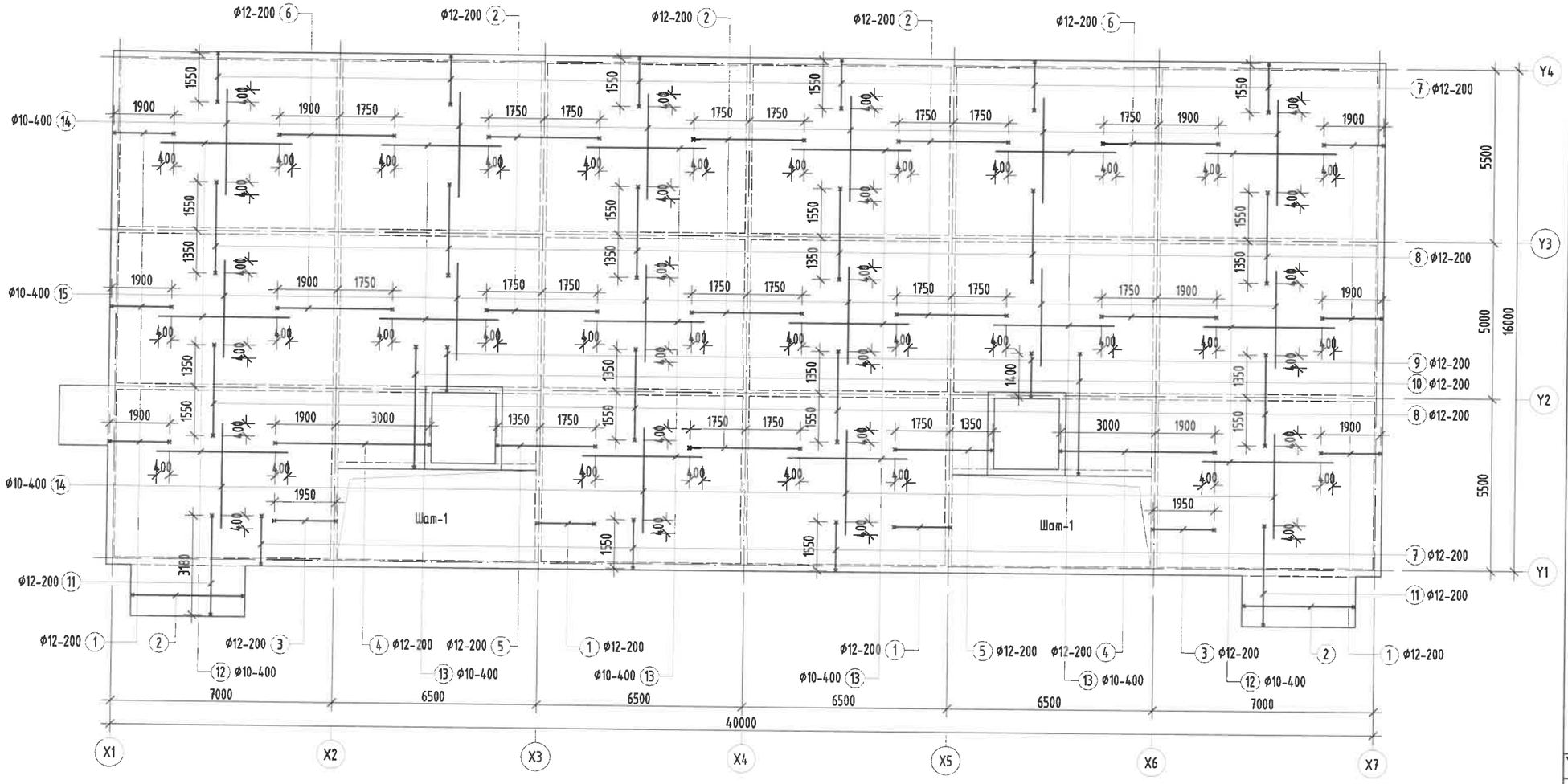

Тайлбар:

1. Энэ зургийг ББ-н холбогдох хуудастай хамт үзнэ.
2. Ажлын арматурын анги А400, А240.
3. Бүтээцийн бетоны анги В25.
4. Цутгамал төмөр бетон бүтээцийг хэв хашмалд бэлтгэж цутгасны дараагаар бэхжилтийн 70%-д хүрсэний дараа хэв хашмалыг авна.
5. Цутгамал төмөр бетон бүтээцийн хамгаалах үеийн зузаан 20мм байна.
6. Цутгамал бетон, төмөр бетон бүтээцийн ажлыг БНбД 52-02-05-ийн дагуу хийж гүйцэтгэнэ.
7. Цутгамал хучилтанд тусгаагдаагүй цахилгаан, зарим нэг салхивч, цэвэр бохирын нүхийг холбогдох зургаас нь харж гаргана.

Энэхүү зураг нь "ББСМО"ХХК-ийн ОЮУНЫ ӨМЧ тул захиалагчийн зөвшөөрөлгүйгээр өөрчлөх болон ашиглахыг хориглоно.

Үе шат:		АЖЛЫН ЗУРАГ
ББСМО ЗУРАГ төсөл, зөвлөх үйлчилгээ		Хаяг: БЗД, 30-р хороо "ББСМО"ХХК-н байр Утас:77116139,99116139, 95103339 И-мэйл: bbsmo08@gmail.com info@bbsmo.mn Вэб: BBSMO.mn
Захирал		Б.Сүнжидмаа
Инженер		Э.Идэрмагнай
Гүйцэтгэсэн		Э.Батхишиг
Шалгасан		Б.Ганзориг

УЛААНБААТАР ХОТ, ЧИНГЭЛТЭЙ ДҮҮРЭГ 14,18-Р ХОРОО, СҮХБААТАР ДҮҮРЭГ 14-Р ХОРОО "СЭЛБЭ ДЭД ТӨВ" 87 АЙЛЫН ОРОН СУУЦНЫ БАРИЛГА

Зоорийн давхрын хучилтын дээд үеийн арматурчлал

Масштаб: М1: 150	Зургийн дугаар: ББ-79	Хуудас: 108
ЕГ Шифр: ББ-02/2025	ТГ Шифр:	Огноо: 2025

ОГТЛОЛ 1-1 М1:20

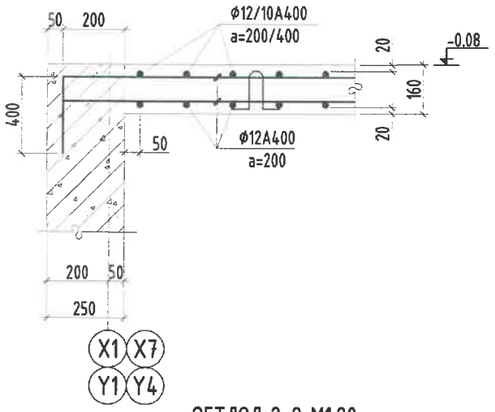

ОГТЛОЛ 4-4 М1:20

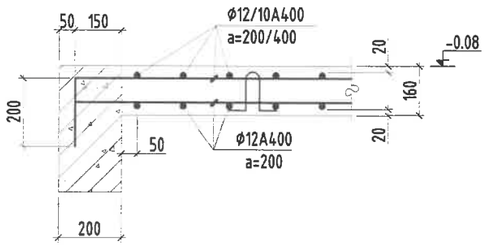

ОГТЛОЛ 2-2 М1:20

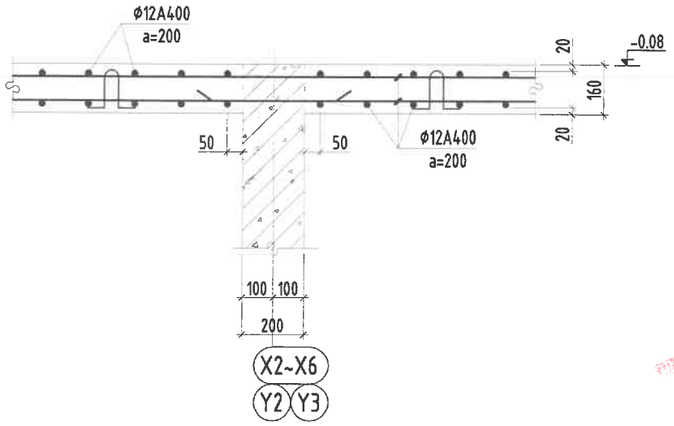

ОГТЛОЛ 3-3 М1:20

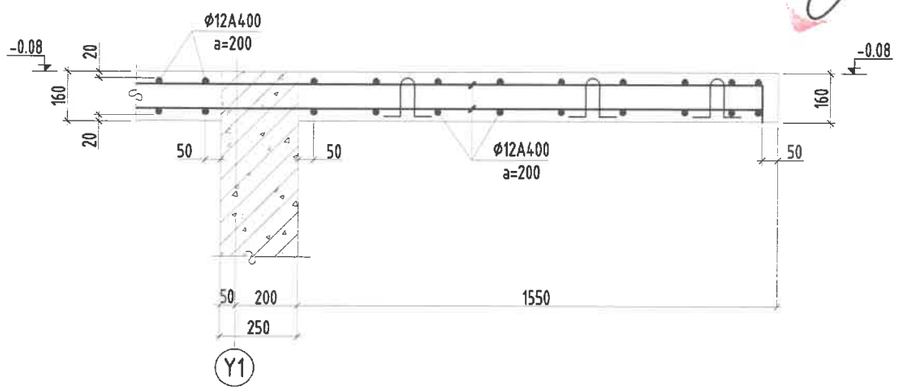

Хэсгийн тодорхойлолт

Поз	1	2	3	4
Загвар	400 / 1900 / 120	120 / 3500 / 120	120 / 1950 / 400	120 / 4900 / 400
Поз	5	6	7	8
Загвар	400 / 3100 / 120	120 / 3650 / 120	120 / 1550 / 400	120 / 2900 / 120
Поз	9	10	11	
Загвар	120 / 1400 / 400	200 / 3850 / 120	120 / 3180 / 120	

Цутгамал төмөр бетон бүтээцийн материалын тодорхойлолт

Поз	Тэмдэглэгээ	Нэр	Тоо ширх	Жин /кг/ Нэгж	Жин /кг/ Нийт
		Зоорийн давхрын хучилтын арматур	1	10254	10254
		Хучилтын доод үеийн арматур	1	5717	5717
1		ф 12 ГОСТ 5781-82* /А400/ L= 7200	30	6.39226	191.768
2		ф 12 ГОСТ 5781-82* /А400/ L= 7350	132	6.52543	861.357
3		ф 12 ГОСТ 5781-82* /А400/ L= 3200	24	2.84101	68.1841
4		ф 12 ГОСТ 5781-82* /А400/ L= 6900	268	6.12592	1641.75
5		ф 12 ГОСТ 5781-82* /А400/ L= 1550	24	1.37611	33.0267
6		ф 12 ГОСТ 5781-82* /А400/ L= 3500	18	3.10735	55.9323
7		ф 12 ГОСТ 5781-82* /А400/ L= 5850	300	5.19371	1558.11
8		ф 12 ГОСТ 5781-82* /А400/ L= 5400	200	4.7942	958.839
9		ф 12 ГОСТ 5781-82* /А400/ L= 2700	40	2.3971	95.8839
10		ф 12 ГОСТ 5781-82* /А400/ L= 7480	38	6.64085	252.352
		Хучилтын дээд үеийн арматур	1	4537	4537
1		ф 12 ГОСТ 5781-82* /А400/ L= 2420	192	2.14851	412.514
2		ф 12 ГОСТ 5781-82* /А400/ L= 3740	198	3.32042	657.444
3		ф 12 ГОСТ 5781-82* /А400/ L= 2470	30	2.1929	65.787
4		ф 12 ГОСТ 5781-82* /А400/ L= 5420	24	4.81195	115.487
5		ф 12 ГОСТ 5781-82* /А400/ L= 3620	24	3.21389	77.1333
6		ф 12 ГОСТ 5781-82* /А400/ L= 3890	114	3.4536	393.71
7		ф 12 ГОСТ 5781-82* /А400/ L= 2070	300	1.83778	551.333
8		ф 12 ГОСТ 5781-82* /А400/ L= 3140	340	2.78774	947.83
9		ф 12 ГОСТ 5781-82* /А400/ L= 1920	22	1.7046	37.5013
10		ф 12 ГОСТ 5781-82* /А400/ L= 4170	30	3.70218	111.066
11		ф 12 ГОСТ 5781-82* /А400/ L= 3420	38	3.03632	115.38
12		ф 10 ГОСТ 5781-82* /А240/ L= 4150	80	2.55863	204.69
13		ф 10 ГОСТ 5781-82* /А240/ L= 3800	132	2.34284	309.255
14		ф 10 ГОСТ 5781-82* /А240/ L= 3350	168	2.0654	346.987
15		ф 10 ГОСТ 5781-82* /А240/ L= 3100	100	1.91127	191.127
		Бетон орц, В25	V=90.3м³		

Тайлбар:

1. Энэ зургийг ББ-н холбогдох хуудастай хамт үзнэ.
2. Ажлын арматурын анги А400, А240.
3. Бүтээцийн бетоны анги В25.
4. Цутгамал төмөр бетон бүтээцийг хэв хашмалд бэлтгэж цутгасны дараагаар бэхжилтийн 70%-д хүрсэний дараа хэв хашмалыг авна.
5. Цутгамал төмөр бетон бүтээцийн хамгаалах үеийн зузаан 20мм байна.
6. Цутгамал бетон, төмөр бетон бүтээцийн ажлыг БНБД 52-02-05-ийн дагуу хийж гүйцэтгэнэ.
7. Цутгамал хучилтанд тусгаагдаагүй цахилгаан, зарим нэг салхивч, цэвэр бохирын нүхийг холбогдох зургаас нь харж гаргана.

Энэхүү зураг нь "ББСМО"ХХК-ийн ОЮУНЫ ӨМЧ тул эзэмшигчийн зөвшөөрөлгүйгээр өөрчлөх болон ашиглахыг хориглоно.

Үе шат:	АЖЛЫН ЗУРАГ
ББСМО ЗУРАГ ТӨСӨЛ, ЗӨВЛӨХ ҮЙЛЧИЛГЭЭ	Хаяг: БЗД, 30-р хороо "ББСМО"ХХК-н байр Утас:77116139,99116139, 95103339 И-мэйл: bbsmo08@gmail.com info@bbsmo.mn Вэб: BBSMO.mn
Захирал	Б.Сүнжидмаа
Инженер	З.Идэрмагнай
Гүйцэтгэсэн	З.Батхишиг
Шалгасан	Б.Ганзориг

УЛААНБААТАР ХОТ, ЧИНГЭЛТЭЙ ДҮҮРЭГ 14,18-Р ХОРОО, СҮХБААТАР ДҮҮРЭГ 14-Р ХОРОО "СЭЛБЭ ДЭД ТӨВ" 87 АЙЛЫН ОРОН СУУЦНЫ БАРИЛГА

Зоорийн давхрын хучилтын огтлолууд, материалын түүвэр

Масштаб: М1:100	Зургийн дугаар: ББ-80	Хуудас: 108
ЕГ Шифр: ББ-02/2025	ТГ Шифр:	Огноо: 2025

1-р давхрын хучилтын хэвний байгуулалт

М1:150

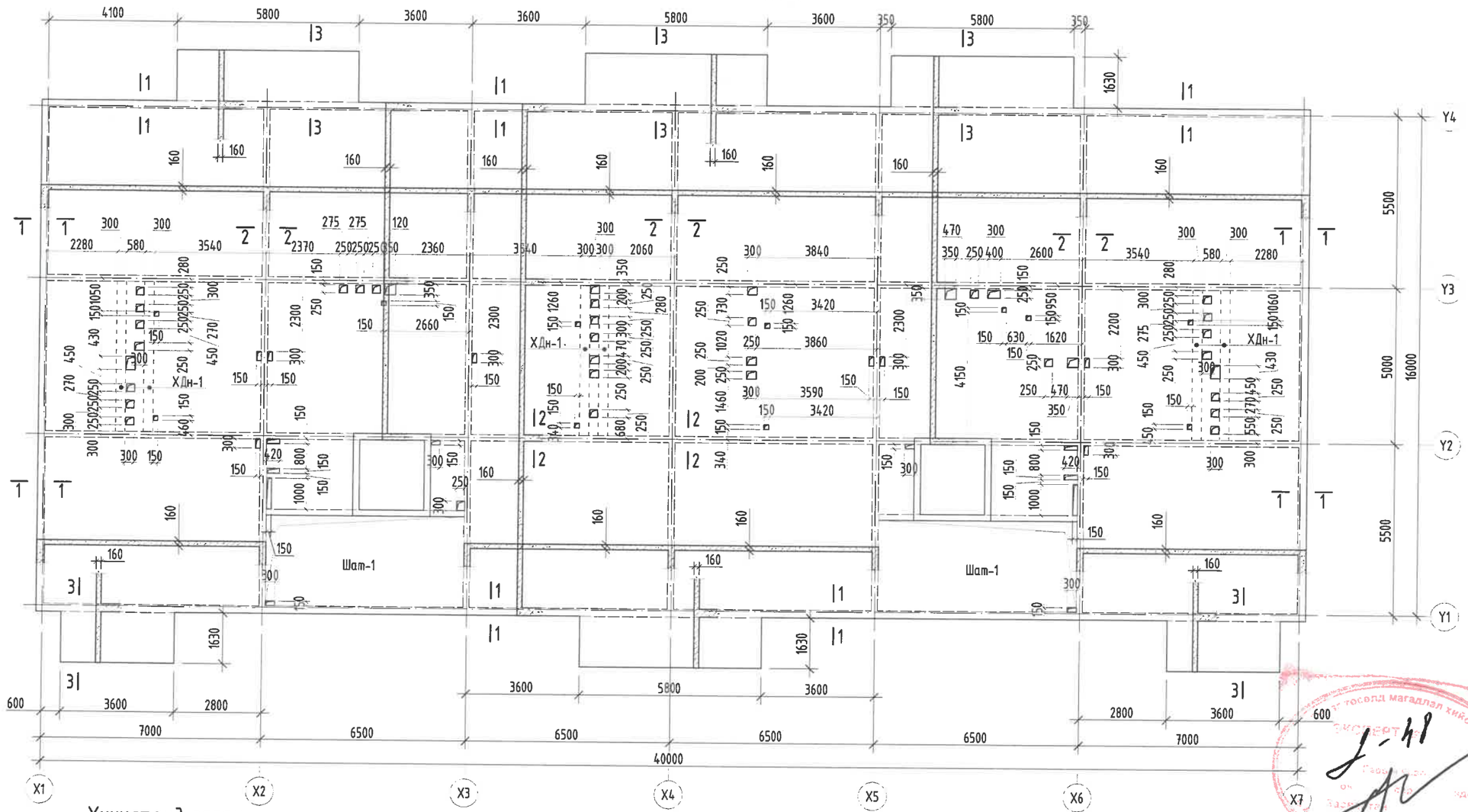

Хучилтанд гарах нүхний хучитгэл

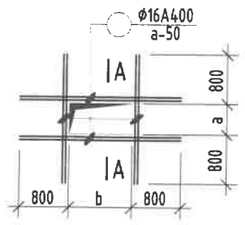

Огтлол А-А М1:25

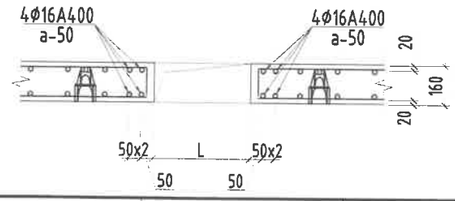

Хучилтан дундах дамнуруу /ХДн-1/-н арматурчлал М1:25

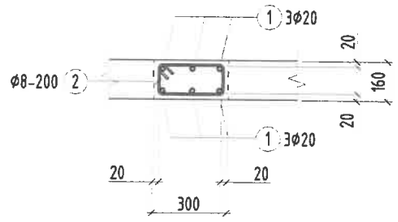

Хэсгийн тодорхойлолт

Поз	2
Загвар	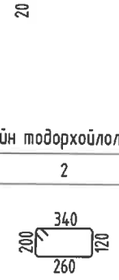

Цутгамал төмөр бетон хийцийн материалын тодорхойлолт

Поз	Тэмдэглэгээ			Тоо Шир	Жин /Кг/ Нэгж	Жин /Кг/ Нийт
		1-р давхрын хучитгэлийн арматур		1	379	379
	У/М	Ф 16	ГОСТ 5781-82* /А400/ L= 12000	20	18.9	378.8

Цутгамал төмөр бетон бүтээцийн материалын тодорхойлолт

Поз	Тэмдэглэгээ	Нэр				Тоо ширхэг	Жин /кг/ Нэгж	Жин /кг/ Нийт
		1-р давхрын хучилтан дундах дамнурууны арматур				6	87.14	522.8
1		Ф	20	ГОСТ 5781-82* /А400/ L=	5300	6	13.0706	78.4236
2	Хомут	Ф	8	ГОСТ 5781-82* /А240/ L=	920	24	0.36302	8.71242

Тайлбар:

1. Энэ зургийг ББ-н холбогдох хуудастай хамт үзнэ.
2. Ажлын арматурын анги А400, А240.
3. Бүтээцийн бетоны анги В25.
4. Цутгамал төмөр бетон бүтээцийг хэв хашмалд бэлтгэж цутгасны дараагаар бэхжилтийн 70%-д хүрсэний дараа хэв хашмалыг авна.
5. Цутгамал төмөр бетон бүтээцийн хамгаалах үеийн зузаан 20мм байна.
6. Цутгамал бетон, төмөр бетон бүтээцийн ажлыг БНбД 52-02-05-ийн дагуу хийж гүйцэтгэнэ.
7. Цутгамал хучилтанд тусгаагдаагүй цахилгаан, зарим нэг салхивч, цэвэр бохирын нүхийг холбогдох зургаас нь харж гаргана.

Энэхүү зураг нь "ББСМО"ХХК-ийн ОЮУНЫ ӨМЧ тул зохиогчийн зөвшөөрөлгүйгээр өөрчлөх болон ашиглахыг хориглоно.

ЗӨВШӨӨРӨЛЦСӨН

БА		Д.Наранхүү
ЦБҮ		Б.Болор
ХАС		С.Энхдалай
ХТ, ДГ		Б.Эрдэнэчимэг
ХД		Н.Пүрэвжаргал
Үе шат:		АЖЛЫН ЗУРАГ

ББСМО
ЗУРАГ ТӨСӨЛ ЗӨВЛӨХ ҮЙЛЧИЛГЭЭ
Хаяг: БЗД, 30-р хороо "ББСМО"ХХК-н байр
Утас:77116139,99116139, 95103339
И-мэйл: bbsmo08@gmail.com info@bbsmo.mn
Вэб: BBSMO.mn

Захирал		Б.Сүнжидмаа
Инженер		Э.Идэрмагнай
Гүйцэтгэсэн		Э.Батхишиг
Шалгасан		Б.Ганзориг

УЛААНБААТАР ХОТ, ЧИНГЭЛТЭЙ ДҮҮРЭГ 14,18-Р ХОРОО, СУХБААТАР ДҮҮРЭГ 14-Р ХОРОО "СЭЛБЭ ДЭД ТӨВ" 87 АЙЛЫН ОРОН СУУЦНЫ БАРИЛГА

1-р давхрын хучилтын хэвний байгуулалт

Масштаб: М1: 150	Зургийн дугаар: ББ-81	Хуудас: 108
ЕГ Шифр: ББ-02/2025	ТГ Шифр:	Огноо: 2025

2~3-р давхрын хучилтын хэвний байгуулалт

М1:150

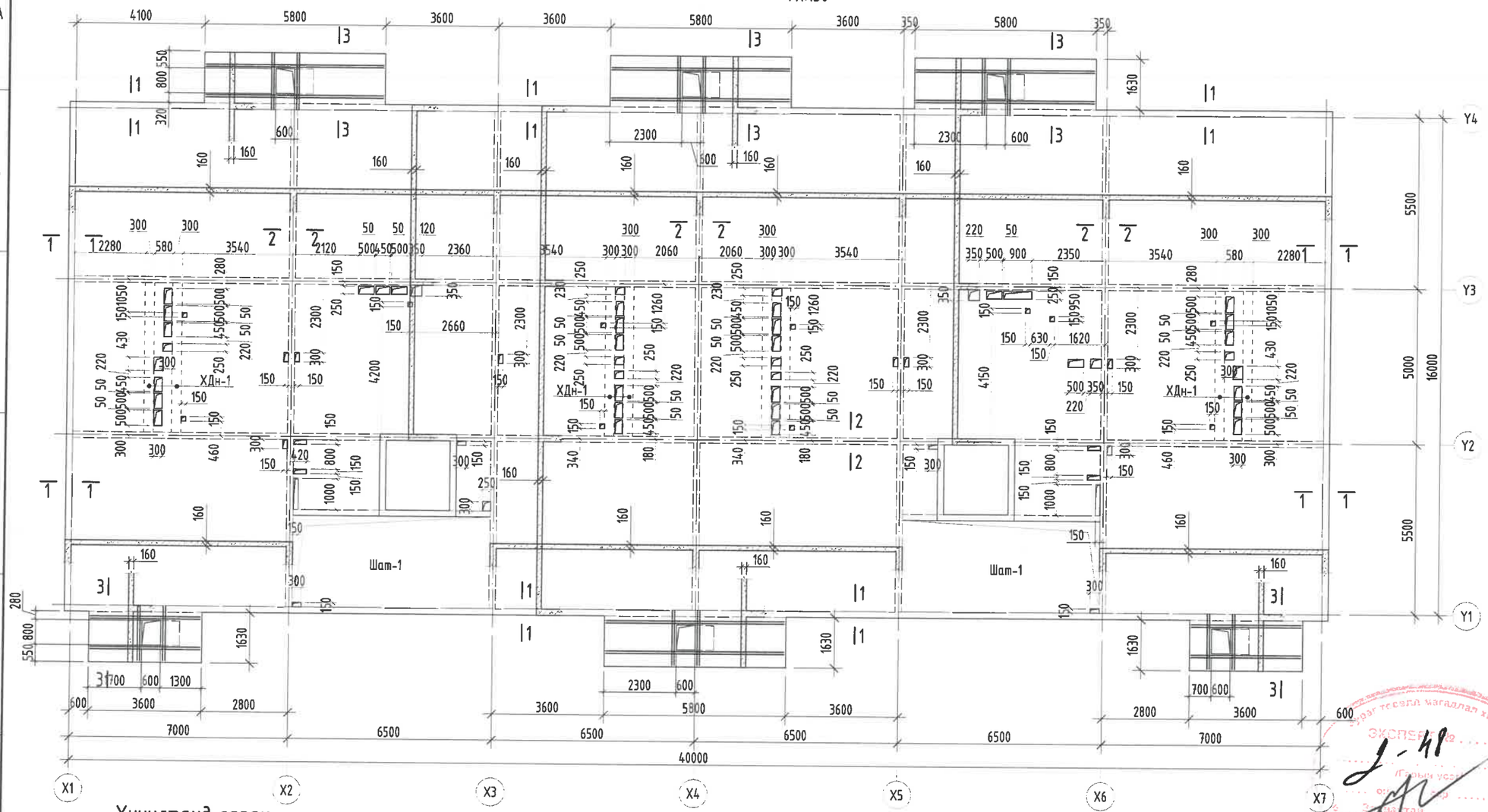

Хучилтанд гарах нүхний хучитгэл

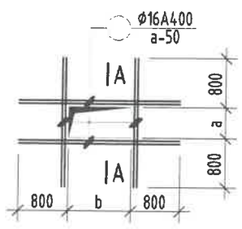

Огтлол А-А М1:25

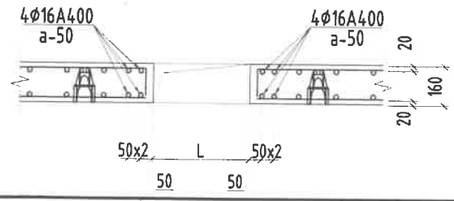

Хучилтан дундах дамнуруу /ХДн-1/-н арматурчлал М1:25

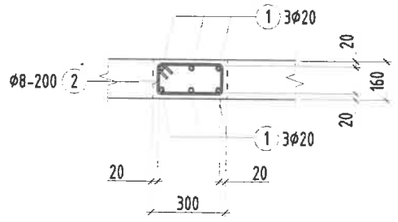

Хэсгийн тодорхойлолт

Поз	2
Загвар	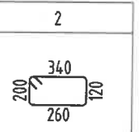

Цутгамал төмөр бетон хийцийн материалын тодорхойлолт

Поз	Тэмдэглэгээ		Тоо Шир	Жин /Кг/ Нэгж	Нийт
		2~3-р давхрын хучитгэлийн арматур	2	379	758
	у/м	Ф 16 ГОСТ 5781-82* /А400/ L= 12000	20	18.9	378.8

Цутгамал төмөр бетон бүтээцийн материалын тодорхойлолт

Поз	Тэмдэглэгээ	Нэр	Тоо ширхэг	Жин /кг/ Нэгж	Нийт
		2~3-р давхрын хучилтан дундах дамнурууны арматур	16	87.14	1394
1		Ф 20 ГОСТ 5781-82* /А400/ L= 5300	6	13.0706	78.4236
2	Хомут	Ф 8 ГОСТ 5781-82* /А240/ L= 920	24	0.36302	8.71242

Тайлбар:

1. Энэ зургийг ББ-н холбогдох хуудастай хамт үзнэ.
2. Ажлын арматурын анги А400, А240.
3. Бүтээцийн бетоны анги В25.
4. Цутгамал төмөр бетон бүтээцийг хэв хашмалд бэлтгэж цутгасны дараагаар бэхжилтийн 70%-д хүрсэний дараа хэв хашмалыг авна.
5. Цутгамал төмөр бетон бүтээцийн хамгаалах үеийн зузаан 20мм байна.
6. Цутгамал бетон, төмөр бетон бүтээцийн ажлыг БНБД 52-02-05-ийн дагуу хийж гүйцэтгэнэ.
7. Цутгамал хучилтанд тусгаагдаагүй цахилгаан, зарим нэг салхивч, цэвэр бохирын нүхийг холбогдох зургаас нь харж гаргана.

Энэхүү зураг нь "ББСМО"ХХК-ийн ОЮУНЫ ӨМЧ тул зохиогчийн зөвшөөрөлгүйгээр өөрчлөх болон ашиглахыг хориглоно.

ЗӨВШӨӨРӨЛЦСӨН

БА		Д.Наранхүү
ЦБУ		Б.Болор
ХАС		С.Энхдалай
ХТ, ДГ		Б.Эрдэнэчимэг
ХД		Н.Пүрэвжаргал
Үе шат:		АЖЛЫН ЗУРАГ

ББСМО
ЗУРАГ ТӨСӨЛ, ЗӨВЛӨХ ҮЙЛЧИЛГЭЭ
Хаяг: БЗД, 30-р хороо "ББСМО"ХХК-н байр
Утас:77116139,99116139, 95103339
И-мэйл: bbsmo08@gmail.com info@bbsmo.mn
Вэб: BBSMO.mn

Захирал		Б.Сүнжидмаа
Инженер		Э.Идэрмагнай
Гүйцэтгэсэн		Э.Батхишиг
Шалгасан		Б.Ганзориг

УЛААНБААТАР ХОТ, ЧИНГЭЛТЭЙ ДҮҮРЭГ 14,18-Р ХОРОО, СҮХБААТАР ДҮҮРЭГ 14-Р ХОРОО "СЭЛБЭ ДЗД ТӨВ" 87 АЙЛЫН ОРОН СУУЦНЫ БАРИЛГА

2~3-р давхрын хучилтын хэвний байгуулалт

Масштаб: М1: 150	Зургийн дугаар: ББ-82	Хуудас: 108
ЕГ Шифр: ББ-02/2025	ТГ Шифр:	Огноо: 2025

4~5-р давхрын хучилтын хэвний байгуулалт

М1:150

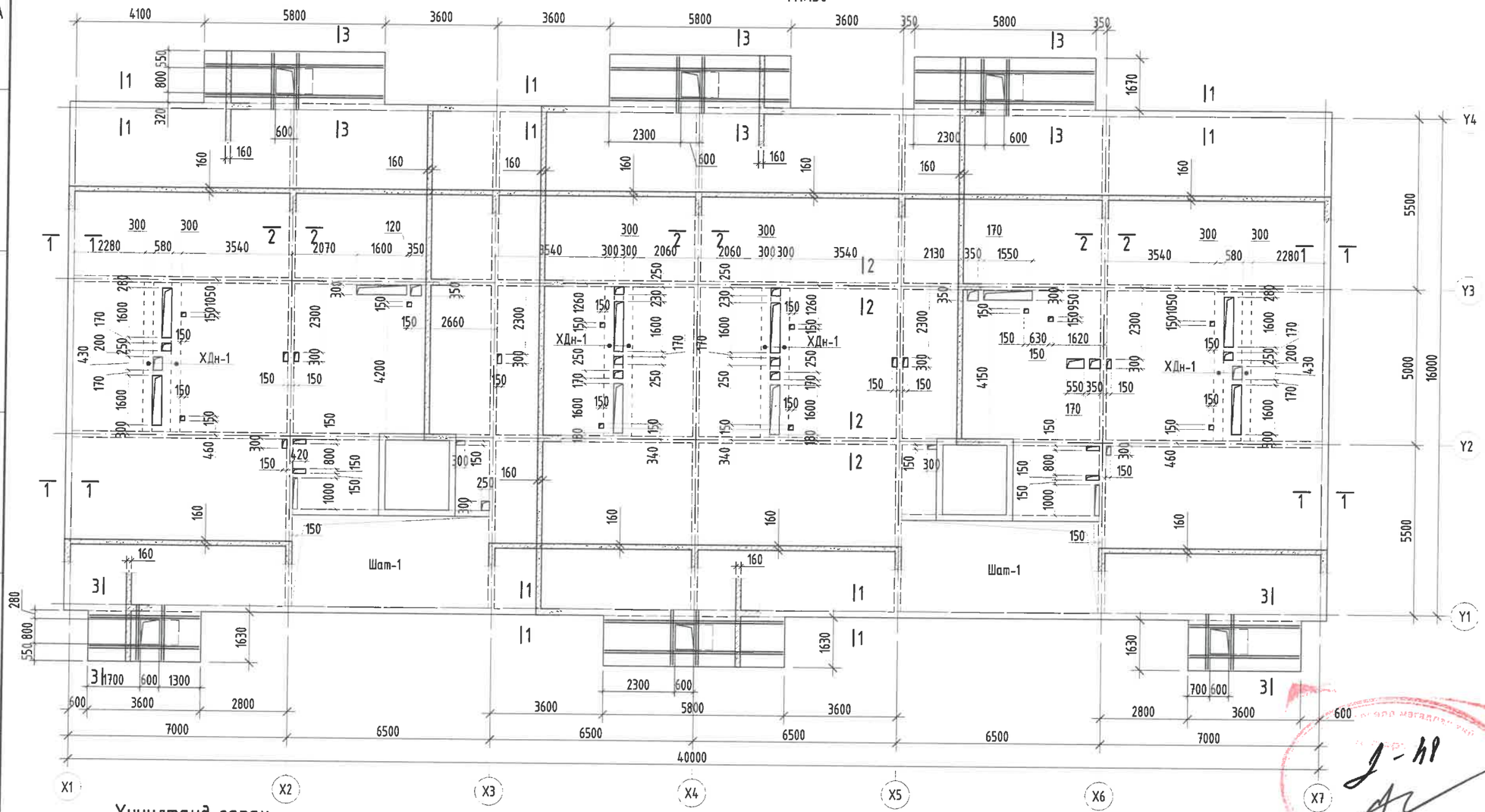

Хучилтанд гарах нүхний хучитгэл

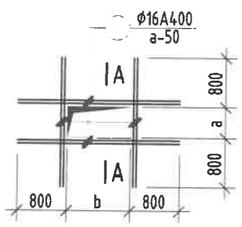

Огтлол А-А М1:25

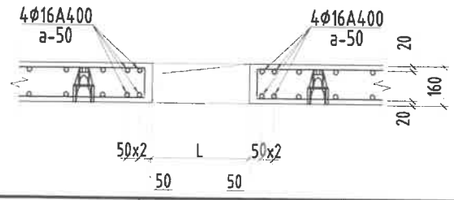

Хучилтан дундах дамнуруу /ХДн-1/-н арматурчлал М1:25

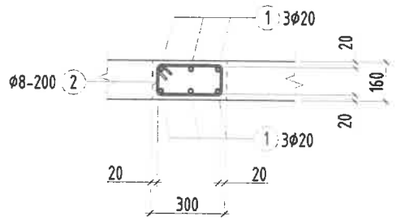

Хэсгийн тодорхойлолт

Поз	2
Загвар	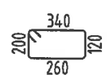

Цутгамал төмөр бетон хийцийн материалын тодорхойлолт

Поз	Тэмдэглэгээ		Тоо Шир	Жин /Кг/ Нэгж	Нийт
		4~5-р давхрын хучитгэлийн арматур	2	379	758
	у/м	Ф 16 ГОСТ 5781-82* /А400/ L= 12000	20	18.9	378.8

Цутгамал төмөр бетон бүтээцийн материалын тодорхойлолт

Поз	Тэмдэглэгээ	Нэр				Тоо ширхэг	Жин /кг/ Нэгж	Нийт
		4~5-р давхрын хучилтан дундах дамнурууны арматур				16	87.14	1394
1		Ф	20	ГОСТ 5781-82* /А400/ L=	5300	6	13.0706	78.4236
2	Хомут	Ф	8	ГОСТ 5781-82* /А240/ L=	920	24	0.36302	8.71242

Тайлбар:

1. Энэ зургийг ББ-н холбогдох хуудастай хамт үзнэ.
2. Ажлын арматурын анги А400, А240.
3. Бүтээцийн бетоны анги В25.
4. Цутгамал төмөр бетон бүтээцийг хэв хашмалд бэлтгэж цутгасны дараагаар бэхжилтийн 70%-д хүрсэний дараа хэв хашмалыг авна.
5. Цутгамал төмөр бетон бүтээцийн хамгаалах үеийн зузаан 20мм байна.
6. Цутгамал бетон, төмөр бетон бүтээцийн ажлыг БНбД 52-02-05-ийн дагуу хийж гүйцэтгэнэ.
7. Цутгамал хучилтанд тусгаагдаагүй цахилгаан, зарим нэг салхивч, цэвэр бохирын нүхийг холбогдох зургаас нь харж гаргана.

Энэхүү зураг нь "ББСМО"ХХК-ийн ОЮУНЫ ӨМЧ тул зохиогчийн эрхшөөрөлгүйгээр өөрчлөх болон ашиглахыг хориглоно.

ЗӨВШӨӨРӨГДСӨН

БА		Д.Наранхүү
ЦБУ		Б.Болор
ХАС		С.Энхдалай
ХТ, ДГ		Б.Эрдэнэчимэг
ХД		Н.Пүрэвжаргал
Ye шат:		АЖЛЫН ЗУРАГ

ББСМО
ЗУРАГ ТӨСӨЛ, ЗӨВЛӨХ ҮЙЛЧИЛГЭЭ
Хаяг: БЗД, 30-р хороо "ББСМО"ХХК-н байр
Утас:77116139,99116139, 95103339
И-мэйл: bbsmo08@gmail.com info@bbsmo.mn
Вэб: BBSMO.mn

Захирал		Б.Сүнжидмаа
Инженер		З.Идэрмагнай
Гүйцэтгэсэн		З.Батхишиг
Шалгасан		Б.Ганзориг

УЛААНБААТАР ХОТ, НИНГЭЛТЭЙ ДҮҮРЭГ 14,18-Р ХОРОО, СҮХБААТАР ДҮҮРЭГ 14-Р ХОРОО "СЭЛБЭ ДЭД ТӨВ" 87 АЙЛЫН ОРОН СУУЦНЫ БАРИЛГА

4~5-р давхрын хучилтын хэвний байгуулалт

Масштаб: М1: 150	Зургийн дугаар: ББ-83	Хуудас: 108
ЕГ Шифр: ББ-02/2025	ТГ Шифр:	Огноо: 2025

6~8-р давхрын хучилтын хэвний байгуулалт

М1:150

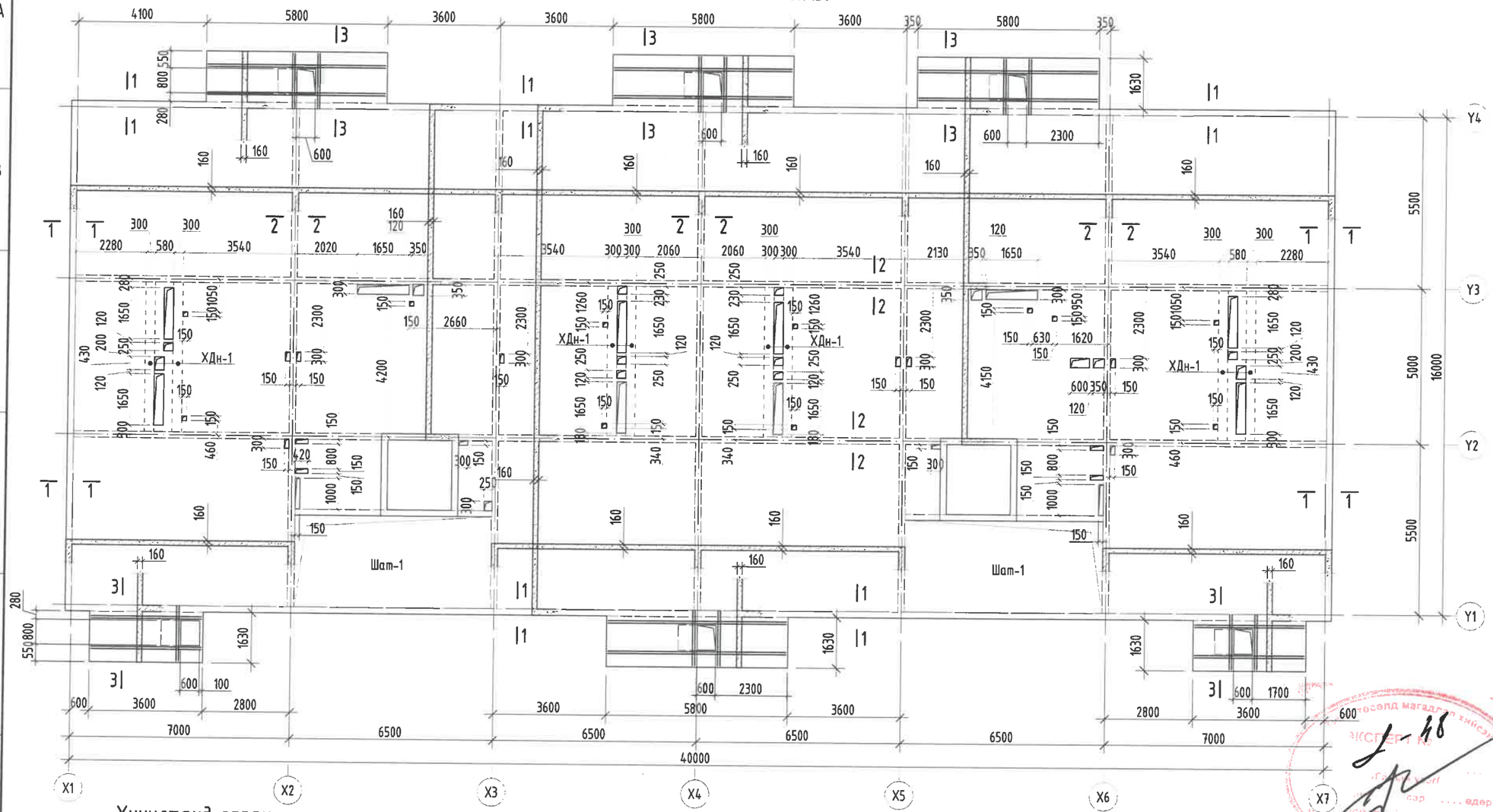

Хучилтанд гарах нүхний хучитгэл

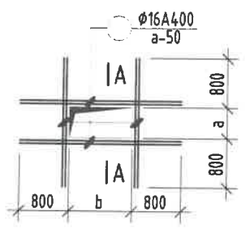

Огтлол А-А М1:25

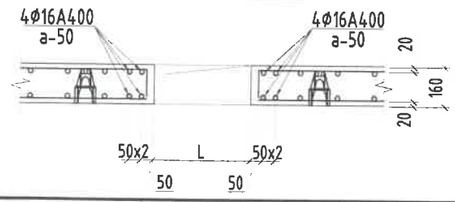

Хучилтан дундах дамнуруу /ХДн-1/-н арматурчлал М1:25

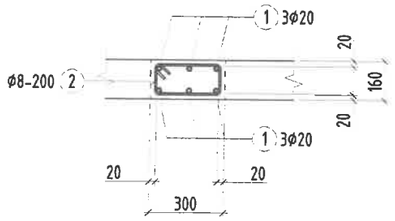

Хэсгийн тодорхойлолт

Поз	2
Загвар	340 / 200 / 120 / 260

Цутгамал төмөр бетон хийцийн материалын тодорхойлолт

Поз	Тэмдэглэгээ		Тоо Шир	Жин /Кг/ Нэгж	Нийт
		6~8-р давхрын хучитгэлийн арматур	3	341	1023
	У/М	Ф 16 ГОСТ 5781-82* /А400/ L= 12000	18	18.9	340.9

Цутгамал төмөр бетон бүтээцийн материалын тодорхойлолт

Поз	Тэмдэглэгээ	Нэр	Тоо ширхэг	Жин /кг/ Нэгж	Нийт
		6~8-р давхрын хучилтан дундах дамнурууны арматур	24	87.14	2091
1		Ф 20 ГОСТ 5781-82* /А400/ L= 5300	6	13.0706	78.4236
2	Хомут	Ф 8 ГОСТ 5781-82* /А240/ L= 920	24	0.36302	8.71242

Тайлбар:

1. Энэ зургийг ББ-н холбогдох хуудастай хамт үзнэ.
2. Ажлын арматурын анги А400, А240.
3. Бүтээцийн бетоны анги В25.
4. Цутгамал төмөр бетон бүтээцийг хэв хашмалд бэлтгэж цутгасны дараагаар бэхжилтийн 70%-д хүрсэний дараа хэв хашмалыг авна.
5. Цутгамал төмөр бетон бүтээцийн хамгаалах үеийн зузаан 20мм байна.
6. Цутгамал бетон, төмөр бетон бүтээцийн ажлыг БНбД 52-02-05-ийн дагуу хийж гүйцэтгэнэ.
7. Цутгамал хучилтанд тусгаглаагүй цахилгаан, зарим нэг салхивч, цэвэр бохирын нүхийг холбогдох зургаас нь харж гаргана.

Энэхүү зураг нь "ББСМО"ХХК-ийн ОЮУНЫ ӨМЧ тул зохиогчийн зөвшөөрөлгүйгээр өөрчлөх болон ашиглахыг хориглоно.

ЗӨВШӨӨРӨГДСӨН

БА		Д.Наранхүү
ЦБУ		Б.Болор
ХАС		С.Энхдалай
ХТ, ДГ		Б.Эрдэнэчимэг
ХД		Н.Пүрэвжаргал
Ге шат:		АЖЛЫН ЗУРАГ

ББСМО
ЗУРАГ ТӨСӨЛ, ЗӨВЛӨХ ҮЙЛЧИЛГЭЭ
Хаяг: БЗД, 30-р хороо "ББСМО"ХХК-н байр
Утас:77116139,99116139, 95103339
И-мэйл: bbsmo08@gmail.com info@bbsmo.mn
Вэб: BBSMO.mn

Захирал		Б.Сүнжидмаа
Инженер		Э.Идэрмагнай
Гүйцэтгэсэн		Э.Батхишиг
Шалгасан		Б.Ганзориг

УЛААНБААТАР ХОТ, ЧИНГЭЛТЭЙ ДҮҮРЭГ 14,18-Р ХОРОО, СҮХБААТАР ДҮҮРЭГ 14-Р ХОРОО "СЭЛБЭ ДЭД ТӨВ" 87 АЙЛЫН ОРОН СУУЦНЫ БАРИЛГА

6~8-р давхрын хучилтын хэвний байгуулалт

Масштаб: М1: 150	Зургийн дугаар: ББ-84	Хуудас: 108
ЕГ Шифр: ББ-02/2025	ТГ Шифр:	Огноо: 2025

9-р давхрын хучилтын хэвний байгуулалт

М1:150

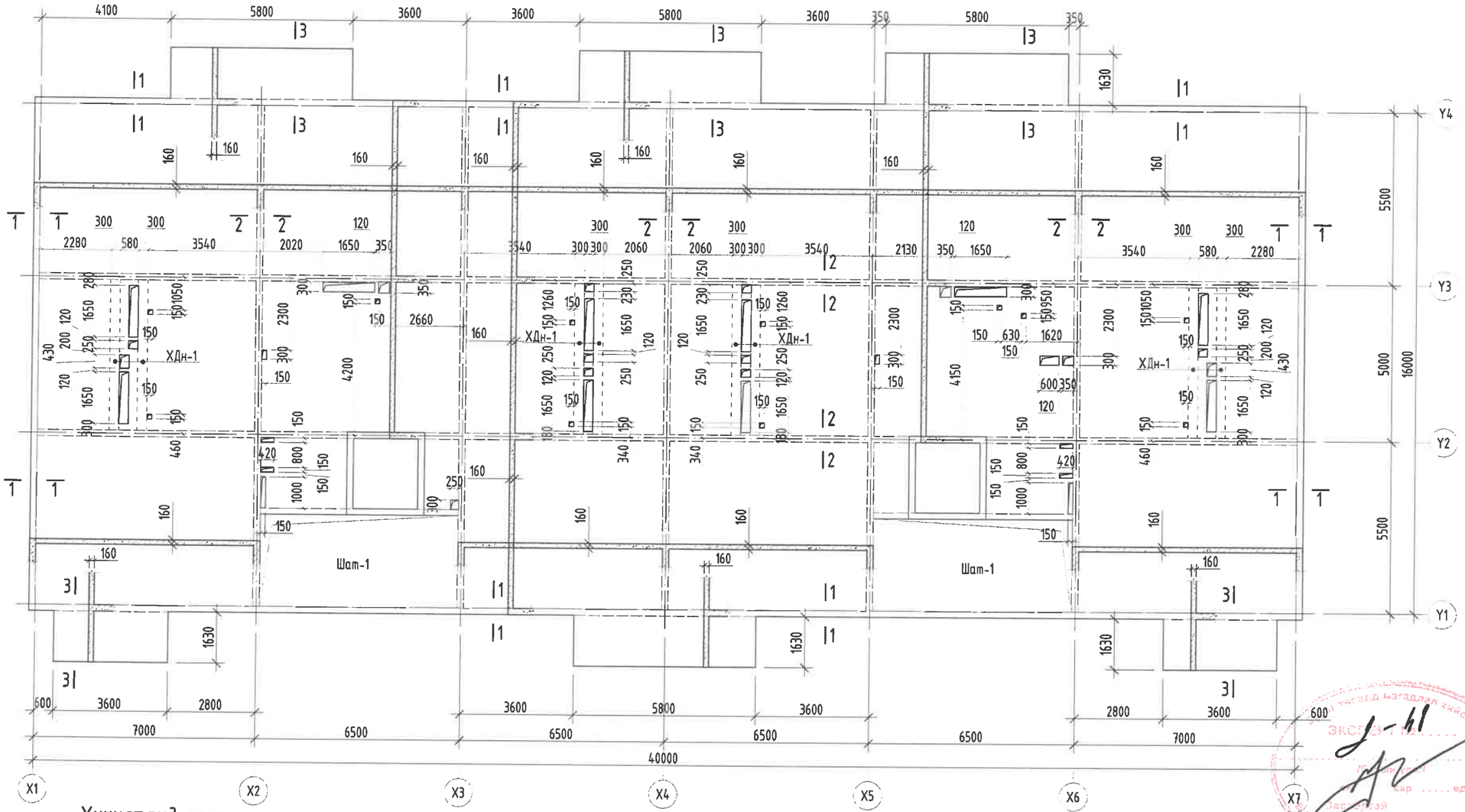

Хучилтанд гарах нүхний хучитгэл

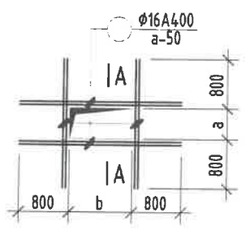

Огтлол А-А М1:25

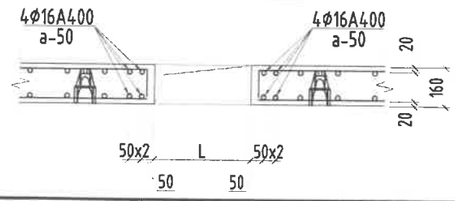

Хучилтан дундах дамнуруу /ХДн-1/-н арматурчлал М1:25

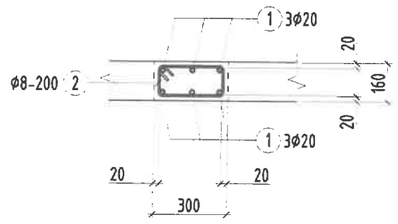

Хэсгийн тодорхойлолт

Поз	2
Загвар	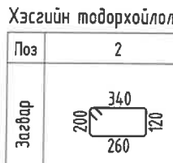

Цутгамал төмөр бетон хийцийн материалын тодорхойлолт

Поз	Тэмдэглэгээ		Тоо Шир	Жин /Кг/ Нэгж	Жин /Кг/ Нийт
		9-р давхрын хучитгэлийн арматур	1	341	341
	у/м	Ф 16 ГОСТ 5781-82* /А400/ L= 12000	18	18.9	340.9

Цутгамал төмөр бетон бүтээцийн материалын тодорхойлолт

Поз	Тэмдэглэгээ	Нэр	Тоо ширхэг	Жин /кг/ Нэгж	Жин /кг/ Нийт
		9-р давхрын хучилтан дундах дамнурууны арматур	8	87.14	697.1
1		Ф 20 ГОСТ 5781-82* /А400/ L= 5300	6	13.0706	78.4236
2	Хомут	Ф 8 ГОСТ 5781-82* /А240/ L= 920	24	0.36302	8.71242

Тайлбар:

1. Энэ зургийг ББ-н холбогдох хуудастай хамт үзнэ.
2. Ажлын арматурын анги А400, А240.
3. Бүтээцийн бетоны анги В25.
4. Цутгамал төмөр бетон бүтээцийг хэв хашмалд бэлтгэж цутгасны дараагаар бэхжилтийн 70%-д хүрсэний дараа хэв хашмалыг авна.
5. Цутгамал төмөр бетон бүтээцийн хамгаалах үеийн зузаан 20мм байна.
6. Цутгамал бетон, төмөр бетон бүтээцийн ажлыг БНБД 52-02-05-ийн дагуу хийж гүйцэтгэнэ.
7. Цутгамал хучилтанд тусгаагдаагүй цахилгаан, зарим нэг салхивч, цэвэр бохирын нүхийг холбогдох зургаас нь харж гаргана.

Энэхүү зураг нь "ББСМО"ХХК-ийн ОЮУНЫ ӨМЧ тул зохиогчийн зөвшөөрөлгүйгээр өөрчлөх болон ашиглахыг хориглоно.

ЭКСПЕРТ ШАЛГАЛТ ХИЙСЭН

ЭКСПЕРТ ШАЛГАЛТ ХИЙЖ ДУУССАН

ЭКСПЕРТ ШАЛГАЛТЫН ТЕМДЭГ

ЭКСПЕРТ ШАЛГАЛТ ХИЙЖ ДУУССАН ГАРЫН ҮСГИЙН ТЕМДЭГ

ЗӨВШӨӨРӨЛЦСӨН

БА		Д.Наранхүү
ЦБҮ		Б.Болор
ХАС		С.Энхдалай
ХТ, ДГ		Б.Эрдэнэчимэг
ХД		Н.Пүрэвжаргал
Үе шат:		АЖЛЫН ЗУРАГ

ББСМО
ЗУРАГ ТӨСӨЛ, ЗӨВЛӨХ ҮЙЛЧИЛГЭЭ

Хаяг: БЗД, 30-р хороо "ББСМО"ХХК-н байр
Утас:77116139,99116139, 95103339
И-мэйл: bbsmo08@gmail.com info@bbsmo.mn
Вэб: BBSMO.mn

Захирал		Б.Сүнжидмаа
Инженер		Э.Идэрмагнай
Гүйцэтгэсэн		Э.Батхишиг
Шалгасан		Б.Ганзориг

УЛААНБААТАР ХОТ, ЧИНГЭЛТЭЙ ДҮҮРЭГ 14,18-Р ХОРОО, СҮХБААТАР ДҮҮРЭГ 14-Р ХОРОО "СЭЛБЭ ДЭД ТӨВ" 87 АЙЛЫН ОРОН СУУЦНЫ БАРИЛГА

9-р давхрын хучилтын хэвний байгуулалт

Масштаб: М1: 150	Зургийн дугаар: ББ-85	Хуудас: 108
ЕГ Шифр: ББ-02/2025	ТГ Шифр:	Огноо: 2025

1-9-р давхрын хучилтын доод үеийн арматурчлал

М1:150

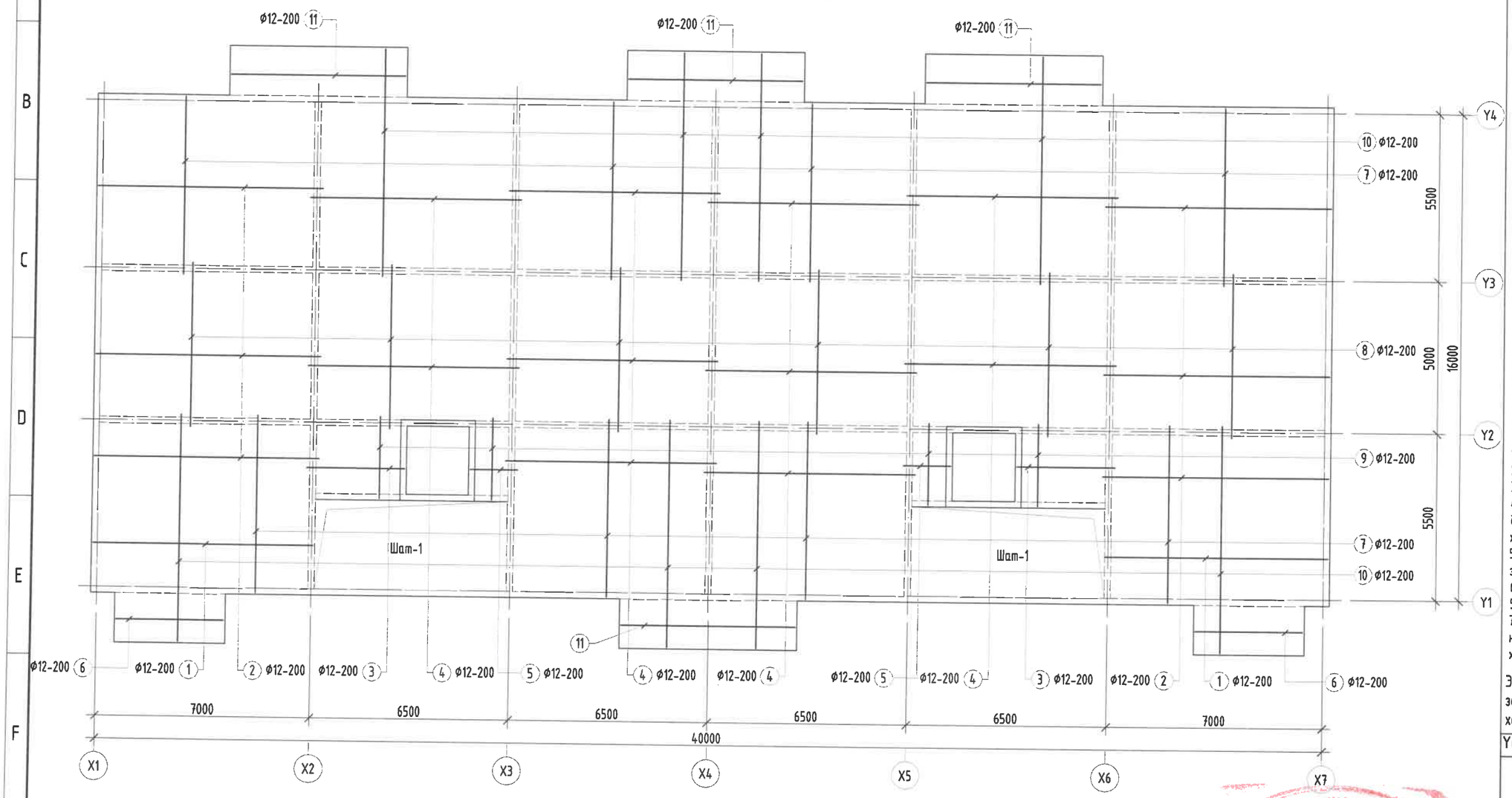

Тайлбар:

1. Энэ зургийг ББ-н холбогдох хуудастай хамт үзнэ.
2. Ажлын арматурын анги А400, А240.
3. Бүтээцийн бетоны анги В25.
4. Цутгамал төмөр бетон бүтээцийг хэв хашмалд бэлтгэж цутгасны дараагаар бэхжилтийн 70%-д хүрсэний дараа хэв хашмалыг авна.
5. Цутгамал төмөр бетон бүтээцийн хамгаалах үеийн зузаан 20мм байна.
6. Цутгамал бетон, төмөр бетон бүтээцийн ажлыг БНбД 52-02-05-ийн дагуу хийж гүйцэтгэнэ.
7. Цутгамал хучилтанд тусгаздаагүй цахилгаан, зарим нэг салхивч, цэвэр бохирын нүхийг холбогдох зургаас нь харж гаргана.

Энэхүү зураг нь "ББСМО"ХХК-ийн ОЮУНЫ ӨМЧ тул зохиогчийн эзэмшөөрөлгүйгээр өөрчлөх болон ашиглахыг хориглоно.

Үе шат:		АЖЛЫН ЗУРАГ
ББСМО ЗУРАГ ТӨСӨЛ, ЗӨВЛӨХ ҮЙЛЧИЛГЭЭ		Хаяг: БЗД, 30-р хороо "ББСМО"ХХК-н байр Утас:77116139,99116139, 95103339 И-мэйл: bbsmo08@gmail.com info@bbsmo.mn Вэб: BBSMO.mn
Захирал		Б.Сүнжидмаа
Инженер		Э.Идэрмагнай
Гүйцэтгэсэн		Э.Батхишиг
Шалгасан		Б.Ганзориг

ХУЛААНБААТАР ХОТ, ЧИНГЭЛТЭЙ ДҮҮРЭГ 14,18-Р ХОРОО, СҮХБААТАР ДҮҮРЭГ 14-Р ХОРОО "СЭЛБЭ ДЭД ТӨВ" 87 АЙЛЫН ОРОН СУУЦНЫ БАРИЛГА

1-9-р давхрын хучилтын доод үеийн арматурчлал

Масштаб: М1: 150	Зургийн дугаар: ББ-86	Хуудас: 108
ЕГ Шифр: ББ-02/2025	ТГ Шифр:	Огноо: 2025

1-9-р давхрын хучилтын дээд үеийн арматурчлал

M1:150

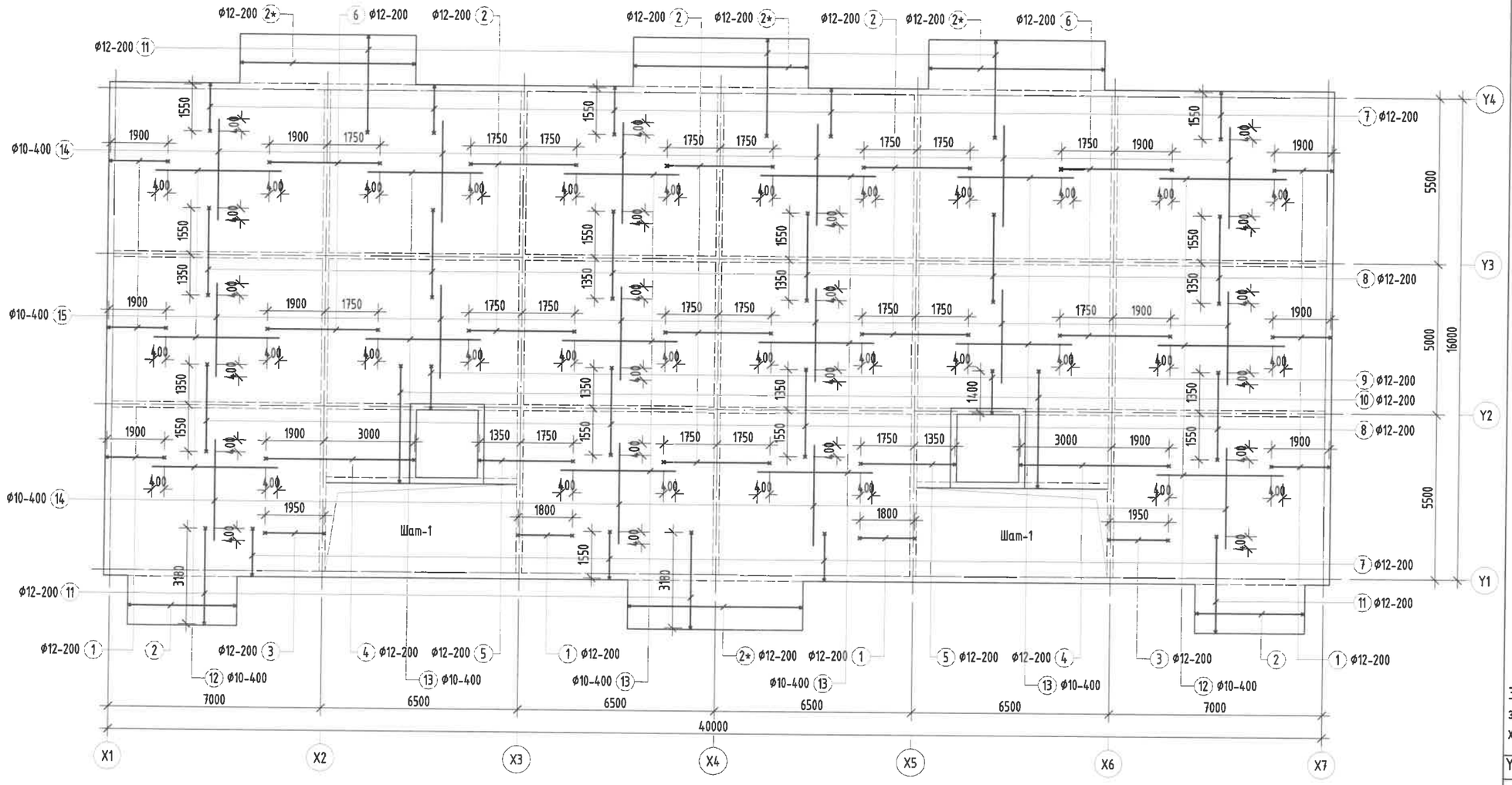

Тайлбар:

1. Энэ зургийг ББ-н холбогдох хуудастай хамт үзнэ.
2. Ажлын арматурын анги А400, А240.
3. Бүтээцийн бетоны анги В25.
4. Цутгамал төмөр бетон бүтээцийг хэв хашмалд бэлтгэж цутгасны дараагаар бэхжилтийн 70%-д хүрсэний дараа хэв хашмалыг авна.
5. Цутгамал төмөр бетон бүтээцийн хамгаалах үеийн зузаан 20мм байна.
6. Цутгамал бетон, төмөр бетон бүтээцийн ажлыг БНБД 52-02-05-ийн дагуу хийж гүйцэтгэнэ.
7. Цутгамал хучилтанд тусгаздаагүй цахилгаан, зарим нэг салхивч, цэвэр бохирын нүхийг холбогдох зургаас нь харж гаргана.

Энэхүү зураг нь "ББСМО"ХХК-ийн ОЮУНЫ ӨМЧ тул эзэмшигчийн зөвшөөрөлгүйгээр өөрчлөх болон ашиглахыг хориглоно.

Үе шат:	АЖЛЫН ЗУРАГ
ББСМО ЗУРАГ ТӨСӨЛ, ЗӨВЛӨХ ҮЙЛЧИЛГЭЭ	Хаяг: БЗД, 30-р хороо "ББСМО"ХХК-н байр Утас:77116139,99116139, 95103339 И-мэйл: bbsmo08@gmail.com info@bbsmo.mn Вэб: BBSMO.mn
Захирал	Б.Сүнжидмаа
Инженер	Э.Идэрмагнай
Гүйцэтгэсэн	Э.Батхишиг
Шалгасан	Б.Ганзориг

УЛААНБААТАР ХОТ, ЧИНГЭЛТЭЙ ДҮҮРЭГ 14,18-Р ХОРОО, СҮХБААТАР ДҮҮРЭГ 14-Р ХОРОО "СЭЛБЭ ДЭД ТӨВ" 87 АЙЛЫН ОРОН СУУЦНЫ БАРИЛГА

1-9-р давхрын хучилтын дээд үеийн арматурчлал

Масштаб: M1: 150	Зургийн дугаар: ББ-87	Хуудас: 108
ЕГ Шифр: ББ-02/2025	ТГ Шифр:	Огноо: 2025

ОГТЛОЛ 1-1 М1:20

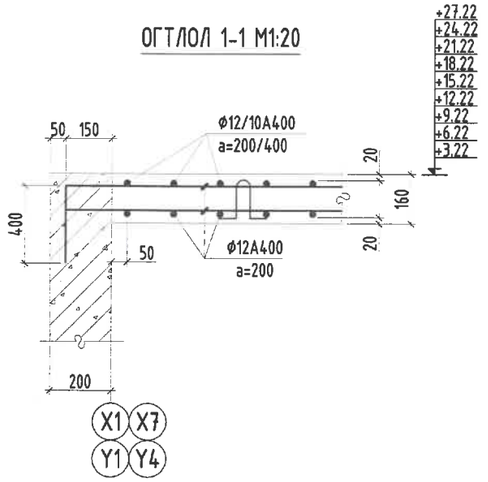

ОГТЛОЛ 4-4 М1:20

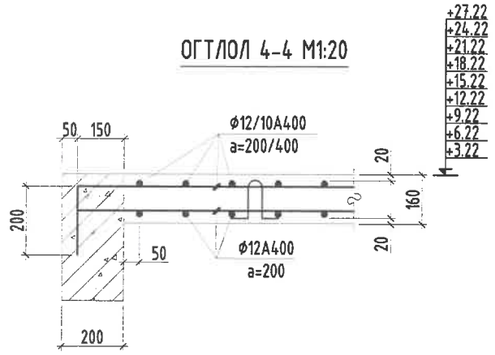

ОГТЛОЛ 2-2 М1:20

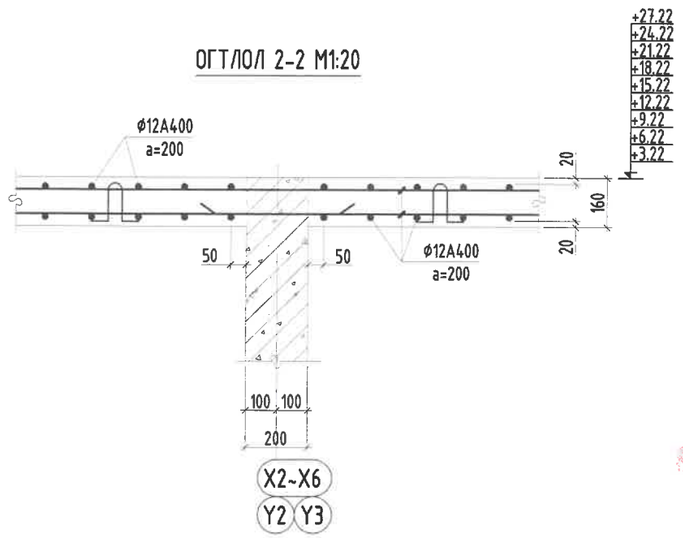

ОГТЛОЛ 3-3 М1:20

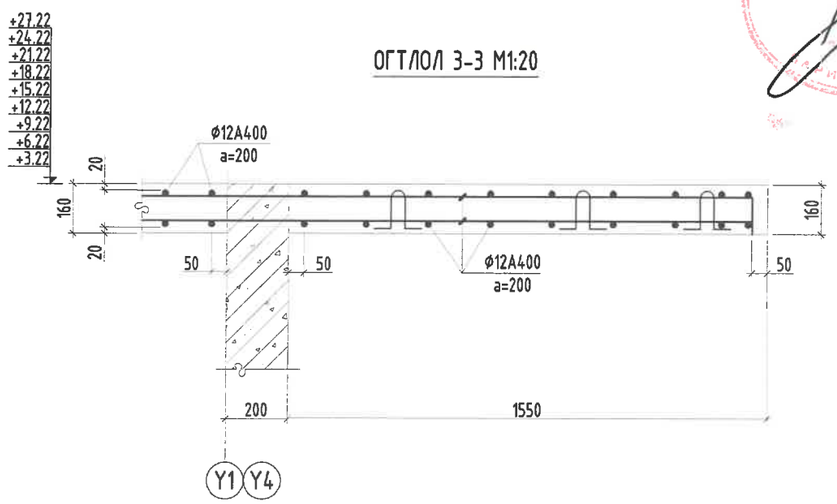

Хэсгийн тодорхойлолт

Поз	1	2	3	4
Зураг	400 / 1900 / 120	120 / 3500 / 120	120 / 1950 / 400	120 / 4900 / 400
Поз	5	6	7	8
Зураг	400 / 3100 / 120	120 / 3650 / 120	120 / 1550 / 400	120 / 2900 / 120
Поз	9	10	11	2*
Зураг	120 / 1400 / 400	200 / 3850 / 120	120 / 3180 / 120	120 / 5700 / 120

Цутгамал төмөр бетон бүтээцийн материалын тодорхойлолт

Поз	Тэмдэглэгээ	Нэр					Тоо ширхэг	Жин /кг/ Нэгж	Жин /кг/ Нийт
		1-9-р давхрын хучилтын арматур					9	10842	97577
		Хучилтын доод үеийн арматур					1	5959	5959
1		ф	12	ГОСТ 5781-82* /А400/	L=	7200	30	6.39226	191.768
2		ф	12	ГОСТ 5781-82* /А400/	L=	7350	132	6.52543	861.357
3		ф	12	ГОСТ 5781-82* /А400/	L=	3200	24	2.84101	68.1841
4		ф	12	ГОСТ 5781-82* /А400/	L=	6900	265	6.12592	1623.37
5		ф	12	ГОСТ 5781-82* /А400/	L=	1550	24	1.37611	33.0267
6		ф	12	ГОСТ 5781-82* /А400/	L=	3500	18	3.10735	55.9323
7		ф	12	ГОСТ 5781-82* /А400/	L=	5850	180	5.19371	934.868
8		ф	12	ГОСТ 5781-82* /А400/	L=	5400	180	4.7942	862.955
9		ф	12	ГОСТ 5781-82* /А400/	L=	2700	40	2.3971	95.8839
10		ф	12	ГОСТ 5781-82* /А400/	L=	7480	158	6.64085	1049.25
11		ф	12	ГОСТ 5781-82* /А400/	L=	5700	36	5.06054	182.179
		Хучилтын дээд үеийн арматур					1	4883	4883
1		ф	12	ГОСТ 5781-82* /А400/	L=	2420	192	2.14851	412.514
2		ф	12	ГОСТ 5781-82* /А400/	L=	3740	210	3.32042	697.289
2*		ф	12	ГОСТ 5781-82* /А400/	L=	5940	36	5.27362	189.85
3		ф	12	ГОСТ 5781-82* /А400/	L=	2470	30	2.1929	65.787
4		ф	12	ГОСТ 5781-82* /А400/	L=	5420	24	4.81195	115.487
5		ф	12	ГОСТ 5781-82* /А400/	L=	3620	24	3.21389	77.1333
6		ф	12	ГОСТ 5781-82* /А400/	L=	3890	106	3.4536	366.081
7		ф	12	ГОСТ 5781-82* /А400/	L=	2070	180	1.83778	330.8
8		ф	12	ГОСТ 5781-82* /А400/	L=	3140	340	2.78774	947.83
9		ф	12	ГОСТ 5781-82* /А400/	L=	1920	22	1.7046	37.5013
10		ф	12	ГОСТ 5781-82* /А400/	L=	4170	30	3.70218	111.066
11		ф	12	ГОСТ 5781-82* /А400/	L=	3420	158	3.03632	479.739
12		ф	10	ГОСТ 5781-82* /А240/	L=	4150	80	2.55863	204.69
13		ф	10	ГОСТ 5781-82* /А240/	L=	3800	132	2.34284	309.255
14		ф	10	ГОСТ 5781-82* /А240/	L=	3350	168	2.0654	346.987
15		ф	10	ГОСТ 5781-82* /А240/	L=	3100	100	1.91127	191.127
		Бетон орц, В25					V=96.8*=871.20м³		

Тайлбар:

1. Энэ зургийг ББ-н холбогдох хуудастай хамт үзнэ.
2. Ажлын арматурын анги А400, А240.
3. Бүтээцийн бетоны анги В25.
4. Цутгамал төмөр бетон бүтээцийг хэв хашмалд бэлтгэж цутгасны дараагаар бэхжилтийн 70%-д хүрсэний дараа хэв хашмалыг авна.
5. Цутгамал төмөр бетон бүтээцийн хамгаалах үеийн зузаан 20мм байна.
6. Цутгамал бетон, төмөр бетон бүтээцийн ажлыг БНБД 52-02-05-ийн дагуу хийж гүйцэтгэнэ.
7. Цутгамал хучилтанд тусгаагдаагүй цахилгаан, зарим нэг салхивч, цэвэр бохирын нүхийг холбогдох зургаас нь харж гаргана.

Энэхүү зураг нь "ББСМО"ХХК-ийн ОЮУНЫ ӨМЧ тул зохиогчийн эзэмшөөрөлгүйгээр өөрчлөх болон ашиглахыг хориглоно.

Ye шат:	АЖЛЫН ЗУРАГ
ББСМО ЗУРАГ ТӨСӨЛ, ЗӨВЛӨХ ҮЙЛЧИЛГЭЭ	Хаяг: БЗД, 30-р хороо "ББСМО"ХХК-н байр Утас:77116139,99116139, 95103339 И-мэйл: bbsmo08@gmail.com info@bbsmo.mn Вэб: BBSMO.mn
Захирал	Б.Сүнжидмаа
Инженер	Э.Идэрмагнай
Гүйцэтгэсэн	Э.Батхишиг
Шалгасан	Б.Ганзориг

УЛААНБААТАР ХОТ, ЧИНГЭЛТЭЙ ДҮҮРЭГ 14,18-Р ХОРОО, СҮХБААТАР ДҮҮРЭГ 14-Р ХОРОО "СЭЛБЭ ДЭД ТӨВ" 87 АЙЛЫН ОРОН СУУЦНЫ БАРИЛГА

1-9-р давхрын хучилтын огтлолууд, материалын түүвэр

Масштаб: М1:100	Зургийн дугаар: ББ-88	Хуудас: 108
ЕГ Шифр: ББ-02/2025	ТГ Шифр:	Огноо: 2025

Техникийн давхрын хучилтын хэвний байгуулалт

М1:150

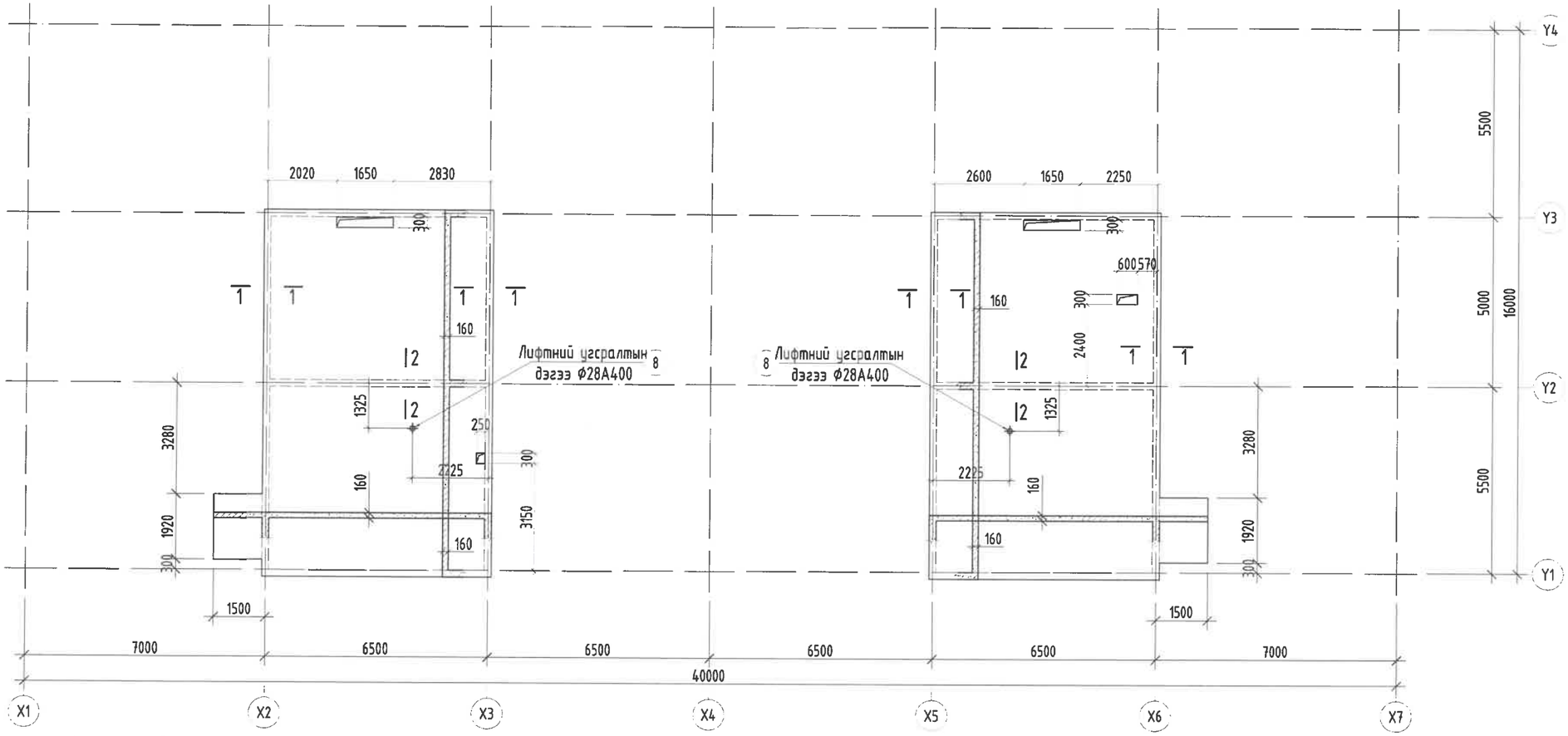

Хучилтанд гарах нүхний хучитгэл

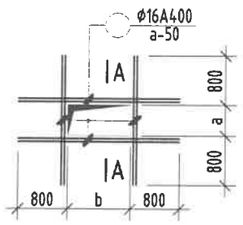

Огтлол А-А М1:25

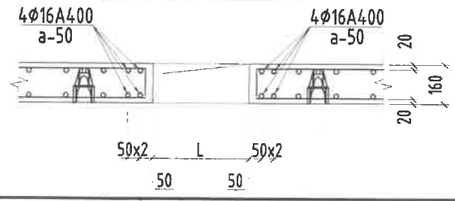

ЛИФТНИЙ УГСРАЛТЫН ДЭГЭЭ АРМАТУРЧЛАЛ М1:25

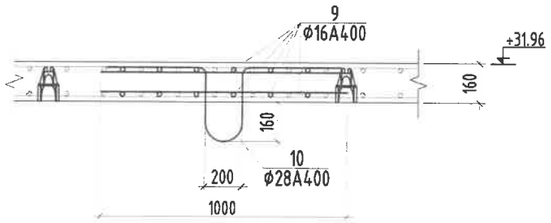

Цутгамал төмөр бетон хийцийн материалын тодорхойлолт						
Поз	Тэмдэглэгээ		Тоо Шир	Жин /Кг/ Нэгж	Нийт	
		Техникийн давхрын хучитгэлийн арматур	1	114	114	
	у/м	Ф 16 ГОСТ 5781-82* /А400/ L= 12000	6	18.9	113.6	

Тайлбар:

1. Энэ зургийг ББ-н холбогдох хуудастай хамт үзнэ.
2. Ажлын арматурын анги А400, А240.
3. Бүтээцийн бетоны анги В25.
4. Цутгамал төмөр бетон бүтээцийг хэв хашмалд бэлтгэж цутгасны дараагаар бэхжилтийн 70%-д хүрсэний дараа хэв хашмалыг авна.
5. Цутгамал төмөр бетон бүтээцийн хамгаалах үеийн зузаан 20мм байна.
6. Цутгамал бетон, төмөр бетон бүтээцийн ажлыг БНбД 52-02-05-ийн дагуу хийж гүйцэтгэнэ.
7. Цутгамал хучилтанд тусгаздаагүй цахилгаан, зарим нэг салхивч, цэвэр бохирын нүхийг холбогдох зургаас нь харж гаргана.

Энэхүү зураг нь "ББСМО"ХХК-ийн ОЮУНЫ ӨМЧ мөл зохиогчийн эзэмшөөрөлгүйгээр өөрчлөх болон ашиглахыг хориглоно.

ЗӨВШӨӨРӨГДСӨН

БА		Д.Наранхүү
ЦБУ		Б.Болор
ХАС		С.Энхдалай
ХТ, ДГ		Б.Эрдэнэчимэг
ХД		Н.Пүрэвжаргал
Ye шат:		АЖЛЫН ЗУРАГ

ББСМО ЗУРАГ ТӨСӨЛ, ЗӨВЛӨХ ҮЙЛЧИЛГЭЭ

Хаяг: БЗД, 30-р хороо "ББСМО"ХХК-н байр
Утас:77116139,99116139, 95103339
И-мэйл: bbsmo08@gmail.com info@bbsmo.mn
Вэб: BBSMO.mn

Захирал		Б.Сүнжидмаа
Инженер		Э.Идэрмагнай
Гүйцэтгэсэн		Э.Батхишиг
Шалгасан		Б.Ганзориг

УЛААНБААТАР ХОТ, ЧИНГЭЛТЭЙ ДҮҮРЭГ 14,18-Р ХОРОО, СҮХБААТАР ДҮҮРЭГ 14-Р ХОРОО "СЭЛБЭ ДЭД ТӨВ" 87 АЙЛЫН ОРОН СУУЦНЫ БАРИЛГА

Техникийн давхрын хучилтын хэвний байгуулалт

Масштаб: М1: 150	Зургийн дугаар: ББ-89	Хуудас: 108
ЕГ Шифр: ББ-02/2025	ТГ Шифр:	Огноо: 2025

Техникийн давхрын хучилтын доод үеийн арматурчлал

М1:150

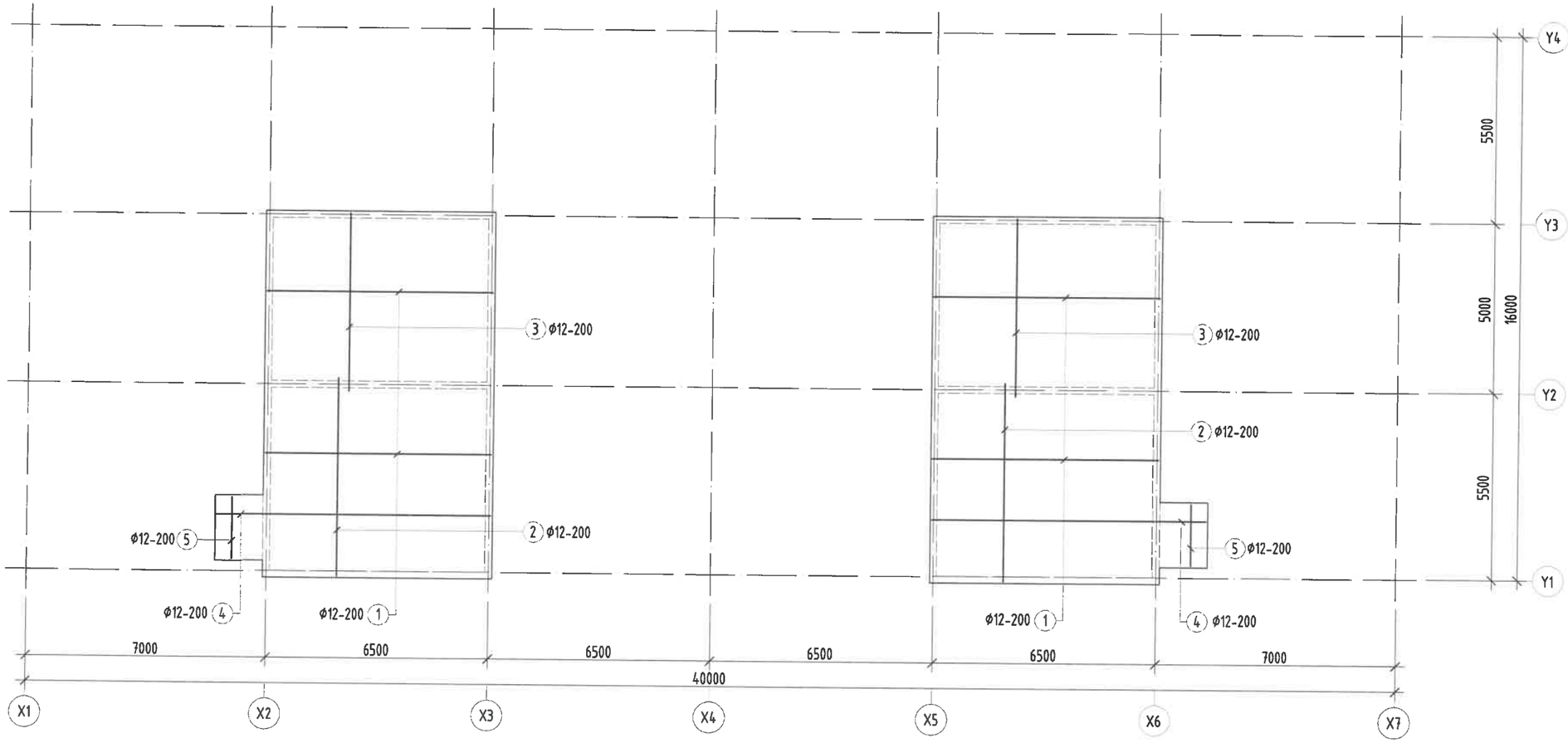

Тайлбар:

1. Энэ зургийг ББ-н холбогдох хуудастай хамт үзнэ.
2. Ажлын арматурын анги А400, А240.
3. Бүтээцийн бетоны анги В25.
4. Цутгамал төмөр бетон бүтээцийг хэв хашмалд бэлтгэж цутгасны дараагаар бэхжилтийн 70%-д хүрсэний дараа хэв хашмалыг авна.
5. Цутгамал төмөр бетон бүтээцийн хамгаалах үеийн зузаан 20мм байна.
6. Цутгамал бетон, төмөр бетон бүтээцийн ажлыг БНбД 52-02-05-ийн дагуу хийж гүйцэтгэнэ.
7. Цутгамал хучилтанд тусгаагдаагүй цахилгаан, зарим нэг салхивч, цэвэр бохирын нүхийг холбогдох зургаас нь харж гаргана.

Энэхүү зураг нь "ББСМО"ХХК-ийн ОЮУНЫ ӨМЧ тул эзэмшигчийн зөвшөөрөлгүйгээр өөрчлөх болон ашиглахыг хориглоно.

Үе шат:		АЖЛЫН ЗУРАГ
ББСМО ЗУРАГ ТӨСӨЛ, ЗӨВЛӨХ ҮЙЛЧИЛГЭЭ		Хаяг: БЗД, 30-р хороо "ББСМО"ХХК-н байр Утас:77116139,99116139, 95103339 И-мэйл: bbsmo08@gmail.com info@bbsmo.mn Вэб: BBSMO.mn
Захирал		Б.Сүнжидмаа
Инженер		Э.Идэрмагнай
Гүйцэтгэсэн		Э.Батхишиг
Шалгасан		Б.Ганзориг

УЛААНБААТАР ХОТ, ЧИНГЭЛТЭЙ ДҮҮРЭГ 14,18-Р ХОРОО, СҮХБААТАР ДҮҮРЭГ 14-Р ХОРОО "СЭЛБЭ ДЭД ТӨВ" 87 АЙЛЫН ОРОН СУУЦНЫ БАРИЛГА

Техникийн давхрын хучилтын доод үеийн арматурчлал

Масштаб: М1: 150	Зургийн дугаар: ББ-90	Хуудас: 108
ЕГ Шифр: ББ-02/2025	ТГ Шифр:	Огноо: 2025

Техникийн давхрын хучилтын дээд үеийн арматурчлал

М1:150

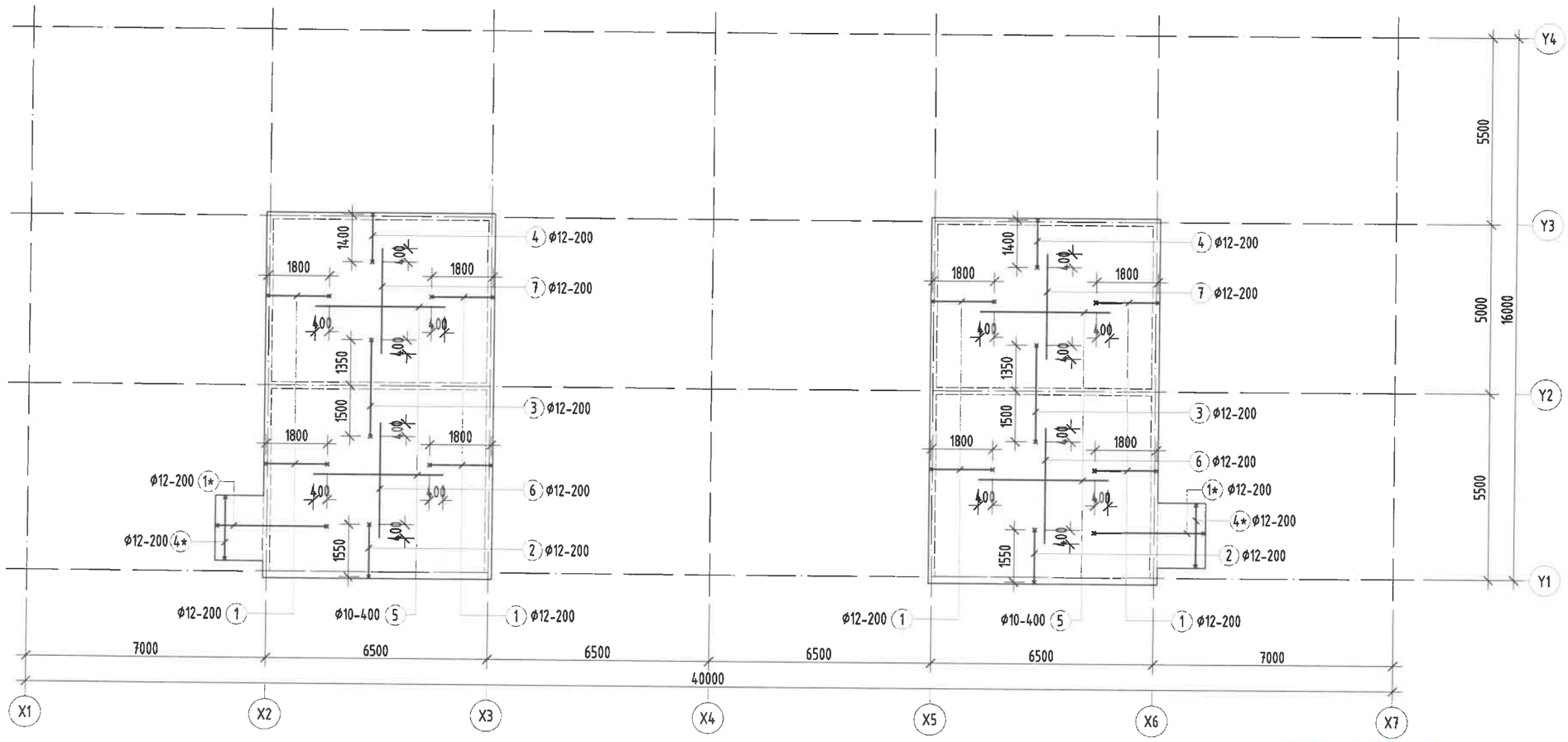

Тайлбар:

1. Энэ зургийг ББ-н холбогдох хуудастай хамт үзнэ.
2. Ажлын арматурын анги А400, А240.
3. Бетонтоо бетоны анги В25.
4. Цутгамал төмөр бетон бүтээцийг хэв хашмалд бэлтгэж цутгасны дараагаар бэхжилтийн 70%-д хүрсэний дараа хэв хашмалыг авна.
5. Цутгамал төмөр бетон бүтээцийн хамгаалах үеийн зузаан 20мм байна.
6. Цутгамал бетон, төмөр бетон бүтээцийн ажлыг БНБД 52-02-05-ийн дагуу хийж гүйцэтгэнэ.
7. Цутгамал хучилтанд тусгагдаагүй цахилгаан, зарим нэг салхивч, цэвэр бохирын нүхийг холбогдох зургаас нь харж гаргана.

Энэхүү зураг нь "ББСМО"ХХК-ийн ОЮУНЫ ӨМЧ тул зохиогчийн эзэмшөөрөлгүйгээр өөрчлөх болон ашиглахыг хориглоно.

Ye шат:		АЖЛЫН ЗУРАГ
ББСМО ЗУРАГ ТӨСӨЛ, ЗӨВЛӨХ ҮЙЛЧИЛГЭЭ		Хаяг: БЗД, 30-р хороо "ББСМО"ХХК-н байр Утас:77116139,99116139, 95103339 И-мэйл: bbsmo08@gmail.com info@bbsmo.mn Вэб: BBSMO.mn
Захирал		Б.Сүнжидмаа
Инженер		Э.Идэрмагнай
Гүйцэтгэсэн		Э.Батхишиг
Шалгасан		Б.Ганзориг

УЛААНБААТАР ХОТ, ЧИНГЭЛТЭЙ ДҮҮРЭГ 14,18-Р ХОРОО, СҮХБААТАР ДҮҮРЭГ 14-Р ХОРОО "СЭЛБЭ ДЭД ТӨВ" 87 АЙЛЫН ОРОН СУУЦНЫ БАРИЛГА

Техникийн давхрын хучилтын дээд үеийн арматурчлал

Масштаб: М1: 150	Зургийн дугаар: ББ-91	Хуудас: 108
ЕГ Шифр: ББ-02/2025	ТГ Шифр:	Огноо: 2025

ОГТЛОЛ 1-1 М1:20

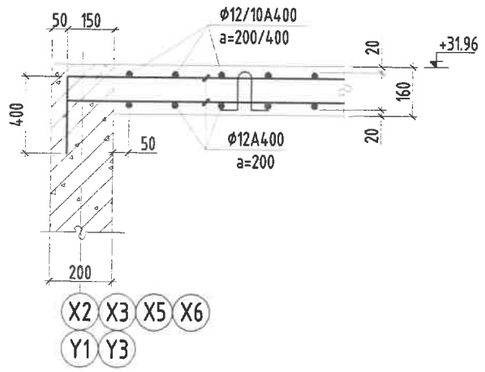

ОГТЛОЛ 2-2 М1:20

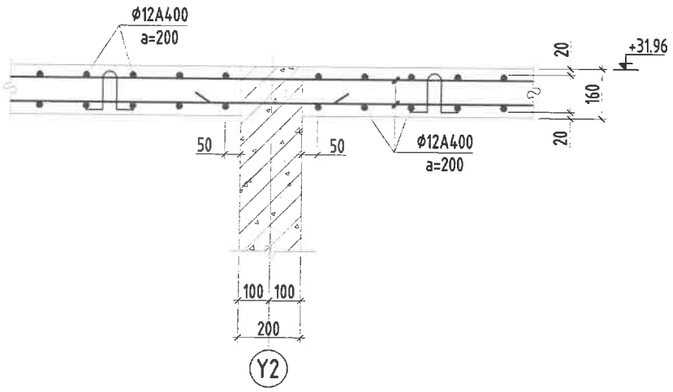

Хэсгийн тодорхойлолт

Поз	1	1*	2	3	4	4*
Загвар	400 1800 120	120 3200 120	400 1550 120	120 2850 120	120 1400 400	120 1820 120

Цутгамал төмөр бетон бүтээцийн материалын тодорхойлолт								
Поз	Тэмдэглэгээ	Нэр				Тоо шир	Жин /кг/ Нэгж	Нийт
		Техникийн давхрын хучилтын арматур				1	2496	2496
		Хучилтын доод үеийн арматур				1	1303	1303
1		ф	12	ГОСТ 5781-82* /А400/ L=	6600	86	5.85957	503.923
2		ф	12	ГОСТ 5781-82* /А400/ L=	5850	64	5.19371	332.398
3		ф	12	ГОСТ 5781-82* /А400/ L=	5250	64	4.66102	298.306
4		ф	12	ГОСТ 5781-82* /А400/ L=	8000	20	7.10251	142.05
5		ф	12	ГОСТ 5781-82* /А400/ L=	1820	16	1.61582	25.8531
		Хучилтын дээд үеийн арматур				1	1194	1194
1		ф	12	ГОСТ 5781-82* /А400/ L=	2320	192	2.05973	395.468
1*		ф	12	ГОСТ 5781-82* /А400/ L=	3440	20	3.05408	61.0816
2		ф	12	ГОСТ 5781-82* /А400/ L=	2070	64	1.83778	117.618
3		ф	12	ГОСТ 5781-82* /А400/ L=	3090	64	2.74335	175.574
4		ф	12	ГОСТ 5781-82* /А400/ L=	1920	64	1.7046	109.095
4*		ф	12	ГОСТ 5781-82* /А400/ L=	2060	16	1.8289	29.2624
5		ф	10	ГОСТ 5781-82* /А400/ L=	3800	53	2.34284	124.171
6		ф	10	ГОСТ 5781-82* /А400/ L=	3400	32	2.09623	67.0793
7		ф	10	ГОСТ 5781-82* /А400/ L=	3100	32	1.91127	61.1605
8	Дэгээ	ф	28	ГОСТ 5781-82* /А400/ L=	1600	2	7.73385	15.4677
9	Хучитгэл	ф	16	ГОСТ 5781-82* /А400/ L=	1000	24	1.57834	37.8801
		Бетон орц, В25				V=21.0м³		

Тайлбар:

1. Энэ зургийг ББ-н холбогдох хуудастай хамт уншна.
2. Ажлын арматурын анги А400, А240.
3. Бүтээцийн бетоны анги В25.
4. Цутгамал төмөр бетон бүтээцийг хэв хашмалд бэлтгэж цутгасны дараагаар бэхжилтийн 70%-д хүрсэний дараа хэв хашмалыг авна.
5. Цутгамал төмөр бетон бүтээцийн хамгаалах үеийн зузаан 20мм байна.
6. Цутгамал бетон, төмөр бетон бүтээцийн ажлыг БНбД 52-02-05-ийн дагуу хийж гүйцэтгэнэ.
7. Цутгамал хучилтанд тусгаагдаагүй цахилгаан, зарим нэг салхивч, цэвэр бохирын нүхийг холбогдох зургаас нь харж гаргана.

Энэхүү зураг нь "ББСМО"ХХК-ийн ОЮУНЫ ӨМЧ тул зохиогчийн эрхшөөрөлгүйгээр өөрчлөх болон ашиглахыг хориглоно.

Үе шат:	АЖЛЫН ЗУРАГ
ББСМО ЗУРАГ ТӨСӨЛ, ЗӨВЛӨХ ҮЙЛЧИЛГЭЭ	Хаяг: БЗД, 30-р хороо "ББСМО"ХХК-н байр Утас:77116139,99116139, 95103339 И-мэйл: bbsmo08@gmail.com info@bbsmo.mn Вэб: BBSMO.mn
Захирал	Б.Сүнжидмаа
Инженер	Э.Идэрмагнай
Гүйцэтгэсэн	Э.Батхишиг
Шалгасан	Б.Ганзориг

УЛААНБААТАР ХОТ, ЯИНГЭЛТЭЙ ДҮҮРЭГ 14,18-Р ХОРОО, СҮХБААТАР ДҮҮРЭГ 14-Р ХОРОО
"СЭЛБЭ ДЭД ТӨВ" 87 АЙЛЫН ОРОН СУУЦНЫ БАРИЛГА

Техникийн давхрын хучилтын огтлолууд, материалын түүвэр

Масштаб: М1:100	Зургийн дугаар: ББ-92	Хуудас: 108
ЕГ Шифр: ББ-02/2025	ТГ Шифр:	Огноо: 2025

Лифтний хучилтын хэвний байгуулалт
М1:50

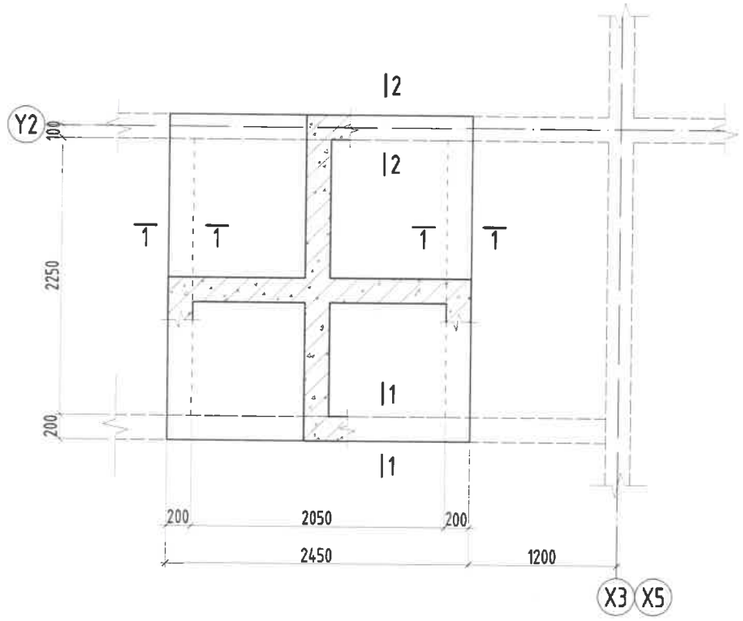

Лифтний хучилтын арматурчлал
М1:50

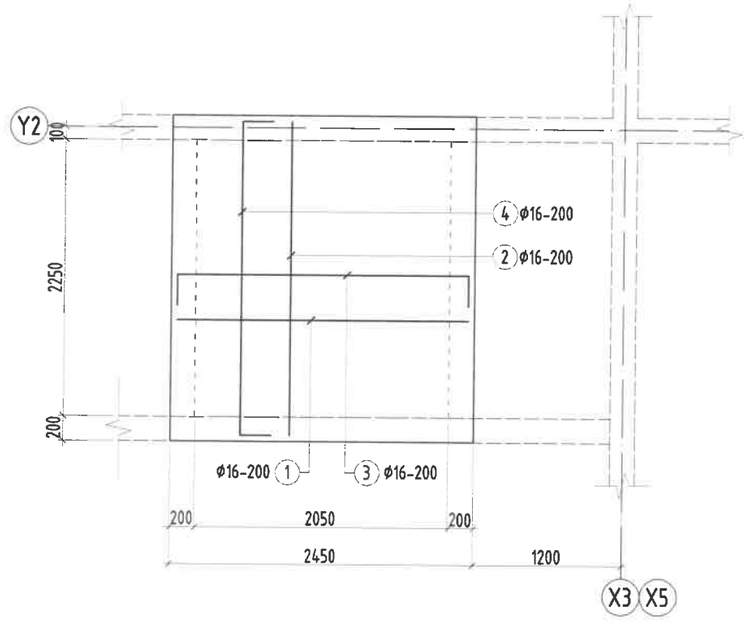

Огтлол 1-1 М1:25

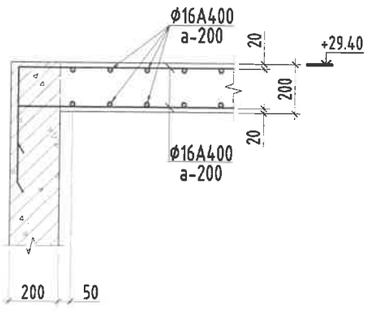

Огтлол 2-2 М1:25

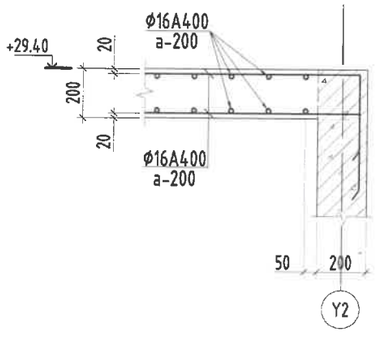

Хэсгийн тодорхойлолт

Поз	3	4
Хучилт	550 2350 550	550 2550 550

Цутгамал төмөр бетон хийцийн материалын тодорхойлолт					
Поз	Тэмдэглэгээ	Нэр	Тоо Шир	Жин /Кг/ Нэгж	Нийт
		Лифтний хучилтын арматур	1	217	217
		Хучилтын доод үеийн арматур	1	89	89
1		ф 16 ГОСТ 5781-82* /А400/ L= 2350	12	3.7	44.5
2		ф 16 ГОСТ 5781-82* /А400/ L= 2550	11	4.0	44.3
		Хучилтын дээд үеийн арматур	1	129	129
3		ф 16 ГОСТ 5781-82* /А400/ L= 3450	12	5.4	65.3
4		ф 16 ГОСТ 5781-82* /А400/ L= 3650	11	5.8	63.4
		Бетоны орц, В25	V=1.30м³		

Тайлбар:

1. Энэ зургийг ББ-н холбогдох хуудастай хамт үзнэ.
2. Ажлын арматурын анги А400, А240.
3. Бүтээцийн бетоны анги В25.
4. Цутгамал төмөр бетон бүтээцийг хэв хашмалд бэлтгэж цутгасны дараагаар бэхжилтийн 70%-д хүрсэний дараа хэв хашмалыг авна.
5. Цутгамал төмөр бетон бүтээцийн хамгаалах үеийн зузаан 20мм байна.
6. Цутгамал бетон, төмөр бетон бүтээцийн ажлыг БНбД 52-02-05-ийн дагуу хийж гүйцэтгэнэ.
7. Цутгамал хучилтанд тусгагдаагүй цахилгаан, зарим нэг салхивч, цэвэр бохирын нүхийг холбогдох зургаас нь харж гаргана.

Энэхүү зураг нь "ББСМО"ХХК-ийн ОЮУНЫ ӨМЧ тул зохиогчийн эрхшөөрөлгүйгээр өөрчлөх болон ашиглахыг хориглоно.

ЗӨВШӨӨРӨЛТӨН

БА		Д.Наранхүү
ЦБУ		Б.Болор
ХАС		С.Энхбалай
ХТ, ДГ		Б.Эрдэнэчимэг
ХД		Н.Пүрэвжаргал
Үе шат:		АЖЛЫН ЗУРАГ

ББСМО
ЗУРАГ ТӨСӨЛ, ЗӨВЛӨХ ҮЙЛЧИЛГЭЭ
Хаяг: БЗД, 30-р хороо "ББСМО"ХХК-н байр
Утас:77116139,99116139, 95103339
И-мэйл: bbsmo08@gmail.com info@bbsmo.mn
Вэб: BBSMO.mn

Захирал		Б.Сүнжидмаа
Инженер		Э.Идэрмагнай
Гүйцэтгэсэн		Э.Батхишиг
Шалгасан		Б.Ганзориг

УЛААНБААТАР ХОТ, ЧИНГЭЛТЭЙ ДҮҮРЭГ 14,18-Р ХОРОО, СҮХБААТАР ДҮҮРЭГ 14-Р ХОРОО
"СЭЛБЭ ДЭД ТӨВ" 87 АЙЛЫН ОРОН СУУЦНЫ БАРИЛГА

Лифтны хучилтын хэвний байгуулалт, арматурчлал, материалын түүвэр

Масштаб: М1: 150	Зургийн дугаар: ББ-93	Хуудас: 108
ЕГ Шифр: ББ-02/2025	ТГ Шифр:	Огноо: 2025

Цутгамал төмөр бетон парапетны байгуулалт

М1:150

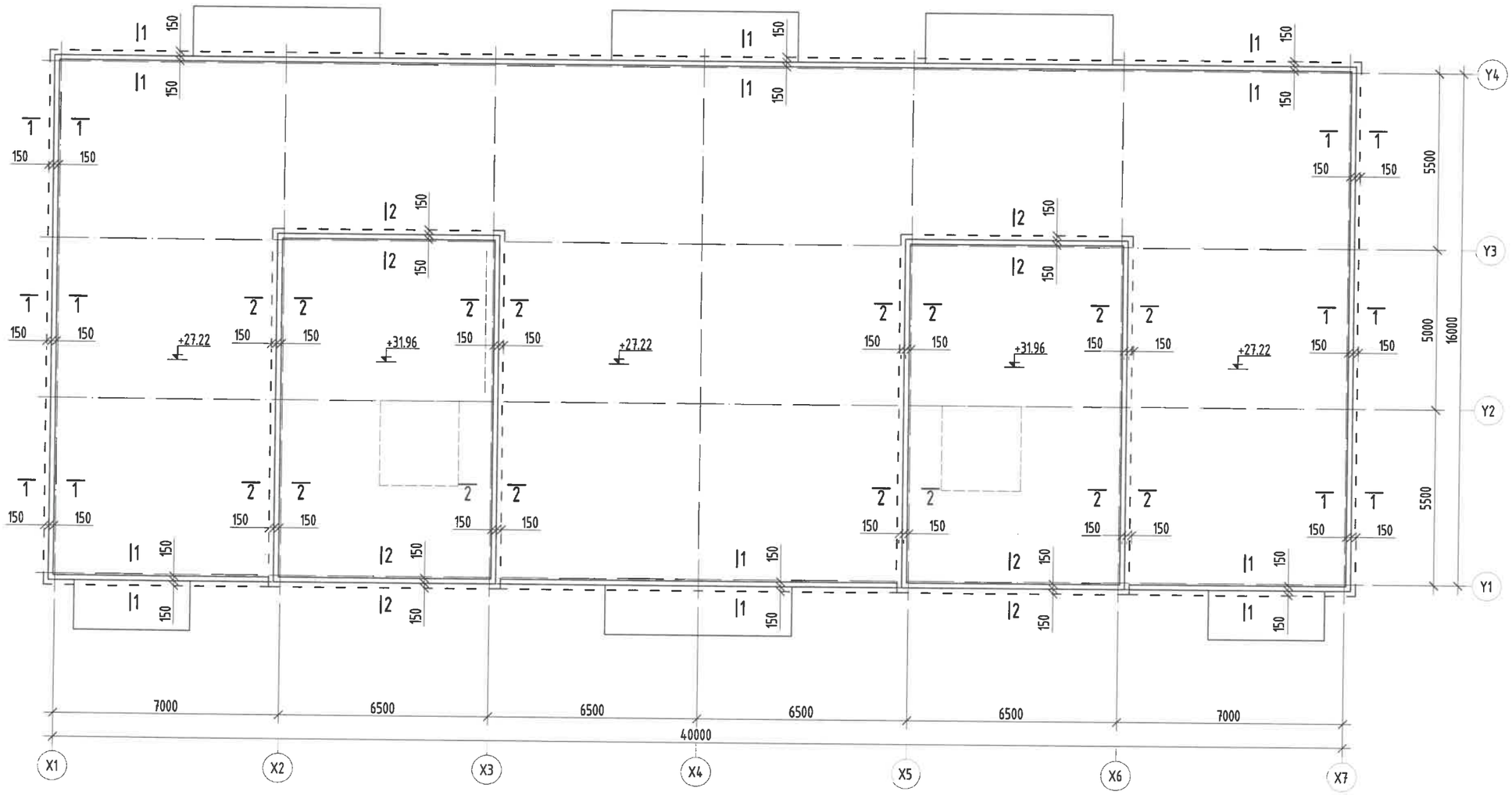

Тайлбар:

1. Энэ зургийг ББ-н холбогдох хуудастай хамт үзнэ.
2. Ажлын арматурын анги А400, А240.
3. Бүтээцийн бетоны анги В25.
4. Цутгамал төмөр бетон бүтээцийг хэв хашмалд бэлтгэж цутгасны дараагаар бэхжилтийн 70%-д хүрсэний дараа хэв хашмалыг авна.
5. Цутгамал төмөр бетон бүтээцийн хамгаалах үеийн зузаан 20мм байна.
6. Цутгамал бетон, төмөр бетон бүтээцийн ажлыг БНБД 52-02-05-ийн дагуу хийж гүйцэтгэнэ.
7. Цутгамал хучилтанд тусгагдаагүй цахилгаан, зарим нэг салхивч, цэвэр бохирын нүхийг холбогдох зургаас нь харж гаргана.

Энэхүү зураг нь "ББСМО"ХХК-ийн ОЮУНЫ ӨМЧ тул зохиогчийн эзэмшөөрөлгүйгээр өөрчлөх болон ашиглахыг хориглоно.

ЗӨВШӨӨРӨЛЦСӨН

БА		Д.Наранхүү
ЦБУ		Б.Болор
ХАС		С.Энхдалай
ХТ, ДГ		Б.Эрдэнэчимэг
ХД		Н.Пүрэвжаргал
Үе шат:		АЖЛЫН ЗУРАГ

ББСМО
ЗУРАГ Төсөл, зөвлөх үйлчилгээ

Хаяг: БЗД, 30-р хороо "ББСМО"ХХК-н байр
Утас:77116139,99116139, 95103339
И-мэйл: bbsmo08@gmail.com info@bbsmo.mn
Вэб: BBSMO.mn

Захирал		Б.Сүнжидмаа
Инженер		Э.Идэрмагнай
Гүйцэтгэсэн		Э.Батхишиг
Шалгасан		Б.Ганзориг

УЛААНБААТАР ХОТ, ЧИНГЭЛТЭЙ ДҮҮРЭГ 14,18-Р ХОРОО, СҮХБААТАР ДҮҮРЭГ 14-Р ХОРОО "СЭЛБЭ ДЭД ТӨВ" 87 АЙЛЫН ОРОН СУУЦНЫ БАРИЛГА

Цутгамал төмөр бетон парапетны байгуулалт

Масштаб: М1: 150	Зургийн дугаар: ББ-94	Хуудас: 108
ЕГ Шифр: ББ-02/2025	ТГ Шифр:	Огноо: 2025

ОГТЛОЛ 1-1
M1:20

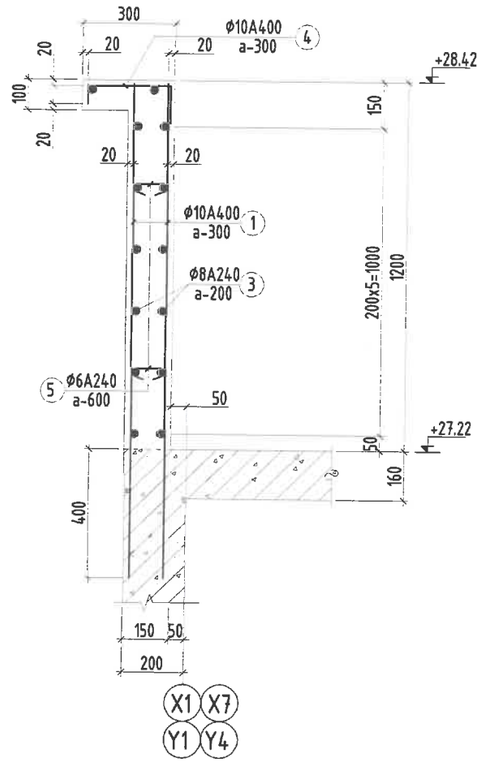

ОГТЛОЛ 2-2
M1:20

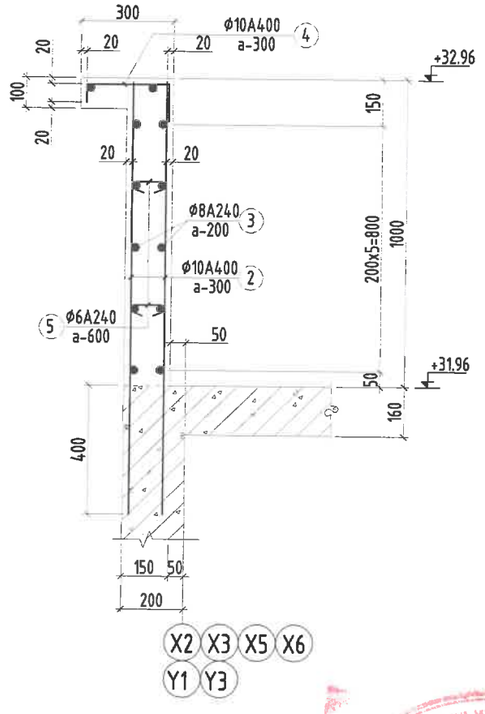

Хэсгийн тодорхойлолт

Поз	4	5
Загвар	250; 50; 200	110; 60; 60

Цутгамал төмөр бетон бүтээцийн материалын тодорхойлолт										
Поз	Тэмдэглэгээ	Нэр					Тоо шир	Жин /кг/ Нэгж	Жин /кг/ Нийт
		Парапетны арматур					1	2135	2135
1		ф	10	ГОСТ 5781-82*	/А400/	L= 1550	660	0.95563	630.718
2		ф	10	ГОСТ 5781-82*	/А400/	L= 1350	480	0.83233	399.516
3	п/м	ф	8	ГОСТ 5781-82*	/А240/	L= 12000	190	4.73501	899.652
4		ф	10	ГОСТ 5781-82*	/А400/	L= 500	570	0.30827	175.713
5	холбоос	ф	6	ГОСТ 5781-82*	/А240/	L= 230	570	0.05105	29.0981
		Бетон орц, В15					V=31.0м³		

Тайлбар:

1. Энэ зургийг ББ-н холбогдох хуудастай хамт үзнэ.
2. Ажлын арматурын анги А400, А240.
3. Бүтээцийн бетоны анги В25.
4. Цутгамал төмөр бетон бүтээцийг хэв хашмалд бэлтгэж цутгасны дараагаар бэхжилтийн 70%-д хүрсэний дараа хэв хашмалыг авна.
5. Цутгамал төмөр бетон бүтээцийн хамгаалах үеийн зузаан 20мм байна.
6. Цутгамал бетон, төмөр бетон бүтээцийн ажлыг БНбД 52-02-05-ийн дагуу хийж гүйцэтгэнэ.
7. Цутгамал хучилтанд тусгаздаагүй цахилгаан, зарим нэг салхивч, цэвэр бохирын нүхийг холбогдох зургаас нь харж гаргана.

Энэхүү зураг нь "ББСМО"ХХК-ийн ОЮУНЫ ӨМЧ тул зохиогчийн зөвшөөрөлгүйгээр өөрчлөх болон ашиглахыг хориглоно.

Үе шат:		АЖЛЫН ЗУРАГ
ББСМО ЗУРАГ ТӨСӨЛ, ЗӨВЛӨХ ҮЙЛЧИЛГЭЭ		Хаяг: БЗД, 30-р хороо "ББСМО"ХХК-н байр Утас:77116139,99116139, 95103339 И-мэйл: bbsmo08@gmail.com info@bbsmo.mn Вэб: BBSMO.mn
Захирал		Б.Сүнжидмаа
Инженер		Э.Идэрмагнай
Гүйцэтгэсэн		Э.Батхишиг
Шалгасан		Б.Ганзориг

УЛААНБААТАР ХОТ, ЧИНГЭЛТЭЙ ДҮҮРЭГ 14,18-Р ХОРОО, СҮХБААТАР ДҮҮРЭГ 14-Р ХОРОО
"СЭЛБЭ ДЗД ТӨВ" 87 АЙЛЫН ОРОН СУУЦНЫ БАРИЛГА

Цутгамал төмөр бетон парапетны огтлолууд, материалын түүвэр

Масштаб: M1: 100	Зургийн дугаар: ББ-95	Хуудас: 108
ЕГ Шифр: ББ-02/2025	ТГ Шифр:	Огноо: 2025

ОГТЛОЛ 1-1 М1:100

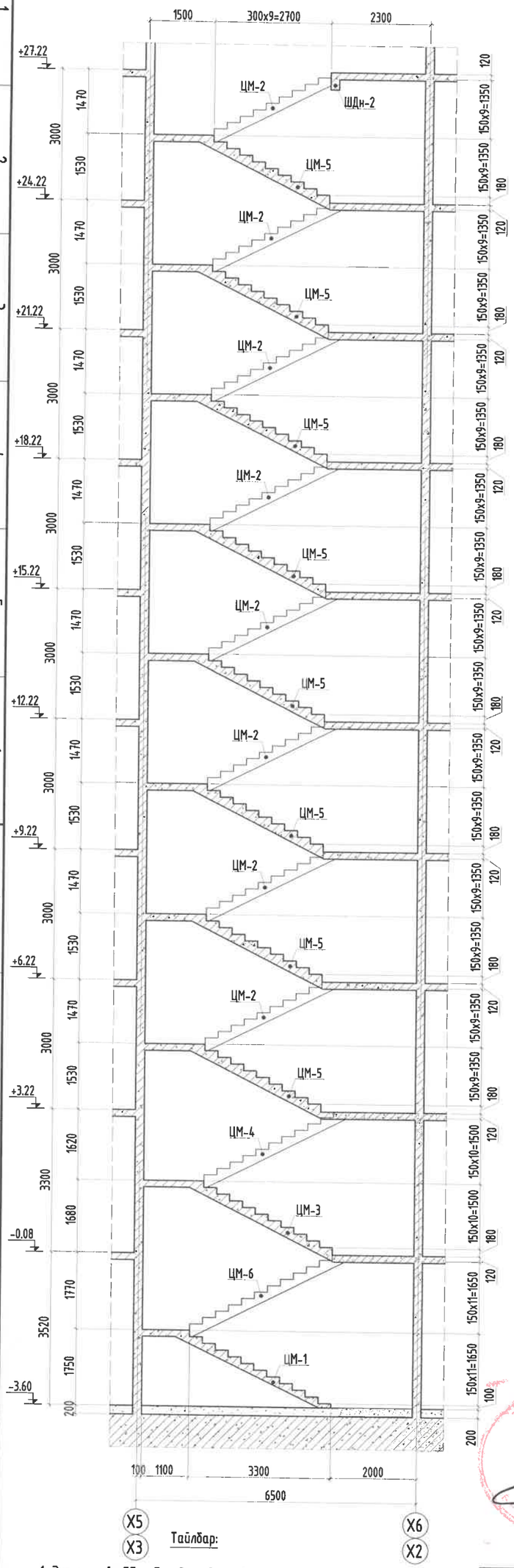

ЗООРИЙН ДАВХРЫН ШАТ-1-Н БАЙГУУЛАЛТ М1:100

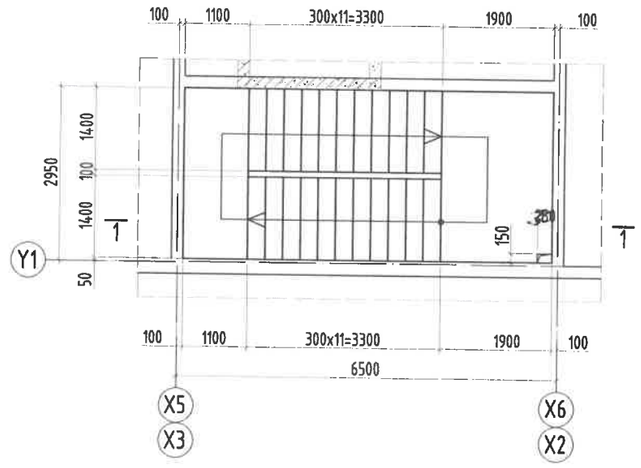

1-Р ДАВХРЫН ШАТ-1-Н БАЙГУУЛАЛТ М1:100

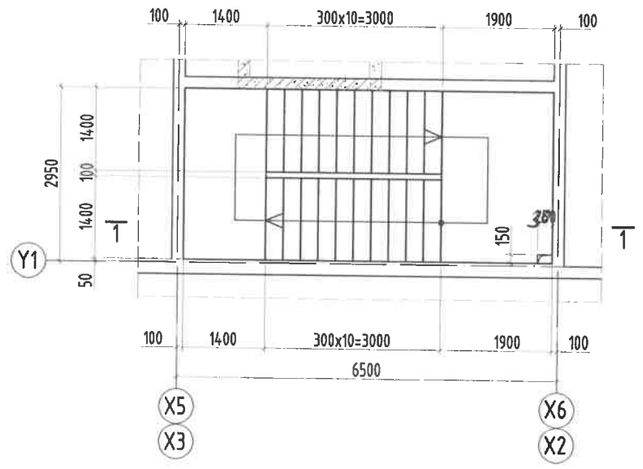

2~8-Р ДАВХРЫН ШАТ-1-Н БАЙГУУЛАЛТ М1:100

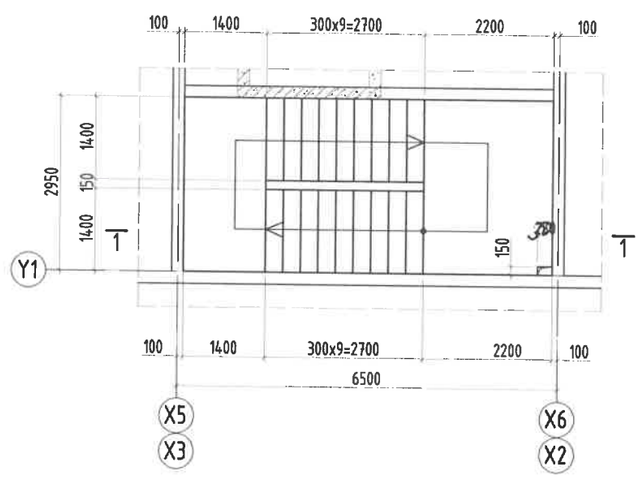

9-Р ДАВХРЫН ШАТ-1-Н БАЙГУУЛАЛТ М1:100

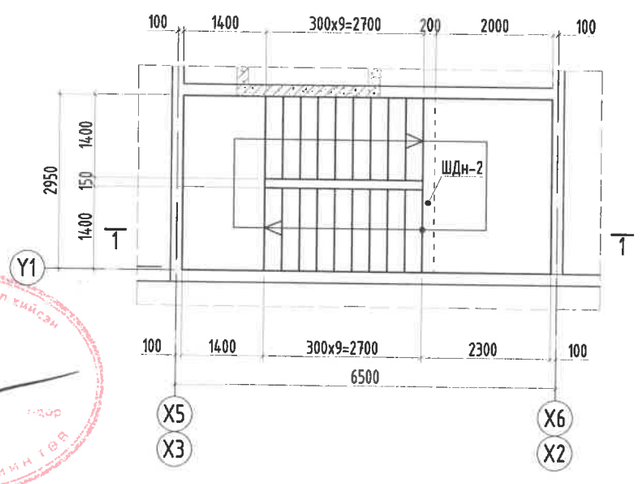

Тайлбар:

1. Энэ зургийг ББ-н бусад хуудастай хамт үзнэ.
2. Цутгамал төмөр бетон шатны ажлын арматурын анги А400.
3. Шатны төмөр бетон бүтээцийн бетоны анги В25.
4. Шатны төмөр бетон бүтээцийн хамгаалах үеийн зузаан 30мм байна.
5. Шатны төмөр бетон бүтээцийн хэв хашмалд бэлтгэж цутгасны дараагаар бэхжилтийн бат бэхийн 70%-д хүрсэний дараа хэв хашмалыг авна.
6. Цутгамал төмөр бетон хийцийн ажлын БНБД 52-02-05-ын дагуу хийж гүйцэтгэнэ.

Энэхүү зураг нь "ББСМО"ХХК-ийн ОЮУНЫ ӨМЧ тул зохиогчийн эрхшөөрөлгүйгээр өөрчлөх болон ашиглахыг хориглоно.

ББСМО ХХК	УЛААНБААТАР ХОТ, ЧИНГЭЛТЭЙ ДҮҮРЭГ 14,18-Р ХОРОО, СҮХБААТАР ДҮҮРЭГ 14-Р ХОРОО "СЭЛБЭ ДЭД ТӨВ" 87 АЙЛЫН ОРОН СУУЦНЫ БАРИЛГА				
	Зоорь, 1~9, техникийн давхрын шат-1-н байгуулалт, огтлол 1-1				Ye шат: А3
Захирал	Б.Сүнжидмаа		ЕГ Шифр: ББ-02/2025	Масштаб: М1: 100	Огноо: 2025
Инженер	Э.Идэрмагнай				
Гүйцэтгэсэн	Э.Батхишиг		ТГ Шифр:	Зургийн дугаар: ББ-96	Хуудас: 108
Шалгасан	Б.Ганзориг				

Хаяг: БЗД, 30-р хороо "ББСМО" ХХК-н байр
Утас: 77116139, 99116139, 95103339.
И-мэйл:bbsmo08@gmail.com, Вэб:BBSMO.mn

ЦУТГАМАЛ МАРШ ЦМ-1-Н АРМАТУРЧЛАЛ М1:50

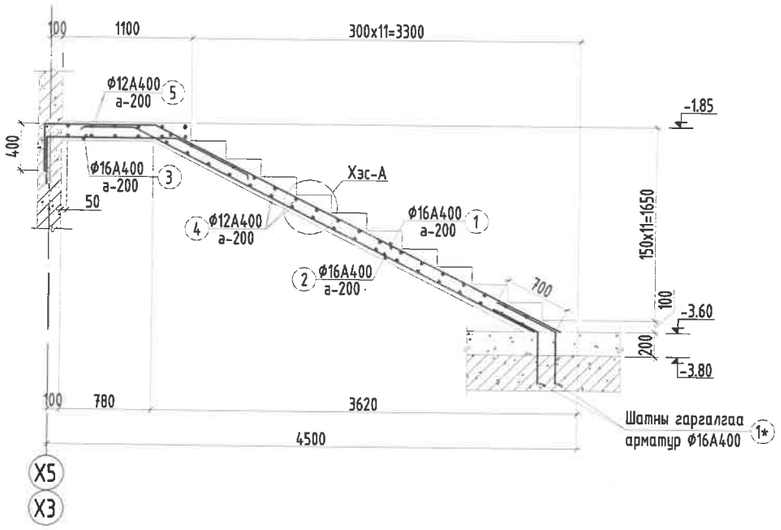

ЦУТГАМАЛ МАРШ ЦМ-2-Н АРМАТУРЧЛАЛ М1:50

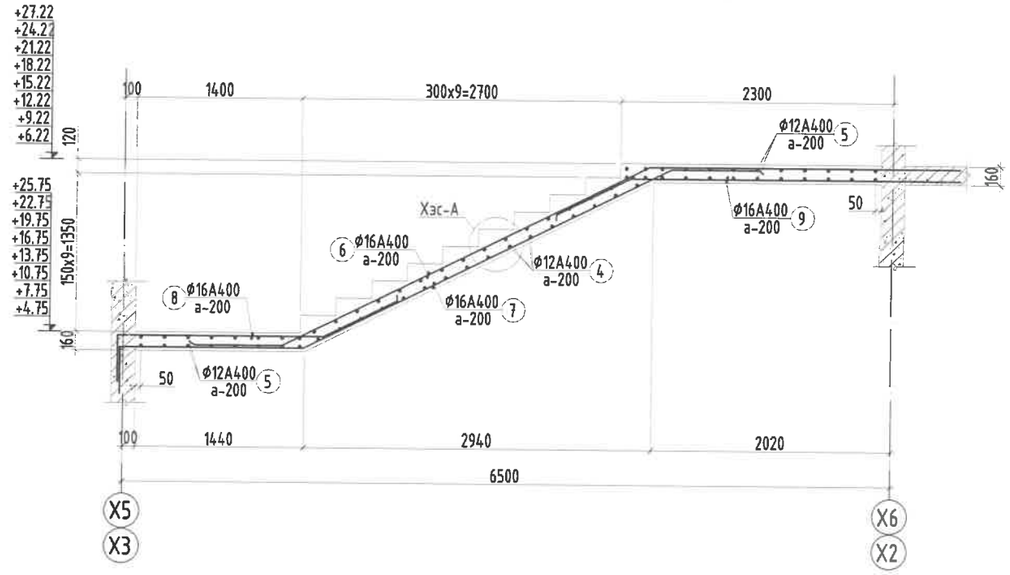

ЦУТГАМАЛ МАРШ ЦМ-6-Н АРМАТУРЧЛАЛ М1:50

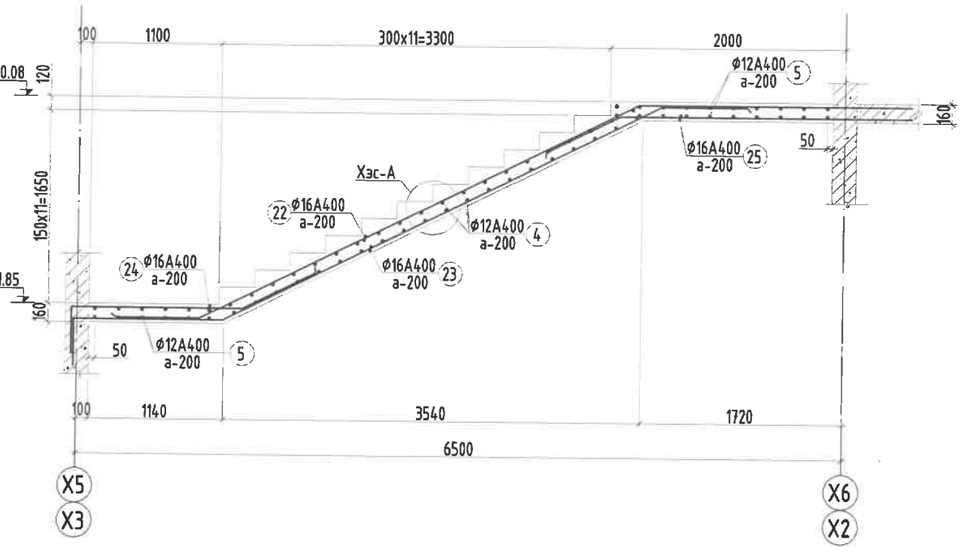

ЦУТГАМАЛ МАРШ ЦМ-3-Н АРМАТУРЧЛАЛ М1:50

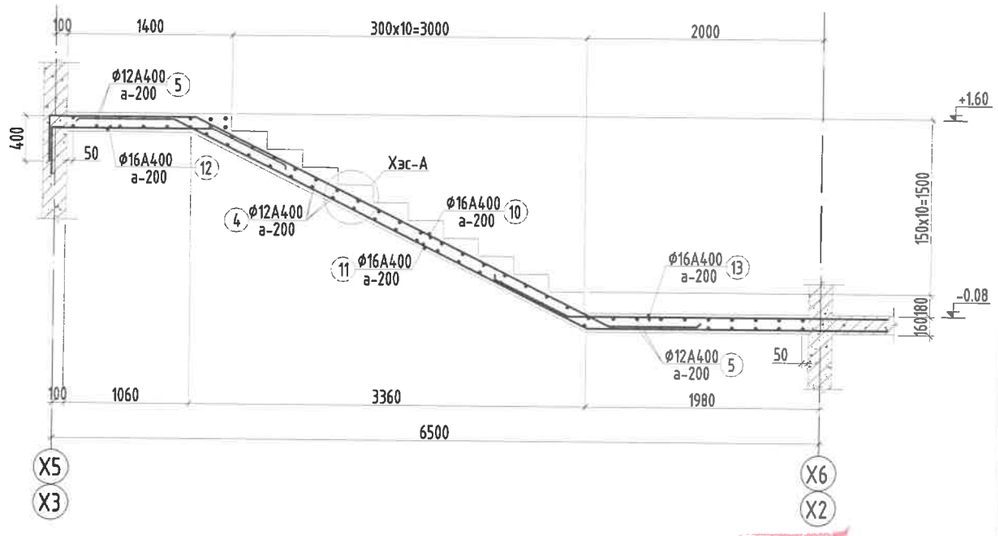

Тайлбар:

1. Энэ зургийг ББ-н бусад хуудастай хамт үзнэ.
2. Цутгамал төмөр бетон шатны ажлын арматурын анги А400.
3. Шатны төмөр бетон бүтээцийн бетоны анги В20.
4. Шатны төмөр бетон бүтээцийн хамгаалах үеийн зузаан 30мм байна.
5. Шатны төмөр бетон бүтээцийн хэв хашмалд бэлтгэж цутгасны дараагаар бэхжилтийн бат бэхийн 70%-д хүрсэний дараа хэв хашмалыг авна.
6. Цутгамал төмөр бетон хийцийн ажлын БНбД 52-02-05-ын дагуу хийж гүйцэтгэнэ.

Энэхүү зураг нь "ББСМО"ХХК-ийн ОЮУНЫ ӨМЧ тул зохиогчийн эзэмшөөрөлгүйгээр өөрчлөх болон ашиглахыг хориглоно.

Ye шат:	АЖЛЫН ЗУРАГ
ББСМО ЗУРАГ ТӨСӨЛ, ЗӨВЛӨХ ҮЙЛЧИЛГЭЭ	Хаяг: БЗД, 30-р хороо "ББСМО"ХХК-н байр Утас:77116139,99116139, 95103339 И-мэйл: bbsmo08@gmail.com info@bbsmo.mn Вэб: BBSMO.mn
Захирал	Б.Сүнжидмаа
Инженер	Э.Идэрмагнай
Гүйцэтгэсэн	Э.Батхишиг
Шалгасан	Б.Ганзориг

УЛААНБААТАР ХОТ, ЧИНГЭЛТЭЙ ДҮҮРЭГ 14,18-Р ХОРОО, СҮХБААТАР ДҮҮРЭГ 14-Р ХОРОО "СЭЛБЭ ДЭД ТӨВ" 87 АЙЛЫН ОРОН СУУЦНЫ БАРИЛГА

Цутгамал марш ЦМ-1-4, 6-н арматурчлал

Масштаб:	Зургийн дугаар:	Хуудас:
М1: 100	ББ-97	108
ЕГ Шифр: ББ-02/2025	ТГ Шифр:	Огноо: 2025

ЦУТГАМАЛ МАРШ ЦМ-4-Н АРМАТУРЧЛАЛ М1:50

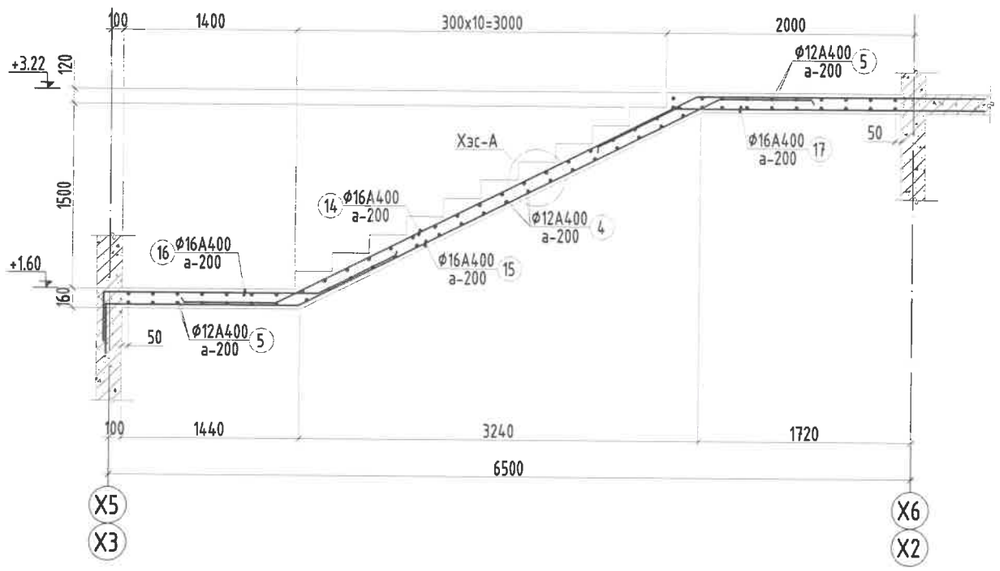

ЦУТГАМАЛ МАРШ ЦМ-5-Н АРМАТУРЧЛАЛ М1:50

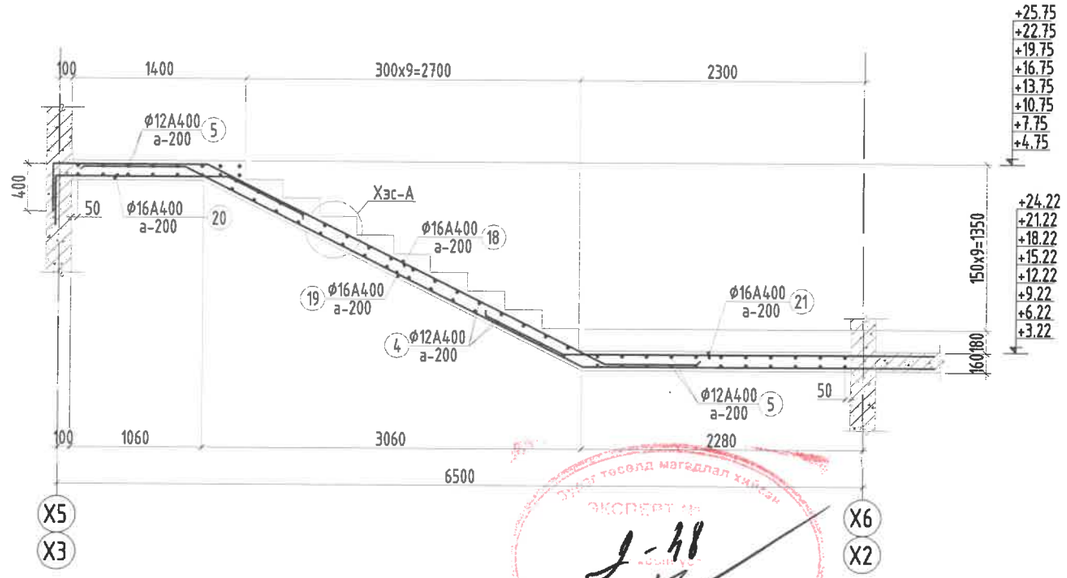

Шатны дамнуруу /ШДН-1/-н арматурчлал М1:50

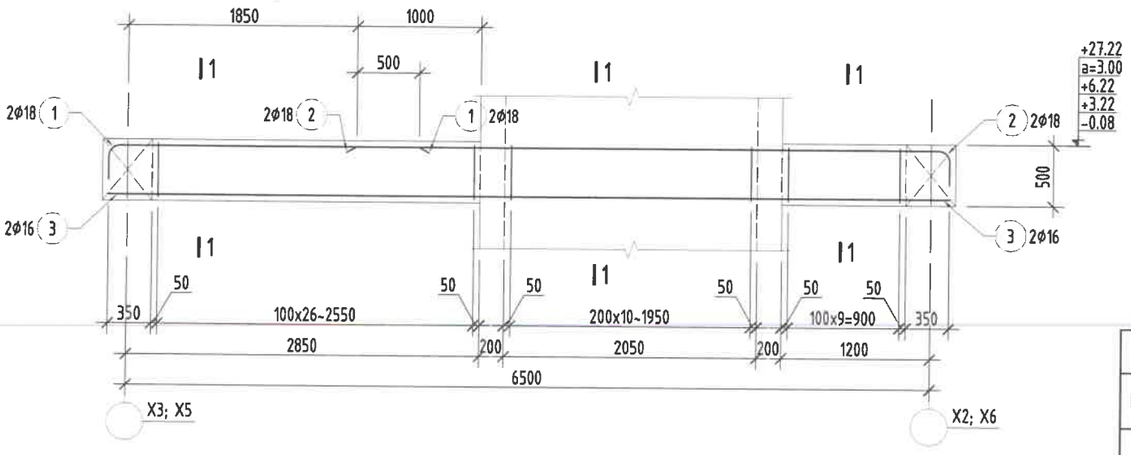

Огтлол 1-1 М1:25

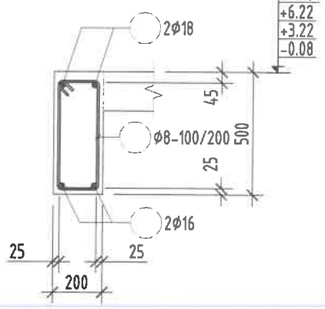

Хэсгийн тодорхойлолт

Поз	1	2	4
Загвар /ШДн-1/	140, 2410, 300, R=90	4710, 140, R=90, 300	230, 45°, 510, 430, 150
Поз	1	3	
Загвар /ШДн-2/	160, 3070, 160, R=110, 240, 240, 3390	230, 135°, 410, 330, 150	

ХЭСЭГЛЭЛ-А М1:25

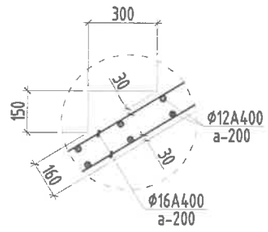

Шатны дамнуруу /ШДН-2/-н арматурчлал М1:50

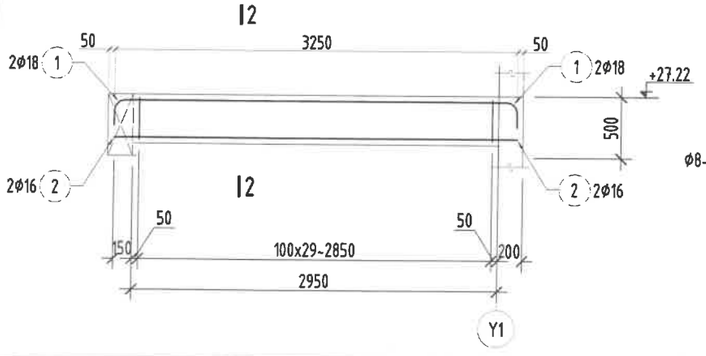

Огтлол 2-2 М1:25

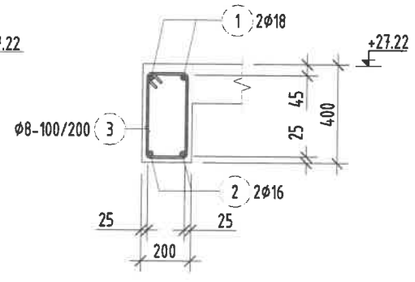

Энэхүү зураг нь "ББСМО"ХХК-ийн ОЮУНЫ ӨМЧ тул ~~зохиогчийн эрхшөөрөлгүйгээр өөрчлөх болон ашиглахыг~~ хориглоно.

Цутгамал төмөр бетон бүтээцийн материалын тодорхойлолт								
Поз	Тэмдэглэгээ	Нэр				Тоо ширхэг	Жин /кг/ Нэгж	Нийт
		Туслах дамнуруу /ШДН-1/-н арматур				20	105.1	2103
1		Ф	18	ГОСТ 5781-82* /А400/ L=	2850	3	5.69311	17.0793
2		Ф	18	ГОСТ 5781-82* /А400/ L=	5150	3	10.2875	30.8626
3		Ф	16	ГОСТ 5781-82* /А400/ L=	6800	3	10.7327	32.1981
4	хомут	Ф	8	ГОСТ 5781-82* /А240/ L=	1320	48	0.52085	25.0008
		Бетон орц, В25				V=0.41x20=8.20м³		

Цутгамал төмөр бетон бүтээцийн материалын тодорхойлолт								
Поз	Тэмдэглэгээ	Нэр				Тоо ширхэг	Жин /кг/ Нэгж	Нийт
		Шатны дамнуруу /ШДн-2/-н арматур				2	38.98	77.96
1		Ф	18	ГОСТ 5781-82* /А400/ L=	3870	2	7.73064	15.4613
2		Ф	16	ГОСТ 5781-82* /А400/ L=	3250	2	5.12959	10.2592
3	хомут	Ф	8	ГОСТ 5781-82* /А240/ L=	1120	30	0.44193	13.258
		Бетон орц, В25				V=0.24x2=0.48м³		

Ye шат:	АЖЛЫН ЗУРАГ
ББСМО ЗУРАГ ТӨСӨЛ, ЗӨВЛӨХ ҮЙЛЧИЛГЭЭ	Хаяг: БЗД, 30-р хороо "ББСМО"ХХК-н байр Утас:77116139,99116139, 95103339 И-мэйл: bbsmo08@gmail.com info@bbsmo.mn Вэб: BBSMO.mn
Захирал	Б.Сүнжидмаа
Инженер	Э.Идэрмагнай
Гүйцэтгэсэн	Э.Батхишиг
Шалгасан	Б.Ганзориг
УЛААНБААТАР ХОТ, ЧИНГЭЛТЭЙ ДҮҮРЭГ 14,18-Р ХОРОО, СҮХБААТАР ДҮҮРЭГ 14-Р ХОРОО "СЭЛБЭ ДЭД ТӨВ" 87 АЙЛЫН ОРОН СУУЦНЫ БАРИЛГА	
Цутгамал марш ЦМ-4, 5-н арматурчлал, ШДН-1, 2-н арматурчлал, материалын түүвэр	
Масштаб: М1: 100	Зургийн дугаар: ББ-98 / Хуудас: 108
ЕГ Шифр: ББ-02/2025	ТГ Шифр: / Огноо: 2025

Хэсгийн тодорхойлолт

Поз	ЦМ-1
Загвар	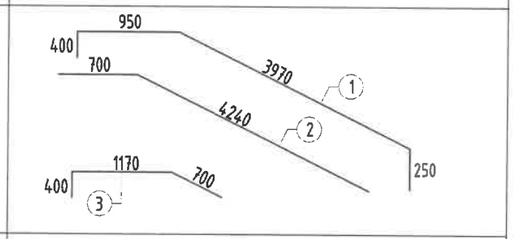

Поз	ЦМ-6
	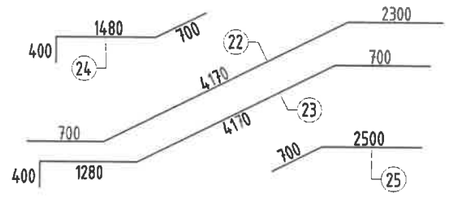

Поз	ЦМ-2
Загвар	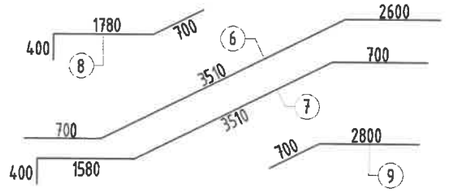

Поз	ЦМ-3
Загвар	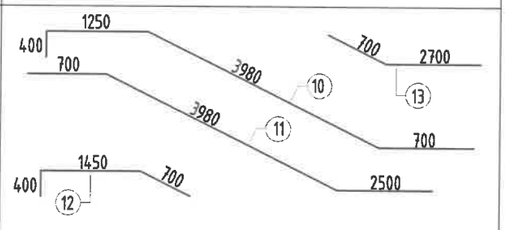

Поз	ЦМ-4
Загвар	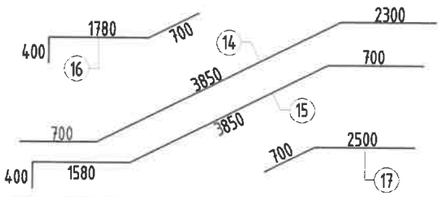

Поз	ЦМ-5
Загвар	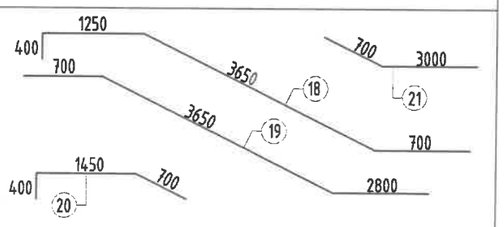

Цутгамал төмөрбетон хийцийн материалын тодорхойлолт

Поз	Тэмдэг-лэгээ	Нэр				Тоо Шир	Жин/кг/ Нэгж	Нийт
		Цутгамал төмөр бетон Шат-1-н арматур				2	7443	14886
		Цутгамал марш ЦМ-1				1	2788	2788
1		⌀ 16	A400 ГОСТ 5781-82*	L=	5570	8	8.8	70.3
2		⌀ 16	A400 ГОСТ 5781-82*	L=	4940	8	7.8	62.4
3		⌀ 16	A400 ГОСТ 5781-82*	L=	2270	8	3.6	28.7
4		⌀ 12	A400 ГОСТ 5781-82*	L=	1300	670	1.2	773.3
5		⌀ 12	A400 ГОСТ 5781-82*	L=	2950	700	2.6	1833.3
1*	гаргалгаа	⌀ 12	A400 ГОСТ 5781-82*	L=	1400	16	1.2	19.9
		Цутгамал марш ЦМ-2				8	245	1958
6		⌀ 16	A400 ГОСТ 5781-82*	L=	6810	8	10.7	86.0
7		⌀ 16	A400 ГОСТ 5781-82*	L=	6190	8	9.8	78.2
8		⌀ 16	A400 ГОСТ 5781-82*	L=	2880	8	4.5	36.4
9		⌀ 16	A400 ГОСТ 5781-82*	L=	3500	8	5.5	44.2
		Цутгамал марш ЦМ-3				1	246	246
10		⌀ 16	A400 ГОСТ 5781-82*	L=	6330	8	10.0	79.9
11		⌀ 16	A400 ГОСТ 5781-82*	L=	7180	8	11.3	90.7
12		⌀ 16	A400 ГОСТ 5781-82*	L=	2550	8	4.0	32.2
13		⌀ 16	A400 ГОСТ 5781-82*	L=	3400	8	5.4	42.9
		Цутгамал марш ЦМ-4				1	246	246
14		⌀ 16	A400 ГОСТ 5781-82*	L=	6850	8	10.8	86.5
15		⌀ 16	A400 ГОСТ 5781-82*	L=	6530	8	10.3	82.5
16		⌀ 16	A400 ГОСТ 5781-82*	L=	2880	8	4.5	36.4
17		⌀ 16	A400 ГОСТ 5781-82*	L=	3200	8	5.1	40.4
		Цутгамал марш ЦМ-5				8	245	1960
18		⌀ 16	A400 ГОСТ 5781-82*	L=	6000	8	9.5	75.8
19		⌀ 16	A400 ГОСТ 5781-82*	L=	7150	8	11.3	90.3
20		⌀ 16	A400 ГОСТ 5781-82*	L=	2550	8	4.0	32.2
21		⌀ 16	A400 ГОСТ 5781-82*	L=	3700	8	5.8	46.7
		Цутгамал марш ЦМ-6				1	246	246
22		⌀ 16	A400 ГОСТ 5781-82*	L=	7170	8	11.3	90.5
23		⌀ 16	A400 ГОСТ 5781-82*	L=	6550	8	10.3	82.7
24		⌀ 16	A400 ГОСТ 5781-82*	L=	2580	8	4.1	32.6
25		⌀ 16	A400 ГОСТ 5781-82*	L=	3200	8	5.1	40.4
	Шат-1	Бетон орц, B25				V=35x2=70.0м3		

Тайлбар:

1. Энэ зургийг ББ-н бусад хуудастай хамт үзнэ.
2. Цутгамал төмөр бетон шатны ажлын арматурын анги А400.
3. Шатны төмөр бетон бүтээцийн бетоны анги В20.
4. Шатны төмөр бетон бүтээцийн хамгаалах үеийн зузаан 30мм байна.
5. Шатны төмөр бетон бүтээцийн хэв хашмалд бэлтгэж цутгасны дараагаар бэхжилтийн бат бэхийн 70%-д хүрсэний дараа хэв хашмалыг авна.
6. Цутгамал төмөр бетон хийцийн ажлын БНбД 52-02-05-ын дагуу хийж гүйцэтгэнэ.

Энэхүү зураг нь "ББСМО"ХХК-ийн ОЮУНЫ ӨМЧ тул зохиогчийн эзэмшэлгүйгээр өөрчлөх болон ашиглахыг хориглоно.

Ye шат:	АЖЛЫН ЗУРАГ
ББСМО ЗУРАГ ТӨСӨЛ, ЗӨВЛӨХ ҮЙЛЧИЛГЭЭ	Хаяг: БЗД, 30-р хороо "ББСМО"ХХК-н байр Утас:77116139,99116139, 95103339 И-мэйл: bbsmo08@gmail.com info@bbsmo.mn Вэб: BBSMO.mn
Захирал	Б.Сүнжидмаа
Инженер	Э.Идэрмагнай
Гүйцэтгэсэн	Э.Батхишиг
Шалгасан	Б.Ганзориг

УЛААНБААТАР ХОТ, ЧИНГЭЛТЭЙ ДҮҮРЭГ 14,18-Р ХОРОО, СҮХБААТАР ДҮҮРЭГ 14-Р ХОРОО "СЭЛБЭ ДЭД ТӨВ" 87 АЙЛЫН ОРОН СУУЦНЫ БАРИЛГА

Цутгамал төмөр бетон шатны материалын түүвэр

Масштаб:	Зургийн дугаар:	Хуудас:
М1:100	ББ-99	108
ЕГ Шифр: ББ-02/2025	ТГ Шифр:	Огноо: 2025

Зоорийн давхрын ханын тор, ялууны байгуулалт

М1:150

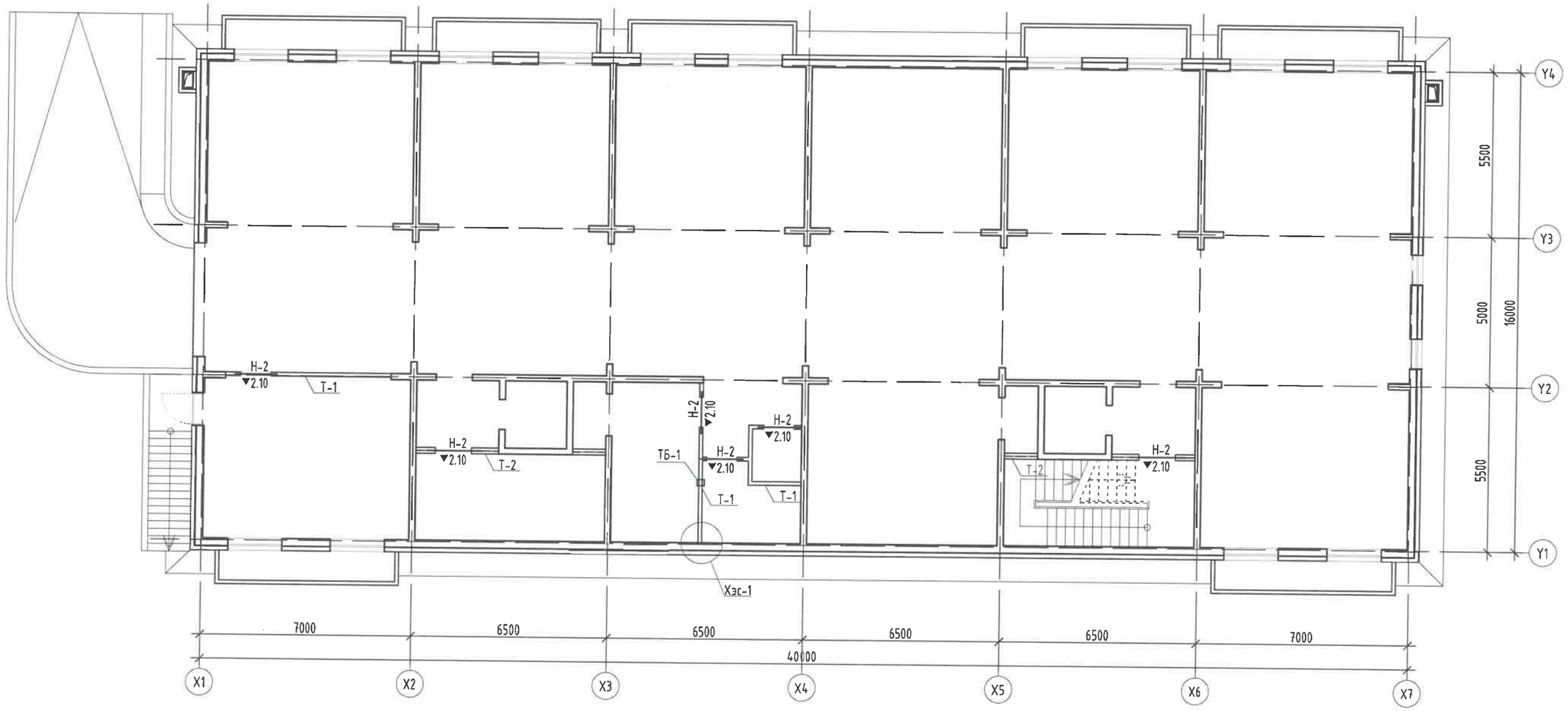

Ханын торны нэгдсэн түүвэр										
Поз	Тэмдэглэгээ	Нэр						Тоо	Жин/кг/	
								Шир	Нэгж	Нийт
		Зоорийн давхрын ханын тор						1	33	33
		120мм тоосгон ханын тор /Т-1/						1	17	17
1	П/м	ϕ	5	В500	ГОСТ 5781-93	L=	48600	2	7.5	15.0
2		ϕ	3	В500	ГОСТ 5781-93	L=	120	243	0.0	1.6
		200мм блокон ханын тор /Т-2/						1	17	17
3	П/м	ϕ	5	В500	ГОСТ 5781-93	L=	46200	2	7.1	14.2
4		ϕ	3	В500	ГОСТ 5781-93	L=	200	231	0.0	2.6

Тайлбар:

1. Энэ зургийг ББ-н бусад хуудастай хамт үзнэ.
2. 120мм тоосгон ханын өрлөгийг өндрийн дагуу 675мм 9уе тутамд ϕ5В500-аар нийт ханын уртын дагуу арматурчлана.
3. 200мм блокон ханын өрлөгийг өндрийн дагуу 500мм 2уе тутамд ϕ5В500-аар нийт ханын уртын дагуу арматурчлана.
4. ялууг В1.038-1 дэвтэр-1-ээс сонгож авлаа. ялууг 1.5м-ээс бага өргөнтэй нүхэн дээр нэг талд нь 25см, 1.5-ээс дээш өргөнтэй нүхэн дээр нэг талд нь 35см суулгаж өгнө.
5. Угсармал ялууг 1см зузаантай 100 маркийн бэхжээгүй цементэн зуурмаг дээр угсарна.
6. Хаалганы ялууны доод түвшинг тухайн давхрын шалнаас +2.10-аар авав.
7. Дотор ханыг өрхдөө агааржуулалтын нүхийг зураг заасны дагуу гаргаж өгнө.
8. Төмөр бэхэлгээний алхам а=1.5~2м

Таних тэмдэглэгээ:

Т-2: 200мм-н блокон ханын тор

▼2.10: Угсармал төмөр бетон ялууны доод түвшин

Энэхүү зураг нь "ББСМО"ХХК-ийн ОЮУНЫ ӨМЧ тул зохиогчийн эзэмшөөрөлгүйгээр өөрчлөх болон ашиглахыг хориглоно.

ББСМО
Хаяг: БЗД, 39-р хороо "ББСМО" ХХК-н байр
Утас: 77116139, 99116139, 95103339,
И-мэйл:bbsmo_ub@yahoo.com, Вэб:BBSMO.mn

УЛААНБААТАР ХОТ, ЧИНГЭЛТЭЙ ДҮҮРЭГ 14,18-Р ХОРОО, СҮХБААТАР ДҮҮРЭГ 14-Р ХОРОО
"СЭЛБЭ ДЭД ТӨВ" 87 АЙЛЫН ОРОН СУУЦНЫ БАРИЛГА

Зоорийн давхрын ханын тор, ялууны байгуулалт, материалын түүвэр					Ye шат: АЗ
Захирал	Б.Сүнжидмаа		ЕГ Шифр: ББ-02/2025	Масштаб: М1: 100	Огноо: 2025
Инженер	Э.Идэрмагнай				
Гүйцэтгэсэн	З.Анударь		ТГ Шифр:	Зургийн дугаар: ББ-100	Хуудас: 108
Шалгасан	Б.Ганзориг				

1-р давхрын ханын тор, ялууны байгуулалт М1:150

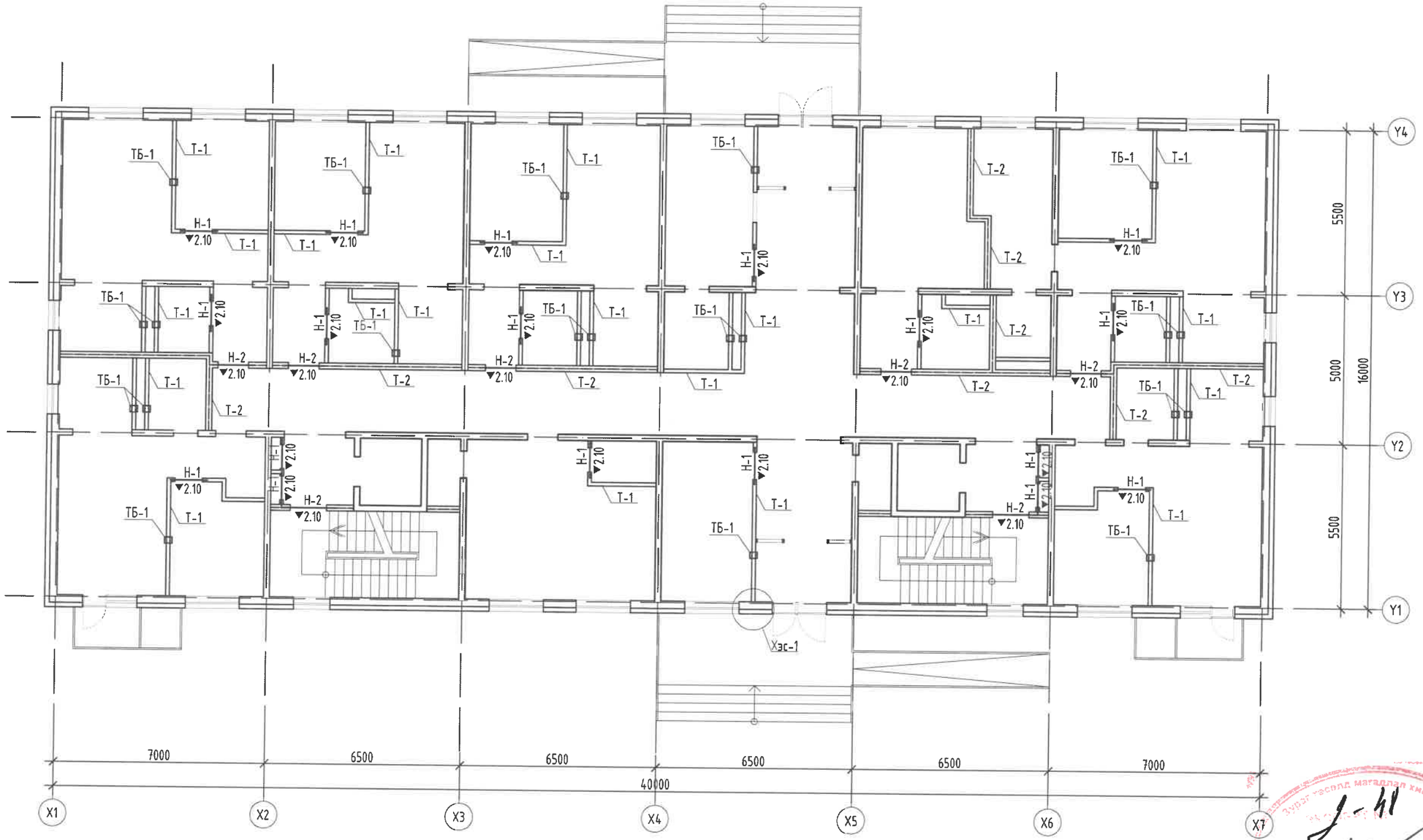

Ханын торны нэгдсэн түүвэр										
Поз	Тэмдэглэгээ	Нэр						Тоо	Жин/кг/	
								Шир	Нэгж	Нийт
		1-р давхрын ханын тор						1	252	252
		120мм тоосгон ханын тор /Т-1/						1	155	155
1	П/м	ϕ	5	В500	ГОСТ 5781-93	L=	453000	2	69.8	139.6
2		ϕ	3	В500	ГОСТ 5781-93	L=	120	2265	0.0	15.1
		200мм блокон ханын тор /Т-2/						1	97	97
3	П/м	ϕ	5	В500	ГОСТ 5781-93	L=	266750	2	41.1	82.2
4		ϕ	3	В500	ГОСТ 5781-93	L=	200	1334	0.0	14.8

Таних тэмдэглэгээ:

Т-2: 200мм-н блокон ханын тор

▼2.10: Угсармал төмөр бетон ялууны доод түвшин

Энэхүү зураг нь "ББСМО"ХХК-ийн ОЮУНЫ ӨМЧ тул зохиогчийн зөвшөөрөлгүйгээр өөрчлөх болон ашиглахыг хориглоно.

ББСМО	УЛААНБААТАР ХОТ, ЧИНГЭЛТЭЙ ДҮҮРЭГ 14,18-Р ХОРОО, СҮХБААТАР ДҮҮРЭГ 14-Р ХОРОО "СЭЛБЭ ДЭД ТӨВ" 87 АЙЛЫН ОРОН СУУЦНЫ БАРИЛГА				
	1-р давхрын ханын тор, ялууны байгуулалт, материалын түүвэр				Ye шат: А3
	Захирал	Б.Сүнжидмаа	ЕГ Шифр: ББ-02/2025	Масштаб: М1: 100	Огноо: 2025
	Инженер	Э.Идэрмагнай			
	Гүйцэтгэсэн	З.Анударь	ТГ Шифр:	Зургийн дугаар: ББ-101	Хуудас: 108
	Шалгасан	Б.Ганзориг			

Хаяг: БЗД, 30-р хороо "ББСМО" ХХК-н байр
Утас: 77116139, 99116139, 95193339.
И-мэйл:bbsmo_ub@yahoo.com, Вэб:BBSMO.mn

2-9-р давхрын ханын тор, ялууны байгуулалт М1:150

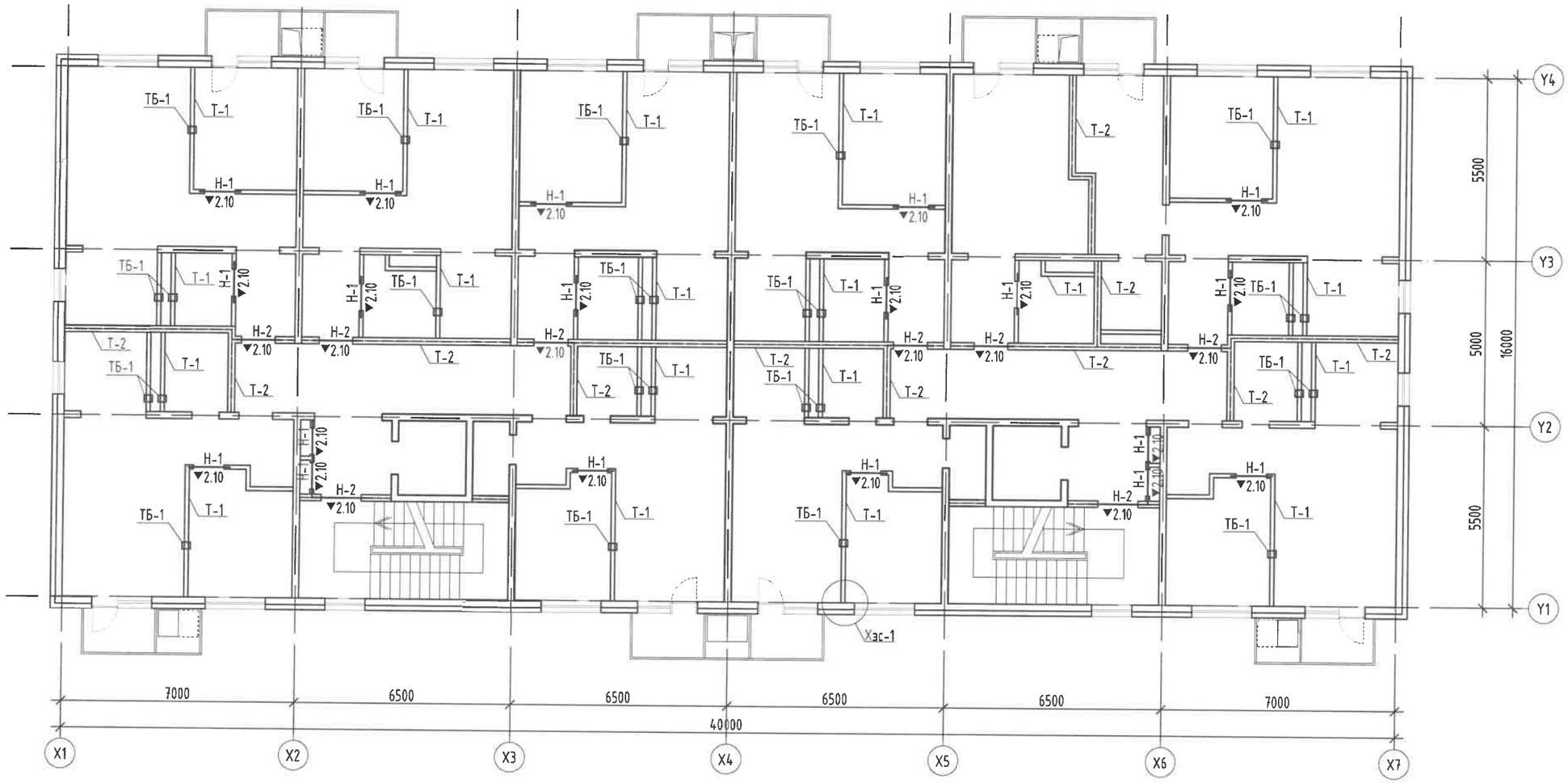

Тайлбар:

1. Энэ зургийг ББ-н бусад хуудастай хамт үзнэ.
2. 120мм тоосгон ханын өрлөгийг өндрийн дагуу 675мм 9уе тутамд Ø5В500-аар нийт ханын уртын дагуу арматурчлана.
3. 200мм блокон ханын өрлөгийг өндрийн дагуу 500мм 2уе тутамд Ø5В500-аар нийт ханын уртын дагуу арматурчлана.
4. ялуугг В1.038-1 дэвтэр-1-ээс сонгож авлаа. ялууг 1.5м-ээс бага өргөнтэй нүхэн дээр нэг талд нь 25см, 1.5-ээс дээш өргөнтэй нүхэн дээр нэг талд нь 35см суулгаж өгнө.
5. Угсармал ялууг 1см зузаантай 100 маркийн бэхжээгүй цементэн зуурмаг дээр угсарна.
6. Хаалганы ялууны доод түвшинг тухайн давхрын шалнаас +2.10-аар авав.
7. Дотор ханыг өрөхдөө агааржуулалтын нүхийг зургаг заасны дагуу гаргаж өгнө.
8. Төмөр бэхэлгээний алхам а=1.5-2м

Экспертийн дүгнэлтэд мэдэгдэхгүй нь тогтоосон
ЭКСПЕРТ №
Экспертийн сэх
Б.Ганхуяг

Таних тэмдэглэгээ:

Т-2: 200мм-н блокон ханын тор

▼2.10: Угсармал төмөр бетон ялууны доод түвшин

Ханын торны нэгдсэн түүвэр											
Поз	Тэмдэглэгээ	Нэр							Тоо	Жин/кг/	
									Шир	Нэгж	Нийт
		2-9-р давхрын ханын тор							8	268	2145
		120мм тоосгон ханын тор /Т-1/							1	175	175
1	П/м	⌀	5	В500	ГОСТ 5781-93	L=	512280		2	79.0	157.9
2		⌀	3	В500	ГОСТ 5781-93	L=	120		2561	0.0	17.1
		200мм блокон ханын тор /Т-2/							1	93	93
3	П/м	⌀	5	В500	ГОСТ 5781-93	L=	256000		2	39.5	78.9
4		⌀	3	В500	ГОСТ 5781-93	L=	200		1280	0.0	14.2

Энэхүү зураг нь "ББСМО"ХХК-ийн ОЮУНЫ ӨМЧ тул зохиогчийн эвшөөрөлгүйгээр өөрчлөх болон ашиглахыг хориглоно.

ББСМО ЗУРГИЙН ГОРИМТ ХЭЛБЭР ХЯНАЛТ

УЛААНБААТАР ХОТ, ЧИНГЭЛТЭЙ ДҮҮРЭГ 14,18-Р ХОРОО, СҮХБААТАР ДҮҮРЭГ 14-Р ХОРОО
"СЭЛБЭ ДЭД ТӨВ" 87 АЙЛЫН ОРОН СУУЦНЫ БАРИЛГА

2-9-р давхрын ханын тор, ялууны байгуулалт, материалын түүвэр

Ye шат: А3

Захирал	Б.Сүнжидмаа	ЕГ Шифр: ББ-02/2025	Масштаб: М1: 150	Огноо: 2025
Инженер	Э.Идэрмагнай			
Гүйцэтгэсэн	З.Анударь	ТГ Шифр:	Зургийн дугаар: ББ-102	Хуудас: 108
Шалгасан	Б.Ганзориг			

Хаяг: БЗД, 30-р хороо "ББСМО" ХХК-н байр
Утас: 77116139, 99116139, 95103339.
И-мэйл:bbsmo_ub@yahoo.com, ВэБ:BBSMO.mn

Техникийн давхрын ханын тор, ялууны байгуулалт М1:150

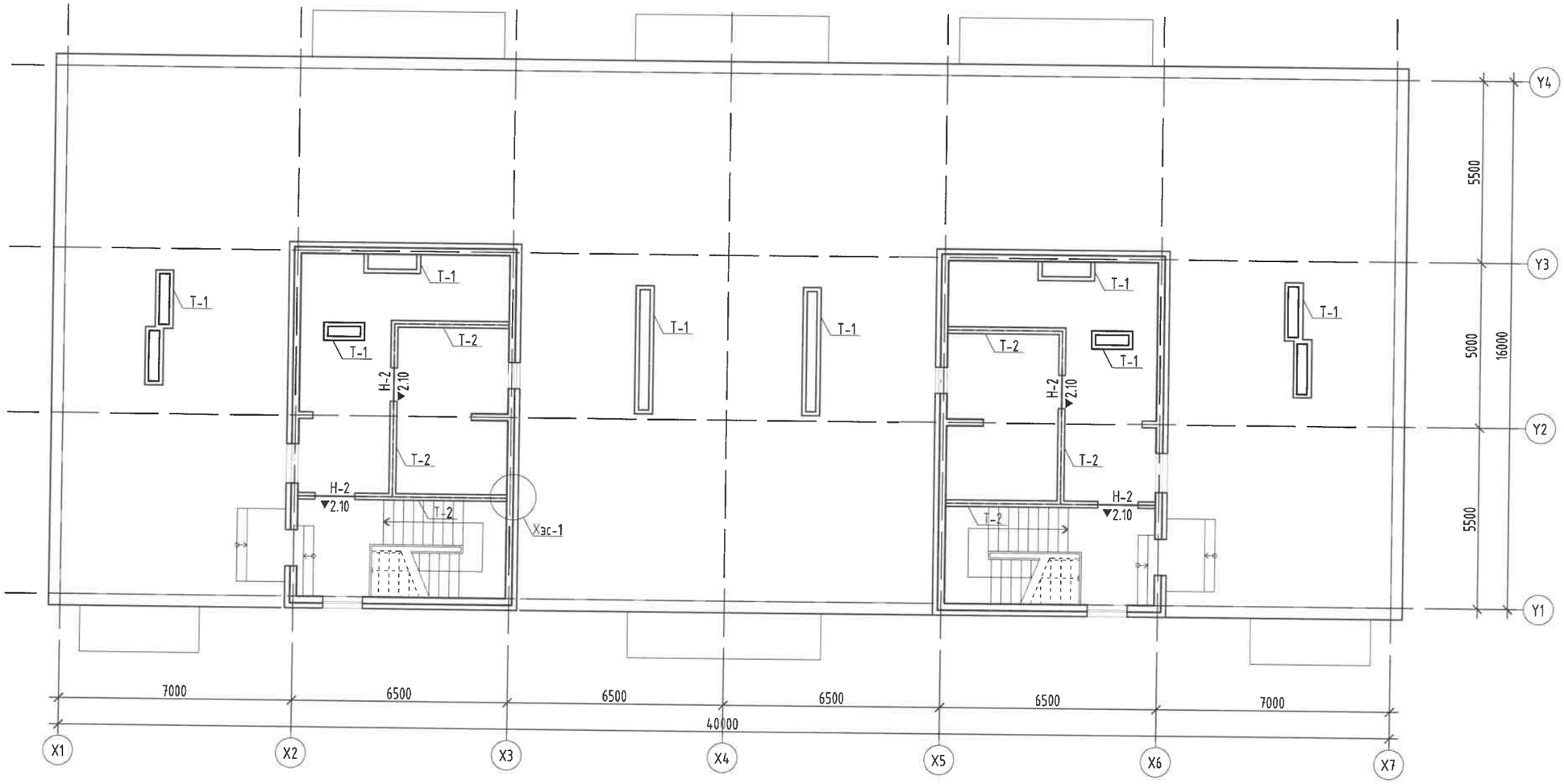

Таних тэмдэглэгээ:

T-2: 200мм-н блокон ханын тор

▼2.10: Угсармал төмөр бетон ялууны доод түвшин

Ялууны түүвэр:

Нухний марк	Загвар	Ялууны төрөл	Тоо ширхэг				Нийт
			Зоорь	1-р давхар	2-9-р давхар	Техникийн давхар	
Н-1	☒	Я12.12.8	-	18	19x8=152	-	170
Н-2	☒	Я15.12.14	6	7	8x8=64	4	81

Ялууны нэгдсэн түүвэр					
Поз	Тэмдэглэгээ	Нэр	Тоо	Жин /кг/	
			шир	Нэгж	Нийт
Ялууны нэгдсэн түүвэр			1	9960	9960
	В.1.038-1.дэвтэр-1	Я 12.12.8	170	30	5100
	В.1.038-1.дэвтэр-1	Я 15.12.14	81	60	4860

Ханын торны нэгдсэн түүвэр										
Поз	Тэмдэглэгээ	Нэр						Тоо	Жин/кг/	
								Шир	Нэгж	Нийт
		Техникийн давхрын ханын тор						1	177	177
		120мм тоосгон ханын тор /Т-1/						1	91	91
1	П/м	ϕ	5	В500	ГОСТ 5781-93	L=	265560	2	40.9	81.9
2		ϕ	3	В500	ГОСТ 5781-93	L=	120	1328	0.0	8.8
		200мм блокон ханын тор /Т-2/						1	87	87
3	П/м	ϕ	5	В500	ГОСТ 5781-93	L=	238400	2	36.7	73.5
4		ϕ	3	В500	ГОСТ 5781-93	L=	200	1192	0.0	13.2

Энэхүү зураг нь "ББСМО"ХХК-ийн ОЮУНЫ ӨМЧ тул зохиогчийн эзэмшөөрөлгүйгээр өөрчлөх болон ашиглахыг хориглоно.

ББСМО ЗУРАГТ ТӨСӨЛ ХӨГЖЛИЙН ТӨВ

Хаяг: БЗД, 30-р хороо "ББСМО" ХХК-н байр
Утас: 77116139, 99116139, 95103339,
И-мэйл:bbsmo_ub@yahoo.com, ВЭБ:BBSMO.mn

УЛААНБААТАР ХОТ, ЧИНГЭЛТЭЙ ДҮҮРЭГ 14,18-Р ХОРОО, СҮХБААТАР ДҮҮРЭГ 14-Р ХОРОО
"СЭЛБЭ ДЭД ТӨВ" 87 АЙЛЫН ОРОН СУУЦНЫ БАРИЛГА

Техникийн давхрын ханын тор, ялууны байгуулалт, материалын түүвэр

Захирал	Б.Сүнжидмаа	ЕГ Шифр: ББ-02/2025	Масштаб: М1: 150	Огноо: 2025	Ye шат: А3
Инженер	Э.Идэрмагнай				
Гүйцэтгэсэн	З.Анударь	ТГ Шифр:	Зургийн дугаар: ББ-103	Хуудас: 108	
Шалгасан	Б.Ганзориг				

120мм-н булангийн ханын уулзвар
/М1:25/

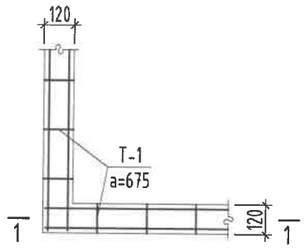

120мм-н голын ханын уулзвар
/М1:25/

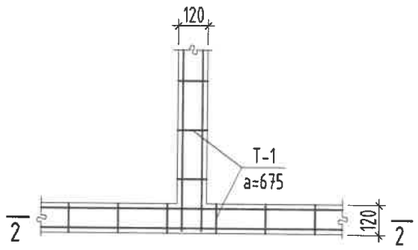

200мм-н голын ханын уулзвар
/М1:25/

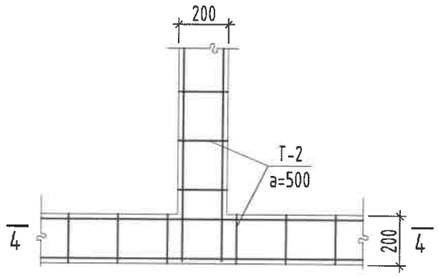

Огтлол 1-1
/М1:10/

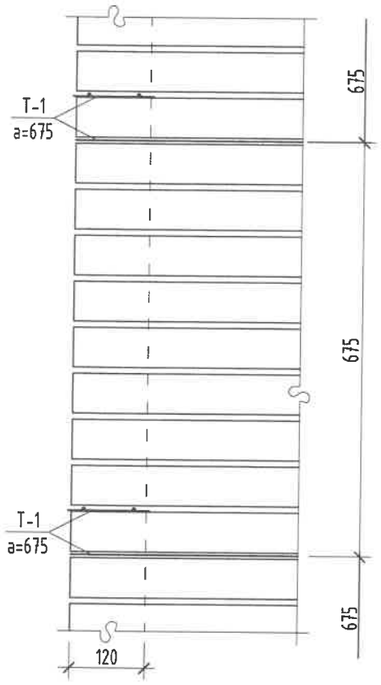

Огтлол 2-2
/М1:10/

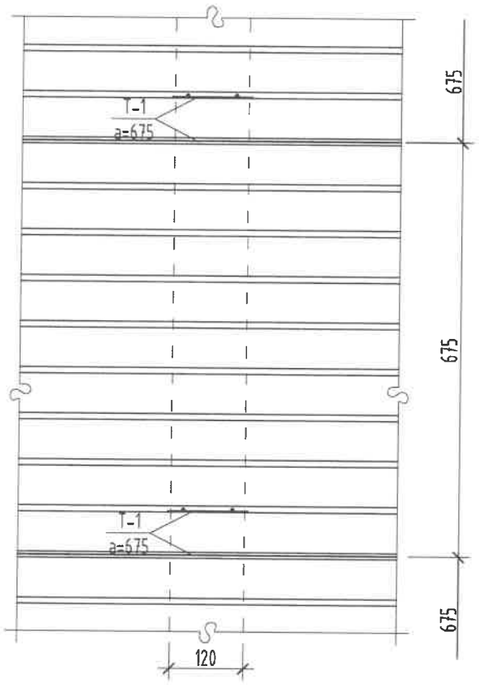

Огтлол 4-4
/М1:10/

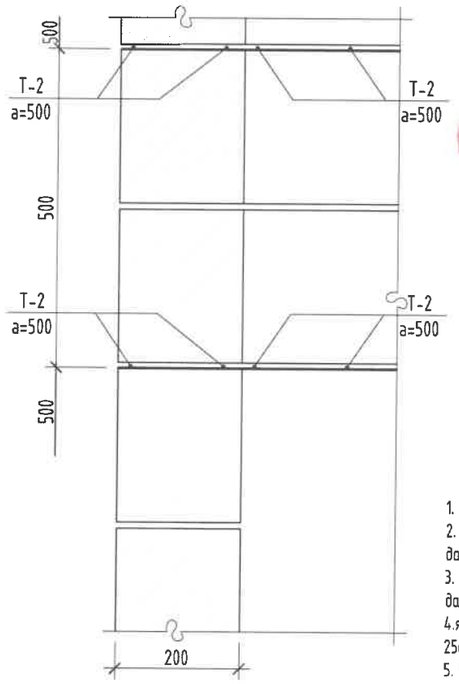

Таних тэмдэглэгээ:

Т-2: 200мм-н блокон ханын тор

▼2.10: Угсармал төмөр бетон ялууны доод түвшин

Тайлбар:

1. Энэ зургийг ББ-н бусад хуудастай хамт үзнэ.
2. 120мм тоосгон ханын өрлөгийг өндрийн дагуу 675мм 9уе тутамд Ф5В500-аар нийт ханын уртын дагуу арматурчлана.
3. 200мм блокон ханын өрлөгийг өндрийн дагуу 500мм 2уе тутамд Ф5В500-аар нийт ханын уртын дагуу арматурчлана.
4. ялууг В1.038-1 дэвтэр-1-ээс сонгож авлаа. ялууг 1.5м-ээс бага өргөнтэй нүхэн дээр нэг талд нь 25см, 1.5-ээс дээш өргөнтэй нүхэн дээр нэг талд нь 35см суулгаж өгнө.
5. Угсармал ялууг 1см зузаантай 100 маркийн бэхжээгүй цементэн зуурмаг дээр угсарна.
6. Хаалганы ялууны доод түвшинг тухайн давхрын шалнаас +2.10-аар авав.
7. Дотор ханыг өрөхдөө агааржуулалтын нүхийг зурагт заасны дагуу гаргаж өгнө.
8. Төмөр бэхэлгээний алхам а=1.5~2м

Энэхүү зураг нь "ББСМО"ХХК-ийн ОЮУНЫ ӨМЧ тул зохиогчийн эрхшөөрөлгүйгээр өөрчлөх болон ашиглахыг хориглоно.

УЛААНБААТАР ХОТ, ЧИНГЭЛТЭЙ ДҮҮРЭГ 14,18-Р ХОРОО, СҮХБААТАР ДҮҮРЭГ 14-Р ХОРОО
"СЭЛБЭ ДЭД ТӨВ" 87 АЙЛЫН ОРОН СУУЦНЫ БАРИЛГА

ББСМО	Ханын уулзвараууд				Уе шат: А3
	Захирал	Б.Сүнжидмаа	ЕГ Шифр: ББ-02/2025	Масштаб: М1: 150	Огноо: 2025
	Инженер	Э.Идэрмагнай			
	Гүйцэтгэсэн	З.Анударь	ТГ Шифр:	Зургийн дугаар: ББ-104	Хуудас: 108
	Шалгасан	Б.Ганзориг			

Хаяг: БЗД, 30-р хороо "ББСМО" ХХК-н байр
Утас: 77116139, 99116139, 95103339.
И-мэйл:bbsmo_ub@yahoo.com, Вэб:BBSMO.mn

Т-1 М1:10

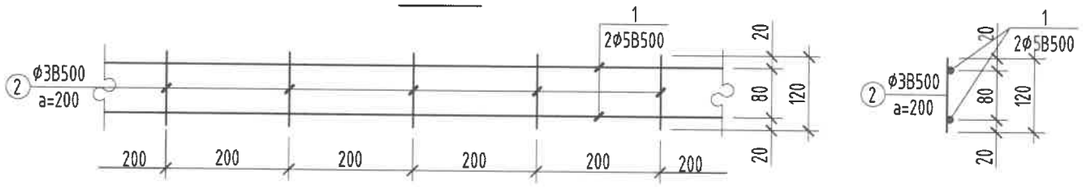

Т-2 М1:10

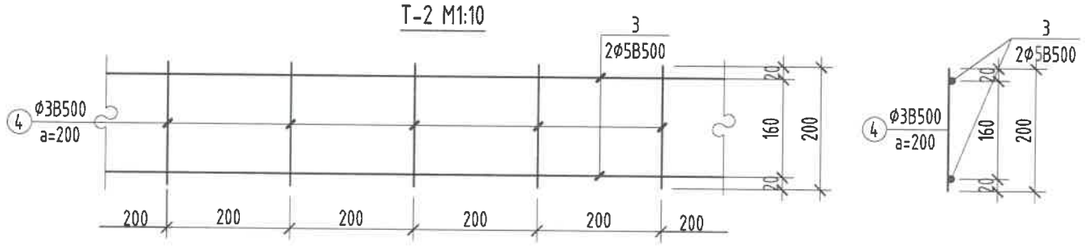

ХЭСЭГЛЭЛ-1
М1:25

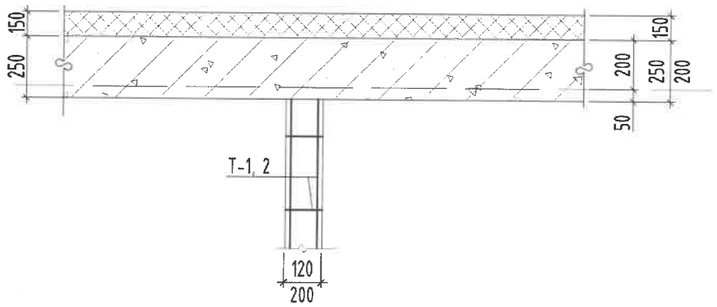

Төмөр бэхэлгээ ТБ-1
/М1:10/

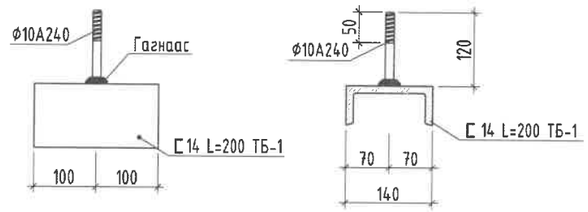

Хучилт, дамнуруунд хамар хана бэхлэх байдал
М1:10

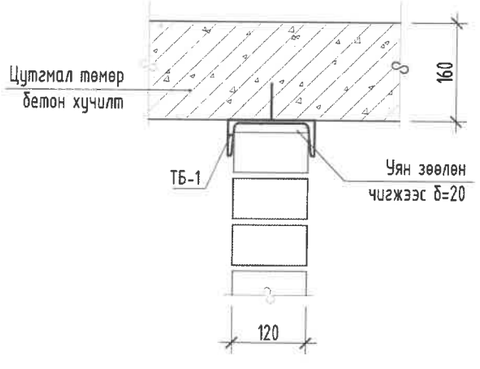

Таних тэмдэглэгээ:

Т-2: 200мм-н блокон ханын тор

▼2.10: Угсармал төмөр бетон ялууны доод түвшин

Тайлбар:

1. Энэ зургийг ББ-н бусад хуудастай хамт үзнэ.
2. 120мм тоосгон ханын өрлөгийг өндрийн дагуу 675мм 9уе тутамд Ф5В500-аар нийт ханын уртын дагуу арматурчлана.
3. 200мм блокон ханын өрлөгийг өндрийн дагуу 500мм 2уе тутамд Ф5В500-аар нийт ханын уртын дагуу арматурчлана.
4. ялууг В1.038-1 дэвтэр-1-ээс сонгож авлаа. ялууг 1.5м-ээс бага өргөнтэй нүхэн дээр нэг талд нь 25см, 1.5-ээс дээш өргөнтэй нүхэн дээр нэг талд нь 35см суулгаж өгнө.
5. Угсармал ялууг 1см зузаантай 100 маркийн бэхжээгүй цементэн зуурмаг дээр угсарна.
6. Хаалганы ялууны доод түвшинг тухайн давхрын шалнаас +2.10-аар авав.
7. Дотор ханыг өрөхдөө агааржуулалтын нүхийг зураг заасны дагуу гаргаж өгнө.
8. Төмөр бэхэлгээний алхам a=1.5~2м

Энэхүү зураг нь "ББСМО"ХХК-ийн ОЮУНЫ ӨМЧ тул зохиогчийн зөвшөөрөлгүйгээр өөрчлөх болон ашиглахыг хориглоно.

ББСМО ХХК	УЛААНБААТАР ХОТ, ЧИНГЭЛТЭЙ ДҮҮРЭГ 14,18-Р ХОРОО, СҮХБААТАР ДҮҮРЭГ 14-Р ХОРОО "СЭЛБЭ ДЭД ТӨВ" 87 АЙЛЫН ОРОН СУУЦНЫ БАРИЛГА				
	Тор 1~4, Төмөр бетон бэхэлгээ ТБ-1, хэсэглэлүүд				Уе шат: А3
	Захирал	Б.Сүнжидмаа	ЕГ Шифр: ББ-02/2025	Масштаб: М1:150	Огноо: 2025
	Инженер	Э.Идэрмагнай			
Хаяг: БЗД, 30-р хороо "ББСМО" ХХК-н байр Утас: 77116139, 99116139, 95103339. И-мэйл:bbsmo_ub@yahoo.com, Вэб:BBSMO.mn	Гүйцэтгэсэн	З.Анударь	ТГ Шифр:	Зургийн дугаар: ББ-105	Хуудас: 108
	Шалгасан	Б.Ганзориг			

Гадна пандус /ГП-1/ байгуулалт
М1:100

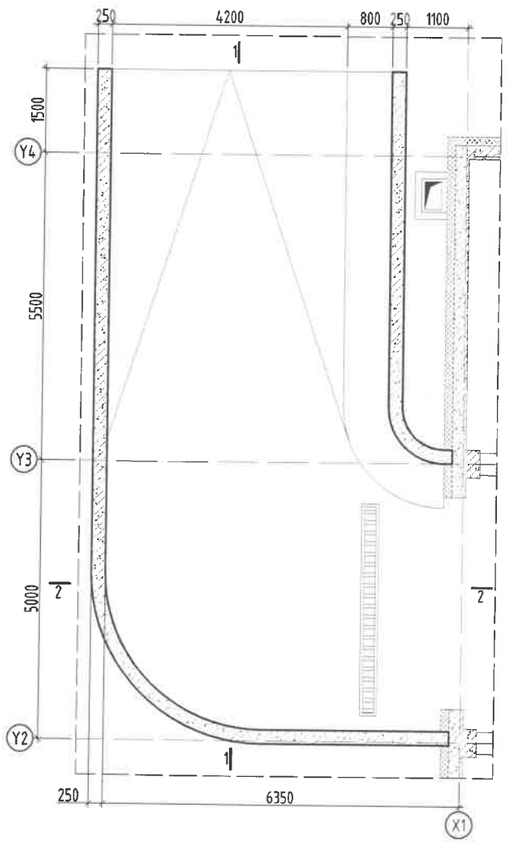

ОГТЛОЛ 1-1
М1:50

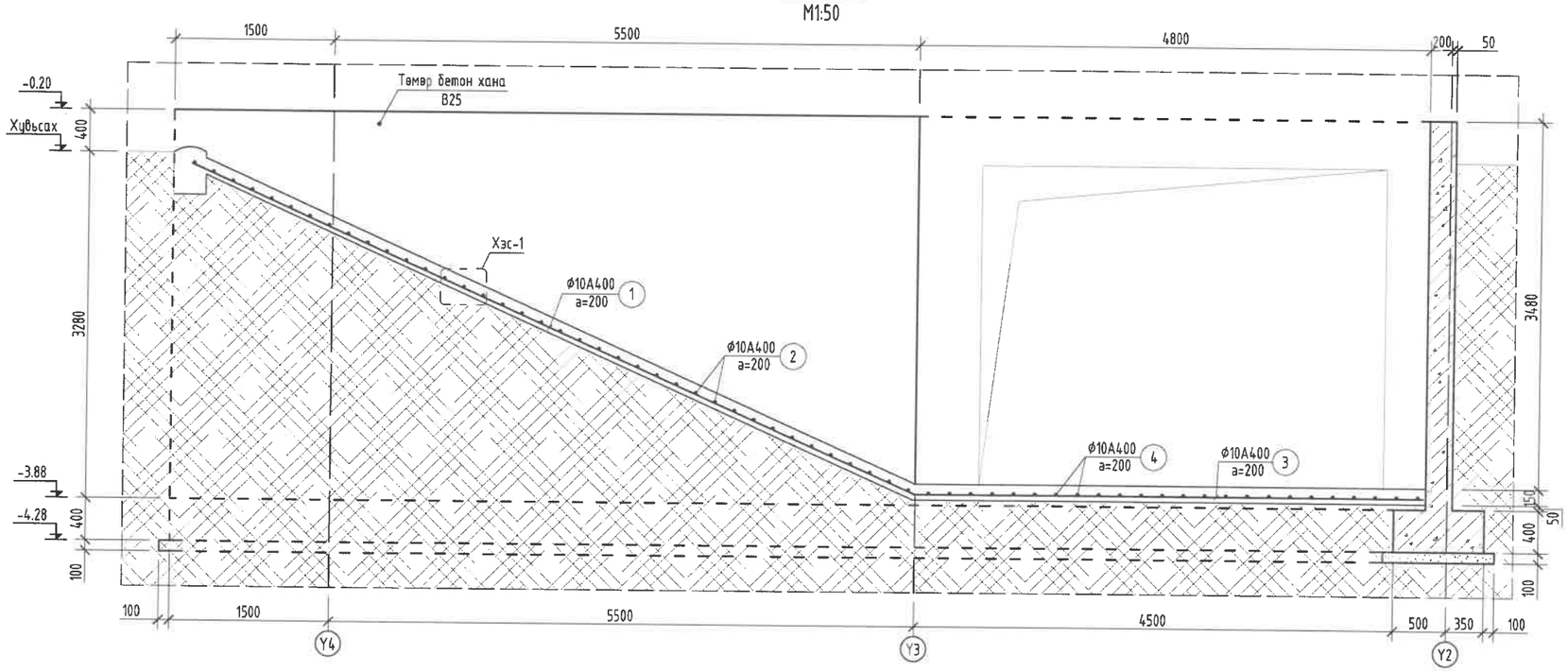

Хэсгийн тодорхойлолт

Поз	5	7	9	11	12
Загвар	300 300 450	150 3600	200 80 80	1000 250	670 410 340 500

ОГТЛОЛ 2-2
М1:50

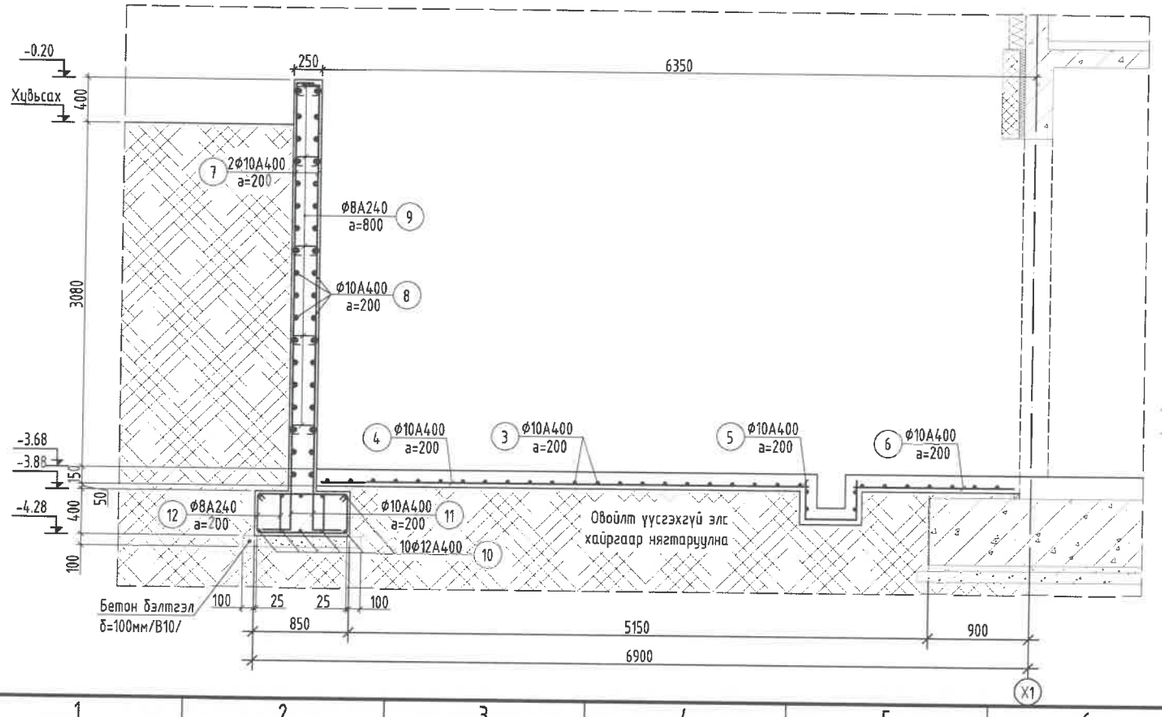

ХЭСГЛЭЛ-1
М1:25

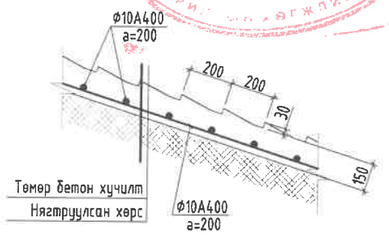

Цутгамал төмөр бетон бүтээцийн материалын тодорхойлолт

Поз	Тэмдэглэгээ	Нэр	Тоо шир	Жин /кг/ Нэгж	Жин /кг/ Нийт
		Гадна пандус ГП-1-н арматур	1	2161	2161
1		Ф 10 MNS ГОСТ 5781-2024 А400 L= 7500	31	4.6	143.3
2		Ф 10 MNS ГОСТ 5781-2024 А400 L= 4950	38	3.1	116.0
3		Ф 10 MNS ГОСТ 5781-2024 А400 L= 4700	22	2.9	63.7
4		Ф 10 MNS ГОСТ 5781-2024 А400 L= 4300	24	2.7	63.6
5		Ф 10 MNS ГОСТ 5781-2024 А400 L= 1050	24	0.6	15.5
6		Ф 10 MNS ГОСТ 5781-2024 А400 L= 1400	24	0.9	20.7
7		Ф 10 MNS ГОСТ 5781-2024 А400 L= 3750	250	2.3	578.0
8	у/м	Ф 10 MNS ГОСТ 5781-2024 А400 L= 12000	72	7.4	532.7
9	холбоос	Ф 8 MNS ГОСТ 5781-2024 А240 L= 360	155	0.1	22.0
10	у/м	Ф 12 MNS ГОСТ 5781-2024 А400 L= 12000	20	10.7	213.1
11	гарталгаа	Ф 10 MNS ГОСТ 5781-2024 А400 L= 1250	250	0.8	192.7
12	хомут	Ф 8 MNS ГОСТ 5781-2024 А240 L= 2020	250	0.8	199.3
		Пандусны бетон орц, В15	V=9.56м3		
		Тушиг хананы бетон орц, В25	V=30.87м3		
		Бетон бэлтгэлийн орц, В10	V=2.57м3		

Энэхүү зураг нь "ББСМО"ХХК-ийн ОЮУНЫ ӨМЧ тул зохиогчийн зөвшөөрөлгүйгээр өөрчлөх болон ашиглахыг хориглоно.

ББСМО ХХК
Хаяг: БЗД, 30-р хороо "ББСМО" ХХК-н байр
Утас: 77716139, 99116139, 95103339,
И-мэйл:bbsmo_ub@yahoo.com, Вэб:BBSMO.mn

УЛААНБААТАР ХОТ, ЧИНГЭЛТЭЙ ДҮҮРЭГ 14,18-Р ХОРОО, СҮХБААТАР ДҮҮРЭГ 14-Р ХОРОО
"СЭЛБЭ ДЭД ТӨВ" 87 АЙЛЫН ОРОН СУУЦНЫ БАРИЛГА

Гадна пандус ГП-1-н байгуулалт, огтлолууд, түүвэр

Захирал	Б.Сүнжидмаа	ЕГ Шифр: ББ-02/2025	Масштаб: М1:150	Ye шат: А3
Инженер	Э.Идэрмагнай			Огноо: 2025
Гүйцэтгэсэн	З.Анударь	ТГ Шифр:	Зургийн дугаар: ББ-106	Хуудас: 108
Шалгасан	Б.Ганзориг			

Гадна довжоо /ГД-1/ байгуулалт
М1:100

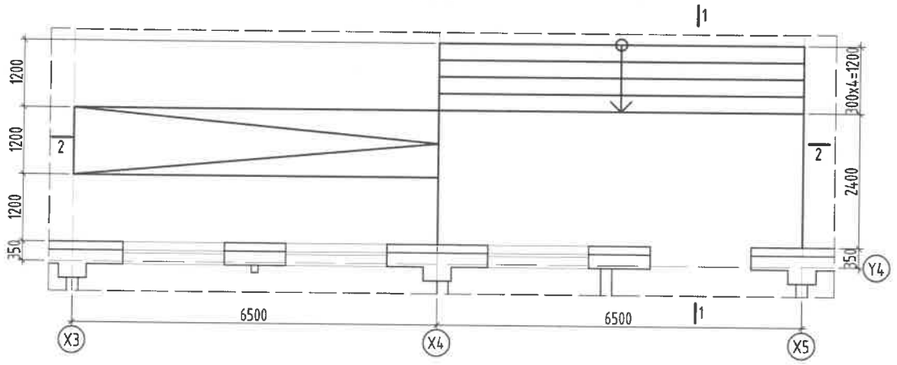

Гадна довжоо /ГД-2/ байгуулалт
М1:100

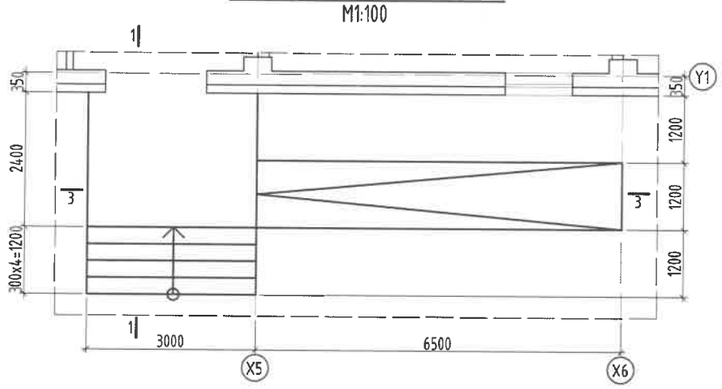

Огтлол 1-1
/М1:50/

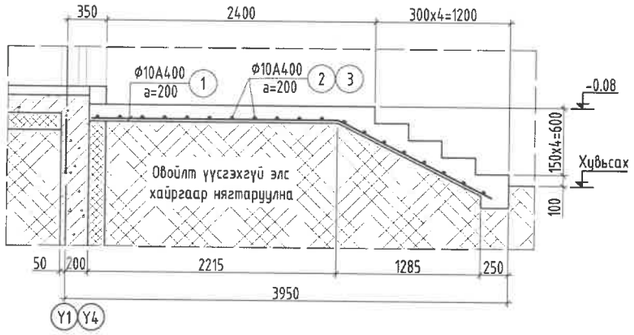

ОГТЛОЛ 3-3
М1:50

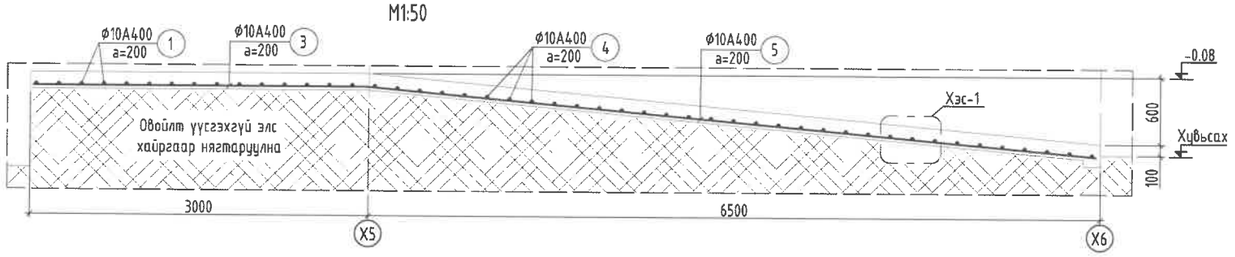

ОГТЛОЛ 2-2
М1:50

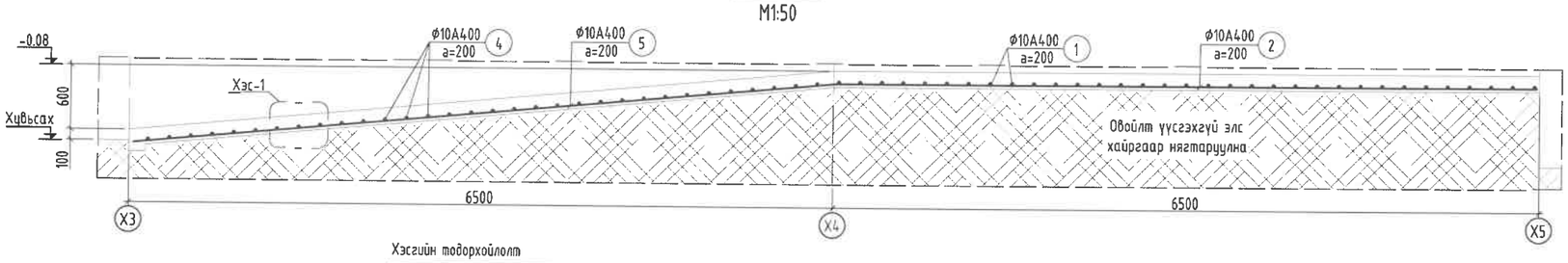

ХЭСЭГЛЭЛ-1
М1:25

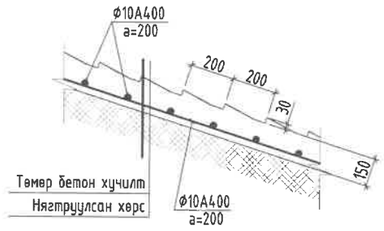

Хэсгийн тодорхойлолт

Поз	1
Загвар	2150 / 1550

Тайлбар:
1. Энэ зургийг ББ-н бусад хуудастай хамт үзнэ
2. Гадна пандусны арматур А400, А240.
3. Гадна пандусны бетон анги В15.
4. Гадна пандусны арматурыг хамгаалах үеийн зузаан 30мм байна.
5. Цутгамал гадна пандусыг хэв хашмалд бэлтгэж цутгасны дараагаар бэхжилтийн бат бэхийн 70%-д хүрсэний дараа хэв хашмалыг авна.
6. Цутгамал бетоны ажлыг БНБД 52-02-05-ын дагуу хийж гүйцэтгэнэ.
7. Суурийн хөрстэй харьцах хэсэгт 2-3 үе хар тосон түрхлэг түрхэнэ.
8. 1.8г/см3 болтол нягтруулсан хөрсөн дээр гадна пандусны үгсралтын ажлыг гүйцэтгэнэ.

Цутгамал төмөр бетон бүтээцийн материалын тодорхойлолт

Поз	Тэмдэглэгээ	Нэр	Тоо ширш	Жин /кг/ Нэгж	Нийт
		Гадна довжоо ГД-1-2 арматур	**1**	**312.2**	**312.2**
1		ф 10 MNS ГОСТ 5781-2024 /А400/ L= 3700	47	2.281	107.2
2		ф 10 MNS ГОСТ 5781-2024 /А400/ L= 6450	19	3.977	75.6
3		ф 10 MNS ГОСТ 5781-2024 /А400/ L= 2950	19	1.819	34.6
4		ф 10 MNS ГОСТ 5781-2024 /А400/ L= 1150	66	0.709	46.8
5		ф 10 MNS ГОСТ 5781-2024 /А400/ L= 6500	12	4.007	48.1
		ГД-1-н бетон орц, В15		**V=5.81 м³**	
		ГД-2-н бетон орц, В15		**V=3.32 м³**	

Энэхүү зураг нь "ББСМО"ХХК-ийн ОЮУНЫ ӨМЧ тул зохиогчийн эзэмшлийн эрхийг хуулиар хамгаалагдана.

ББСМО ХХК
Хаяг: БЗД, 30-р хороо "ББСМО" ХХК-н байр
Утас: 77116139, 99116139, 95103339.
И-мэйл:bbsmo_ub@yahoo.com, Вэб:BBSMO.mn

УЛААНБААТАР ХОТ, ЧИНГЭЛТЭЙ ДҮҮРЭГ 14,18-Р ХОРОО, СҮХБААТАР ДҮҮРЭГ 14-Р ХОРОО
"СЭЛБЭ ДЭД ТӨВ" 87 АЙЛЫН ОРОН СУУЦНЫ БАРИЛГА

Гадна довжоо /ГД-1-2-н байгуулалт, огтлолууд, түүвэр

Захирал	Б.Сүнжидмаа	ЕГ Шифр: ББ-02/2025	Масштаб: М1: 150	Үе шат: АЗ
Инженер	Э.Идэрмагнай			Огноо: 2025
Гүйцэтгэсэн	З.Анударь	ТГ Шифр:	Зургийн дугаар: ББ-107	Хуудас: 108
Шалгасан	Б.Ганзориг			

ГАДНА ДОВЖОО /ГД-3/ БАЙГУУЛАЛТ
М1:100

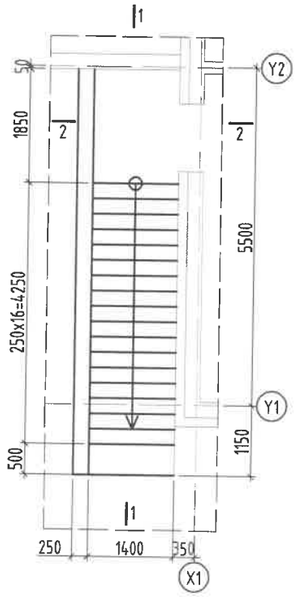

ОГТЛОЛ 1-1
М1:50

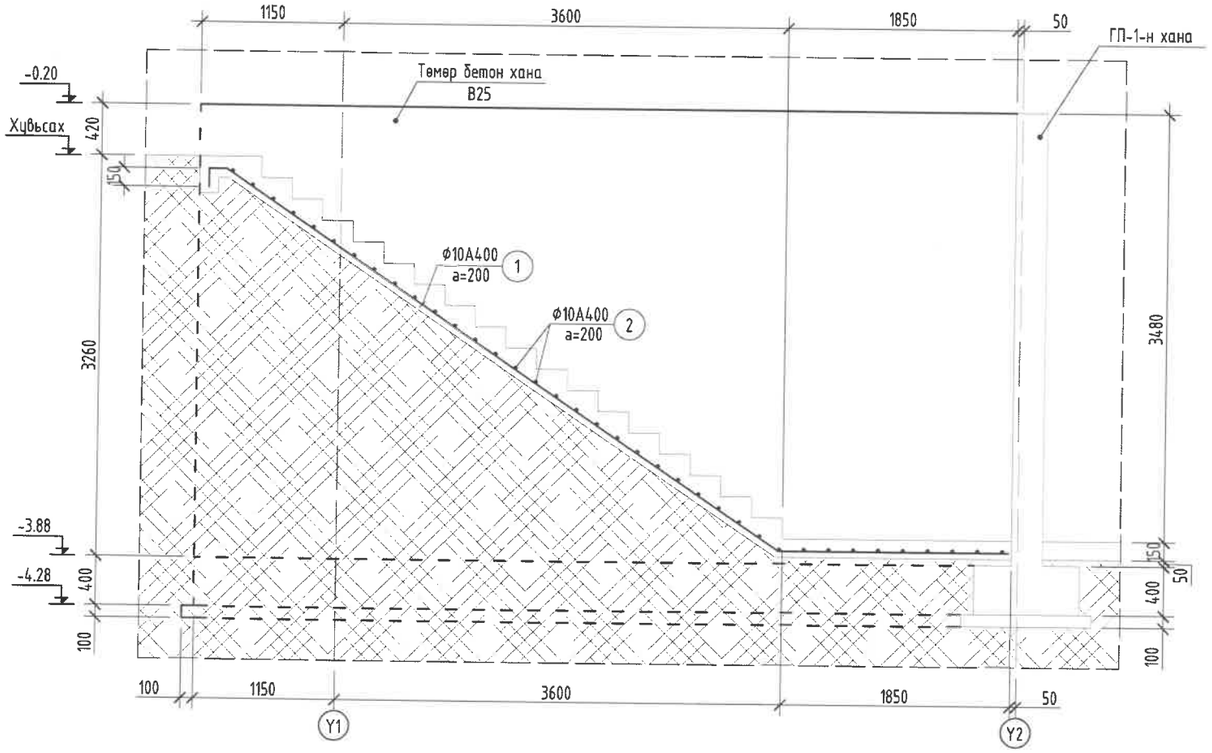

Тайлбар:
1. Энэ зургийг ББ-н бусад хуудастай хамт үзнэ
2. Гадна довжооны арматур А400.
3. Гадна довжооны бетон анги В15.
4. Гадна довжооны арматурыг хамгаалах үеийн зузаан 30мм байна.
5. Цутгамал гадна довжоог хэв хашмалд бэлтгэж цутгасны дараагаар
бэхжилтийн бат бэхийн 70%-д хүрсэний дараа хэв хашмалыг авна.
6. Цутгамал бетоны ажлыг БНбД 52-02-05-ын дагуу хийж гүйцэтгэнэ.
7. Суурийн хөрстэй харьцах хэсэгт 2-3 уе хар тосон түрхлэг түрхэнэ.
8. 1.8г/см3 болтол нягтруулсан хөрсөн дээр гадна довжооны үгсралтын ажлыг гүйцэтгэнэ.

ОГТЛОЛ 2-2
М1:50

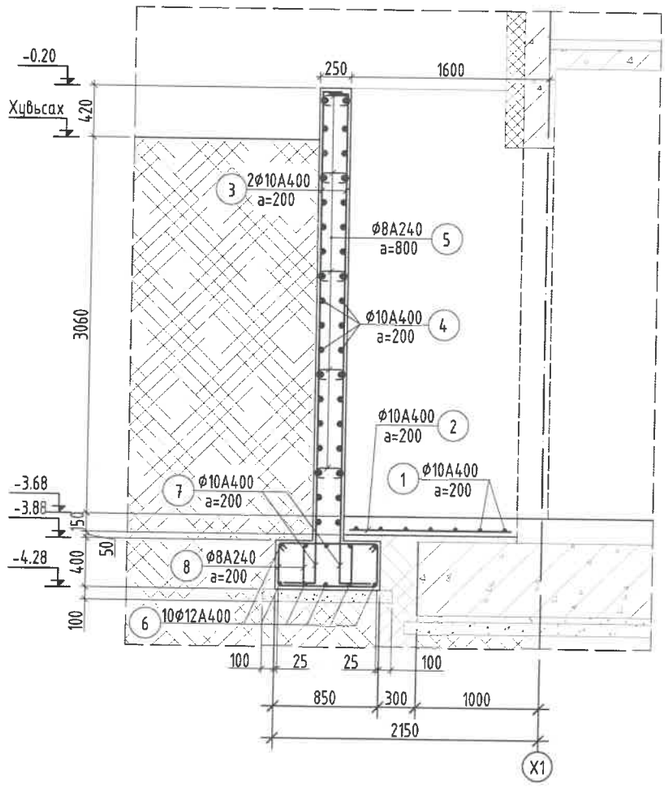

Хэсгийн тодорхойлолт

Поз	1	3	5
Загвар	150, 150, 5450, 1850	150, 3600	80, 200, 80
Поз	7	8	
Загвар	1000, 250	670, 410, 340, 600	

Цутгамал төмөр бетон бүтээцийн материалын тодорхойлолт					
Поз	Тэмдэглэгээ	Нэр	Тоо	Жин /кг/	
			шир	Нэгж	Нийт
		Гадна довжоо ГД-3-н арматур	1	588	588
1		Ф 10 MNS ГОСТ 5781-2024 А400 L= 7600	7	4.7	32.8
2		Ф 10 MNS ГОСТ 5781-2024 А400 L= 1350	37	0.8	30.8
3		Ф 10 MNS ГОСТ 5781-2024 А400 L= 3750	66	2.3	152.6
4	у/м	Ф 10 MNS ГОСТ 5781-2024 А400 L= 6550	36	4.0	145.4
5	холбоос	Ф 8 MNS ГОСТ 5781-2024 А240 L= 360	45	0.1	6.4
6	у/м	Ф 12 MNS ГОСТ 5781-2024 А400 L= 6550	20	5.8	116.3
7	гаргалгаа	Ф 10 MNS ГОСТ 5781-2024 А400 L= 1250	66	0.8	50.9
8	хомут	Ф 8 MNS ГОСТ 5781-2024 А240 L= 2020	66	0.8	52.6
		Довжооны бетон орц, В15	V=2.15м3		
		Түшиг хананы бетон орц, В25	V=8.32м3		
		Бетон бэлтгэлийн орц, В10	V=0.693м3		

Энэхүү зураг нь "ББСМО"ХХК-ийн ОЮУНЫ ӨМЧ тул зохиогчийн эзэмшөөрөлгүйгээр өөрчлөх болон ашиглахыг хориглоно.

Хаяг: БЗД, 30-р хороо "ББСМО" ХХК-н байр
Утас: 77116139, 99116139, 95103339,
И-мэйл:bbsmo_ub@yahoo.com, Вэб:BBSMO.mn

УЛААНБААТАР ХОТ, ЧИНГЭЛТЭЙ ДҮҮРЭГ 14,18-Р ХОРОО, СУХБААТАР ДҮҮРЭГ 14-Р ХОРОО
"СЭЛБЭ ДЭД ТӨВ" 87 АЙЛЫН ОРОН СУУЦНЫ БАРИЛГА

Гадна довжоо ГД-3-н байгуулалт, огтлолууд, түүвэр					Уе шат: А3
Захирал	Б.Сүнжидмаа	ЕГ. Шифр: ББ-02/2025	Масштаб: М1:150	Огноо: 2025
Инженер	Э.Идэрмагнай			
Гүйцэтгэсэн	З.Анударь	ТГ Шифр:	Зургийн дугаар: ББ-108	Хуудас: 108
Шалгасан	Б.Ганзориг			