БАРИЛГЫН ЗУРАГ ТӨСЛИЙН
"АДМО НАЯД" ХХК

ЕГ шифр: АН-2023/13

Хөвсгөл аймаг. Рэнчинлхүмбэ сумын 6-р баг

6-Р БАГИЙН ХУДГИЙН БАРИЛГА

/Гүйцэтгэлийн зураг/

ЗАХИАЛАГЧ: Хөвсгөл аймгийн Рэнчинлхүмбэ сумын засаг дарга /Д.Отгонбаяр/

БОЛОВСРУУЛСАН: "АДМО Наяд"-ийн Захирал /Н.Одбилэг/

ЗӨВШӨӨРӨЛЦСӨН: Хөвсгөл аймгийн ОБЕГ; ГХУХБайцаагч хошууч /Л.Бямбасүрэн/

Хөвсгөл аймаг 2023 он

БА МАРКИЙН ЗУРГИЙН ЖАГСААЛТ

Барилга-архитекурын хэсэг		
д/д	Зургийн нэр	Хуудас
1	Нүүр хуудас	
БА маркийн ажлын зураг		
2	Тайлбар бичиг, зургийн жагсаалт	БА-1
3	Байгуулалт, тайлбар	БА-2
4	Огтлол 1-1, тайлбар	БА-3
5	Хажуу тал, тайлбар	БА-4
6	Нүүрэн тал, тайлбар	БА-5
7	Цонх, хаалганы түүвэр, тайлбар	БА-6
8	Дээврийн байгуулалт, тайлбар	БА-7
9	Харагдах байдал, тайлбар	БА-8

ТАЙЛБАР

Хөвсгөл аймгийн Рэнчинлхүмбэ сумын 6-р багийн худгийн барилгын ажлын зураг төсвийг захиалагчийн санал хүсэлт бусад холбогдох бичиг баримт зэргийг үндэслэн барилгын зураг төслийн "АДМО НАЯД"ХХК-д 2023 онд нэг үе шаттай боловсруулав.

Архитектур төлөвлөлт:
Тус барилга нь 1 давхар тэнхлэгээрээ 4.0мх4.0м хэмжээтэй байх бөгөөд, өрөө талбайн хэмжээг захиалагчтай №..... дугаартай зургийн даалгавар дээр үндэслэн зөвлөлдөн норм дүрмийг үндэслэн төлөвлөсөн болно.

Үүнд:
Ухаалга усан сангийн барилгыг 150х200мм палк ханатай байхаар төлөвлөсөн. Хананы дотор талыг тосон будгаар будаж. Таазыг ислэг хавтангаар өнгөлж тосон будгаар будна.

Суурь. Барилга нь шугаман сууритай байна.

Хана. Барилгын гадна ханыг БА-2 хуудсанд үзүүлсэн хэсэглэлүүдийн дагуу хийж гүйцэтгэнэ.

Дээвэр. Барилга нь шувуу нуруу дээвэртэй зураг заасны дагуу гүйцэтгэнэ. Дээврийн байгуулалтыг БА-7-д үзүүлсэн зургийн дагуу хийж гүйцэтгэнэ.

Шал. Барилгын шалны нь бетонон шал байна. БА-3-д хуудаснаас үз.

Цонх, хаалга. Барилгын цонх, хаалгыг БА-6 хуудсанд үзүүлсэн загвар хэмжээ, зургийн дагуу хийж гүйцэтгэнэ.

Дотор заслал:

Тус барилгын ханыг шороон будгаар будна. Таазанд ислэг хавтан хадаж тосон будгаар будна.

Гадна заслал:

Барилгын гадна заслалын ажлыг БА-2,4,5-д хуудсанд үзүүлсэнний дагуу хийж гүйцэтгэнэ. Цонх, хаалга, дээврийн хөвөөг тосон будгаар будна.

Бусад:

Барилгын бусад хэсгийн зураг төслийг зохих шаардлагын дагуу хамтран уялдуулж төслийг боловсруулсан болно. Барилгын ажлын явцад ямар нэгэн ойлгомжгүй зөрчилдөх зүйл илрэх аваас заавал зохиогчид мэдэгдэх ёстой....

"АДМО НАЯД" ХХК	БАЙРШИЛ: Рэнчинлхүмбэ сумын 6-р багийн худгийн барилга				
	БА маркийн ажлын зургийн тайлбар, тайлбар				Ує шат: А.3
	Архитектор	М.Эрхэмбаяр	ЕГ шифр: АН-2023/13	Масштаб: М1:100	Огноо: 2023 он
	Гүйцэтгэсэн	М.Эрхэмбаяр	ТГ шифр:	Зургийн дугаар: БА-1	Хуудас: 8
	Шалгасан				

БАЙГУУЛАЛТ М1:100

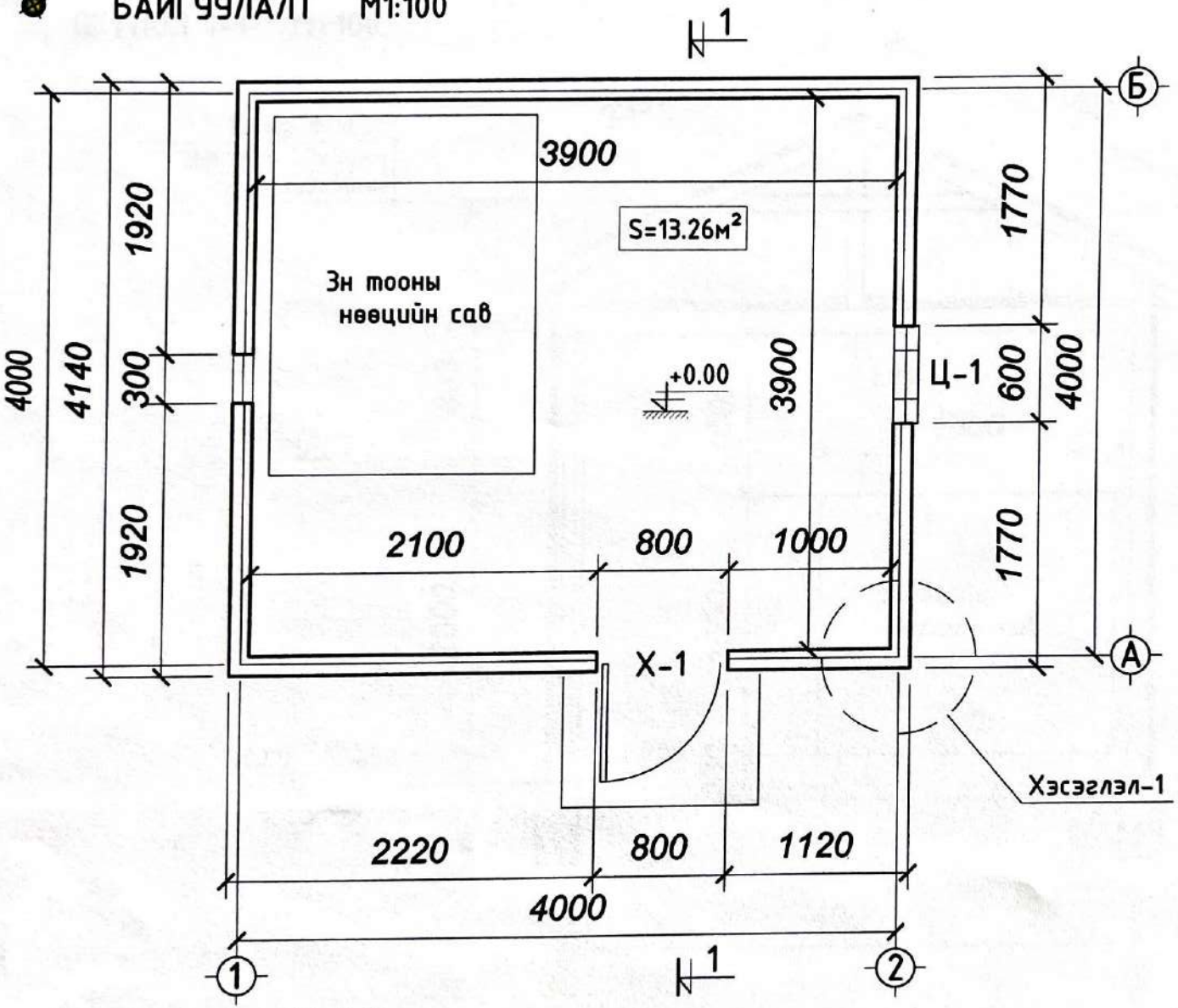

ХЭСЭГЛЭЛ-1

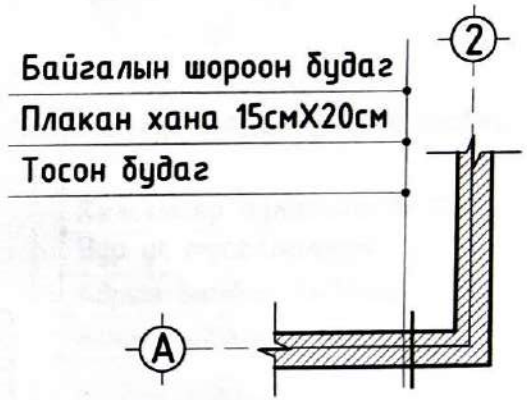

Тайлбар

1. Энэ хуудсыг БА-2-7 болон ББ, ЦАХ-ны зурагтай хамт үзнэ.
2. Цогх хаалганы зураг, түүвэрийг БА-6-д үз.
3. Нөөцийн сав нь ус хадгалах зориулалтын хөнгөн цагаан сав байна.

"АДМО НАЯД" ХХК	БАЙРШИЛ: Рэнчинлхүмбэ сумын 6-р багийн худгийн барилга				Ye шат: А.3
	Байгуулалт, хэсэглэл-1, тайлбар				
Архитектор		М.Эрхэмбаяр	ЕГ шифр: АН-2023/13	Масштаб: М1:100	Огноо: 2023 он
Гүйцэтгэсэн		М.Эрхэмбаяр	ТГ шифр:	Зургийн дугаар: БА-2	Хуудас: 8
Шалгасан					

ОГТЛОЛ 1-1 М1:100

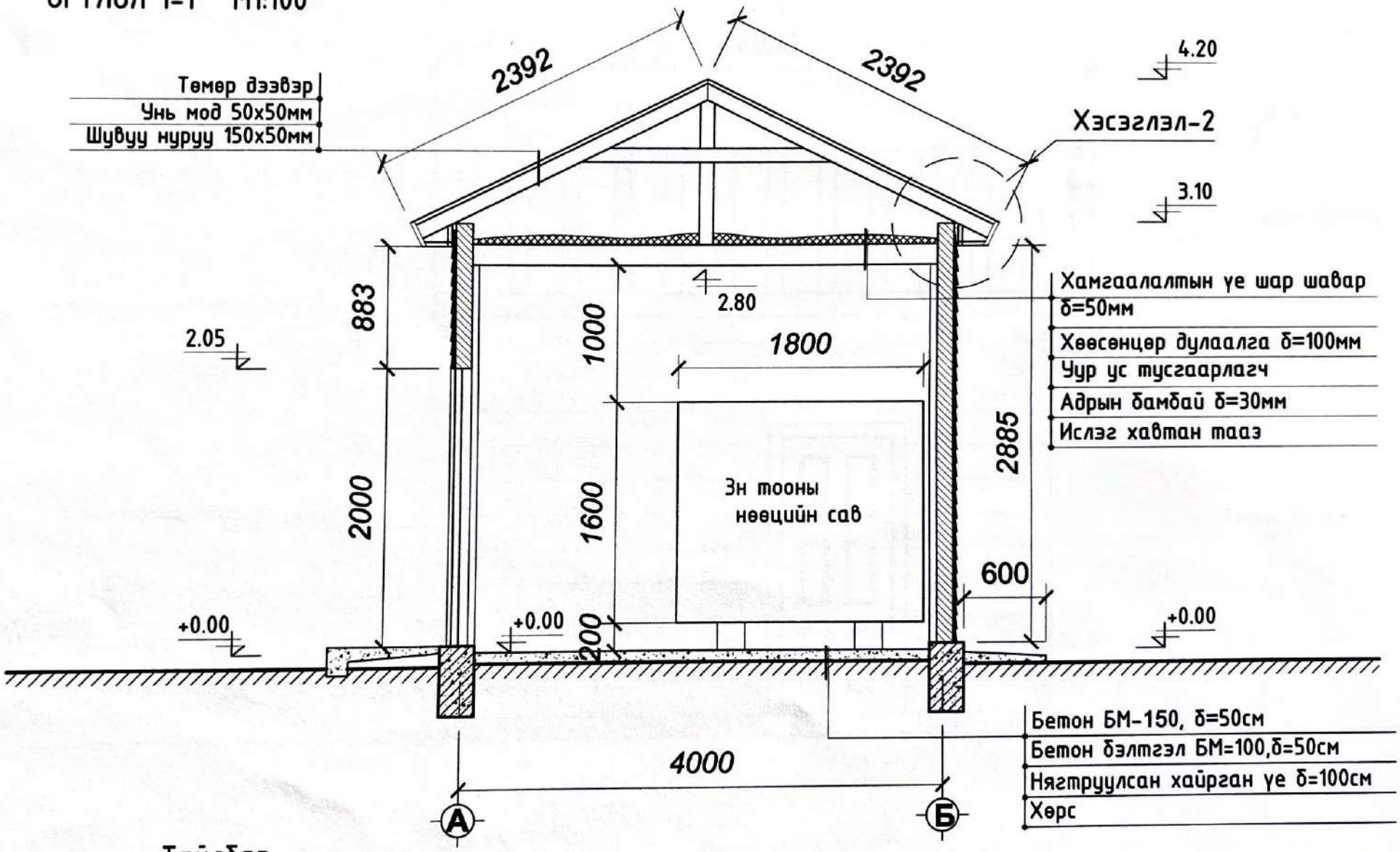

Тайлбар

1. Энэ хуудасыг бусад хуудаснуудтай хамт уз.
2. Цогх хаалганы зураг, түүвэрийг БА-6-д уз.
3. З-н тооны лист төмрөн усны нөөцийн сав байна.

"АДМО НАЯД" ХХК	БАЙРШИЛ: Рэнчинлхүмбэ сумын 6-р багийн худгийн барилга				Үе шат: А.З
	Огтлол 1-1, тайлбар				
	Архитектор	М.Эрхэмбаяр	ЕГ шифр: АН-2023/13	Масштаб: М1:100	Огноо: 2023 он
	Гүйцэтгэсэн	М.Эрхэмбаяр	ТГ шифр:	Зургийн дугаар: БА-3	Хуудас: 8
	Шалгасан				

ХАЖУУ ТАЛ М1:100

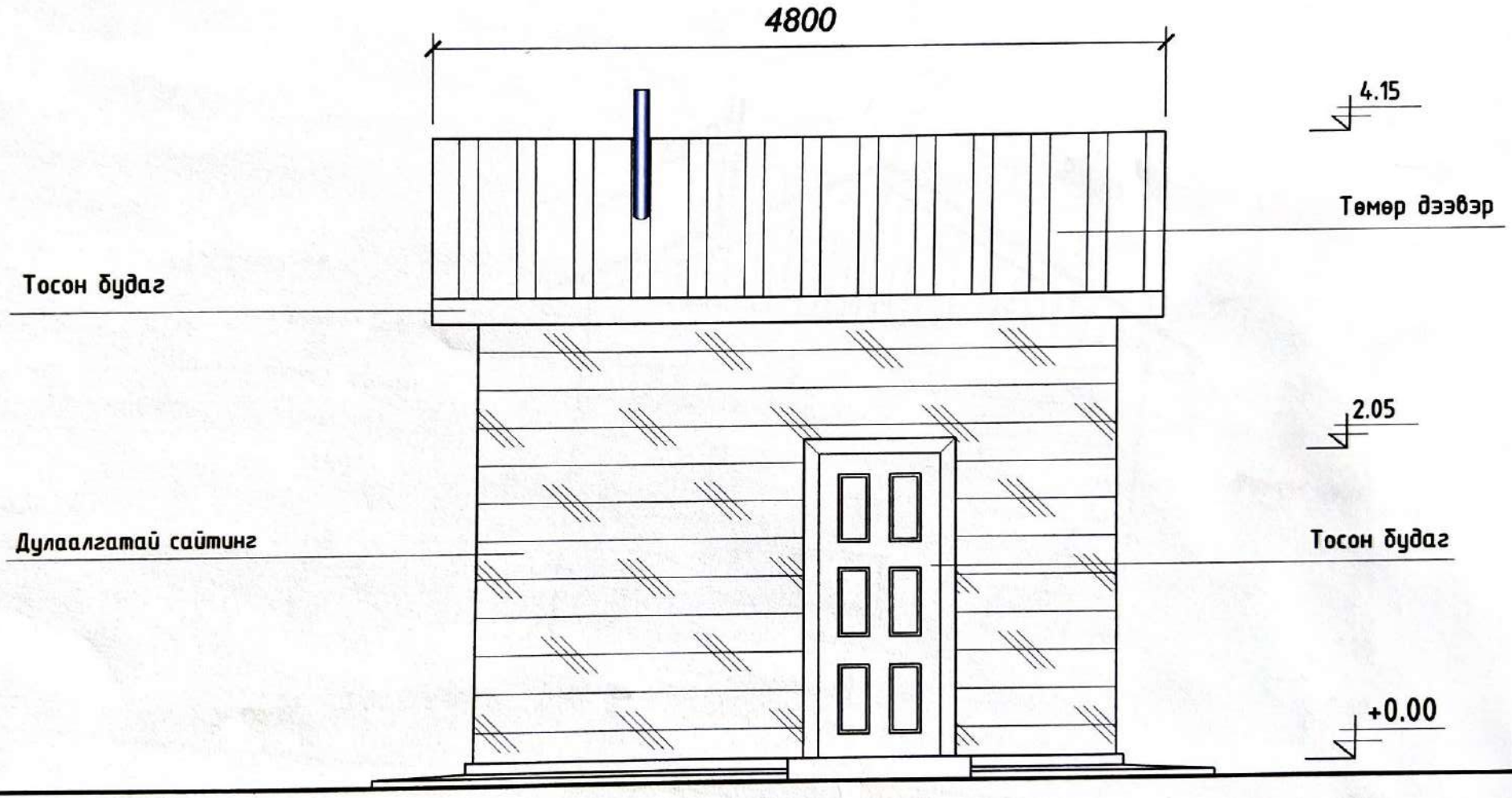

Тайлбар

1. Энэ хуудасыг бусад хуудаснуудтай хамт уз.
2. Цогх хаалганы зураг, түүвэрийг БА-6-д уз.

"АДМО НАЯД" ХХК	БАЙРШИЛ: Рэнчинлхүмбэ сумын 6-р багийн худгийн барилга					
	Хажуу тал, тайлбар					Ye шат: А.3
	Архитектор		М.Эрхэмбаяр	ЕГ шифр: АН-2023/13	Масштаб: М1:100	Огноо: 2023 он
	Гүйцэтгэсэн		М.Эрхэмбаяр	ТГ шифр:	Зургийн дугаар: БА-4	Хуудас: 8
	Шалгасан					

A3

НҮҮРЭН ТАЛ М1:100

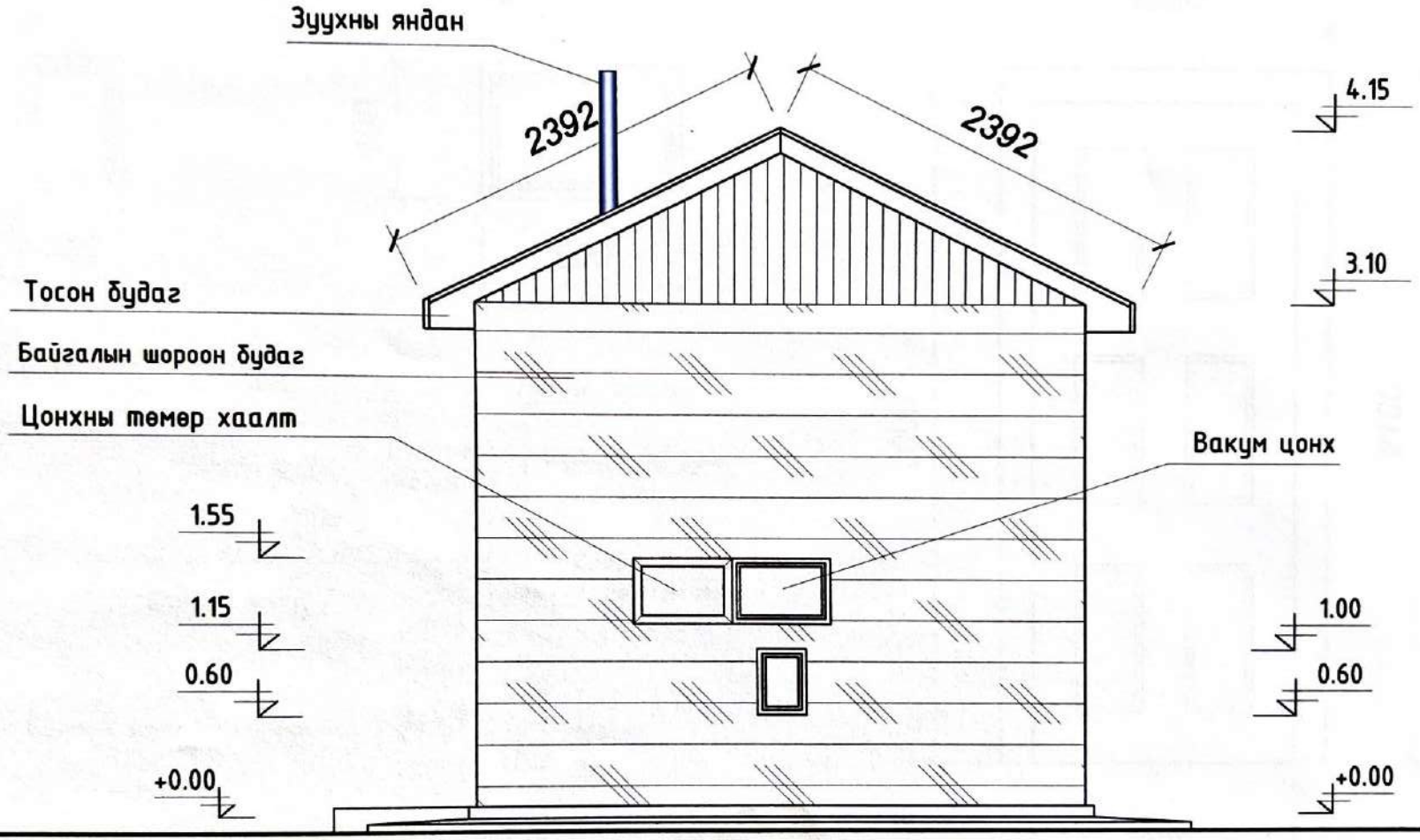

Тайлбар

1. Энэ хуудасыг бусад хуудаснуудтай хамт үз.
2. Цогх хаалганы зураг, түүвэрийг БА-6-д үз.

"АДМО НАЯД" ХХК	БАЙРШИЛ: Рэнчинлхүмбэ сумын 6-р багийн худгийн барилга				Ye шат: А.3
	Нүүрэн тал, тайлбар				
	Архитектор	М.Эрхэмбаяр	ЕГ шифр: АН-2023/13	Масштаб: М1:100	Огноо: 2023 он
	Гүйцэтгэсэн	М.Эрхэмбаяр	ТГ шифр:	Зургийн дугаар: БА-5	Хуудас: 8
	Шалгасан				

Цонх, хаалганы түүвэр

Ц-1

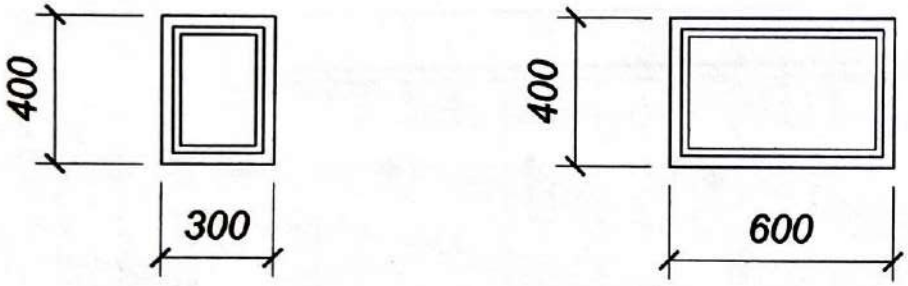

Х-1

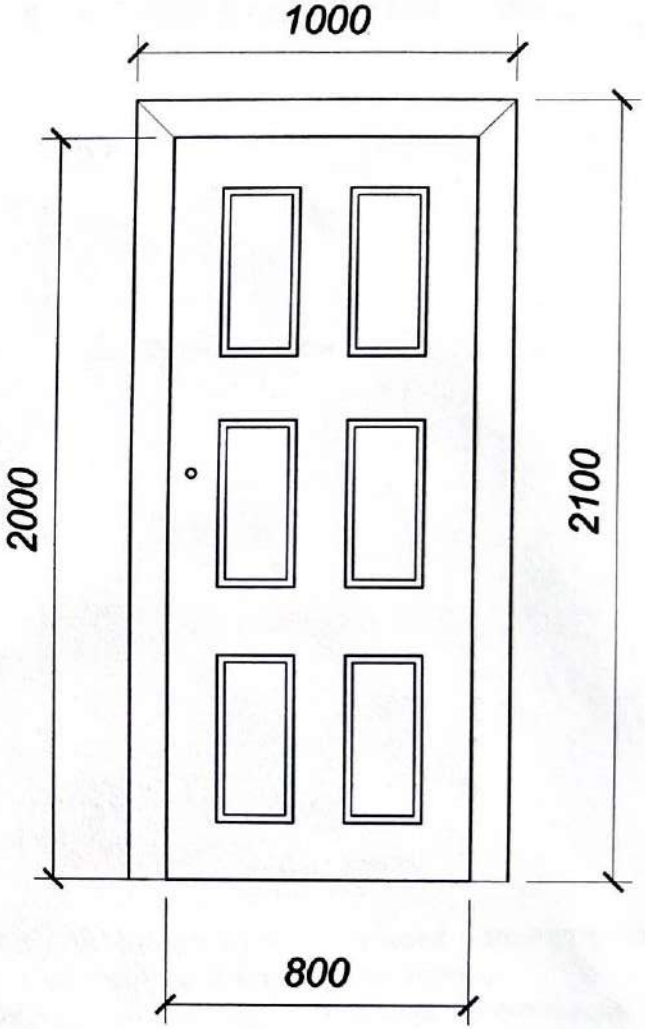

Хэсэглэл-2

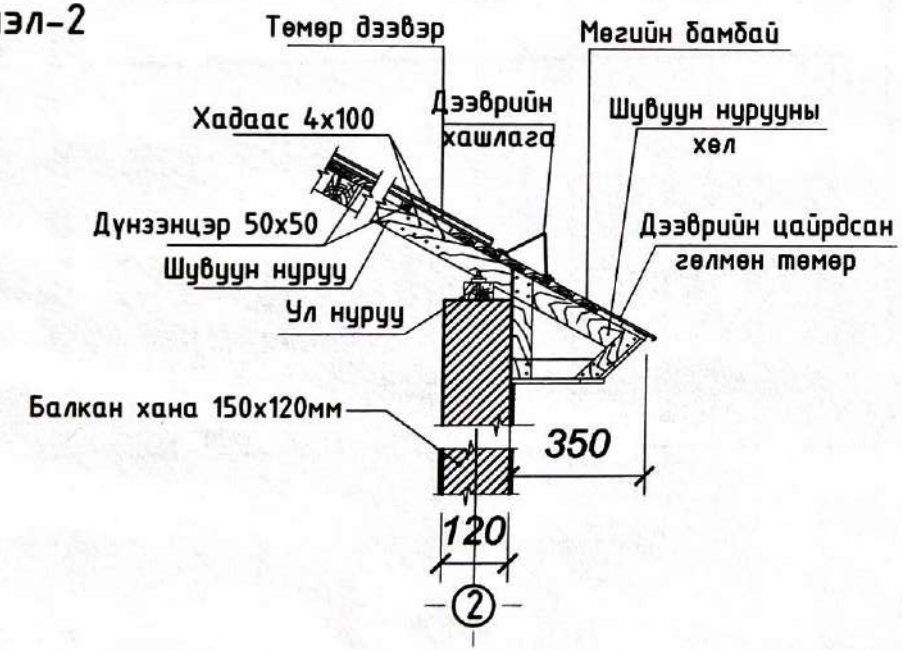

Тайлбар

1. Тус хуудсыг БА-02-д хуудсан дахь байгуулалтын зургуудтай хамт уз.
2. Цонхыг пластик раммтай вакум байхаар тооцсон бөгөөд захиалах үедээ хаалга, цонхны нүхийг дахин сайтар шалган үзэж захиална.
3. Гадна хаалга нь сайна чанарын модон хаалга байна.

"АДМЮ НААД" ХХК	БАЙРШИЛ: Рэнчинлхүмбэ сумын 6-р багийн худгийн барилга				
	Хаалга, цонхны түүвэр, хэсэглэл-2, тайлбар				Ye шат: А.З
	Архитектор	М.Эрхэмбаяр	ЕГ шифр: АН-2023/13	Масштаб: М1:100	Огноо: 2023 он
	Гүйцэтгэсэн	М.Эрхэмбаяр	ТГ шифр:	Зургийн дугаар: БА-6	Хуудас: 8
	Шалгасан				

А3

ДЭЭВРИЙН БАЙГУУЛАЛТ М1:100

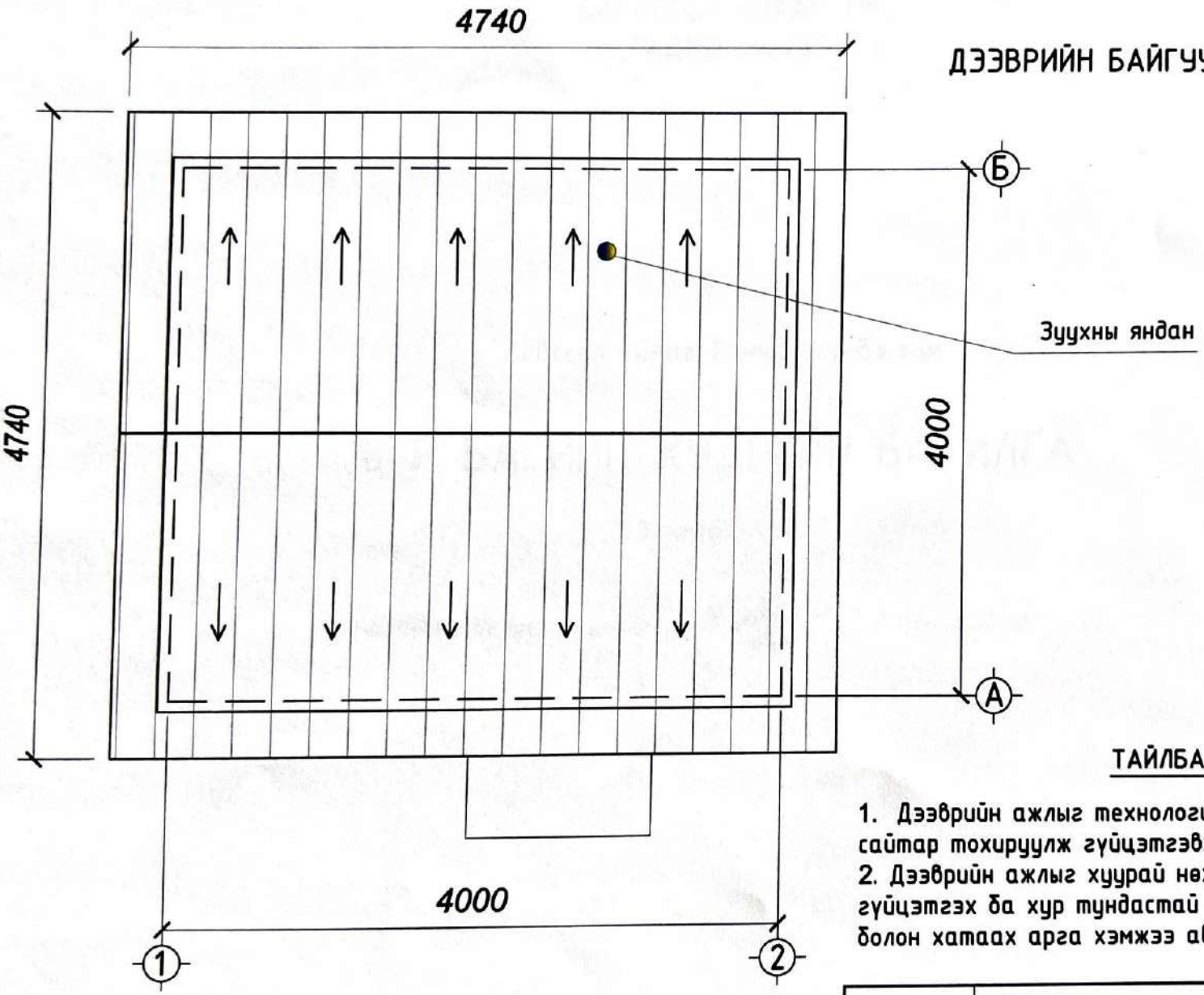

ТАЙЛБАР

1. Дээврийн ажлыг технологи чанд баримлан, налууг сайтар тохируулж гүйцэтгэвэл зохино.
2. Дээврийн ажлыг хуурай нөхцөлд технологийн дагуу гүйцэтгэх ба хур тундастай үед ус чийгнээс хамгаалах болон хатаах арга хэмжээ авах шаардлагатай.

"АДМЮ НАЯД" ХХК	БАЙРШИЛ: Рэнчинлхүмбэ сумын 6-р багийн худгийн барилга				Ye шат: А.З
	Дээврийн байгуулалт, тайлбар				
	Архитектор	М.Эрхэмбаяр	ЕГ шифр: АН-2023/13	Масштаб: М1:100	Огноо: 2023 он
	Гүйцэтгэсэн	М.Эрхэмбаяр	ТГ шифр:	Зургийн дугаар: БА-7	Хуудас: 8
	Шалгасан				

БАРИЛГЫН ЗУРАГ ТӨСЛИЙН
"АДМО НАЯД" ХХК

ЕГ шифр: АН-2023/13

Хөвсгөл аймаг. Рэнчинлхүмбэ сум

6-Р БАГИЙН ХУДГИЙН БАРИЛГА

/ББ ажлын зураг/

БОЛОВСРУУЛСАН: Инженер /Г.Мөнхзолбоо/

Хөвсгөл аймаг 2024 он

ББ марктай зургийн жагсаалт

д/д	Зургийн нэр	Хуудасны марк
1		-
2	Зургийн жагсаалт, тайлбар бичиг	ББ-1
3	Суурийн байгуулалт, тайлбар	ББ-2
4	Суурийн огтлолууд, материалын түүвэр, тайлбар	ББ-3
5	Адрын хучилт, дам нурууны байгуулалт, тайлбар	ББ-4
6	Адрын хучилтын огтлолууд, хэсэглэл, түүвэр, тайлбар	ББ-5
7	Шувуу нурууны байгуулалт, тайлбар	ББ-6
8	Шувуу нурууны огтлол, , тайлбар	ББ-7
9	Шувуу нурууны огтлол, хэсэглэл, тайлбар,	ББ-8
10	Шувуу нурууны огтлол, хэсэглэл, тайлбар, материалын түүвэр	ББ-9

1. Суурь. Барилгын суурийг ББ-2 хуудсанд үзүүлсэний дагуу цутгамал бутто бетоноор төлөвлөв, суурийн суулгах гүн 0.6м-с багагүй байх ба бетоны марк В20 байна. Суурийн газрын хөрстэй харьцах гадаргууд битумэн түрхлэг хийнэ.

2. Хана. Барилгын ханыг 150х120мм огтлолтой балкаар өрж гүйцэтгэнэ. Балкан ханын өрөлгийн хооронд нь ган хадаасаар /ёрщ/ 60см тутамд холбож өрнө. Ган хадаасыг шатрын хөлгийн эрэмбээр байрлуулна.

3. Адрын хучилт, дам нуруу. Тус барилгын 2.80 төвшний хучилтын дам нурууг зураг үзүүлсэн алхамтайгаар байрлуулж гадна ханатай бэхэлгээ төмөр БТ-1-ээр сайтар холбож бэхэлнэ. Хучилтыг дам нуруунд хадсан чих модон дээр 3см зузаантай банзаар хучина. Адрын хучилтын дулаалгыг ББ- хуудсанд үзүүлсэний дагуу термолитоор дулаалах ба 30мм зузаан шар шавраар хамгаалалтын үе хийж өгнө.

4. Шувуу нурууны ажил. Тус барилгын шувуу нурууг зураг үзүүлсэний дагуу цуврал Г1.040-2Г.2-ын хэсэглэлүүдийг болон зураг үзүүлсэн хэсэглэлүүдийг хийж гүйцэтгэнэ. Шувуу нурууны хөлийг ханын балка болон ул нуруутай ган цуйдан бэхэлгээгээр сайтар холбож хадна. Шувуу нурууны модон хийцүүдийн уулзвар холбоосуудыг зураг үзүүлсэний дагуу анкеран татуурга болон хадаасаар хадаж сайтар бэхэлж өгнө. Хучилтанд хэрэглэгдэх модон материалын чийглэг 18%-иас хэтрэхгүй байх ба модон хийцийг галын аюул болон үжлээс хамгаалах арга хэмжээг БНбД.1-В,28-76-ийн дагуу авсан байх шаардлагатай.

5. Гадна довжоо, бетон хаяавч. Гадна довжоог БА-хуудасны үзүүлсэний дагуу БМ-100 маркийн бетоноор цутгана. Барилгын эргэн тойрон довжооноос бусад хэсэгт 700см өргөнтэй бетон хаяавчийг цутгана. /i=0,02%/ бетон марк БМ-100

"АДМО НАЯД" ХХК	БАЙРШИЛ: Рэнчинлхүмбэ сумын 6-р багийн худгийн барилга				
	Зургийн жагсаалт, материалын түүвэр, тайлбар				Ye шат: А.3
	Инженер	Г.Мөнхзолбоо	ЕГ шифр: АН-2023/13	Масштаб: М1:100	Огноо: 2023 он
	Гүйцэтгэсэн	Г.Мөнхзолбоо	ТГ шифр:	Зургийн дугаар: ББ-1	Хуудас: 9
	Шалгасан				

Суурийн байгуулалт М1:100

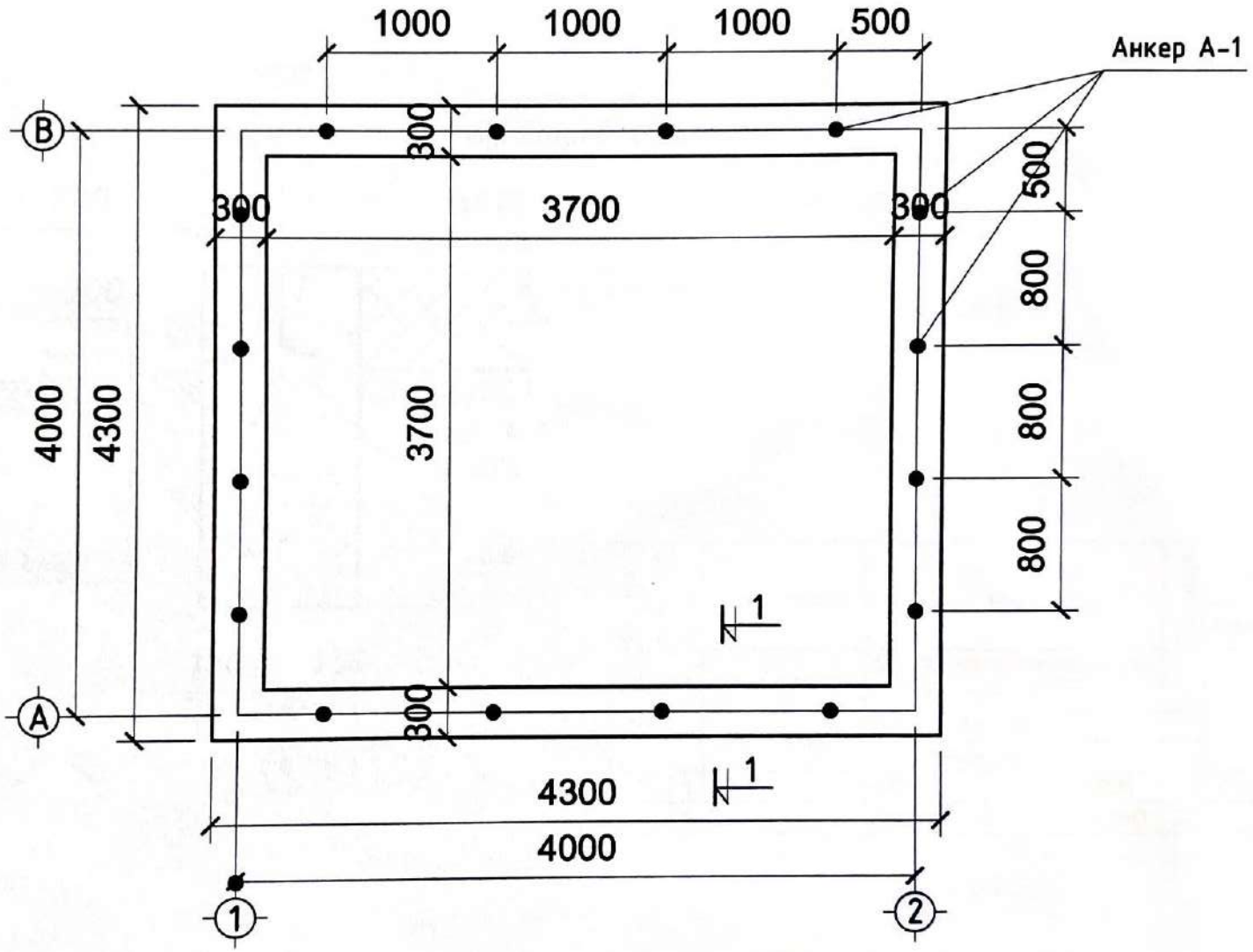

Тайлбар

1. Барилгын суурийг ББ-1 хуудсанд үзүүлсэний дагуу цутгамал буто бетоноор төлөвлөв, суурийн суулгах гүн 0,6м-с багагүй байх ба бетоны марк В20 байна. Суурийн газрын хөрстэй харьцах гадаргууд битумэн түрхлэг хийнэ. Суурь цутгах явцад балкан хана бэхлэх анкерыг зураг үзүүлсэн алхамтайгаар байрлуулна.

"АДМО НАЯД" ХХК	БАЙРШИЛ: Рэнчинлхүмбэ сумын 6-р багийн худгийн барилга				
	Суурийн байгуулалт, тайлбар				Ye шат: А.3
	Инженер	Г.Мөнхзолбоо	ЕГ шифр: АН-2023/13	Масштаб: М1:100	Огноо: 2023 он
	Гүйцэтгэсэн	Г.Мөнхзолбоо	ТГ шифр:	Зургийн дугаар: ББ-2	Хуудас: 9
	Шалгасан				

СУУРИЙН ОГТЛОЛ 1-1

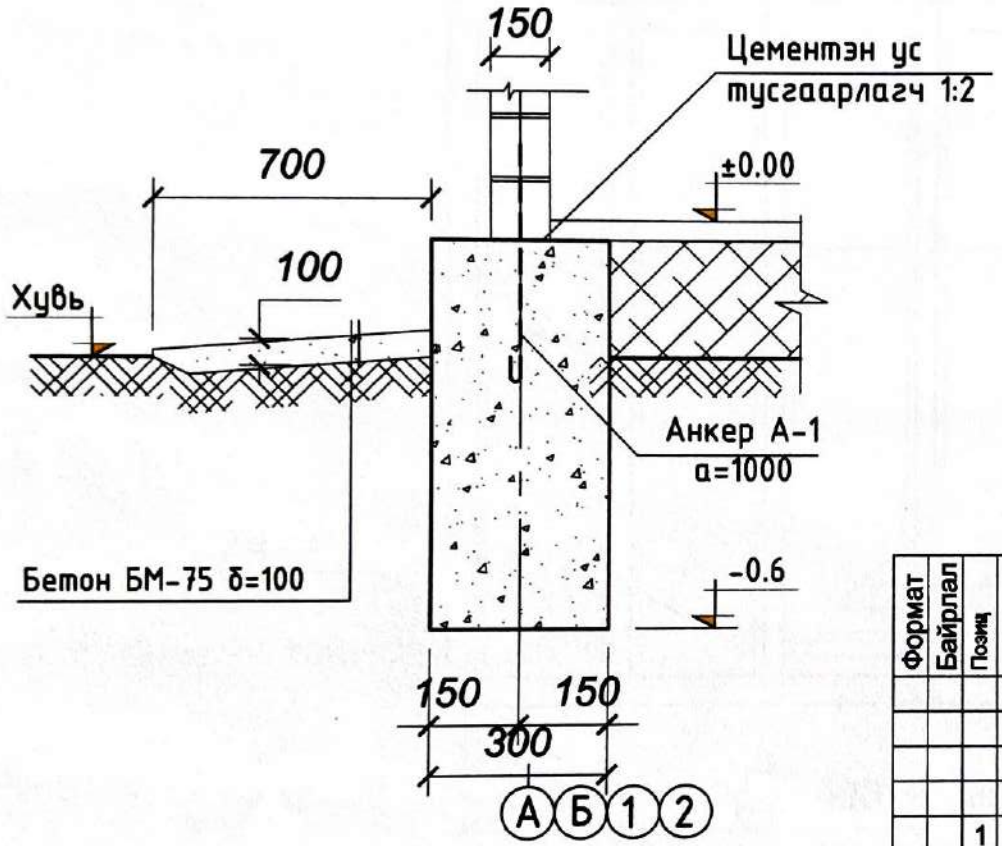

Формат	Байрлал	Позиц	Тэмдэглэгээ	Нэр	Too шир.	Жин /кг/ Нэгж	Жин /кг/ Бүгд	Тайлбар
				Цутгамал шугаман суурь				
				Материал				
				Бетон БМ-150			Бүгд эзлэхүүн V=2.9м³	
				Анкер А-1				
		1		-60x6 L=1200	16	0.05	0.8	
		2		Боолт М18 L=280	32			

Тайлбар

1. Барилгын суурийг ББ-1 хуудсанд үзүүлсэний дагуу цутгамал буто бетоноор төлөвлөв, суурийн суулгах гүн 0,6м-с багагүй байх ба бетоны марк В20 байна. СуурийнСуурийн газрын хөрстэй харьцах шадаргууд 2 үе битумэн түрхлэг хийнэ. Суурь цутгах явцад балкан хана бэхлэх анкерыг зураг үзүүлсэн алхамтайгаар байрлуулна.

"АДМО НАЯД" ХХК	БАЙРШИЛ: Рэнчинлхүмбэ сумын 6-р багийн худгийн барилга				
	Суурийн огтлол 1-1, тайлбар				Ye шат: А.3
	Инженер	Г.Мөнхзолбоо	ЕГ шифр: АН-2023/13	Масштаб: М1:100	Огноо: 2023 он
	Гүйцэтгэсэн	Г.Мөнхзолбоо	ТГ шифр:	Зургийн дугаар: ББ-3	Хуудас: 9
	Шалгасан				

Хучилтын байгуулалт М1:100

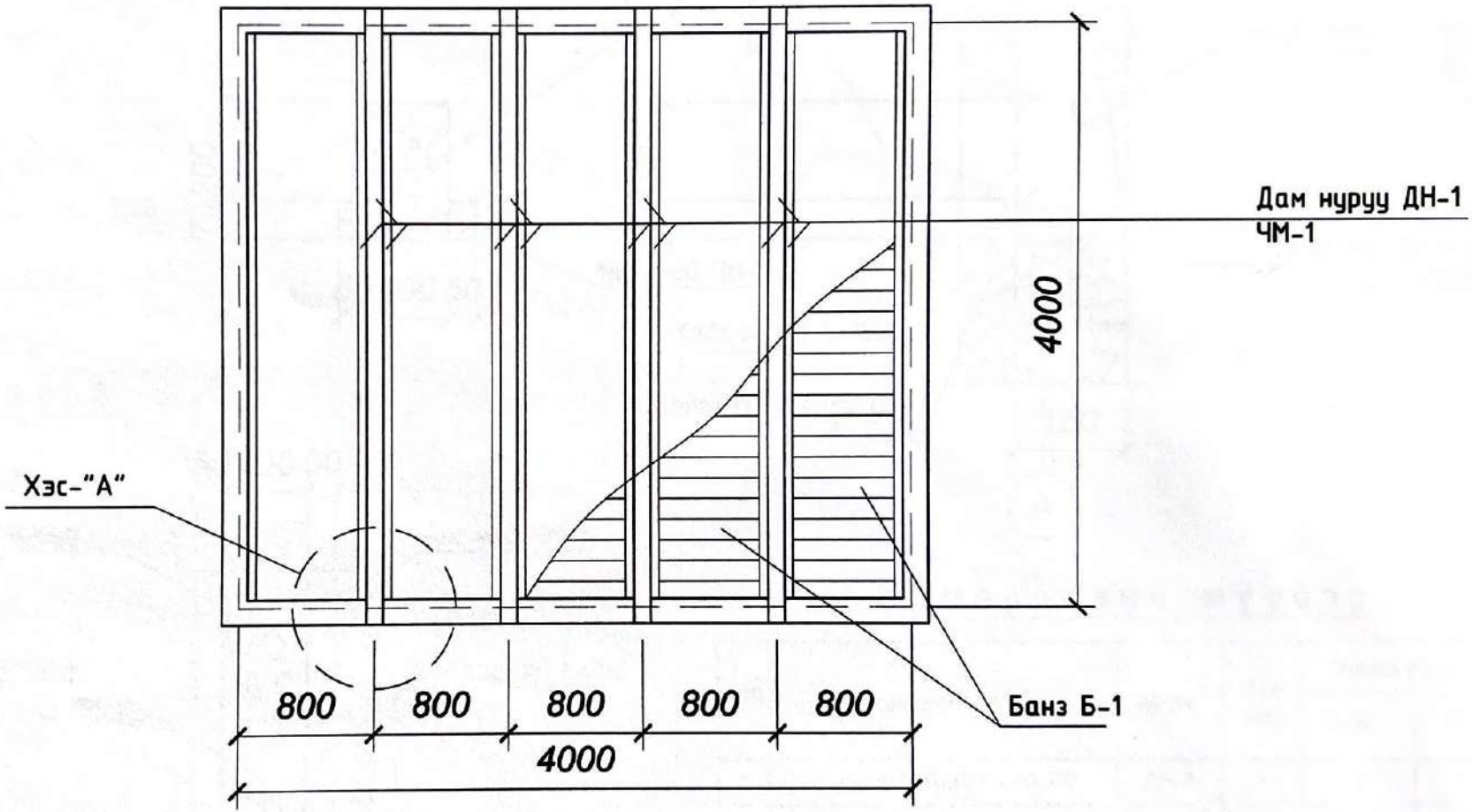

Тайлбар

1. Тус барилгын 2.80 төвшний хучилтын дам нурууг зураг үзүүлсэн алхамтайгаар байгуулж гадна, дотор хана төмөр болон гол дам нуруутай бэхэлгээ төмөр БТ-1ээр сайтар холбож бэхэлнэ. Мөн хучилтын дам нурууг балкан ханатай төмөр /ёрщ/-оор адаж бэхэлнэ.
2. Хучилтыг дам нуруунд хадсан чих модон дээр б=30см банзаар дулаалагтай хучина.
3. Хучилтанд хэрэглэгдэх модон материалын чийглэг 18%- иас хэтрэхгүй байх ба модон хийцийг галын аюул болон үжлээс хамгаалах арга хэмжээг БНбД.1-В,28-76-ийн дагуу авсан байх шаардлагатай.

"АДМО НАЯД" ХХК	БАЙРШИЛ: Рэнчинлхүмбэ сумын 6-р багийн худгийн барилга				
	Хучилтын байгуулалт, тайлбар				Ye шат: А.З
	Инженер	Г.Менхзолбоо	ЕГ шифр: АН-2023/13	Масштаб: М1:100	Огноо: 2023 он
	Гүйцэтгэсэн	Г.Менхзолбоо	ТГ шифр:	Зургийн дугаар: ББ-4	Хуудас: 9
	Шалгасан				

Огтлол 1-1

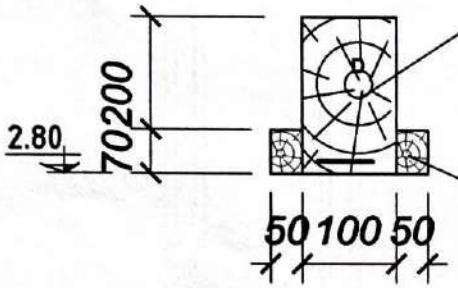

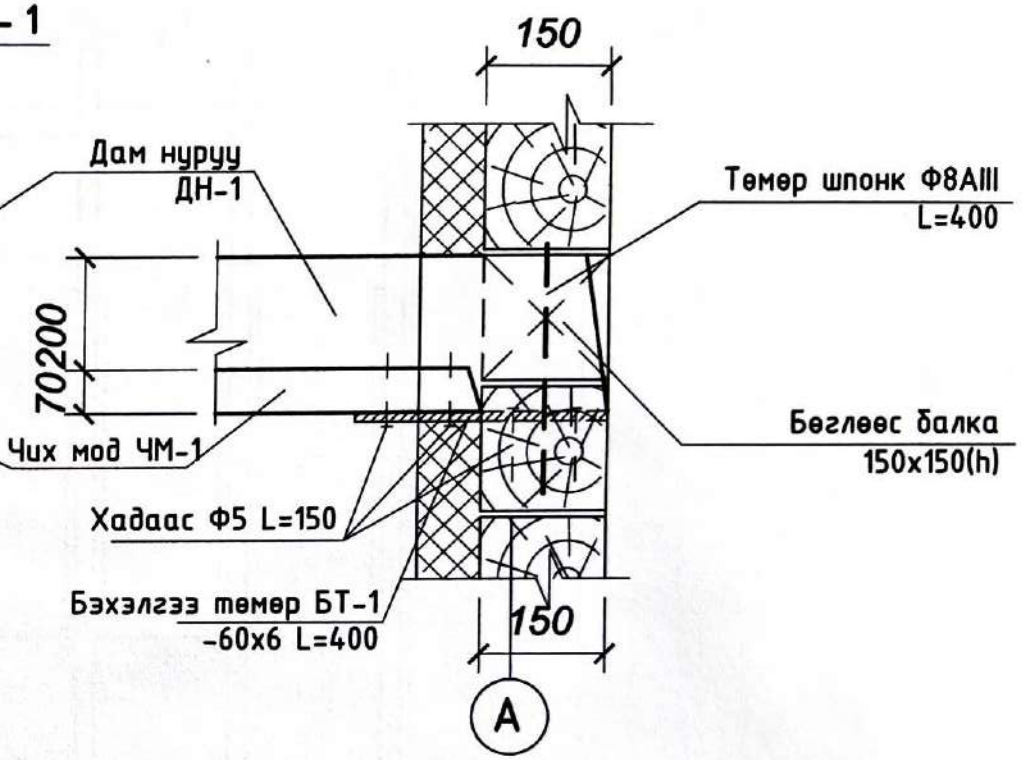

Хэсэглэл - А

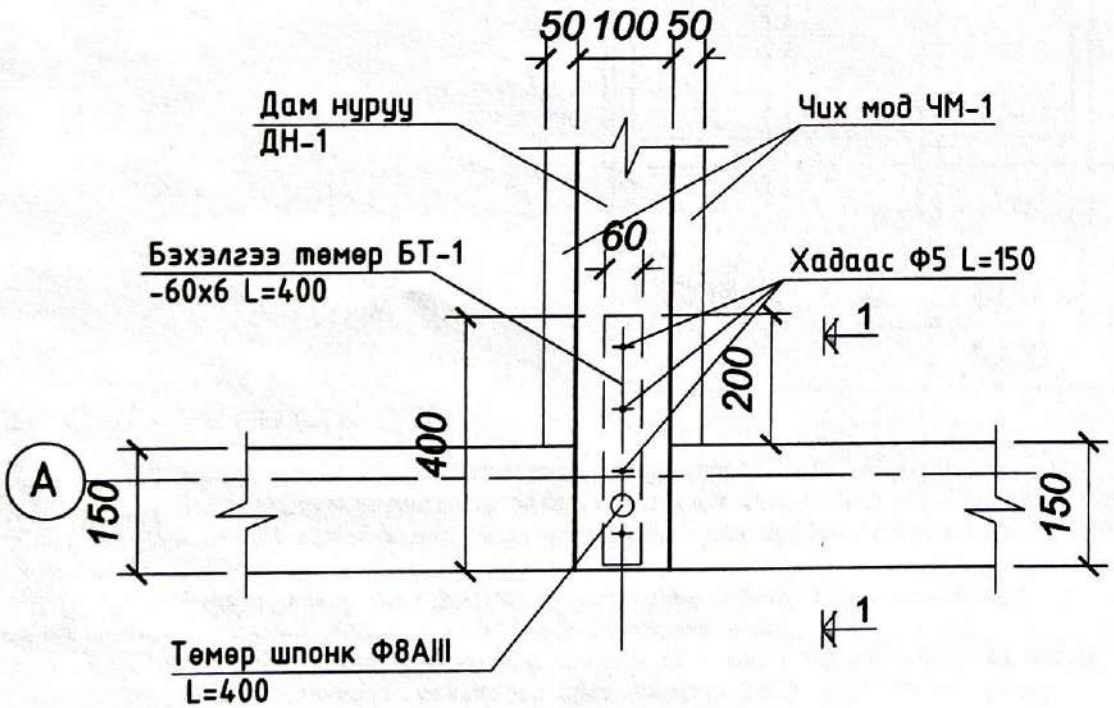

Материалын түүвэр

Д/Д	Эдлэхүүний нэр	Марк	Тоо шир	Эзлэхүүн /м³/	
				Нэгж	Бүгд
1	Дам нуруу 100x200 L=3700	ДН-1	4	0.08	0.32
2	Чих мод 50x70 L=3400	ЧМ-1	10	0.012	0.12
3	Бамбайн банз б=30мм			0.4	0.4
4	Беглеес балка 150x150 L=700		10	0.016	0.16

БАЙРШИЛ: Рэнчинлхүмбэ сумын 6-р багийн худгийн барилга

Хэсэглэл - А, огтлол 1-1, тайлбар

Ye шат: А.3

Инженер		Г.Менхзолбоо	ЕГ шифр: АН-2023/13	Масштаб: М1:100	Огноо: 2023 он
Гүйцэтгэсэн		Г.Менхзолбоо	ТГ шифр:	Зургийн дугаар: ББ-5	Хуудас: 9
Шалгасан					

"АДМО НАЯД" ХХК

Шувуу нурууны байгуулалт М1:100

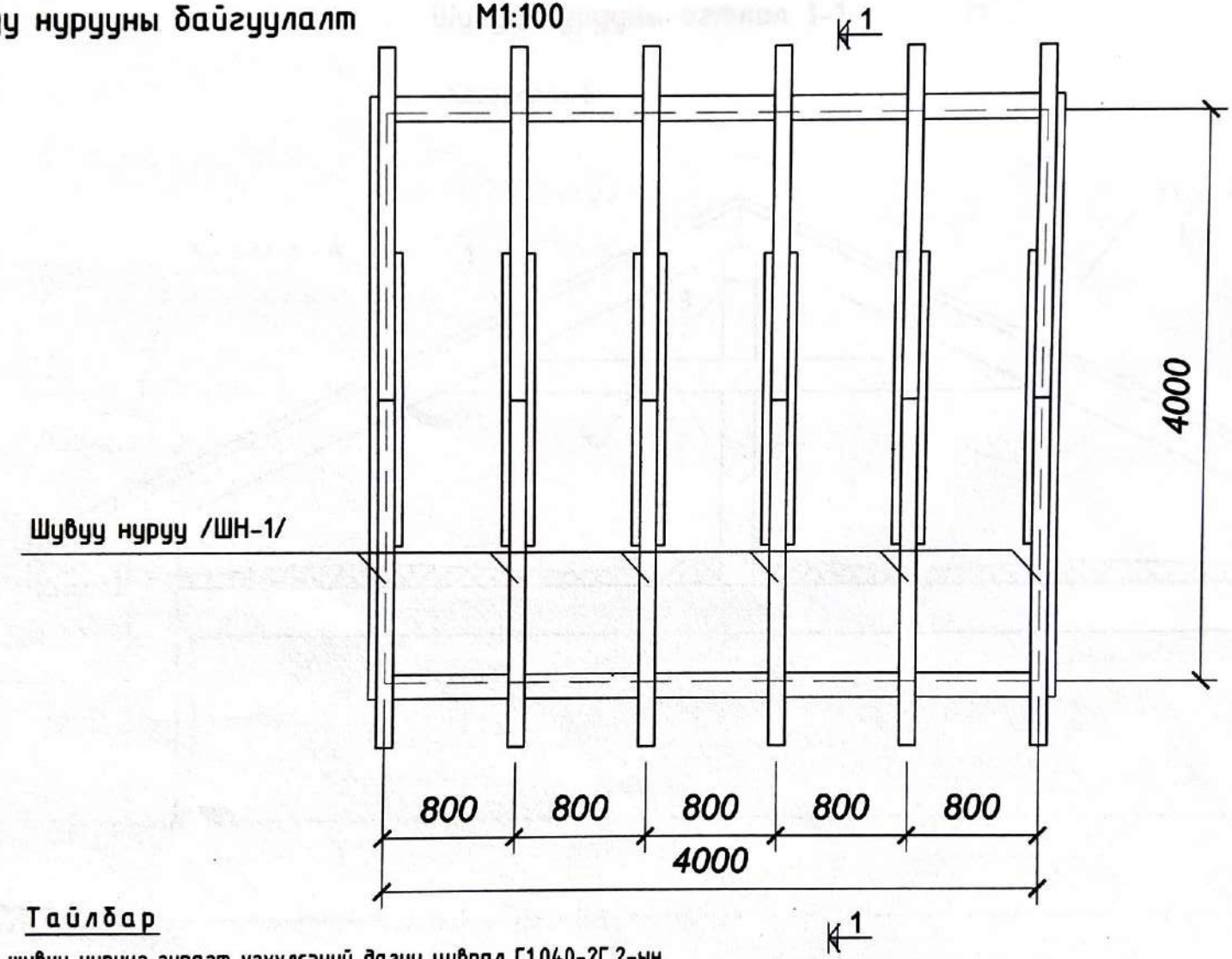

Тайлбар

1. Тус барилгын шувуу нурууг зурагт үзүүлсэний дагуу цуврал Г1.040-2Г.2-ын хэсэглэлүүдийг болон зурагт үзүүлсэн хэсэглэлүүдийг хийж гүйцэтгэнэ.
2. Шувуу нурууны хөлийг ханын балка болон ул нуруутай ган цуйван бэхэлгээгээр сайтар холбож хадна.
3. Шувуу нурууны модон хийцүүдийн уулзвар холбоосуудыг зурагт үзүүлсэний дагуу анкеран татуурга болон хадаасаар хадаж сайтар бэхэлж өгнө.
2. Хучилтанд хэрэглэгдэх модон материалын чийглэг 18%- иас хэтрэхгүй байх ба модон хийцийг галын аюул болон үжлээс хамгаалах арга хэмжээг БНбД.1-В,28-76-ийн дагуу авсан байх шаардлагатай.

"АДМО НАЯД" ХХК	БАЙРШИЛ: Рэнчинлхүмбэ сумын 6-р багийн худгийн барилга				
	Шувуу нурууны байгуулалт				Ye шат: А.З
	Инженер	Г.Мөнхзолбоо	ЕГ шифр: АН-2023/13	Масштаб: М1:100	Огноо: 2023 он
	Гүйцэтгэсэн	Г.Мөнхзолбоо	ТГ шифр:	Зургийн дугаар: ББ-6	Хуудас: 9
	Шалгасан				

А3

Шувуу нурууны огтлол 1-1 М1:50

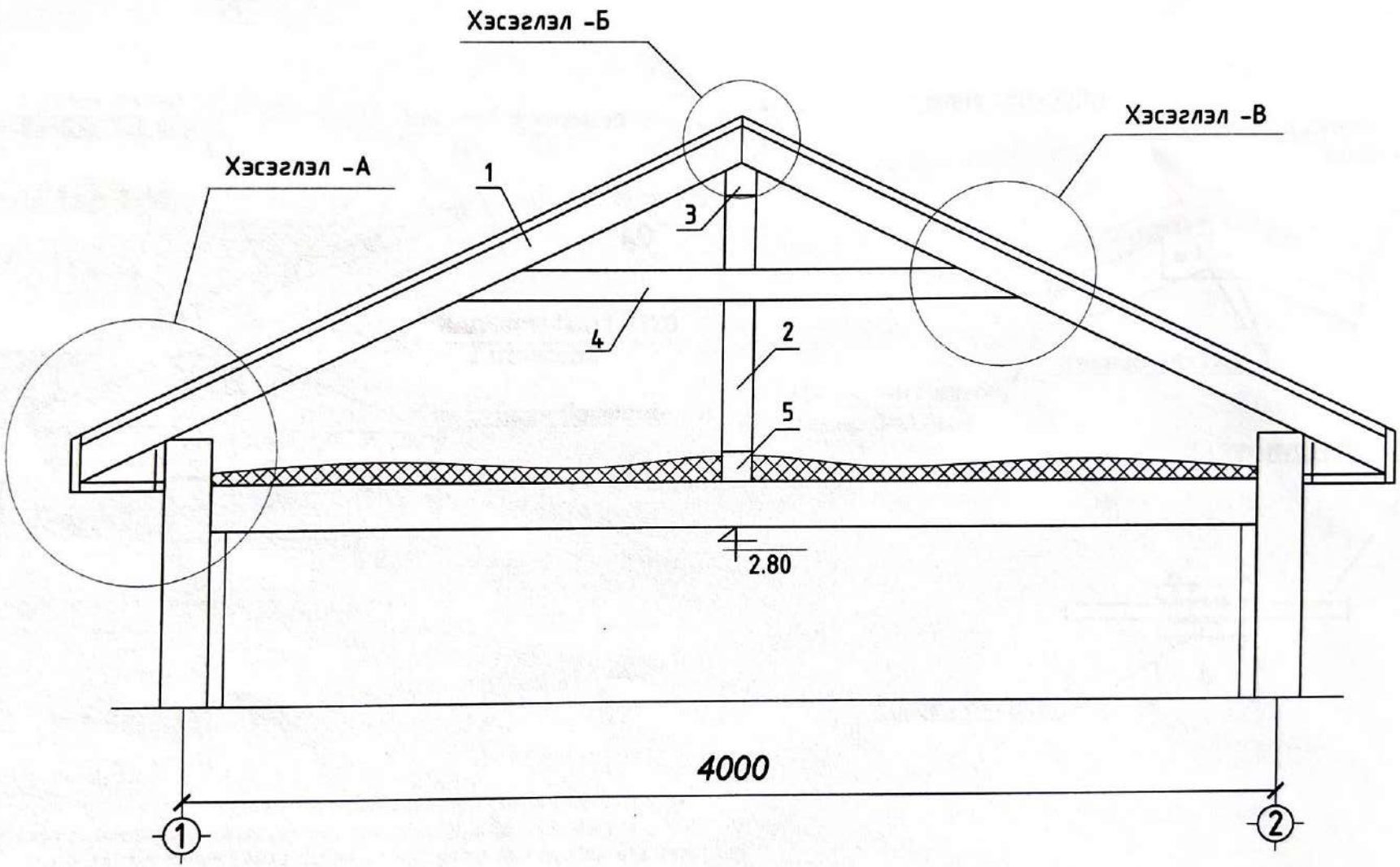

Тайлбар

1. Тус барилгын шувуу нурууг зураг үзүүлсэний дагуу цуврал Г1.040-2Г.2-ын хэсэглэлүүдийг болон зураг үзүүлсэн хэсэглэлүүдийг хийж гүйцэтгэнэ.
2. Шувуу нурууны хөлийг ханын балка болон ул нуруутай ган цуйдан бэхэлгээгээр сайтар холбож хадна.
3. Шувуу нурууны модон хийцүүдийн уулэвар холбоосуудыг зураг үзүүлсэний дагуу анкеран татуурга болон хадаасаар хадаж сайтар бэхэлж өгнө.

"АДМО НАЯД" ХХК	БАЙРШИЛ: Рэнчинлхүмбэ сумын 6-р багийн худгийн барилга				
	Шувуу нурууны огтлол 1-1, тайлбар				Ye шат: А.3
	Инженер	Г.Менхзолбоо	ЕГ шифр: АН-2023/13	Масштаб: М1:50	Огноо: 2023 он
	Гүйцэтгэсэн	Г.Менхзолбоо	ТГ шифр:	Зургийн дугаар: ББ-7	Хуудас: 9
	Шалгасан				

Шувуу нурууны хэсэглэлүүд

"А"

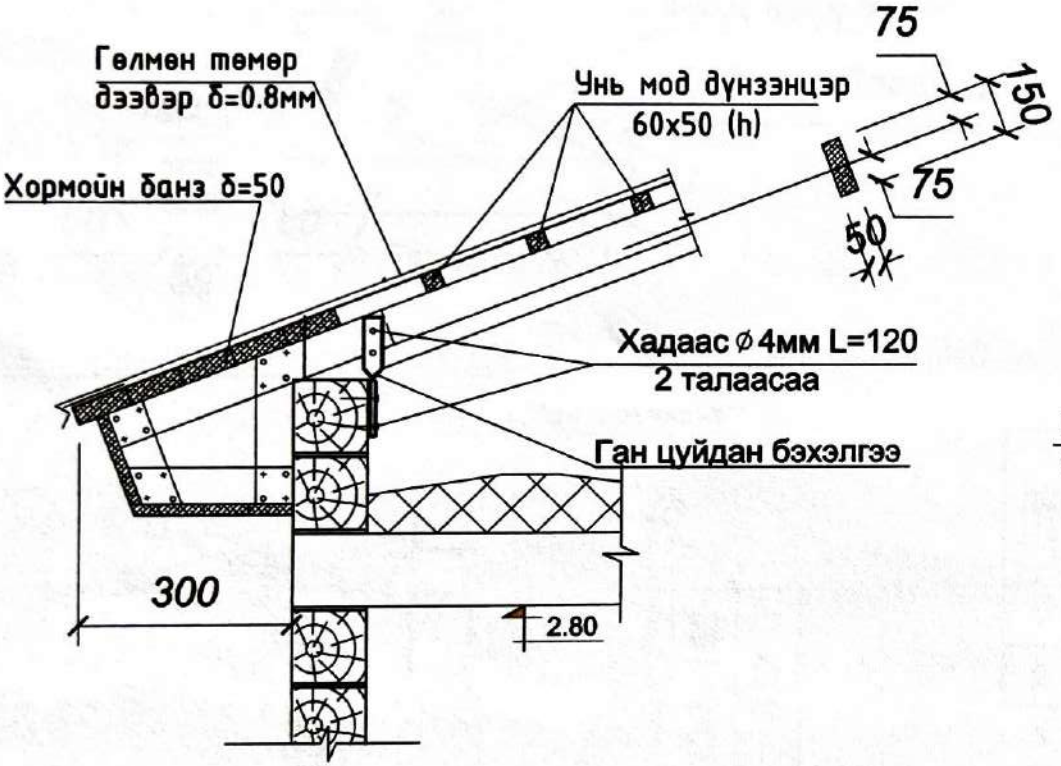

"Б"

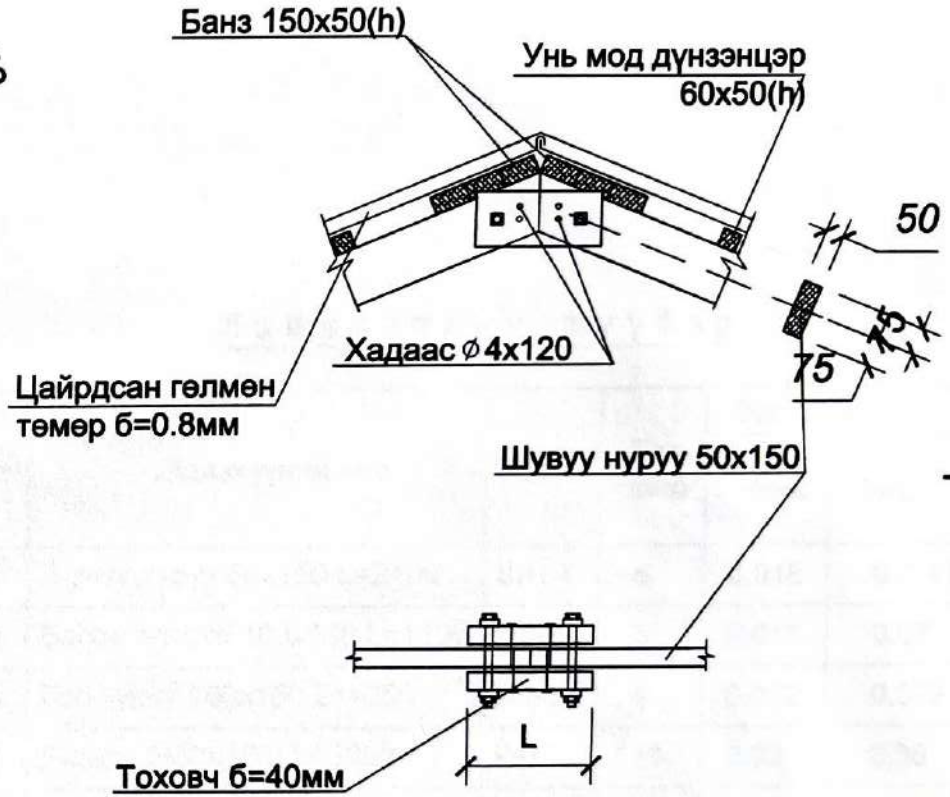

Тайлбар

1. Тус барилгын шувуу нурууг зурагт үзүүлсэний дагуу цуврал Г1.040-2Г.2-ын хэсэглэлүүдийг болон зурагт үзүүлсэн хэсэглэлүүдийг хийж гүйцэтгэнэ.
2. Шувуу нурууны хөлийг ханын балка болон ул нуруутай ган цуйдан бэхэлгээгээр сайтар холбож хадна.
3. Шувуу нурууны модон хийцүүдийн уулзвар холбоосуудыг зурагт үзүүлсэний дагуу анкеран татуурга болон хадаасаар хадаж сайтар бэхэлж өгнө.
2. Хучилтанд хэрэглэгдэх модон материалын чийглэг 18%- иас хэтрэхгүй байх ба модон хийцийг галын аюул болон үжлээс хамгаалах арга хэмжээг БНбД.1-В,28-76-ийн дагуу авсан байх шаардлагатай.

"АДМО НАЯД" ХХК	БАЙРШИЛ: Рэнчинлхүмбэ сумын 6-р багийн худгийн барилга					
	Шувуу нурууны хэсэглэлүүд, тайлбар					Ye шат: А.3
	Инженер		Г.Мөнхзолбоо	ЕГ шифр: АН-2023/13	Масштаб: М1:100	Огноо: 2023 он
	Гүйцэтгэсэн		Г.Мөнхзолбоо	ТГ шифр:	Зургийн дугаар: ББ-8	Хуудас: 9
	Шалгасан					

Шувуу нурууны хэсэглэлүүд

"В"

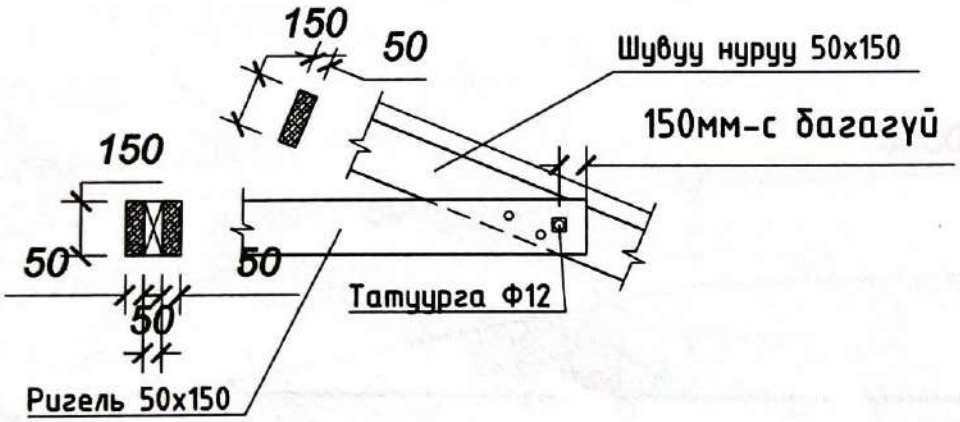

Ган цуйдан бэхэлгээ

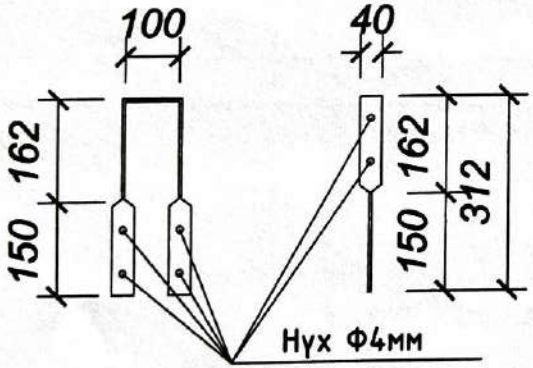

Материалын түүвэр

д/д	Эдлэхүүний нэр	Марк	Тоо шир	Эзлэхүүн /м³/	
				Нэгж	Бүгд
1	Шувуу нуруу 50х150 L=2400	ШН-1	6	0.018	0.0.11
2	Босоо тулаас 100х100 L=1100	БТ-1	6	0.011	0.07
3	Гол нуруу 100х150 L=4800	ГН-1	1	0.072	0.072
4	Ригель 2(50х150) L=1900	Р-1	11	0.03	0.36
5	Ул нуруу 150х100 L=4800	У-1	1	0.072	0.072

Тайлбар

1. Тус барилгын шувуу нурууг зурагт үзүүлсэний дагуу цуврал Г1.040-2Г.2-ын хэсэглэлүүдийг болон зурагт үзүүлсэн хэсэглэлүүдийг хийж гүйцэтгэнэ.
2. Шувуу нурууны хөлийг ханын балка болон ул нуруутай ган цуйдан бэхэлгээгээр сайтар холбож хадна.
3. Шувуу нурууны модон хийцүүдийн уулзвар холбоосуудыг зурагт үзүүлсэний дагуу анкеран татуурга болон хадаасаар хадаж сайтар бэхэлж өгнө.
2. Хучилтанд хэрэглэгдэх модон материалын чийглэг 18%- иас хэтрэхгүй байх ба модон хийцийг галын аюул болон үжлээс хамгаалах арга хэмжээг БНбД.1-В,28-76-ийн дагуу авсан байх шаардлагатай.

"АДМО НАЯД" ХХК	БАЙРШИЛ: Рэнчинлхүмбэ сумын 6-р багийн худгийн барилга				
	Шувуу нурууны хэсэглэлүүд, тайлбар				Ye шат: А.Э
	Инженер	Г.Мөнхзолбоо	ЕГ шифр: АН-2023/13	Масштаб: М1:100	Огноо: 2023 он
	Гүйцэтгэсэн	Г.Мөнхзолбоо	ТГ шифр:	Зургийн дугаар: ББ-9	Хуудас: 9
	Шалгасан				

ХАРАГДАХ БАЙДАЛ

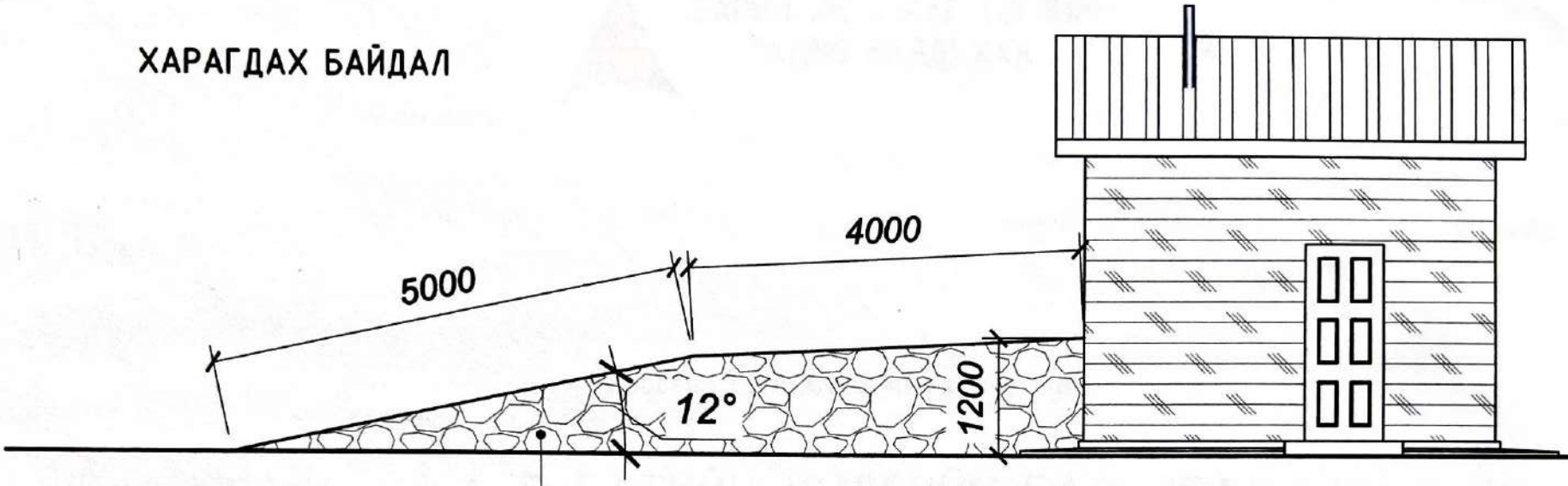

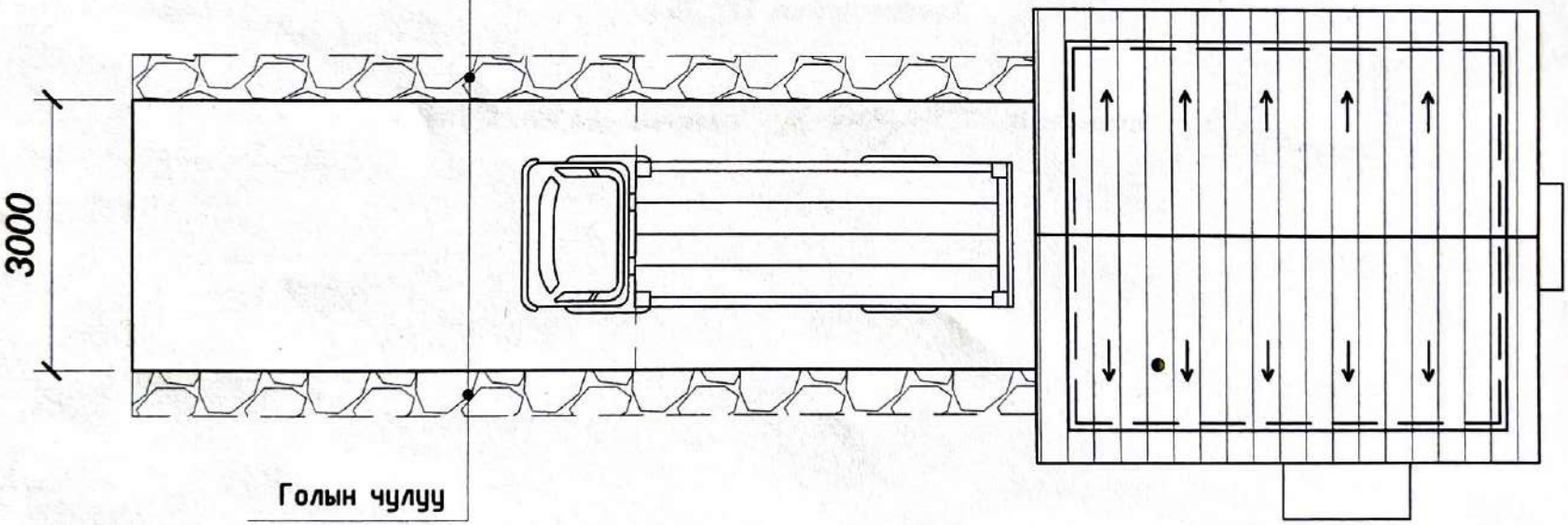

"АДМО НАЯД" ХХК	БАЙРШИЛ: Рэнчинлхүмбэ сумын 6-р багийн худгийн барилга				
	Харагдах байдал, тайлбар				Ye шат: А.3
	Архитектор	М.Эрхэмбаяр	ЕГ шифр: АН-2023/13	Масштаб: М1:100	Огноо: 2023 он
	Гүйцэтгэсэн	М.Эрхэмбаяр	ТГ шифр:	Зургийн дугаар: БА-9	Хуудас: 9
	Шалгасан				

БАРИЛГЫН ЗУРАГ ТӨСЛИЙН
"АДМО НАЯД" ХХК

ЕГ шифр: АН-2023/13

Хөвсгөл аймаг. Рэнчинлхүмбэ сум

6-Р БАГИЙН ХУДГИЙН БАРИЛГА

/ДГ, ХТ ажлын зураг/

БОЛОВСРУУЛСАН: Инженер М. Энхзаяа /М.Энхзаяа/

Хөвсгөл аймаг 2024 он

ДГ, ХТ МАРКИЙН ЗУРГИЙН ЖАГСААЛТ

Цахилгаан хэсэг		
д/д	Зургийн нэр	Марк
1	Тайлбар бичиг, зургийн жагсаалт	ХТ-1
2	Хучит төхөөрөмжийн байгуулалт	ХТ-2
3	Аянга хамгаалалт газардуулгын байгуулалт	ХТ-3
4	Гэрэлтүүлгийн байгуулалт	ДГ-1

МАТЕРИАЛЫН ТҮҮВЭР

д/д	Нэр	Маяг, хэмжээ	Хэмжих нэгж	Тоо
0	1	2	3	4
1	Оролтонд автомат ВА47-29 Ір-63А Шугаманд автомат ВА47-29 Ір-16-25А	1ш 1ш	ком	1
2	Гэрэлтүүлгийн самбар. IP>30 150*300*130 а/Шугаманд автомат ВА47-2-, Ір-16А	1ш 1ш	ком	1
3	Улайсах чийдэнтэй гэрэлтүүлэгч IP30 1х200 Вт 250В		ш	1
4	Галогены гэрэлтүүлэгч 1х70 Вт	Г001-70-02	ш	1
5	Газардуулгын контакттай хамгаалагдсан тагтай розетка 250В: 16А	IP44 /ил/	ш	1
6	ПВХ тусгаарлагч бүрхүүлтэй зэс голтой утас 2*2.5 кв.мм		м	20
7	Шруп		уут	1
8	Пластмассан хоолойд		м	12
9	Оруулгын кабель АВВГ 2х6		м	30

ТАЙЛБАР

Хөвсгөл аймгийн Рэнчинлхүмбэ сумын 6-р багийн худгийн барилгын барилгын цахилгаан хангамжийн ажлын зургийг барилга архитектурын байгуулалт, даалгаврыг үндэслэн СП31-110-2003, СП544-87, БД43-101-03 нром дүрмүүдийг баримтлан гүйцэтгэв.

Дотор гэрэлтүүлэг.

Гэрэлтүүлгийн сүлжээний хүчдэл 220В Гэрэлтүүлгийг БНбД2.08.02-89-ийн дагуу олон нийтийн барилга байгуулатжийн зориулалтаар төлөвлөж гэрэлтүүлгийг ерөнхий нөхцлөөс хамааруулан сонгож авсан болно. Гэрэлтүүлгийн угсралтыг хийхдээ унтраалга, розеткын хэсэгт пластмассан хоолойд тоноглоно. Гэрэлтүүлгийг ил тоноглож монтажлана. Унтраалгыг шалны түвшнөөс 1.5м, розеткыг шалны түвшнөөс дээш 0.5м өндөрт тоноглоно.

ТАНИХ ТЭМДЭГ

д/д	Таних тэмдэг	Нэр
	•	Утас салбарлах хайрцаг
1		Ил тавих ердийн 2 туйлт унтраалга
2		Ил тавих ердийн розетка 250В: 16А
3		100 Вт чадалтай улайсах чийдэн бүхий хамгаалагдсан гэрэлтүүлэгч
4		Галогены гэрэлтүүлэгч 1х70 Вт
5		Дамжуулагч утас

БАЙРШИЛ: Рэнчинлхүмбэ сумын 6-р багийн худгийн барилга					
Зургийн жагсаалт, материалын түүвэр, тайлбар					Ye шат: А.3
Инженер		М.Энхзаяа	ЕГ шифр: АН-2023/13	Масштаб: М1:100	Огноо: 2023 он
Гүйцэтгэсэн		М.Энхзаяа	ТГ шифр:	Зургийн дугаар: ХТ-1	Хуудас: 2
"АДМО НАЯД" ХХК	Шалгасан				

ХҮЧИТ ТӨХӨӨРӨМЖИЙН БАЙГУУЛАЛТ М1:100

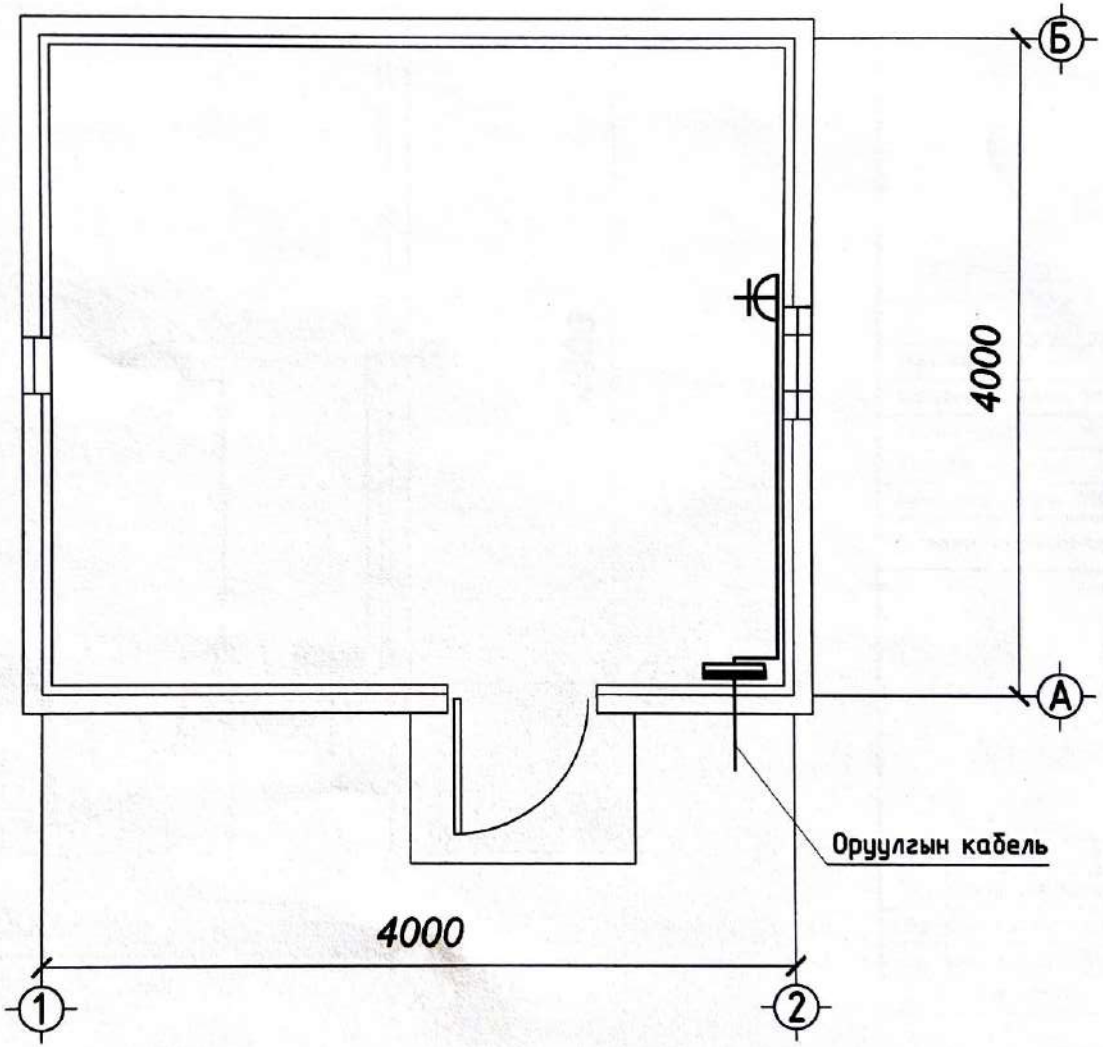

	БАЙРШИЛ: Рэнчинлхүмбэ сумын 6-р багийн худгийн барилга				
	Хүчит төхөөрөмжийн байгуулалт				Үе шат: А.3
"АДМО НАЯД" ХХК	Инженер	М.Энхзаяа	ЕГ шифр: АН-2023/13	Масштаб: М1:100	Огноо: 2023 он
	Гүйцэтгэсэн	М.Энхзаяа	ТГ шифр:	Зургийн дугаар: ХТ-2	Хуудас: 2
	Шалгасан				

ХҮЧИТ ТӨХӨӨРӨМЖИЙН БАЙГУУЛАЛТ М1:100

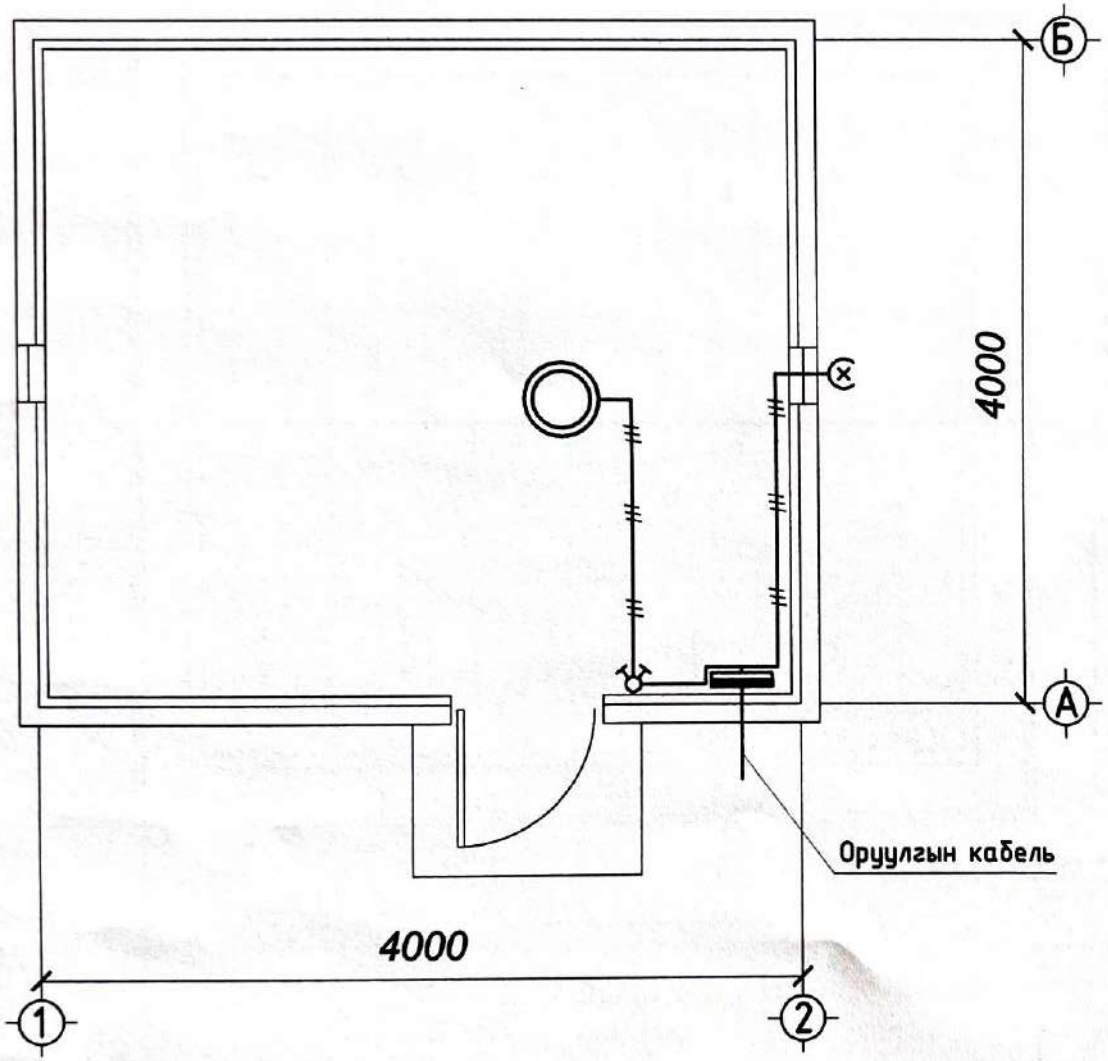

ГЭРЭЛТҮҮЛГИЙН МАЯГ

Улайсах чийдэнтэй гэрэлтүүлэгч 1x100 Вт

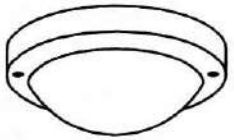

Марк: НП029-100

Улайсах гэрэлтүүлэгч, 1x100 Вт

Таазанд тоноглох

Циллюйдон бүрхүүлтэй

Хамгаалалтын зэрэг: IP30

Галогены чийдэнтэй гэрэлтүүлэгч /прожектор/ 1x70Вт

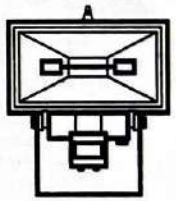

Марк: Г001-70-02

Галогены гэрэлтүүлэгч 1x70 Вт

Хананд тоноглох

Хөнгөнцагаан бүрхүүлтэй

Хамгаалалтын зэрэг: IP54

"АДМО НАЯД" ХХК	БАЙРШИЛ: Рэнчинлхүмбэ сумын 6-р багийн худгийн барилга				
	Хүчит төхөөрөмжийн байгуулалт				Ує шат: А.3
Инженер		М.Энхзаяа	ЕГ шифр: АН-2023/13	Масштаб: М1:100	Огноо: 2023 он
Гүйцэтгэсэн		М.Энхзаяа	ТГ шифр:	Зургийн дугаар: ХТ-2	Хуудас: 2
Шалгасан					

А3

АЯНГА ХАМГААЛАЛТТАЙ ГАЗАРДУУЛГЫН БАЙГУУЛАЛТ М1:100

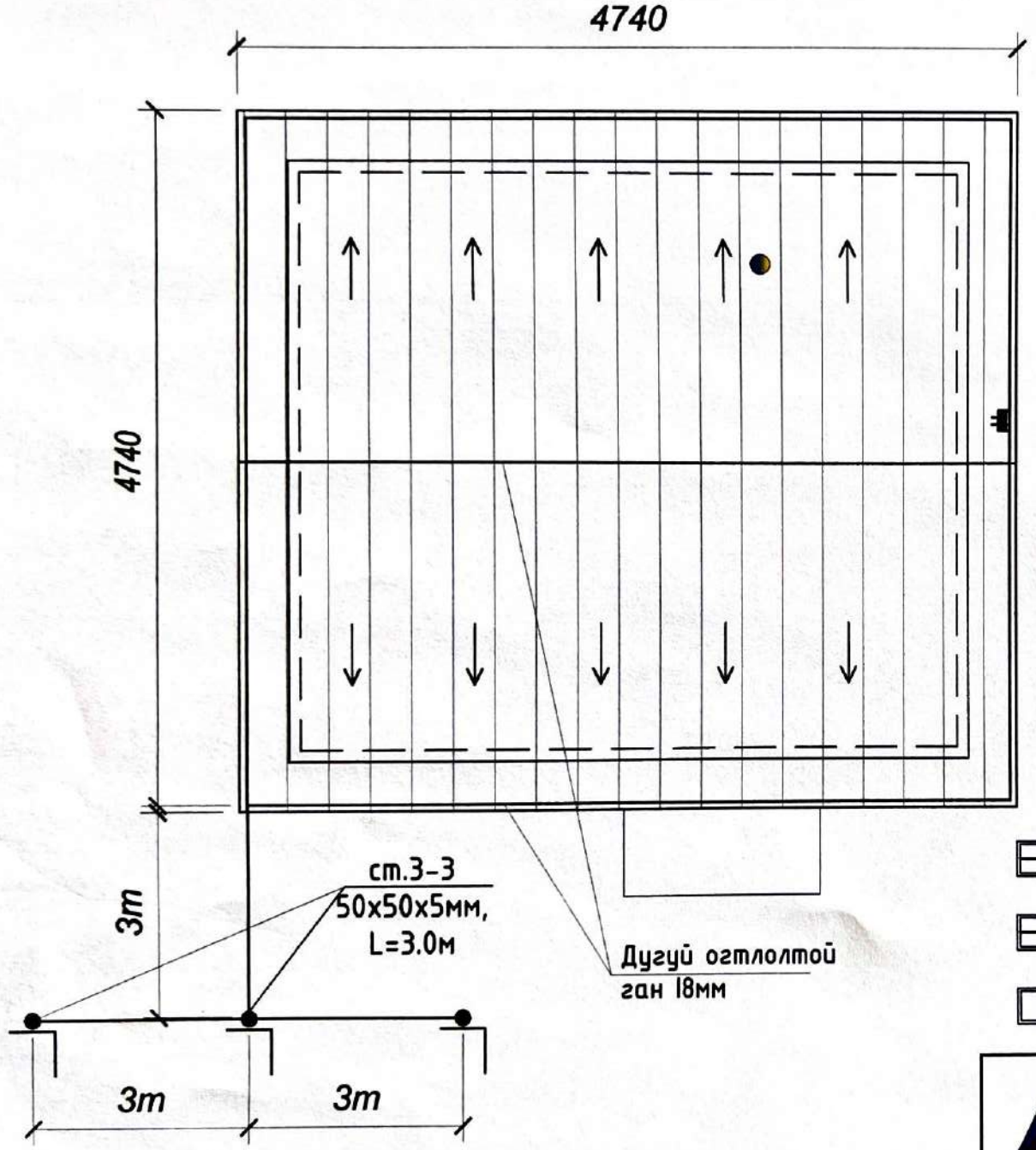

ТАЙЛБАР

Газардуулга ба аянга хамгаалалт: Уг барилгад тусгайлан аянга хамгаалалт, газардуулга хийнэ.

Цахилгаан самбар байрлах хэсэгт 0,5м өндөрт газардуулгын дотор хүрээг 25х4мм ган туузаар татаж, цахилгаан самбарыг газардуулагчид мөн туузаар 2 цэгээр холбож өгнө. Туузан төмөр, бөөрөнхий төмөр ашиглан гагнуулаал гагнууруар газардуулах байгууламжинд дараах элементүүдийг холбоно.

1. Ерөнхий оролтын ба хуваарилах самбар
2. Дээвэр дээр цухуйх металл хийцүүдийг /яндан хоолой, дээврийн төмөр г.м/

Анхаарах: Бүх угсралтын ажлыг БД43-101-03, БНБД-3.05.06-90 болон холбогдох норм дүртийн дагуу хийж гүйцэтгэх ба угсралтын инженер техникийн болон бусад ажилчид хөдөлмөрийн аюулгүй ажиллагааны дүрмийг чанд хатуу мөрдөж ажиллах шаардлагатай.

ТАНИХ ТЭМДЭГЛЭГЭЭ

Д/Д	НЭР	ТЭМДЭГ-ЛЭГЭЭ	ТАЙЛБАР
1	Оролтын ерөнхий самбар		
2	Аянга хүлээн авах тор		
3	Газардуулгын хэвтээ электрод (гагнаас)		
4	Дотор газардуулгын хүрээ		
5	Босоо газардуулгын электрод (угольник)		
6	Босоо газардуулгын электрод (ган хоолой)		

ТАНИХ ТЭМДЭГ

ст.3-1, Ш8мм - Аянга хүлээн авах тор ст.3 маркийн ган (дугуй огтолтой ган Ш8мм)

ст.3-2 - Гүйдэл зайлуулагч, газардуулгын хэвтээ электрод ст.3 маркийн ган (туузан ган 40х4мм)

ст.3-3 - Газардуулгын босоо электрод ст.3 маркийн ган (булант ган 50х50х5мм, L=3.0м)

"АДМЮ НАЯД" ХХК	БАЙРШИЛ: Рэнчинлхүмбэ сумын 6-р багийн худгийн барилга				
	Аянга хамгаалалттай газардуулгын байгууламж, тайлбар				Ye шат: А.3
	Инженер	М.Энхзаяа	ЕГ шифр: АН-2023/13	Масштаб: М1:100	Огноо: 2023 он
	Гүйцэтгэсэн	М.Энхзаяа	ТГ шифр:	Зургийн дугаар: ХТ-3	Хуудас: 3
	Шалгасан				