ӨСӨН ҮРЖИХ КОНСТРАКШН ХХК
Улаанбаатар хот. Баянгол дүүрэг. 15-р хороо.
Хасбаатарын гудамж. 32б-02 тоот.
Утас: 76098791
И-мэйл: OUK108791@gmail.com
Тусгай зөвшөөрөл: ЗТ11-656/22

ЕГ Шифр: ӨҮК-10.01.25/17

Улаанбаатар хот. Сүхбаатар дүүрэг. 2-р хороо.

ОРОН СУУЦНЫ 3 ДУГААР БАЙРНЫ ФАСАД ЗАСВАРЫН АЖИЛ

/Ажлын зураг/

ЗӨВШӨӨРӨЛЦСӨН:

Захиалагч:

	Албан тушаал	Нэр	Гарын үсэг
	Нийслэлийн Онцгой Байдлын Газрын дарга, Хурандаа	Г.Галбадрах	
	Албан тушаал	Нэр	Гарын үсэг
	Сүхбаатар дүүргийн Засаг даргын тамгын газрын даргын албан үүргийг түр орлон гүйцэтгэгч	Ө.Энхбаяр	

БОЛОВСРУУЛСАН:

Гүйцэтгэгч:

	Албан тушаал	Нэр	Гарын үсэг
ӨСӨН ҮРЖИХ КОНСТРАКШН ХХК	Өсөн үржих конструкшн ХХК-н захирал	А.Эрдэнэхүү	

УЛААНБААТАР ХОТ ӨСӨН ҮРЖИХ КОНСТРАКШН ХХК

Улаанбаатар хот
2025 он

"БА" МАРКИЙН АЖЛЫН ЗУРГИЙН ЖАГСААЛТ

д/д	Зургийн нэр	Тайлбар
1	Ерөнхий хэсэг	БА - 01
2	Дулаалгын ажлын технологийн дараалал	БА - 02
3	Орчны тойм	БА - 03
4	Одоогийн байдал	БА - 04-05
5	3 дугаар байрны нүүр тал /Тэнхлэг 1-20/	БА - 06
6	3 дугаар байрны нүүр тал /Тэнхлэг 20-1/	БА - 07
7	3 дугаар байрны нүүр тал /Тэнхлэг A-D, D-A/	БА - 08
8	Фасадны дулаалга, цоколь, хаяавчны хэсэглэл	БА - 09
9	Хана, цонх, дээврийн парпетний хэсэглэл, хаалганы түүвэр	БА - 10

АЖЛЫН ТОО ХЭМЖЭЭ

д/д	Ажлын нэр	Хэмжих нэгж	Нийт хэмжээ
1	Барилгын нийт талбай /хөөсөнцөр хавтан дулаалга/	$м^2$	2230
2	Цоколь /XPS хөөсөнцөр хавтан/	$м^2$	172
3	Хөөсөнцөр дулаалга дээр түрхлэг хийх эмульсэн будгаар будах	$м^2$	2230
4	Цоколийн дулаалга дээр түрхлэг хийж, гадна заслын эмульсэн будгаар будах	$м^2$	172
5	Цоколийн дулаалга хөрсөнд хамгаалах материал /Өөрөө наалддаг чулуугүй барьер лайт/	$м^2$	78
6	Хаяавч гараах ухах ажил	$м^3$	30
6	Хаяавч буулгаж цутгах ажил	$м^3$	29
7	Орцны төмөр хаалга 2 талаас 2 үе будах /5ш/	$м^2$	49

ТАЙЛБАР БИЧИГ

Зураг төсөл зохиох үндэслэл: "Нийтийн зориулалттай орон сууцны 3 дугаар байрны барилгын фасад засварын зураг төслийн ажлын зургийг Сүхбаатар дүүргийн Засаг даргын тамгын газрын даргын албан үүргийг түр орлон гүйцэтгэгч Ө.Энхбаяр баталсан 2024 оны 12 дугаар сарын 17-ний өдрийн СБДХААА/20240203176 тоот зургийн гэрээг үндэслэж "Өсөн үржих констракшн" ХХК-д 2025 оны 1 дүгээр сард боловсруулав.

Байгаль цаг уурын үндсэн өгөгдлүүд

Гадна агаарын температур	-39.0°C
Цасны норматив ачаалал	50кг/$м^2$
Салхины ачаалал	28кг/$м^2$
Газар чичирхийллийн хүч	7 балл
Галын ангилалын категор	B
Гал тэсвэршилтийн зэрэг	II

Байршил: Төлөвлөгдөж буй Сүхбаатар дүүрэг, 2-р хороо "Нийтийн зориулалттай орон сууцны 3дугаар байр нутаг дэвсгэрт байрлана.

Барилгын одоогийн байдал:

5 давхар нийтийн сууцны зориулалттай орон сууцны барилгын орон зайн төлөвлөлтийн хувьд тэгш өнцөгт хэлбэртэй, угсармал ханатай, төмөр бетон угсармал хучилттай орон сууцны барилга. Барилгын фасад нь олон жилийн ашиглалтын явцад ихээхэн муудсан. Гадна ханын будаг хууларч өнгө үзэмжгүй болсон. Хуучны барилга ханын заадал, цонх гэх мэт хэсгүүдээр дулаан алдагдал ихтэй, барилгын дулааныг сайн хадгалаж чадвал дулаан зарцуулалт, ашиглалтын зардал багасна.

- Фасад засварт орох шаардлагатай болсон.
- Барилгын хяналтын мэргэжлийн байгууллагууд засвар хийх шаардлагатай гэж үзсэн.
- Өмнө нь улс, орон нутгийн төсвийн хөрөнгөөр их засварт орж байгаагүй.

АРХИТЕКТУР ТӨЛӨВЛӨЛТИЙН ШИЙДЭЛ

1. Гадна ханын ховхорсон хэсгийг хусаж цэвэрлэх.
2. Гадна ханын гадаргууд нөхөөс хийх.
3. Гадна ханыг ISO стандарт хангасан, гал дэмждэггүй, 15см зузаантай, /хавтангийн нягт нь 25-28 кг/$м^3$-нягт дулаан дамжуулалтын итгэлцүүртэй)-ээс багагүй үзүүлэлтийг хангасан материалыг ашиглах
4. Цоколыг 5см зузаантай XPS хөөсөнцөр хавтангаар дулаалах.
5. Гадна ханын гадаргууг эмульсэн будгаар будах.
6. Цоколын гадна ханыг эмульсэн будгаар будах.
7. Барилгын дугаар, орц, орцны дугаарыг стандартын тэмдэг, тэмдэглэгээгээр тэмдэглэх.
8. Эвдэрсэн, хагарсан хаяавчийг буулгаж дахин цутгаж хийх.

ХИЙГДЭХ АЖЛЫН ДАРААЛАЛ

- Дулаалганд ашиглах полистрол / ISO стандарт хангасан, гал дэмждэггүй / хавтангийн нягт нь 25-28 кг/$м^3$-нягт дулаан дамжуулалтын итгэлцүүртэй) -ээс багагүй үзүүлэлтийг хангасан материалыг ашиглах. Дулаалгын ажлыг хийхдээ дулаалах ханын гадаргууг сайтар цэвэрлэж, хөрсжүүлэлт хийж, зориулалтын тэлэгчээр бэхлэж тогтооно.
- Дулаалах гадаргуу дээр полистрол хавтанг бэхэлхээс өмнө хавтанд анкер (хадаасны) нүхийг урьдчилан цоолж гаргасан байх ба нүхийг хэвлэж эсвэл хэвшүүлэгч прессэрээр нүхний ханыг хайлуулж өгнө. Хананд гаргасан нүхэндэх тоос шороог даралттай хийгээр үлээлгэж цэвэрлэсэн байна.
- Полистрол хавтангийн хэмжээ нь 500х1000мм байх бөгөөд ханын гадаргуутай наалдах норматив үзүүлэлтийг хангахын тулд 7-9 ширхэг тэлэгчээр тогтоож өгнө.
- Барилгын захын хана буюу булангийн хэсгийн хавтангуудыг бэхлэн тэлэгчтэй тоо ердийн ханын хавтангийн тэлэгчийн тооноос илүү байна.
- Полистрол хавтангуудыг технологийн дагуу бэхэлж өгсөний дараа тортой шавардлага хийж өгнө. Шавардлагын торыг барилгын дээд ирмэгээс тасралтгүйгээр үргэлжлүүлж дараагийн тор нь өмнөх торны ам даруулж үргэлжилсэн байна.
- Барилгын хуучин бетон хаяавчийг буулгаж газрын гадаргуугаас доош 50см ухаж цоколийн хэсгийг XPS 5см зузаантай хавтангаар дулаалах ба цоколийн дулаалга хийгдсэний дараа шинээр хаяавч хийж өгнө.

Фасадны засварын ажлын зургийг БНбД 31-108-08, БНбД 31-02-03 болон барилгын фасадны ажлын стандартыг баримтлан боловсруулав. Барилга угсралтын бүх ажлуудыг гүйцэтгэхэд шаардагдах материал эдэлхүүн, түүхий эд нь Монгол улсад хүчин төгөлдөр мөрдөгдөж буй MNS стандарт, ISO стандартын шаардлагыг бүрэн хангасан байх ёстой.

ӨСӨН ҮРЖИХ КОНСТРАКШН ХХК Утас: 76098791, 99108233 Имейл: OUK108791@gmail.com Хаяг: БГД, 15-р хороо, 32б-2тоот	Объект нэр, байршил:	УЛААНБААТАР ХОТ. СҮХБААТАР ДҮҮРЭГ. 2-Р ХОРОО. ОРОН СУУЦНЫ 3 ДУГААР БАЙРНЫ ГАДНА ФАСАД ЗАСВАРЫН АЖИЛ			
	Ерөнхий хэсэг				
	Архитектор	Ц.Ихбаяр	Е.Г.Шифр: ӨҮК-10.01.25/17	Масштаб: М1:100	Огноо: 2025 он
	Гүйцэтгэсэн	Ц.Ихбаяр	Т.Г.Шифр: ӨҮК-10.01.25/17	Зургийн дугаар: БА-01	Хуудас: БА-10
	Шалгасан	Ц.Нямсүрэн			

МОНГОЛ УЛС 20-428 АТХ8073 Цэнхүрэнийн НЯМСҮРЭН МЭРГЭШЛЭН АРХИТЕКТОР МАГБА 2022/2025

А3

ДУЛААЛГЫН АЖЛЫН ТЕХНОЛОГИЙН ДАРААЛАЛ

Дулаалгын ажлыг хийх цаг агаарын нөхцөл шаардлага:

Агаарын чийгшил 80%-иас их бороотой болон гадна температур 0 градусаас бага үед засварын ажлыг гүйцэтгэхийг хориглоно. Гадна заслын будгийг татсанаас хойш 72 цагийн дараа хаталт нь гүйцдэг тул цаг агаарын байдлыг ажиж бороо орохгүй өдрүүдээр ажлыг гүйцэтгэнэ. Энэхүү нөхцөл шаардлага нь хөөсөнцөр хавтан болон тортой шавардлага хийх үед адил мөрдөгдөнө.

Технологийн дараалал

Хөөсөнцөр хавтан нь цахилгааны болон дулааны зардлыг бууруулж, дуу чимээнээс тусгаарлах, засвар үйлчилгээний зардлыг бууруулдаг гээд ихээхэн үр ашигтай тусгаарлагч материал юм. Хөөсөнцөр хавтан нь дулааны эсэргүүцэл маш өндөр (5R). Энэ нь өвлийн хүйтэн шөнө халаалтын зардлыг 50% хүртэл хэмнэх ач холбогдолтой.

Хөөсөнцөр хавтанг сонгохдоо ISO стандарт хангасан, гал дэмждэггүй Ш-1, Д1 стандартын / хавтангийн нягт нь 25-28 кг/м^3-нягт дулаан дамжуулалтын итгэлцүүртэй) -ээс багагүй үзүүлэлтийг хангасан материалыг ашиглах, дулаалга хавтангийн зузаан 15см байна.

Хөөсөнцөр хавтанг суулгахын өмнө дараах зүйлсийг бэлдсэн байх шаардлагатай. Үүнд:

1. Бэлтгэл ажил

Хөөсөнцөр хавтан, цавуут зуурмаг /дюбель/, тэлэгчтэй шруп, булангийн тор, хөдөлмөрийн аюулгүй байдлын багаж хэрэгсэл

Багаж хэрэгсэл:

Резинэн алх, хавтан зүсэх хөрөө, өрмийн машин, өрмийн холигч, тэгш ус, харандаа, шат, хувин, булан гаргагч ниви, шидэт ниви, ган ниви /татагч/, цохилттой өрөм, цохилттой өрөмний хошуу, шавар зуурагч, тэлэгчтэй шруп боох дриль, өргөн багс, өнхрүүш.

Дулаалгын ажлыг гүйцэтгэхдээ бэлтгэл ажил буюу дулаалах хана, бүтээцийн гадаргууг тэгшлэх нь хамгийн чухал, хөөсөнцөр хавтанг суулгахаасаа өмнө ханын гадаргууг сайтар цэвэрлэх, шавар болон бусад зүйлсийг хусах ёстой. Мөн жигд бус гадаргууг зориулалтын зуурмагаар тэгшлэх арга хэмжээг авна.

2. Цавуут зуурмаг түрхэх /Хар замаск/

Зуурмагийг үйлдвэрийн аргаар бэлтгэж, хуурай байдлаар савласан байдаг. Цавуут зуурмагийг сонгохдоо г,адна, эсвэл дотор хэрэглэдэг зуурмаг эсэхийг анхаараарай. Гадна талд хэрэглэдэг зуурмаг нь гадна агаартай шууд харьцдаг учраас температурын болон чийгийн нөлөөлөлд илүү тэсвэртэй байдаг. Энэ үед та ниви болон багаж хэрэгслүүдээ ашиглан цавуут зуурмагаа 1-2,5см түрхэнэ. Наах явцад үүссэн хавтангийн ирмэг хэсгийн зай завсраар хүйтэн агаарын урсгал үе үүсч цанталт, хөрөлт үүсэх тул сайтар шалгах шаардлагатай.

3. Хөөсөнцөр хавтанг суулгах буюу хананд бэхлэх

Хавтан суулгах бүрт үр ашиггүй материал зарахгүйн үүднээс ажлын явцад байнга тэгш ус ашиглах хэрэгтэй. Угсрахдаа ам дарах хэлбэрээр угсарна. Гадна өнцөг ба дотор буланд хавтангуудыг наахдаа ам дарж наах нь илүү тогтвортой бөгөөд борооны ус нэвтрэхгүй байх нөхцөлийг хангадаг.

4. Булан ба цонх хаалганы ирмэгт хамгаалалт наах

Хөөсөнцөрийг бэхэлсний дараа хаалга, цонхны эргэн тойрон болон барилгын хурц ирмэгтэй хэсгүүдэд зориулалтын хуванцар, металлтай булангийн тор хийнэ. Ингэхдээ ирмэгийн тор наах хэмжээг авч бэлтгэнэ. Дотор булангийн торыг хийсэний дараа цонхны булангийн хэсгийг нилэнхүүд нь цавуудна. Дараа нь торыг шавартаа сайтар суулгах маягаар дулаалгын хавтандаа хүргэхгүй байршуулна. Хавтанг суулгаж байх явцад 5мм-ээс бага зай гарвал завсраар нь өргөн хэрэглээний дулаалгын шахмал хавтангаар нөхөж болно. Харин том хэмжээтэй завсрыг өөрөөр нь нөхөх замаар хийж гүйцэтгэнэ.

5. Бэхлэгч тэлэгчтэй шрупээр бэхлэх

Бэхлэгч шрупны урт нь /Төмөр бетон хананы/ хананд 5см орох ба шруп хоорондын хэмжээ 40см, дулаалгын захаас 10см байна.

6. Тор наах

Тор наах цавууг жигд түрхсэнээр гадаргууг тэгшлэх хавтангуудыг хооронд нь холбох нь ус чийгээс хамгаалах, дараагийн үеийг тогтоох бэлтгэл ажил болдог. Булангийн торыг наасантай ижил зуурмагандаа сайн суулгах замаар хавтандаа хүргэхгүйгээр тогтооно. Ингэхдээ гадны механик үйлчлэлээр тор хуурч унахаас сэргийлж 10см-ээс багагүйгээр зөрүүлж наана.

7. Дулаалгын гадна өнгөлгөө хийх

Тор нааж, цавууг хатсаны дараа хөрсжүүлэгч хийнэ. Эцэст нь та өөрийн хүссэн өнгөөр будах буюу шавардахад бэлэн болно.

ӨСӨН ҮРЖИХ КОНСТРАКШН ХХК Утас: 76098791, 99108233 Имейл: OUK108791@gmail.com Хаяг: БГД, 15-р хороо, 32б-2тоот	Объект нэр, байршил:	УЛААНБААТАР ХОТ. СҮХБААТАР ДҮҮРЭГ. 2-Р ХОРОО. ОРОН СУУЦНЫ 3 ДУГААР БАЙРНЫ ГАДНА ФАСАД ЗАСВАРЫН АЖИЛ			
		Дулаалгын ажлын технологийн дараалал			
	Архитектор	Ц.Ихбаяр	Е.Г.Шифр: ӨҮК-10.01.25/17	Масштаб: М1:100	Огноо: 2025 он
	Гүйцэтгэсэн	Ц.Ихбаяр	Т.Г.Шифр: ӨҮК-10.01.25/17	Зургийн дугаар: БА-02	Хуудас: БА-10
	Шалгасан	Ц.Нямсүрэн			

МОНГОЛ УЛС 20-428 АТХ8073 Цэндрүрэнийн НЯМСҮРЭН МЭРГЭШСЭН АРХИТЕКТОР МА-БА 2022-2025

А3

ОРЧНЫ ТОЙМ

Зураг 1.

Зураг 2.

ӨСӨН ҮРЖИХ КОНСТРАКШН ХХК Утас: 76098791, 99108233 Имэйл: OUK108791@gmail.com Хаяг: ЭГД, 15-р хороо, 328-2тоот	Объект нэр, байршил:	УЛААНБАӒАР ХОТ, СҮХБААТАР ДҮҮРЭГ, 2-Р ХОРОО, ОРОН СУУЦНЫ 3 ДУГААР БАЙРНЬ ГАДНА ФАСАД ЗАСВАРЫН АЖИЛ	
	Орчны тойм		
Архитектор	Ц.Ихбаяр	Е.Г.Шифр: ӨҮК-10.01.25/17	Масштаб: М1:100
Гүйцэтгэсэн	Ц.Ихбаяр	Т.Г.Шифр: ӨҮК-10.01.25/17	Огноо: 2025 он
Шалгасан	Ц.Нямсүрэн	Эзэгийн дэвтэр: БА-03	Хуудас: БА-10

МОНГОЛ УЛС 20-428 АТХ8073 Цэндсүрэнгийн НЯМСҮРЭН МЭРГЭШЛИЙН АРХИТЕКТОР МАЙ 2025

А3

ОДООГИЙН БАЙДАЛ /ФОТО ЗУРАГ/

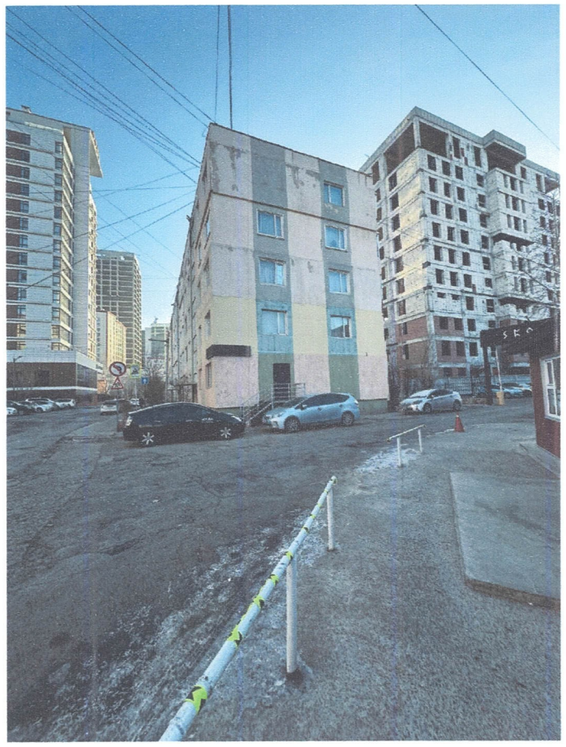

ӨСӨН ҮРЖИХ КОНСТРАКШН ХХК Утас: 76098791, 99108233 Имэйл: OUK108791@gmail.com Хаяг: ЗГД, 15-р хороо, 328-2тоот	Объект нэр, байршил:	УЛААНБАА ТАР ХОТ, СҮХБААТАР ДҮҮРЭГ, 2-Р ХОРОО, ОРОН СУУЦНЫ 3 ДУГААР БАЙРНЫ ГАДНА ФАСАД ЗАСВАРЫН АЖИЛ					
		Одоогийн байдал /фото зураг/					
	Архитектор		Ц.Ихбаяр	Е.Г.Шифр: ӨҮК-10.01.25/17	Масштаб: М1:100	Огноо: 2025 он	
	Гүйцэтгэсэн		Ц.Ихбаяр	Т.Г.Шифр: ӨҮК-10.01.25/17	Зурагийн дугаар: БА-04	Хуудас: БА-10	
	Шалгасан		Ц.Нямсүрэн				

МОНГОЛ УЛС 20-428 АТХ8073 Цэнгэсүрэнийн НЯМСҮРЭН МЭРГЭШЛИЙН АРХИТЕКТ МЭРА 2025-2025

А3

ОДООГИЙН БАЙДАЛ /ФОТО ЗУРАГ/

ӨСӨН ҮРЖИХ КОНСТРАКШН ХХК Утас: 76098791, 99108233 Имейл: OUK108791@gmail.com Хаяг: БГД, 15-р хороо, 32б-2тоот	Объект нэр, байршил:	УЛААНБААТАР ХОТ. СҮХБААТАР ДҮҮРЭГ. 2-Р ХОРОО. ОРОН СУУЦНЫ 3 ДУГААР БАЙРНЫ ГАДНА ФАСАД ЗАСВАРЫН АЖИЛ			
	Одоогийн байдал /фото зураг/				
Архитектор	Цэндсүрэнийн НЯМСҮРЭН	Ц.Ихбаяр	Е.Г.Шифр: ӨҮК-10.01.25/17	Масштаб: М1:100	Огноо: 2025 он
Гүйцэтгэсэн		Ц.Ихбаяр	Т.Г.Шифр: ӨҮК-10.01.25/17	Зургийн дугаар: БА-05	Хуудас: БА-10
Шалгасан		Ц.Нямсүрэн			

МОНГОЛ УЛС
20-428 АТХ8073
МЭРГЭШСЭН АРХИТЕКТОР
МА-БА
2022/2025

А3

3 ДУГААР БАЙРНЫ НҮҮР ТАЛ /ТЭНХЛЭГ 20-1

ӨСӨН ҮРЖИХ КОНСТРАКШН ХХК Утас: 76098791, 99108233 И.мэйл: OUK108791@gmail.com Хаяг: БГД, 15-р хороо, 326-2тоот	Объект нэр, байршил:	УЛААНБААТАР ХОТ, СҮХБААТАР ДҮҮРЭГ, 2-Р ХОРОО, ОРОН СУУЦНЫ 3 ДУГААР БАЙРНЫ ГАДНА ФАСАД ЗАСВАРЫН АЖИЛ			
		3 дугаар байрны нүүр тал /Тэнхлэг 20-1/			
	Архитектор	Ц.Ихбаяр	Е.Г.Шифр: ӨҮК-10.01.25/17	Масштаб: М1:100	Огноо: 2025 он
	Гүйцэтгэсэн	Ц.Ихбаяр			
	Шалгасан	Ц.Нямсүрэн	Т.Г.Шифр: ӨҮК-10.01.25/17	Зурагийн дугаар: БА-07	Хуудас: БА-10

МОНГОЛ УЛС
20-429 АТХ8073
Ц.Нямсүрэнийн
НЯМСҮРЭН
МЭРГЭЖЛИЙН АРХИТЕКТОР
БА-БА
2022.2025

3 ДУГААР БАЙРНЫ НҮҮР ТАЛ /ТЭНХЛЭГ A-D, D-A/

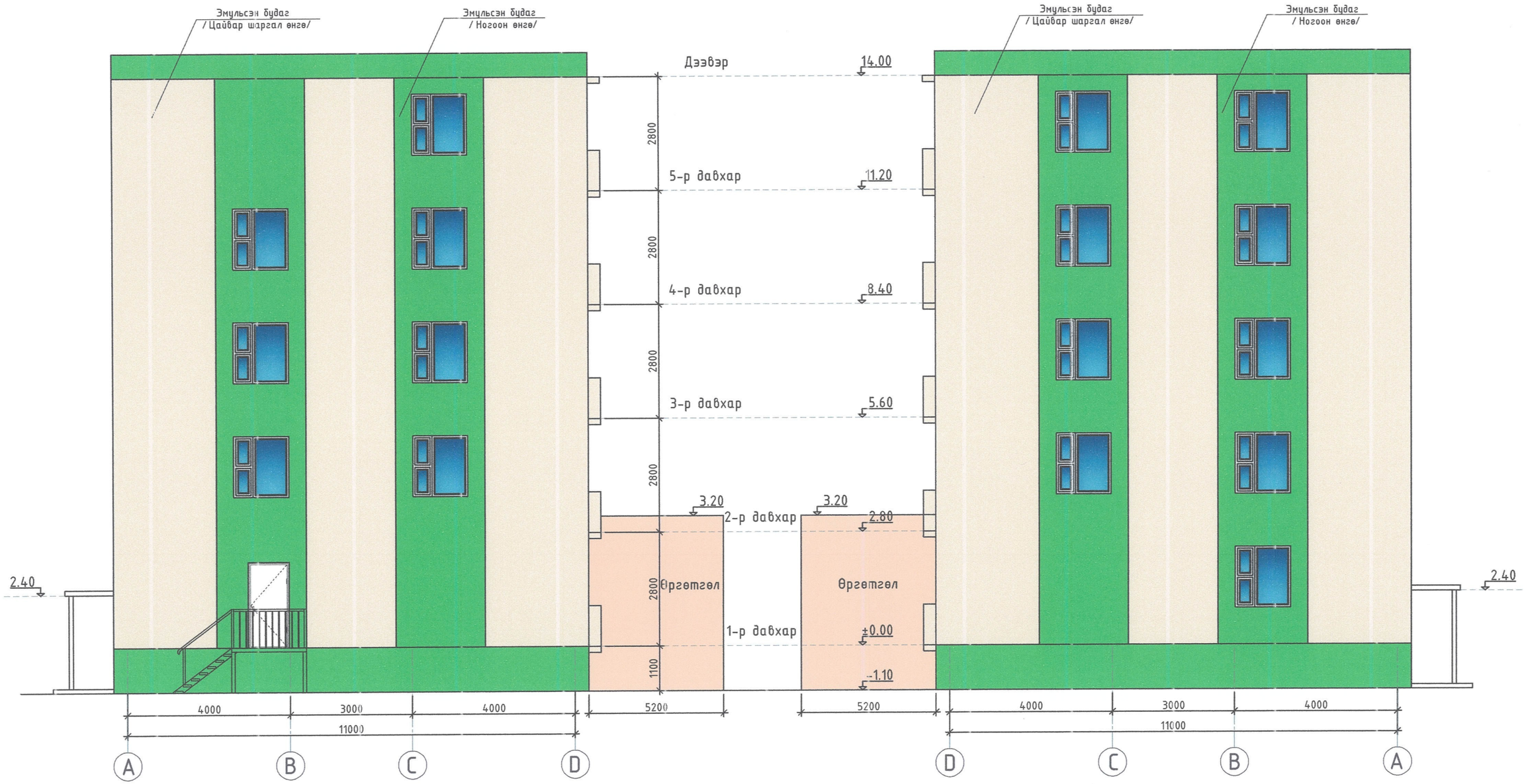

- Цайвар шаргал өнгийн фасадны эмульсэн будаг /RGB: 236,208,171/ - 243.7 м²
- Ногоон өнгийн фасадны эмульсэн будаг /RGB: 77,201,14/ - 141.3 м²
- Цагаан өнгийн фасадны эмульсэн будаг /RGB: 255,255,255/ - 3.5 м²

ӨСӨН ҮРЖИХ КОНСТРАКШН ХХК
Утас: 76098791, 99108233
Имейл: OUK108791@gmail.com
Хаяг: БГД. 15-р хороо. 32б-2тоот

Объект нэр, байршил:	УЛААНБААТАР ХОТ. СҮХБААТАР ДҮҮРЭГ. 2-Р ХОРОО. ОРОН СУУЦНЫ 3 ДУГААР БАЙРНЫ ГАДНА ФАСАД ЗАСВАРЫН АЖИЛ				
	3 дугаар байрны нүүр тал /Тэнхлэг A-D, D-A/				
Архитектор	Ц.Ихбаяр	Е.Г.Шифр: ӨҮК-10.01.25/17	Масштаб: М1:100	Огноо: 2025 он	
Гүйцэтгэсэн	Ц.Ихбаяр	Т.Г.Шифр: ӨҮК-10.01.25/17	Зургийн дугаар: БА-08	Хуудас: БА-10	
Шалгасан	Ц.Нямсүрэн				

МОНГОЛ УЛС 20-420 АТХ8073 Цэндсүрэнийн НЯМСҮРЭН МЭРГЭШСЭН АРХИТЕКТОР МАБА 2022-2025

А3

3 ДУГААР БАЙРНЫ НҮҮР ТАЛ /ТЭНХЛЭГ 20-1/

- Цайвар шаргал өнгийн фасадны эмульсэн будаг /RGB: 236,208,171/ - 640.0 м^2
- Ногоон өнгийн фасадны эмульсэн будаг /RGB: 77,201,14/ - 353.7 м^2

Объект нэр, байршил:	УЛААНБААТАР ХОТ, СҮХБААТАР ДҮҮРЭГ, 2-Р ХОРОО, ОРОН СУУЦНЫ 3 ДУГААР БАЙРНЫ ГАДНА ФАСАД ЗАСВАРЫН АЖИЛ				
	3 дугаар байрны нүүр тал /Тэнхлэг 1-20/				
Архитектор		Ц.Ихбаяр	Е.Г.Шифр: ӨҮК-10.01.25/17	Масштаб: М1:100	Огноо: 2025 он
Гүйцэтгэсэн		Ц.Ихбаяр			
Шалгасан		Ц.Нямсүрэн	Т.Г.Шифр: ӨҮК-10.01.25/17	Зургийн дугаар: БА-06	Хуудас: БА-10

ВСВН ҮРЖИХ КОНСТРАКШН ХХК
Утас: 76098791, 99108233
И.хаяг: OUK10871@gmail.com
Хаяг: БГД, 15-р хэсэг, 326-2тоот

МОНГОЛ УЛС 20-428 АТХ8073 Цэцэгсүрэнийн НЯМСҮРЭН МЭРГЭЖЛИЙН АРХИТЕКТОР МАБА 2020-2025

3 ДУГААР БАЙРНЫ НҮҮР ТАЛ /ТЭНХЛЭГ 1-20/

- Цайвар шаргал өнгийн фасадны эмульсэн будаг /RGB: 236,208,171/ - 616.6м^2
- Ногоон өнгийн фасадны эмульсэн будаг /RGB: 77,201,14/ - 201.1 м^2
- Цагаан өнгийн фасадны эмульсэн будаг /RGB: 255,255,255/ - 29.0 м^2

ӨСӨН ҮРЖИХ КОНСТРАКШН ХХК Утас: 76098791, 99108233 И.мэйл: OUK108731@gmail.com Хаяг: БГД, 15-р хороо, 32б-2тоот	Объект нэр, байршил:	УЛААНБААТАР ХОТ. СҮХБААТАР ДҮҮРЭГ. 2-Р ХОРОО. ОРОН СУУЦНЫ 3 ДУГААР БАЙРНЫ ГАДНА ФАСАД ЗАСВАРЫН АЖИЛ 3 дугаар байрны нүүр тал /Тэнхлэг 20-1/			
	Архитектор	Ц.Ихбаяр	Е.Г.Шифр: ӨҮК-10.01.25/17	Масштаб: М1:100	Огноо: 2025 он
	Гүйцэтгэсэн	Ц.Ихбаяр	Т.Г.Шифр: ӨҮК-10.01.25/17	Зургийн дугаар: БА-07	Хуудас: БА-10
	Шалгасан	Ц.Нямсүрэн			

МОНГОЛ УЛС
20-428 АТХ8073
Цэндмүрэнийн НЯМСҮРЭН
МЭРГЭЖЛИЙН АРХИТЕКТОР
МА-БА
2022-2025

А3

ФАСАДНЫ ДУЛААЛГЫН ХЭСЭГЛЭЛ

ХЭСЭГЛЭЛ М1:25

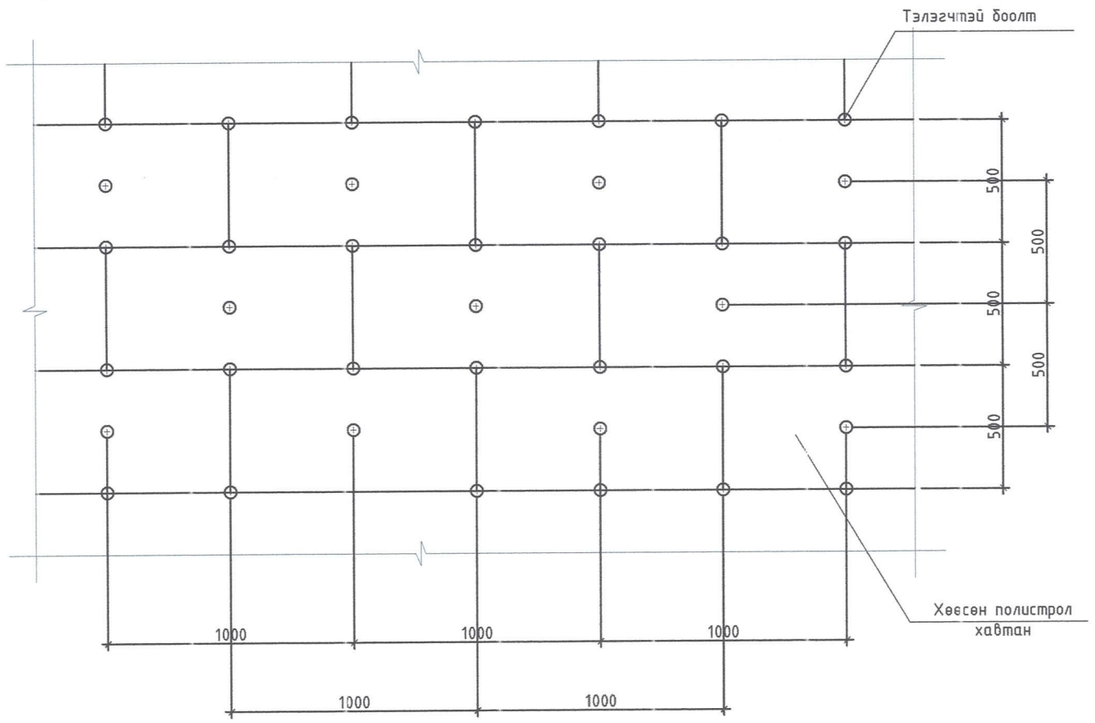

ХЭСЭГЛЭЛ М1:25

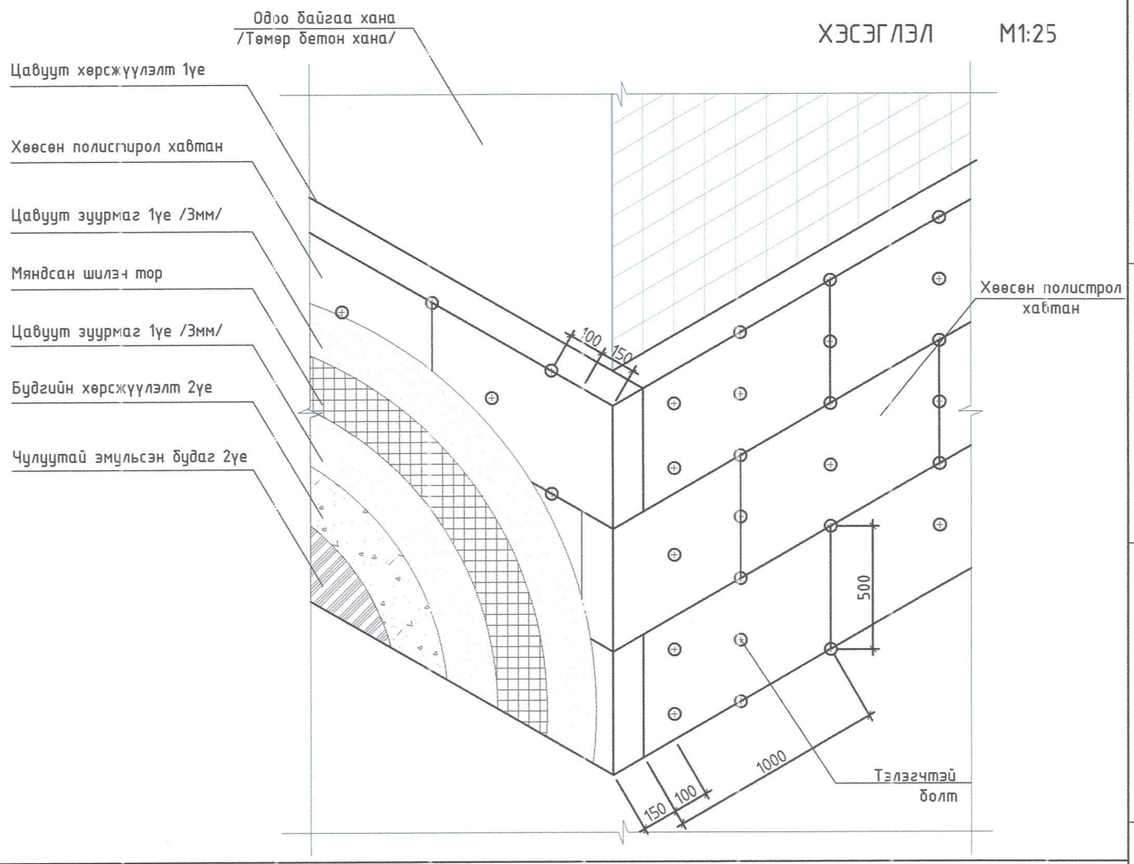

ХЭСЭГЛЭЛ М1:25

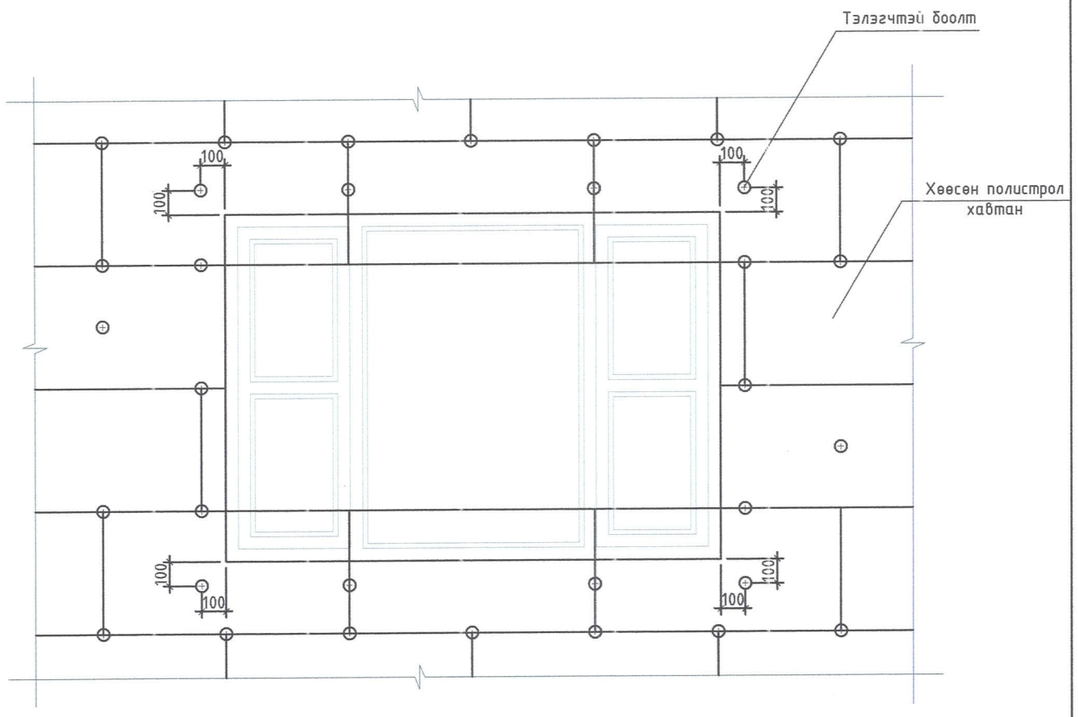

ЦОКОЛЬ, ХАЯАВЧНЫ ХЭСЭГЛЭЛ

ХЭСЭГЛЭЛ М1:25

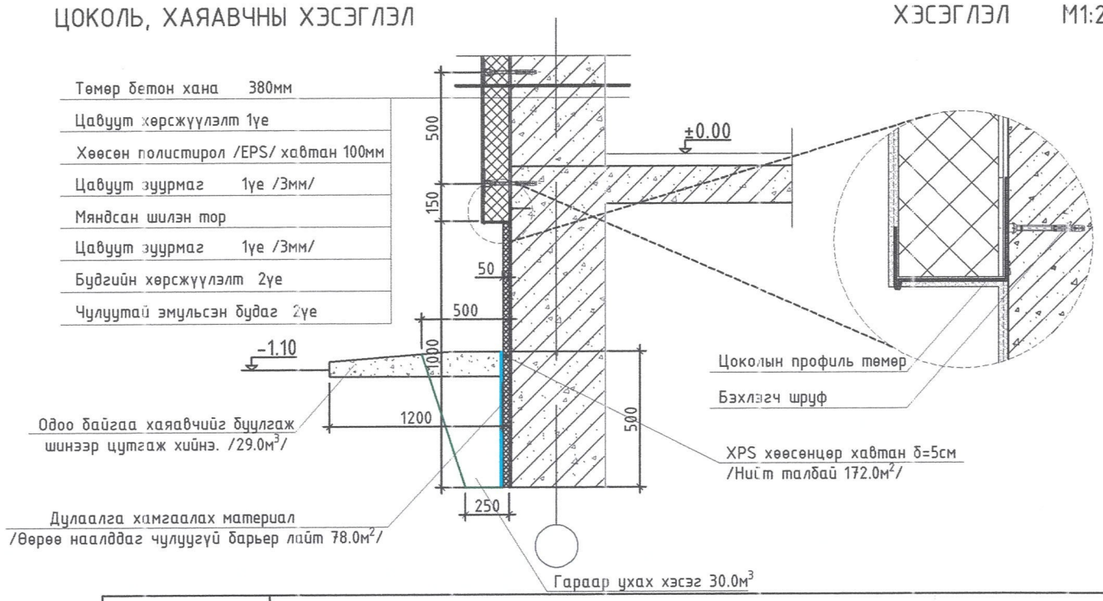

ӨСӨН ҮРЖИХ КОНСТРАКШН ХХК Утас: 76098791, 99108233 Имэйл: OUK108791@gmail.com Хаяг: БГД, 15-р хороо, 32б-2тоот	Объект нэр, байршил:	УЛААНБААТАР ХОТ. СҮХБААТАР ДҮҮРЭГ. 2-Р ХОРОО. ОРОН СУУЦНЫ 3 ДУГААР БАЙРНЫ ГАДНА ФАСАД ЗАСВАРЫН АЖИЛ			
	Фасадны дулаалга, цоколь, хаяавчны хэсэглэл				
	Архитектор	Ц.Ихбаяр	Е.Г.Шифр: ӨҮК-10.01.25/17	Масштаб: М1:25	Огноо: 2025 он
	Гүйцэтгэсэн	Ц.Ихбаяр	Т.Г.Шифр: ӨҮК-10.01.25/17	Зургийн дугаар: БА-09	Хуудас: БА-10
	Шалгасан	Ц.Нямсүрэн			

МОНГОЛ УЛС
20-4... АТХ8073
Цэнсүрэнийн НЯМСҮРЭН
МЭРГЭШСЭН АРХИТЕКТОР
МА-БА
2022-2025

А3

ХАНЫН ХЭСЭГЛЭЛ М1:25

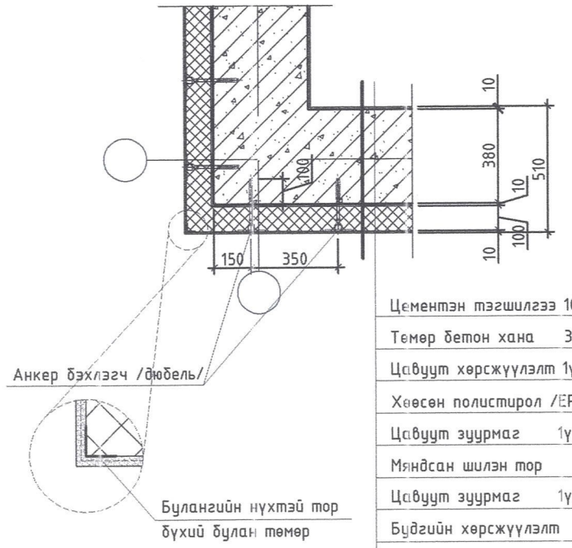

Цементэн тэгшилгээ	10мм
Төмөр бетон хана	380мм
Цавуут хөрсжүүлэлт	1үе
Хөөсөн полистирол /EPS/ хавтан	100мм
Цавуут зуурмаг	1үе /3мм/
Мяндсан шилэн тор	
Цавуут зуурмаг	1үе /3мм/
Будгийн хөрсжүүлэлт	2үе
Чулуутай эмульсэн будаг	2үе

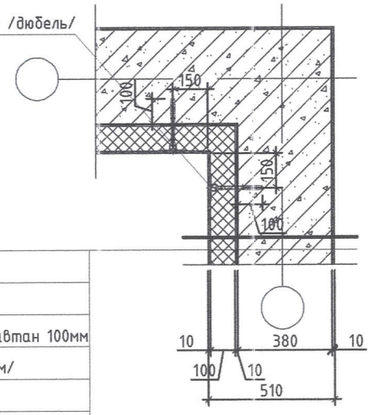

Цементэн тэгшилгээ	10мм
Төмөр бетон хана	380мм
Цавуут хөрсжүүлэлт	1үе
Хөөсөн полистирол /EPS/ хавтан	100мм
Цавуут зуурмаг	1үе /3мм/
Мяндсан шилэн тор	
Цавуут зуурмаг	1үе /3мм/
Будгийн хөрсжүүлэлт	2үе
Чулуутай эмульсэн будаг	2үе

ДЭЭВРИЙН ПАРПЕТ ХЭСЭГЛЭЛ М1:25

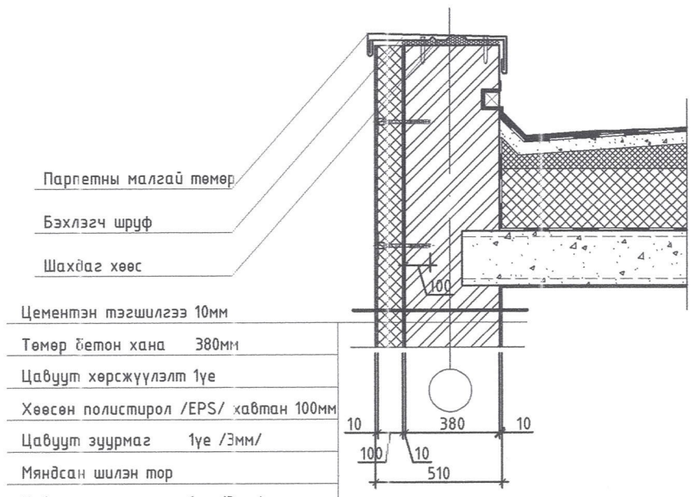

Цементэн тэгшилгээ	10мм
Төмөр бетон хана	380мм
Цавуут хөрсжүүлэлт	1үе
Хөөсөн полистирол /EPS/ хавтан	100мм
Цавуут зуурмаг	1үе /3мм/
Мяндсан шилэн тор	
Цавуут зуурмаг	1үе /3мм/
Будгийн хөрсжүүлэлт	2үе
Чулуутай эмульсэн будаг	2үе

ЦОНХНЫ ХЭСЭГЛЭЛ М1:10

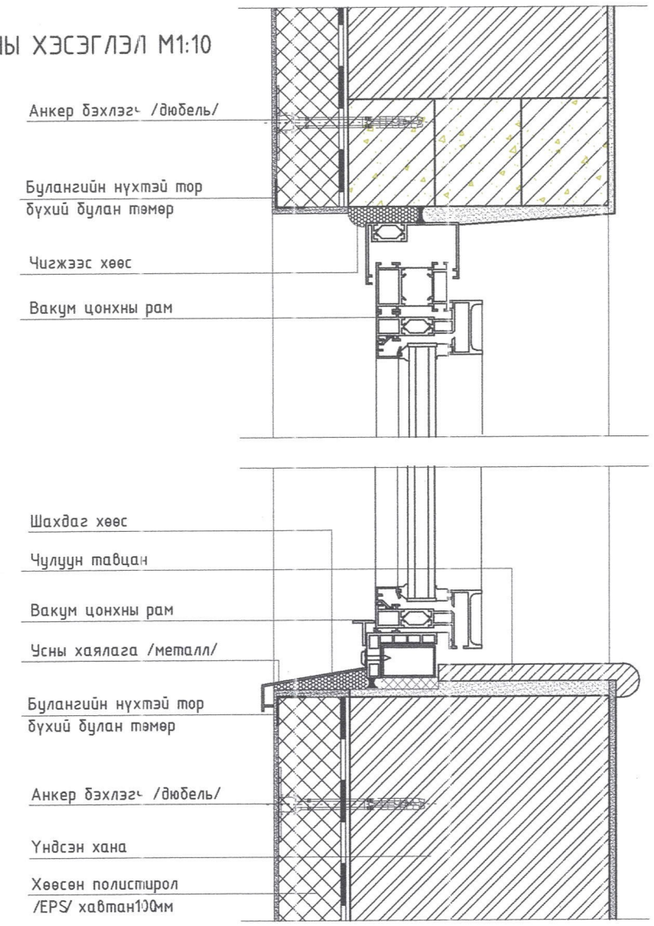

ХААЛГАНЫ ТҮҮВЭР М1:50

Орцны төмөр хаалга будах талбай

Нийт талбай /м²/	2.1x1.3=2.73м² x3=8.2м²	2.1x1.0=2.1м²	2.1x0.9=1.9м²
Тэмдэглэгээ	ТХ-1	ТХ-2	ТХ-3
Тоо ширхэг	3	1	1
Нүхний хэмжээ bxh	1300x2100	1000x2100	900x2100
Харагдах байдал	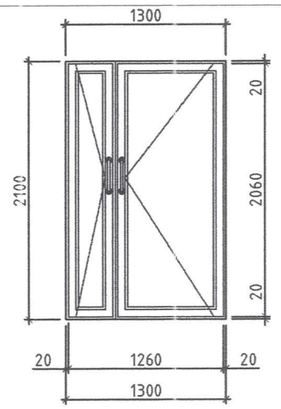	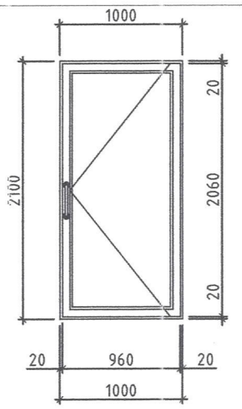	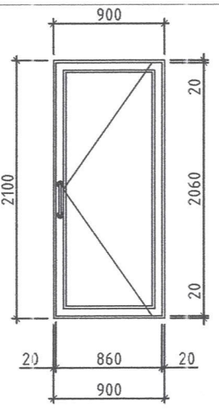
Тайлбар	Орцны төмөр хаалга 2 талаас нь төмрийн будгаар 2 үе будна		

ӨСӨН ҮРЖИХ КОНСТРАКШН ХХК
Утас: 76098791, 99108233
И.мэйл: OUK108791@gmail.com
Хаяг: БГД. 15-р хороо. 32б-2тоот

Объект нэр, байршил:	УЛААНБААТАР ХОТ. СҮХБААТАР ДҮҮРЭГ. 2-Р ХОРОО. ОРОН СУУЦНЫ 3 ДУГААР БАЙРНЬ ГАДНА ФАСАД ЗАСВАРЫН АЖИЛ				
	Хана, цонх, дээврийн парпетний хэсэглэл, хаалганы түүвэр				
Архитектор		Ц.Ихбаяр	Е.Г.Шифр: ӨҮК-10.01.25/17	Масштаб: М1:25	Огноо: 2025 он
Гүйцэтгэсэн		Ц.Ихбаяр	Т.Г.Шифр: ӨҮК-10.01.25/17	Зургийн дугаар: БА-10	Хуудас: БА-10
Шалгасан		Ц.Нямсүрэн			

МОНГОЛ УЛС
20-428 АТХ8073
Цэйдсүрэнийн НЯМСҮРЭН
МЭРГЭШСЭН АРХИТЕКТОР
МАБА
2022-2025

А3