НҮҮРС ХАДГАЛАХ САРАВЧНЫ БАЙГУУЛАЛТ М1:100

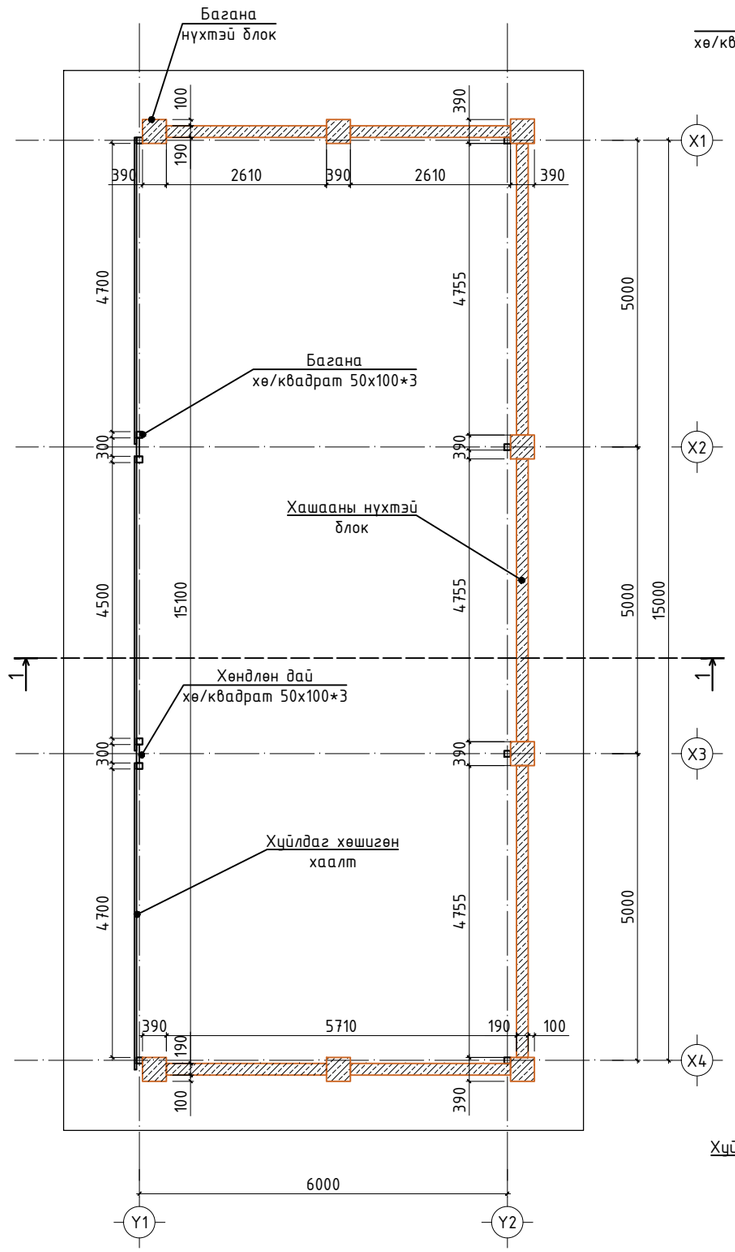

НҮҮРС ХАДГАЛАХ САРАВЧНЫ ДЭЭВРИЙН ТӨМӨР РАМНЫ БАЙГУУЛАЛТ М1:100

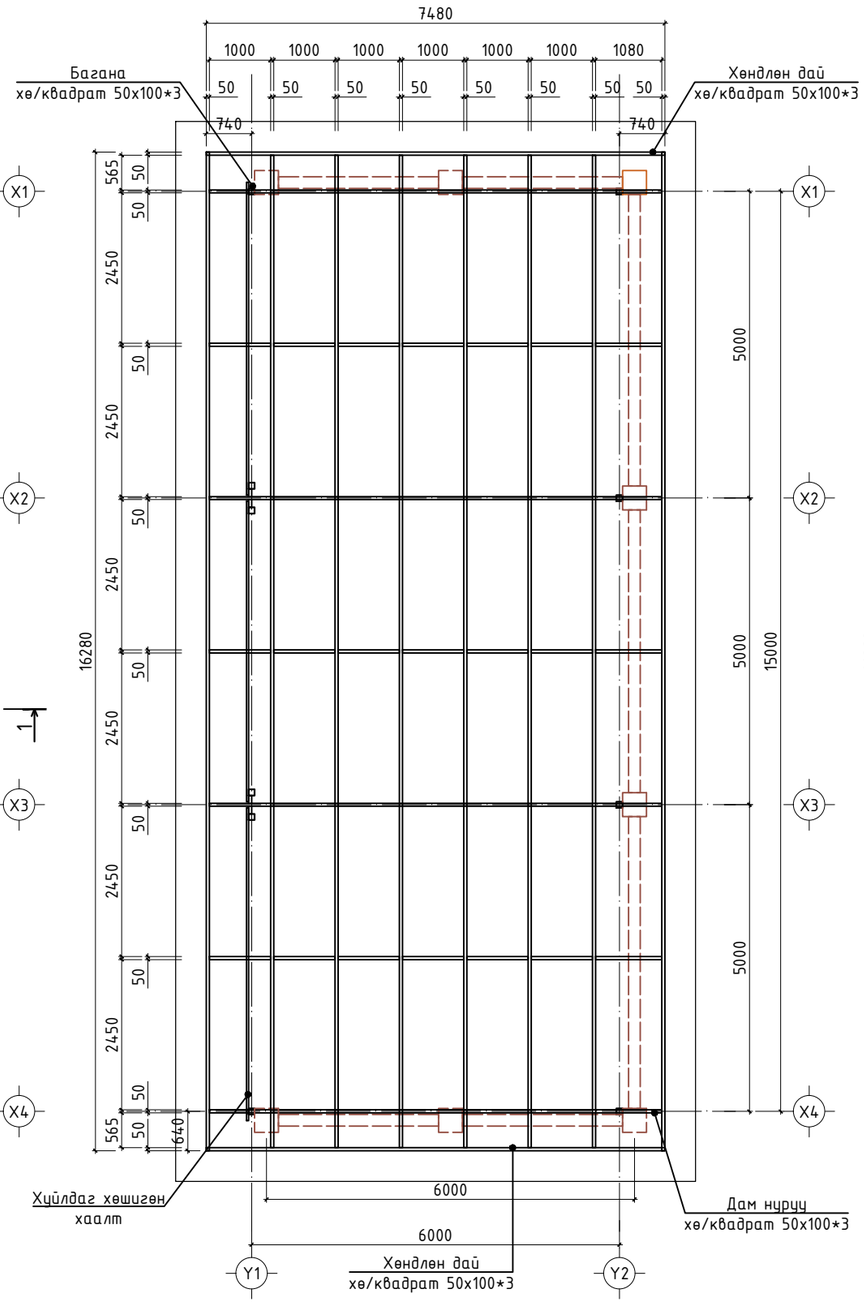

НҮҮРС ХАДГАЛАХ САРАВЧНЫ ДЭЭВРИЙН БАЙГУУЛАЛТ М1:100

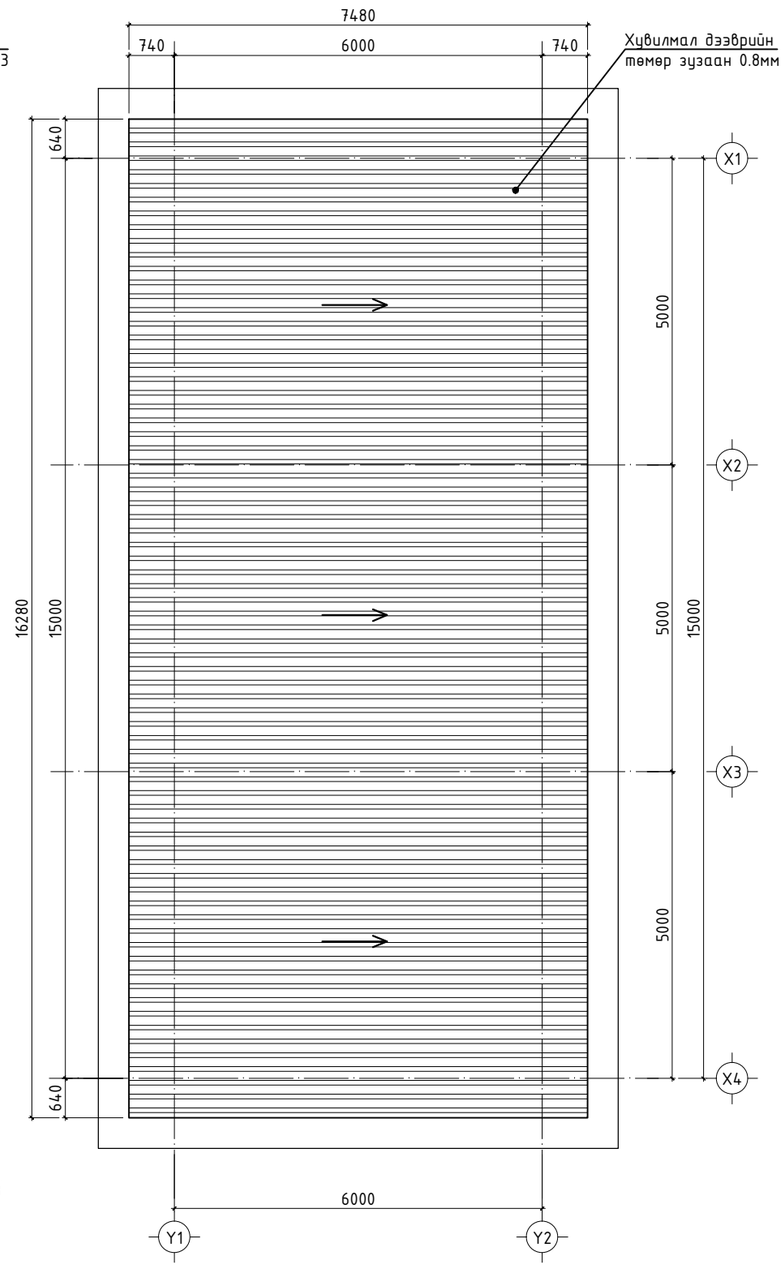

DG "ДӨРВӨНГҮН" ХХК БАРИЛГЫН ЭҮРАГ ТӨСӨЛ, ТЕХНИКИЙН ХЯНАЛТ	Сэлэнгэ аймаг, Ерөө сум СУМЫН ТӨВИЙН НЭГДСЭН ДУЛААН, ЦЭВЭР ҮСНЫ ШУГАМ СҮЛЖЭЭ. ҮҮРЫН ЗУУХНЫ БАРИЛГА				
	НҮҮРСНИЙ ТАЛБАЙН НҮҮРС ХАДГАЛАХ САРАВЧНЫ БАЙГУУЛАЛТ				
	Архитектор	Б.Батболд	Е.Г.Шифр: DG-32/2020	Масштаб: М1:100	Огноо: 2020
	Гүйцэтгэсэн	Б.Батболд	Т.Г.Шифр:	Зургийн дугаар: БА-12	Хуудас: 14
И-мэйл: durbungun@yahoo.com Утас: +976-99231697, 95956630	Шалгасан	Б.Мөнх-Эрдэнэ			

НҮҮРС ХАДГАЛАХ САРАВЧНЫ ОГТЛОЛ 1-1 М1:50

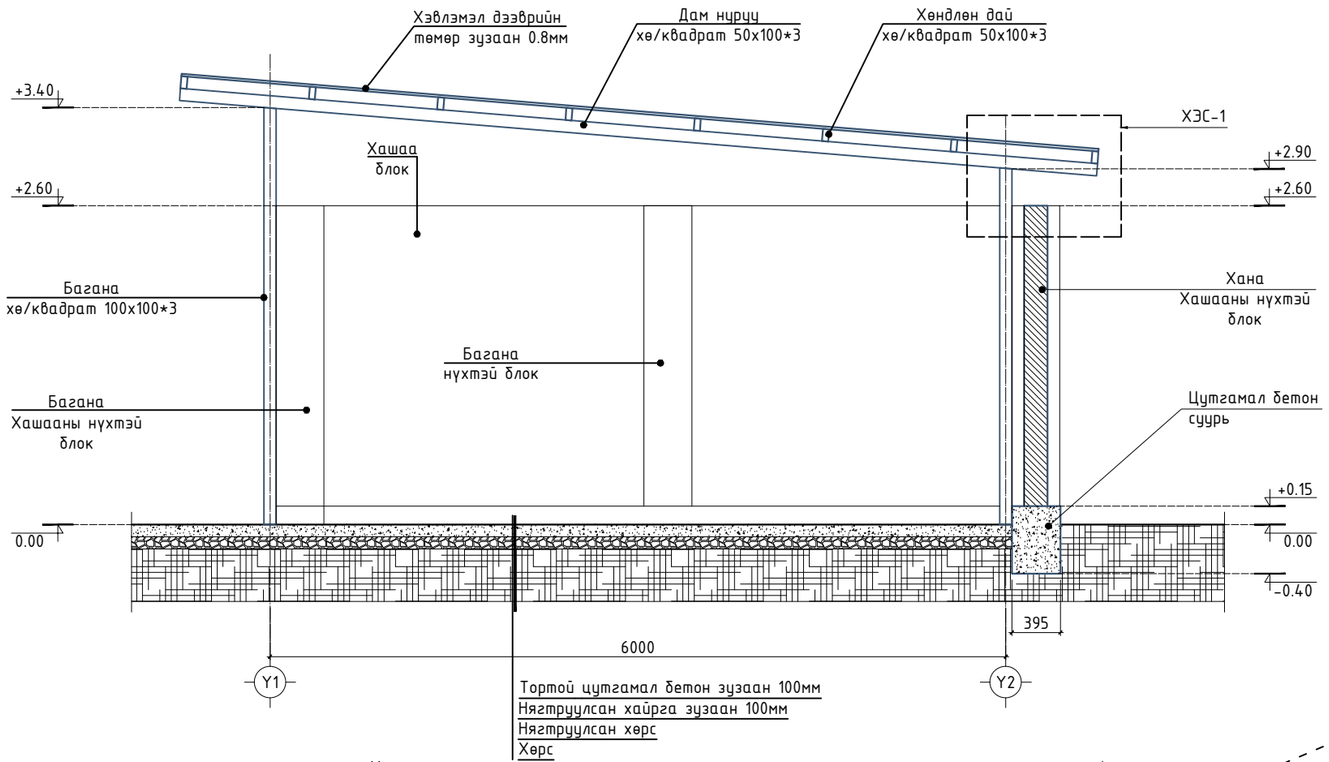

ХЭСЭГЛЭЛ 1-1 М1:25

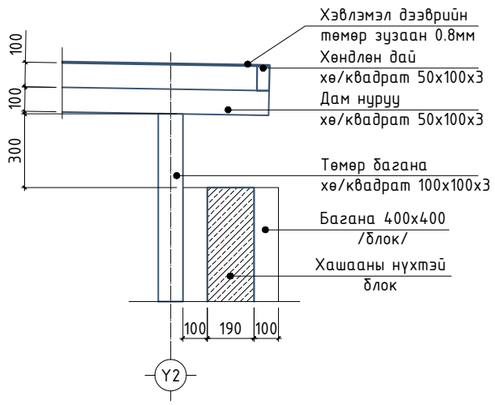

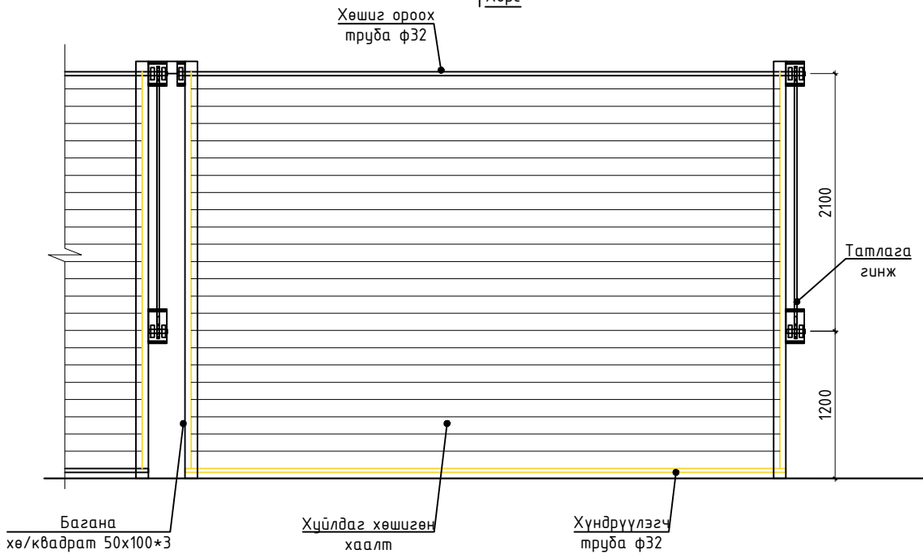

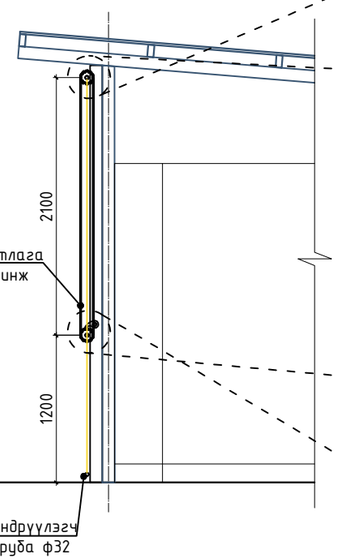

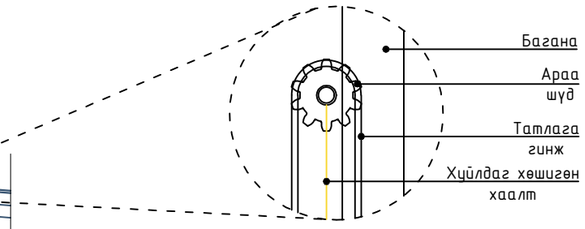

ТАЙЛБАЙР

Ажлын талбар дээр гүйцэтгэх ажлын хэмжээг тулгаж үзнэ. Төмрийн ажлыг хийж гүйцэтгэхдээ норм стандартын шаардлага хангасан бүтээгдэхүүн материал ашиглана. Гагнуурын ажлыг маш сайн хийж гүйцэтгэх хэрэгтэй. Төмөр бэлдэцийн гадаргууг сайн зүлгэж, төмрийн грунт бүдгаар 2-3уе давхарлан будна. Үүний дараа байгаль цаг уурын нөхцөлд тэсвэртэй хар өнгийн будгаар 2-3уе давхарлан будна. Ханын өргийн ажлыг хийж гүйцэтгэхдээ өргийн ажлын норм стандартын дагуу сайн чанарын блок ашиглан хийх. Өргийн ажлын явцад зориулалтын өргийн тор хийх. Хуйлдаг хөшигөн хаалны ажиллах зарчим нь тугны шонтой ижил байх. Хөшигний 2 талд дээр болон доор хэсэгт араа шүд байрлах ба доод хэсгийн араа шүдэнд тээглүүр хумс байх.

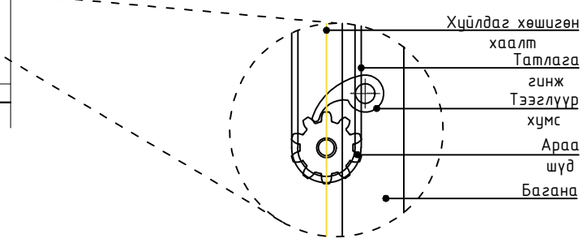

МАТЕРИАЛЫН ТҮҮВЭР

№	ТОДОРХОЙЛОЛТ	Хэмжих нэгж	НИЙТ	№	ТОДОРХОЙЛОЛТ	Хэмжих нэгж	НИЙТ
1	Дам нуруу хө/квадрат 50х100х3	м	52.5	4	Төмөр багана /хө/квадрат 100х100х3/	м	25.2
2	Хөндлөн дай хө/квадрат 50х100х3	м	145.3	5	Тортой цутгамал бетон зузаан 100мм	$м^3$	9.0
3	Хувилмал дээврийн төмөр зузаан 0.8	$м^2$	122.1	6	Цутгамал бетон суурь	$м^3$	6.5

DG "ДӨРВӨНГҮН" ХХК
БАРИЛГЫН ЗУРАГ ТӨСӨЛ, ТЕХНИКИЙН ХЯНАЛТ
И-мэйл: durbungun@yahoo.com
Утас: +976-99231697; 95956630

Сэлэнгэ аймаг, Ерөө сум

СУМЫН ТӨВИЙН НЭГДСЭН ДУЛААН, ЦЭВЭР УСНЫ ШУГАМ СҮЛЖЭЭ. УУРЫН ЗУУХНЫ БАРИЛГА

НҮҮРСНИЙ ТАЛБАЙН НҮҮРС ХАДГАЛАХ САРАВЧНЫ ОГТЛОЛ, ХЭСЭГЛЭЛ

Архитектор		Б.Батболд	Е.Г.Шифр: DG-32/2020	Масштаб: М1:50,25	Огноо: 2020
Гүйцэтгэсэн		Б.Батболд	Т.Г.Шифр:	Зургийн дугаар: БА-13	Хуудас: 14
Шалгасан		Б.Мөнх-Эрдэнэ			

ҮНС ХАДГАЛАХ ТАЛБАЙН БАЙГУУЛАЛТ М1:50

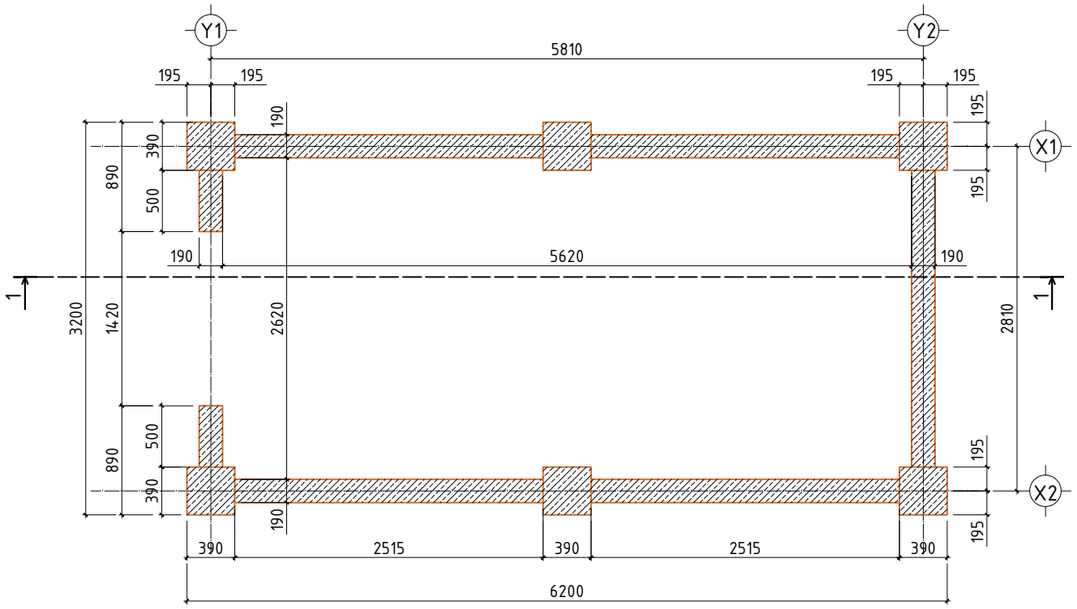

ҮНС ХАДГАЛАХ ТАЛБАЙН НҮҮР ТАЛ М1:100

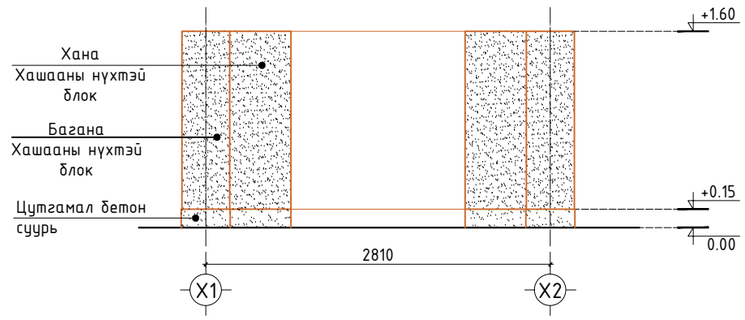

ҮНС ХАДГАЛАХ ТАЛБАЙН БАЙГУУЛАЛТ М1:50

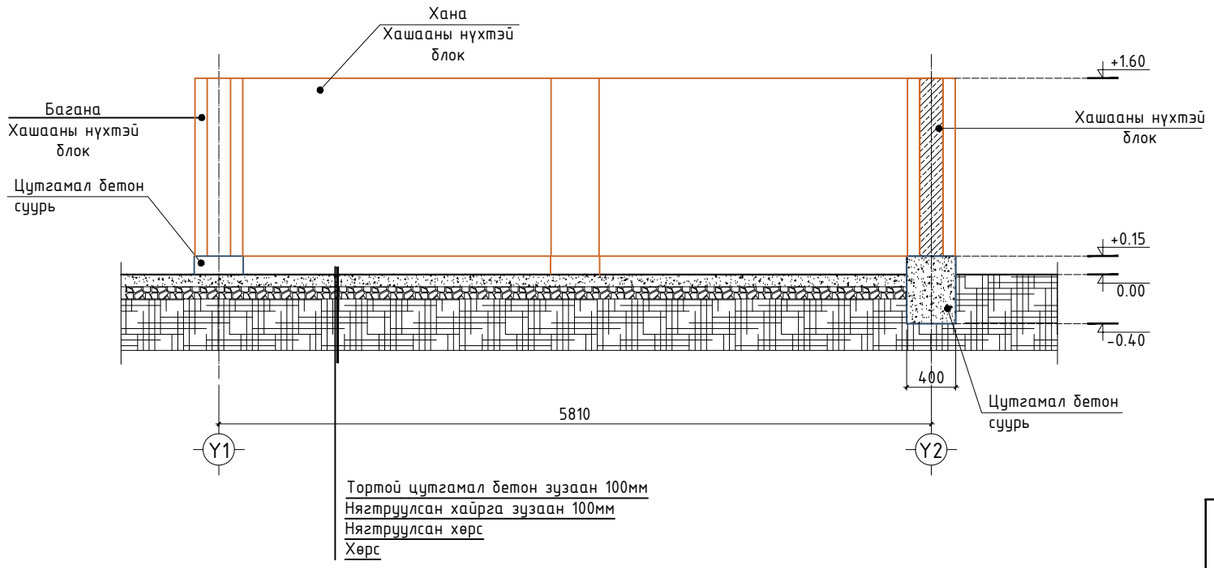

МАТЕРИАЛЫН ТҮҮВЭР

№	ТОДОРХОЙЛОЛТ	Хэмжих нэгж	НИЙТ
1	Цутгамал бетон суурь	$м^3$	4.2
2	Блок	$м^3$	5.82
3	Тортой цутгамал бетон зузаан 100мм	$м^3$	1.48

ТАЙЛБАР

Ханын өргийн ажлыг хийж гүйцэтгэхдээ өргийн ажлын норм стандартын дагуу сайн чанарын блок ашиглан хийх. Өргийн ажлын явцад зориулалтын өргийн тор хийх.

"ДӨРВӨНГҮН" ХХК
БАРИЛГЫН ЗУРАГ ТӨСӨЛ, ТЕХНИКИЙН ХЯНАЛТ

И-мэйл: durbungun@yahoo.com
Утас: +976-99231697; 95956630

Сэлэнгэ аймаг, Ерөө сум
СУМЫН ТӨВИЙН НЭГДСЭН ДУЛААН, ЦЭВЭР УСНЫ ШУГАМ СҮЛЖЭЭ. УУРЫН ЗУУХНЫ БАРИЛГА

НҮҮРСНИЙ ТАЛБАЙН ҮНС ХАДГАЛАХ ТАЛБАЙ

Архитектор		Б.Батболд	Е.Г.Шифр: DG-32/2020	Масштаб: М1:50	Огноо: 2020
Гүйцэтгэсэн		Б.Батболд	Т.Г.Шифр:	Зургийн дугаар: БА-14	Хуудас: 14
Шалгасан		Б.Мөнх-Эрдэнэ			

ГАДНА ТӨМӨР ТОРОН ХАШАА, ХААЛГАНЫ БАЙГУУЛАЛТ М1:50

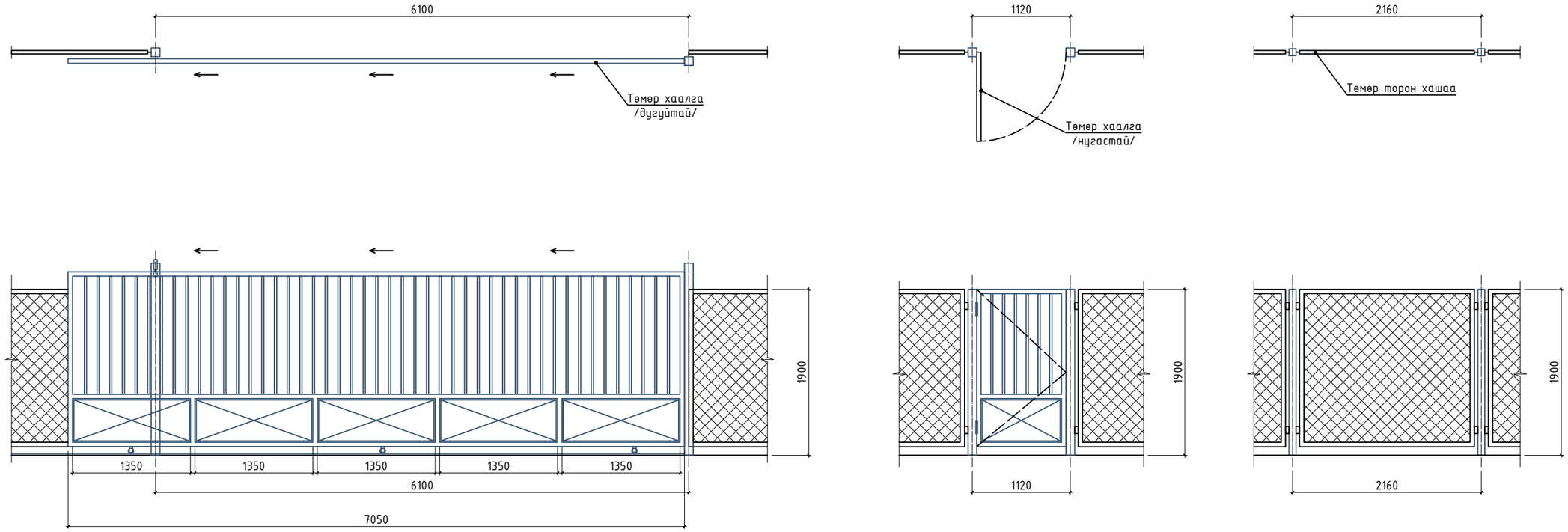

№	НЭР	Хэмжих нэгж	Нийт
1	Төмөр тор алхам 100х100мм	$м^2$	748.8
2	Тулгуур багана х/квадрат □-80х80мм	м	628
3	Хөндлөн дай х/квадрат □-2х40х40мм	м	1372.8
4	Холбоос полоса 4х40х80мм	ш	624
5	Нугас 150х20мм	ш	10
6	Бетон М150	$м^3$	5.65

ТАЙЛБАР

Ажлын талбар дээр гүйцэтгэх ажлын хэмжээг тулгаж үзнэ. Төмрийн ажлыг хийж гүйцэтгэхдээ норм стандартын шаардлага хангасан бүтээгдэхүүн материал ашиглана. Гагнуурын ажлыг маш сайн хийж гүйцэтгэх хэрэгтэй. Бэлдэцийн холбоос болгонд сайн чанартай бэхэлж өгөх хэрэгтэй. Төмөр бэлдэцийн гадаргууг сайн зүлгэж төмрийн грунт будгаар 2-3уе давхарлан будна. Үүний дараа байгал цаг уурын нөхцөлд тэсвэртэй хар өнгийн төмрийн будгаар 2-3уе давхарлан будна.

DG "ДӨРВӨНГҮН" ХХК БАРИЛГЫН ЗЭРАГ ТӨСӨЛ, ТЕХНИКИЙН ХЯНАЛТ	ЗАВХАН АЙМАГ. УЛИАСТАЙ СУМ. ӨЛЗИЙТ БАГ. ҮЙЛДВЭРИЙН РАЙОН. ГАДНА ЦЭВЭР БОХИР УСНЫ ШУГАМЫН АЖИЛ "БОХИРЫН НАСОС СТАНЦ"-ЫН БАРИЛГА 1				
	ГАДНА ТӨМӨР ТОРОН ХАШАА, ХААЛГАНЫ БАЙГУУЛАЛТ				
	Архитектор	Б.Батболд	Е.Г.Шифр: DG-02/2021	Масштаб: М1:50	Огноо: 2021
	Гүйцэтгэсэн	Б.Батболд	Т.Г.Шифр:	Зургийн дугаар: БА-11	Хуудас: 13
И-мэйл: durbungun@yahoo.com Утас: +976-99231697, 95956630	Шалгасан	Б.Мөнх-Эрдэнэ			

А3

ХАШААНЫ ТӨМӨР ХААЛГАНЫ ХЭСЭГЧИЛСЭН БАЙГУУЛАЛТ М1:25

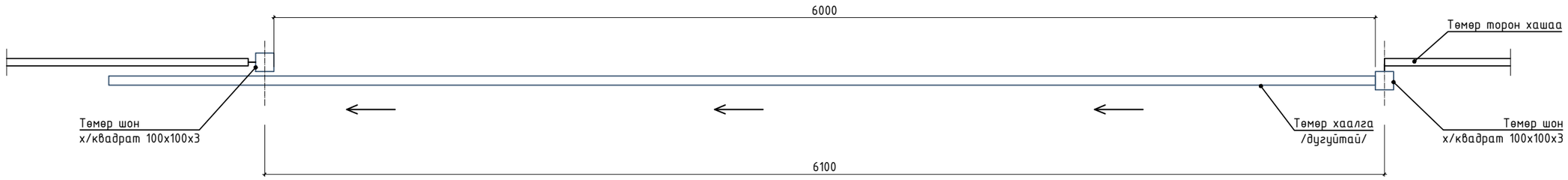

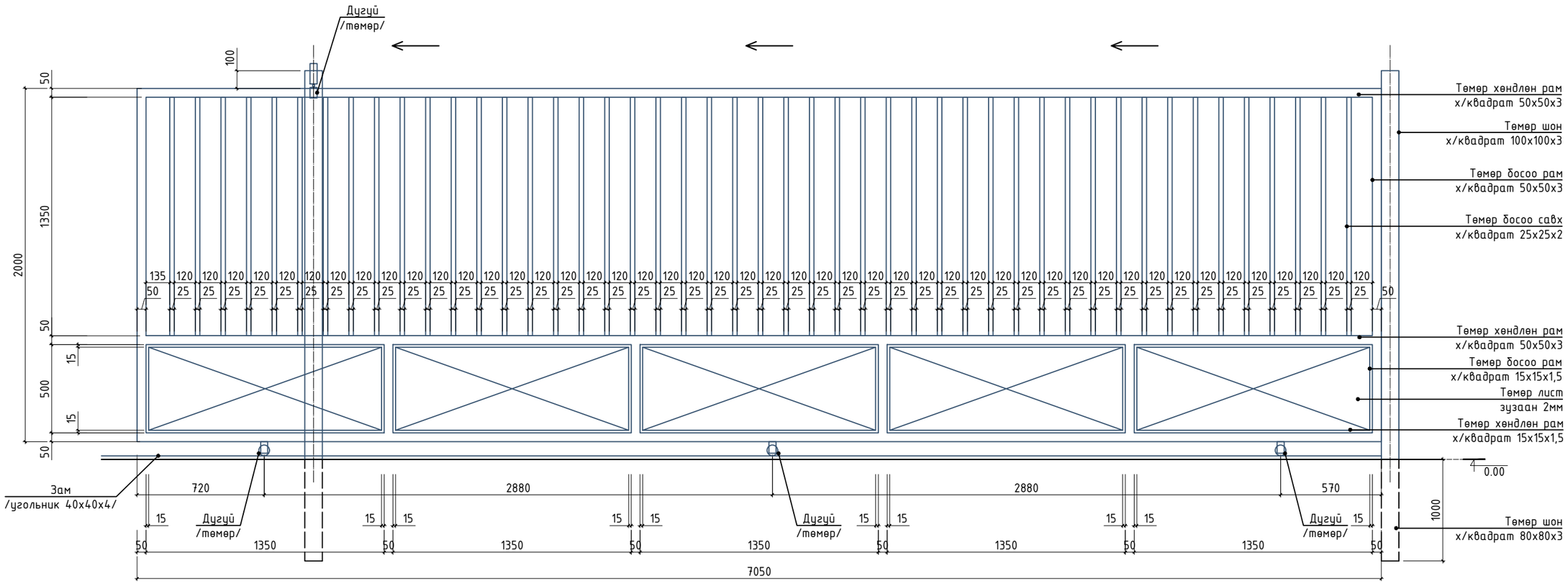
Дугуй
/төмөр/
100
50
1350
2000
50
500
15
15
50
135 120 120 120

ХАШААНЫ ТӨМӨР ХААЛГА, ХАШААНЫ ХЭСЭГЧИЛСЭН БАЙГУУЛАЛТ М1:25

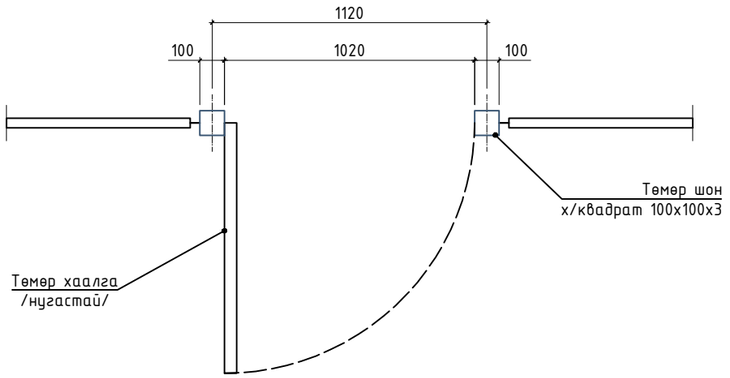

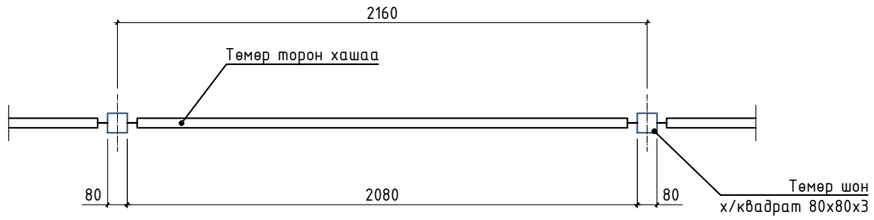

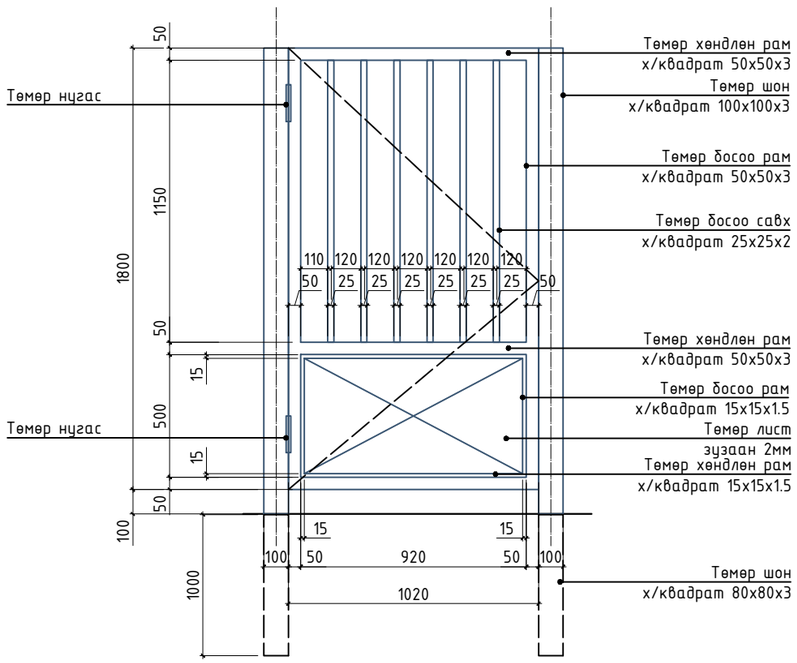

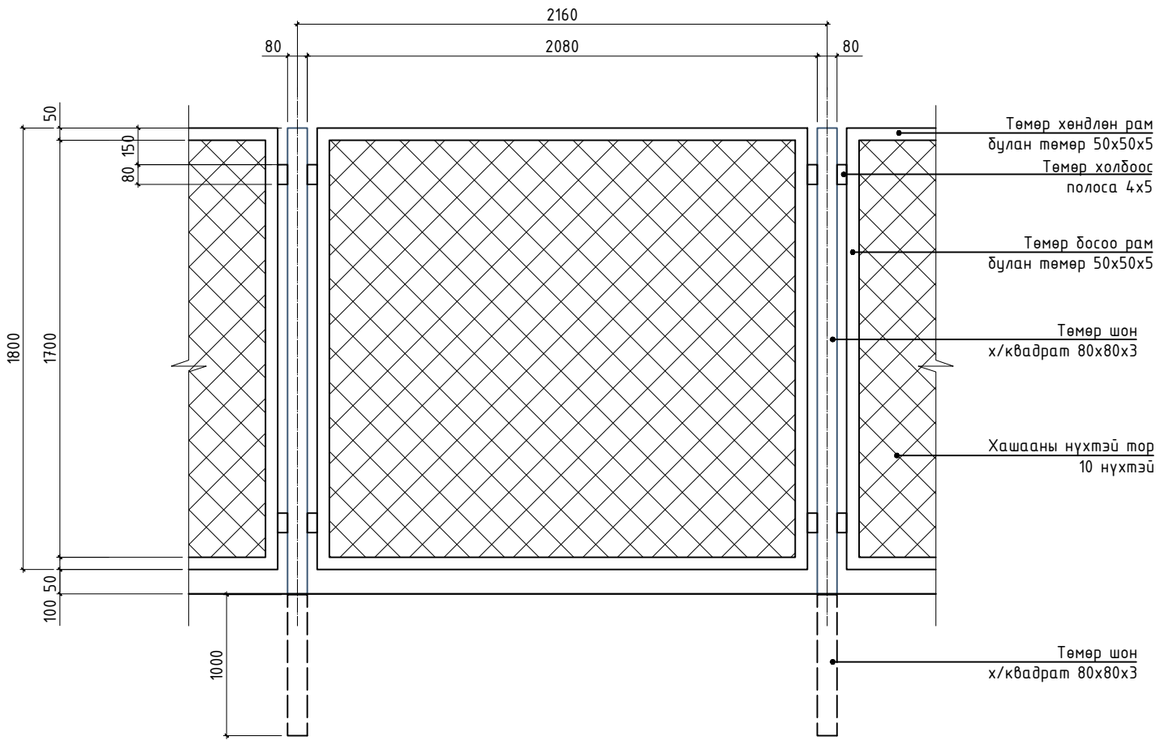

ТӨМӨР ХААЛГАНЫ МАТЕРИАЛЫН ТҮҮВЭР			
№	ТОДОРХОЙЛОЛТ	Хэмжих нэгж	НИЙТ
1	Төмөр лист /зузаан 2мм/	$м^2$	0.5
2	Төмөр хөндлөн рам х/квадрат 15х15х1.5/	м	1.84
3	Төмөр босоо рам х/квадрат 15х15х1.5/	м	1.0
4	Төмөр шон х/квадрат 100х100х3	м	5.8
5	Төмөр босоо рам х/квадрат 50х50х3/	м	3.6
6	Төмөр хөндлөн рам х/квадрат 50х50х3/	м	2.04
7	Төмөр босоо савх /хө/квадрат 25х25х2/	м	6.9

ТӨМӨР ТОРОН ХАШААНЫ МАТЕРИАЛЫН ТҮҮВЭР			
№	ТОДОРХОЙЛОЛТ	Хэмжих нэгж	НИЙТ
1	Төмөр хөндлөн рам булан төмөр 50х50х5	м	284.0
2	Төмөр хөндлөн холбоос полоса 4х5	м	22.72
3	Төмөр босоо рам булан төмөр 50х50х5	м	255.6
4	Хашааны нүхтэй тор 10 нүхтэй	$м^2$	255.6
5	Төмөр шон х/квадрат 80х80х3	м	205.9

ТАЙЛБАР

Ажлын талбар дээр гүйцэтгэх ажлын хэмжээг тулгаж үзнэ. Төмрийн ажлыг хийж гүйцэтгэхдээ норм стандартын шаардлага хангасан бүтээгдэхүүн материал ашиглана. Гагнуурын ажлыг маш сайн хийж гүйцэтгэх хэрэгтэй. Төмөр бэлдэцийн гадаргууг сайн зүлгэж төмрийн грунт бүдгаар 2-3уе давхарлан будна. Үүний дараа байгал цаг уурын нөхцөлд тэсвэртэй хар өнгийн төмрийн будгаар 2-3уе давхарлан будна. Хашаа, хаалганы шонг суулгахдаа Б150 марктай зуурмагаар сайтар чигжиж хийнэ.

DG "ДӨРВӨНГҮН" ХХК БАРИЛГЫН ЗУРАГ ТӨСӨЛ, ТЕХНИКИЙН ХЯНАЛТ	Сэлэнгэ аймаг, Ерөө сум СУМЫН ТӨВИЙН НЭГДСЭН ДУЛААН, ЦЭВЭР УСНЫ ШУГАМ СҮЛЖЭЭ. УУРЫН ЗУУХНЫ БАРИЛГА				
	НҮҮРСНИЙ ТАЛБАЙН ХАШААНЫ ХААЛГАНЫ БАЙГУУЛАЛТ				
	Архитектор		Б.Батболд	Е.Г.Шифр: DG-32/2020	Масштаб: М1:25	Огноо: 2020
	Гүйцэтгэсэн		Б.Батболд	Т.Г.Шифр:	Зургийн дугаар: БА-11	Хуудас: 14
И-мэйл: durbungun@yahoo.com Утас: +976-99231697, 95956630	Шалгасан		Б.Мөнх-Эрдэнэ			