ТӨСЛИЙН НЭР:

СУМЫН ТӨВИЙН НЭГДСЭН ДУЛААН, ЦЭВЭР УСНЫ ШУГАМ СҮЛЖЭЭ, БАРИЛГА БАЙГУУЛАМЖ

ТӨСЛИЙН БАЙРШИЛ: Сэлэнгэ аймаг. Ерөө сум.

ГАДНА УС, ДУЛААН ХАНГАМЖИЙН АЖЛЫН ЗУРАГ
/1-р хэсэг/

ЗАХИРАЛ Ч.МАНЛАЙБААТАР

УЛААНБААТАР ХОТ 2025 ОН

Гүйцэтгэгч: "ДӨРВӨНГҮН" ХХК

Тусгай зөвшөөрлийн №: 3Т12-486/23

Монгол улс. Улаанбаатар хот.
Сүхбаатар дүүрэг. 7-р хороо.
Одкон холдинг ХХК, 307 тоот
Утас: (976) 99231697, (976) 95956630
Факс:
И-мэйл: chmanlai@yahoo.com
Интернет хаяг:

Уг төслийн бүхий л техникийн зураг, график тэмдэглэгээ болон моделийг зохиогчийн зөвшөөрөлгүйгээр хэсэгчлэж болон бүхэлд нь хуулбарлах, зарах, олон нийтэд дэлгэн үзүүлэхийг хориглоно.

Жич: Санал тусгах

ЗЕА/ЗЕИ:

Огноо: 2025-04
Үе шат: Ажлын зураг /А.З/
Төслийн дугаар: DG-09/2025

Тайлбар бичиг

Сэлэнгэ аймгийн Ерөө сумын төвийн нэгдсэн гадна ус, дулаан хангамжийн шугамын ажлын зургийг доорхи материалыг үндэслэн хийж гүйцэтгэв.

1. Ерөө сумын засаг даргын зураг төсөл боловсруулах даалгавар
2. Сумын ерөнхий төлөвлөгөө, дэвсгэр зураг
3. БНбД 41-02-05 "Гадна дулаан хангамж"
4. БНбД 23-01-09 "Барилгад хэрэглэх уур амьсгал да геофизикийн үзүүлэлт"
5. Газар дээр нь хийсэн хэмжилт

Гадна агаарын тооцооны температур Т=-37,5°С, дулаан зөөгчийн параметр нь 90/70°С-ийн ус болно. Сумын төвийн дулаан хангамжийн одоогийн байдал нь сургууль, цэцэрлэг, орон сууц зэрэг барилгууд нэгдсэн нэг зуухтай, бусад барилгууд нь тус тусдаа бие даасан зуухтайгаар дулааны улиралд ажиллаж байна. Сумын төвийн барилгуудыг нэгдсэн дулаан хангамжид холбосноор сумын төвийн зуухны тоо цөөрч агаарын бохирдол багасах, мөн эдийн засгийн хувьд ашигтай болно. Нэгдсэн зуухыг сумын ЗДТГазраас олгосон газарт байрлуулан сумын удирдлагууд зохих хүмүүсийн зөвшөөрсөн трассын дагуу зураг төслийг боловсруулав. Шугамын трассыг эмнэлэг, худалдааны гудамж, ЗДТГ, цагдаагийн кобан, спорт заал, соёлын төв, сургуулийн халаалтын зуухны барилга хүртэл шинээр татаж сургуулийн халаалтын зуухнаас гарсан цэцэрлэг, орон сууц, шинэ сургуулийн барилгууд руу явсан шугамыг хэвээр үлдээж ашиглахаар төлөвлөв.

Дулааны шугамыг ул нэвтрэх бетон сувагт бетон дэр бүхий гулсах тулгуур дээр угсарна. Гулсах тулгуурыг Ф250мм-ийн янданд 7м, Ф200мм-ийн янданд 6м, Ф150мм-ийн янданд 5м, Ф125мм-ийн янданд 4,5м, 100мм-ийн янданд 4.0м, Ф80мм-ийн янданд 3,5м, Ф70мм-ийн янданд 3м, Ф50мм-ийн янданд 3м тутамд угсарна. Температурын зөрүүнээс үүсэх шугаман тэлэлтийг шугамын эргэлтийн өнцөг болон "П" хэлбэрийн компенсаторын тусламжтайгаар гүйцэтгэнэ. Дулааны трассыг байрлуулахдаа геодезийн тусгай зөвшөөрөлтэй аж ахуйн нэгжээр зураг төслийн дагуу өгөдсөн координатаар байрлуулан угсарна.

Гулсах тулгуурыг хийхдээ альбомд заагдсан хэмжээс болон материалыг бариптлана. Дулааны худгийн материалын түүвэр, хийцийн зургийг Серия Г-991-1 альбом 2-ийн дагуу цутгамал бетон худаг байх ба БНбД 52-01-10-д нийцүүлэн гүйцэтгэх хэрэгтэй. Дулааны худаг доторх тоноглол, хаалт арматур, шат, приямок, ширмэн таг гэх мэт тус альбомын дагуу бүрэн тоноглосон байх шаардлагатай. Дулааны шугамын трассын дагуунд газар шорооны ажил эхлэхийн өмнө газар доорх бусад шугам сүлжээг чагнуулах шаардлагатай. Газар дээр нь шугамыг байрлуулж газар шорооны ажил эхлэхийн өмнө шугам сүлжээ ашиглалтын бүх байгууллагуудтай зөвшөөрөлцөж оттолцож байгаа болон ойролцоо зэрэцэн байршиж буй бүх төрлийн шугам сүлжээг газар дээр нь тэмдэглэсний дараа ажлыг эхлүүлнэ. Мөн бусад шугам сүлжээтэй оттолцож байгаа болон ойролцоо хэсгүүдийн газар шорооны ажлыг заавал гараар гүйцэтгэнэ. Ажлын явцад ил, далд орсон шугам сүлжээг хамгаалалтанд авч шуудууг булахын өмнө тухайн газарт ашиглагч байгууллагын бие төлөөлөгч байлган актаар хүлээлгэн өгнө. Дулаан дамжуулах хоолойн дулаалгын материалын дулаан дамжуулалтын коэффициент К=0.05 Вт/м2°С -с ихгүй байх ба галд тэсвэртэй дулаалгаар дулаална. Дулаалгын гадна талаар өнгийн туузан ороолт орооно. Бүх бетон хийцийн гадна гадаргууд ус чийгнээс хамгаалах битум түрхлэг 2 удаа заавал хийнэ. Дулаан дамжуулах хоолойг дулаалахын өмнө бүх ган хийцэд зэврэлтээс хамгаалах түрхлэг заавал хийгдэнэ. Бетон хийц бүрт битум түрхлэг хийгдэнэ. Бетон хийц хоорондын залгаасыг технологийн дагуу ус, чийг тусгаарлан сайтар битүүмжлэх хэрэгтэй. Дулаан дамжуулах хоолойг угсрахын өмнө дотор нь хуриптлагдсан шороо хогийг бүрэн цэвэрлэх. Хаалт арматур, шугам хоолой, тоног төхөөрөмж бүр нь үйлдвэрийн гэрчилгээтэй байх хэрэгтэй да материалын түүвэрт заасан гост, маркын дагуу сонгоно. Системийн хамгийн нам дор хэсэгт ус нүлээч, өндөр цэгт хий авах хаалтуудыг зураг төслийн дагуу зайлшгүй төлөвлөх хэрэгтэй. Гулсах тулгуур, яндан хоолойн хооронд эмээл төмрийг заавал угсрана.

Геологийн товч дүгнэлт:

Судалгааны талбай нь инженер-геологийн дунд зэргийн нөхцөлд оршино. Уг талбайд асгамал болон өнгөн хөрсний доороос 8 төрлийн ул хөрс тархсан мөн хөрсний устай тул дээрх нөхцөлд хамруулав. Судалгааны талбайд өрөмдсөн 2.0-6.0 метрийн гүнтэй 26 цооногт ул хөрсний ус 1.8-4.0 метрт илэрч 1.5-3.5 метрт тогтсон. /2023.10.12-ны өдрийн байдлаар/. Ул хөрсний ус нь Ерөө голтой гидравлик холбоотой тул хур бороо элбэгтэй жил хөрсний усны түвшин 0.5-1.0 метрээр түр дээшлэх боломжтой.

Газар шорооны ажлын зэрэг гэсгээлэн нөхцөлд гар аргаар малтахад:

Тоосорхог элсэн ул хөрс	- II
Том ширхэгтэй элсэн ул хөрс	- II
Хайргархаг элсэн ул хөрс	- III
Элсээр чигжигдсэн хайрган ул хөрс	- III
Элсэнцэр ул хөрс	- II
Шавранцар ул хөрс	- II
Өгөршилд орсон элсэн чулуу	- VI
Сул өгөршилд орсон элсэн чулуу	- VII

Улирлын хөлдөлтийн гүн:

Тоосорхог элсэн ул хөрс	- 3.37м
Том ширхэгтэй элсэн ул хөрс	- 3.57м
Хайргархаг элсэн ул хөрс	- 3.96м
Элсээр чигжигдсэн хайрган ул хөрс	- 3.96м
Элсэнцэр ул хөрс	- 2.77м
Шавранцар ул хөрс	- 2.77м
Өгөршилд орсон элсэн чулуу	- 3.96м
Сул өгөршилд орсон элсэн чулуу	- 3.96м

Ул хөрсний овойлтын зэрэг:

Тоосорхог элсэн ул хөрс	- Овойлтгүй
Том ширхэгтэй элсэн ул хөрс	- Овойлтгүй
Хайргархаг элсэн ул хөрс	- Овойлтгүй
Элсээр чигжигдсэн хайрган ул хөрс	- Овойлтгүй
Элсэнцэр ул хөрс	- Сул
Шавранцар ул хөрс /6а/	- Сул
Шавранцар ул хөрс /6б/	- Дунд

Талбай нь газар чичирхийллийн 7 балл болно.

Гадна дулааны шугамын угсралтын ажлын үед дараах шаардлагуудыг сахин ажиллах:

Системийн угсрах, угаах, туршиж ажлыг гүйцэтгэгч инженер нь БНбД 40-06-18, БНбД 12-03-04-г бариптлан гүйцэтгэвэл зохино. Угсралтын ажлыг гүйцэтгэхдээ техник ашуулгүй ажиллагааны норм дүрмийг бариптлан ажиллах, шаардлагатай тохиолдолд ажлын байранд анхаарууллах тэмдэг, дохио, хаалт, туузэргийг тавих. Ажлыг эхлүүлэх үед бүх ИТА нар ХАБЭА-н заавархилгаа авч хувийн хамгаалах хэрэгсэл бүрэн өмсөж ажилд орох. Яндан хоолой, металь хийцийн гагнуурын ажлыг БНбД 3.05.03-85, 3834:2010 стандартын дагуу мөрдлөг болгон ажиллах хэрэгтэй. Системийг заслын ажил эхлэхээс өмнө ажлын даралтыг 1,25%-р ихэсгэж шахаж зохих минутаар шалгах ба илэрсэн алдаа зөрчлыг арилган, шалгаж дууссаны дараа бүх яндан хоолойг дулаална. Бэхэлгээ хоорондын зайг БНбД-д заасны дагуу хийх. Шугам хоолойд бий болсон илүүдэл даралтыг ажлын даралт хүртэл бууруулаад манометрийн заалтыг ашиглаж гагнуурын оёдлыг сайтар шалгана.

Дулааны шугамын угсралт, туршилтын ажлыг гүйцэтгэхдээ БНбД 41-05-18 "Дулааны сүлжээ" БНбД 3.02.01-16 "Барилгын газар шороо да бууръ суурийн ажил" болон бусад холбогдох норм, дүрэм журмын заадтуудыг чанд мөрдөж ажиллах шаардлагатай. Угсралтын ажил эхлэхээс өмнө захиалагч болон гүйцэтгэгч нар хамтран ажлын талбайд орсон инженерийн шугам сүлжээтэй оттолцож байгаа болон зэрэгцээ явж буй хэсгийг харуусан дүүргийн мэрэгжлийн байгууллагаас дахин тодруулсаны эцэст газар шорооны ажлыг эхлүүлэх шаардлагатай.

Зураг төслөөс өөрөөр угсрах да шийдэл өөрчлөгдөх тохиолдолд зохиогчоос зайлшгүй зөвшөөрөл авч ажил үргэлжлүүлэх эцсийн шийдвэр гаргана. Зураг төсөлд тусгагдсан тоног төхөөрөмжөөс өөр төрлийн тоног төхөөрөмж сонгох үед тухайн тоног төхөөрөмжийг зохиогчид хянуулах да гарал үүслийн гэрчилгээ болон техникийн үзүүлэлтийг хавсарган зохиогч, захиалагч, ашиглагчийн байгууллагуудын зөвшөөрлийн үндсэн дээр авч ашиглана. Барилга угсралтын явцад зохиогчийн хяналт зайлшгүй хийлгэнэ.

DG "ДӨРВӨНГҮН" ХХК БАРИЛГЫН ЗУРАГ ТӨСӨЛ, ТЕХНИКИЙН ХЯНАЛТ И-мэйл: chmanlai@yahoo.com Утас: +976-99231697; 95956630	Сэлэнгэ аймаг. Ерөө сум. СУМЫН ТӨВИЙН НЭГДСЭН ДУЛААН, ЦЭВЭР УСНЫ ШУГАМ СҮЛЖЭЭ, БАРИЛГА БАЙГУУЛАМЖ Тайлбар бичиг				
Инженер		Э.Оюунгэрэл	Е.Г.Шифр:	Масштаб:	Огноо: 2025.04
Гүйцэтгэсэн		Э.Оюунгэрэл	Т.Г.Шифр: DG-09/2025	Зургийн дугаар: ГДГ-1	Хуудас: 25
Шалгасан		Ч.Манлайбаатар			

А3

Орчны тойм

ЕБС-ийн барилга

ЕБС-ийн барилга

Усан сангийн барилга

Цэцэрлэгийн барилга

Эмнэлгийн барилга

Спорт заалны барилга

Соёлын төвийн барилга

Цагдаагийн кобаны барилга

ЗДТГ-ын барилга

Худалдааны гудамж

Халаалтын зуухны барилга

DG "ДӨРВӨНГҮН" ХХК БАРИЛГЫН ЗУРАГ ТӨСӨЛ, ТЕХНИКИЙН ХЯНАЛТ И-мэйл: chmanlai@yahoo.com Утас: +976-99231697; 95956630	Сэлэнгэ аймаг. Ерөө сум. СУМЫН ТӨВИЙН НЭГДСЭН ДУЛААН, ЦЭВЭР УСНЫ ШУГАМ СҮЛЖЭЭ, БАРИЛГА БАЙГУУЛАМЖ Орчны тойм				
Инженер		Э.Оюунгэрэл	Е.Г.Шифр:	Масштаб:	Огноо: 2025.04
Гүйцэтгэсэн		Э.Оюунгэрэл	Т.Г.Шифр: DG-09/2025	Зургийн дугаар: ГДГ-3	Хуудас: 25
Шалгасан		Ч.Манлайбаатар			

Гадна ус, дулааны шугамын түлхүүр байгууламт

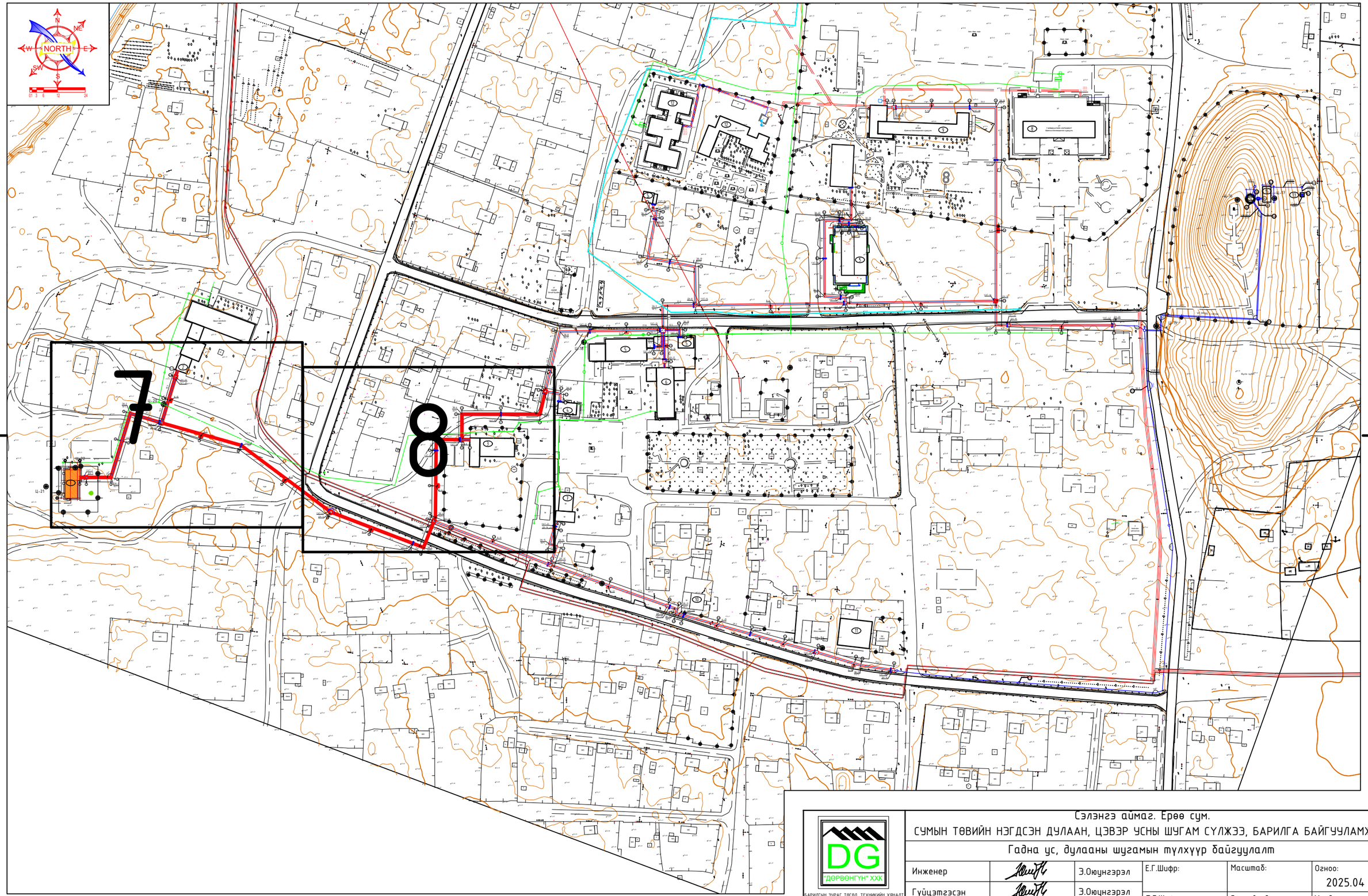

Сэлэнгэ аймаг. Ерөө сум.

СУМЫН ТӨВИЙН НЭГДСЭН ДУЛААН, ЦЭВЭР УСНЫ ШУГАМ СҮЛЖЭЭ, БАРИЛГА БАЙГУУЛАМЖ

Гадна ус, дулааны шугамын түлхүүр байгууламт

Инженер		Э.Оюунгэрэл	Е.Г.Шифр:	Масштаб:	Огноо: 2025.04
Гүйцэтгэсэн		Э.Оюунгэрэл	Т.Г.Шифр: DG-09/2025	Зургийн дугаар: ГДГ-4	Хуудас: 25
Шалгасан		Ч.Манлайбаатар			

DG "ДӨРВӨНГҮН" ХХК

БАРИЛГЫН ЗУРАГ ТӨСӨЛ, ТЕХНИКИЙН ХЯНАЛТ

И-мэйл: chmanlai@yahoo.com
Утас: +976-99231697; 95956630

Гадна ус, дулааны шугамын нэгдсэн байгуулалт М1:1000

Онцлох цэгийн координат		
Онцлох цэг	X	Y
1	619284.7212	5511524.9064
2	619289.6602	5511524.9026
3	619308.4451	5511524.9022
4	619316.8100	5511552.6107
5	619323.1616	5511573.6501
6	619347.0584	5511566.4358
7	619377.3307	5511557.2969
8	619407.6031	5511548.1580
9	619441.8776	5511523.8917
39	619353.0821	5511586.3896
40	619359.1033	5511606.3340

Барилгын тодорхойлолт	
1	Халаалтын тогооны барилга
2	Эмнэлэгийн барилга

ДӨРВӨНГҮН" ХХК
БАРИЛГЫН ЗҮРАГ ТӨСӨЛ, ТЕХНИКИЙН ХЯНАЛТ
И-мэйл: chmanlai@yahoo.com
Утас: +976-99231697; 95956630

Сэлэнгэ аймаг. Ерөө сум.
СУМЫН ТӨВИЙН НЭГДСЭН ДУЛААН, ЦЭВЭР УСНЫ ШУГАМ СҮЛЖЭЭ, БАРИЛГА БАЙГУУЛАМЖ
Гадна ус, дулааны шугамын нэгдсэн байгуулалт

Инженер		Э.Оюунгэрэл	Е.Г.Шифр:	Масштаб:	Огноо: 2025.04
Гүйцэтгэсэн		Э.Оюунгэрэл	Т.Г.Шифр: DG-09/2025	Зургийн дугаар: ГДГ-5	Хуудас: 25
Шалгасан		Ч.Манлайбаатар			

Нийлэх хуудас-/ГДГ-8/

Гадна ус, дулааны шугамын байгуулалт М1:500

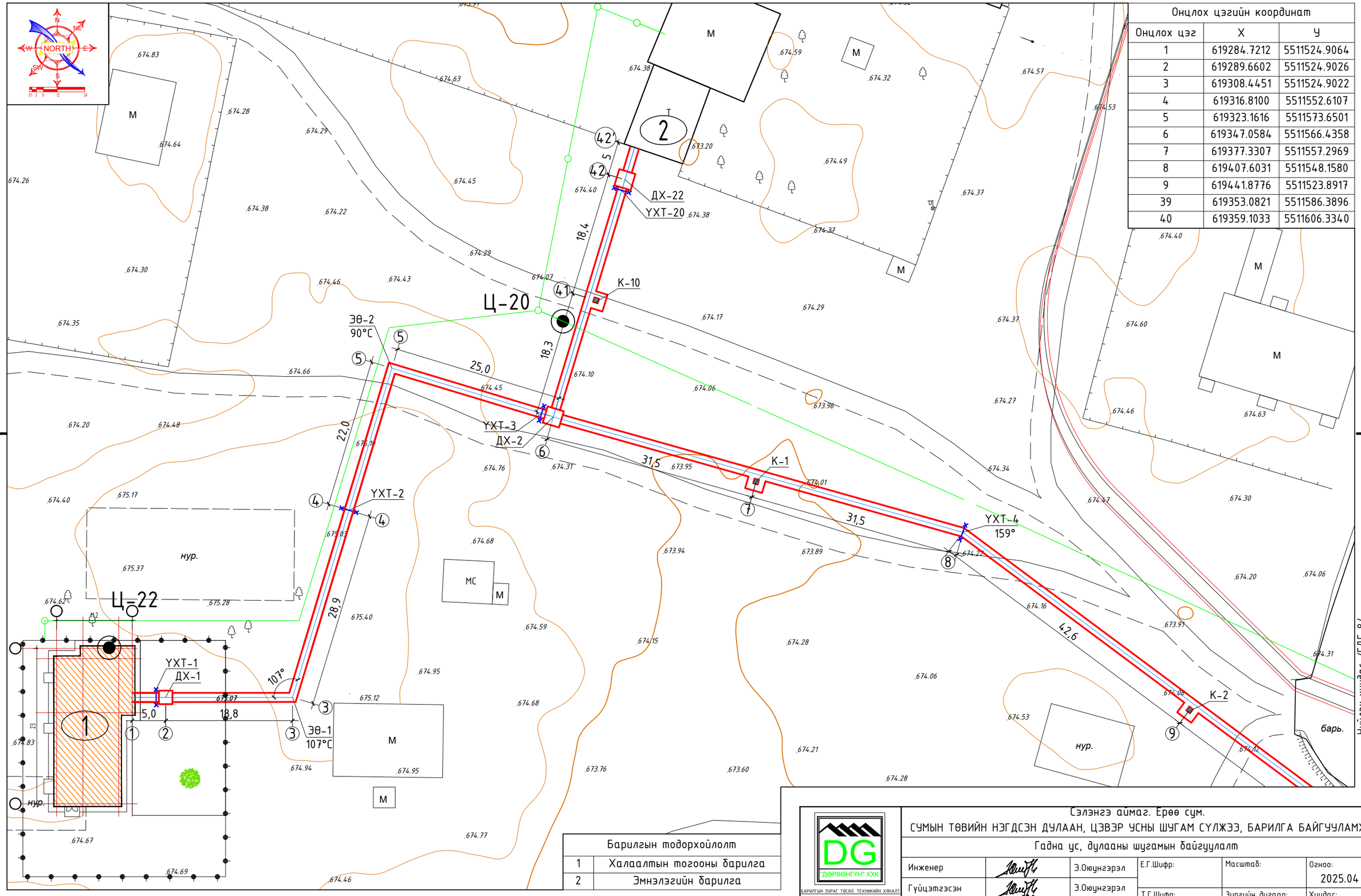

Онцлох цэгийн координат		
Онцлох цэг	X	Y
1	619284.7212	5511524.9064
2	619289.6602	5511524.9026
3	619308.4451	5511524.9022
4	619316.8100	5511552.6107
5	619323.1616	5511573.6501
6	619347.0584	5511566.4358
7	619377.3307	5511557.2969
8	619407.6031	5511548.1580
9	619441.8776	5511523.8917
39	619353.0821	5511586.3896
40	619359.1033	5511606.3340

Барилгын тодорхойлолт	
1	Халаалтын тогооны барилга
2	Эмнэлэгийн барилга

DG "ДӨРВӨНГҮН" ХХК
БАРИЛГЫН ЗУРАГ ТӨСӨЛ, ТЕХНИКИЙН ХЯНАЛТ

И-мэйл: chmanlai@yahoo.com
Утас: +976-99231697; 95956630

Сэлэнгэ аймаг. Ерөө сум.
СУМЫН ТӨВИЙН НЭГДСЭН ДУЛААН, ЦЭВЭР УСНЫ ШУГАМ СҮЛЖЭЭ, БАРИЛГА БАЙГУУЛАМЖ
Гадна ус, дулааны шугамын байгуулалт

Инженер		Э.Оюунгэрэл	Е.Г.Шифр:	Масштаб:	Огноо: 2025.04
Гүйцэтгэсэн		Э.Оюунгэрэл	Т.Г.Шифр: DG-09/2025	Зургийн дугаар: ГДГ-6	Хуудас: 25
Шалгасан		Ч.Манлайбаатар			

А3

Гадна ус, дулааны шугамын байгууламт М1:500

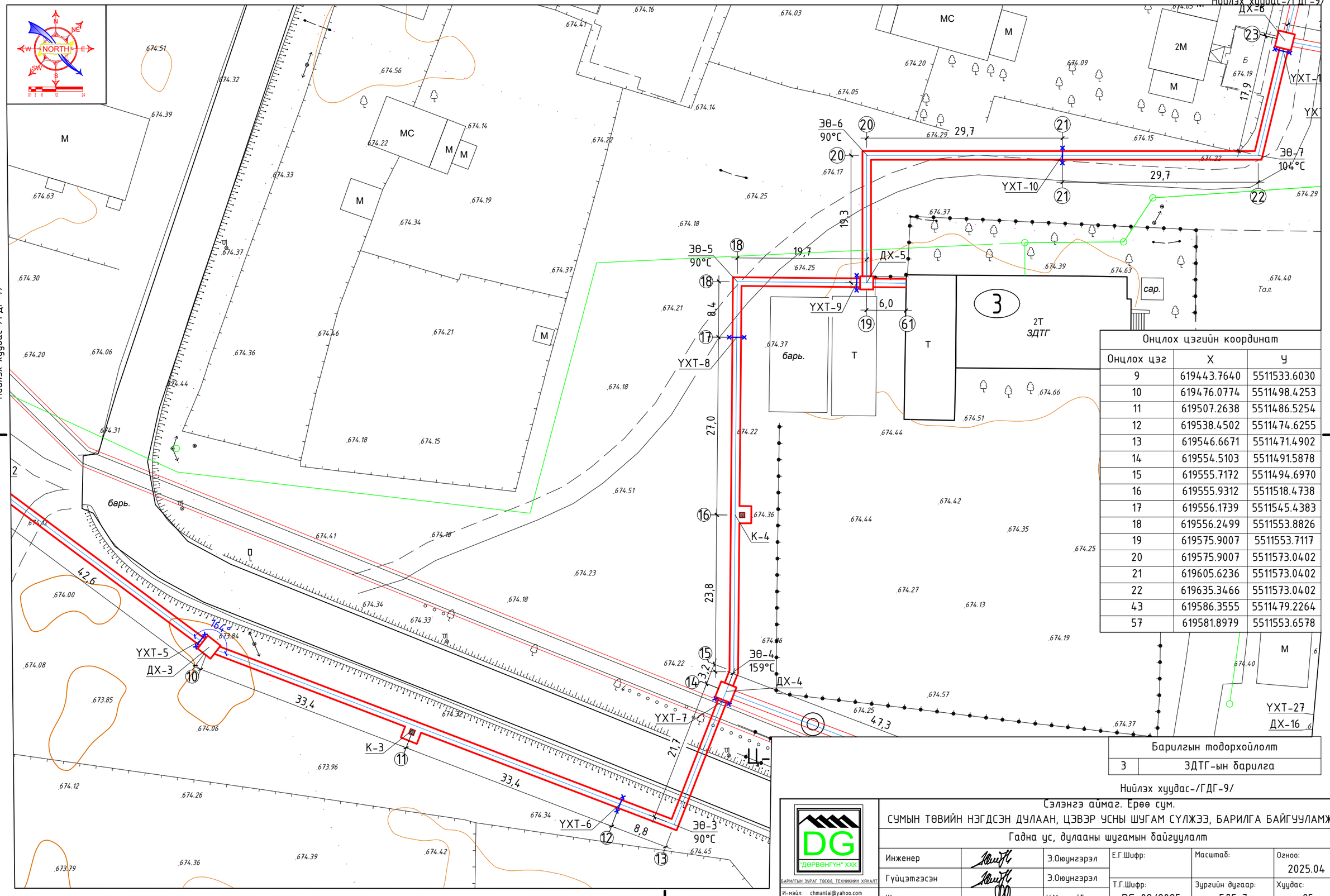

Онцлох цэгийн координат		
Онцлох цэг	X	Y
9	619443.7640	5511533.6030
10	619476.0774	5511498.4253
11	619507.2638	5511486.5254
12	619538.4502	5511474.6255
13	619546.6671	5511471.4902
14	619554.5103	5511491.5878
15	619555.7172	5511494.6970
16	619555.9312	5511518.4738
17	619556.1739	5511545.4383
18	619556.2499	5511553.8826
19	619575.9007	5511553.7117
20	619575.9007	5511573.0402
21	619605.6236	5511573.0402
22	619635.3466	5511573.0402
43	619586.3555	5511479.2264
57	619581.8979	5511553.6578

Барилгын тодорхойлолт	
3	ЗДТГ-ын барилга

Нийлэх хуудас-/ГДГ-9/

Сэлэнгэ аймаг. Ерөө сум.

СУМЫН ТӨВИЙН НЭГДСЭН ДУЛААН, ЦЭВЭР УСНЫ ШУГАМ СҮЛЖЭЭ, БАРИЛГА БАЙГУУЛАМЖ

Гадна ус, дулааны шугамын байгууллалт

DG "ДЭРВӨНГҮН" ХХК

БАРИЛГЫН ЗУРАГ ТӨСӨЛ, ТЕХНИКИЙН ХЯНАЛТ

И-мэйл: chmanlai@yahoo.com
Утас: +976-99231697; 95956630

Инженер		Э.Оюунгэрэл	Е.Г.Шифр:	Масштаб:	Огноо: 2025.04
Гүйцэтгэсэн		Э.Оюунгэрэл	Т.Г.Шифр: DG-09/2025	Зургийн дугаар: ГДГ-7	Хуудас: 25
Шалгасан		Ч.Манлайбаатар			

Гадна ус, дулааны шугамын угсралтын тойм

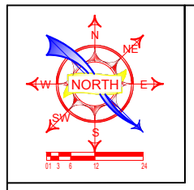

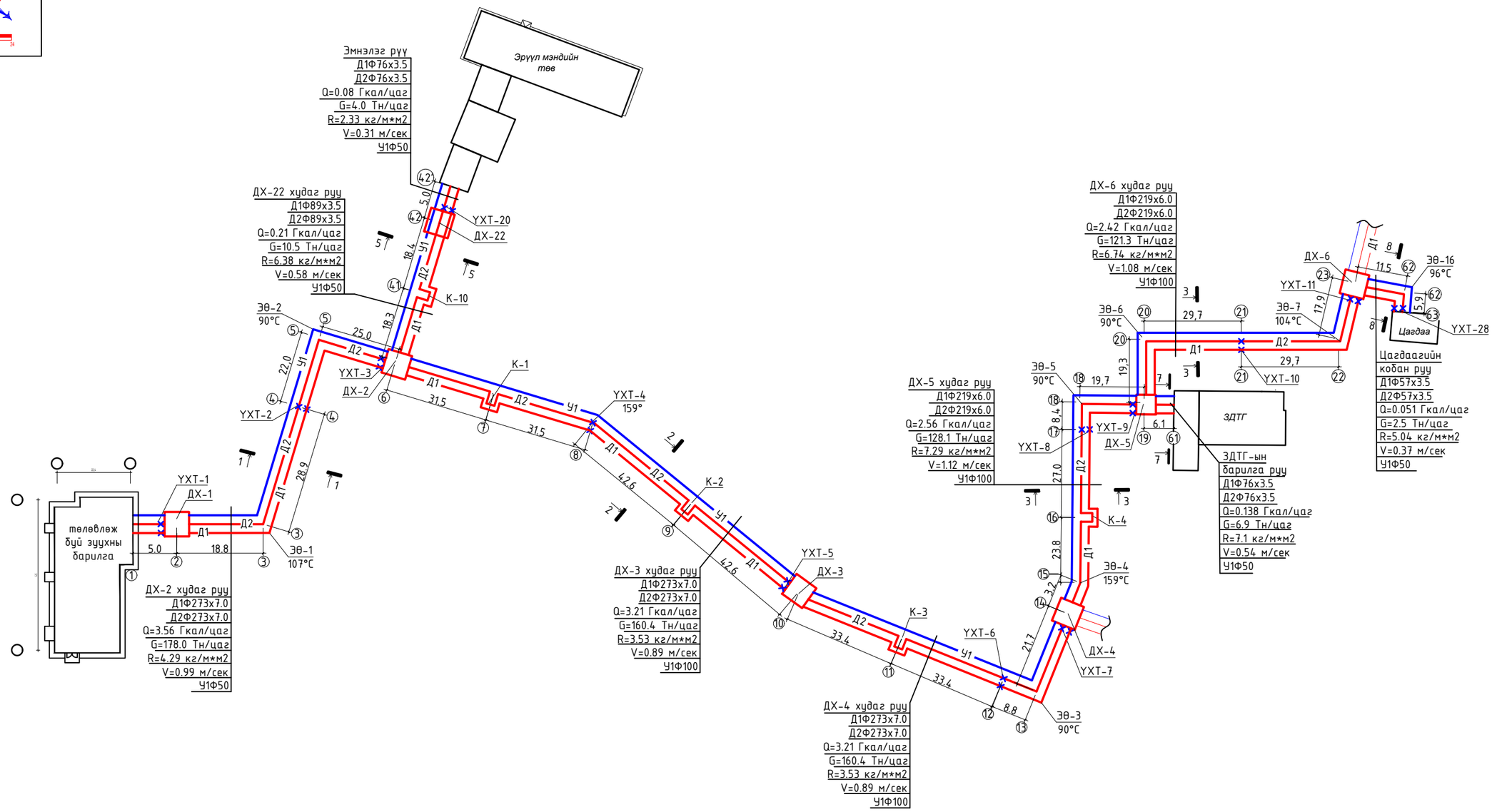

Сэлэнгэ аймаг. Ерөө сум.

СУМЫН ТӨВИЙН НЭГДСЭН ДУЛААН, ЦЭВЭР УСНЫ ШУГАМ СҮЛЖЭЭ, БАРИЛГА БАЙГУУЛАМЖ

Гадна ус, дулааны шугамын угсралтын тойм

Инженер		Э.Оюунгэрэл	Е.Г.Шифр:	Масштаб:	Огноо: 2025.04
Гүйцэтгэсэн		Э.Оюунгэрэл	Т.Г.Шифр: DG-09/2025	Зургийн дугаар: ГДГ-8	Хуудас: 25
Шалгасан		Ч.Манлайбаатар			

DG "ДӨРВӨНГҮН" ХХК

БАРИЛГЫН ЗУРАГ ТӨСӨЛ, ТЕХНИКИЙН ХЯНАЛТ

И-мэйл: chmanlai@yahoo.com
Утас: +976-99231697; 95956630

Гадна ус, дулааны шугамын дагуугийн зүсэлт

Масштаб хэв 1:500 / бос 1:100

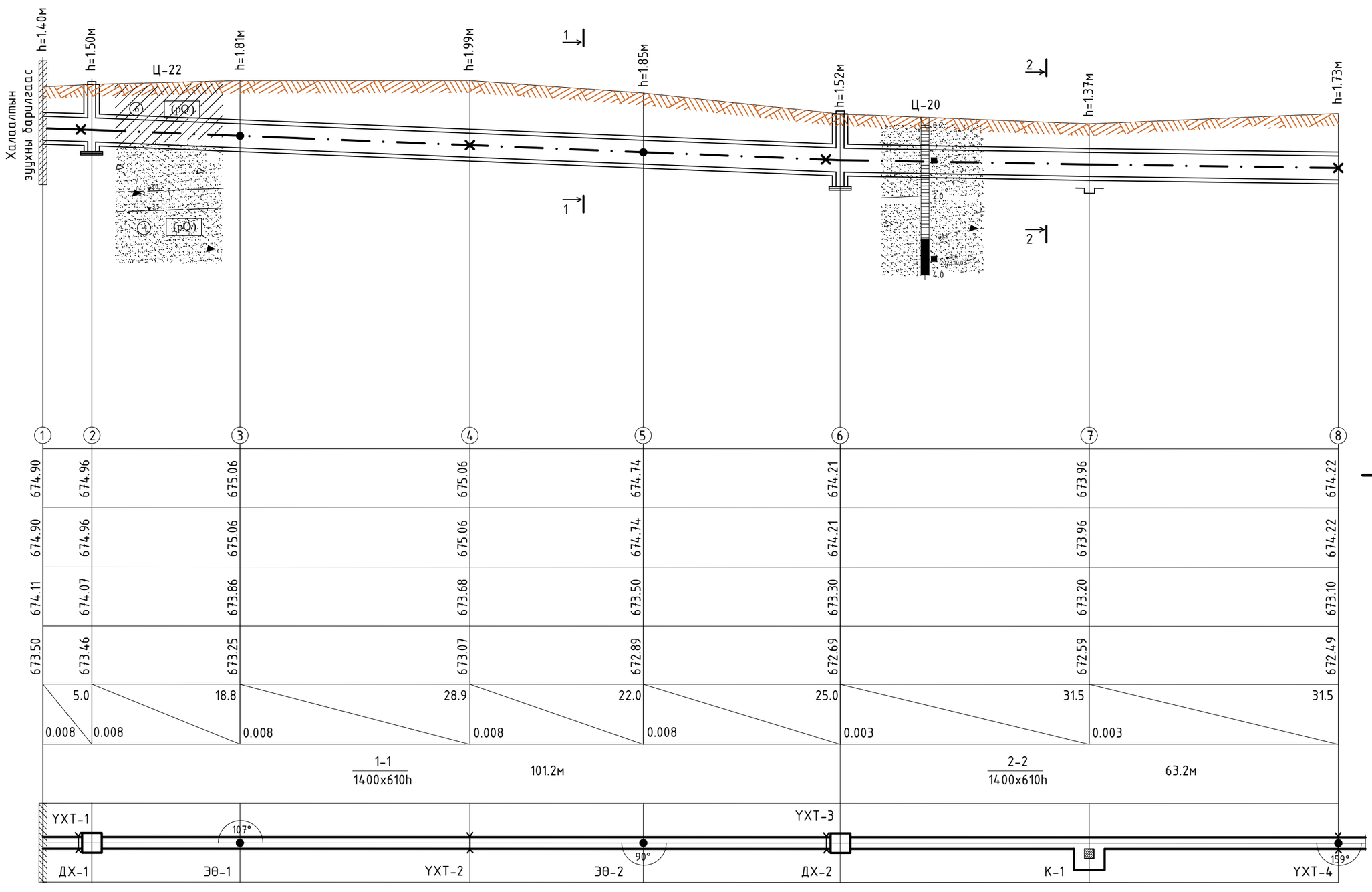

Сэлэнгэ аймаг. Ерөө сум.					
СУМЫН ТӨВИЙН НЭГДСЭН ДУЛААН, ЦЭВЭР УСНЫ ШУГАМ СҮЛЖЭЭ, БАРИЛГА БАЙГУУЛАМЖ					
Гадна ус, дулааны шугамын дагуугийн зүсэлт					
Инженер		Э.Оюунгэрэл	Е.Г.Шифр:	Масштаб:	Огноо: 2025.04
Гүйцэтгэсэн		Э.Оюунгэрэл	Т.Г.Шифр: DG-09/2025	Зургийн дугаар: ГДГ-9	Хуудас: 25
Шалгасан		Ч.Манлайбаатар			

DG "ДӨРВӨНГҮН" ХХК
БАРИЛГЫН ЗУРАГ ТӨСӨЛ, ТЕХНИКИЙН ХЯНАЛТ
И-мэйл: chmanlai@yahoo.com
Утас: +976-99231697; 95956630

Гадна ус, дулааны шугамын дагуугийн зүсэлт

Масштаб хэв 1:500 / бос 1:100

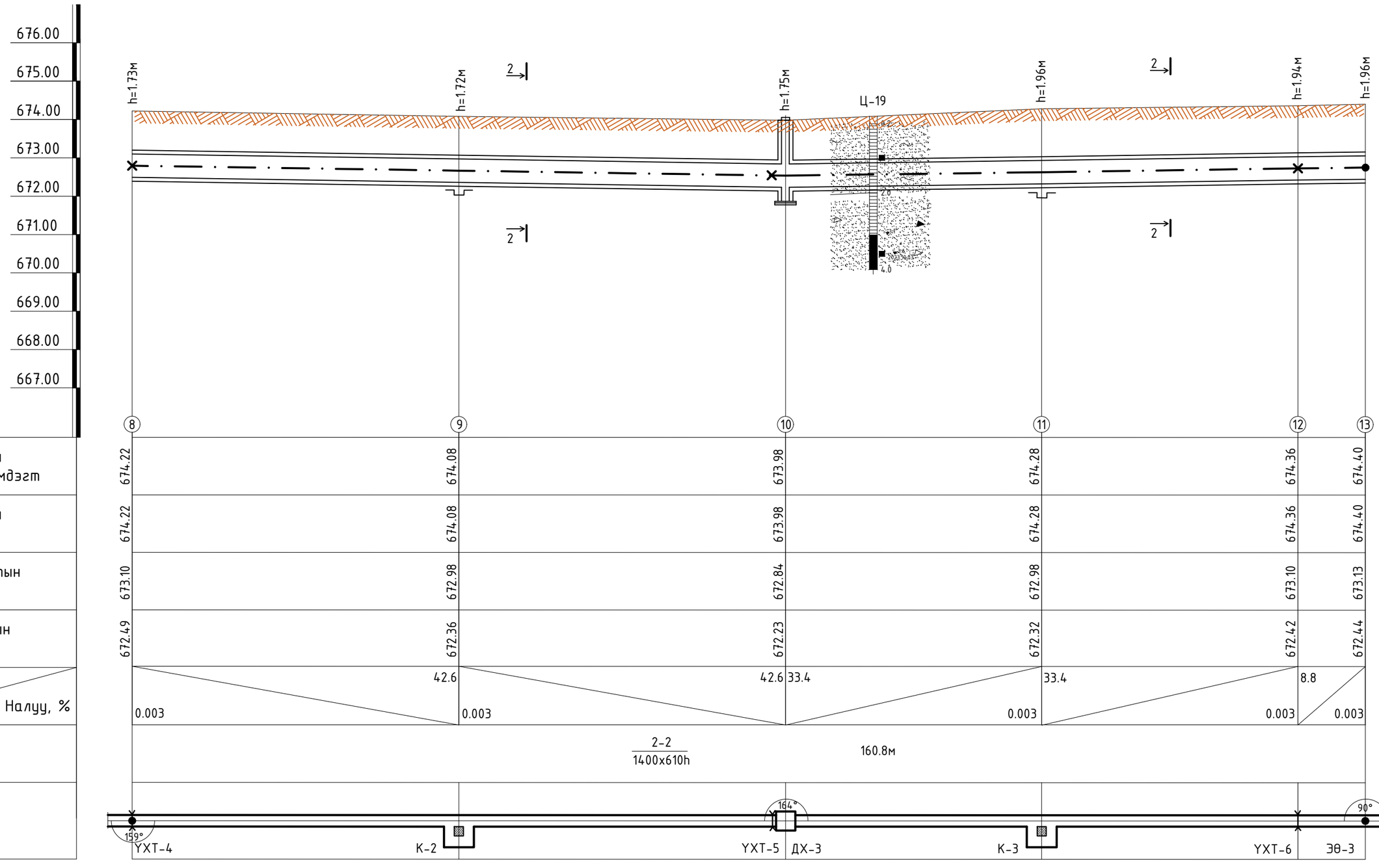

ТАНИХ ТЭМДЭГ

- ⑥ Шавранцар ул хөрс
- ① Тоосорхог элсэн ул хөрс
- ④ Элсээр чигжигдсэн хайрган ул хөрс

DG "ДӨРВӨНГҮН" ХХК			Сэлэнгэ аймаг. Ерөө сум.		
			СУМЫН ТӨВИЙН НЭГДСЭН ДУЛААН, ЦЭВЭР УСНЫ ШУГАМ СҮЛЖЭЭ, БАРИЛГА БАЙГУУЛАМЖ		
			Гадна ус, дулааны шугамын дагуугийн зүсэлт		
Инженер		Э.Оюунгэрэл	Е.Г.Шифр:	Масштаб:	Огноо: 2025.04
Гүйцэтгэсэн		Э.Оюунгэрэл	Т.Г.Шифр: DG-09/2025	Зургийн дугаар: ГДГ-10	Хуудас: 25
Шалгасан		Ч.Манлайбаатар			

БАРИЛГЫН ЗӨВЛӨГӨӨ, ТЕХНИКИЙН ХЯНАЛТ
И-мэйл: chmanlai@yahoo.com
Утас: +976-99231697; 95956630

Гадна ус, дулааны шугамын дагуугийн зүсэлт

Масштаб хэв 1:500 / бос 1:100

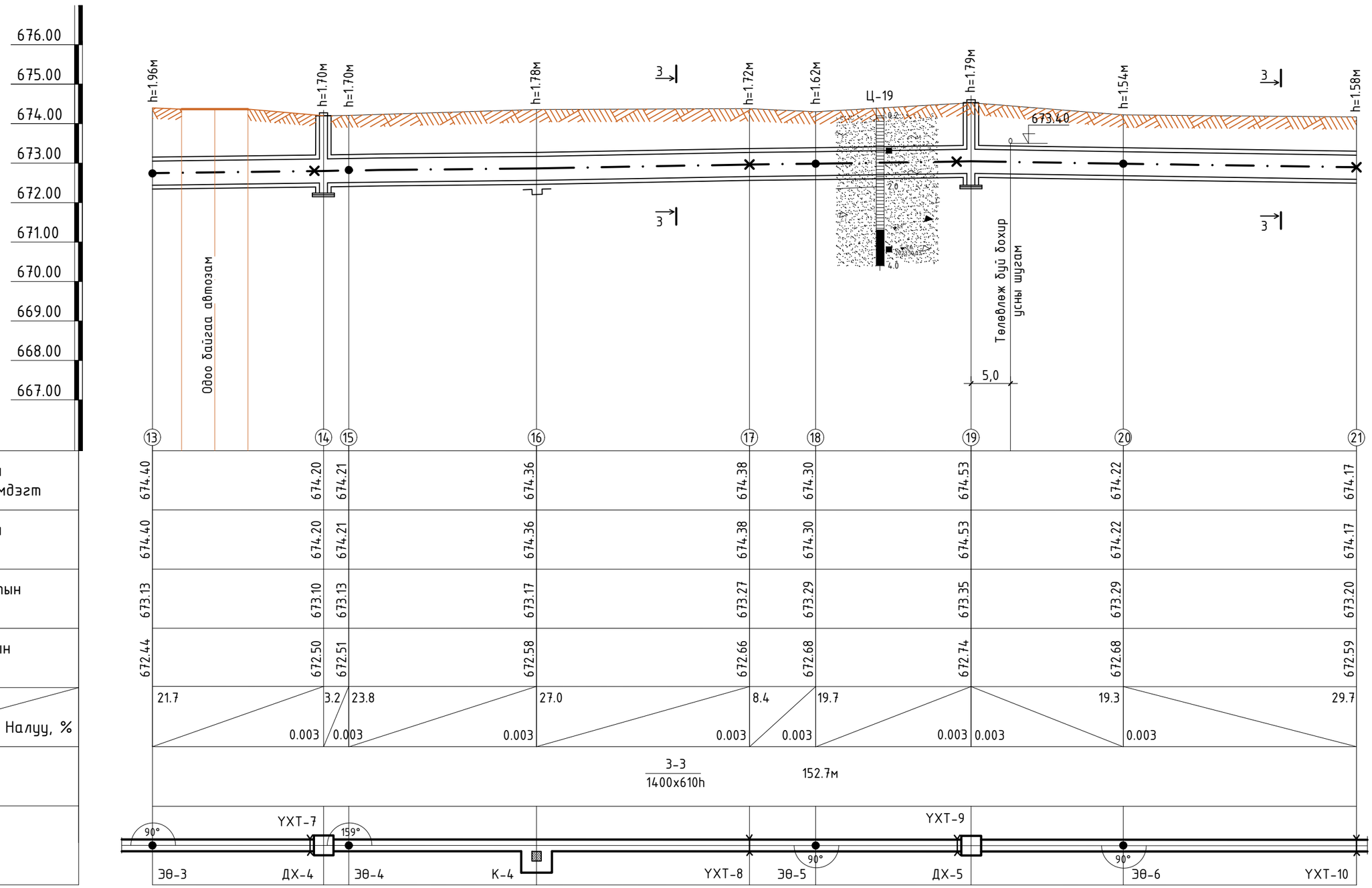

Газрын хөрсний төлөвлөсөн тэмдэгт	
Газрын хөрсний тэмдэгт	
Сувгийн хучилтын тэмдэгт	
Сувгийн ёроолын тэмдэгт	
Урт, м / Налуу, %	
Сувгийн огтлол дотор хэмжээ	
Байгууламт	

ТАНИХ ТЭМДЭГ

⑥ Шавранцар ул хөрс

① Тоосорхог элсэн ул хөрс

④ Элсээр чигжигдсэн хайрган ул хөрс

DG "ДӨРВӨНГҮН" ХХК	Сэлэнгэ аймаг. Ерөө сум.				
БАРИЛГЫН ЗУРАГ ТӨСӨЛ, ТЕХНИКИЙН ХЯНАЛТ	СУМЫН ТӨВИЙН НЭГДСЭН ДУЛААН, ЦЭВЭР УСНЫ ШУГАМ СҮЛЖЭЭ, БАРИЛГА БАЙГУУЛАМЖ				
	Гадна ус, дулааны шугамын дагуугийн зүсэлт				
И-мэйл: chmanlai@yahoo.com	Инженер	Э.Оюунгэрэл	Е.Г.Шифр:	Масштаб:	Огноо: 2025.04
Утас: +976-99231697; 95956630	Гүйцэтгэсэн	Э.Оюунгэрэл	Т.Г.Шифр: DG-09/2025	Зургийн дугаар: ГДГ-11	Хуудас: 25
	Шалгасан	Ч.Манлайбаатар			

A3

Гадна ус, дулааны шугамын дагуугийн зүсэлт

Масштаб хэв 1:500 / бос 1:100

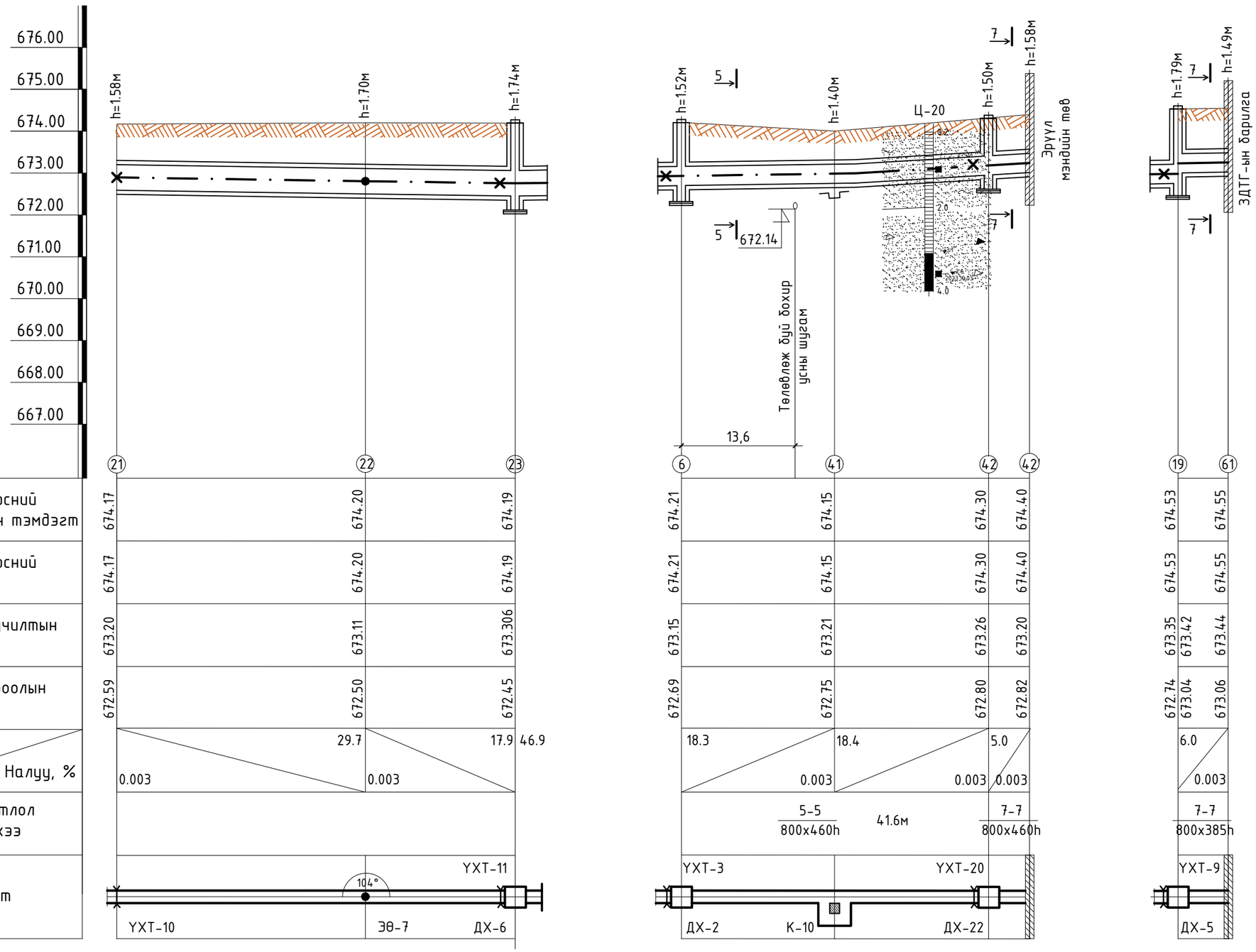

ТАНИХ ТЭМДЭГ

- Шавранцар ул хөрс
- Тоосорхог элсэн ул хөрс
- Элсээр чигжигдсэн хайрган ул хөрс

DG "ДӨРВӨНГҮН" ХХК БАРИЛГЫН ЗУРАГ ТӨСӨЛ, ТЕХНИКИЙН ХЯНАЛТ	Сэлэнгэ аймаг. Ерөө сум. СУМЫН ТӨВИЙН НЭГДСЭН ДУЛААН, ЦЭВЭР УСНЫ ШУГАМ СҮЛЖЭЭ, БАРИЛГА БАЙГУУЛАМЖ				
	Гадна ус, дулааны шугамын дагуугийн зүсэлт				
	Инженер	Э.Оюунгэрэл	Е.Г.Шифр:	Масштаб:	Огноо: 2025.04
	Гүйцэтгэсэн	Э.Оюунгэрэл	Т.Г.Шифр: DG-09/2025	Зургийн дугаар: ГДГ-12	Хуудас: 25
И-мэйл: chmanlai@yahoo.com Утас: +976-99231697; 95956630	Шалгасан	Ч.Манлайбаатар			

А3

ДХ-1 худгийн огтлол 1-1 М1:50

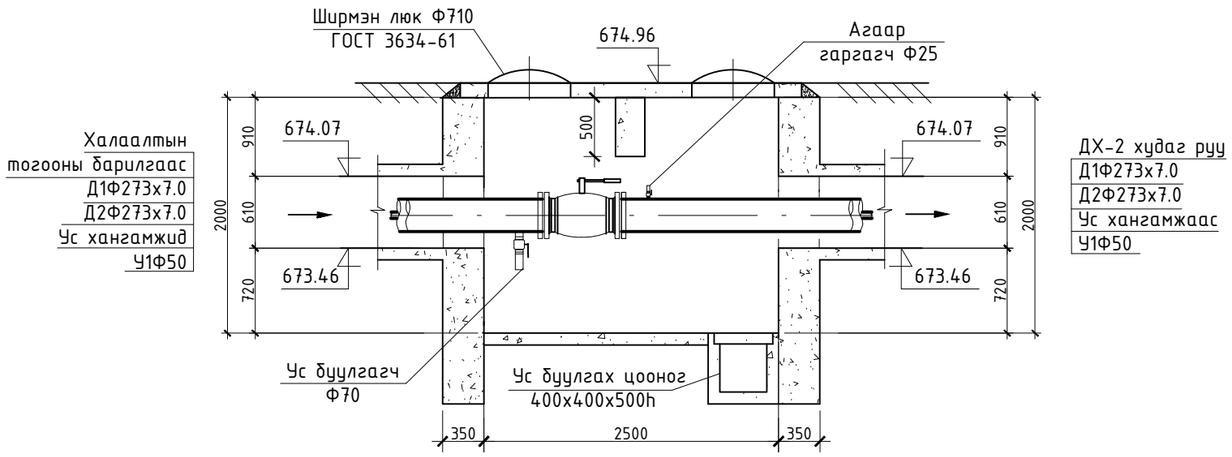

Материалын түүвэр

Д/д	Тэмдэглэгээ	Материалын нэр	Тоо шир	Нэгж жин	Тайлбар
ДХ-1 худгийн материалын түүвэр					
1	Г-991-1 аль-2 вып-2, ТК-5	Цутгамал бетон дулааны худаг /3000х2500х2000h/ ТК-5	1		комп
2		Гагнагдах төгсгөлтэй ган бөмбөлгөн хаалт Ру 2.5 МПа Тмах 200°С Dу250мм	2	21.3	шир
3		Ширмэн хаалт Ру 2.5 МПа Тмах 200°С Dу50мм	1	21.3	шир
4		Ус буулгах винтель Ф70	4	5.5	шир
5		Ус буулгах винтель Ф20	1	5.5	шир
4		Агаар гаргагч Ф25	2		шир
5		Агаар гаргагч Ф15	1		шир

ДХ-1 худгийн байгууламт М1:50

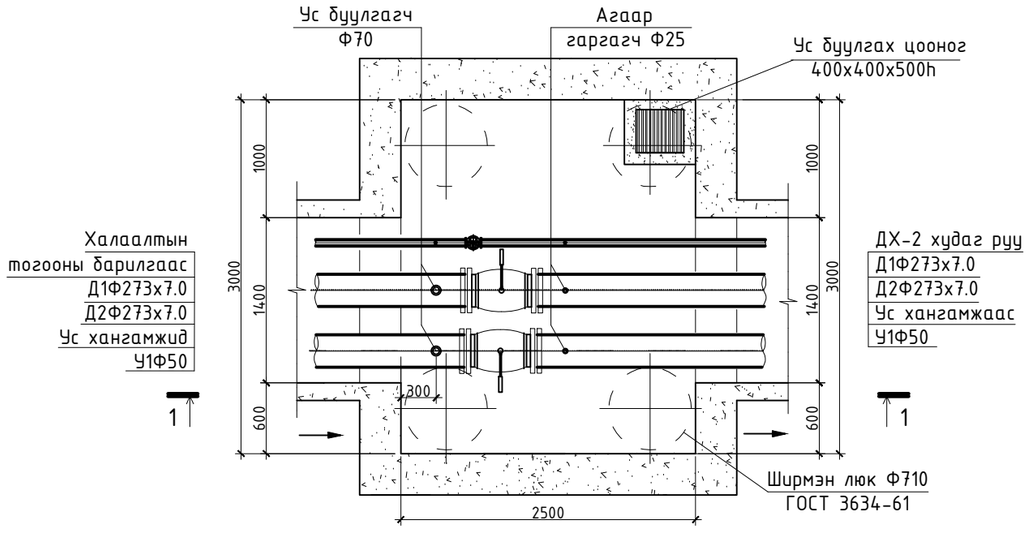

"ДӨРВӨНГҮН" ХХК
БАРИЛГЫН ЗУРАГ ТӨСӨЛ, ТЕХНИКИЙН ХЯНАЛТ
И-мэйл: chmanlai@yahoo.com
Утас: +976-99231697; 95956630

Сэлэнгэ аймаг. Ерөө сум.

СУМЫН ТӨВИЙН НЭГДСЭН ДУЛААН, ЦЭВЭР УСНЫ ШУГАМ СҮЛЖЭЭ, БАРИЛГА БАЙГУУЛАМЖ

ДХ-1 худгийн огтлол 1-1, байгууламт, материалын түүвэр

Инженер		Э.Оюунгэрэл	Е.Г.Шифр:	Масштаб: М1:100	Огноо: 2025.04
Гүйцэтгэсэн		Э.Оюунгэрэл	Т.Г.Шифр: DG-09/2025	Зургийн дугаар: ГДГ-13	Хуудас: 25
Шалгасан		Ч.Манлайбаатар			

ДХ-2 худгийн огтлол 2-2 М1:50

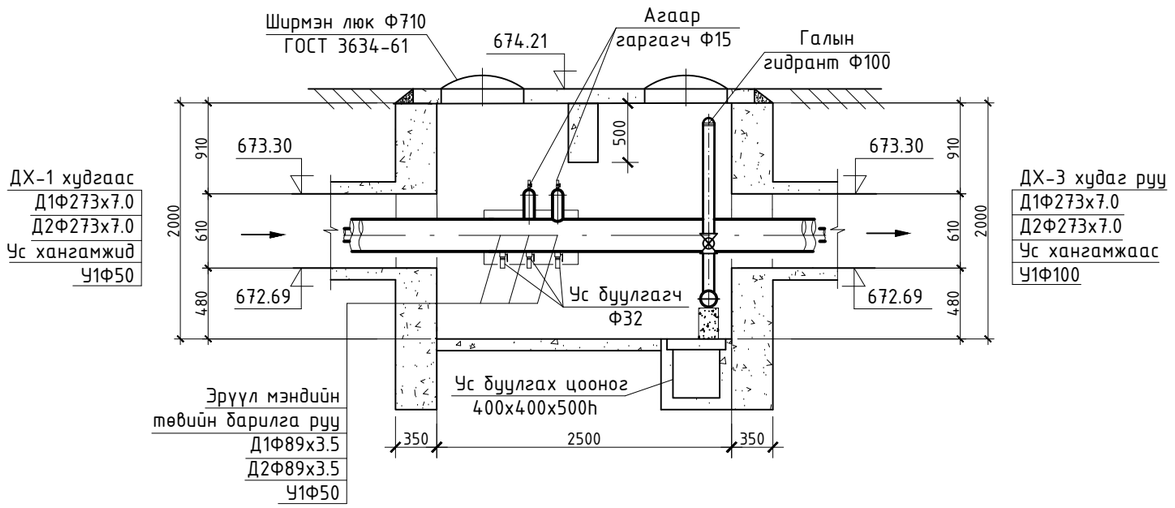

ДХ-2 худгийн байгууламт М1:50

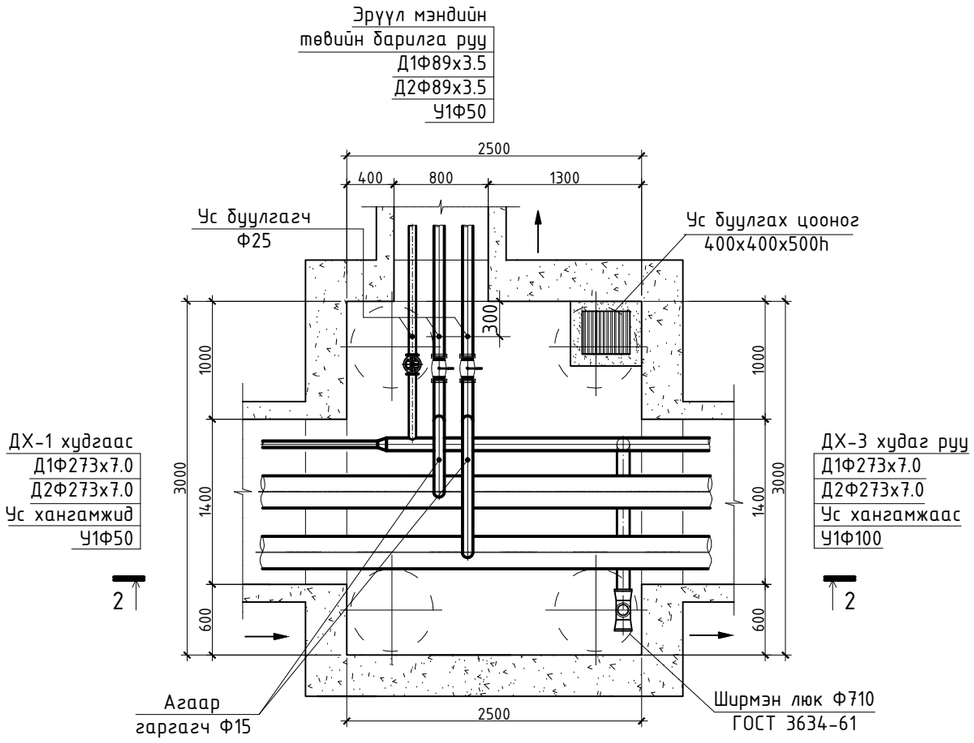

Материалын түүвэр

Д/д	Тэмдэглэгээ	Материалын нэр	Тоо шир	Нэгж жин	Тайлбар
ДХ-2 худгийн материалын түүвэр					
1	Г-991-1 аль-2 вып-2, ТК-5	Цутгамал бетон дулааны худаг /3000х2500х2000h/ ТК-5	1		комп
2		Гагнагдах төгсгөлтэй ган бөмбөлгөн хаалт Ру 2.5 МПа Тмах 200°С Dy80мм	2	21.3	шир
3		Ширмэн хаалт Ру 2.5 МПа Тмах 200°С Dy50мм	1	21.3	шир
4		Ус буулгах винтель Ф25	3	5.5	шир
5		Агаар гаргагч Ф15	2		шир
6		Ган отвод Ф80	6		шир
7		Галын гидрант L=1500	1		ком
8		Ган шилжвэр Ф100-Ф50	1		шир

"ДӨРВӨНГҮН" ХХК
БАРИЛГЫН ЗУРАГ ТӨСӨЛ, ТЕХНИКИЙН ХЯНАЛТ
И-мэйл: chmanlai@yahoo.com
Утас: +976-99231697; 95956630

Сэлэнгэ аймаг. Ерөө сум.

СУМЫН ТӨВИЙН НЭГДСЭН ДУЛААН, ЦЭВЭР УСНЫ ШУГАМ СУЛЖЭЭ, БАРИЛГА БАЙГУУЛАМЖ

ДХ-2 худгийн огтлол 2-2, байгууламт, материалын түүвэр

Инженер		Э.Оюунгэрэл	Е.Г.Шифр:	Масштаб: М1:100	Огноо: 2025.04
Гүйцэтгэсэн		Э.Оюунгэрэл	Т.Г.Шифр: DG-09/2025	Зургийн дугаар: ГДГ-14	Хуудас: 25
Шалгасан		Ч.Манлайбаатар			

А3

ДХ-3 худгийн огтлол 3-3 М1:50

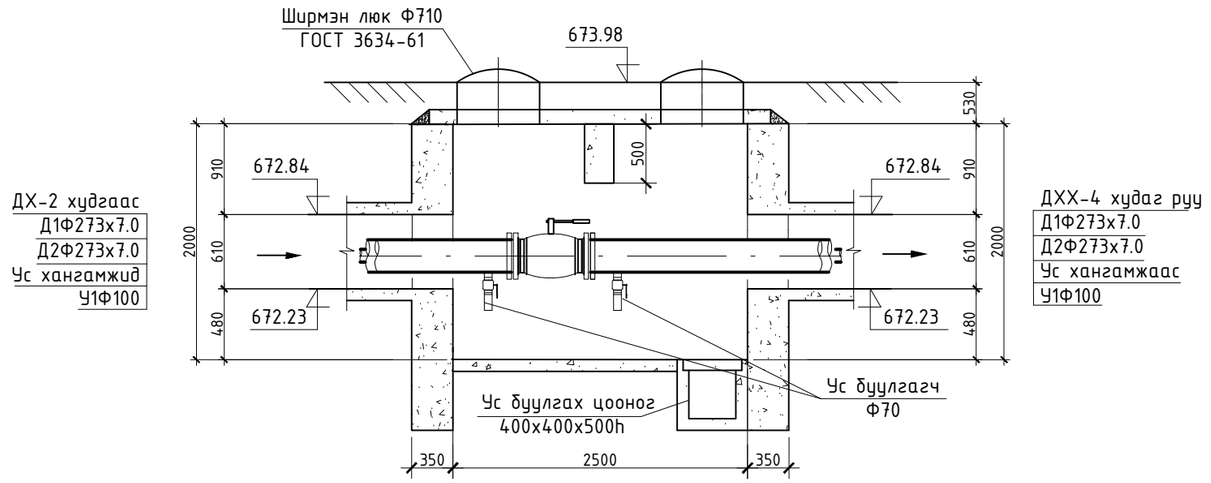

ДХ-3 худгийн байгуулалт М1:50

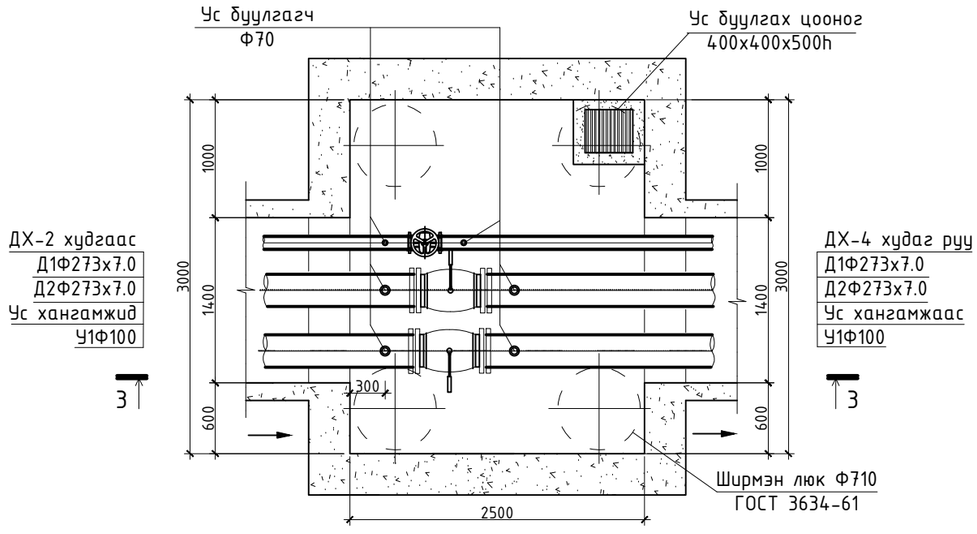

Материалын түүвэр

Д/д	Тэмдэглэгээ	Материалын нэр	Тоо шир	Нэгж жин	Тайлбар
ДХ-3 худгийн материалын түүвэр					
1	Г-991-1 аль-2 вып-2, ТК-5	Цутгамал бетон дулааны худаг /3000х2500х2000h/ ТК-5	1		комп
2		Гагнагдах төгсгөлтэй ган бөмбөлгөн хаалт Ру 2.5 МПа Тмах 200°С Dу250мм	2	21.3	шир
3		Ширмэн хаалт Ру 2.5 МПа Тмах 200°С Dу100мм	1	21.3	шир
4		Ус буулгах винтель Ф70	4	5.5	шир
5		Ус буулгах винтель Ф32	2	5.5	шир

"ДӨРВӨНГҮН" ХХК
БАРИЛГЫН ЗУРАГ ТӨСӨЛ, ТЕХНИКИЙН ХЯНАЛТ
И-мэйл: chmanlai@yahoo.com
Утас: +976-99231697; 95956630

Сэлэнгэ аймаг. Ерөө сум.

СУМЫН ТӨВИЙН НЭГДСЭН ДУЛААН, ЦЭВЭР УСНЫ ШУГАМ СҮЛЖЭЭ, БАРИЛГА БАЙГУУЛАМЖ

ДХ-3 худгийн огтлол 3-3, байгуулалт, материалын түүвэр

Инженер		Э.Оюунгэрэл	Е.Г.Шифр:	Масштаб: М1:100	Огноо: 2025.04
Гүйцэтгэсэн		Э.Оюунгэрэл	Т.Г.Шифр: DG-09/2025	Зургийн дугаар: ГДГ-15	Хуудас: 25
Шалгасан		Ч.Манлайбаатар			

ДХ-4 худгийн огтлол 4-4 М1:50

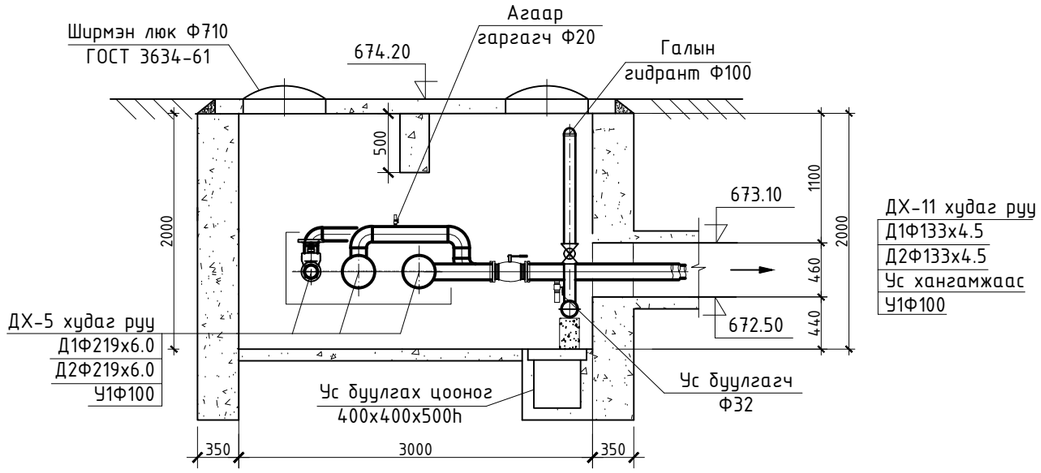

ДХ-4 худгийн байгуулалт М1:50

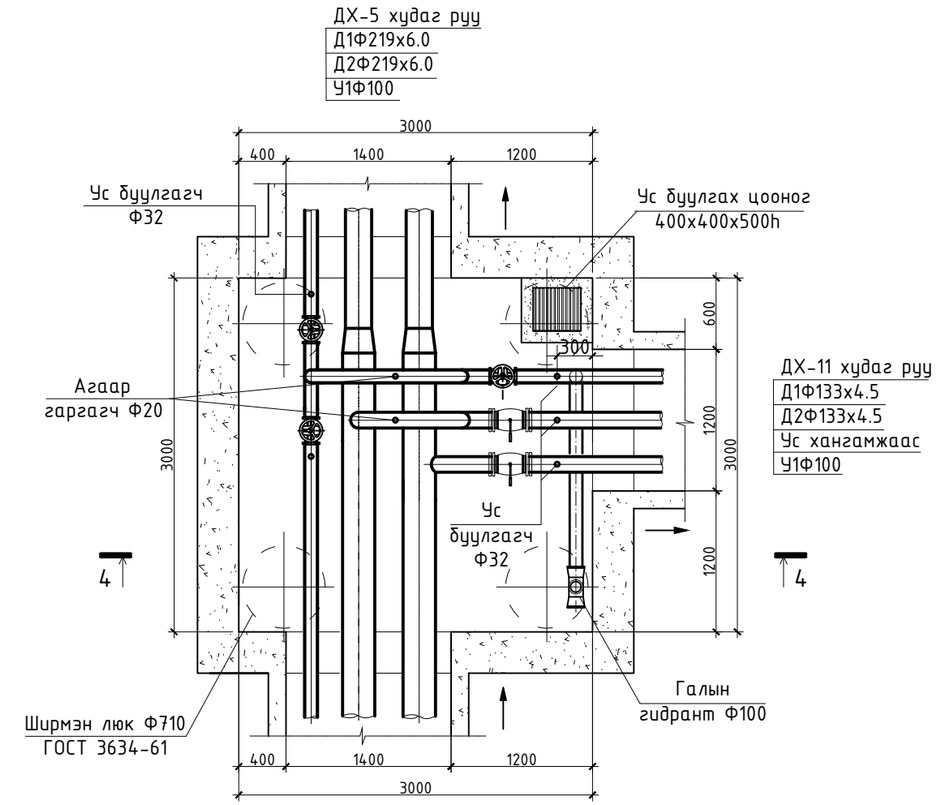

Материалын түүвэр

Д/д	Тэмдэглэгээ	Материалын нэр	Тоо шир	Нэгж жин	Тайлбар
ДХ-4 худгийн материалын түүвэр					
1	Г-991-1 аль-2 вып-2, ТК-6	Цутгамал бетон дулааны худаг /3000х3000х2000h/ ТК-6	1		комп
2		Гагнагдах төгсгөлтэй ган бөмбөлгөн хаалт Ру 2.5 МПа Тмах 200°С Dу125мм	2	21.3	шир
3		Ширмэн хаалт Ру 2.5 МПа Тмах 200°С Dу100мм	3	21.3	шир
4		Ус буулгах винтель Ф32	5	5.5	шир
5		Агаар гаргагч Ф20	2		шир
6		Ган отвод Ф100	4		шир
7		Галын гидрант L=1500	1		ком
8		Ган шилжвэр Ф250-Ф200	2		шир

DG "ДӨРВӨНГҮН" ХХК БАРИЛГЫН ЗУРАГ ТӨСӨЛ, ТЕХНИКИЙН ХЯНАЛТ И-мэйл: chmanlai@yahoo.com Утас: +976-99231697; 95956630	Сэлэнгэ аймаг. Ерөө сум. СУМЫН ТӨВИЙН НЭГДСЭН ДУЛААН, ЦЭВЭР УСНЫ ШУГАМ СҮЛЖЭЭ, БАРИЛГА БАЙГУУЛАМЖ ДХ-4 худгийн огтлол 4-4, байгуулалт, материалын түүвэр				
Инженер		Э.Оюунгэрэл	Е.Г.Шифр:	Масштаб: М1:100	Огноо: 2025.04
Гүйцэтгэсэн		Э.Оюунгэрэл	Т.Г.Шифр: DG-09/2025	Зургийн дугаар: ГДГ-16	Хуудас: 25
Шалгасан		Ч.Манлайбаатар			

ДХ-5 худгийн огтлол 5-5 М1:50

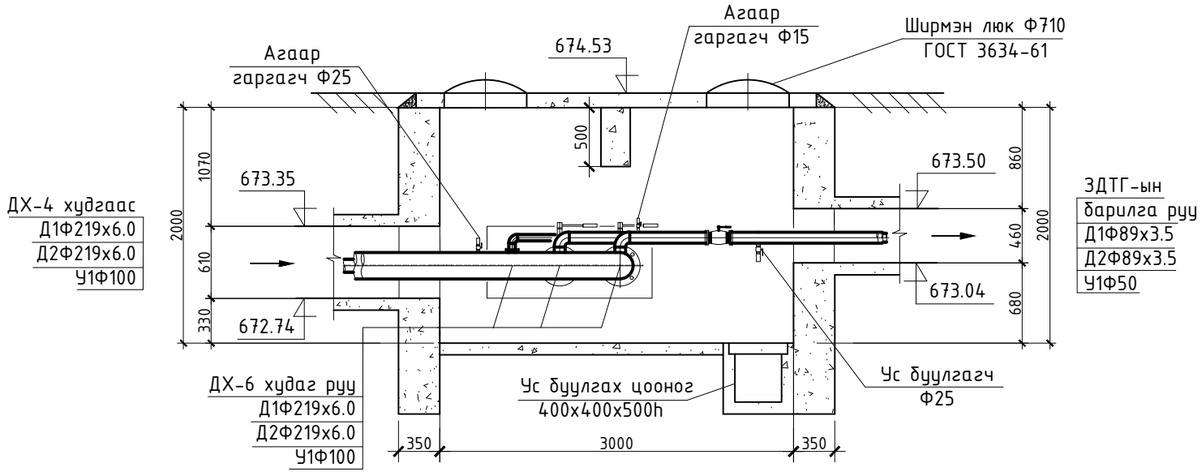

ДХ-5 худгийн байгуулалт М1:50

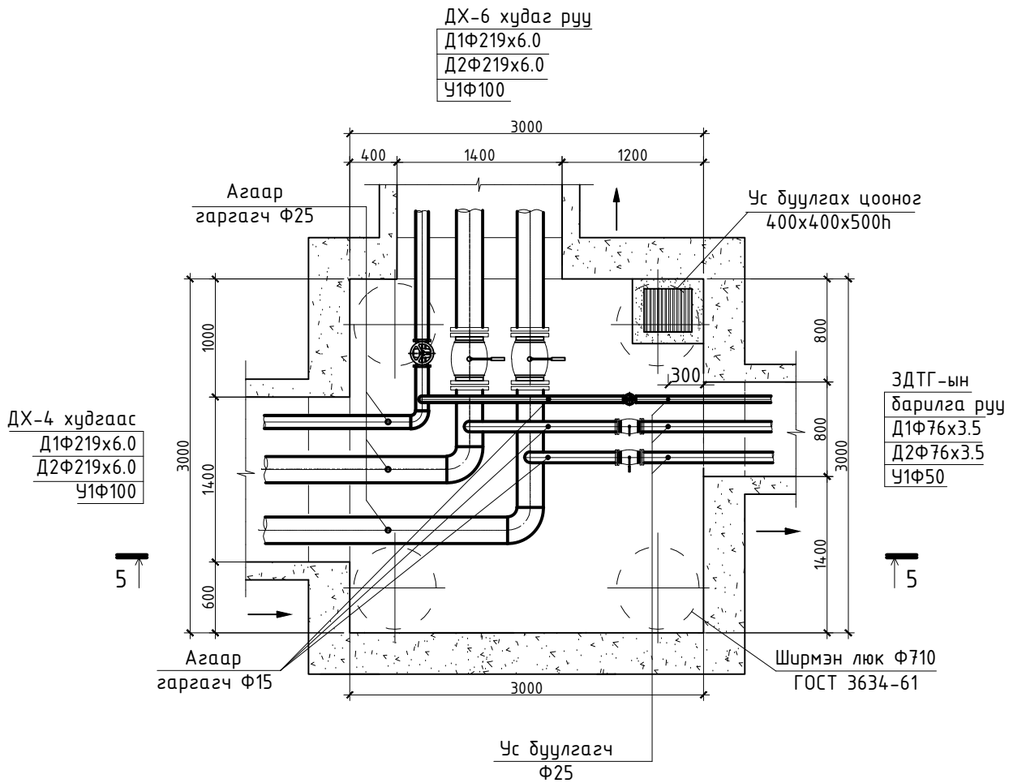

Материалын түүвэр

Д/д	Тэмдэглэгээ	Материалын нэр	Тоо шир	Нэгж жин	Тайлбар
ДХ-5 худгийн материалын түүвэр					
1	Г-991-1 аль-2 вып-2, ТК-6	Цутгамал бетон дулааны худаг /3000х3000х2000h/ ТК-6	1		комп
2		Гагнагдах төгсгөлтэй ган бөмбөлгөн хаалт Ру 2.5 МПа Тмах 200°С Dу200мм	2	21.3	шир
3		Гагнагдах төгсгөлтэй ган бөмбөлгөн хаалт Ру 2.5 МПа Тмах 200°С Dу70мм	2	21.3	шир
4		Ширмэн хаалт Ру 2.5 МПа Тмах 200°С Dу100мм	1	21.3	шир
5		Ширмэн хаалт Ру 2.5 МПа Тмах 200°С Dу50мм	1	21.3	шир
6		Ус буулгах винтель Ф25	3	5.5	шир
7		Агаар гаргагч Ф15	3		шир
8		Агаар гаргагч Ф20	1		шир
9		Агаар гаргагч Ф25	2		шир
10		Ган отвод Ф200	2		шир
11		Ган отвод Ф100	1		шир
12		Ган отвод Ф70	2		шир
13		Ган отвод Ф50	1		шир

DG "ДӨРВӨНГҮН" ХХК
БАРИЛГЫН ЗУРАГ ТӨСӨЛ, ТЕХНИКИЙН ХЯНАЛТ
И-мэйл: chmanlai@yahoo.com
Утас: +976-99231697; 95956630

Сэлэнгэ аймаг. Ерөө сум.

СУМЫН ТӨВИЙН НЭГДСЭН ДУЛААН, ЦЭВЭР УСНЫ ШУГАМ СУЛЖЭЭ, БАРИЛГА БАЙГУУЛАМЖ

ДХ-5 худгийн огтлол 5-5, байгуулалт, материалын түүвэр

Инженер		Э.Оюунгэрэл	Е.Г.Шифр:	Масштаб: М1:100	Огноо: 2025.04
Гүйцэтгэсэн		Э.Оюунгэрэл	Т.Г.Шифр: DG-09/2025	Зургийн дугаар: ГДГ-17	Хуудас: 25
Шалгасан		Ч.Манлайбаатар			

ДХ-6 худгийн огтлол 6-6 М1:50

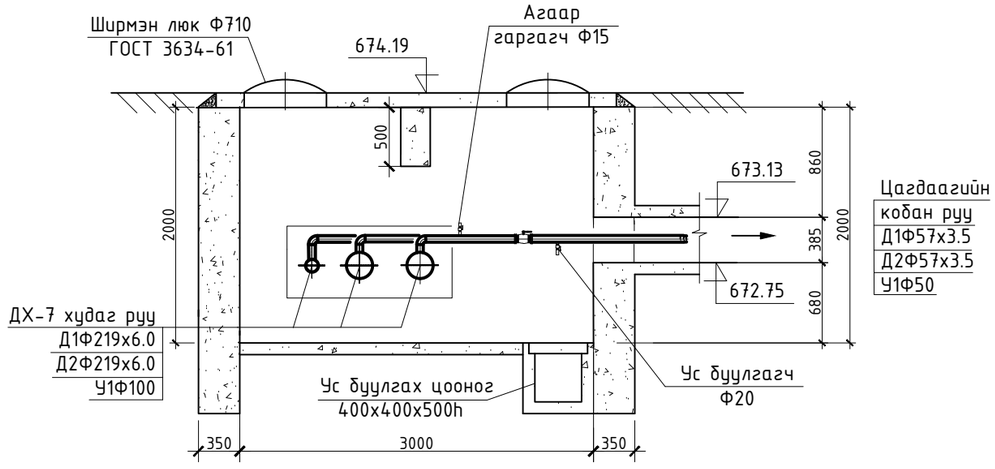

ДХ-6 худгийн байгуулалт М1:50

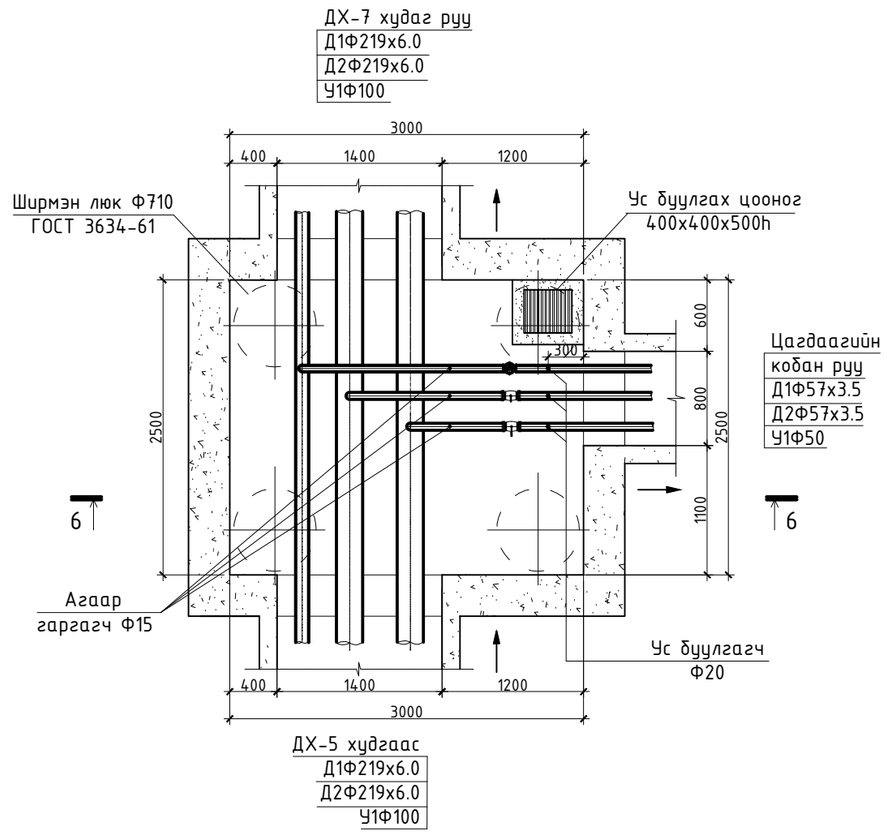

Материалын түүвэр

Д/д	Тэмдэглэгээ	Материалын нэр	Тоо шир	Нэгж жин	Тайлбар
ДХ-6 худгийн материалын түүвэр					
1	Г-991-1 аль-2 вып-2, ТК-5	Цутгамал бетон дулааны худаг /3000х2500х2000h/ ТК-5	1		комп
2		Гагнагдах төгсгөлтэй ган бөмбөлгөн хаалт Ру 2.5 МПа Тмах 200°С Dу50мм	2	21.3	шир
3		Ширмэн хаалт Ру 2.5 МПа Тмах 200°С Dу50мм	1	21.3	шир
4		Ус буулгах винтель Ф20	3	5.5	шир
5		Агаар гаргагч Ф15	3		шир
6		Ган отвод Ф50	3		шир

"ДӨРВӨНГҮН" ХХК	Сэлэнгэ аймаг. Ерөө сум.				
БАРИЛГЫН ЗУРАГ ТӨСӨЛ, ТЕХНИКИЙН ХЯНАЛТ	СУМЫН ТӨВИЙН НЭГДСЭН ДУЛААН, ЦЭВЭР УСНЫ ШУГАМ СҮЛЖЭЭ, БАРИЛГА БАЙГУУЛАМЖ				
	ДХ-6 худгийн огтлол 6-6, байгуулалт, материалын түүвэр				
Инженер		Э.Оюунгэрэл	Е.Г.Шифр:	Масштаб: М1:100	Огноо: 2025.04
Гүйцэтгэсэн		Э.Оюунгэрэл	Т.Г.Шифр: DG-09/2025	Зургийн дугаар: ГДГ-18	Хуудас: 25
Шалгасан		Ч.Манлайбаатар			
И-мэйл: chmanlai@yahoo.com Утас: +976-99231697; 95956630					

Сувгийн огтлол 1-1 М1:25

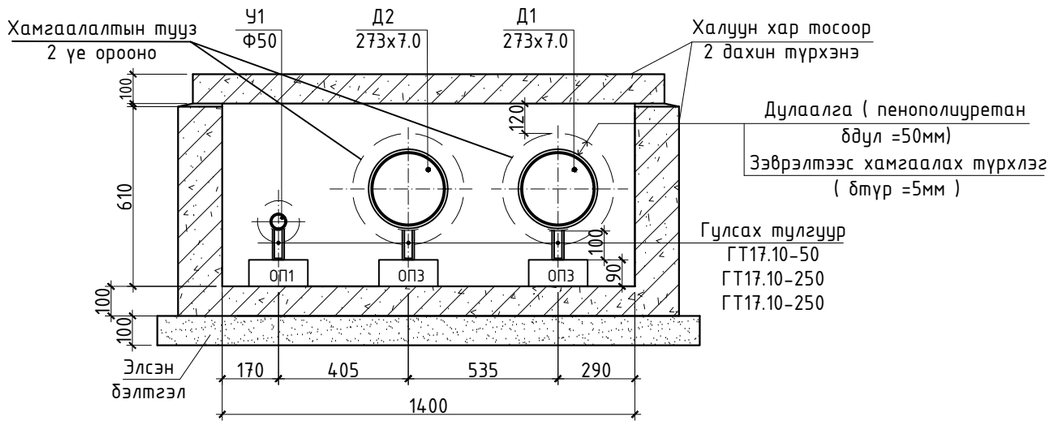

Сувгийн огтлол 2-2 М1:25

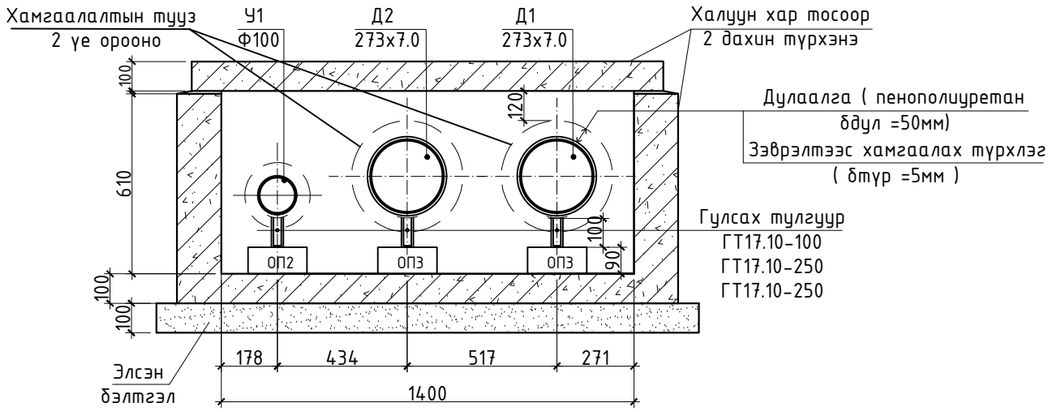

Сувгийн огтлол 3-3 М1:25

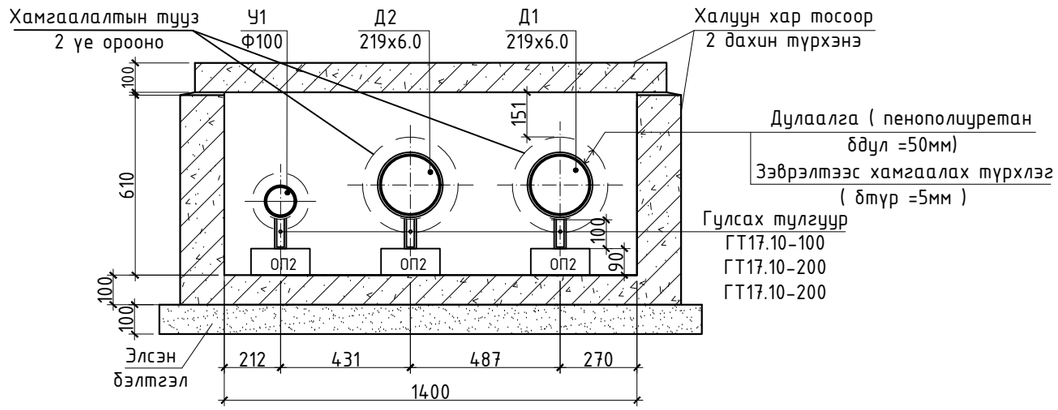

Сувгийн огтлол 5-5 М1:25

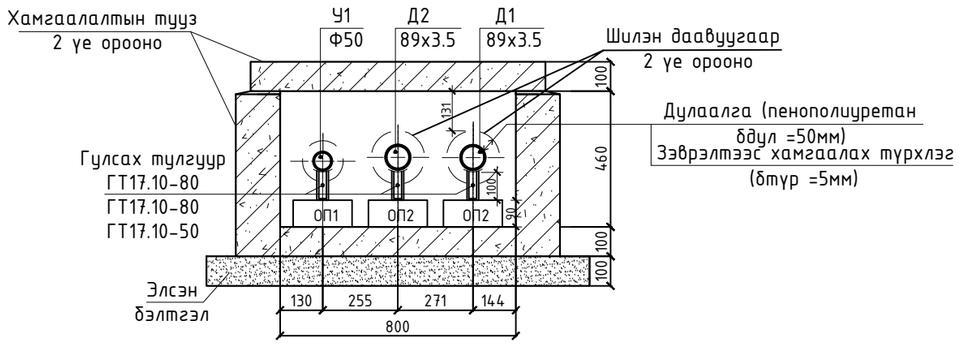

Сувгийн огтлол 7-7 М1:25

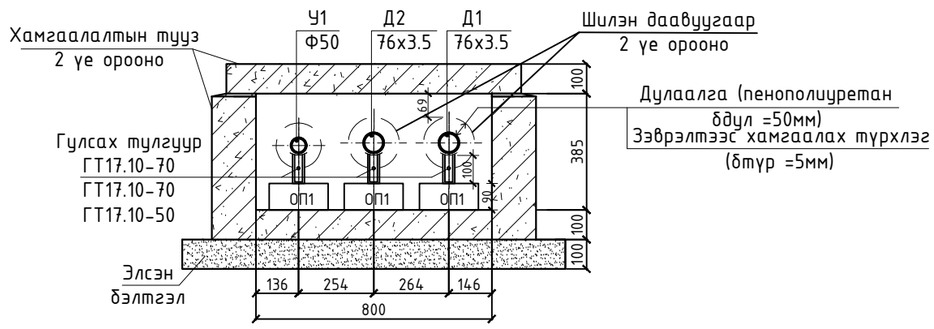

DG "ДӨРВӨНГҮН" ХХК БАРИЛГЫН ЗУРАГ ТӨСӨЛ, ТЕХНИКИЙН ХЯНАЛТ	Сэлэнгэ аймаг. Ерөө сум.					
	СУМЫН ТӨВИЙН НЭГДСЭН ДУЛААН, ЦЭВЭР УСНЫ ШУГАМ СҮЛЖЭЭ, БАРИЛГА БАЙГУУЛАМЖ					
	Сувгийн огтлол 1-1, 2-2, 3-3, 5-5, 7-7					
	Инженер		Э.Оюунгэрэл	Е.Г.Шифр:	Масштаб:	Огноо: 2025.04
	Гүйцэтгэсэн		Э.Оюунгэрэл	Т.Г.Шифр: DG-09/2025	Зургийн дугаар: ГДГ-19	Хуудас: 25
И-мэйл: chmanlai@yahoo.com Утас: +976-99231697; 95956630	Шалгасан		Ч.Манлайбаатар			

А3

Сувгийн огтлол 1-1 М1:25
/үл хөдлөх тулгууртай хэсэг/

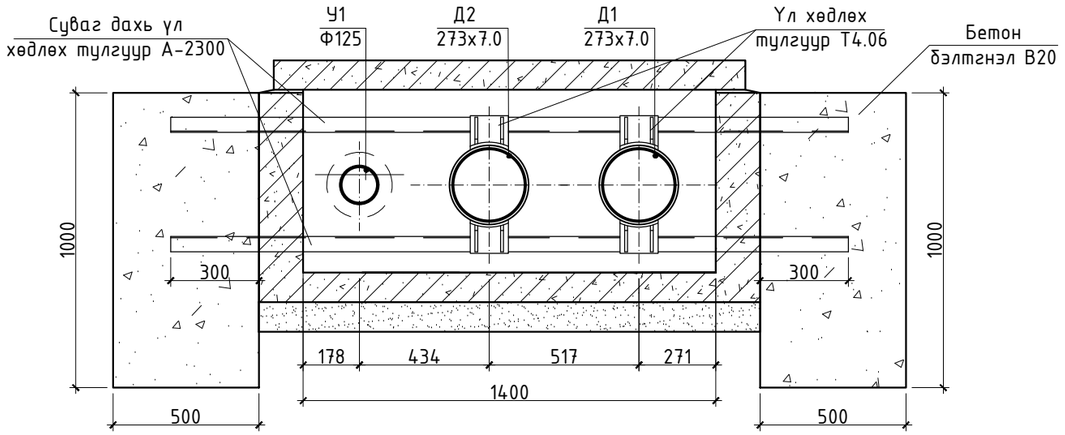

Сувгийн огтлол 2-2 М1:25
/үл хөдлөх тулгууртай хэсэг/

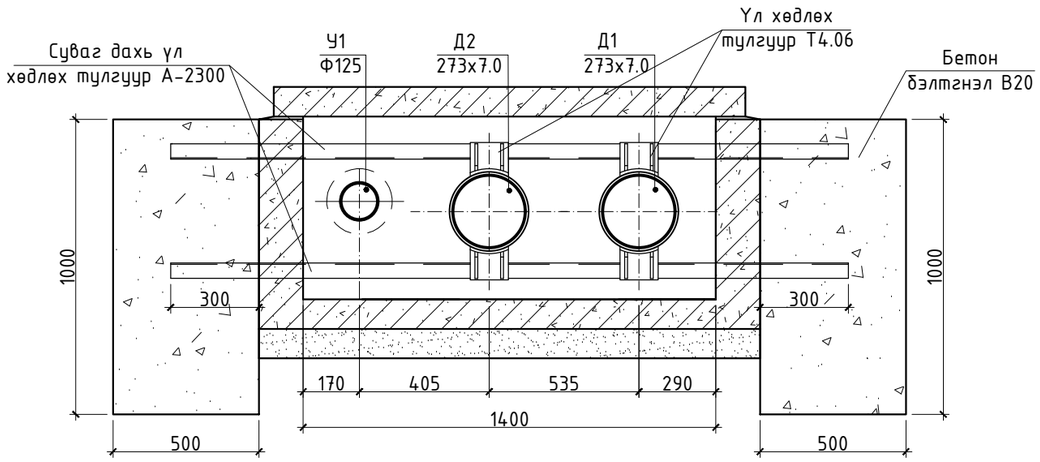

Сувгийн огтлол 3-3 М1:25
/үл хөдлөх тулгууртай хэсэг/

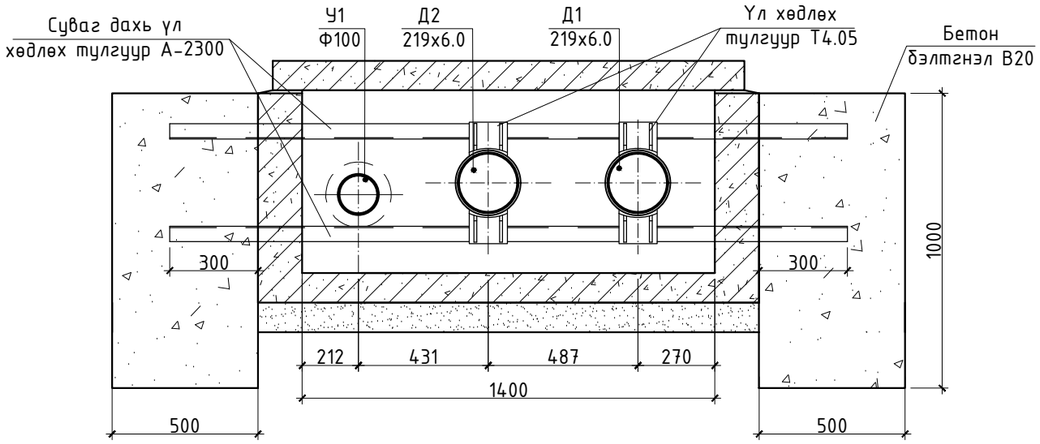

Сувгийн огтлол 5-5 М1:25
/үл хөдлөх тулгууртай хэсэг/

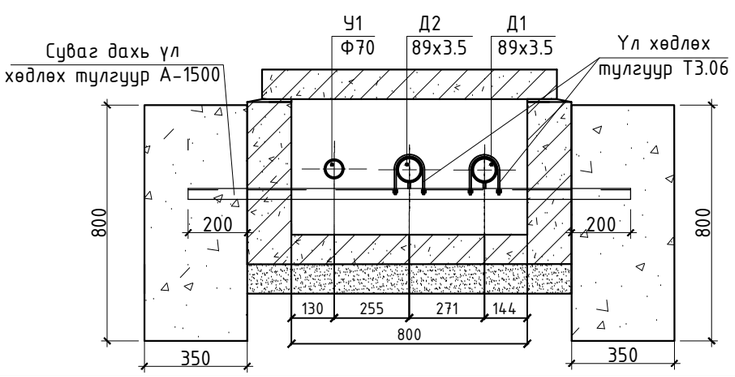

Сувгийн огтлол 7-7 М1:25
/үл хөдлөх тулгууртай хэсэг/

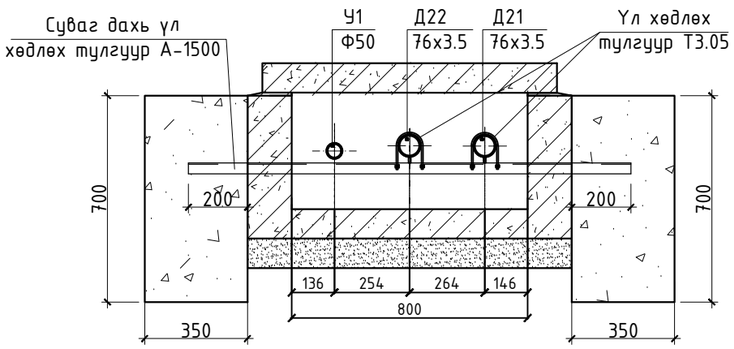

DG "ДӨРВӨНГҮН" ХХК БАРИЛГЫН ЗУРАГ ТӨСӨЛ, ТЕХНИКИЙН ХЯНАЛТ И-мэйл: chmanlai@yahoo.com Утас: +976-99231697; 95956630	Сэлэнгэ аймаг. Ерөө сум. СУМЫН ТӨВИЙН НЭГДСЭН ДУЛААН, ЦЭВЭР УСНЫ ШУГАМ СУЛЖЭЭ, БАРИЛГА БАЙГУУЛАМЖ Үл хөдлөх тулгууртай хэсгийн сувгийн огтлол 1-1, 2-2, 3-3, 5-5, 7-7				
Инженер		Э.Оюунгэрэл	Е.Г.Шифр:	Масштаб:	Огноо: 2025.04
Гүйцэтгэсэн		Э.Оюунгэрэл	Т.Г.Шифр: DG-09/2025	Зургийн дугаар: ГДГ-20	Хуудас: 25
Шалгасан		Ч.Манлайбаатар			

Компенсатор /К-1/ ~ /К-4/ /Нк-16м-У/ М1:25

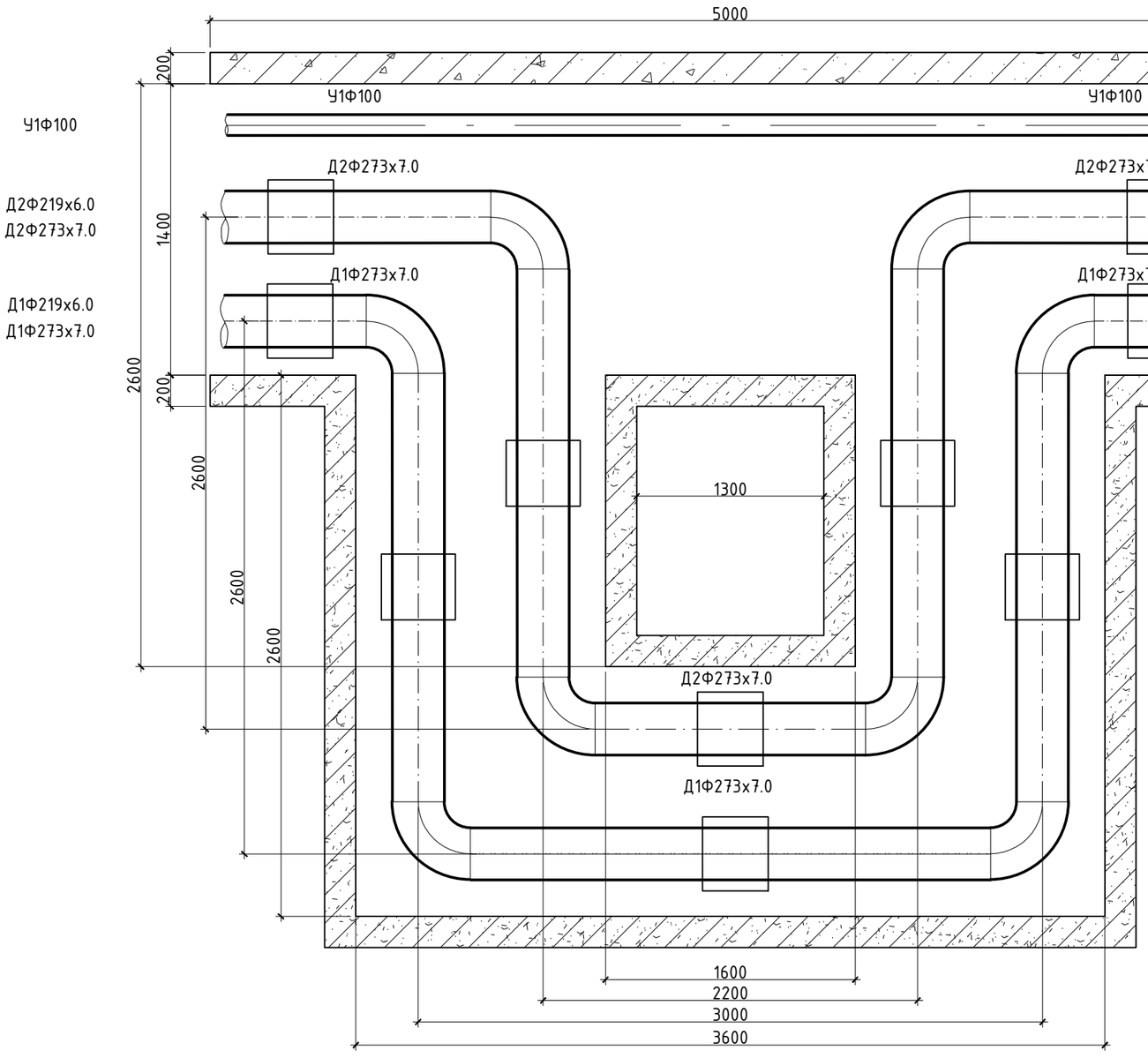

Тайлбар

Компенсаторыг доорхи хэмжээгээр таталт хийж угсарна.

Онцлох цэг-7, /К-1/
өгөх шугам Д1Ф273х7.0 -48.35мм
буцах шугам Д2Ф273х7.0 -40.76мм

Онцлох цэг-9, /К-2/
өгөх шугам Д1Ф273х7.0 -59.67мм
буцах шугам Д2Ф273х7.0 -50.31мм

Онцлох цэг-11, /К-3/
өгөх шугам Д1Ф273х7.0 -59.67мм
буцах шугам Д2Ф273х7.0 -50.31мм

Онцлох цэг-14, /К-4/
өгөх шугам Д1Ф219х6.0 -49.42мм
буцах шугам Д2Ф219х6.0 -41.67мм

DG "ДӨРВӨНГҮН" ХХК
БАРИЛГЫН ЗӨВЛӨГ ТӨСӨЛ, ТЕХНИКИЙН ХЯНАЛТ
И-мэйл: chmanlai@yahoo.com
Утас: +976-99231697; 95956630

Сэлэнгэ аймаг. Ерөө сум.
СУМЫН ТӨВИЙН НЭГДСЭН ДУЛААН, ЦЭВЭР УСНЫ ШУГАМ СҮЛЖЭЭ, БАРИЛГА БАЙГУУЛАМЖ
Компенсаторын байгууллат, таталт /К-1 ~ К-4/

Инженер		Э.Оюунгэрэл	Е.Г.Шифр:	Масштаб:	Огноо: 2025.04
Гүйцэтгэсэн		Э.Оюунгэрэл	Т.Г.Шифр: DG-09/2025	Зургийн дугаар: ГДГ-21	Хуудас: 25
Шалгасан		Ч.Манлайбаатар			

А3

Компенсатор К-10 /Нк-1М-У/ М1:25

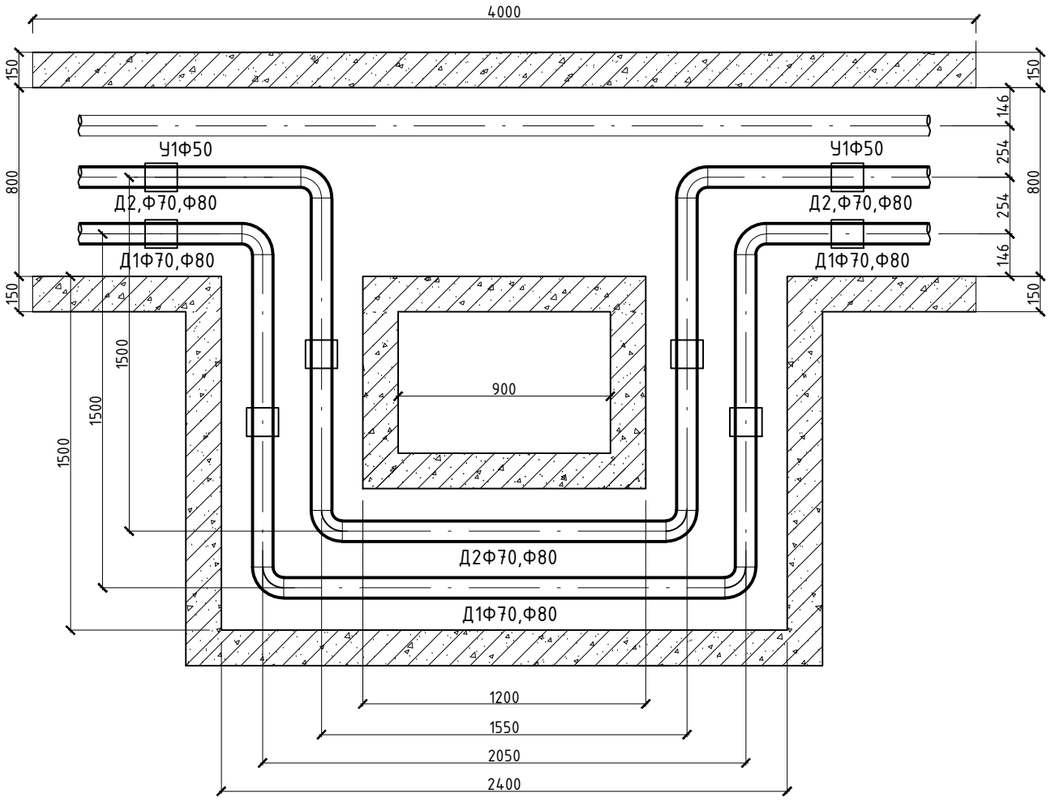

Компенсаторын хучилтын байгуулалт
К-10 /Нк-1М-У/ М1:25

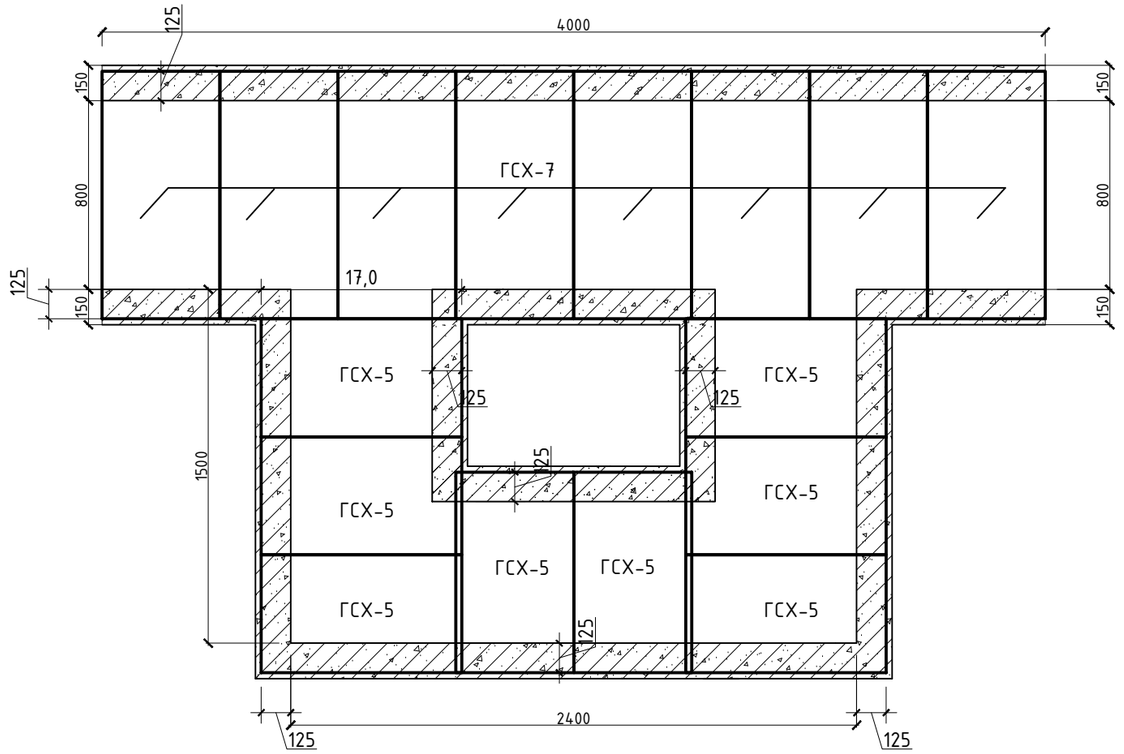

Тайлбар

Компенсаторыг доорхи хэмжээгээр
таталт хийж угсарна.

Онцлох цэг-39, /К-14/
өгөх шугам Д1Ф89х3.5 -31.82мм
буцах шугам Д2Ф89х3.5 -26.83мм

"ДӨРВӨНГҮН" ХХК БАРИЛГЫН ЗУРАГ ТӨСӨЛ, ТЕХНИКИЙН ХЯНАЛТ И-мэйл: chmanlai@yahoo.com Утас: +976-99231697; 95956630	Сэлэнгэ аймаг. Ерөө сум. СУМЫН ТӨВИЙН НЭГДСЭН ДУЛААН, ЦЭВЭР УСНЫ ШУГАМ СҮЛЖЭЭ, БАРИЛГА БАЙГУУЛАМЖ Компенсаторын байгуулалт, таталт /К-14 ~ К-15/				
	Инженер	Э.Оюунгэрэл	Е.Г.Шифр:	Масштаб:	Огноо: 2025.04
	Гүйцэтгэсэн	Э.Оюунгэрэл	Т.Г.Шифр: DG-09/2025	Зургийн дугаар: ГДГ-22	Хуудас: 25
	Шалгасан	Ч.Манлайбаатар			

А3

Эргэлтийн өнцгийн байгуулалт М1:25

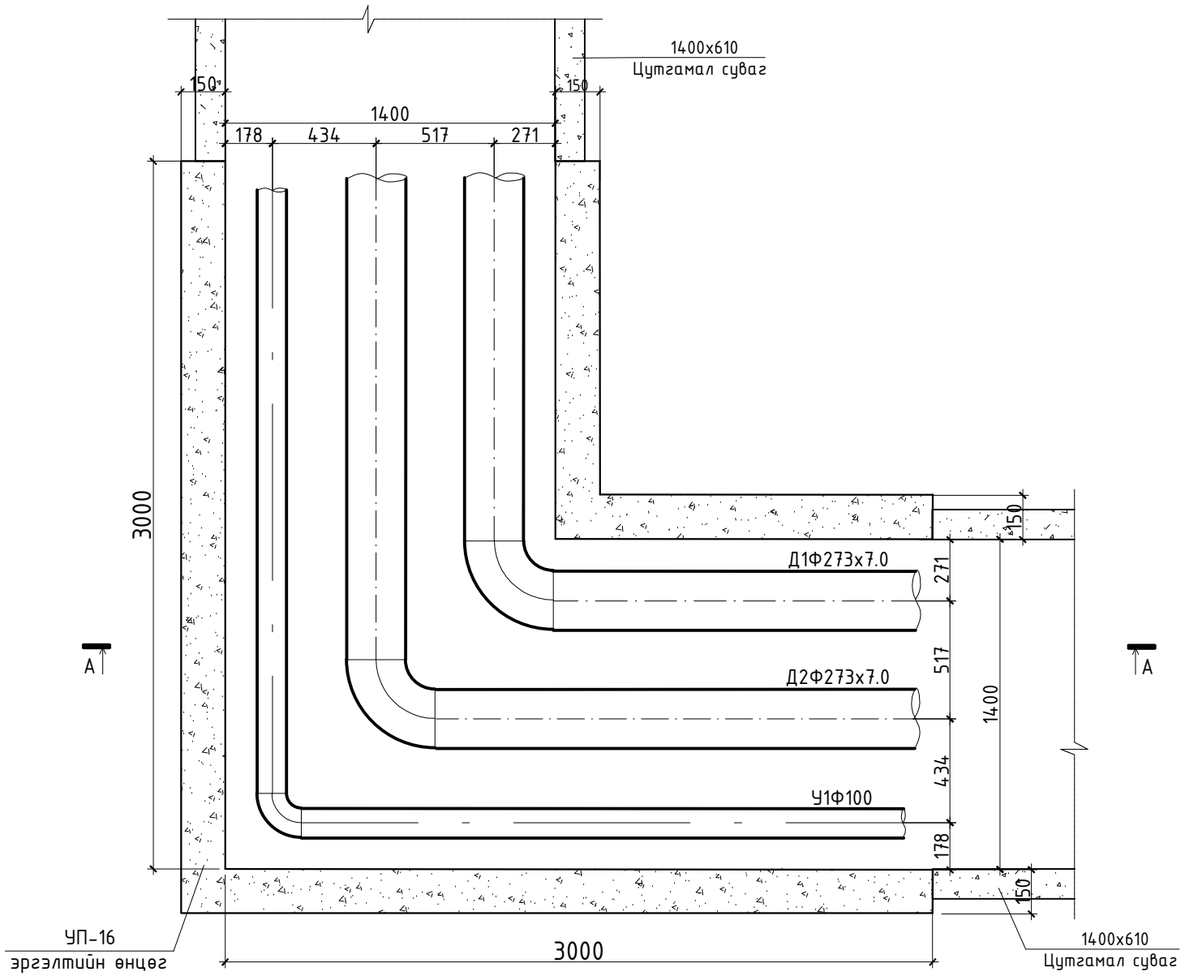

Хучилтын байгуулалт М1:25

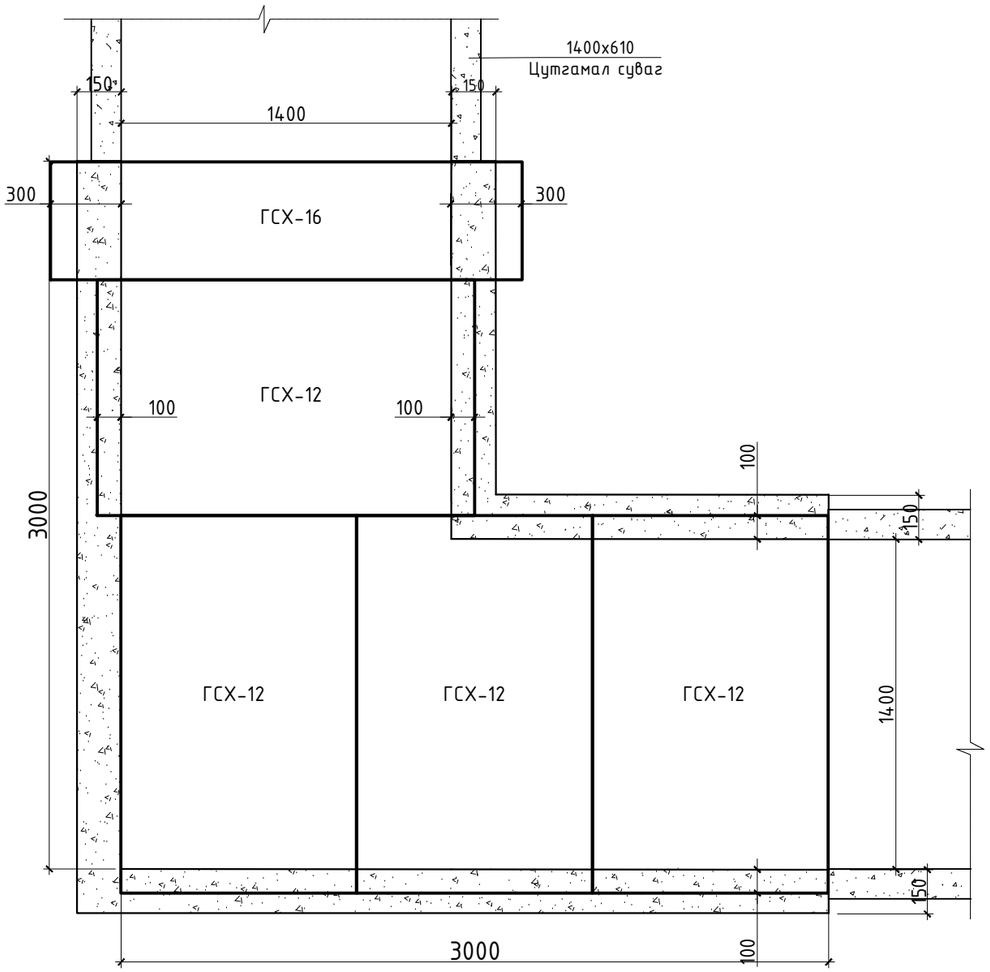

Эргэлтийн өнцгийн огтлол А-А М1:25

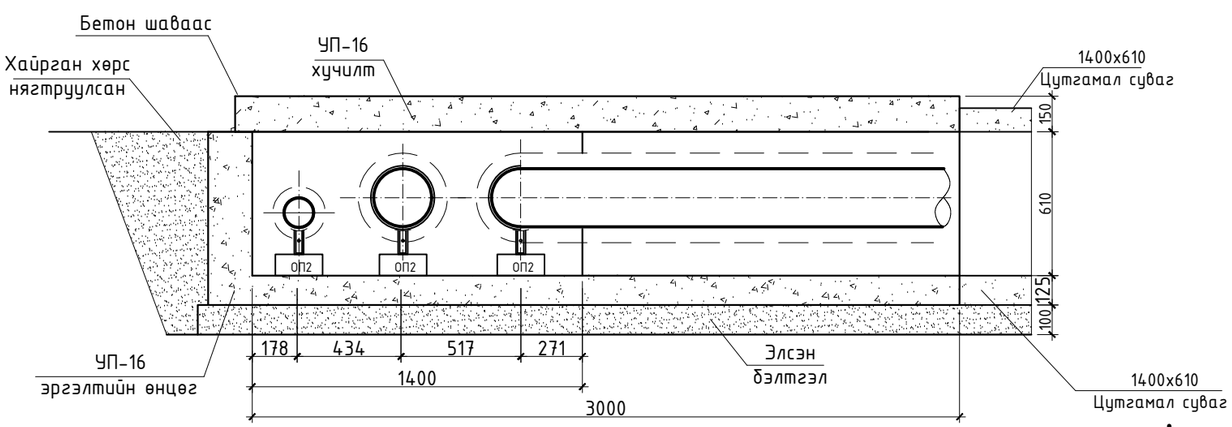

DG "ДӨРВӨНГҮН" ХХК	Сэлэнгэ аймаг. Ерөө сум.				
БАРИЛГЫН ЗУРАГ ТӨСӨЛ, ТЕХНИКИЙН ХЯНАЛТ	СУМЫН ТӨВИЙН НЭГДСЭН ДУЛААН, ЦЭВЭР УСНЫ ШУГАМ СУЛЖЭЭ, БАРИЛГА БАЙГУУЛАМЖ				
	Эргэлтийн өнгийн байгуулалт, огтлол УП-16, А-А				
	Инженер		Э.Оюунгэрэл	Е.Г.Шифр:	Масштаб: Огноо: 2025.04
	Гүйцэтгэсэн		Э.Оюунгэрэл	Т.Г.Шифр: DG-09/2025	Зургийн дугаар: ГДГ-23
И-мэйл: chmanlai@yahoo.com Утас: +976-99231697; 95956630	Шалгасан		Ч.Манлайбаатар		Хуудас: 25

Материалын түүвэр

Д/Д	Тэмдэглэгээ, техникийн үзүүлэлт	Материалын нэр	Тоо	Жин, кг	Тайлбар
Гадна дулаан хангамж /1-р хэсэг онцлох 1 цэгээс 14 цэг хүртэл/					
1	ГОСТ 10704-91	Ган хоолой Ф250	680.0	45.92	у/м
2	Пенополиуретан	Пенополиуретан дулаалга Dy250 Tmax150°C ρ=40кг/м3 q=0.03Вт/м δ=50мм	680.0		у/м
3		1400x610 (h) хэмжээтэй цутгамал бетон суваг	320.0		у/м
4		1400x610 (h) хэмжээтэй цутгамал бетон сувгийн таг, зузаан 100мм	300.0		у/м
5		1400x610 (h) хэмжээтэй цутгамал бетон сувгийн хучитгэсэн таг, зузаан 160мм	20.0		у/м
6	Серия Г-991-1.8вып 1	Хоолойн үл хөдлөх тулгуур Ф250-Т4.06	14	11.6	шир
7	Серия Г-991-1.8вып 1	Сувag дахь үл хөдлөх тулгуур А-2300	14		шир
8	Серия Г-991-1.8вып 1	Гулсах тулгуур ГТ 17.10-250	98		шир
9	Серия Г-991-1.8вып 1	Сувгийн бетон дэр ОП-3	98	40	шир
10	ГОСТ 17375-83	Хэвэлмэл отвод 90°50с250	10		шир
11	Серия Г-991-1.8вып 1	Эргэлтийн өнцөг, магны хамт УП-16	3		шир
12		Компенсаторын ниш НК-16М-У	3		шир
13		Компенсатор Ф250	6		шир
Трассын дагуу буулгаж сэргээх ажил					
14		Асфальтан зам сэргээх	25.0		м2
15		Асфальтан замын бордюр	8.0		м
16		Явган зам сэргээх	2.0		м2
17		Явган зам бордюр	2.0		м
Гадна ус хангамж / 1 цэгээс 14 цэг хүртэл/					
1	ГОСТ 3262-91	Цайрдсан ган хоолой Ф100 / Сувагт /	245.0	12.7	у/м
2	ГОСТ 3262-91	Цайрдсан ган хоолой Ф50 / Сувагт /	95.0	5.23	у/м
3	Пенополиуретан	Пенополиуретан дулаалга Dy100 Tmax150°C ρ=40кг/м3 q=0.03Вт/м δ=50мм	245.0		у/м
4	Пенополиуретан	Пенополиуретан дулаалга Dy50 Tmax150°C ρ=40кг/м3 q=0.03Вт/м δ=50мм	95.0		у/м
5	Серия Г-991-1.8вып 1	Гулсах тулгуур ГТ 17.10-100	62		шир
6	Серия Г-991-1.8вып 1	Гулсах тулгуур ГТ 17.10-50	24		шир
7	Серия Г-991-1.8вып 1	Сувгийн бетон дэр ОП-2	62		шир
8	Серия Г-991-1.8вып 1	Сувгийн бетон дэр ОП-1	24		шир
9	ГОСТ 17375-83	Хэвэлмэл отвод 90°50с100	5		шир
10	ГОСТ 17375-83	Хэвэлмэл отвод 90°50с50	2		шир

Материалын түүвэр

Д/Д	Тэмдэглэгээ, техникийн үзүүлэлт	Материалын нэр	Тоо	Жин, кг	Тайлбар
Гадна дулаан хангамж / 14 цэгээс 23 цэг хүртэл/					
1	ГОСТ 10704-91	Ган хоолой Ф200	358.0	31.52	у/м
2	Пенополиуретан	Пенополиуретан дулаалга Dy200 Tmax150°C ρ=40кг/м3 q=0.03Вт/м δ=50мм	358.0		у/м
3		1400x610 (h) хэмжээтэй цутгамал бетон суваг	170.0		у/м
4		1400x610 (h) хэмжээтэй цутгамал бетон сувгийн таг, зузаан 100мм	170.0		у/м
5	Серия Г-991-1.8вып 1	Хоолойн үл хөдлөх тулгуур Ф200-Т4.05	8	11.3	шир
6	Серия Г-991-1.8вып 1	Сувag дахь үл хөдлөх тулгуур А-2300	8		шир
7	Серия Г-991-1.8вып 1	Гулсах тулгуур ГТ 17.10-200	60		шир
8	Серия Г-991-1.8вып 1	Сувгийн бетон дэр ОП-2	60	15	шир
9	ГОСТ 17375-83	Хэвэлмэл отвод 90°50с200	8		шир
10	Серия Г-991-1.8вып 1	Эргэлтийн өнцөг, магны хамт УП-16	3		шир
11		Компенсаторын ниш НК-16М-У	1		шир
12		Компенсатор Ф200	2		шир
Гадна ус хангамж / 14 цэгээс 23 цэг хүртэл/					
1	ГОСТ 3262-91	Цайрдсан ган хоолой Ф100 / Сувагт /	178.0	12.7	у/м
2	Пенополиуретан	Пенополиуретан дулаалга Dy100 Tmax150°C ρ=40кг/м3 q=0.03Вт/м δ=50мм	178.0		у/м
3	Серия Г-991-1.8вып 1	Гулсах тулгуур ГТ 17.10-100	45		шир
4	Серия Г-991-1.8вып 1	Сувгийн бетон дэр ОП-2	45		шир
5	ГОСТ 17375-83	Хэвэлмэл отвод 90°50с100	4		шир

DG "ДӨРВӨНГҮН" ХХК
БАРИЛГЫН ЗУРАГ ТӨСӨЛ, ТЕХНИКИЙН ХЯНАЛТ
И-мэйл: chmanlai@yahoo.com
Утас: +976-99231697; 95956630

Сэлэнгэ аймаг. Ерөө сум.
СУМЫН ТӨВИЙН НЭГДСЭН ДУЛААН, ЦЭВЭР УСНЫ ШУГАМ СУЛЖЭЭ, БАРИЛГА БАЙГУУЛАМЖ
Гадна ус, дулааны шугамын материалын түүвэр

Инженер		Э.Оюунгэрэл	Е.Г.Шифр:	Масштаб:	Огноо: 2025.04
Гүйцэтгэсэн		Э.Оюунгэрэл	Т.Г.Шифр: DG-09/2025	Зургийн дугаар: ГДГ-24	Хуудас: 25
Шалгасан		Ч.Манлайбаатар			

Материалын түүвэр

Д/Д	Тэмдэглэгээ, техникийн үзүүлэлт	Материалын нэр	Тоо	Жин, кг	Тайлбар
Эмнэлэгийн дулаан хангамж / онцлох 6 цэгээс 42' цэг хүртэл/					
1	ГОСТ 10704-91	Ган хоолой Ф80	72.0	7.38	у/м
2	Пенополиуретан	Пенополиуретан дулаалга Dy80 Tmax150°C ρ=40кг/м3 q=0.038т/м δ=50мм	72.0		у/м
3	ГОСТ 10704-91	Ган хоолой Ф70	10.0	5.4	у/м
4	Пенополиуретан	Пенополиуретан дулаалга Dy70 Tmax150°C ρ=40кг/м3 q=0.038т/м δ=50мм	10.0		у/м
5		800x460 (h) хэмжээтэй цутгамал бетон суваг	34.0		у/м
6		800x385 (h) хэмжээтэй цутгамал бетон суваг	4.0		у/м
7		800x460 (h) хэмжээтэй цутгамал бетон сувгийн таг	38.0		у/м
8	Серия Г-991-1.8ып 1	Хоолойн үл хөдлөх тулгуур Ф80-Т3.06	2	0.49	шир
9	Серия Г-991-1.8ып 1	Суваг дахь үл хөдлөх тулгуур А-1500	1		шир
10	Серия Г-991-1.8ып 1	Гулсах тулгуур ГТ 17.10-80	20		шир
11	Серия Г-991-1.8ып 1	Гулсах тулгуур ГТ 17.10-70	2		шир
12	Серия Г-991-1.8ып 1	Сувгийн бетон дэр ОП-2	20		шир
13	Серия Г-991-1.8ып 1	Сувгийн бетон дэр ОП-1	2		шир
14		Компенсаторын ниш НК-7М-У	1		шир
16		Компенсатор Ф80	2		шир
Эмнэлэгийн ус хангамж / онцлох 6 цэгээс 42' цэг хүртэл/					
17	ГОСТ 3262-91	Цайрдсан ган хоолой Ф50 / Суваг т /	42.0	5.23	у/м
18	Пенополиуретан	Пенополиуретан дулаалга Dy50 Tmax150°C ρ=40кг/м3 q=0.038т/м δ=50мм	42.0		у/м
19	Серия Г-991-1.8ып 1	Гулсах тулгуур ГТ 17.10-50	14		шир
20	Серия Г-991-1.8ып 1	Сувгийн бетон дэр ОП-1	14	15	шир

Материалын түүвэр

Д/Д	Тэмдэглэгээ, техникийн үзүүлэлт	Материалын нэр	Тоо	Жин, кг	Тайлбар
ЗДТГ-ын дулаан хангамж / онцлох 19 цэгээс 61 цэг хүртэл/					
1	ГОСТ 10704-91	Ган хоолой Ф70	12.0	7.38	у/м
2	Пенополиуретан	Пенополиуретан дулаалга Dy70 Tmax150°C ρ=40кг/м3 q=0.038т/м δ=50мм	12.0		у/м
3		800x385 (h) хэмжээтэй цутгамал бетон суваг	4.0		у/м
4		800x385 (h) хэмжээтэй цутгамал бетон сувгийн таг	4.0		у/м
5	Серия Г-991-1.8ып 1	Гулсах тулгуур ГТ 17.10-70	4		шир
6	Серия Г-991-1.8ып 1	Сувгийн бетон дэр ОП-1	4		шир
ЗДТГ-ын ус хангамж / онцлох 19 цэгээс 61 цэг хүртэл/					
7	ГОСТ 3262-91	Цайрдсан ган хоолой Ф50 / Суваг т /	6.0	5.23	у/м
8	Пенополиуретан	Пенополиуретан дулаалга Dy50 Tmax150°C ρ=40кг/м3 q=0.038т/м δ=50мм	6.0		у/м
9	Серия Г-991-1.8ып 1	Гулсах тулгуур ГТ 17.10-50	2		шир
10	Серия Г-991-1.8ып 1	Сувгийн бетон дэр ОП-1	2		шир

"ДӨРВӨНГҮН" ХХК
БАРИЛГЫН ЗУРАГ ТӨСӨЛ, ТЕХНИКИЙН ХЯНАЛТ
И-мэйл: chmanlai@yahoo.com
Утас: +976-99231697; 95956630

Сэлэнгэ аймаг. Ерөө сум.
СУМЫН ТӨВИЙН НЭГДСЭН ДУЛААН, ЦЭВЭР УСНЫ ШУГАМ СҮЛЖЭЭ, БАРИЛГА БАЙГУУЛАМЖ
Гадна дулааны шугамын материалын түүвэр

Инженер		Э.Оюунгэрэл	Е.Г.Шифр:	Масштаб:	Огноо: 2025.04
Гүйцэтгэсэн		Э.Оюунгэрэл	Т.Г.Шифр: DG-09/2025	Зургийн дугаар: ГДГ-25	Хуудас: 25
Шалгасан		Ч.Манлайбаатар			