"БАРТ ТӨСӨЛ"ХХК

СБД, 9-р хороо, Бага тойруу-70,
Хүдэрмөнх оффис 503 тоот
Утас: 99030213, 88683231

ЕГ Шифр: БРТ/19/05

(Хөвсгөл аймаг, Ханх сум)

"ХЯНАЛТЫН БАЙР"-НЫ ГАДНА ТӨМӨР ХАШААНЫ ЗУРАГ

АЖЛЫН ЗУРАГ-АЗ

БОЛОВСРУУЛСАН:

Захирал: /Ө.Баярбат/

Архитектор: /Т.Бямбасүрэн/

Улаанбаатар хот
2019 он

УЛААН ШУГАМ М1:250

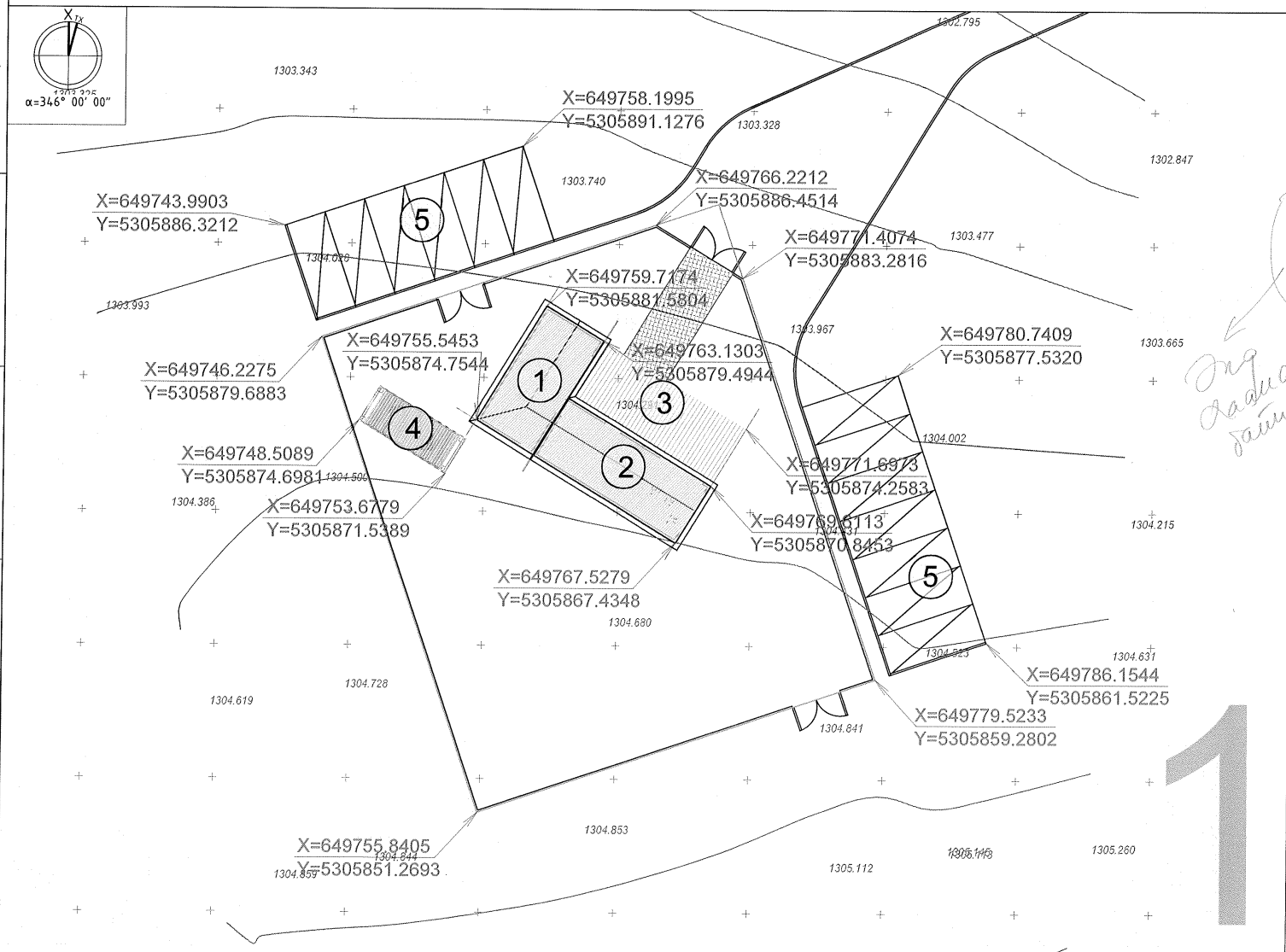

Д/д	Тодорхойлолт	Тайлбар
1	Оффис зөөврийн сууц	Төлөвлөж буй
2	Ажилчдын байр зөөврийн сууц	Төлөвлөж буй
3	Террас	Төлөвлөж буй
4	Агуулах контайнер	Төлөвлөж буй
5	Авто зогсоол	Төлөвлөж буй
6	Хяналтын пост	Төлөвлөж буй
7	Хүлээлгийн хэсэг	Төлөвлөж буй
8	Хөвөгч тавцан	Төлөвлөж буй
9	Холбох тавцан	Төлөвлөж буй
10	Түр амарч саатах хэсэг	Төлөвлөж буй
11	Авто зогсоол	Төлөвлөж буй

Энэ хаана байна?

ТАНИХ ТЭМДЭГ

- Төлөвлөж буй барилга, байгууламж
- Төлөвлөж буй явган хүний зам
- Төлөвлөж буй авто зогсоол
- Эзэмшил газрын хил хязгаар
- 650527.22 / 5310859.17 — X тэнхлэг / Y тэнхлэг
- α= 336°52'28" S= 56.46 — Зүүлэлийн өнцөг /градус/

1-48
баттай
2024.05.16

ТҮЛХҮҮР БАЙГУУЛАЛТ М1:5000

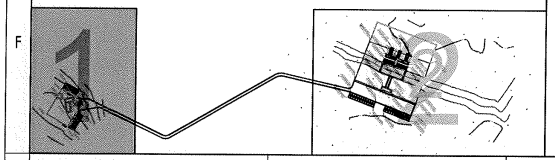

Барилгын зураг төслийн Татах хуч ХХК

Гранд плаза, 1305 тоот Баянгол дүүрэг, 2-р хороо, Улаанбаатар, Монгол улс

Архангай аймаг, Өгийнуур сум, Өгий нуурын эрэг
Усан замын тээврийн хяналтын пост, зогсоолын төсөл арга хэмжээний зураг төсөв

УЛААН ШУГАМ /хэсэглэл-1/

Архитектор	Б.Түмэнжаргал	ЕГ Шифр : ТТК-0/2023	Масштаб : 1:250	Огноо : 2024.03
Гүйцэтгэсэн	Н.Чуганзаяа	ТГ Шифр :	Зургийн дугаар : ЕТ-5	Хуудас : 12
Шалгасан	Ц.Отгонбат	Зургийн шифр : TTK_UZZ_ET		

А3

ӨНДӨРЖИЛТ /хэсэглэл-1/ М1:250

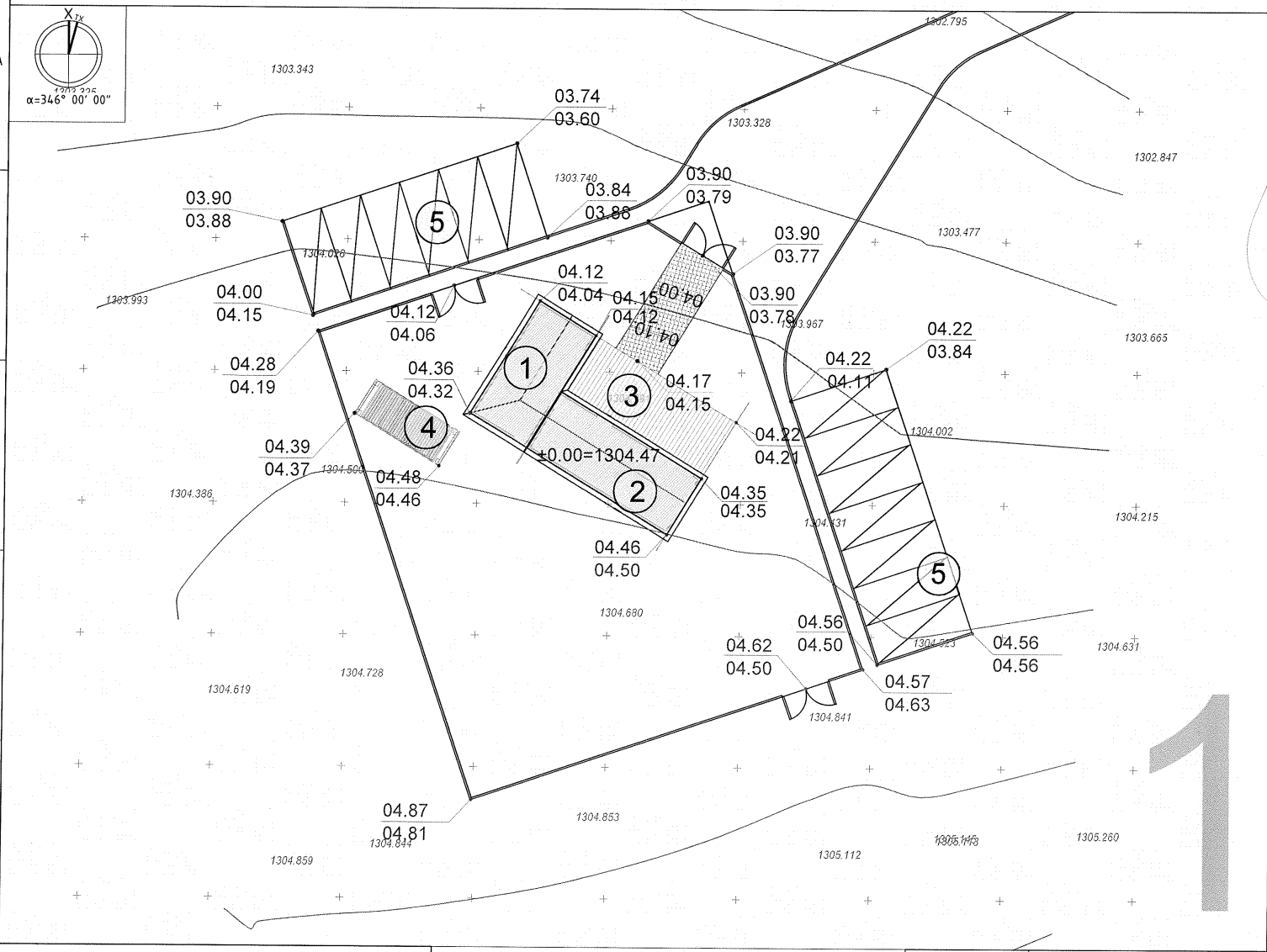

Д/д	Тодорхойлолт	Тайлбар
1	Оффис зөөврийн сууц	Төлөвлөж буй
2	Ажилчдын байр зөөврийн сууц	Төлөвлөж буй
3	Террас	Төлөвлөж буй
4	Агуулах контайнер	Төлөвлөж буй
5	Авто зогсоол	Төлөвлөж буй
6	Хяналтын пост	Төлөвлөж буй
7	Хүлээлгийн хэсэг	Төлөвлөж буй
8	Хөвөгч тавцан	Төлөвлөж буй
9	Холбох тавцан	Төлөвлөж буй
10	Тур амарч саатах хэсэг	Төлөвлөж буй
11	Авто зогсоол	Төлөвлөж буй

ТАНИХ ТЭМДЭГ

- Төлөвлөж буй барилга, байгууламж
- Төлөвлөж буй явган хүний зам
- Төлөвлөж буй авто зогсоол
- Эзэмшил газрын хил хязгаар
- 04.22 Төлөвлөж буй өндөр
- 03.84 Одоо байгаа өндөр

1-78
2024.05.16

ТҮЛХҮҮР БАЙГУУЛАЛТ М1:5000

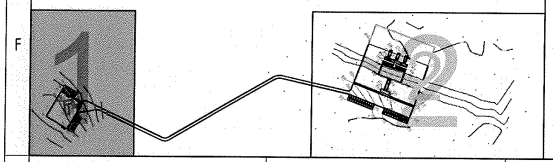

Барилгын зураг төслийн Талах хүч ХХК

Гранд плаза, 1305 тоот Баянгол дүүрэг, 2-р хороо, Улаанбаатар, Монгол улс

Архангай аймаг, Өгийнуур сум, Өгий нуурын эрэг
Усан замын тээврийн хяналтын пост, зогсоолын төсөл арга хэмжээний зураг төсөв

ӨНДӨРЖИЛТ /хэсэглэл-1/

Архитектор	Б.Түмэнжаргал	ЕГ Шифр : ТТК-0/2023	Масштаб : 1:250	Огноо : 2024.03
Гүйцэтгэсэн	Н.Ууганзаяа	ТГ Шифр :	Зургийн дугаар : ЕТ-8	Хуудас : 12
Шалгасан	Ц.Отгонбат	Зургийн шифр : TTK_UZZ_ET		

А3

ӨГИЙ НУУРИЙН ЕРӨНХИЙ ТӨЛӨВЛӨГӨӨ М1:1000

α=346° 00' 00"

Байршлын бүдүүвч

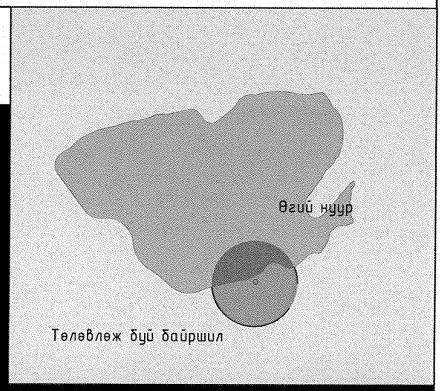

Хашааны координат			
№	X	Y	Урт
1	333852.24	5290700.40	30.03
2	333861.85	5290671.98	24.97
3	333885.53	5290679.99	30.03
4	333875.92	5290708.41	24.96

ЭКСПЕРТ №
1-48
2024.05.16

Хөвдөг зогсоол

Ажилчдын амрах байр

Барилгын зураг гаслийн Татсх хүч ХХК

Грэнд плаза, 1305 тоот Баянгол дүүрэг, 2-р хороо, Улаанбаатар, Монгол улс

Архангай аймаг, Өгийнуур сум, Өгий нуурын эрэг
Усан замын тээвэрийн хяналтын пост, зогсоолын төсөл арга хэмжээний зураг төсөв

ӨГИЙ НУУРЫН ХЭСЭГЧИЛСЭН ЕРӨНХИЙ ТӨЛӨВЛӨГӨӨ					
Архитектор	Б.Түмэнжаргал		ЕГ Шифр : ТТК-0/2023	Масштаб : 1:1000	Огноо : 2024.03
Гүйцэтгэсэн	Н.Ууганзаяа		ТГ Шифр :	Зургийн дугаар : ЕТ-1-1	Хуудас : 15
Шалгасан	Ц.Отгонбат		Зургийн шифр : ТТК_UZZ_ET		

ХАШАА-1-ИЙН БАЙГУУЛАЛТ
1:25

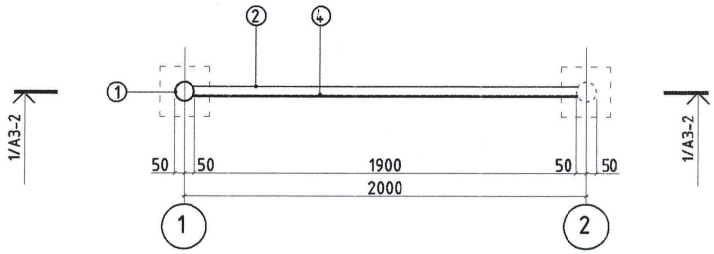

ХАШАА-1-ИЙН БУДАЛТ
1:25

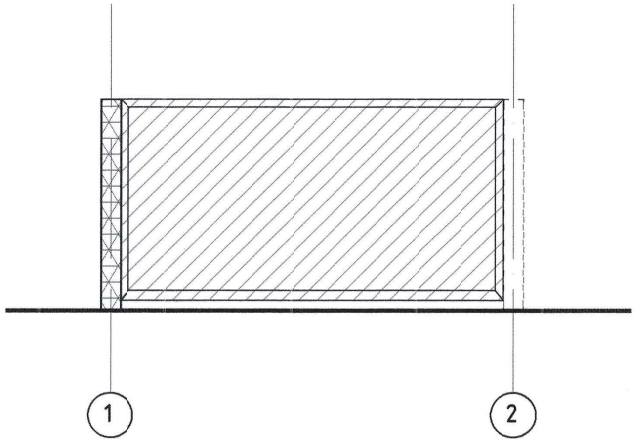

ОГТЛОЛ 1-1
1:25

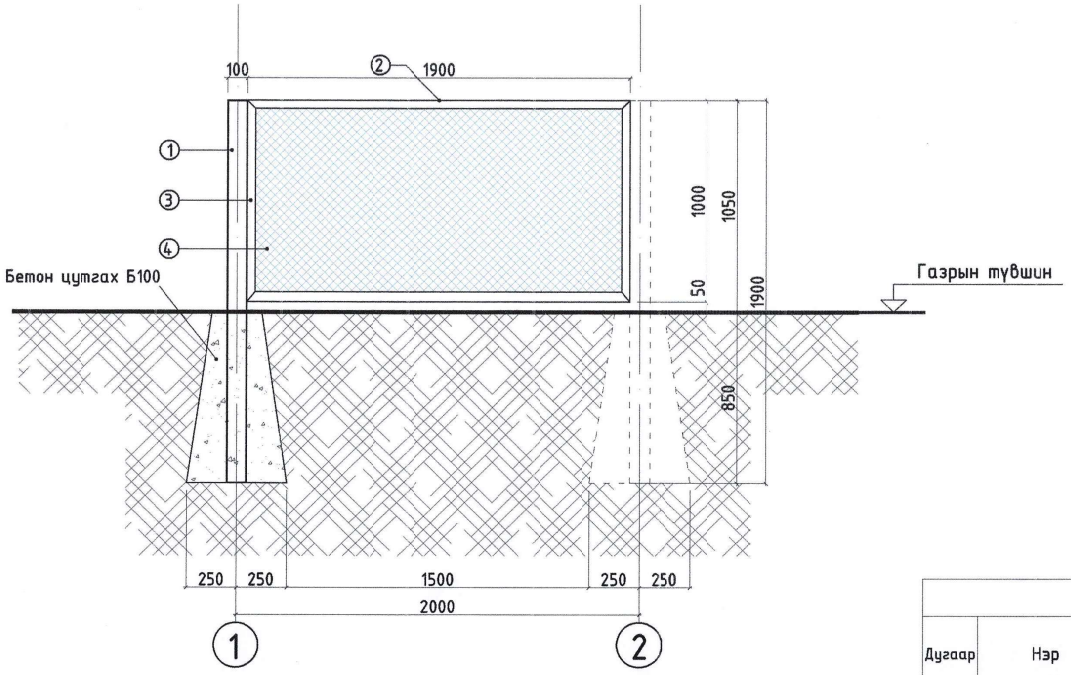

Материалын тодорхойлолт

Дугаар	Нэр	Позиц	Хэмжээ	Ханын зузаан /мм/	Марк	Тоо ширхэг	Хэмжих нэгж	Нэгж хэмжээ
1	Хар труба	○	100x100	3.5	Q235B	1	м	1.90
2	Угольник	∟	50x50	4.0	Q235	2	м	1.90
3	Угольник	∟	50x50	4.0	Q235	2	м	1.00
4	Төмөр тор		1.9x1.0	2.0		1	$м^2$	1.90

ТАЙЛБАР:

1. Хэмжээг мм-ээр тооцов.
2. Хашааны доод хэсэгт газар шорооны ажил хийж тэгшилгээ хийх бөгөөд газартай харьцах хэсгийг амьтан орохоос хамгаалж 50мм-с өндөр эай гаргахгүйгээр хийнэ.
3. Газрын налуу өндержилтыг хашаа хийгдэх явцад зохицуулж хийнэ.
4. Хашааг сайн чанарын төмрийн зориулалттай будгаар будна.

Будалтын тэмдэглэгээ

- Хар өнгийн төмрийн будаг
- Ногоон өнгийн төмрийн будаг

Ye шат: А3

БАРТ ТӨСӨЛ ХХК
Architect Interior Exterior Design
Улаанбаатар хот, Сүхбаатар дүүрэг 9-р хороо, Бага тойруу-70, Хүдэртөнх оффис, 503 тоот
Утас: 99030213, 96663203
"Барт төсөл" ХХК

Архитектор	Б.Бямбасүрэн
Гүйцэтгэсэн	Э.Анхбаяр
Шалгасан	Ө.Баярбат

Хөвсгөл аймаг, Ханх сум, "Хяналтын байр"-н гадна төмөр хашааны зураг

Масштаб:	Зургийн дугаар:	Хуудас:
1:100	А3-2	6
Е.Г.Шифр	Т.Г.Шифр	Огноо:
БРТ/19/05		2019

ХАШАА-2-ИЙН БАЙГУУЛАЛТ

1:50

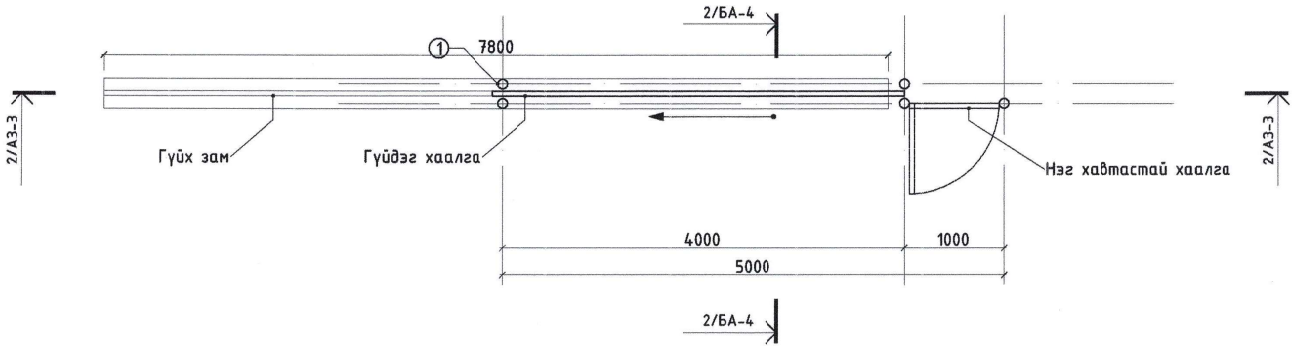

ОГТЛОЛ 2-2

1:50

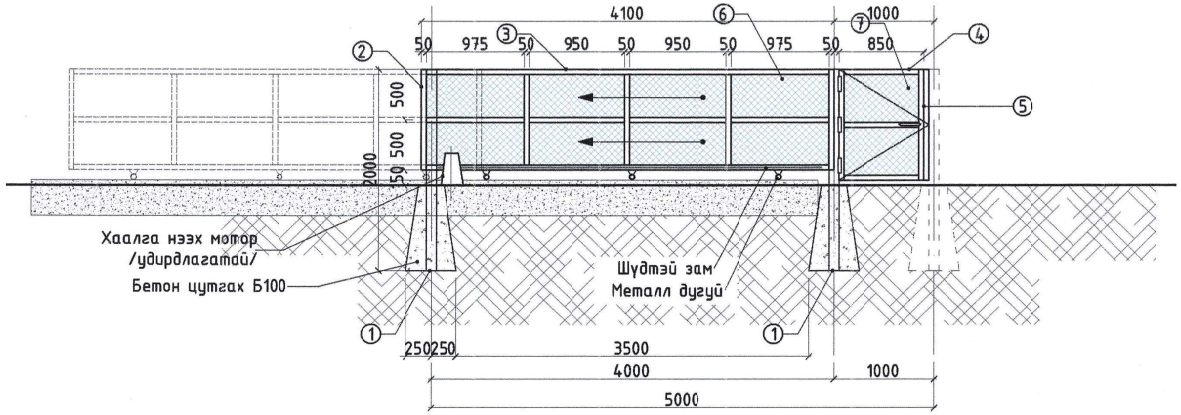

ОГТЛОЛ 4-4

1:50

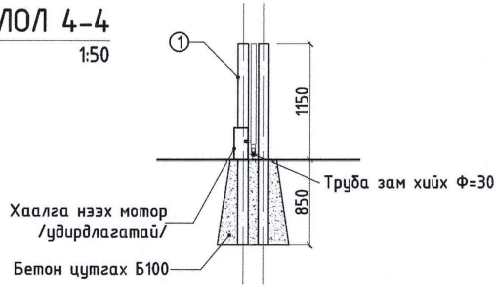

Материалын тодорхойлолт

Дугаар	Нэр	Позиц	Хэмжээ	Ханын зузаан /мм/	Марк	Тоо ширхэг	Хэмжих нэгж	Нэгж хэмжээ
1	Хар труба	○	100x100	3.5	Q235B	2	м	2.00
2	Квадрат төмөр	□	50x50	4	Q235	5	м	1.00
3	Квадрат төмөр	□	50x50	4	Q235	2	м	4.10
4	Квадрат төмөр	□	50x50	4	Q235	3	м	1.10
5	Квадрат төмөр	□	50x50	4	Q235	4	м	1.10
6	Төмөр тор		4.0x1.0	2		1	$м^2$	4.00
7	Төмөр тор		0.85x1.1	4	Q235	1	$м^2$	0.94

ТАЙЛБАР:

1. Хэмжээг мм-ээр тооцов.
2. Хашааны доод хэсэгт газар шорооны ажил хийж тэгшилгээ хийх бөгөөд газартай харьцах хэсгийг амьтан орохоос хамгаалж 50мм-с өндөр зай гаргахгүйгээр хийнэ.
3. Газрын налуу өндержилтыг хашаа хийгдэх явцад зохицуулж хийнэ.
4. Хашааг сайн чанарын төмрийн зориулалттай будгаар будна.
5. Хаалгыг удирлагаар ажилладаг автоматаар онгойх мотор тавина.

Будалтын тэмдэглэгээ

- Хар өнгийн төмрийн будаг
- Ногоон өнгийн төмрийн будаг

Ye шат: А3

БАРТ ТӨСӨЛ ХХК
Architect Interior Exterior Design
Улаанбаатар хот, Сүхбаатар дүүрэг 9-р хороо, Багa тойруу-70, Худэртөнх оффис, 503 тоот
Утас: 99030213, 96663203

"Барт төсөл" ХХК

Архитектор	Б.Бямбасүрэн
Гүйцэтгэсэн	Э.Анхбаяр
Шалгасан	Ө.Баярбат

Хөвсгөл аймаг, Ханх сум, "Хяналтын байр"-н гадна төмөр хашааны зураг

Хашаа-2-ийн байгуулалт

Масштаб:	Зурагийн дугаар:	Хуудас:
1100	А3-3	6
Е.Г.Шифр	Т.Г.Шифр	Огноо:
БРТ/19/05		2019

А3

ХАШАА-3-ИЙН БАЙГУУЛАЛТ

1:25

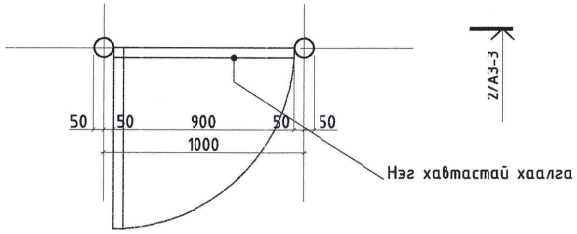

ОГТЛОЛ 3-3

1:25

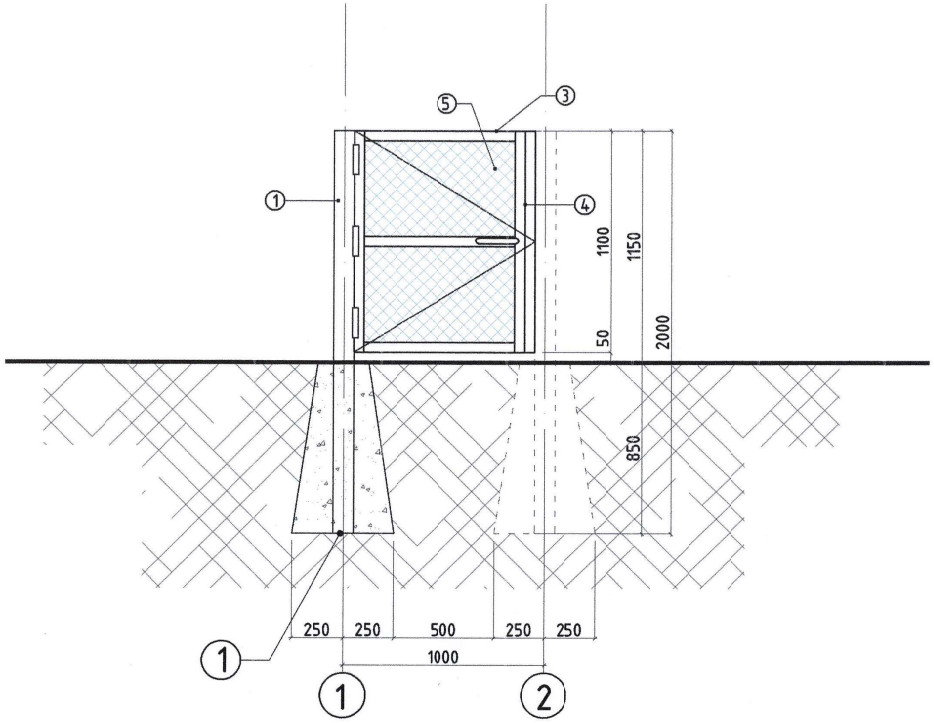

ТАЙЛБАР:

1. Хэмжээг мм-ээр тооцов.
2. Хашааны доод хэсэгт газар шорооны ажил хийж тэгшилгээ хийх бөгөөд газартай харьцах хэсгийг амьтан орохоос хамгаалж 50мм-с өндөр зай гаргахгүйгээр хийнэ.
3. Газрын налуу өндержилтыг хашаа хийгдэх явцад зохицуулж хийнэ.
4. Хашааг сайн чанарын төмрийн зориулалттай бүдгаар бүдна.
5. Хаалгыг удирлагаар ажилладаг автоматаар онгойх мотор тавина.

Бүдалтын тэмдэглэгээ

- Хар өнгийн төмрийн бүдаг
- Ногоон өнгийн төмрийн бүдаг

Ye шат: А3

БАРТ тесел ХХК
Architect Interior Exterior Design
Улаанбаатар хот, Сүхбаатар дүүрэг 9-р хороо, Багa тойруу-70, Хүдэртөнх оффис, 503 тоот
Утас: 99030213, 96663203
"Барт тесел" ХХК

Архитектор		Б.Бямбасүрэн
Гүйцэтгэсэн		Э.Анхбаяр
Шалгасан		Ө.Баярбат

Хөвсгөл аймаг, Ханх сум, "Хяналтын байр"-н гадна төмөр хашааны зураг

Хашаа-2-ийн байгуулалт

Масштаб:	Зургийн дугаар:	Хуудас:
1100	А3-4	6
Е.Г.Шифр	Т.Г.Шифр	Огноо:
БРТ/19/05		2019

Материалын тодорхойлолт

Дугаар	Нэр	Позиц	Хэмжээ	Ханын зузаан /мм/	Марк	Тоо ширхэг	Хэмжих нэгж	Нэгж хэмжээ
1	Хар труба	○	100x100	3.5	Q235B	1	м	2.00
2	Квадрат төмөр	□	50x50	4	Q235	5	м	1.00
3	Квадрат төмөр	□	50x50	4	Q235	3	м	1.10
4	Квадрат төмөр	□	50x50	4	Q235	4	м	1.10
5	Төмөр тор		0.85x1.1	4	Q235	1	$м^2$	0.94

ХАШАА-4-ИЙН БАЙГУУЛАЛТ
1:25

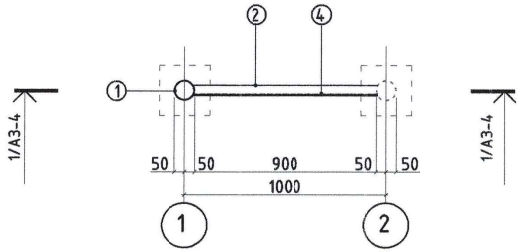

ХАШАА-4-ИЙН БУДАЛТ
1:25

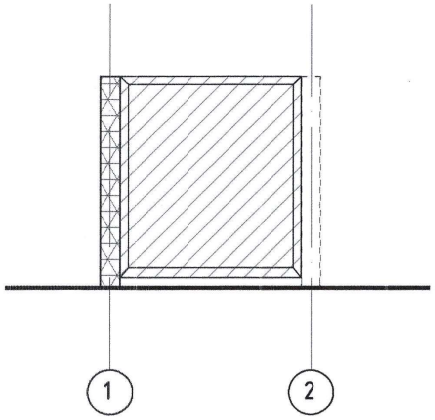

ОГТЛОЛ 4-4
1:25

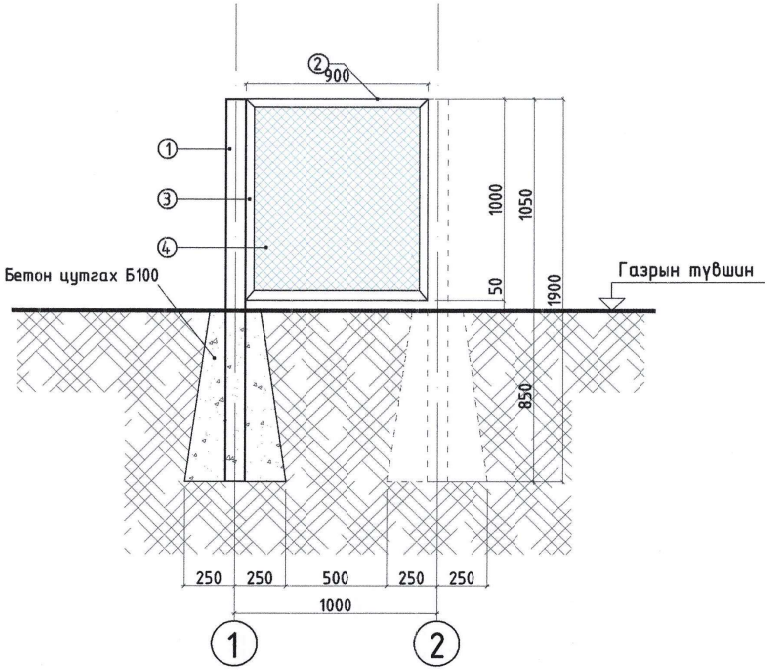

Материалын тодорхойлолт

Дугаар	Нэр	Позиц	Хэмжээ	Ханын зузаан /мм/	Марк	Тоо ширхэг	Хэмжих нэгж	Нэгж хэмжээ
1	Хар труба	○	100x100	3.5	Q235B	1	м	1.90
2	Угольник	∟	50x50	4.0	Q235	2	м	0.90
3	Угольник	∟	50x50	4.0	Q235	2	м	1.00
4	Төмөр тор		0.9x1.0	2.0		1	$м^2$	0.90

ТАЙЛБАР:

1. Хэмжээг мм-ээр тооцов.
2. Хашааны доод хэсэгт газар шорооны ажил хийж тэгшилгээ хийх бөгөөд газартай харьцах хэсгийг амьтан орохоос хамгаалж 50мм-с өндөр зай гаргахгүйгээр хийнэ.
3. Газрын налуу өндөржилтыг хашаа хийгдэх явцад зохицуулж хийнэ.
4. Хашааг сайн чанарын төмрийн зориулалттай будгаар будна.

Будалтын тэмдэглэгээ

- Хар өнгийн төмрийн будаг
- Ногоон өнгийн төмрийн будаг

Ye шат: А3

БАРТ тесел ХХК
Architect Interior Exterior Design
Улаанбаатар хот, Сүхбаатар дүүрэг 9-р хороо, Бага тойруу-70, Хүдэртөнх оффис, 503 тоот
Утас: 99030213, 96663203
"Барт тесел" ХХК

Архитектор	Б.Бямбасүрэн
Гүйцэтгэсэн	Э.Анхбаяр
Шалгасан	Ө.Баярбат

Хөвсгөл аймаг, Ханх сум, "Хяналтын байр"-н гадна төмөр хашааны зураг

Хашаа-3-ийн байгуулалт

Масштаб:	Зургийн дугаар:	Хуудас:
1100	А3-5	6
Е.Г.Шифр	Т.Г.Шифр	Огноо:
БРТ/19/05		2019

ХАШАА-2-ИЙН БАЙГУУЛАЛТ

1:50

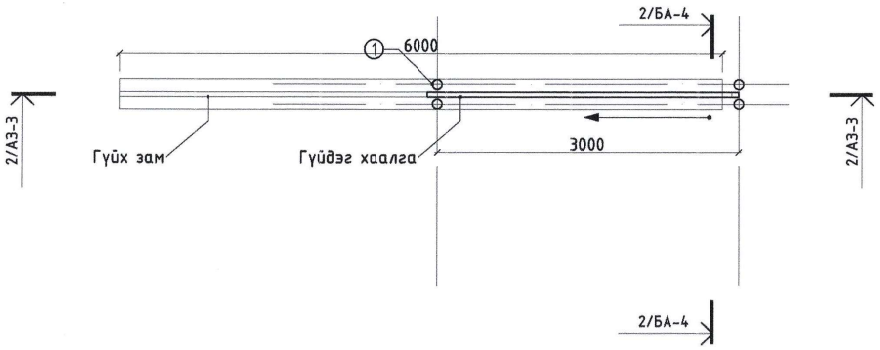

ОГТЛОЛ 2-2

1:50

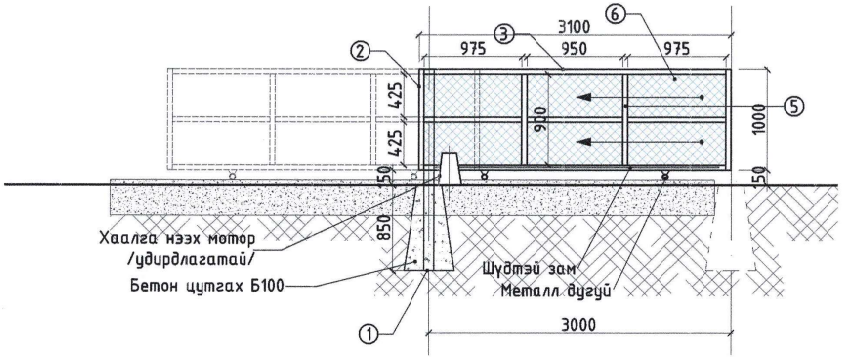

ОГТЛОЛ 4-4

1:50

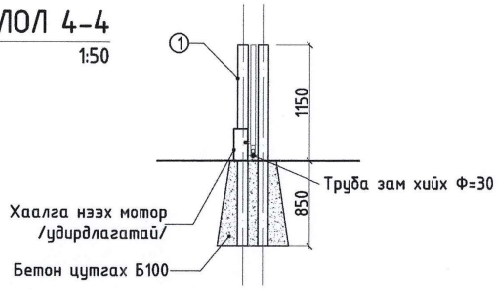

Материалын тодорхойлолт

Дугаар	Нэр	Позиц	Хэмжээ	Ханын зузаан /мм/	Марк	Тоо ширхэг	Хэмжих нэгж	Нэгж хэмжээ
1	Хар труба	○	100x100	3.5	Q235B	2	м	2.00
2	Квадрат төмөр	□	50x50	4	Q235	2	м	1.00
3	Квадрат төмөр	□	50x50	4	Q235	2	м	3.10
4	Квадрат төмөр	□	50x50	4	Q235	3	м	1.10
5	Квадрат төмөр	□	50x50	4	Q235	4	м	0.90
6	Төмөр тор		3.0x1.0	2		1	$м^2$	2.50

ТАЙЛБАР:

1. Хэмжээг мм-ээр тооцов.
2. Хашааны доод хэсэгт газар шорооны ажил хийж тэгшилгээ хийх бөгөөд газартай харьцах хэсгийг смьтан орохоос хамгаалж 50мм-с өндөр зай гаргахгүйгээр хийнэ.
3. Газрын налуу өндержилтыг хашаа хийгдэх явцад зохицуулж хийнэ.
4. Хашааг сайн чанарын төмрийн зориулалттай бүдгаар бүдна.
5. Хаалгыг удирлагаар ажилладаг автоматаар онгойх мотор тавина.

Будалтын тэмдэглэгээ

- Хар өнгийн төмрийн будаг
- Ногоон өнгийн төмрийн будаг

Үе шат: АЗ

БАРТ ТӨСӨЛ ХХК
Architect Interior Exterior Design
Улаанбаатар хот, Сүхбаатар дүүрэг 9-р хороо, Бага тойруу-70, Хүдэртөнх оффис, 503 тоот
Утас: 99030213, 96663203

"Барт төсөл" ХХК

Архитектор	Б.Бямбасүрэн
Гүйцэтгэсэн	Э.Анхбаяр
Шалгасан	Ө.Баярбат

Хөвсгөл аймаг, Ханх сум, "Хяналтын байр"-н гадна төмөр хашааны зураг

Хашаа-2-ийн байгуулалт

Масштаб:	Зургийн дугаар:	Хуудас:
1:100	АЗ-6	6
Е.Г.Шифр	Т.Г.Шифр	Огноо:
БРТ/19/05		2019

АЗ