"БУМ-АСАР" ХХК
/Улаанбаатар хот, Баянгол дүүрэг,
16-р хороо, Өндөр Гэгээн Занабазарын гудамж, Гандан
16040, 28а-байр, 2-1 тоот, утас: 88633225/

ЕГ Шифр: bm-09/2025

Орхон аймаг, Жаргалант сум,

"120м^3/хоног ХҮЧИН ЧАДАЛТАЙ ЦЭВЭРЛЭХ БАЙГУУЛАМЖИЙН ДИСПЕТЧЕРИЙН БАЙРНЫ БАРИЛГА"

(ажлын зураг)
ЕРӨНХИЙ ТӨЛӨВЛӨГӨӨНИЙ ХЭСЭГ-ЕТ

БОЛОВСРУУЛСАН:

Захирал ..... /А.Уянболд/

Архитектор ..... /Д.Чинзориг/

Улаанбаатар хот
2025 он

ЕРӨНХИЙ ТӨЛӨВЛӨГӨӨ

МАСШТАБ 1:300

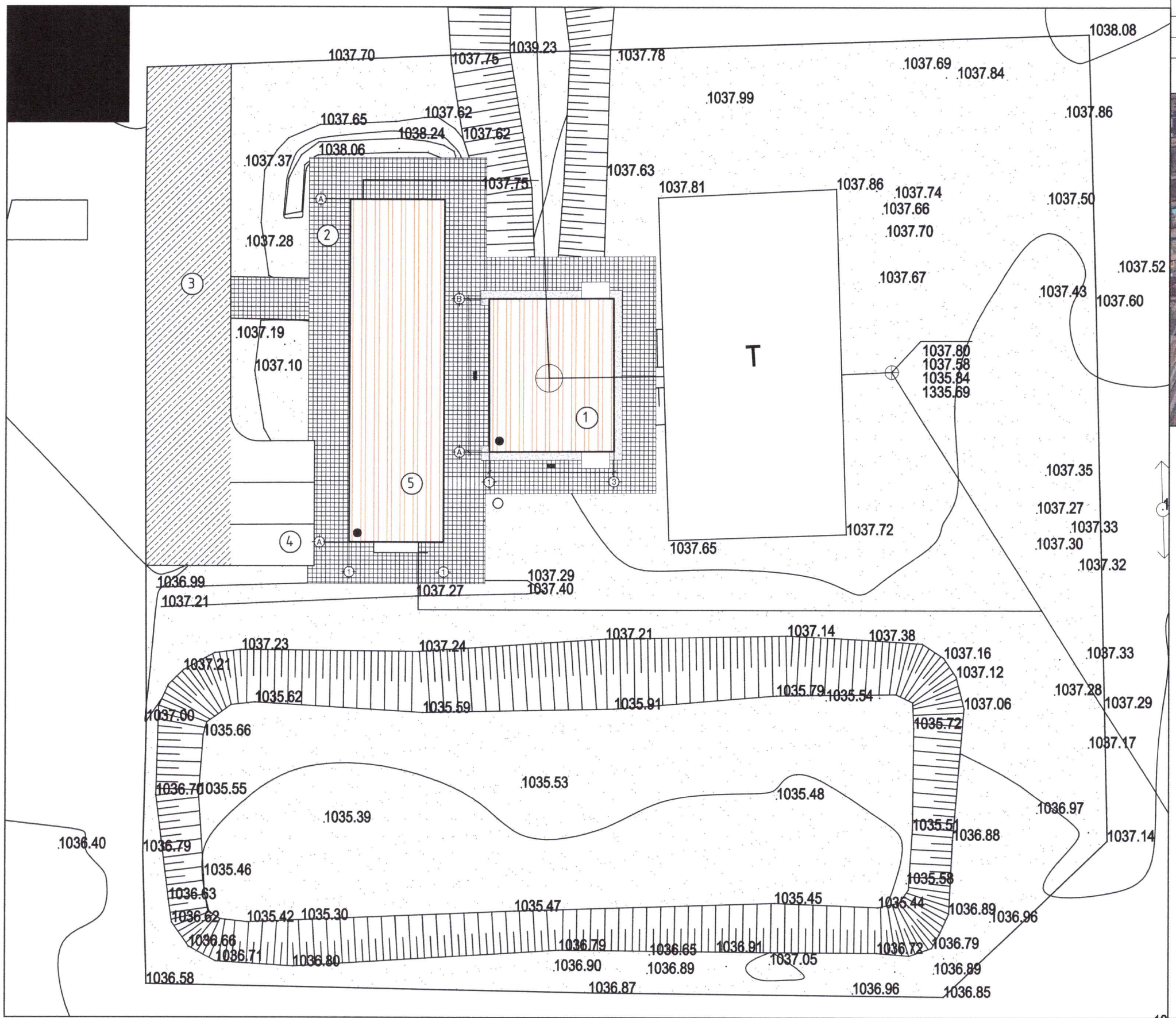

Д/Д	ТОДОРХОЙЛОЛТ:	Тайлбар
1.	Диспетчерийн байр	Төлөвлөж буй
2.	Явган хүний зам талбай	Төлөвлөж буй
3.	Авто зам талбай	Төлөвлөж буй
4.	Зогсоол	Төлөвлөж буй
5.	Цэвэрлэх байгууламж	Төлөвлөж буй

БАЙРШЛЫН СХЕМ М1:5000

ТАЙЛБАР

1. Орхон аймгийн Жаргалант сумын нутаг дэвсгэрт "120М^3/хоног ХҮЧИН ЧАДАЛТАЙ ЦЭВЭРЛЭХ БАЙГУУЛАМЖИЙН ДИСПЕТЧЕРИЙН БАЙРНЫ БАРИЛГА"-ын ерөнхий төлөвлөгөөг архитектур төлөвлөлтийн даалгаврыг үндэслэн барилгын зураг төслийн "Бум Асар" ХХК-д боловсруулав.

ТАНИХ ТЭМДЭГЛЭГЭЭ:

- Төлөвлөж буй барилга, байгууламж
- Төлөвлөж буй авто зам
- Төлөвлөж буй явган хүний зам /295м^2/-шахмал хавтан
- Төлөвлөж буй авто зогсоол
- Төлөвлөж буй ногоон байгууламж
- Төлөвлөж буй Хөтөч хавтан
- Архитектур төлөвлөлтийн даалгаврын схемийн хил хязгаар
- Одоо байгаа авто зам
- Одоо байгаа барилга
- Одоо байгаа нураах барилга байгууламж
- Одоо байгаа явган хүний зам
- Одоо байгаа орон нутгийн чанартай авто зам
- Бохир усны шугам
- Дулааны шугам
- Цэвэр усны шугам
- Цахилгааны шугам

"БУМ-АСАР" ХХК

Орхон аймаг, Жаргалант сум,

120м^3/хоног ХҮЧИН ЧАДАЛТАЙ ЦЭВЭРЛЭХ БАЙГУУЛАМЖИЙН ДИСПЕТЧЕРИЙН БАЙРНЫ БАРИЛГА

ЕРӨНХИЙ ТӨЛӨВЛӨГӨӨ — Үе шат:

Архитектор	Д.Чинзориг	Е.Г.Шифр:	bm-09/2025	Масштаб:	М1:300	Огноо:	2025
Гүйцэтгэсэн	Д.Чинзориг	Т.Г.Шифр:		Зурагийн дугаар:	ЕТ-1	Хуудас:	ЕТ-1
Шалгасан	Г.А.Чимбол						

МОНГОЛ УЛС 13-2022 АТҮЗ Алтан гэрээлийн МЭРГЭШЛИЙН БОЛОЛ АРХИТЕКТОР 2022-2025

"БУМ-АСАР" ХХК
/Улаанбаатар хот, Баянгол дүүрэг,
16-р хороо, Өндөр Гэгээн Занабазарын гудамж, Гандан
16040, 28а-байр, 2-1 тоот, утас: 88633225/

ЕГ Шифр: bm-09/2025

Орхон аймаг, Жаргалант сум,

"120м^3/хоног ХҮЧИН ЧАДАЛТАЙ ЦЭВЭРЛЭХ БАЙГУУЛАМЖИЙН ДИСПЕТЧЕРИЙН БАЙРНЫ БАРИЛГА"

(ажлын зураг)

БАРИЛГА АРХИТЕКТУРЫН ХЭСЭГ-БА

БОЛОВСРУУЛСАН:

Захирал ..... /А.Уянболд/

Архитектор ..... /Д.Чинзориг/

Улаанбаатар хот
2025 он

ЗУРГИЙН ЖАГСААЛТ,ТАЙЛБАР БИЧИГ

"А3" М1:

АЖЛЫН ЗУРГИЙН ҮНДСЭН БҮРДЛИЙН ЖАГСААЛТ

Д/д	Зургийн нэр	Зургийн марк	Хуудасны тоо
1	Барилга архитектур	БА	14
2	Барилга бүтээц	ББ	-
3	Халаалт салхивч	ХС	-
4	Цахилгаан хангамж	ХТ, ДГ	-
5	Холбоо дохиолол	ХД	-
ЕТ маркийн ажлын зургийн үндсэн бүрдлийн жагсаалт			
Д/д	Зургийн нэр	Зургийн марк	Хуудасны тоо
1	Ерөнхий төлөвлөгөө	ЕТ-01	-
2	Зай хэмжээ	ЕТ-02	-
3	Улаан шугам	ЕТ-03	-
4	Өндөржилт	ЕТ-04	-
5	Зам талбайн хучилт	ЕТ-05	
6	Картограмм	ЕТ-06	
Барилга архитектурын зургийн жагсаалт			
Д/д	Хуудасны нэр	Хуудасны марк	
1	Зургийн жагсаалт,тайлбар бичиг	БА-1	
2	1-р дүгээр давхрын байгууламт	БА-2	
3	Огтлол 1-1, 2-2	БА-3	
4	Дээврийн байгууламт	БА-4	
5	Нүүр тал /тэнхлэг Х1-Х4, Х4-Х1/	БА-5	
6	Нүүр тал /тэнхлэг Y1-Y3, Y3-Y1/	БА-6	
7	Хэсэглэл	БА-7	
8	Хэсэглэл	БА-8	
9	Хэсэглэл	БА-9	
10	Ханын төрөл	БА-10	
11	Шалны төрөл	БА-11	
12	Хаалганы түүвэр	БА-12	
13	Цонхны түүвэр	БА-13	
14	1-р давхрын технологийн байгууламт	БА-14	

Барилгын техник эдийн засгийн үзүүлэлт			
Д/д	Үзүүлэлтийн нэр	Хэмжих нэгж	Үзүүлэлт
1	Давхрын тоо	Тоо	1
2	Хүчин чадал	-	-
3	Барилгын эзэлхүүн	$м^3$	320.12
4	Барилгажилтын талбай	$м^2$	74.47
5	Ашигтай талбай	$м^2$	54.60
6	Ажлын да сууцны талбай	$м^2$	14.87
7	коэф. К1. Заж / Заш	-	-
8	коэф. 2. V / Заш	-	-

Ерөнхий хэсэг

БАЙРШИЛ: Орхон аймаг, Жаргалант сум
ӨГӨГДӨЛ:
Уг барилга нь Орхон аймаг, Баян-Өндөр сум, Зэст багийн нутаг дэвсгэрт Газар өмчлөлийн ..... дугаартай гэрчилгээ ..... нэгж талбарын дугаар бүхий ..... хэрэгцээний зориулалтаар олгосон ..... газарт 1 давхар өргөлтийн насос станцын барилга барихаар төлөвлөв.
Төлөвлөж буй барилга нь 1-н давхар, ±0.00-дээш +4.50 метр байхаар төлөвлөв.

- Үндсэн хийц: Төмөр бетон
- Хучилт : Төмөр бетон хучилт
- Гадна хана: Төмөр бетон хана
- Ханын дулаалга: Дулаалга /хөвсөнцөр/
- Дотор хана: Тоосго
- Дээвэр: Хавтгай хар цаасан дээвэр

БАЙГАЛЬ ЦАГ УУРЫН ҮНДСЭН ӨГӨГДЛҮҮД

Газар чичирхийллийн зэрэг	-.
Гадна агаарын тооцооны температур	$-31,9^0$
Салхины ачаалал	-.. $кг/м^2$
Цасны ачаалал	-50 $кг/м^2$
Галд тэсвэрлэлтийн зэрэг	-II
Барилгын галын ангилал	-В

Ерөнхий схем

БАРИЛГА АРХИТЕКТУРЫН ХЭСЭГ:

ТӨЛӨВЛӨЛТ:
Уг барилга нь тэнхлэгээрээ 10.00х8.00м, хэмжээтэй да газраас дээш 1 давхар, төмөр бетон бүтээцтэй барилга бөгөөд өргөлтийн насос станцын зориулалттай барилга да 1-р давхартаа амрах өрөө, техникийн өрөө, цахилгааны өрөө, узель, ариун цэврийн өрөө байхаар төлөвлөв.
1-р давхрын таазны өндөр 4.35м байна.

ХАНА:
Гадна хана нь 1-р давхартаа 20мм өнгөлгөө шаварлага, MNS ISO 13163:2011 чанарын стандарт бүхий галд тэсвэртэй, өндөр нягтралтай, FSB маркийн 150мм дулаалга хөвсөнцөр, 200мм төмөр бетон хана байна. Гадна ханын дулаалгын материалыг 40.00/кг/м3-ээс багагүй нягттай, дулаан дамжуулах чанар нь 0.020 w/m.k-ээс багагүй галд тэсвэртэй барилгын норм стандартыг хангасан полиуретан хавтангаар хийнэ.
Дотор хана нь 120мм тоосго, 200мм төмөр бетон хана байна.

ХААЛГА:
Бүх хаалгыг MNS5802:2007 чанарын шаардлага хангасан БА-13-д тусгасан дугаар, загвар хэмжээний дагуу захиалгаар тухайн үйлдвэрийн стандарт, технологиор хийлгэх бүюу үйлдвэрийн стандартын шаардлага хангасан бэлэн хаалга байхаар тусгав.

ЦОНХ:
Бүх цонхыг MNS5802:2007 чанарын шаардлага хангасан БА-14-д тусгасан дугаар, загвар хэмжээний дагуу захиалгаар тухайн үйлдвэрийн стандарт, технологиор 2 давхар шилтэй, хуванцар саарал өнгийн раммай байхаар үзүүлэв.

ШАЛ:
Шалыг БА-12 зураг заасан дугаар, хэсэглэл, хийцээр шалны нэг маягийн албомын дагуу чанартай гүйцэтгэнэ. Ариун цэврийн өрөө, Амрах өрөөний шалны түвшин 2см хийгдэнэ.

ДЭЭВЭР:
Дээвэр нь MNS 6303:2016 стандартын шаардлага хангасан гадуур ус зайлуулах систем бүхий хавтгай хар цаасан дээвэртэй байна. БА-4, 09-д үзүүлсэн хэсэглэлийн дагуу дээврийн ажлыг хийж гүйцэтгэнэ. Дээврийн дулаалгын материалыг 75,00 кг/м3-с багагүй нягттай, дулаан дамжуулах чанар нь 0,020w/m.k-ээс багагүй галд тэсвэртэй барилгын норм стандартыг хангасан полиуретан хавтангаар хийнэ.

ГАДНА ЗАСАЛ:
Гадна ханын заслын ажлын материал болон өнгийг БА-5-6-д үзүүлсэн. Цоклын давхарт өнгөлгөөний керамик хавтан наах ажлыг 5С-с доошгүй нөхцөлд цэвэр үзэмжтэй хийж гүйцэтгэх шаардлагатай. Гадна шат болон тавцангуудыг 1:3 хуурай шохойн уусмал 20мм төгсгөлд нь 1:1 шохойгоор түрхлэг хийнэ.

"БУМ-АСАР" ХХК	Орхон аймаг, Жаргалант сум, 120м³/хоног ХҮЧИН ЧАДАЛТАЙ ЦЭВЭРЛЭХ БАЙГУУЛАМЖИЙН ДИСПЕТЧЕРИЙН БАЙРНЫ БАРИЛГА					
	ЗУРГИЙН ЖАГСААЛТ,ТАЙЛБАР БИЧИГ					Үе шат:
	Архитектор		Д.Чинзориг	Е.Г.Шифр: bm-09/2025	Масштаб: М1:-	Огноо: 2025
	Гүйцэтгэсэн		Д.Чинзориг	Т.Г.Шифр:	Зургийн дугаар: БА-01	Хуудас: БА-14
	Шалгасан		А.Уянболд			

1-Р ДАВХРЫН БАЙГУУЛАЛТ

"А3" М1:100

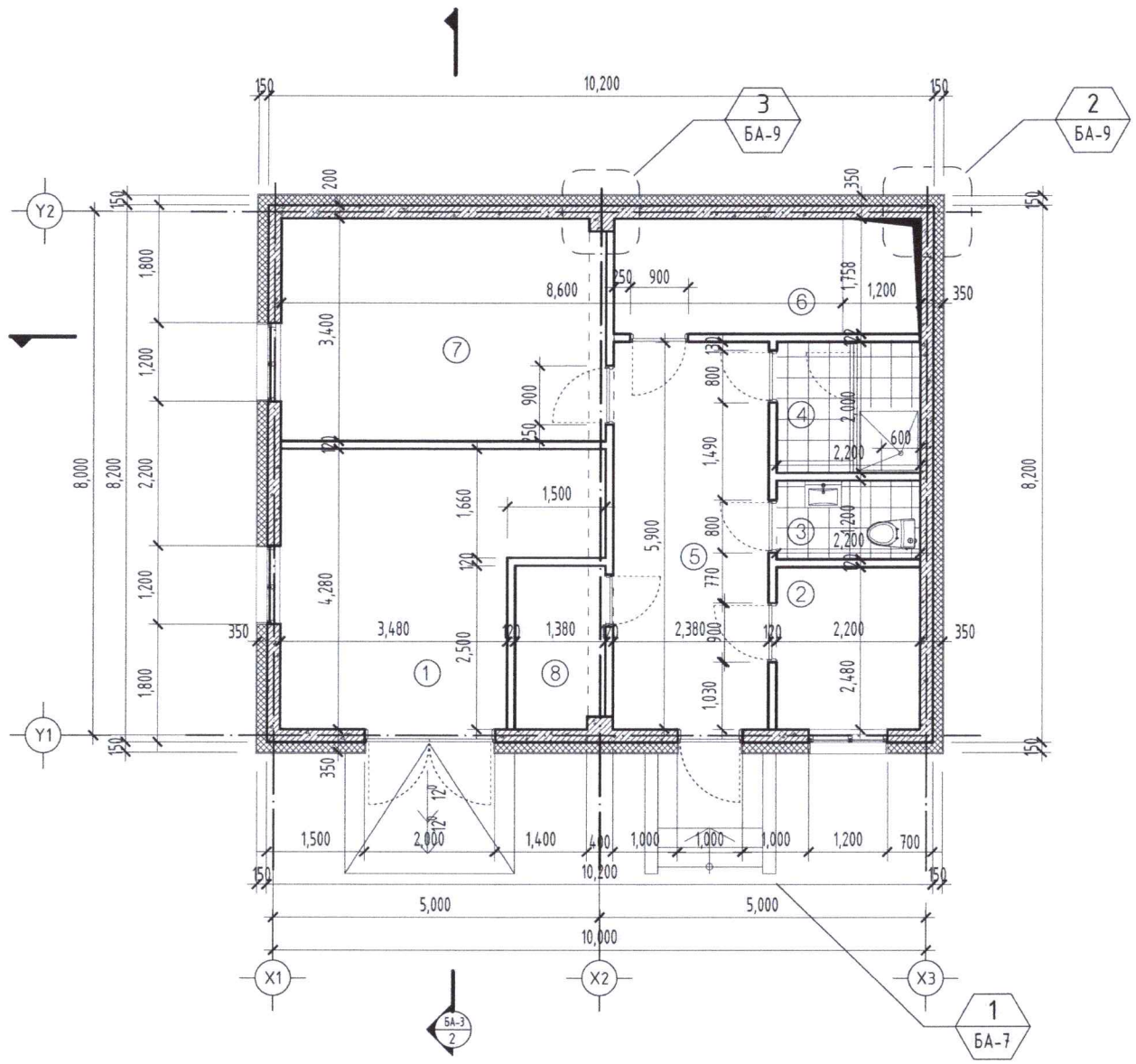

Д/Д	Өрөөний нэр	Талбай /м²/	Шалны төрөл
1	Агуулахын өрөө	17.31	Бетон
2	Амрах өрөө	5.45	Бетон
3	Ариун цэврийн өрөө	2.30	Керамик
4	Душ	3.30	Керамик
5	Хонгил	14.20	Бетон
6	Техникийн өрөө	8.27	Бетон
7	Хурлын өрөө өрөө	14.87	Ламинат
8	Цахилгааны өрөө	3.40	Ламинат
	Нийт	74.47 м²	
	Бүгд	74.47 м²	

ЗӨВШӨӨРӨЛЦСӨН

	Гарын үсэг	Нэр
ББ		Б.Мөнхзул
ХАС		Б.Мөнхсайхан
ЦБУ		Б.Мөнхсайхан
ХТ, ДГ		Б.Бат-Эрдэнэ
ХД		С.Энхмөнх

ТАЙЛБАР:

1. Огтлолыг БА-03 хуудаснаас үзнэ.
2. Нүүр талыг БА-05-06 хуудаснаас үзнэ.

ТАНИХ ТЭМДЭГ:

Ц-1 Цонхны дугаар

0.00 Түвшин

Х-1 Хаалганы дугаар

1 БА... Огтлол

ХАНЫН ТЭМДЭГЛЭГЭЭ:

– Тоосгон хана

– Төмөр бетон хана

"БУМ-АСАР" ХХК

Орхон аймаг, Жаргалант сум,

120м³/хоног ХҮЧИН ЧАДАЛТАЙ ЦЭВЭРЛЭХ БАЙГУУЛАМЖИЙН ДИСПЕТЧЕРИЙН БАЙРНЫ БАРИЛГА

1-Р ДАВХРЫН БАЙГУУЛАЛТ

Үе шат:

			Е.Г.Шифр:	Масштаб:	Огноо:
Архитектор		Д.Чинзориг	bm-09/2025	М1:100	2025
Гүйцэтгэсэн		Д.Чинзориг	Т.Г.Шифр:	Зургийн дугаар:	Хуудас:
Шалгасан		А.Уянболд		БА-02	БА-14

N

ОГТЛОЛ

"А3" М1:100

ОГТЛОЛ 1-1

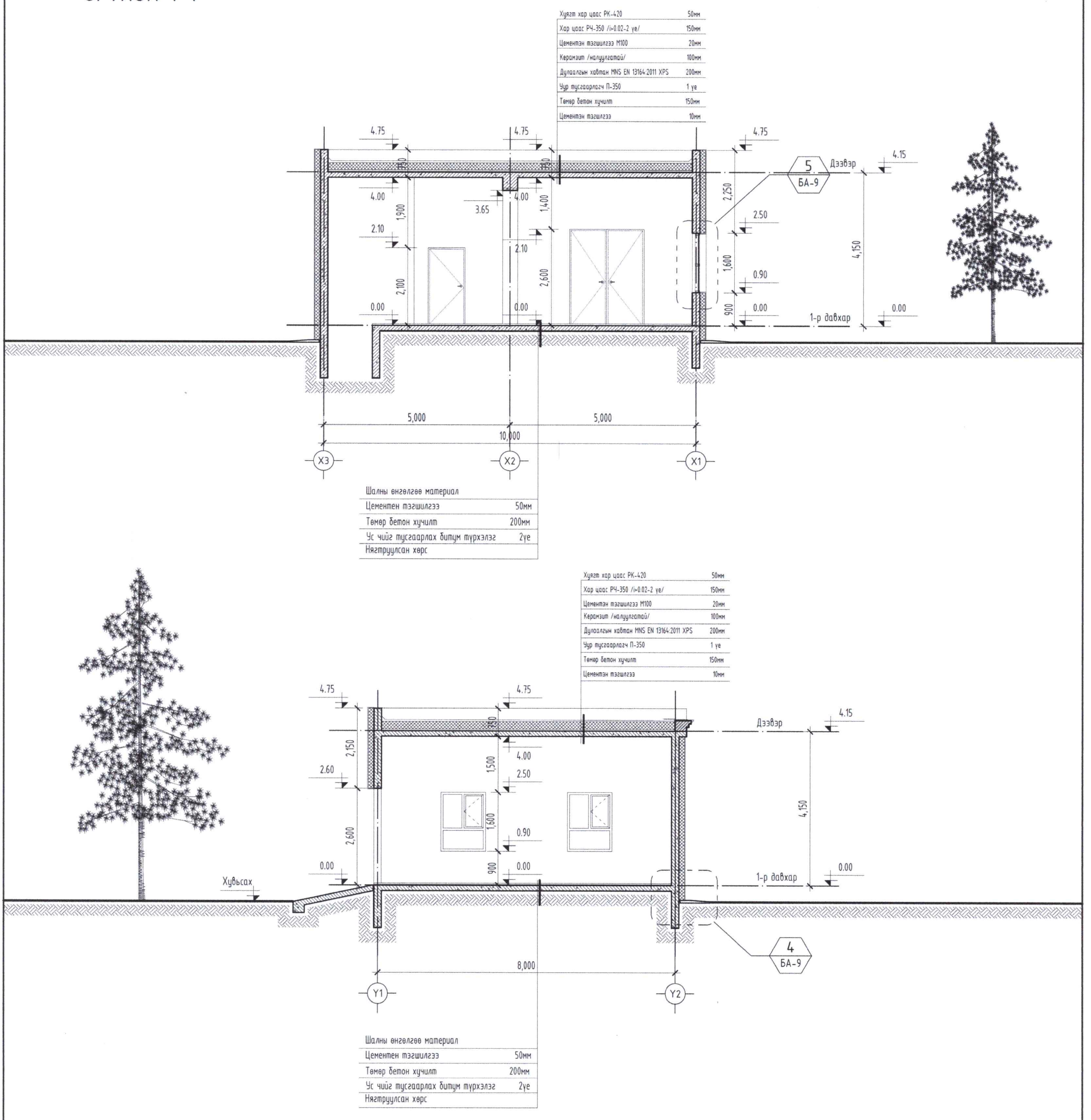

ЗӨВШӨӨРӨЛЦСӨН		
	Гарын үсэг	Нэр
ББ		Б.Мөнхзул
ХАС		Б.Мөнхсайхан
ЦБУ		Б.Мөнхсайхан
ХТ, ДГ		Б.Бат-Эрдэнэ
ХД		С.Энхмөнх

"БУМ-АСАР" ХХК	Орхон аймаг, Жаргалант сум, 120м³/хоног ~~ХУЧИН~~ ЧАДАЛТАЙ ЦЭВЭРЛЭХ БАЙГУУЛАМЖИЙН ДИСПЕТЧЕРИЙН БАЙРНЫ БАРИЛГА					
	ОГТЛОЛ					Үе шат:
	Архитектор		Д.Чинзориг	Е.Г.Шифр: bm-09/2025	Масштаб: М1:100	Огноо: 2025
	Гүйцэтгэсэн		Д.Чинзориг	Т.Г.Шифр:	Зургийн дугаар: БА-03	Хуудас: БА-14
	Шалгасан		А.Уянболд			

МОНГОЛ УЛС 13-201 АТХ6599 Алтай Архитектурын Удирдах ЗӨЛ МЭРГЭШСЭН АРХИТЕКТОР

ДЭЭВРИЙН БАЙГУУЛАЛТ

"А3" М1:100

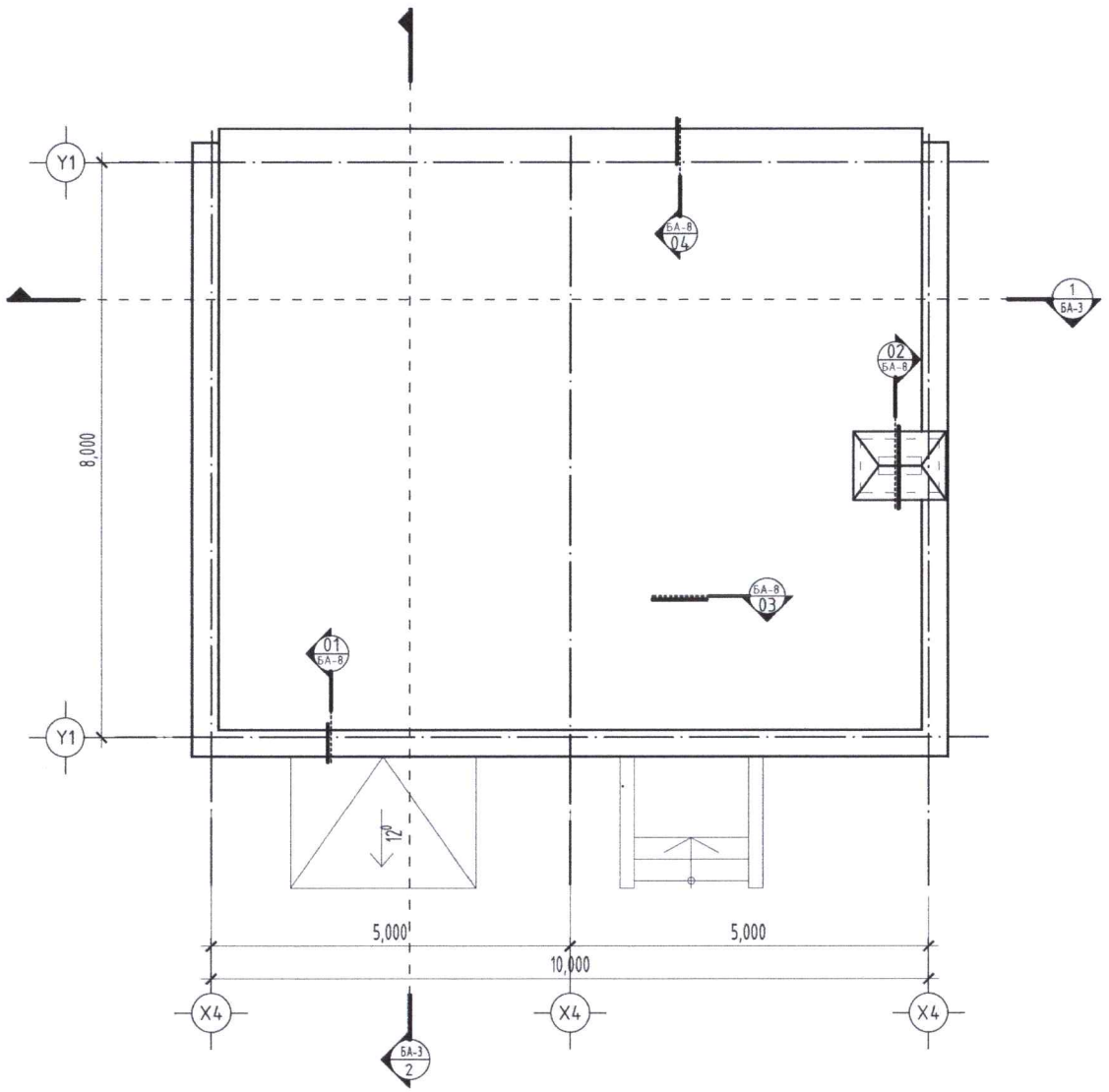

ЗӨВШӨӨРӨЛЦСӨН		
	Гарын үсэг	Нэр
ББ		Б.Мөнхзул
ХАС		Б.Мөнхсайхан
ЦБУ		Б.Мөнхсайхан
ХТ, ДГ		Б.Бат-Эрдэнэ
ХД		С.Энхмөнх

ТАЙЛБАР:

1. Огтлолыг БА-03 хуудаснаас үзнэ.
2. Нүүр талыг БА-05-06 хуудаснаас үзнэ.

ТАНИХ ТЭМДЭГ:

Ц-1 Цонхны дугаар

0.00 Түвшин

Х-1 Хаалганы дугаар

1 БА-... Огтлол

ХАНЫН ТЭМДЭГЛЭГЭЭ:

- Тоосгон хана
- Төмөр бетон хана

БУМ-АСАР

"БУМ-АСАР" ХХК

Орхон аймаг, Жаргалант сум,

120м³/хоног ХҮЧИН ЧАДАЛТАЙ ЦЭВЭРЛЭХ БАЙГУУЛАМЖИЙН ДИСПЕТЧЕРИЙН БАЙРНЫ БАРИЛГА

ДЭЭВРИЙН БАЙГУУЛАЛТ

Үе шат:

Архитектор	Д.Чинзориг	Е.Г.Шифр: bm-09/2025	Масштаб: М1:100	Огноо: 2025
Гүйцэтгэсэн	Д.Чинзориг	Т.Г.Шифр:	Зургийн дугаар: БА-04	Хуудас: БА-14
Шалгасан	А.Уянболд			

МОНГОЛ УЛС 13-201 АТХ6599 Аж.Жаргалийн Уянболд МЭРГЭЖЛЭЙ АРХИТЕКТОР МА-БА 2022-2025

N

НҮҮР ТАЛ Х1-Х3, Х3-Х1

"А3" М1:100

НҮҮР ТАЛ Х1-Х3 М1:100

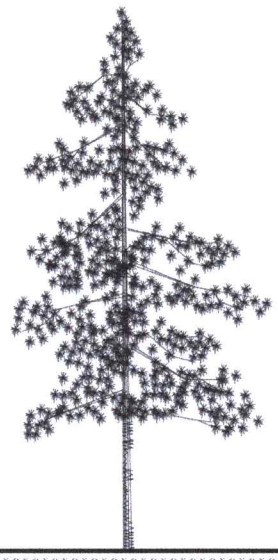

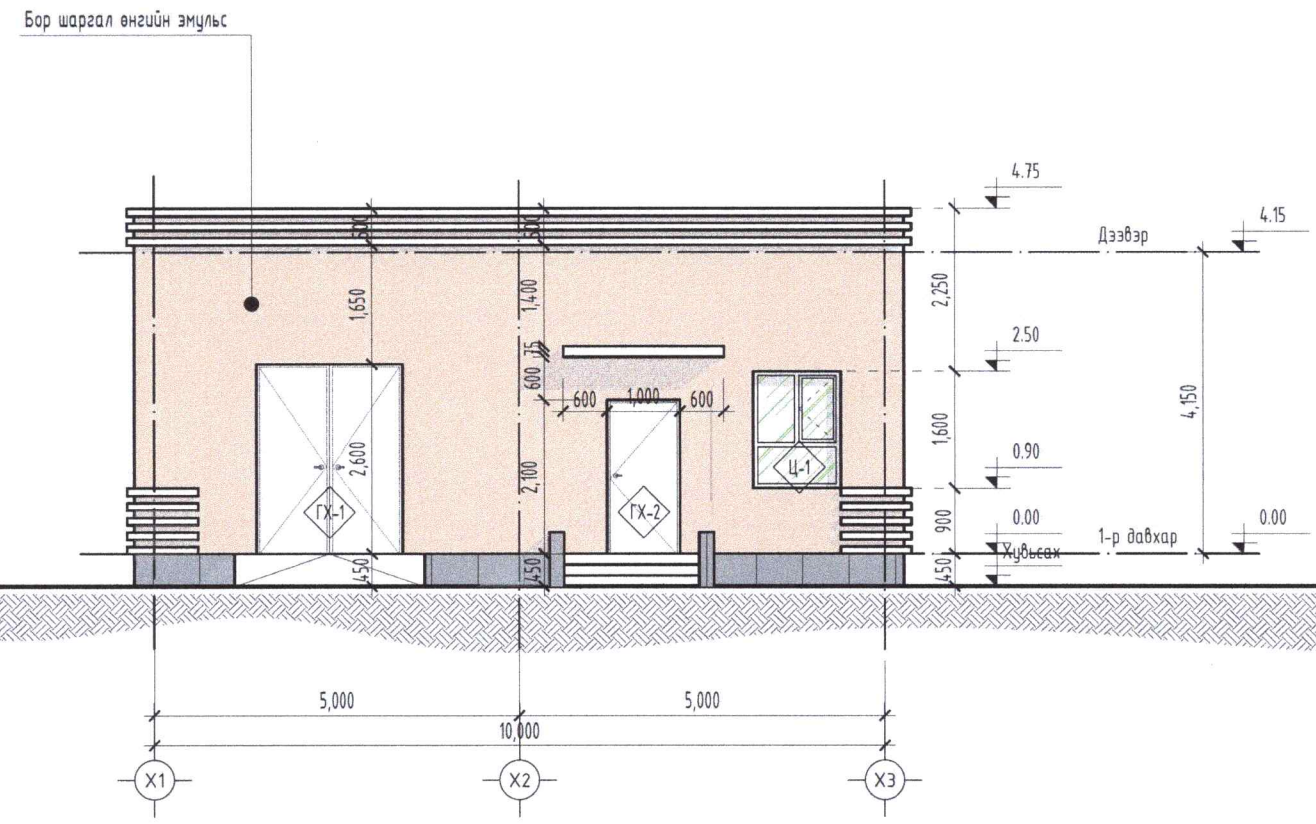

НҮҮР ТАЛ Х1-Х3 М1:100

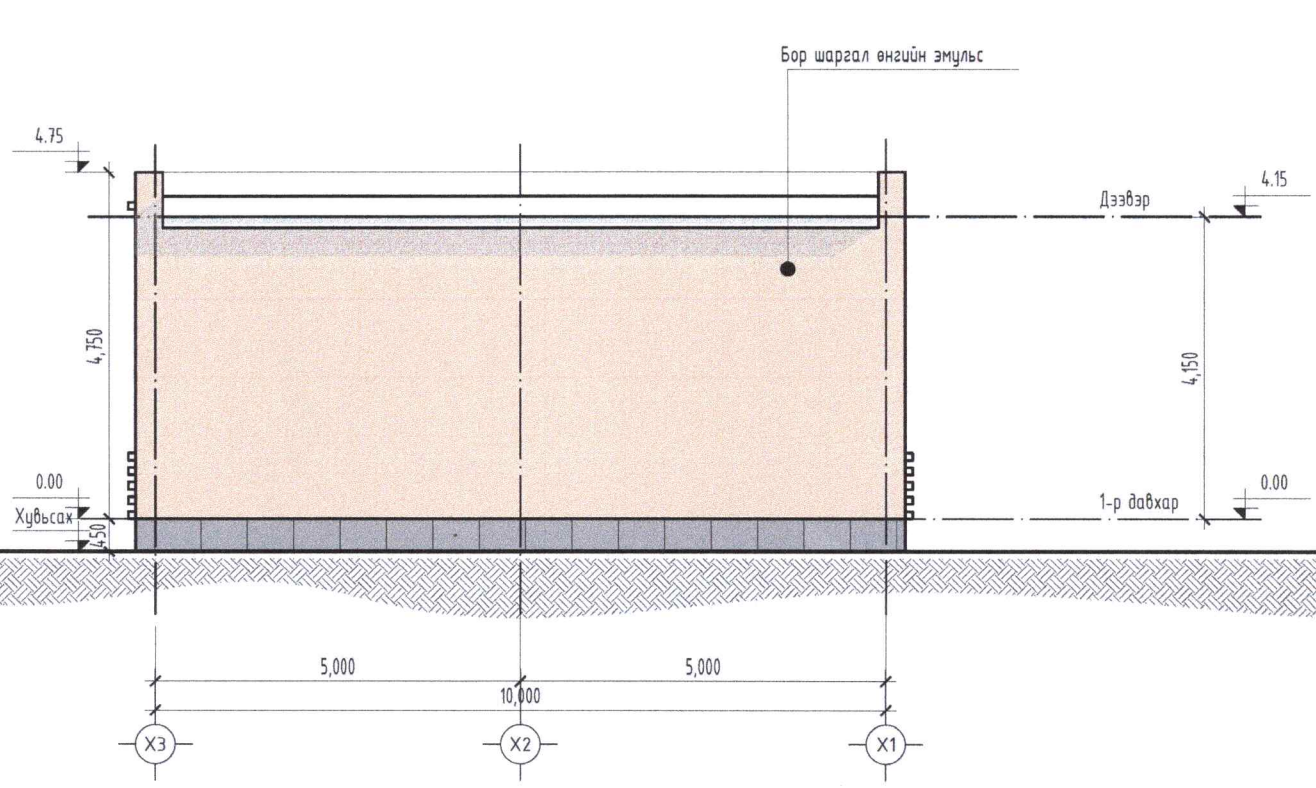

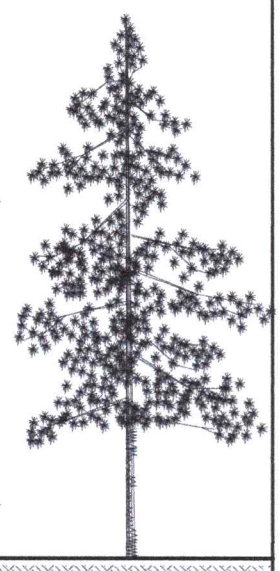

БУМ-АСАР

"БУМ-АСАР" ХХК

Орхон аймаг, Жаргалант сум,

120м³/хоног ХҮЧИН ЧАДАЛТАЙ ЦЭВЭРЛЭХ БАЙГУУЛАМЖИЙН ДИСПЕТЧЕРИЙН БАЙРНЫ БАРИЛГА

НҮҮР ТАЛ Х1-Х4, Х4-Х1

Үе шат:

Архитектор		Д.Чинзориг	Е.Г.Шифр: bm-09/2025	Масштаб: М1:100	Огноо: 2025
Гүйцэтгэсэн		Д.Чинзориг	Т.Г.Шифр:	Зургийн дугаар: БА-05	Хуудас: БА-14
Шалгасан		А.Уянболд			

МОНГОЛ УЛС 13-201 Алтанцэцэгийн УЯНБОЛД МЭРГЭШСЭН АРХИТЕКТОР 2022-2025

HYYP ТАЛ Y1-Y2, Y2-Y1

"А3" М1:100

HYYP ТАЛ Y1-Y2 М1:100

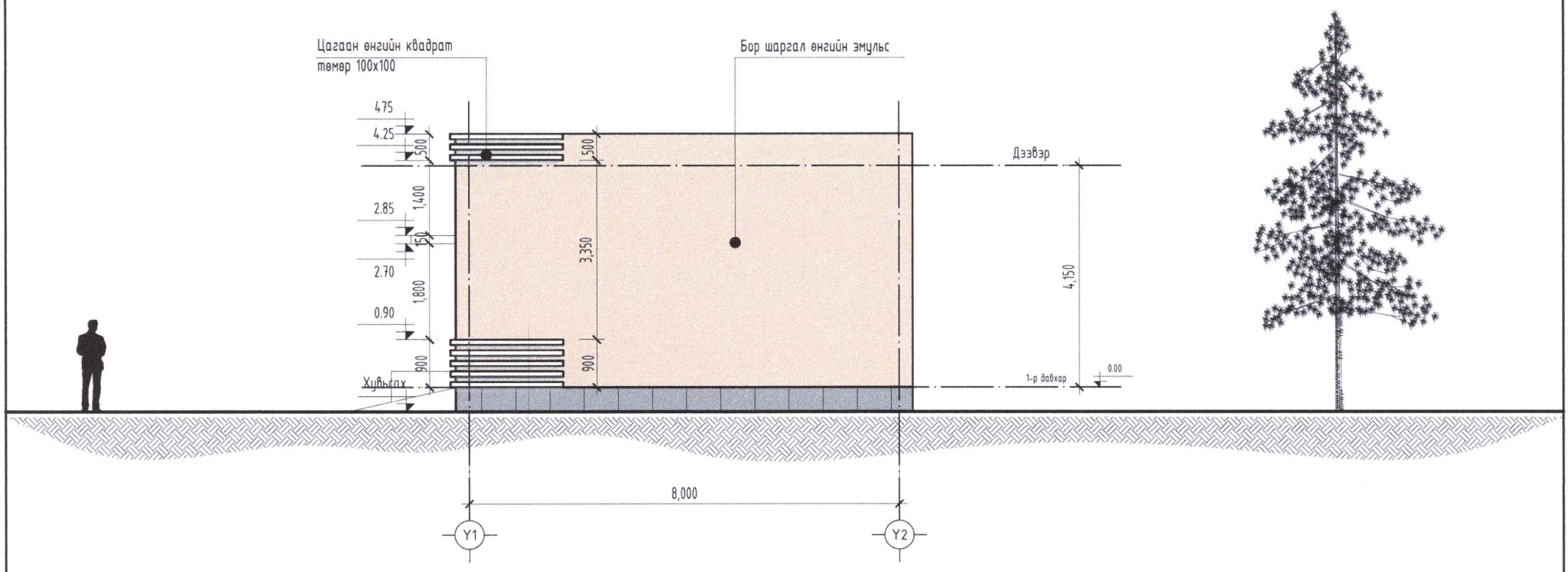

HYYP ТАЛ Y2-Y1 М1:100

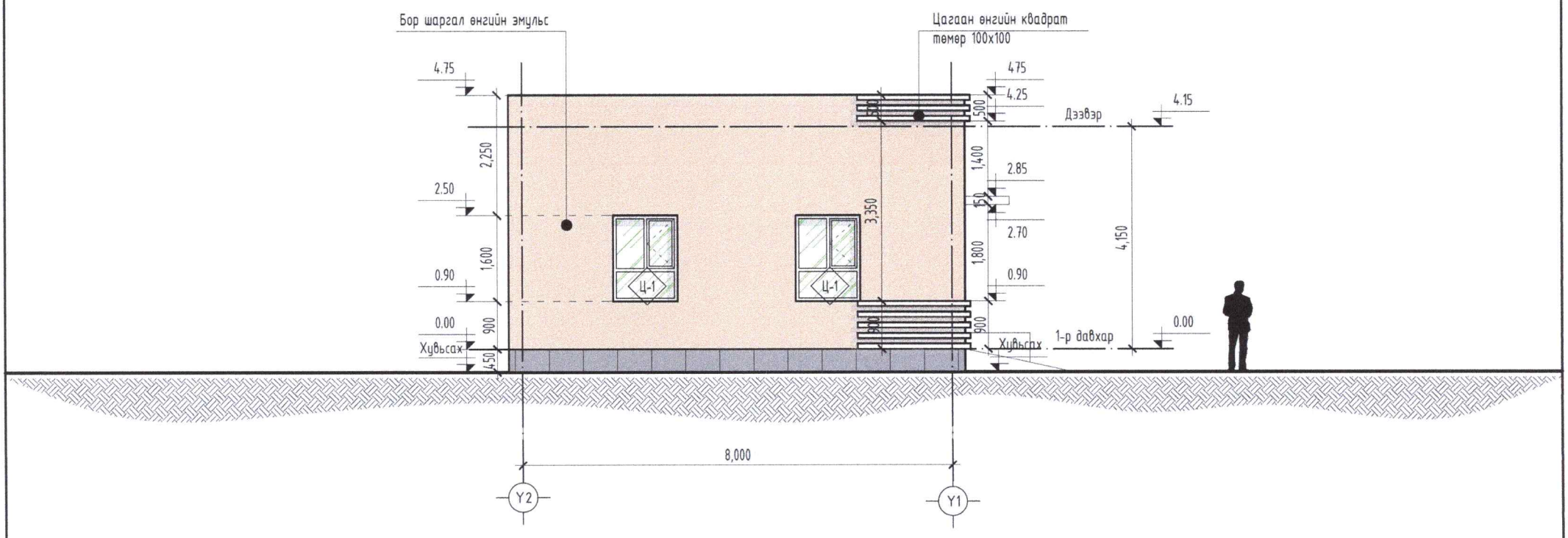

БУМ-АСАР	Орхон аймаг, Жаргалант сум, 120м³/хоног ХҮЧИН ЧАДАЛТАЙ ЦЭВЭРЛЭХ БАЙГУУЛАМЖИЙН ДИСПЕТЧЕРИЙН БАЙРНЫ БАРИЛГА				
	HYYP ТАЛ Y1-Y3, Y3-Y1				Үе шат:
	Архитектор	Д.Чинзориг	Е.Г.Шифр: bm-09/2025	Масштаб: М1:100	Огноо: 2025
	Гүйцэтгэсэн	Д.Чинзориг	Т.Г.Шифр:	Зургийн дугаар: БА-06	Хуудас: БА-14
"БУМ-АСАР" ХХК	Шалгасан	А.Уянболд			

МОНГОЛ УЛС 13-2014 АТХ6599 Алтанторэлийн УЯНБОЛД МЭРГЭШСЭН АРХИТЕКТОР МАЯА 2022-2025

ХЭСЭГЛЭЛ

"А3" М1:50

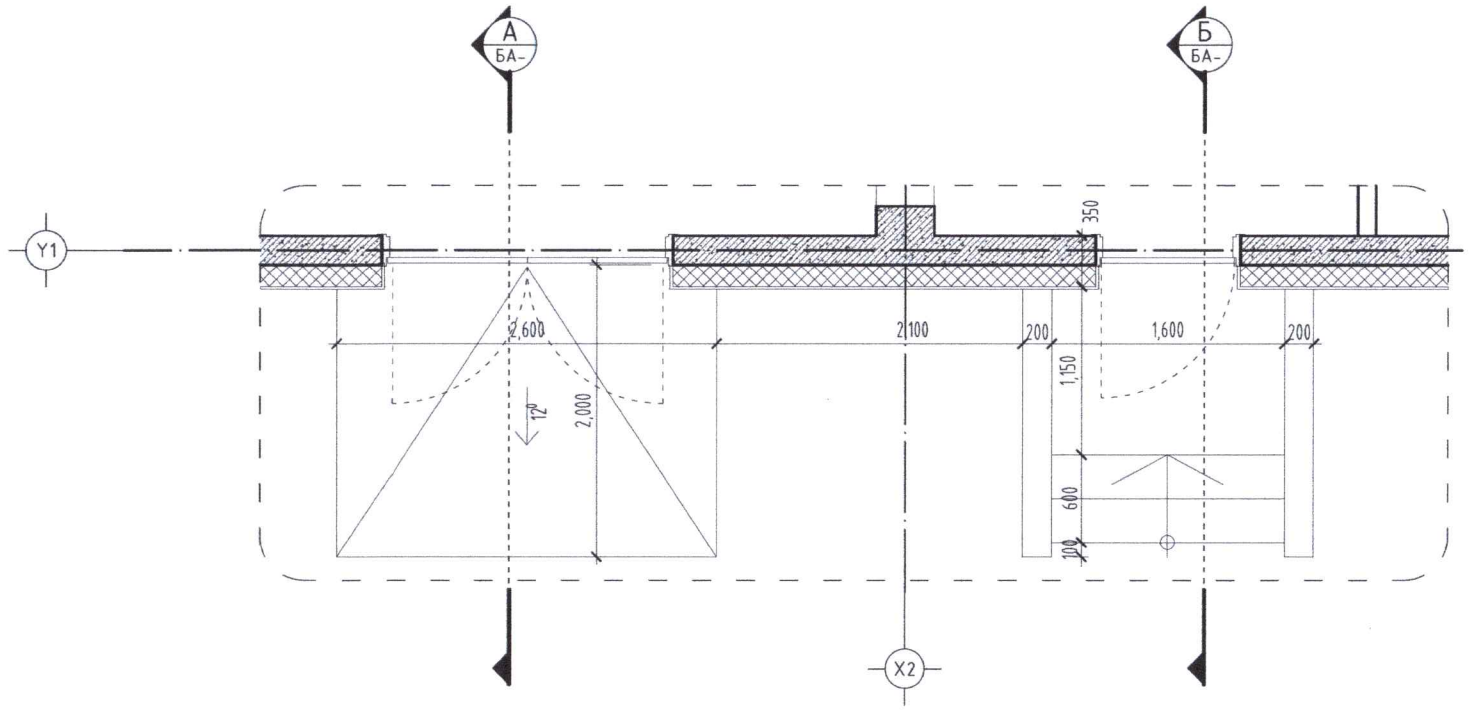

1 ХЭСЭГЛЭЛ
БА-02
SCALE 1/50

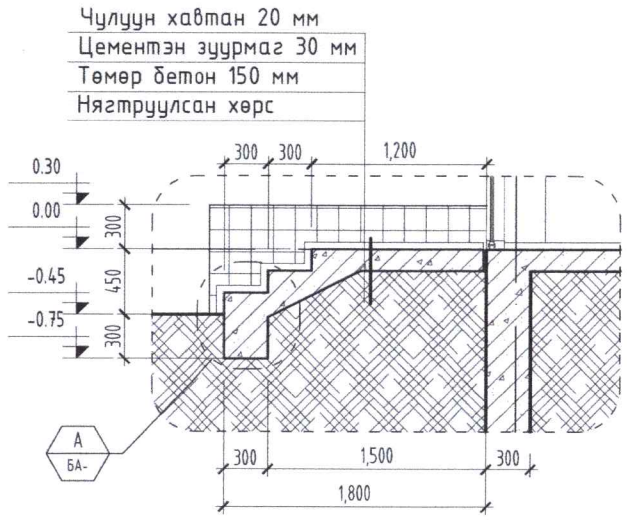

Б ОГТЛОЛ
БА-
SCALE 1/50

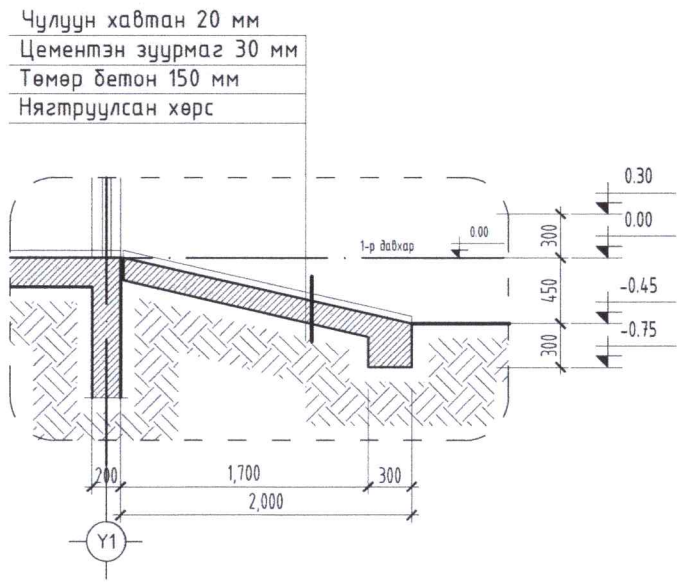

В ОГТЛОЛ
БА-
SCALE 1/50

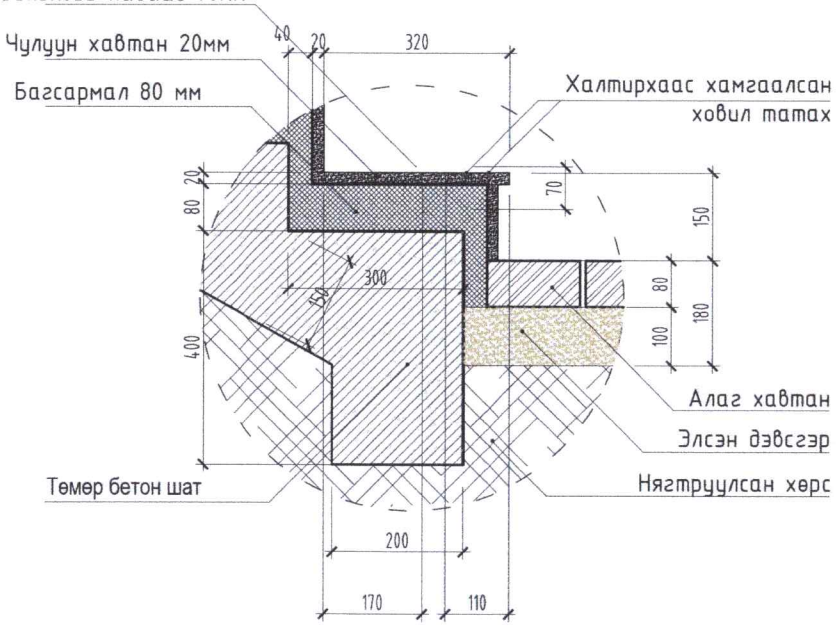

А ХЭСЭГЛЭЛ
БА-
SCALE 1/50

БУМ-АСАР	Орхон аймаг, Жаргалант сум, 120м³/хоног ХҮЧИН ЧАДАЛТАЙ ЦЭВЭРЛЭХ БАЙГУУЛАМЖИЙН ДИСПЕТЧЕРИЙН БАЙРНЫ БАРИЛГА				
	ХЭСЭГЛЭЛ				Үе шат:
	Архитектор	Д.Чинзориг	Е.Г.Шифр: bm-09/2025	Масштаб: М1:50	Огноо: 2025
	Гүйцэтгэсэн	Д.Чинзориг			
"БУМ-АСАР" ХХК	Шалгасан	А.Чянболд	Т.Г.Шифр:	Зургийн дугаар: БА-07	Хуудас: БА-14

МОНГОЛ УЛС
13-201 ХТХ6599
Алтан Дорнийн УЯНБОЛД
МЭРГЭШСЭН АРХИТЕКТОР
2022-2025

ХЭСЭГЛЭЛ

"А3" М 1:25

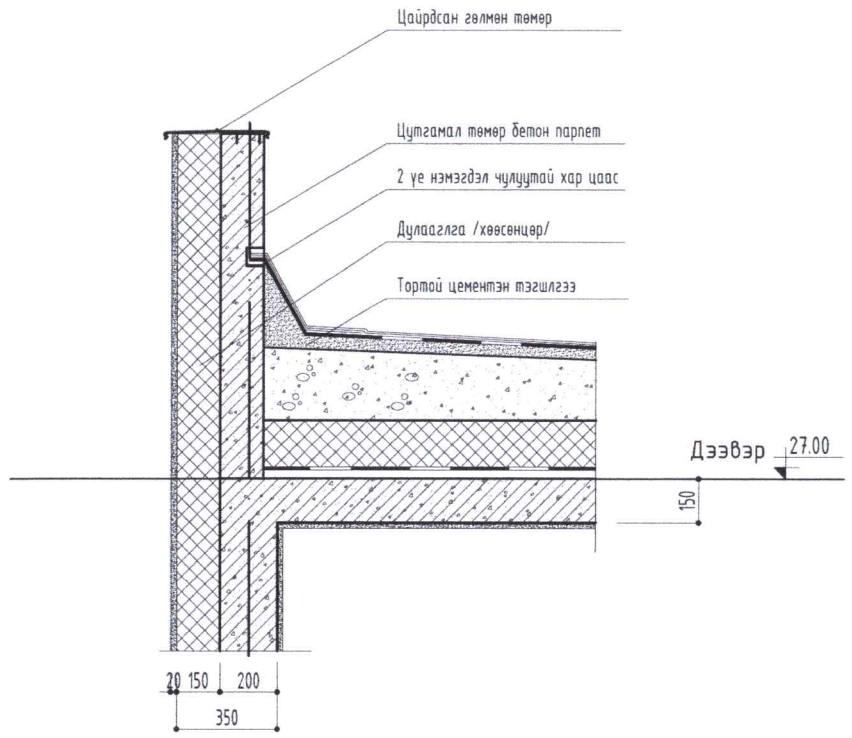

1 БА-5 Огтлол SCALE 1/25

Дээврийн парпенты хэсэглэл

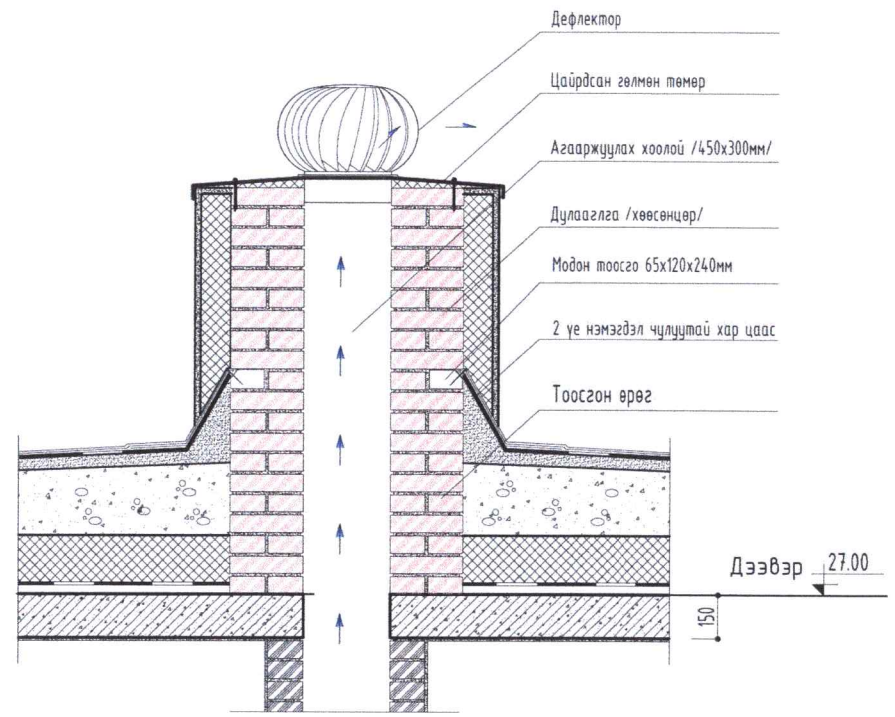

2 БА-5 Огтлол SCALE 1/25

Дээврийн хэсэглэл

Хуягт хар цаас РК-420	50мм
Хар цаас РЧ-350 /i>0.02-2 үе/	150мм
Цементэн тэгшилгээ М100	20мм
Керамзит /налуулгатай/	100мм
Дулаалгын хавтан MNS EN 13164:2011 XPS	200мм
Уур тусгаарлагч П-350	1 үе
Төмөр бетон хучилт	150мм
Цементэн тэгшлгээ	10мм

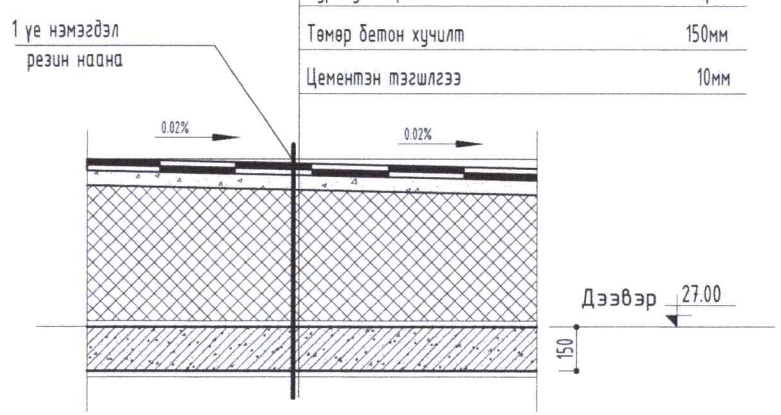

3 БА-5 Огтлол SCALE 1/25

Дээврийн хэсэглэл

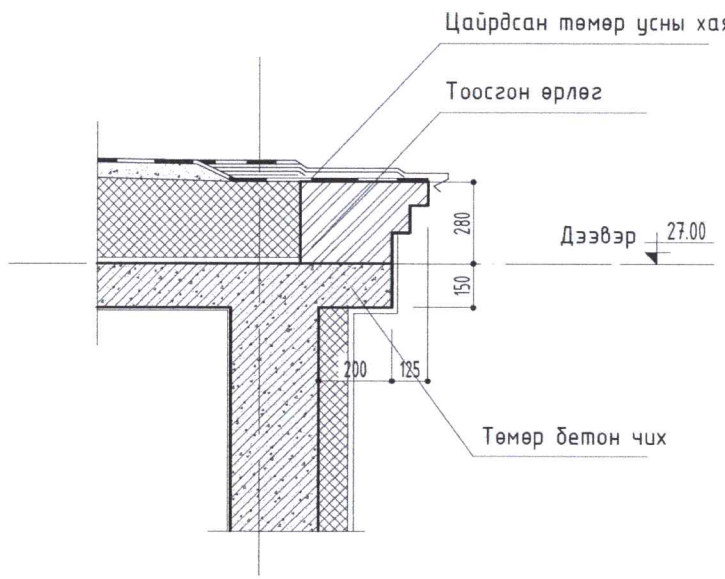

4 БА-5 Огтлол SCALE 1/25

Дээврийн хэсэглэл

Орхон аймаг, Жаргалант сум.

120м³/хоног ХҮЧИН ЧАДАЛТАЙ ЦЭВЭРЛЭХ БАЙГУУЛАМЖИЙН ДИСПЕТЧЕРИЙН БАЙРНЫ БАРИЛГА

ХЭСЭГЛЭЛ

Үе шат:

Архитектор	Д.Чинзориг	Е.Г.Шифр: bm-09/2025	Масштаб: М1:25	Огноо: 2025
Гүйцэтгэсэн	Д.Чинзориг			
"БУМ-АСАР" ХХК	Шалгасан	А.Уянболд	Т.Г.Шифр:	Зургийн дугаар: БА-08	Хуудас: БА-14

МОНГОЛ УЛС АТХ6599 13-2/... Архитектурын ЭРХЭМ АЗТАЙ ЗӨВШӨӨРӨВ МЭРГЭЖЛИЙН ЗЭРЭГ БА-08 2022-2023

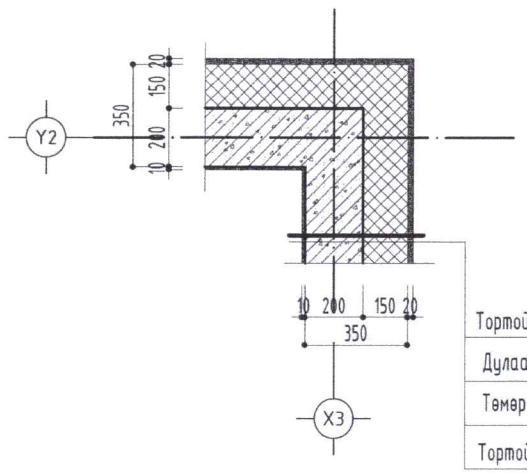

Тортой шавардлага	20мм
Дулаалга /хөвөнцөр/	150мм
Төмөр бетон	200мм
Тортой шавардлага	10мм

02 ХЭСЭГЛЭЛ
БА-02 SCALE 1/25

ХЭСЭГЛЭЛ

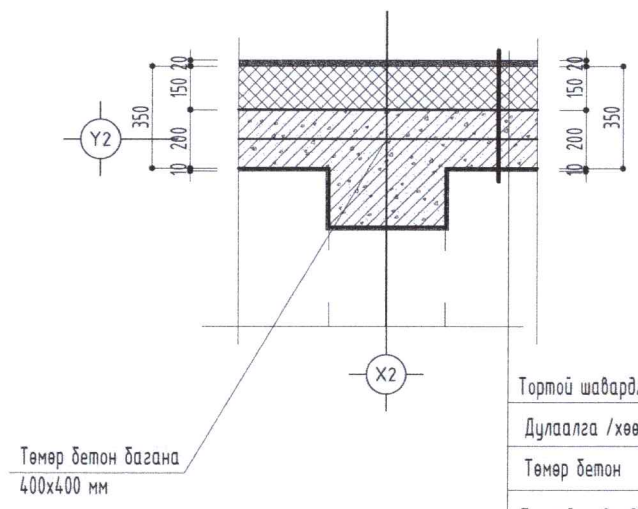

Тортой шавардлага	20мм
Дулаалга /хөвөнцөр/	150мм
Төмөр бетон	200мм
Тортой шавардлага	10мм

03 ХЭСЭГЛЭЛ
БА-02 SCALE 1/25

ХЭСЭГЛЭЛ

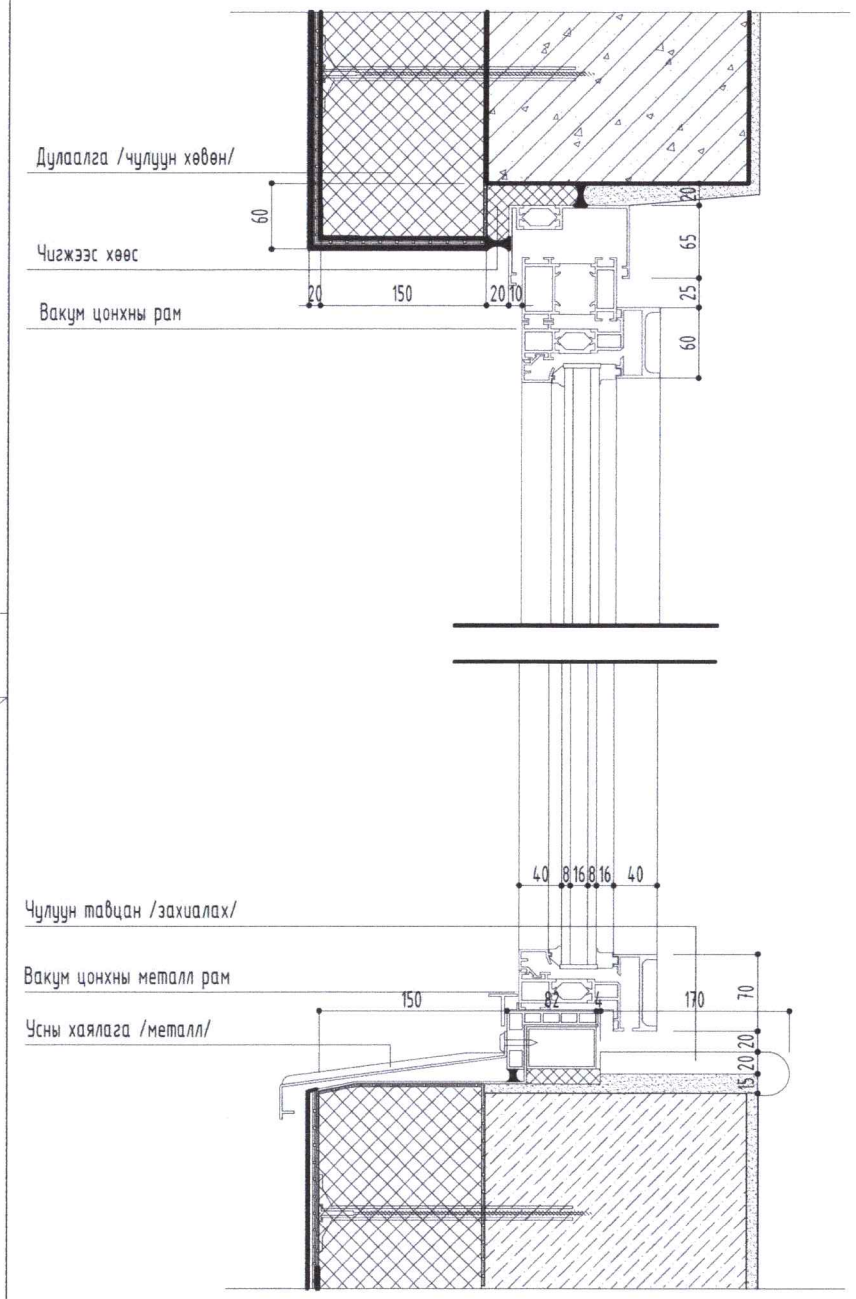

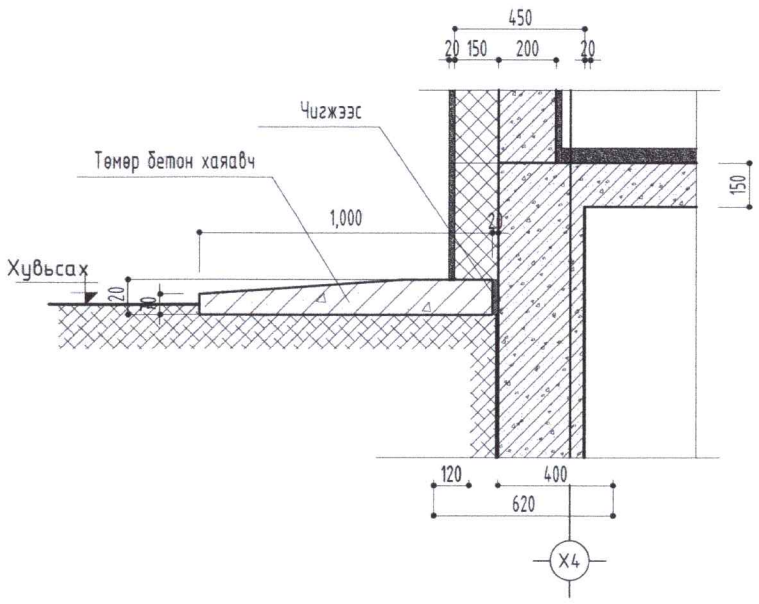

04 ХЭСЭГЛЭЛ
БА-03 SCALE 1/25

Суурийн хэсэглэл

05 ХЭСЭГЛЭЛ
БА-03 SCALE 1/25

Цонхны хэсэглэл

Орхон аймаг, Жаргалант сум,
120м^3/хоног ХҮЧИН ЧАДАЛТАЙ ЦЭВЭРЛЭХ БАЙГУУЛАМЖИЙН ДИСПЕТЧЕРИЙН БАЙРНЫ БАРИЛГА

ХЭСЭГЛЭЛ

Үе шат:

Архитектор	Д.Чинзориг	Е.Г.Шифр: bm-09/2025	Масштаб: М1:25	Огноо: 2025
Гүйцэтгэсэн	Д.Чинзориг	Т.Г.Шифр:	Зургийн дугаар: БА-9	Хуудас: БА-14
Шалгасан	А.Янжима			

"БУМ-АСАР" ХХК

МОНГОЛ УЛС
АТХЗ-ийн
Архитектурын
зөвлөлийн
ГЭРЧИЛГЭЭ
МЭРГЭЖЛИЙН АРХИТЕКТОР
МА-БА
2022-2025

ХАНЫН БҮТЭЦ

"А3" М1:10

ГХ-1	Гадна хана

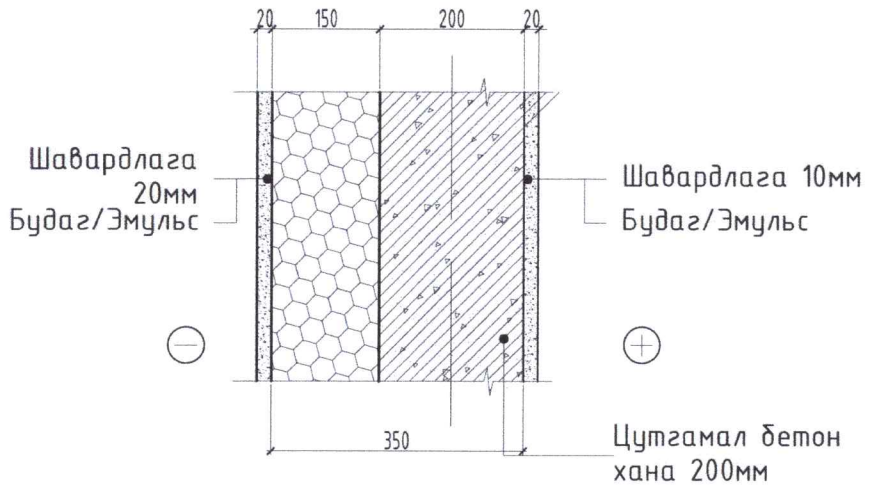

ДХ-1	Тусгаарлах хана 200мм

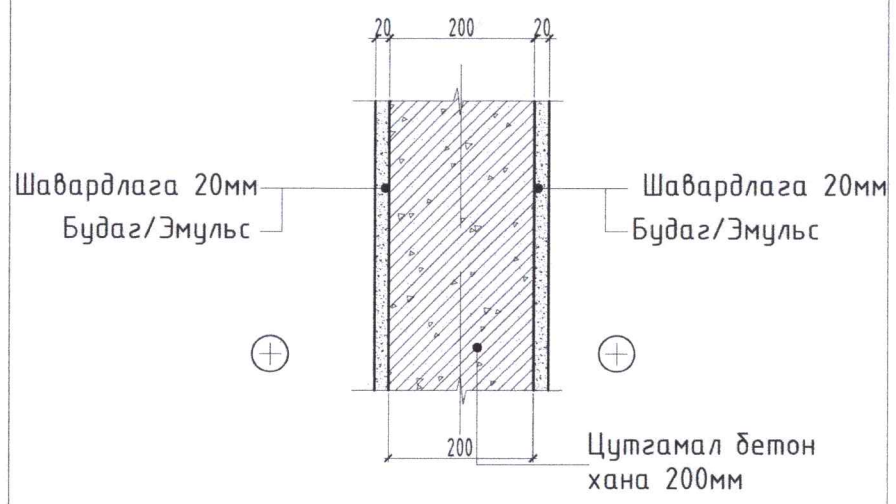

ДХ-2	Өрөө тусгаарлах хана 120мм

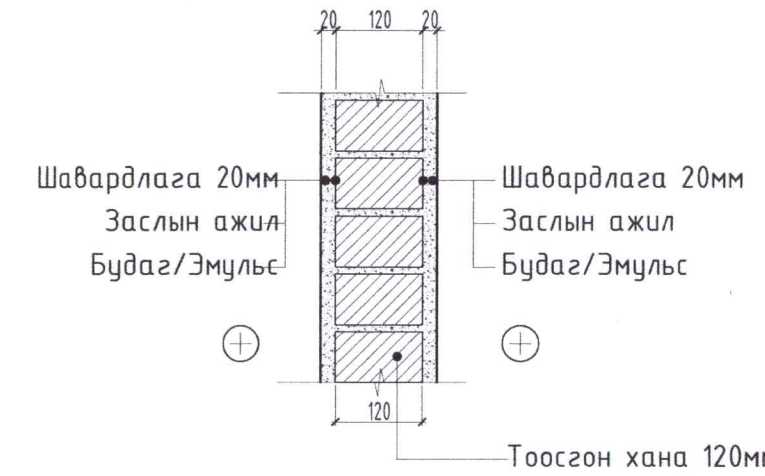

ГХ-5	А.Ц.Өрөөний салхивчны ханын хэсэглэл

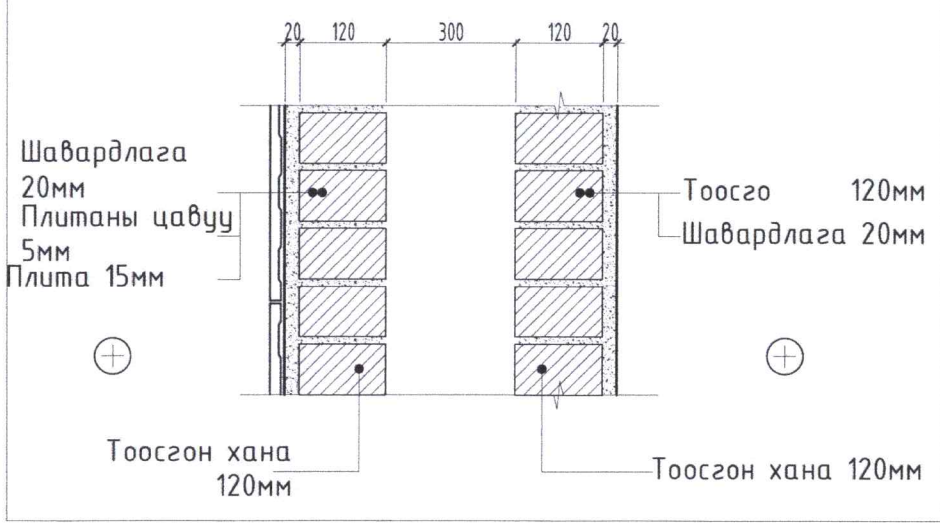

ДХ-6	А.Ц.Өрөөний хамар ханын хэсэглэл

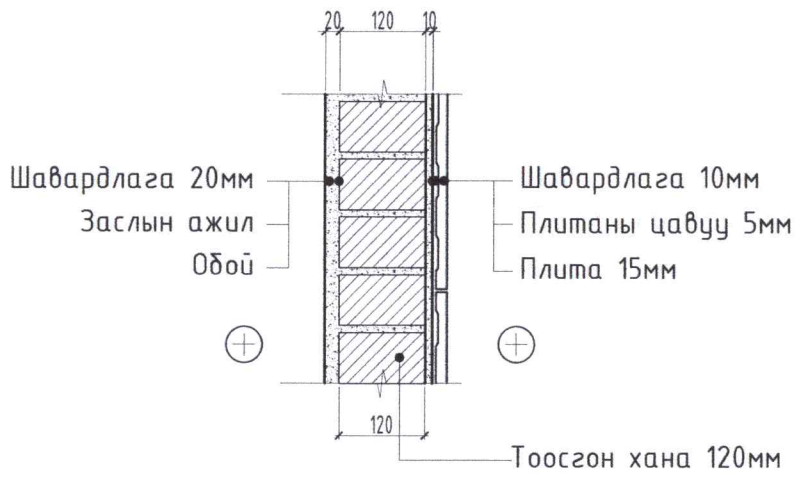

ТАЙЛБАР:

Ханын бүтэц зай хэмжээг Архитектурын хэсгийн байгуулалт болон огтлолын зургийг үндэслэн гүйцэтгэв. Гадна ханын дулаалга техникийн MNS-ын дараах шаардалга хангасан байх.
MNS EN 13162:2011 эрдэс хөвөн.
MNS EN 13163:2011 EPS хөөсөн полистрол хавтан
MNS EN 13164:2011 XPS шахмал полистрол хавтан
MNS EN 13165:2011 PUR хөөсөн хатуу полиуретан шаардлага хангасан байна. Эдгээр ханын бүтцийг холбогдох

Ханын таних тэмдэглэгээ	
	Тоосго 120мм
	Төмөр бетон 250мм
	Хөөсөнцөр дулаалга EPS 100-150мм
	Бетон хавтан 120мм
	Хөнгөн блок 240мм

БУМ-АСАР

"БУМ-АСАР" ХХК

Орхон аймаг, Жаргалант сум,
120м³/хоног ХҮЧИН ЧАДАЛТАЙ ЦЭВЭРЛЭХ БАЙГУУЛАМЖИЙН ДИСПЕТЧЕРИЙН БАЙРНЫ БАРИЛГА

ХАНЫН БҮТЭЦ					Үе шат:
Архитектор	Д.Чинзориг	Е.Г.Шифр: bm-09/2025	Масштаб: М1:10	Огноо: 2025
Гүйцэтгэсэн	Д.Чинзориг	Т.Г.Шифр:	Зургийн дугаар: БА-10	Хуудас: БА-14
Шалгасан	А.Уянболд			

МОНГОЛ УЛС АТХ6599 13-201 Алтанбөрэлийн УЯНБОЛД МЭРГЭШЛИЙН АРХИТЕКТОР БА 2022-2025

ШАЛНЫ БҮТЭЦ

"А3" М1:10

Бетон	Узель болон цахилгааны өрөө

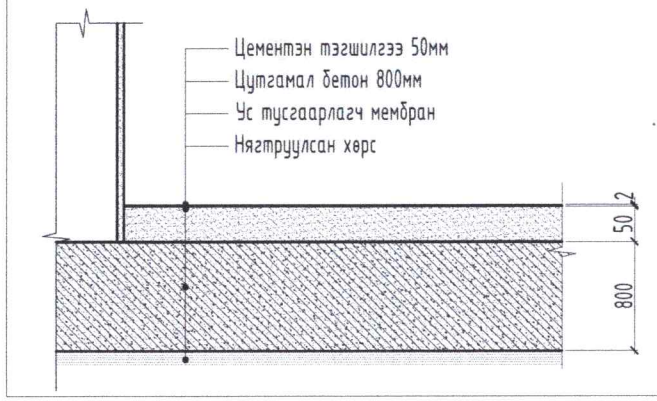

Ломинат	Амрах өрөө

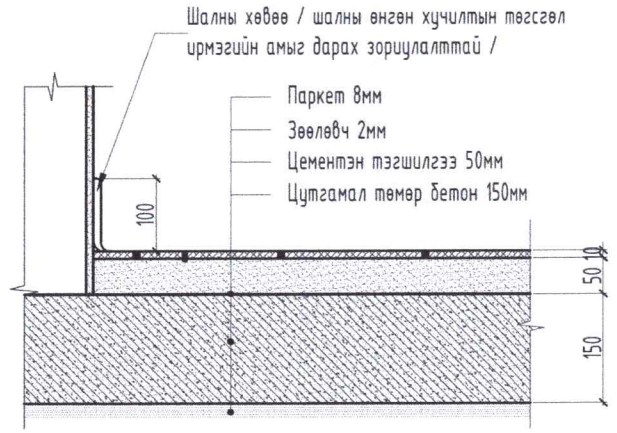

Керамик	Ариун цэврийн өрөөнд

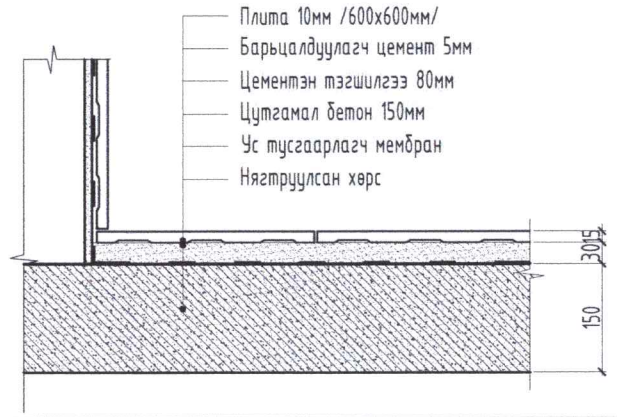

ӨНГӨН ӨНГӨЛГӨӨ:

1. Плитаны хэмжээг захиалагч өөрийн хүсэл сонирхол, материалын эрэлтэд тулгуурлан өөрөө сонголт хийж болно.
2. Шалны хөвөөг захиалагч шалны өнгө загварт тохируулан сонгоно.
3. Барилгын ажлын явцад Захиалагч энд түүвэрлэж заасны шалны м2-ийн хэмжилт, шалны төрөл Үйлдвэрлэгч, бэлтгэн нийлүүлэгч нарт захиалхаас өмнө Захиалагч инженер болон барилгын гүйцэтгэгч нар ахин нягтлах шаардлагатай. Түүвэрт өгсөн шалны м2-ийн хэмжилт, газар дээр зөрснөөр зохиогч хариуцлага хүлээхгүйг анхааруулж байна.

Ханын таних тэмдэглэгээ	
	Тоосго 120мм
	Төмөр бетон 250мм
	Хөөсөнцөр дулаалга EPS 100-150мм
	Бетон хавтан 120мм
	Хөнгөн блок 240мм

БУМ-АСАР "БУМ-АСАР" ХХК	Орхон аймаг, Жаргалант сум, 120м³/хоног ХҮЧИН ЧАДАЛТАЙ ЦЭВЭРЛЭХ БАЙГУУЛАМЖИЙН ДИСПЕТЧЕРИЙН БАЙРНЫ БАРИЛГА				
	ШАЛНЫ БҮТЭЦ				Үе шат:
	Архитектор	Д.Чинзориг	Е.Г.Шифр: bm-09/2025	Масштаб: М1:10	Огноо: 2025
	Гүйцэтгэсэн	Д.Чинзориг	Т.Г.Шифр:	Зургийн дугаар: БА-11	Хуудас: БА-14
	Шалгасан	А.Уянболд			

МОНГОЛ УЛС АТХ6599 13/201 Алтанбаторийн УЯНБОЛД МЭРГЭШЛИЙН АРХИТЕКТОР БА 2025

ХААЛГАНЫ ТҮҮВЭР

"А3" М1:30

ГХ-1

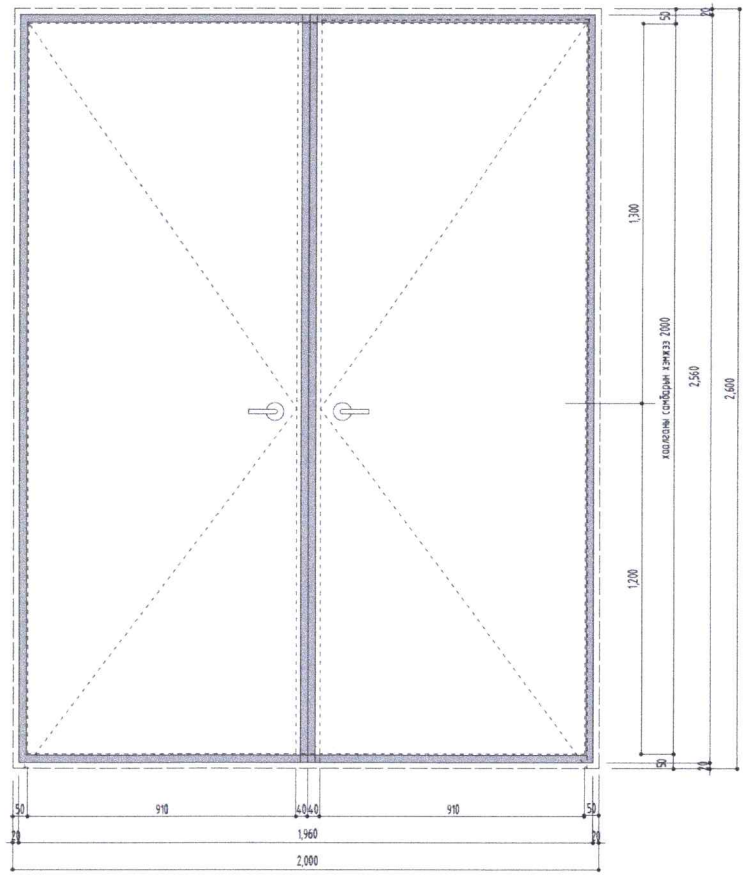

ГХ-2

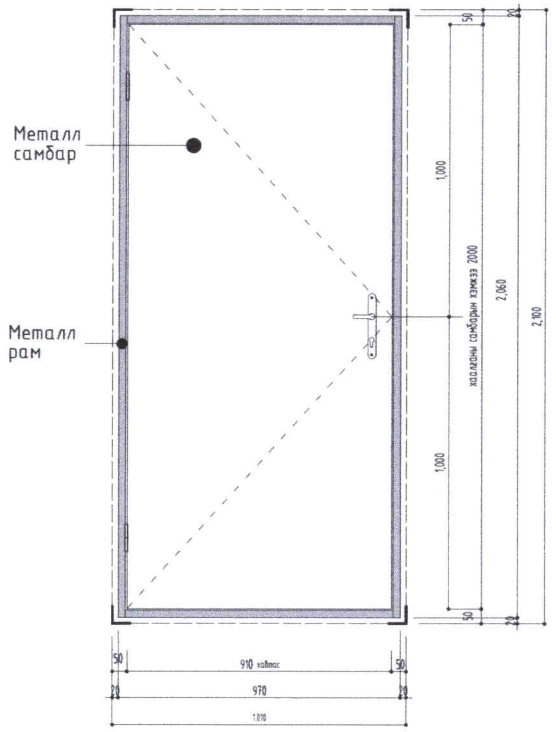

Х-1

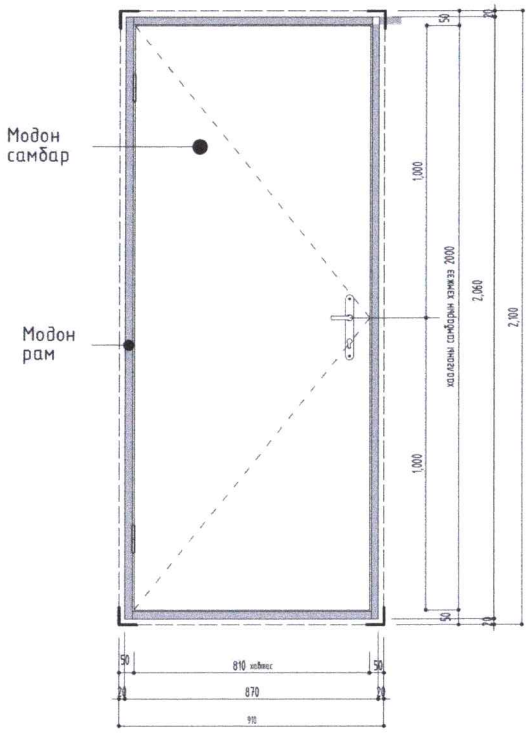

Х-2

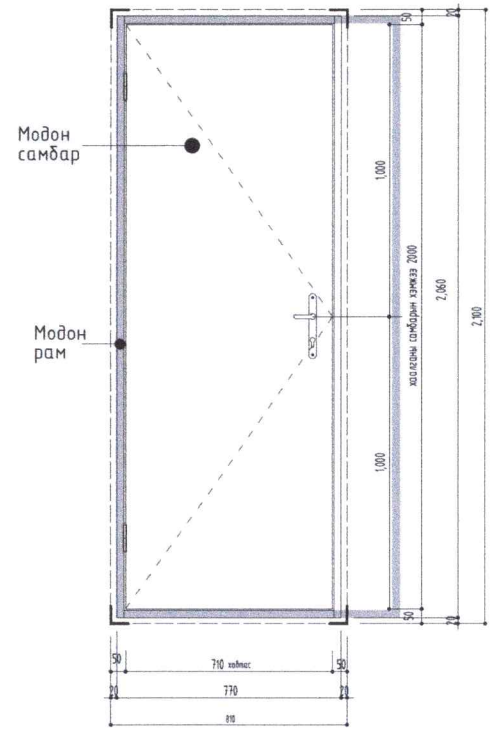

ТАЙЛБАР:

1. Хаалганы өнгө загварыг захиалагчийн хүсэлтийн дагуу сонгож угсарна. Завсар зай, амалгааг MNS 6266-2011 стандартын шаалдлага хангасан шингэн хөөсөөр чигжиж дулаална.
2. Энэ хуудасыг БА-02-03,-тэй хамт үз.
3. Модон хаалгыг MNC 5830-2008 стандартын шаалдлага хангасан чанартай хаалгаар хийнэ.

ХААЛГАНЫ ТҮҮВЭР

Д/Д	МАРК	1-р давхар	Талбай /м²/	НИЙТ /ш/	НИЙТ /м²/
1	ГХ-1	1	4.20	1	4.2
2	ГХ-2	1	2.12	1	2.12
3	Х-1	2	1.90	2	3.8
4	Х-2	1	1.70	1	1.7
НИЙТ		2	9.92	5	11.82

БУМ-АСАР

"БУМ-АСАР" ХХК

Орхон аймаг, Жаргалант сум,

120м³/хоног ХҮЧИН ЧАДАЛТАЙ ЦЭВЭРЛЭХ БАЙГУУЛАМЖИЙН ДИСПЕТЧЕРИЙН БАЙРНЫ БАРИЛГА

ХААЛГАНЫ ТҮҮВЭР

Ye шат:

Архитектор	Д.Чинзориг	Е.Г.Шифр: bm-09/2025	Масштаб: М1:30	Огноо: 2025
Гүйцэтгэсэн	Д.Чинзориг	Т.Г.Шифр:	Зургийн дугаар: БА-12	Хуудас: БА-14
Шалгасан	А.Уянболд			

МОНГОЛ УЛС 13.201 АТХ6599 Алтанбаатарийн УЯНБОЛД МЭРГЭШСЭН АРХИТЕКТОР № 2022-2025

ЦОНХНЫ ТҮҮВЭР

"А3" М1:15

Ц-1

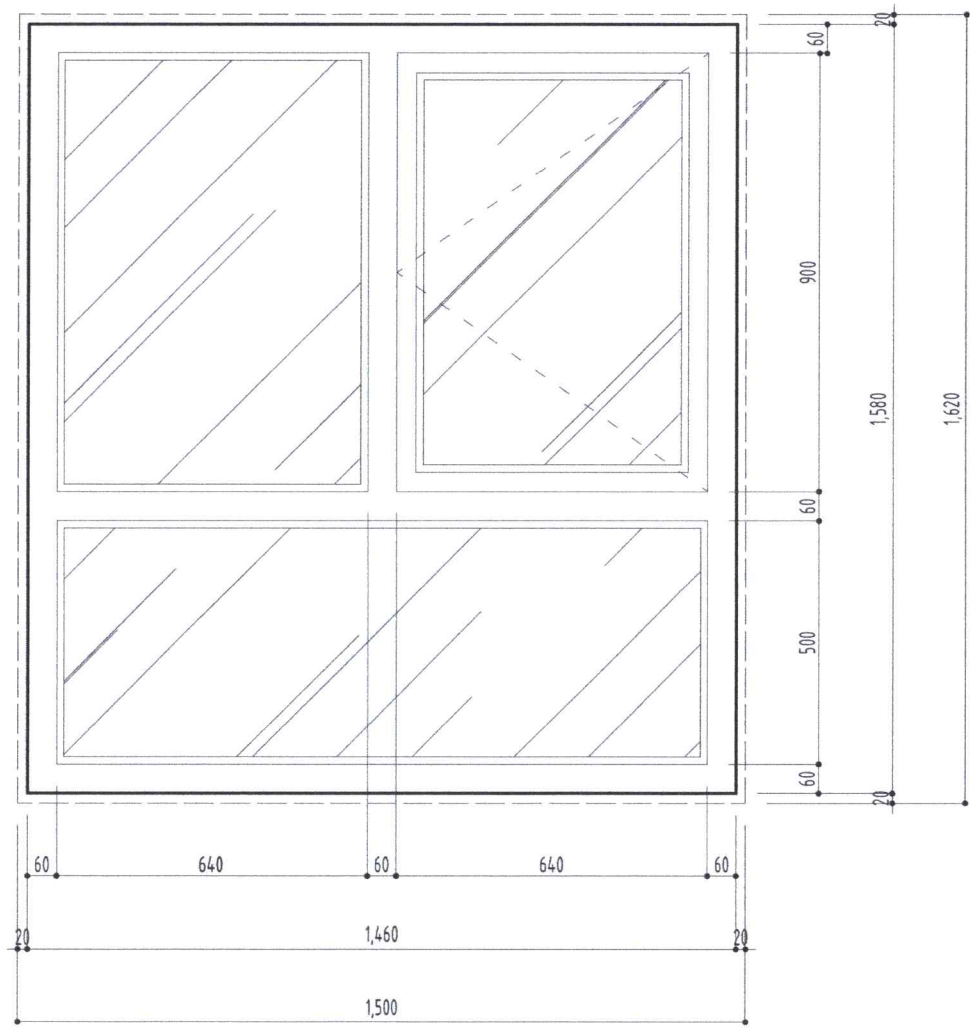

ЦОНХНЫ ТҮҮВЭР					
Д/Д	МАРК	1-р давхар	Талбай /м²/	НИЙТ /ш/	НИЙТ /м²/
1	Ц-1	3	2.43	3	7.29
НИЙТ		3	2.43	3	7.29

ТАЙЛБАР:

1. Энэ хуудасыг БА-02, 7-10 , -тэй хамт үз.
2. Цонхыг MNC 5830-2008 стандартын шаалдлага хангасан чанартай вакум цонх схемийн дагуу захиалж угсарна. Завсар зай, амалгааг MNS 6266-2011 стандартын шаалдлага хангасан шингэн хөөсөөр чигжиж дулаална.
3. Вакум цонх, захиалахдаа газар дээр хэмжээг нарийвчлан нягтлаж захиална. Металл хаалганы рам нь даацын байна.Хэрвээ цонх,хаалга зөрсөн тохиолдолд зохиогч хариуцлага хүлээхгүй болно.
4. Цонхны тавцанг зориулалтын чулуун тавцан захиалж угсарна

БУМ-АСАР "БУМ-АСАР" ХХК	Орхон аймаг, Жаргалант сум, 120м³/хоног ХҮЧИН ЧАДАЛТАЙ ЦЭВЭРЛЭХ БАЙГУУЛАМЖИЙН ДИСПЕТЧЕРИЙН БАЙРНЫ БАРИЛГА			
	ЦОНХНЫ ТҮҮВЭР			Үе шат:
Архитектор	Д.Чинзориг	Е.Г.Шифр: bm-09/2025	Масштаб: М1:15	Огноо: 2025
Гүйцэтгэсэн	Д.Чинзориг	Т.Г.Шифр:	Зургийн дугаар: БА-13	Хуудас: БА-14
Шалгасан	А.Уянболд			

МОНГОЛ ЦАС АТК6599 13-ДУГ АРХИТЕКТОР МЭРГЭЖЛИЙН ЭРХ МА-БА 2022-2025

1-Р ДАВХРЫН ТЕХНОЛОГИЙН БАЙГУУЛАЛТ

"А3" М1:100

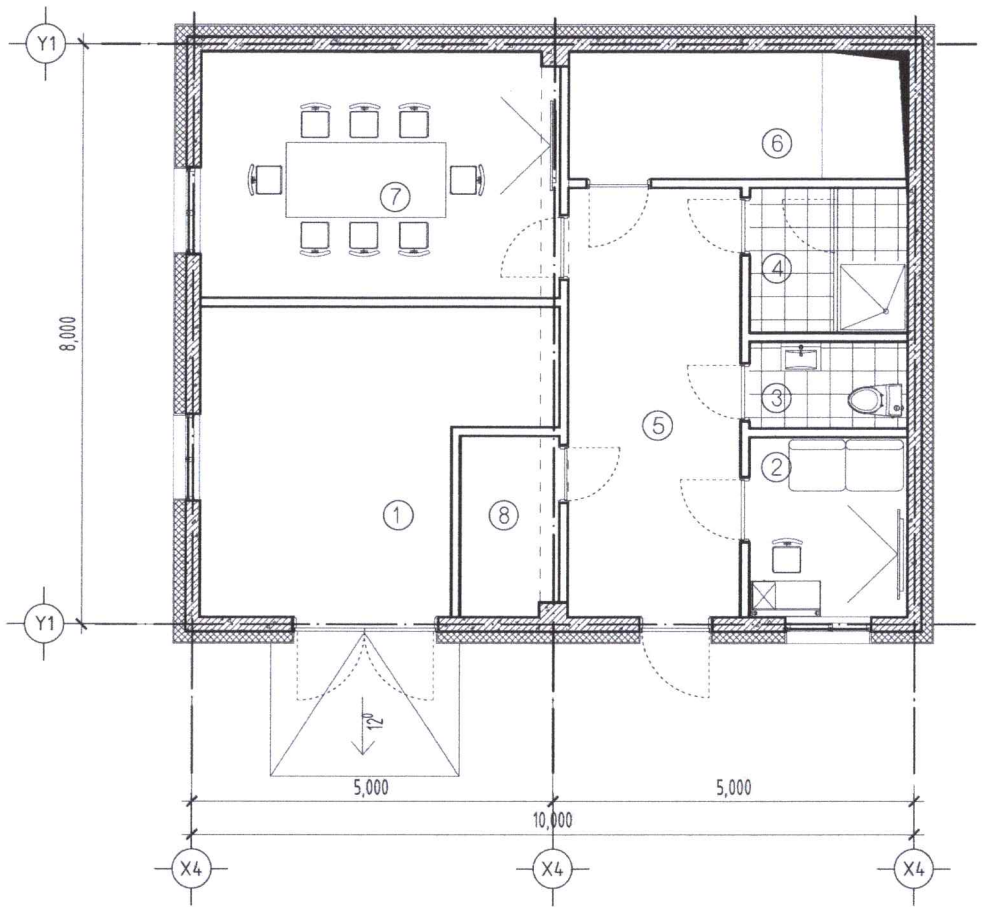

Д/Д	Өрөөний нэр	Талбай /m²/	Шалны төрөл
1	Агуулахын өрөө	17.31	Бетон
2	Амрах өрөө	5.45	Бетон
3	Ариун цэврийн өрөө	2.30	Керамик
4	Душ	3.30	Керамик
5	Хонгил	14.20	Бетон
6	Техникийн өрөө	8.27	Бетон
7	Хурлын өрөө өрөө	14.87	Ломинат
8	Цахилгааны өрөө	3.40	Ломинат
	Нийт	74.47 м²	
	Бүгд	74.47 м²	

ЗӨВШӨӨРӨЛЦСӨН

	Гарын үсэг	Нэр
ББ		Б.Мөнхзул
ХАС		Б.Мөнхсайхан
ЦБУ		Б.Мөнхсайхан
ХТ, ДГ		Б.Бат-Эрдэнэ
ХД		С.Энхмөнх

ТАЙЛБАР:

1. Огтлолыг БА-03 хуудаснаас үзнэ.
2. Нүүр талыг БА-05-06 хуудаснаас үзнэ.

ТАНИХ ТЭМДЭГ:

Ц-1 Цонхны дугаар

0.00 Түвшин

Х-1 Хаалганы дугаар

1 БА-... Огтлол

ХАНЫН ТЭМДЭГЛЭГЭЭ:

- Тоосгон хана
- Төмөр бетон хана

БУМ-АСАР

"БУМ-АСАР" ХХК

Орхон аймаг, Жаргалант сум,

120м³/хоног ХҮЧИН ЧАДАЛТАЙ ЦЭВЭРЛЭХ БАЙГУУЛАМЖИЙН ДИСПЕТЧЕРИЙН БАЙРНЫ БАРИЛГА

1-Р ДАВХРЫН ТЕХНОЛОГИЙН БАЙГУУЛАЛТ

Ye шат:

Архитектор	Д.Чинзориг	Е.Г.Шифр: bm-09/2025	Масштаб: М1:100	Огноо: 2025
Гүйцэтгэсэн	Д.Чинзориг	Т.Г.Шифр:	Зургийн дугаар: БА-14	Хуудас: БА-14
Шалгасан	А.Уянболд			

МОНГОЛ УЛС АТК6599 13-ЛЭ АЗ ЭНГЭРЭЛЖИЙ ЭНБОЛД МЭРГЭЖСЭН АРХИТЕКТОР МА-БА 2022-2025

"БУМ-АСАР" ХХК
/Улаанбаатар хот, Баянгол дүүрэг,
16-р хороо, Өндөр Гэгээн Занабазарын гудамж, төмөрдан 16040,
28а-байр, 2-1 тоот, утас: 88633225/

ЕГ Шифр: bm-09/2025

(Орхон аймаг. Жаргалант сум)

120м3/хон ХҮЧИН ЧАДАЛТАЙ ЦЭВЭРЛЭХ БАЙГУУЛАМЖ

(ажлын зураг)

БАРИЛГА БҮТЭЭЦИЙН ХЭСЭГ

БОЛОВСРУУЛСАН:

Захирал /А.Уянболд/

Инженер /Б.Мөнхзул/

Улаанбаатар хот
2025 он

ББ МАРКИЙН ЗУРГИЙН ЖАГСААЛТ

Д/д	ББ ЗУРГИЙН ЖАГСААЛТ	Хуудас, Марк
1	Зургийн жагсаалт, Тайлбар бичиг	ББ-1
2	Суурь сууглалт	ББ-2
3	Хавтан суурь	ББ-3
4	Цутгамал ханын хэвний байгууламт	ББ-4
5	Цутгамал хана-1	ББ-5
6	Цутгамал хана-2	ББ-6
7	Цутгамал хана-3	ББ-7
8	Цутгамал хана-4	ББ-8
9	Хучилтын хэвний байгууламт	ББ-9
10	Хучилтын дээд доод үеийн арматурчлал	ББ-10

ТАЙЛБАР БИЧИГ

ЕРӨНХИЙ ЗҮЙЛ:

Орхон аймаг, Жаргалант сумын нутагт барих уг барилгын зураг төслийг газар хөдлөлтийн 7 балл газар хөдлөлтөнд Лира10,8-982933216 тоот тооцооны программ ашиглан тооцож гүйцэтгэв. Тус барилга нь тэнхлэгээрээ 24,45х6,6м хэмжээтэй 120м3/хон хүчин чадалтай цэвэрлэх байгууламжын барилга даацын үндсэн элемент нь бүрэн цутгамал төмөр бетон хийцтэй байхаар төсөллөв.

Энэхүү барилга бүтээцийн зураг төслийг байгаль цаг уурын дараах нөхцөлд тохируулан боловсруулав.

Үүнд:

Цасны ачаалал	50 кг/м2
Салхины ачаалал	34 кг/м2
Газар хөдлөлтийн эрчим	7 балл
Гадна агаарын тооцооны температур	-27.80 °C

БУУРЬ

Барилга инженер геологийн "Лэнд тест" ХХК-ний гүйцэтгэсэн инженер геологийн судалгааны дүгнэлтээр барилгын бууръ хөрс нь дунд дөрөвдөгчийн настай, делюви-пролювийн гаралтай, хатуугаас агилуун уян налархай консистенцитэй бор шаргал өнгийн хайрга агуулсан шавранцар ул хөрс /ИГЭ-1/.

СУУРЬ

Суурийн нүхийг механизмаар ухахдаа суурь сууглах төслийн түвшингээс дээш 20-30 см дутуу ухаж, түүнээс доош төслийн түвшин хүртэл гараар ухах хэрэгтэй. Барилгын суурийг цутгамал төмөр бетон хавтан суурьтай төлөвлөв. Хавтан суурийн бетоны марк 350 (B25), арматурын анги A400 MNS GOST 34028:2024 байхаар ажлын зураг тусгасан болно. Цутгамал төмөр бетон хавтан суурийн доор 100 мм зузаан М100 ангийн бетон бэлтгэл хийнэ. Бетоны ажлыг гүйцэтгэхдээ "Цутгамал бетон, төмөр бетон бүтээц" /БНбД 52-02-05/ барилгын норм ба дүрэм, "Цутгамал төмөр бетоны ажил гүйцэтгэх заавар" /БД 52-102.04/ барилгын дүрмийн заалтуудыг баримталбал зохино. Цутгамал төмөр бетон суурийг хэв хашмалд хийж цутгах ба бетон бат бэхийнхээ 70%-ийг авахаас өмнө хэв хашмалыг суллахыг хориглоно. Өвлийн улиралд төмөр бетон суурийн ажил гүйцэтгэхийг хориглоно. Суурийн хөрстэй харьцах босоо гадаргууд хар тосон түрхлэг 2 удаа хийнэ.

ХАНА

Уг барилгын хана нь цутгамал төмөр бетон байх ба бетоны анги нь B25 /марк нь М350/, ажлын арматурын ангилал нь A400 MNS GOST 34028:2024, хөндлөн арматурын ангилал нь A240 MNS GOST 34028:2024 байна. Цутгамал ханын хамгаалатын үеийн зузааныг ББ-н хуудаст заасан болно. Цутгамал төмөр бетон бүтээцийн ажлыг гүйцэтгэхдээ "Цутгамал бетон, төмөр бетон бүтээц" /БНбД 52-02-05/ барилгын норм ба дүрэм, "Цутгамал төмөр бетоны ажил гүйцэтгэх заавар" /БД52-102.04/ барилгын дүрмийн заалтуудыг баримтална. Хэв хашмал нь бат бэх, тогтворын хувьд найдвартай байх шаардлагатай ба бетон төслийн бат бэхийнхээ 70%-ийг авахаас өмнө хэв хашмалыг авахыг хориглоно. Бетон зуурмагаас дээж авч төслийн бетоны ангид хүрч байгаа эсэхийг тодорхойлсны дараа цутгалтын ажлыг эхэлнэ. Төмөр бетон бүтээцэд зэвэрсэн, тахийж мурийсан арматуруудыг хэрэглэж болохгүй. Бетон болон арматурчлалын далд ажлын актыг үйлдэхдээ зохиогчийн хяналт шаардлагатай.

ХУЧИЛТ

Барилгын төмөр бетон цутгамал хучилтыг ажлын зураг үзүүлснийг дагуу хийж гүйцэтгэнэ. Хучилтын бетон анги нь B25 /марк нь М350/, ба дээд үеийн арматурын ангилал нь A400 MNS GOST 34028:2024, доод үеийн арматурын ангилал нь A400 MNS GOST 34028:2024 байна. Цутгамал хучилтын арматурчлалыг цутгамал багана, дам нуруунд арматурчлалтай хамтад нь хийх шаардлагатай. Цутгамал төмөр бетон хучилтын ажлыг гүйцэтгэхдээ 'Цутгамал бетон, төмөр бетон бүтээц' /БНбД 52-02-05/ барилгын норм ба дүрэм,"Цутгамал төмөр бетон ажил гүйцэтгэх заавар'' /БНбД 52-102.04/ барилгын дүрмийн заалтуудыг баримтлах баримтлах шаардлагатай. Хучилтын хэв хашмал нь бат бэх, тогтворын хувьд найдвартай байх шаардлагатай да бетон төслийн бат бэхийнхээ 70%-ийг авахаас өмнө хэв хашмалыг авахыг хориглоно.

Анхаар!!!

1. Цутгамал төмөр бетон хийцүүдэд зураг төсөлд тооцсон арматураас өөр төрлийн арматур ашиглах тохиолдолд тухайн арматурын багц бүхнээс 45 см урттай дээж авч зохих эрх бүхий мэргэжлийн байгууллагаар шалгуулж ажлын зураг тусгасан арматуртай тохирч байгаа бол зохиогчийн зөвшөөрлийн дагуу хэрэглэж болно.
2. Ажлын зураг барилга угсралтын ажлыг дулааны улиралд гүйцэтгэхээр тооцов. Хэрэв хүйтний улиралд барилга угсралтын ажлыг гүйцэтгэх шаардлагатай бол барилгын норм ба дүрэм БНбД III 02.01-90-ийн зохих заалтуудыг баримтлах хэрэгтэй.

"БУМ-АСАР" ХХК
"БУМ-АСАР" ХХК
Утас: 88633225

Орхон аймаг, Жаргалант сум

120м3/хон ХҮЧИН ЧАДАЛТАЙ ЦЭВЭРЛЭХ БАЙГУУЛАМЖ

ЗУРГИЙН ЖАГСААЛТ ТАЙЛБАР БИЧИГ

Үе шат: АЗ

Инженер		Б.Мөнхзул	Е.Г.Шифр: bm-09/2025	Масштаб: Масштаб 1:150	Огноо: 2025
Гүйцэтгэсэн		Б.Мөнхзул	Т.Г.Шифр:	Хуудас: 1	Нийт хуудас: ББ-10
Шалгасан		Б.Бат-Эрдэнэ			

ИНЖЕНЕР-ГЕОЛОГИЙН ЗҮСЭЛТ I-I*
шулуунаар Масштаб Б1:100, Х1:200

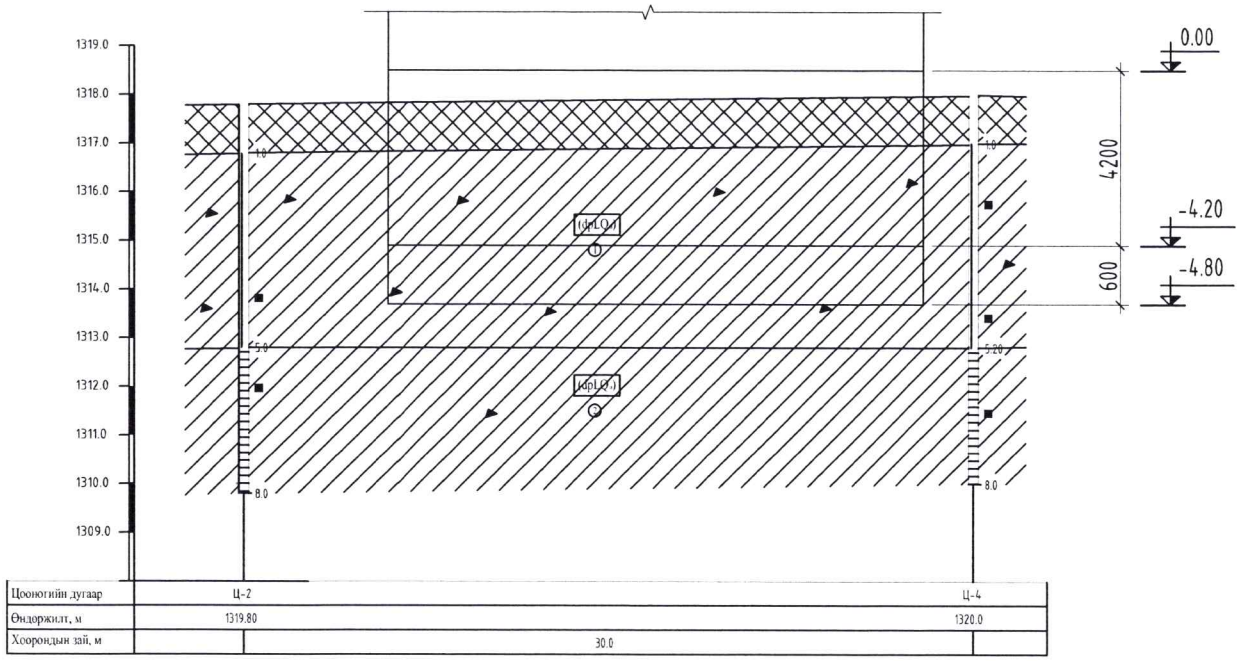

Таних тэмдэг

Хүний инженерийн үйл ажиллагаагаар үүссэн асгамал хөрс

Дунд дөрөвдөгчийн настай, делюви-пролювийн гарал үүсэлтэй, хатуугаас агилуун уян налархай консистенцитэй бор шаргал өнгийн хайрга агуулсан шавранцар хөрс.

Дунд дөрөвдөгчийн настай, делюви-пролювийн гарал үүсэлтэй, хатуугаас хагас хатуу консистенцитэй бор шаргал өнгийн шавранцар хөрс.

Инженер геологийн элемент, түүний дугаар

(dp-Q$_I$) Хөрсний нас, гарал үүслийн индекс

Тайлбар

Орхон аймаг, Жаргалант сумын нутагт баригдах 120м3/хон хүчин чадалтай "Цэвэрлэх Байгууламж"-ийн барилгын суурийн зураг төслийг инженер хайгуулийн "Ленд тест" ХХКомпаний 2013 онд хийсэн архив №13/088 дүгнэлтийг үндэслэн барилгын зураг төслийн "Бум-Асар" ХХКомпанид боловсруулав.

Уг дүгнэлтээр суурь суух хөрс нь дунд дөрөвдөгчийн настай, делюви-пролювийн гаралтай, хатуугаас агилуун уян налархай консистенцитэй бор шаргал өнгийн хайрга агуулсан шавранцар ул хөрс. Судалгааны талбайд өрөмдсөн 8.0 метрийн гүнтэй 4 цооног өрөмдөхөд ул хөрсний ус илрээгүй

Газар шорооны ажил гар аргаар гэсгэлэн нөхцөлд гүйцэтгэхэд II байна. Газар хөлдөлтийн 7 баллын бүсэд оршино. Газар шорооны ажлыг механизмаар гүйцэтгэхдээ суурь суулгах түвшингээс 30см-ээс доошгүй дутуу ухаж, цааш нь гар аргаар ухаж төслийн хэмжээнд хүргэнэ.

Барилгын суурийн нүх ухсаны дараа хөрсний хяналт хийлгэх шаардлагатай. Хавтан суурь болон, суурийн ханын хөрстэй харьцах хэсгийг уснаас хамгаалах халуун хар тос болон бусад түрхлэгээр 2 удаа сайтар түрхэж өгөх шаардлагатай. Барилгын талбайг гадаргуугын болон хур борооны уснаас хамгаалах арга хэмжээг авах шаардлагатай.

Төлөвлөж буй барилгын шугаман суурийг суурийн зураглалын дагуу төлөвлөнө .

Суурь суух хөрсний механик шинж чанарын үзүүлэлтүүд нь:

-Зууралдалтын хүч	С=36 кПа,
-Дотоод үрэлтийн өнцөг	ф=20°
-Хэв гажилтын модуль	Е=24.0МПа
-Тооцооны эсэргүүцэл	Ro=250.0кПа

Цооногийн амсар

1.0 Хөрсний хил заагт, м

Дээж авсан гүн, м

8.0 Цооногийн гүн, м

Хөрсний төлөв байдал

Шавранцар

Хатуу

"БУМ-АСАР" ХХК Утас: 88633225	Орхон аймаг, Жаргалант сум 120м3/хон ХҮЧИН ЧАДАЛТАЙ ЦЭВЭРЛЭХ БАЙГУУЛАМЖ				
	СУУРЬ СУУЛГАЛТЫН ЗУРАГ				Үе шат: А3
	Инженер		Б.Мөнхзул	Е.Г.Шифр: bm-09/2025	Масштаб: Масштаб 1:150	Огноо: 2025
	Гүйцэтгэсэн		Б.Мөнхзул	Т.Г.Шифр:	Хуудас: 2	Нийт хуудас: ББ-10
	Шалгасан		Б.Бат-Эрдэнэ			

ХАВТАН СУУРИЙН ХЭВНИЙ БАЙГУУЛАЛТ М1:150

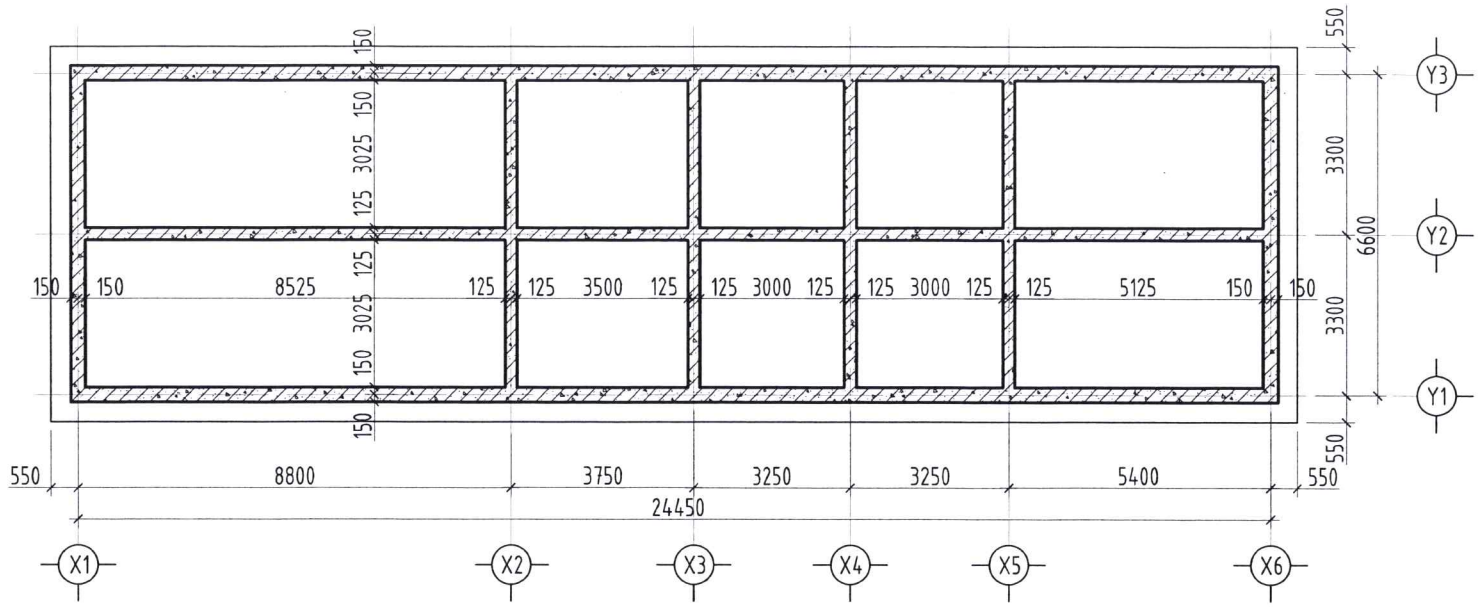

ХАВТАН СУУРИЙН ДООД, ДЭЭД УЕИЙН АРМАТУРЧЛАЛТ М1:150

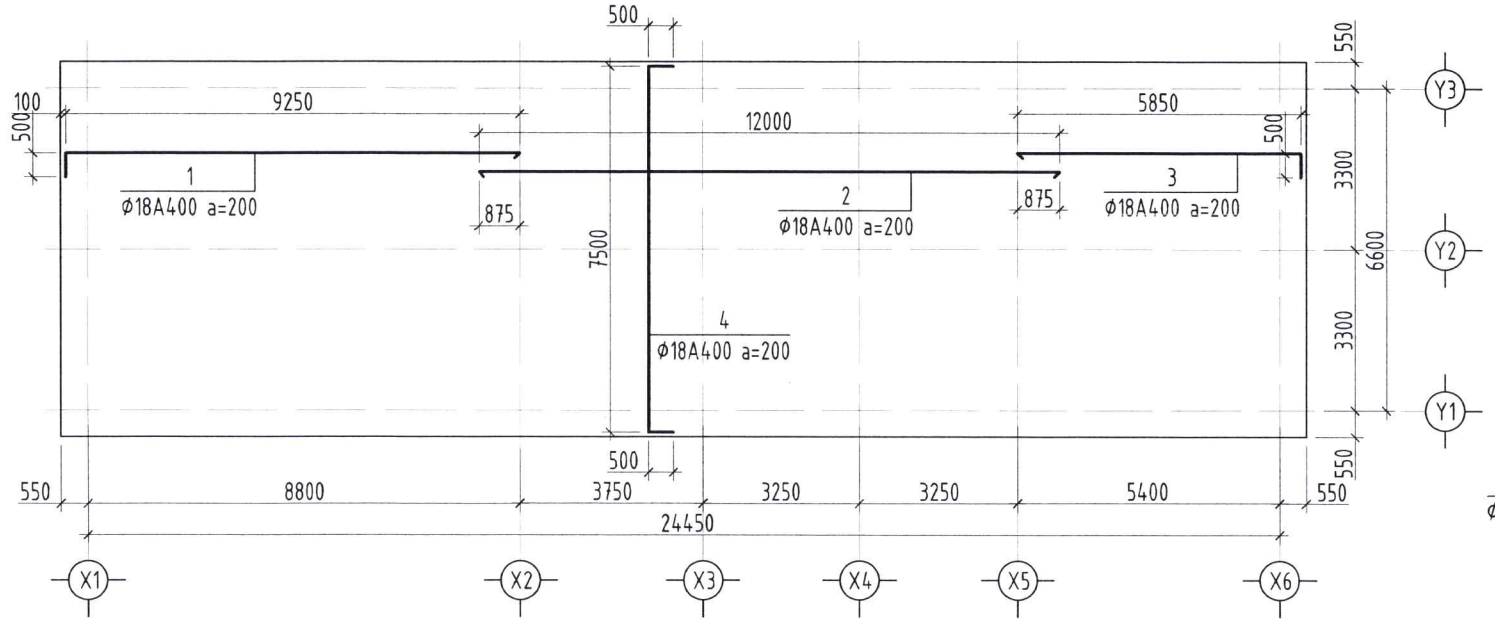

ХАВТАН СУУРИЙН ГАРГАЛГАА АРМАТУРЫН БАЙГУУЛАЛТ М1:150

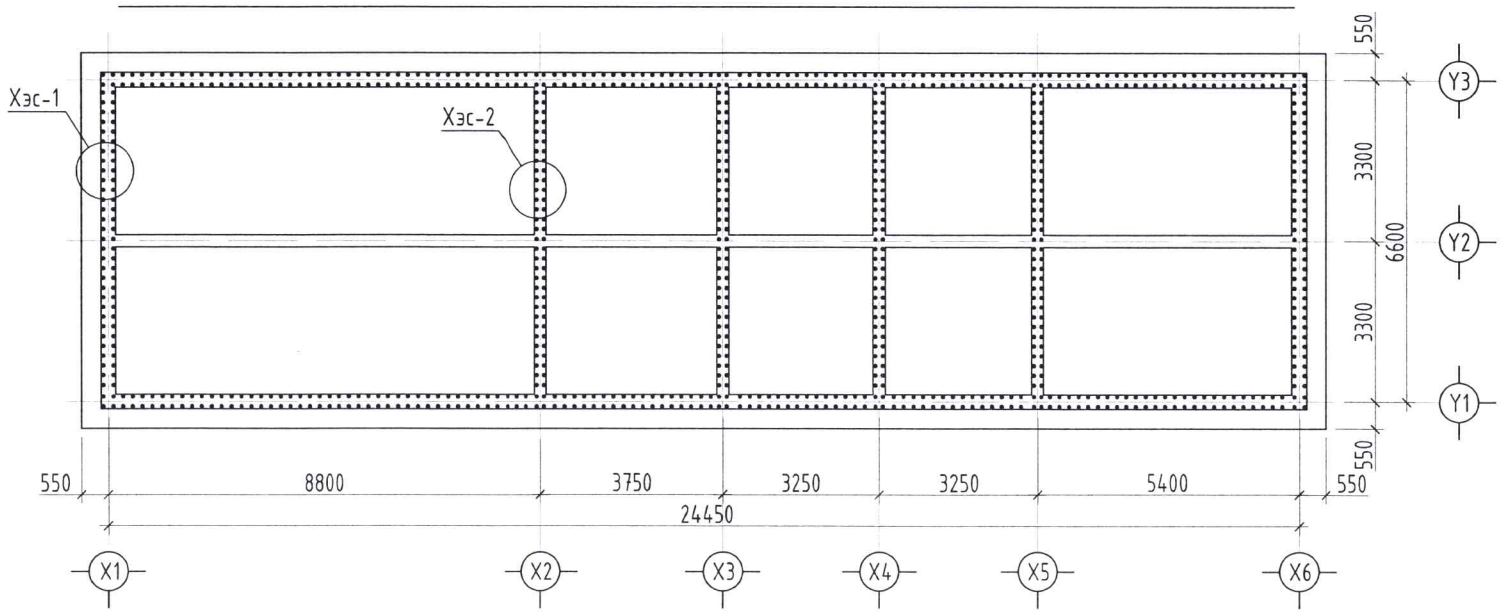

ОГТЛОЛ 1-1

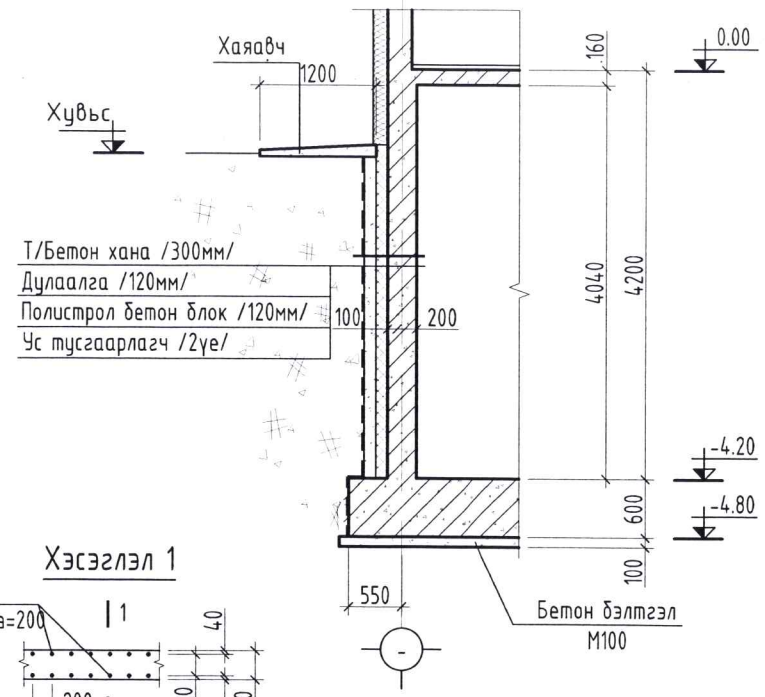

ХАВТАН СУУРИЙН ХӨНДИЙРҮҮЛЭГЧ КАРКАС

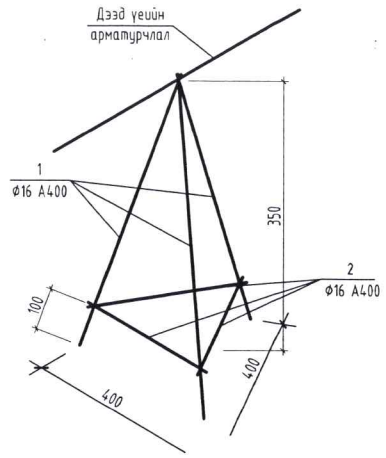

Хэсэглэл 1

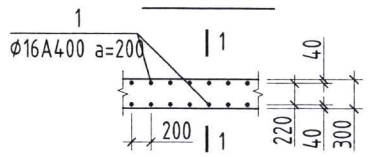

1-1

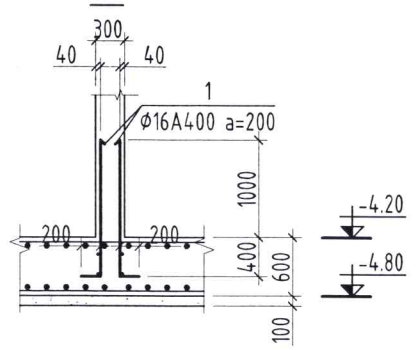

Хэсэглэл 2

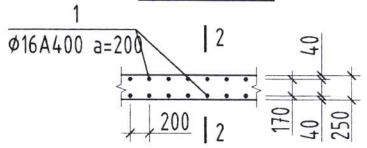

2-2

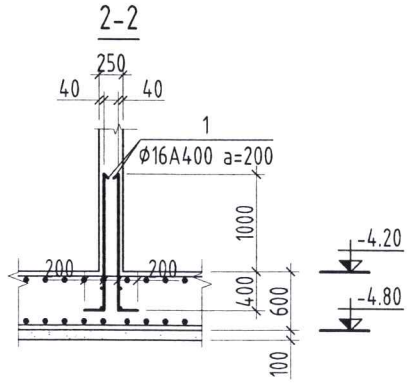

Поз	Загвар
1	9250 (500)
2	12000
3	5850 (500)
4	7500 (500, 500)

Марк поз	Тэмдэглэгээ	Нэр	Тоо шир	Жин /кг/	Тайлбар	Нийт жин
ХАВТАН СУУРИЙН ДООД УЕИЙН АРМАТУРЧЛАЛТ						
1	MNS GOST 34028:2024	Ф18 А400 L= 9750	39	19.48	759.74	4363.43
2	-"-	Ф18 А400 L= 12000	39	23.98	935.06	
3	-"-	Ф18 А400 L= 6350	39	12.69	494.8	
4	-"-	Ф18 А400 L= 8500	128	16.98	2173.82	
		Бетон		118,041m3		
		Ул бетон		20.34m3		

Марк поз	Тэмдэглэгээ	Нэр	Тоо шир	Жин /кг/	Тайлбар	Нийт жин
ХАВТАН СУУРИЙН ХӨНДИЙРҮҮЛЭГЧ КАРКАСЫН ТҮҮВЭР						
1	MNS GOST 34028:2024	Ф16 А400 L= 1040	150	1.64	246.17	411.86
2	-"-	Ф16 А400 L= 700	150	1.10	165.69	

Марк поз	Нэр	Тоо шир	Жин /кг/	Тайлбар	Нийт жин
ХАВТАН СУУРИЙН ГАРГАЛГАА АРМАТУРЫН НЭГДСЭН ТҮҮВЭР					
1	Ф16 А400 L= 1600	868	2.52	2191.53	2191.53

"БҮМ-АСАР" ХХК
"БҮМ-АСАР" ХХК
Утас: 88633225

Орхон аймаг, Жаргалант сум

120м3/хон ХҮЧИН ЧАДАЛТАЙ ЦЭВЭРЛЭХ БАЙГУУЛАМЖ

ХАВТАН СУУРЬ

Уе шат: А3

Инженер		Б.Мөнхзул	Е.Г.Шифр: bm-09/2025	Масштаб: Масштаб 1:150	Огноо: 2025
Гүйцэтгэсэн		Б.Мөнхзул	Т.Г.Шифр:	Хуудас: 3	Нийт хуудас: ББ-10
Шалгасан		Б.Бат-Эрдэнэ			

ЦУТГАМАЛ ХАНЫН ХЭВНИЙ БАЙГУУЛАЛТ М1:150

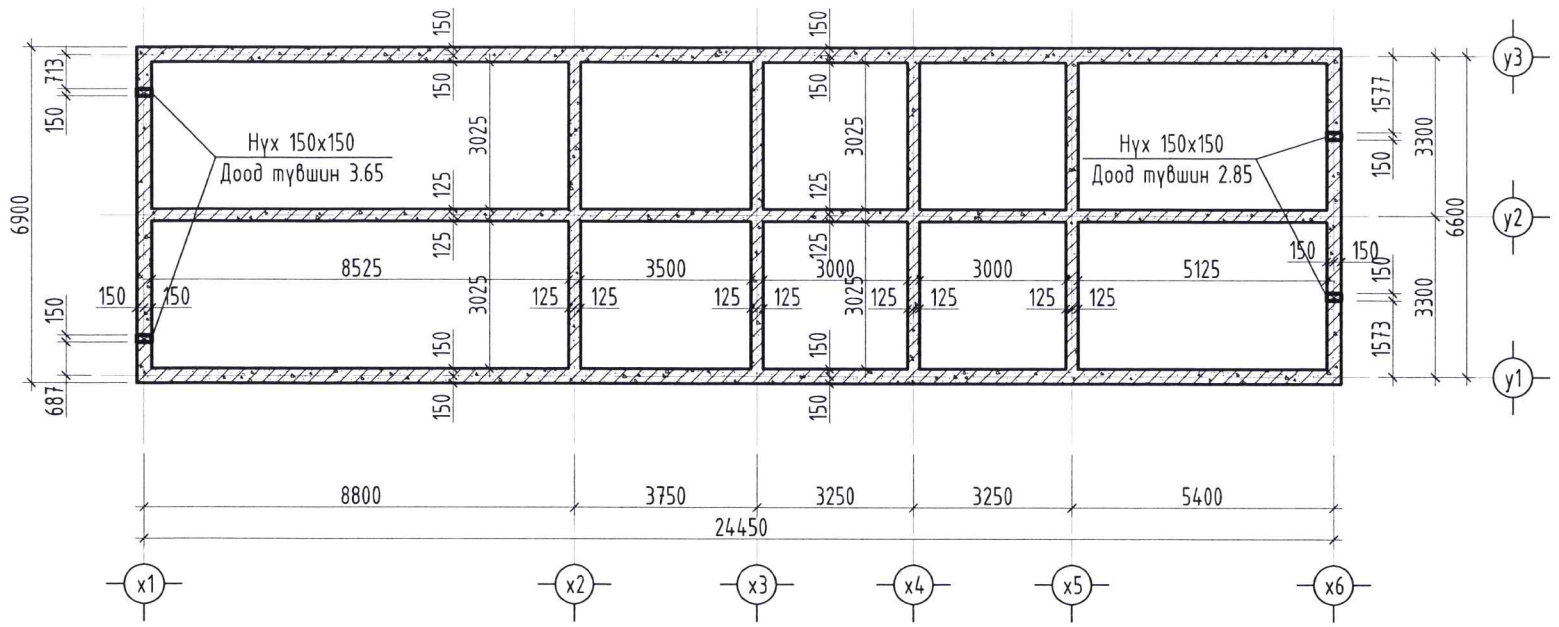

ЦУТГАМАЛ ХАНЫН БАЙГУУЛАЛТ М1:150

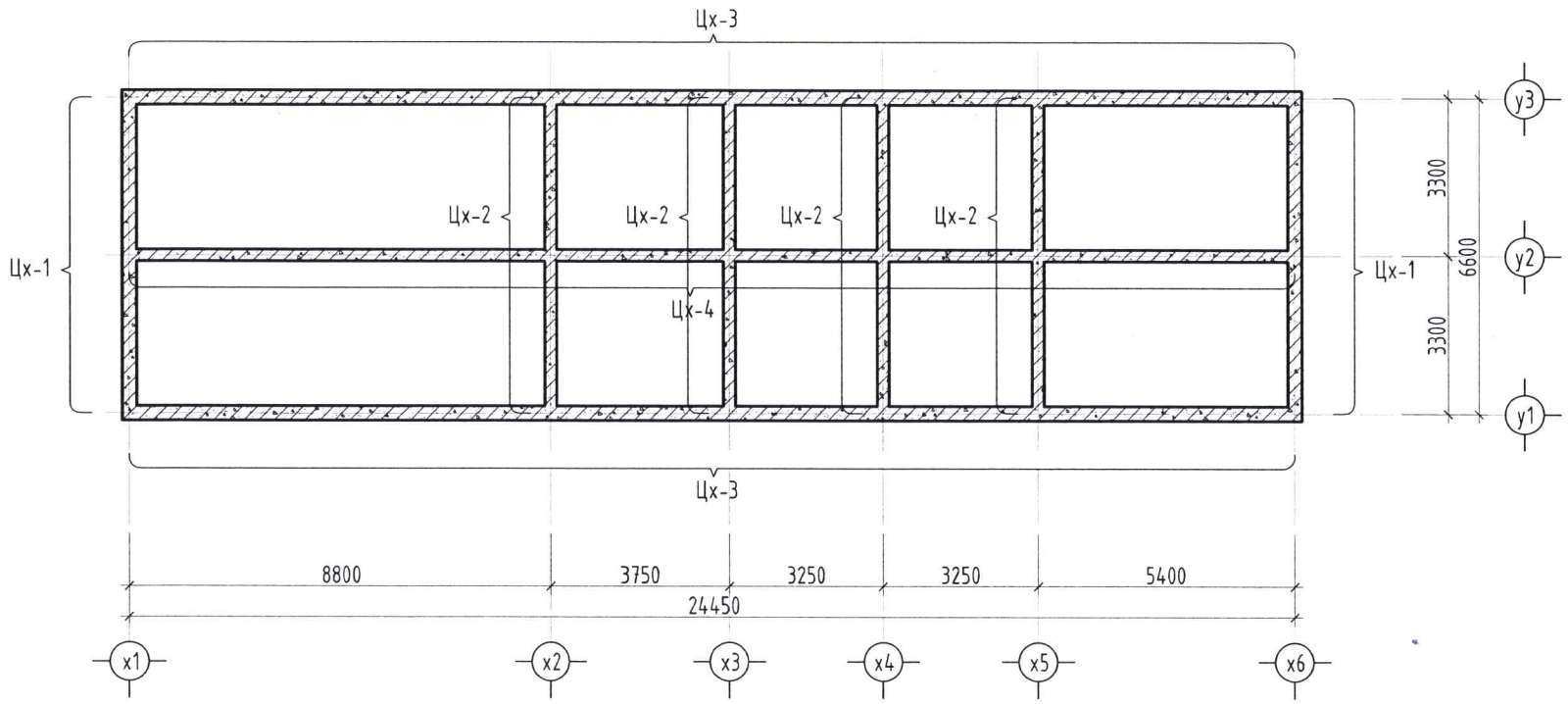

ЦУТГАМАЛ ХАНЫН НЭГДСЭН ТҮҮВЭР								
Марк поз	Нэр	Тоо шир	Арматур жин /кг/	Арматур /нийт/	Бүгд арматур	Бетон орц /м3/	Бетон /нийт/	Бүгд бетон
ЦХ-1	Цутгамал хана-1	2	734.05	1468.1	12003.240	8.28	16.56	118.240
ЦХ-2	Цутгамал хана-2	4	734.05	2936.2		6.90	27.6	
ЦХ-3	Цутгамал хана-3	1	2532.98	2532.98		27.78	27.78	
ЦХ-4	Цутгамал хана-4	2	2532.98	5065.96		23.15	46.3	

"БУМ-АСАР" ХХК
"БУМ-АСАР" ХХК
Утас: 88633225

Орхон аймаг, Жаргалант сум

120м3/хон ХҮЧИН ЧАДАЛТАЙ ЦЭВЭРЛЭХ БАЙГУУЛАМЖ

ЦУТГАМАЛ ХАНЫН ХЭВНИЙ БАЙГУУЛАЛТ

Үе шат: А3

Инженер		Б.Мөнхзул	Е.Г.Шифр: bm-09/2025	Масштаб: Масштаб 1:150	Огноо: 2025
Гүйцэтгэсэн		Б.Мөнхзул	Т.Г.Шифр:	Хуудас: 4	Нийт хуудас: ББ-10
Шалгасан		Б.Бат-Эрдэнэ			

ЦУТГАМАЛ ХАНА ЦХ-1 ИЙН ХЭВ

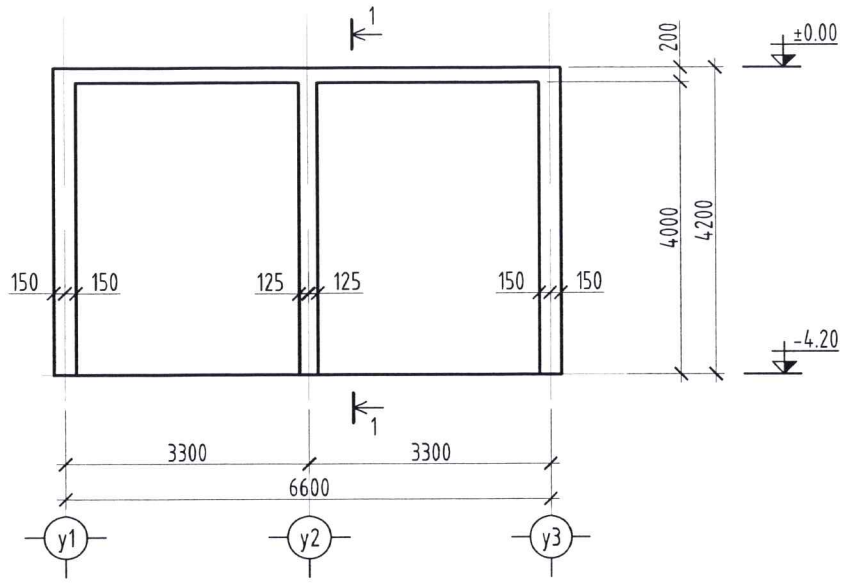

1-1

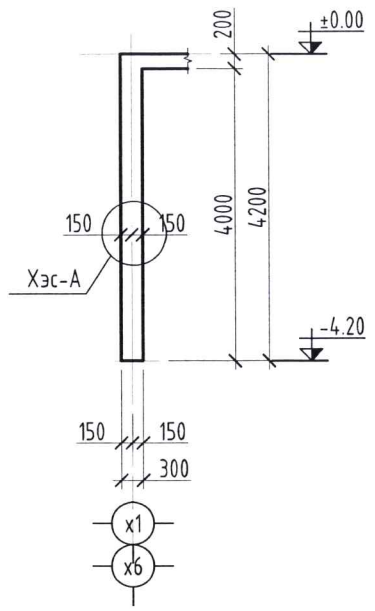

ЦУТГАМАЛ ХАНА ЦХ-1 ИЙН АРМАТУРЧЛАЛТ

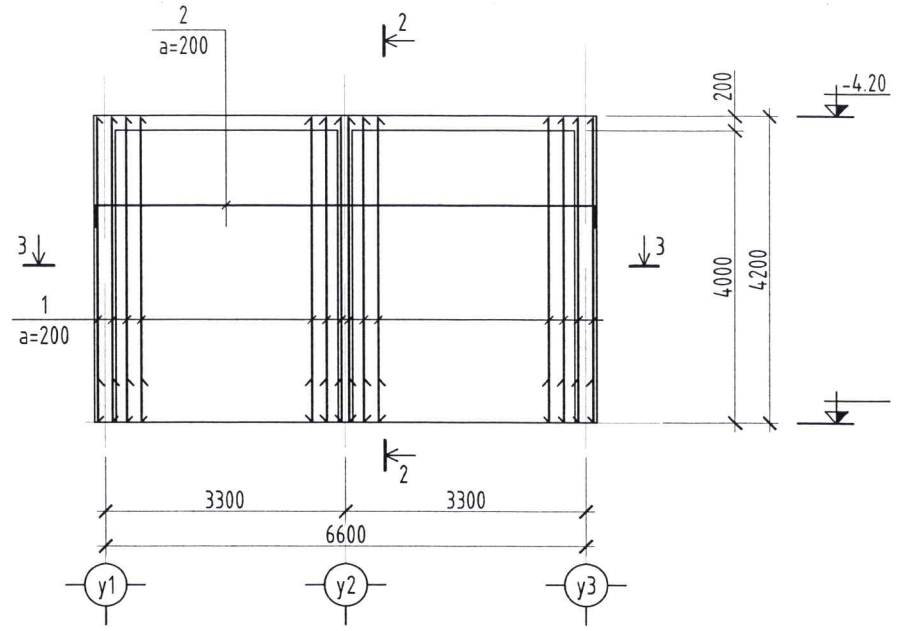

2-2

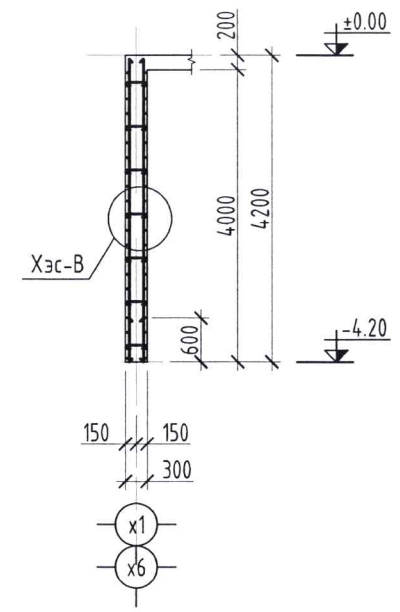

ХЭСЭГЛЭЛ-А

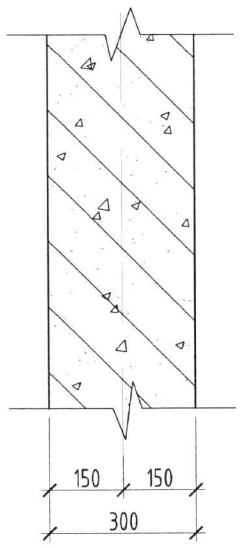

ХЭСЭГЛЭЛ-В

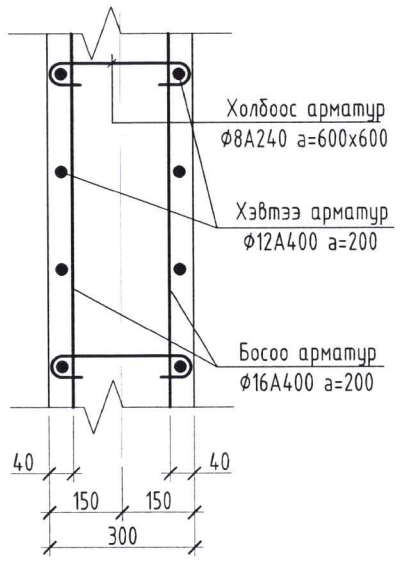

ОГТЛОЛ 3-3

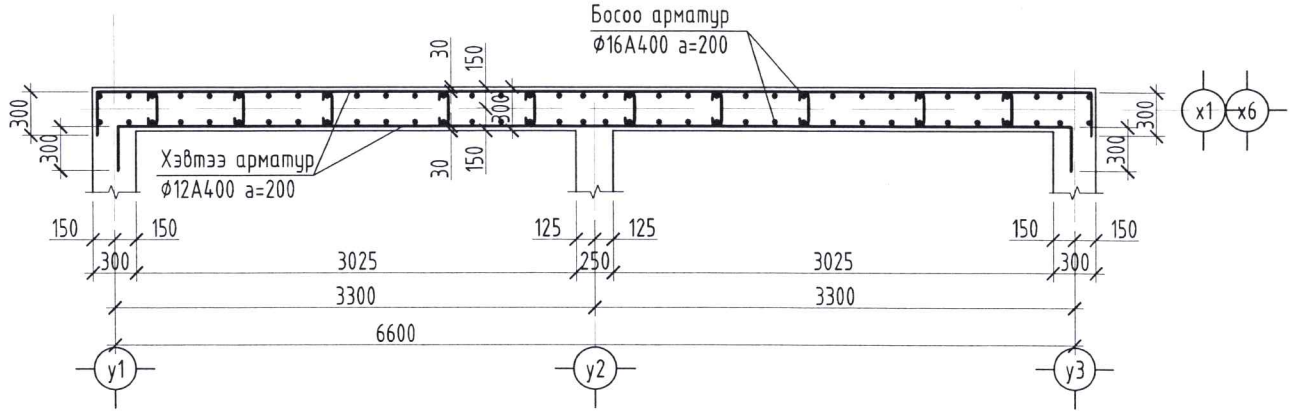

Поз	Загвар
2	6800 (300, 300)

ЦУТГАМАЛ ХАНА ЦХ-1 ИЙН ТҮҮВЭР							
Марк поз	Нэр			Тоо шир	Жин /кг/	Тайлбар	Нийт жин
1	Ф16 А400	L=	4150	72	6.55	471.51	747.15
2	Ф12 А400	L=	7100	42	6.3	264.8	
3	Ф8 А240	L=	450	61	.18	10.84	
	Бетон В25 /М350/				V=8.28 м3		

"БҮМ-АСАР" ХХК
"БҮМ-АСАР" ХХК
Утас: 88633225

Орхон аймаг, Жаргалант сум

120м3/хон ХҮЧИН ЧАДАЛТАЙ ЦЭВЭРЛЭХ БАЙГУУЛАМЖ

ЦУТГАМАЛ ХАНА ЦХ-1 ИЙН ХЭВ, АРМАТУРЧЛАЛТ, ОГТЛОЛ, ТҮҮВЭР — Ye шат: А3

Инженер		Б.Мөнхзул	Е.Г.Шифр: bm-09/2025	Масштаб: М1:100	Огноо: 2025
Гүйцэтгэсэн		Б.Мөнхзул	Т.Г.Шифр:	Хуудас: 5	Нийт хуудас: ББ-10
Шалгасан		Б.Бат-Эрдэнэ			

ЦУТГАМАЛ ХАНА ЦХ-2 ИЙН ХЭВ

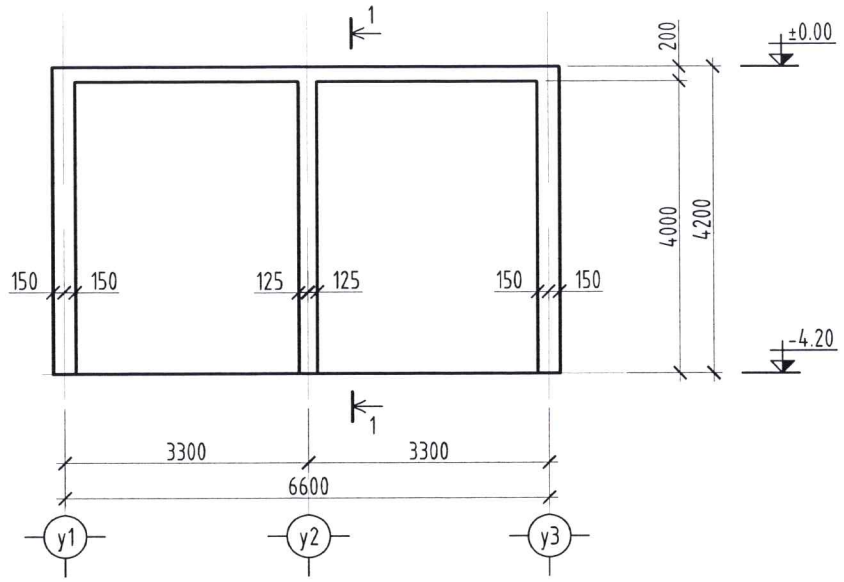

1-1

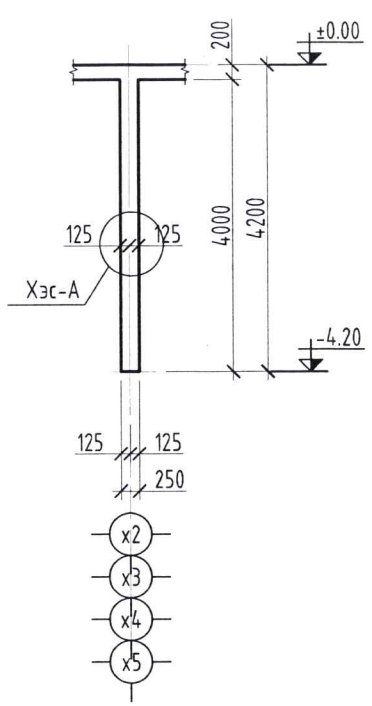

ЦУТГАМАЛ ХАНА ЦХ-2 ИЙН АРМАТУРЧЛАЛТ

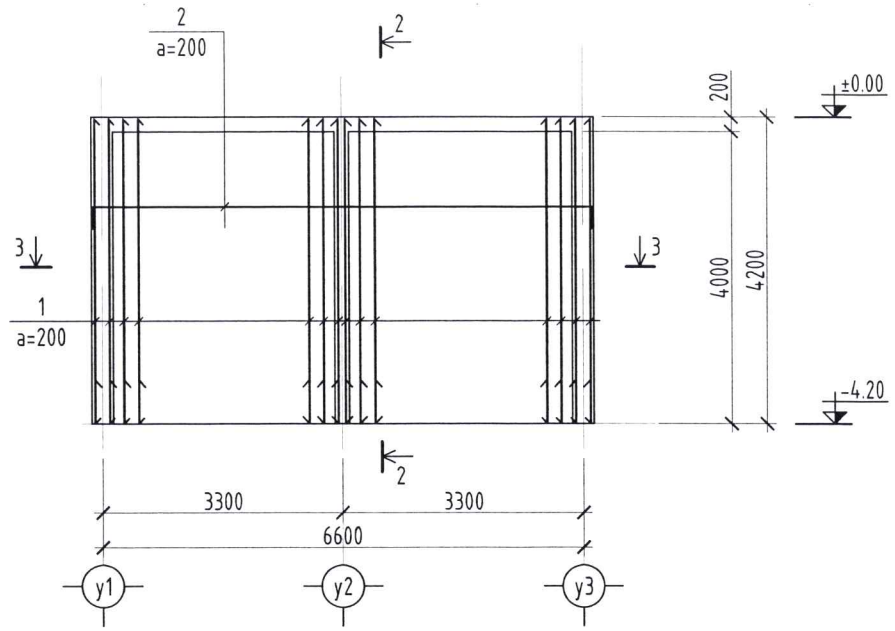

2-2

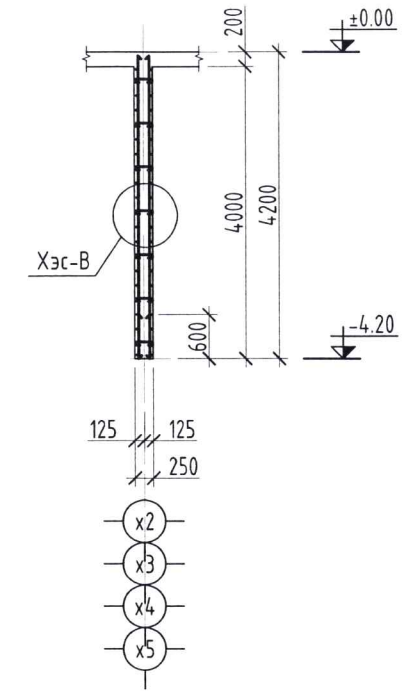

ОГТЛОЛ 3-3

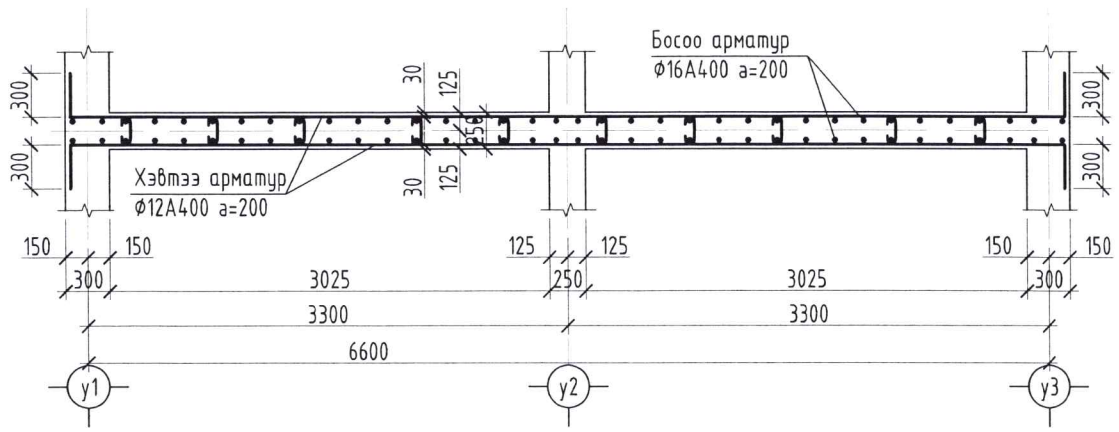

ХЭСЭГЛЭЛ-А

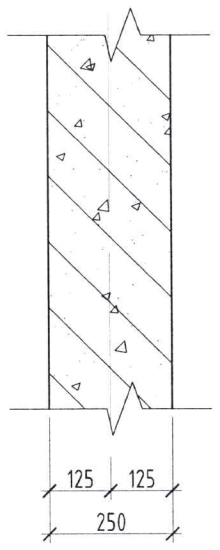

ХЭСЭГЛЭЛ-В

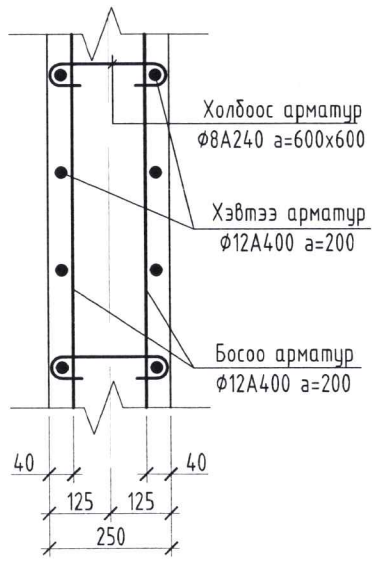

Поз	Загвар
2	6800, 300, 300

ЦУТГАМАЛ ХАНА ЦХ-2 ИЙН ТУУВЭР							
Марк поз	Нэр			Тоо шир	Жин /кг/	Тайлбар	Нийт жин
1	Ф16 А400	L=	4150	72	6.55	471.51	747.15
2	Ф12 А400	L=	7100	42	6.3	264.8	
3	Ф8 А240	L=	450	61	.18	10.84	
	Бетон В25 /М350/				V=6.9 м3		

"БУМ-АСАР" ХХК
Утас: 88633225

Орхон аймаг, Жаргалант сум

120м3/хон ХҮЧИН ЧАДАЛТАЙ ЦЭВЭРЛЭХ БАЙГУУЛАМЖ

ЦУТГАМАЛ ХАНА ЦХ-2 ИЙН ХЭВ, АРМАТУРЧЛАЛТ, ОГТЛОЛ, ТУУВЭР

Ye шат: А3

Инженер		Б.Мөнхзул	Е.Г.Шифр: bm-09/2025	Масштаб: М1:100	Огноо: 2025
Гүйцэтгэсэн		Б.Мөнхзул	Т.Г.Шифр:	Хуудас: 6	Нийт хуудас: ББ-10
Шалгасан		Б.Бат-Эрдэнэ			

ЦУТГАМАЛ ХАНА ЦХ-3 ИЙН ХЭВ

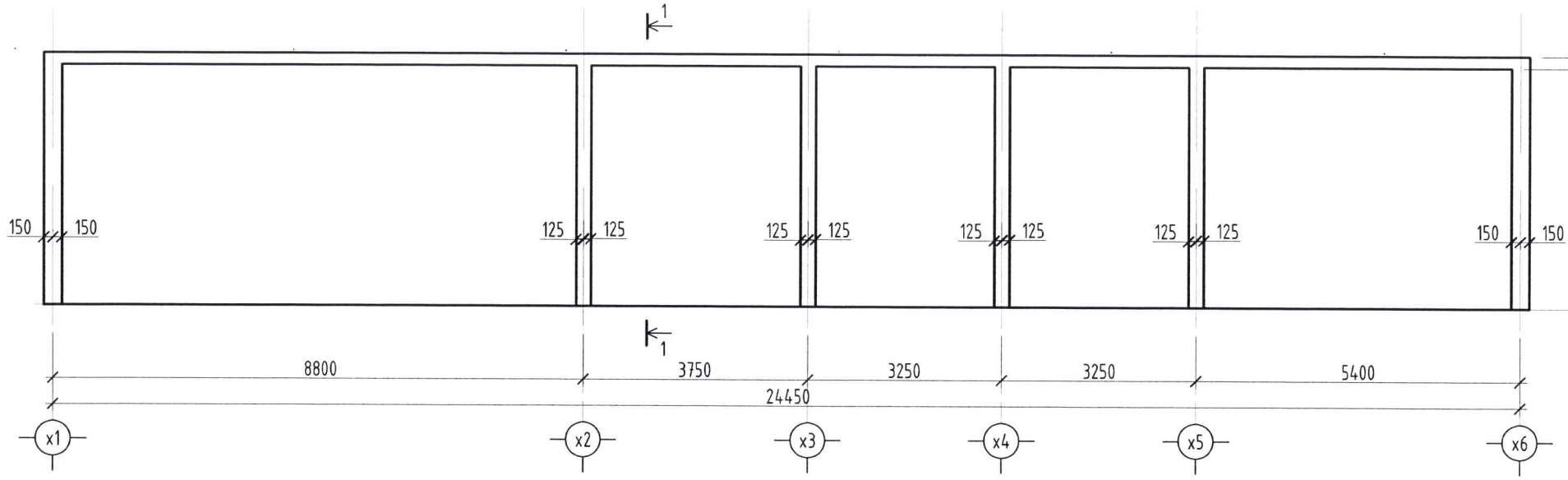

1-1

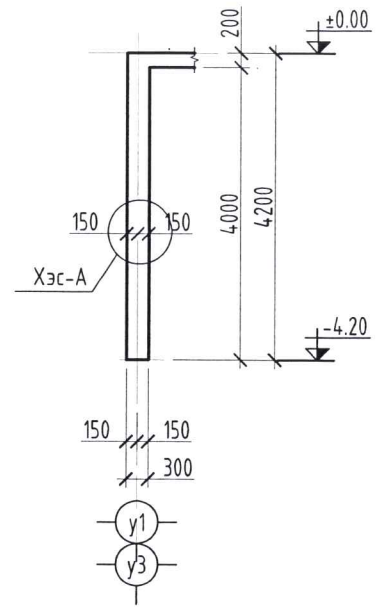

ЦУТГАМАЛ ХАНА ЦХ-3 ИЙН АРМАТУРЧЛАЛТ

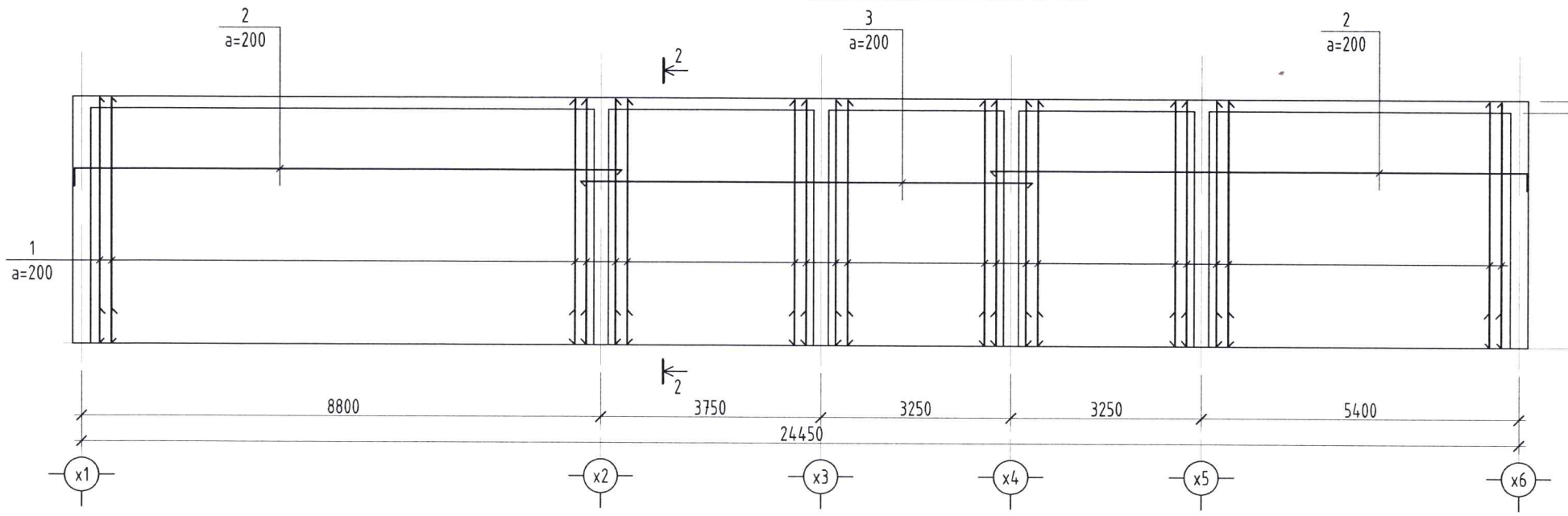

2-2

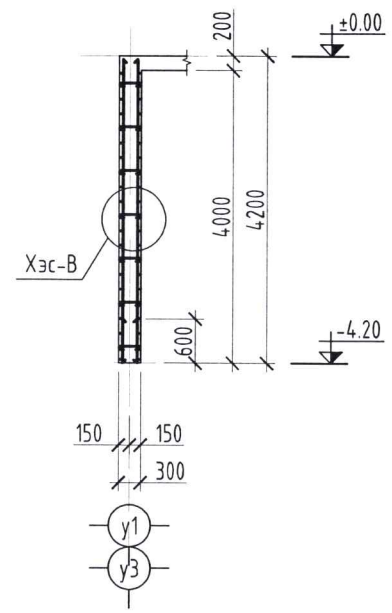

ХЭСЭГЛЭЛ-А

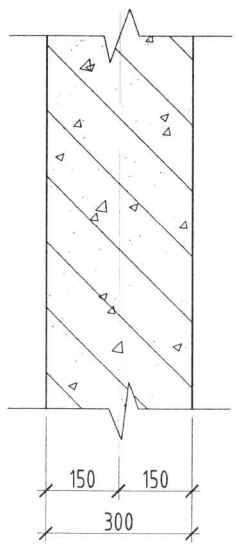

ХЭСЭГЛЭЛ-В

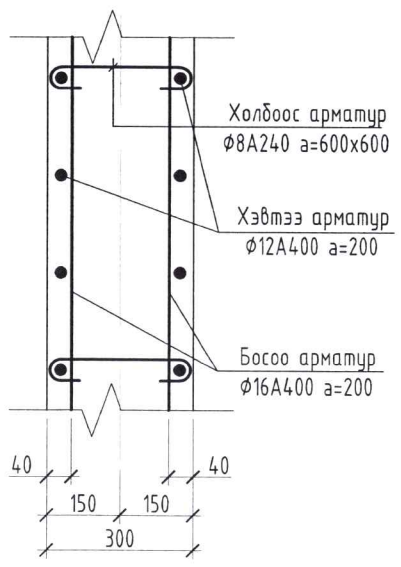

Поз	Загвар
2	9300 / 300

ЦУТГАМАЛ ХАНА ЦХ-3 ИЙН ТҮҮВЭР

Марк поз	Нэр			Тоо шир	Жин /кг/	Тайлбар	Нийт жин
1	ф16 А400	L=	4150	228	6.55	1493.1	2532.98
2	ф12 А400	L=	9600	84	8.52	716.08	
3	ф12 А400	L=	7700	42	6.84	287.18	
4	ф8 А240	L=	450	206	.18	36.62	
	Бетон В25 /М350/				V=27.78 м3		

"БУМ-АСАР" ХХК
"БУМ-АСАР" ХХК
Утас: 88633225

Орхон аймаг, Жаргалант сум

120м3/хон ХҮЧИН ЧАДАЛТАЙ ЦЭВЭРЛЭХ БАЙГУУЛАМЖ

ЦУТГАМАЛ ХАНА ЦХ-3 ИЙН ХЭВ, АРМАТУРЧЛАЛТ, ОГТЛОЛ, ТҮҮВЭР

Үе шат: АЗ

			Е.Г.Шифр:	Масштаб:	Огноо:
Инженер		Б.Мөнхзул	bm-09/2025	М1:100	2025
Гүйцэтгэсэн		Б.Мөнхзул	Т.Г.Шифр:	Хуудас:	Нийт хуудас:
Шалгасан		Б.Бат-Эрдэнэ		7	ББ-10

ЦУТГАМАЛ ХАНА ЦХ-4 ИЙН ХЭВ

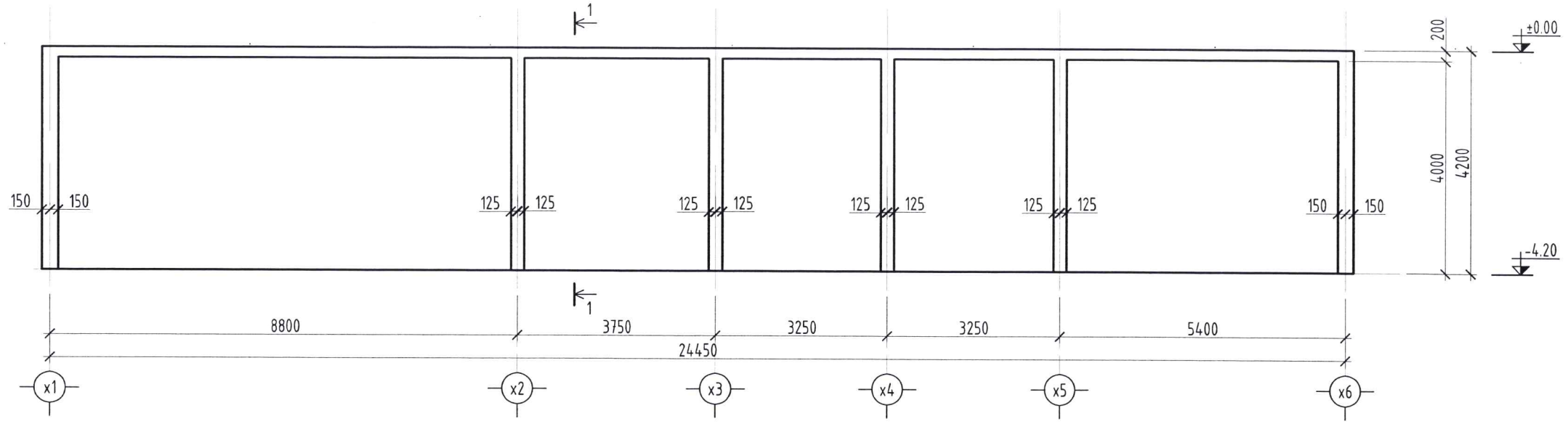

1-1

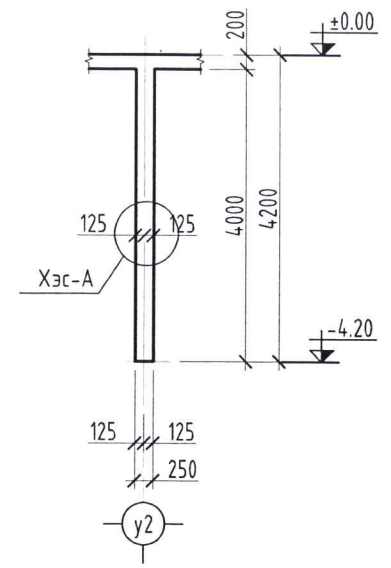

ЦУТГАМАЛ ХАНА ЦХ-4 ИЙН АРМАТУРЧЛАЛТ

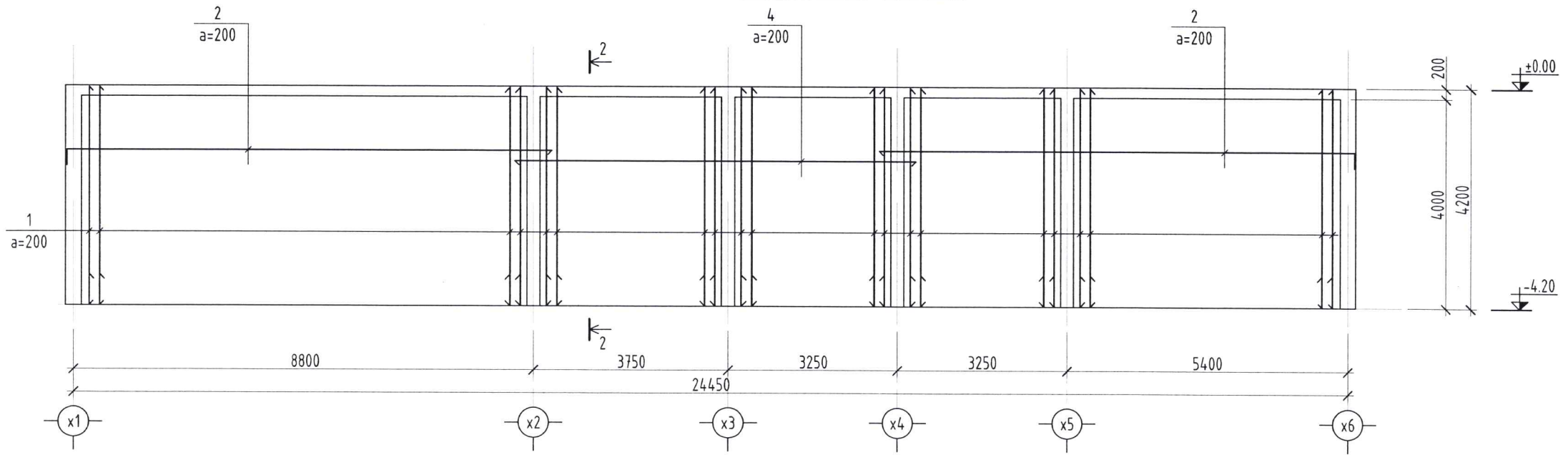

2-2

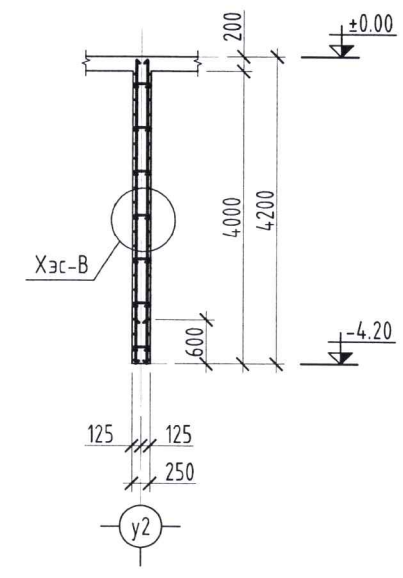

ХЭСЭГЛЭЛ-А

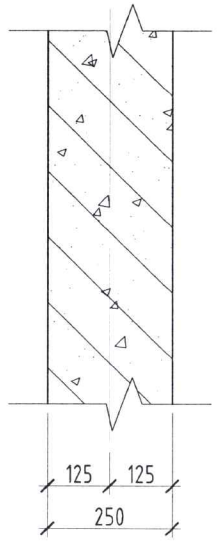

ХЭСЭГЛЭЛ-В

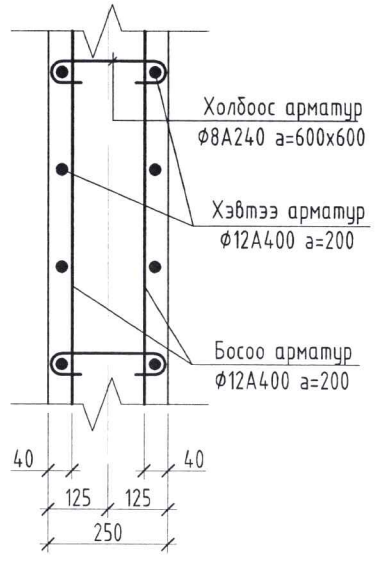

Поз	Загвар
2	9300, 300

ЦУТГАМАЛ ХАНА ЦХ-4 ИЙН ТҮҮВЭР							
Марк поз	Нэр			Тоо шир	Жин /кг/	Тайлбар	Нийт жин
1	ф16 А400	L=	4150	228	6.55	1493.1	2532.98
2	ф12 А400	L=	9600	84	8.52	716.08	
3	ф12 А400	L=	7700	42	6.84	287.18	
4	ф8 А240	L=	450	206	.18	36.62	
	Бетон В25 /М350/				V=23.15 м3		

"БУМ-АСАР" ХХК
"БУМ-АСАР" ХХК
Утас: 88633225

Орхон аймаг, Жаргалант сум

120м3/хон ХҮЧИН ЧАДАЛТАЙ ЦЭВЭРЛЭХ БАЙГУУЛАМЖ

ЦУТГАМАЛ ХАНА ЦХ-4 ИЙН ХЭВ, АРМАТУРЧЛАЛТ, ОГТЛОЛ, ТҮҮВЭР

Үе шат: АЗ

Инженер		Б.Мөнхзул	Е.Г.Шифр: bm-09/2025	Масштаб: М1:100	Огноо: 2025
Гүйцэтгэсэн		Б.Мөнхзул	Т.Г.Шифр:	Хуудас: 8	Нийт хуудас: ББ-10
Шалгасан		Б.Бат-Эрдэнэ			

ХУЧИЛТЫН ХЭВНИЙ БАЙГУУЛАЛТ М1:100

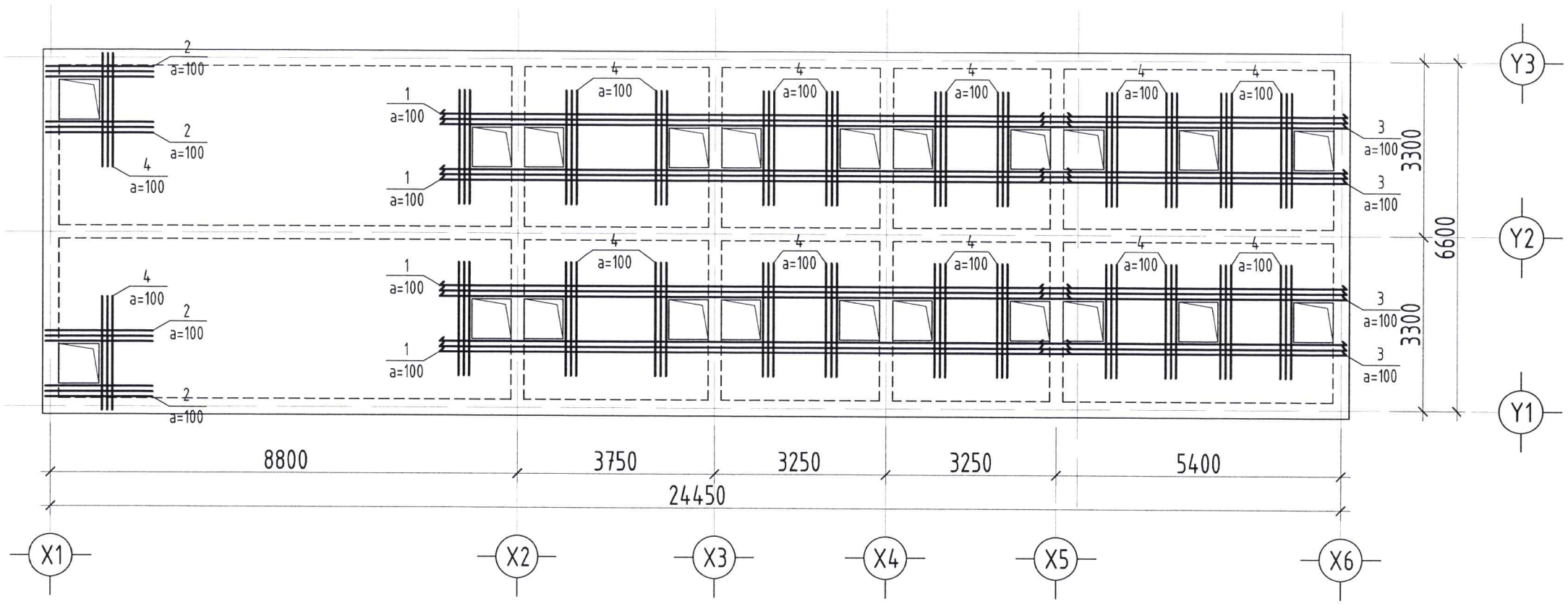

Хучилтын голын хэсэг

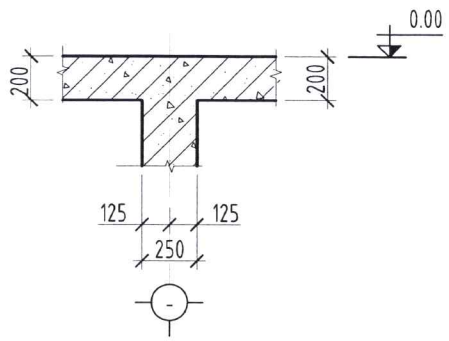

Хучилтын захын хэсэг

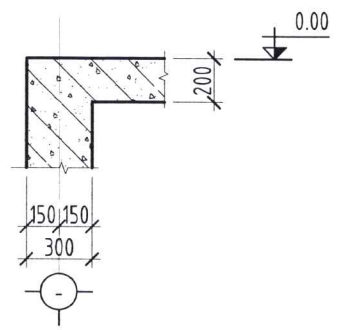

Тайлбар

1. Энэ хуудасыг бусад хамт уз.
2. Цутгамал төмөр бетон хучилтын арматурчлалт, бетон цутгах, арчлах, хэв хашмал хийх ажлыг төмөр бетон бүтээцийн ажлыг гүйцэтгэх да хүлээн авах норм да дүрмийг баримтлан хийх шаардлагатай.
3. Цутгамал хучилттанд гаргах нүхний эргэн тойронд нэмэлт арматурыг тавьж өгнө.
4. Цутгамал хучилтанд хийгдэх дээд, доод торон арматуруудын зайг хэмжээнд нь барьж байх зорилгаар хийгдэх холбоос (Ø8A240, Ø10A240, алхам 300x300мм) болон хөндийрүүлэх арматурыг заавал хийх да тоо ширхэгийг газар дээр нь гаргана.

Марк поз	Нэр	Тоо шир	Жин /кг/	Тайлбар	Нийт
Хучилтын нүхний нэмэлт арматурчлалт					
1	Ø16 A400 L= 12000	12	18.94	227.23	619.018
2	Ø16 A400 L= 2000	12	3.16	37.87	
3	Ø16 A400 L= 5790	12	9.14	109.64	
4	Ø16 A400 L= 2150	72	3.39	244.27	
	Бетон марк /М350/		V=34.15 м3		

"БУМ-АСАР" ХХК
"БУМ-АСАР" ХХК
Утас: 88633225

Орхон аймаг, Жаргалант сум
120м3/хон ХҮЧИН ЧАДАЛТАЙ ЦЭВЭРЛЭХ БАЙГУУЛАМЖ

ХУЧИЛТЫН ХЭВНИЙ БАЙГУУЛАЛТ — Блок: А3

Инженер		Б.Мөнхзул	Е.Г.Шифр: bm-09/2025	Масштаб: Масштаб 1:100	Огноо: 2025
Гүйцэтгэсэн		Б.Мөнхзул	Т.Г.Шифр:	Хуудас: 9	Нийт хуудас: ББ-10
Шалгасан		Б.Бат-Эрдэнэ			

ХУЧИЛТЫН ДООД УЕИЙН АРМАТУРЧЛАЛТ М1:100

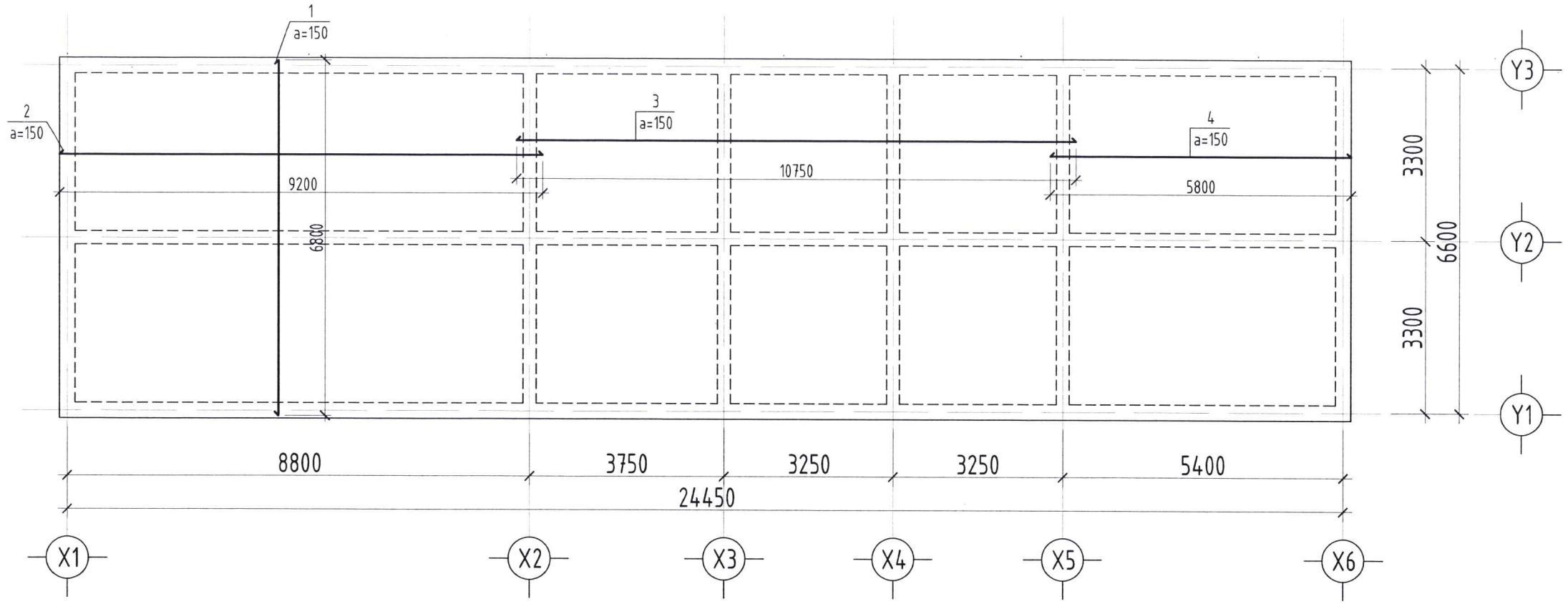

Марк поз	Нэр	Тоо шир	Жин /кг/	Тайлбар	Нийт жин
Хучилтын доод уеийн арматурчлалт					
1	ф12 А400 L= 6800	165	6.04	996.34	1910.98
2	ф12 А400 L= 9200	40	8.17	326.78	
3	ф12 А400 L= 10750	40	9.55	381.84	
4	ф12 А400 L= 5800	40	5.15	206.02	

ХУЧИЛТЫН ДООД УЕИЙН АРМАТУРЧЛАЛТ М1:100

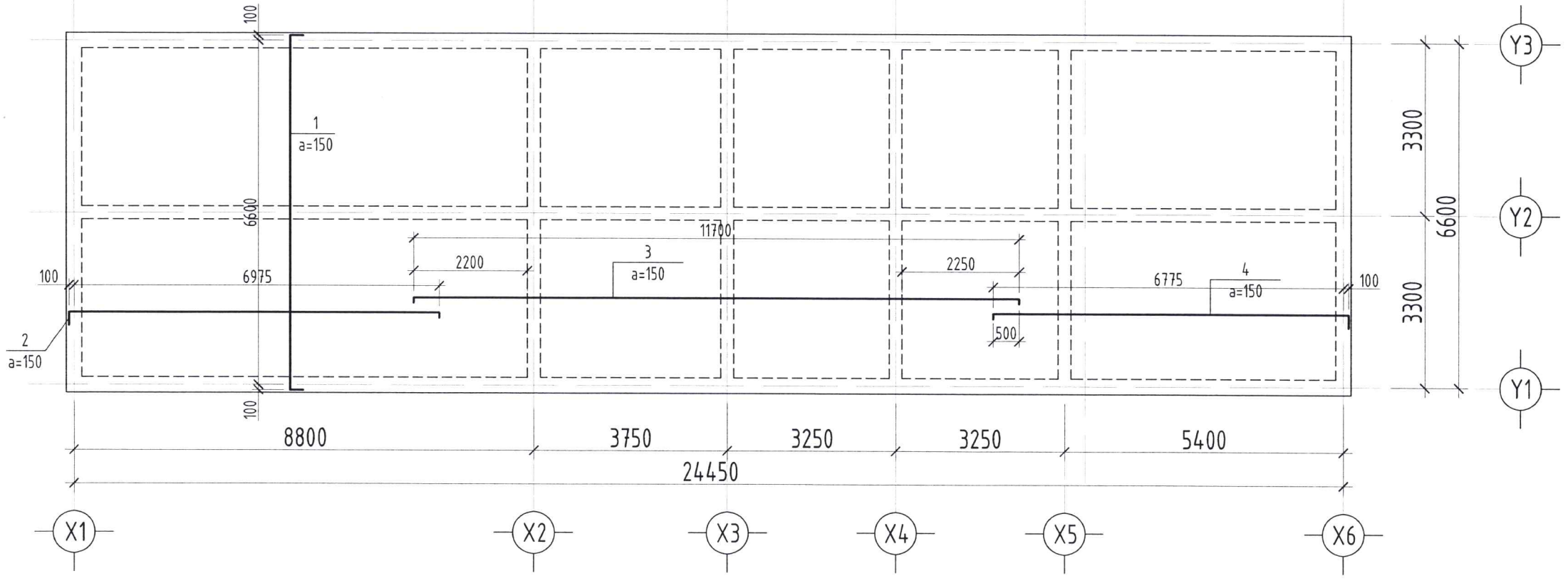

ХЭСГИЙН ТОДОРХОЙЛОЛТ

Позиц	Загвар
1	6700 (250 … 250)
2	7075 (250 … 100)
3	11700 (100 … 100)
4	6875 (250 … 100)

Марк поз	Нэр	Тоо шир	Жин /кг/	Тайлбар	Нийт жин
Хучилтын дээд уеийн арматурчлалт					
1	ф12 А400 L= 7200	165	6.39	1054.94	2001.55
2	ф12 А400 L= 7425	40	6.59	263.74	
3	ф12 А400 L= 12000	40	10.66	426.24	
4	ф12 А400 L= 7225	40	6.42	256.63	

"БУМ-АСАР" ХХК
Утас: 88633225

Орхон аймаг, Жаргалант сум
120м3/хон ХҮЧИН ЧАДАЛТАЙ ЦЭВЭРЛЭХ БАЙГУУЛАМЖ
ХУЧИЛТЫН ДООД, ДЭЭД УЕИЙН АРМАТУРЧЛАЛТ

Инженер		Б.Мөнхзул	Е.Г.Шифр: bm-09/2025	Масштаб: Масштаб 1:100	Блок: А3
Гүйцэтгэсэн		Б.Мөнхзул			Огноо: 2025
Шалгасан		Б.Бат-Эрдэнэ	Т.Г.Шифр:	Хуудас: 10	Нийт хуудас: ББ-10