БАТЛАВ.

ЗАВХАН АЙМГИЙН ЕРӨНХИЙ АРХИТЕКТОР /Х.ДЭЛГЭРДАЛАЙ/

Шифр: ГЛ-09/2025

ЗАВХАН АЙМАГ, УЛИАСТАЙ СУМ

БОГДЫН ГОЛ БАГИЙН 18-Н АЙЛЫН ГАДНА ФАСАДНЫ ЗУРАГ

(Ажлын зураг)

ЗӨВШӨӨРСӨН.

Албан тушаал	Нэр	Гарын үсэг
ЗАВХАН АЙМГИЙН ГХБХБГ-ЫН ДАРГЫН АЛБАН ҮҮРГИЙГ ТҮР ОРЛОН ГҮЙЦЭТГЭГЧ	З.БАЛЖИННЯМ	
ОБГ-ЫН ДАРГА, ГАМШГААС ХАМГААЛАХ ҮЛСЫН ХЯНАЛТЫН АХЛАХ БАЙЦААГЧ, ХУРАНДАА	Ө.БОЛД	

БОЛОВСРУУЛСАН.

Гүйцэтгэгч		
Албан тушаал	Нэр	Гарын үсэг
" ГИГА ЛАЙН " ХХК-ИЙН ЗАХИРАЛ	Б.ГАНЗУЛ	

Захиалагч		
Албан тушаал	Нэр	Гарын үсэг
УЛИАСТАЙ СУМЫН ЗАСАГ ДАРГА, ХОТЫН ЗАХИРАГЧ	Ч.НАРАНБАТ	

УЛААНБААТАР ХОТ 2025 ОН

БА маркийн ажлын зургийн үндсэн бүрдлийн жагсаалт

Д/д	Зургийн нэрс	Зургийн марк
1	Нүүр хуудас	–
2	Зургийн жагсаалт, тайлбар бичиг	БА-1
3	1-р давхрын байгуулалт	БА-2
4	2-р давхрын байгуулалт	БА-3
5	Дээвэрийн байгуулалт	БА-4
6	Нүүр тал / тэнхлэг X1-X4 ,	БА-5
7	Нүүр тал / тэнхлэг X4-X1 /	БА-6
8	Хажуу тал / тэнхлэг Y3-Y1 , / тэнхлэг Y1-Y3 /	БА-7
9	Хэсэглэлүүд	БА-8

СХЕМ ЗУРАГ

N

Төлөвлөж буй байршил

Барилга архитектурын хэсэг

Үндэслэл

- Завхан аймгийн Улиастай сумын 2025 онд хийгдэх тохижилт зураг төслийн ажлыг Улиастай сумын байр зүйн зургыг үндэслэн "Гига лайн" ХХК -д боловсруулав.
- Хот тосгоны төлөвлөлт, барилгажилтын норм да дүрэм БНбД 30.01.04-ийг үндэслэн ерөнхий төлөвлөгөөний зургийг гүйцэтгэв.

Хана

1,2-р давхарын гадна ханыг ±0.000-ээс +9м түвшинд NF board-шахмал полистрол хавтан дулаалга g=23кг/м.куб d=100мм,

-Тортой шавардлага хийж БА-5,6 үзүүлсэн өнгө зөгвараар хийж БА-08 д үзүүлсэн хэсэглэлийн дагуу байхаар төлөвлөв.

Дээвэр

Одоо байгаа салхижуулалттай шувуу нуруу дээвэртэй, ил ус зайлуулах системтэй байгаа да засаж шинээр хийнэ. Дээвэрийн хүрээ модыг шинэчилж модны будгаар -2 үе будна. Дээвэрийн 2 -талд салхижуулалтын решотк Ф=600мм шинээр хийнэ.

Цонх

Бүх цонхыг БА-08д тусгасан хэсэглэлийн дагуу засаж амлагаа хийж, гөлмөн төмрөөр цонхны тавцанг шинээр хийнэ. Силиконоор чигжиж өгнө.

Бүх хаалгыг сайтар дулаалж амлагаа хийнэ. Саарал өнгийн төмрийн будгаар 2 үе будна.

Хөдөлмөрийн аюулгүй байдал баримтлан ажиллана.

ARCHITECTURE & DESIGN "ГИГА ЛАЙН" ХХК Барилгын зураг төсөл	ЗАВХАН АЙМАГ, УЛИАСТАЙ СУМ БОГДЫН ГОЛ БАГИЙН 18-Н АЙЛЫН ГАДНА ФАСАДНЫ ЗУРАГ				
	Зургын жагсаалт, тайлбар бичиг				Үе шат: АЗ
	Архитектор	Б.Ганзул	ЕГ Шифр: ГЛ-09-2025	Масштаб: М1:100	Огноо: 2025/04
	Гүйцэтгэсэн	Э.Энхжин	ТГ Шифр:	Зургийн: БА-01	Бүх хуудас: 08
	Шалгасан	Б.Ганзул			

АЗ

1-р давхарын байгуулалт M1:100

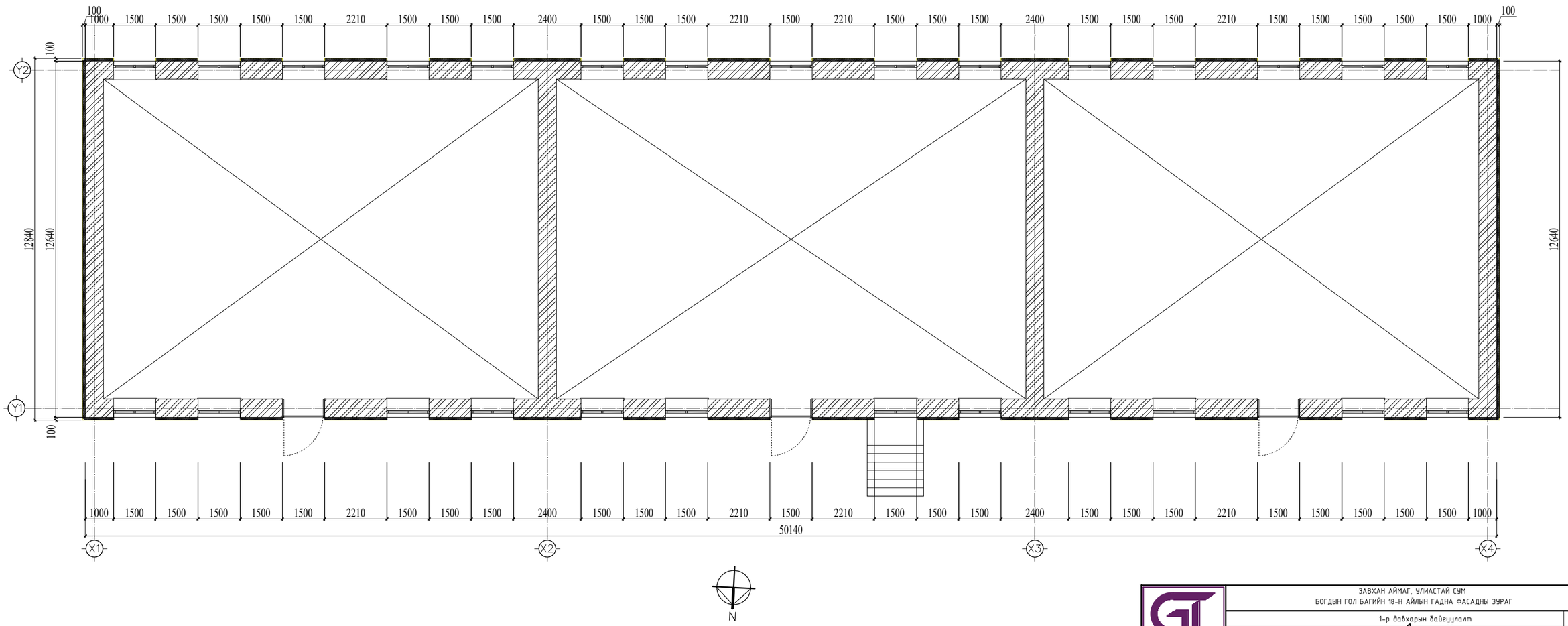

ЗАВХАН АЙМАГ, УЛИАСТАЙ СУМ
БОГДЫН ГОЛ БАГИЙН 18-Н АЙЛЫН ГАДНА ФАСАДНЫ ЗУРАГ

1-р давхарын байгуулалт

Үе шат: АЗ

Архитектор	Б.Ганзул		ЕГ Шифр: ГЛ-09-2025	Масштаб: M1:100	Огноо: 2025/04
Гүйцэтгэсэн	Э.Энхжин		ТГ Шифр:	Зургийн: БА-2	Бүх хуудас: 08
Шалгасан	Б.Ганзул				

ARCHITECTURE & DESIGN "ГИГА ЛАЙН" ХХК Барилгын зураг т-ф-о-а

А3.2

2-р давхарын байгуулалт M1:100

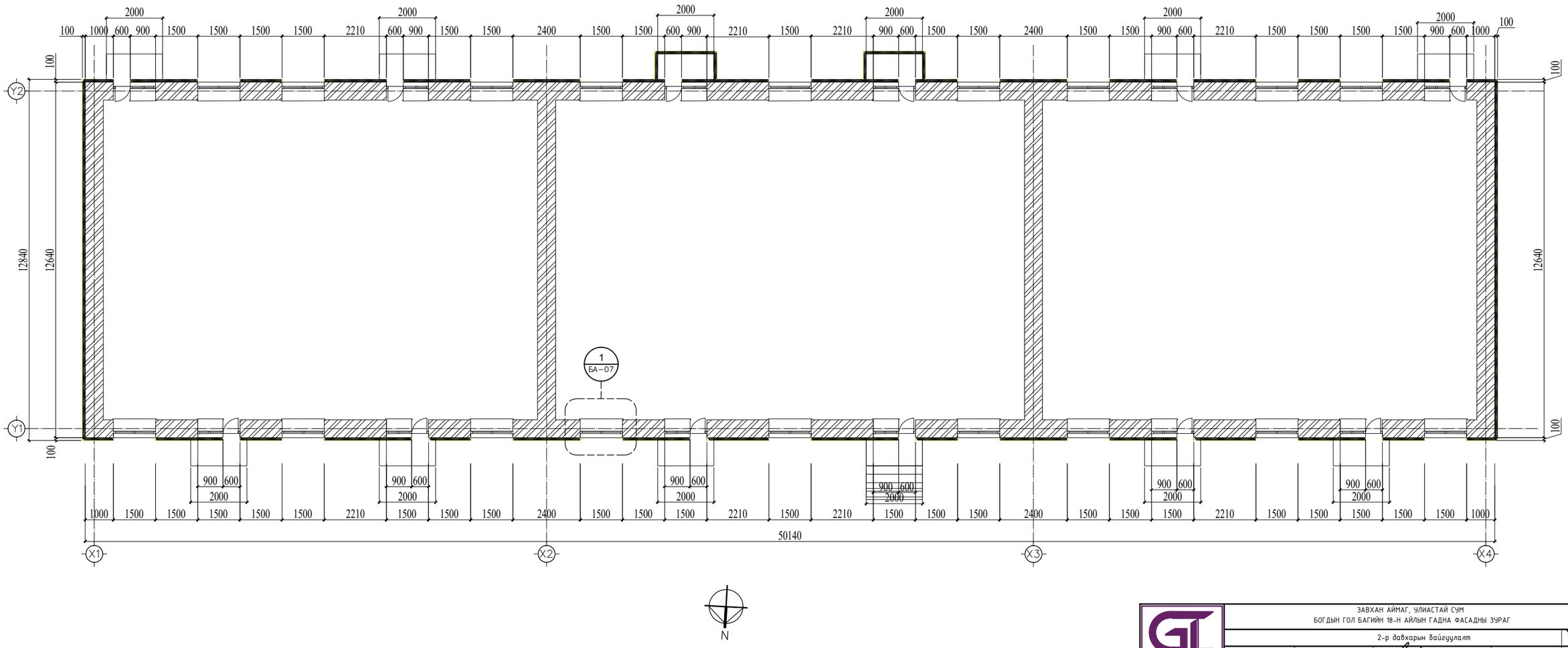

ARCHITECTURE & DESIGN "ГИГА ЛАЙН" ХХК Барилгын зураг т-о-л	ЗАВХАН АЙМАГ, УЛИАСТАЙ СУМ БОГДЫН ГОЛ БАГИЙН 18-Н АЙЛЫН ГАДНА ФАСАДНЫ ЗУРАГ				
	2-р давхарын байгуулалт				Үе шат: АЗ
Архитектор	Б.Ганзул		ЕГ Шифр: ГЛ-09-2025	Масштаб: M1:100	Огноо: 2025/04
Гүйцэтгэсэн	Э.Энхжин		ТГ Шифр:	Зургийн: БА-3	Бүх хуудас: 08
Шалгасан	Б.Ганзул				

АЗ.2

Дээврийн байгуулалт M1:100

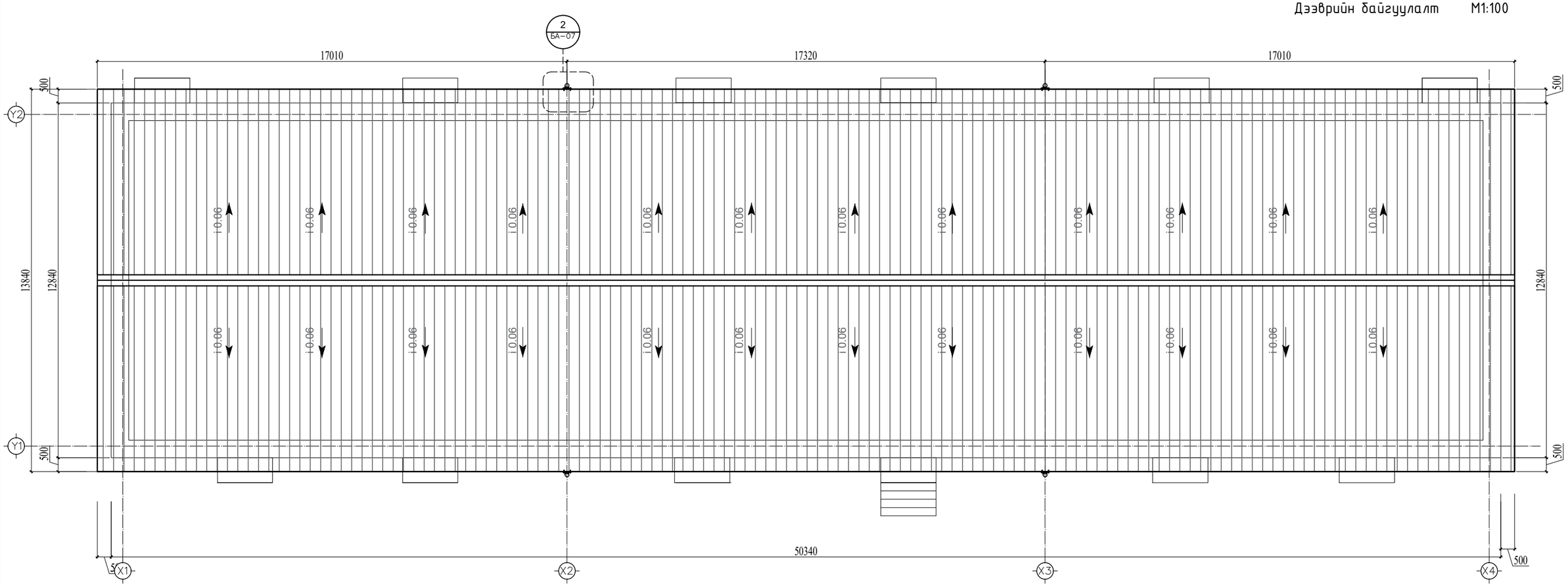

N

ЗАВХАН АЙМАГ, УЛИАСТАЙ СУМ
БОГДЫН ГОЛ БАГИЙН 18-Н АЙЛЫН ГАДНА ФАСАДНЫ ЗУРАГ

Дээврийн байгуулалт байгуулалт

Үе шат: АЗ

Архитектор	Б.Ганзул		ЕГ Шифр: ГЛ-09-2025	Масштаб: M1:100	Огноо: 2025/04
Гүйцэтгэсэн	Э.Энхжин		ТГ Шифр:	Зургийн: БА-4	Бүх хуудас: 08
Шалгасан	Б.Ганзул				

ARCHITECTURE & DESIGN "ГИГА ЛАЙН" ХХК Барилгын зураг т-ф-а

АЗ.2

Нүүр тал /тэнхлэг X1-X4/ M1:100

Цагаан (код:CS651)

Хөх (код:CS643)

Цхщайвар ногоон (код:CS680)

ТОДОРХОЙЛОЛТ				
д/д	Материалын нэр	Хэмжих нэгж	Тоо хэмжээ	Тайлбар
1	Цайвар ногоон өнгийн гадна эмульс	$м^2$	203*2=406	2- үе бүдах /code: CS680/
2	Гүн хөх өнгийн гадна эмульс	$м^2$	303*2=606	2- үе бүдах /code: CS643/
3	Цагаан өнгийн гадна эмульс	$м^2$	348.5*2=697	2- үе бүдах /code: CS651/
4	NF board полестрол вулаалга /δ=100мм/	$м^2$	937	Галд тэсвэртэй (g=25кг/м3/)
4	Гөлмөн төмөрөөр цонхны тавцан хийх	$м^2$	27.6	2- үе бүдах /code: CS614/
5	Төмрийн бүдаг /саарал/	$м^2$	5*2=10	/code: CS614/
6	Модны бүдаг /цайвар ногоон/	$м^2$	19.4*2=38.8	2- үе бүдах /code: CS680/
7	Цонхны амлагаа	ш	1.5*1.5м/40ш/	Галд тэсвэртэй (g=25кг/м3/)
8	Цонх, тагтны амлагаа	ш	1.5*0.9,0.65*2.1м/ 6ш/	Галд тэсвэртэй (g=25кг/м3/)
9	Гадна хаалганы амлагаа	ш	3	Галд тэсвэртэй (g=25кг/м3/)
10	Бороony ус зайлуулах хуванцар хоолой	м	135	Ф=15см
11	Дээврийн хүрээ мод шинээр хийх	м	128	b=15см

ARCHITECTURE & DESIGN "ГИГА ЛАЙН" ХХК Барилгын зураг т-о-л

ЗАВХАН АЙМАГ, УЛИАСТАЙ СУМ
БОГДЫН ГОЛ БАГИЙН 18-Н АЙЛЫН ГАДНА ФАСАДНЫ ЗУРАГ

Нүүр тал

Үе шат: АЗ

Архитектор	Б.Ганзул	ЕГ Шифр: ГЛ-09-2025	Масштаб: M1:100	Огноо: 2025/04
Гүйцэтгэсэн	Э.Энхжин	ТГ Шифр:	Зургийн: БА-5	Бүх хуудас: 08
Шалгасан	Б.Ганзул			

А3.2

Нүүр тал /тэнхлэг X4-X1/ M1:100

Цагаан (код:CS651)

Хөх (код:CS643)

Цхщайвар ногоон (код:CS680)

Гадна заслал

Гадна фасадны өнгөний сонголтын БА 02 -д үзүүлсэнний дагуу газар дээр нь дахин хэмжээ авч хийж гүйцэтгэнэ. Дулаалгын галд тэсвэртэй MNS EN 13163:2011, M40, g=25кг/м3, MNS 4629:1998, ISO полистрол хөөсөн дулаалгаар 10см дулаална. Стандартын шаардлага хангасан 20 жилийн баталгаатай байна. Дулаан тусгаарлагчийг угсрахын өмнө ханын гадаргууг тэгшилж цэвэрлэнэ. Гадна фасадны угсралтийн ажлыг стандартын дагуу аюулгүй ажиллагааны дүрмийг баримтлан хийж гүйцэтгэнэ. Дулаалгын хавтангийн цулзварыг зөрүүлж ам даруулж угсарна. Цонхны нүхний гадна төмөр листэн тавцан хийж амлагаа тус тус хийж өгнө. Гадна дулаалгын ажлын орчны хэм -5С их болон ханын гадаргууд бороонд чийг унах үед ажлыг зогсооно. Дулаалгын материалын зузааны зөрүү 2мм-с их байж болохгүй. Дулаалгын материал тогтоох гадаргуг жигд тэгшилж өгнө. Дулаан тусгаарлагчийг угсралтын явцад эвдэрж гэмтэхээс хамгаална.

ARCHITECTURE & DESIGN "ГЧГЛ ЛАЙН" ХХК Барилгын зураг т-э-л

ЗАВХАН АЙМАГ, УЛИАСТАЙ СУМ
БОГДЫН ГОЛ БАГИЙН 18-Н АЙЛЫН ГАДНА ФАСАДНЫ ЗУРАГ

Нүүр тал					Үе шат: АЗ
Архитектор	Б.Ганзул		ЕГ Шифр: ГЛ-09-2025	Масштаб: M1:100	Огноо: 2025/04
Гүйцэтгэсэн	Э.Энхжин		ТГ Шифр:	Зургийн: БА-6	Бүх хуудас: 08
Шалгасан	Б.Ганзул				

А3.2

Хажуу тал /тэнхлэг Y1-Y2/ M1:100

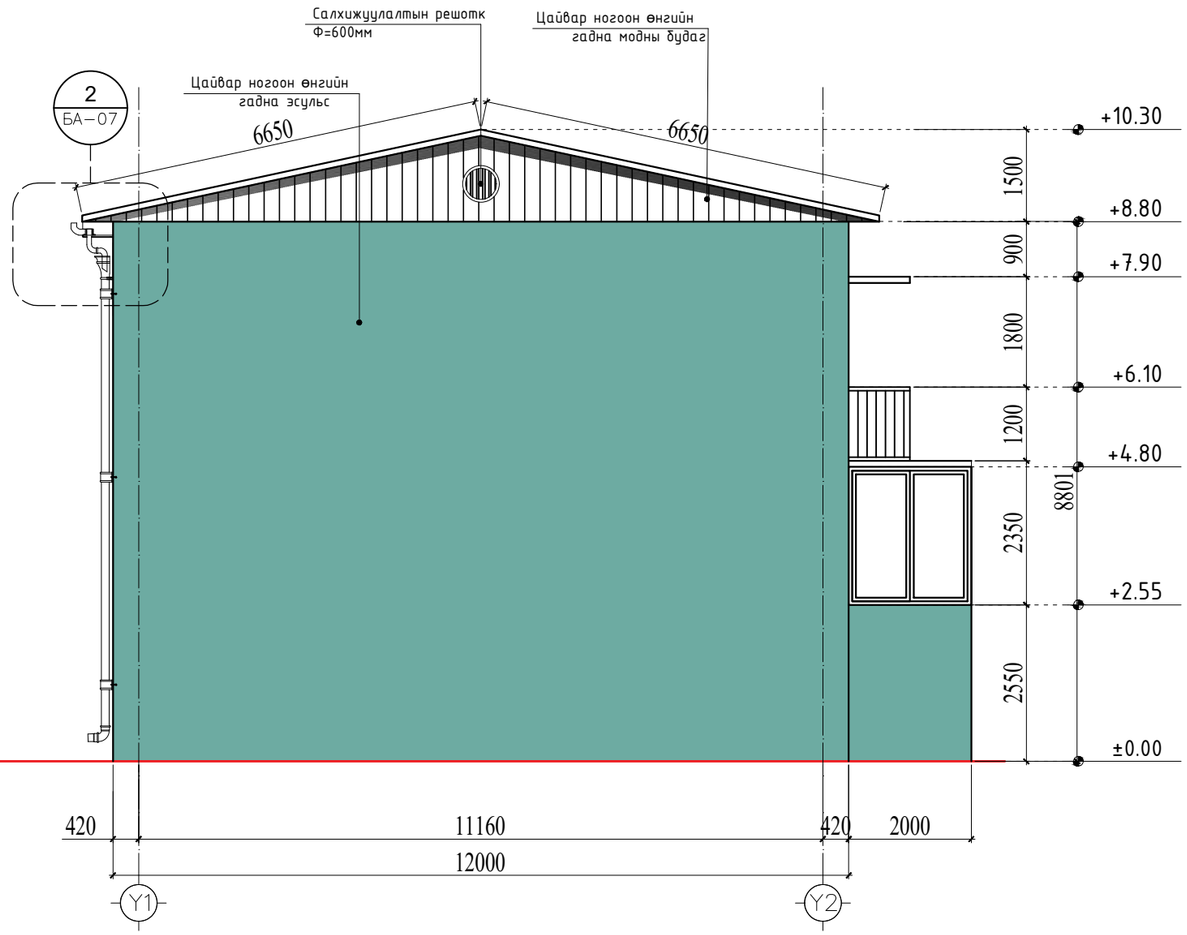

Хажуу тал /тэнхлэг Y2-Y1/ M1:100

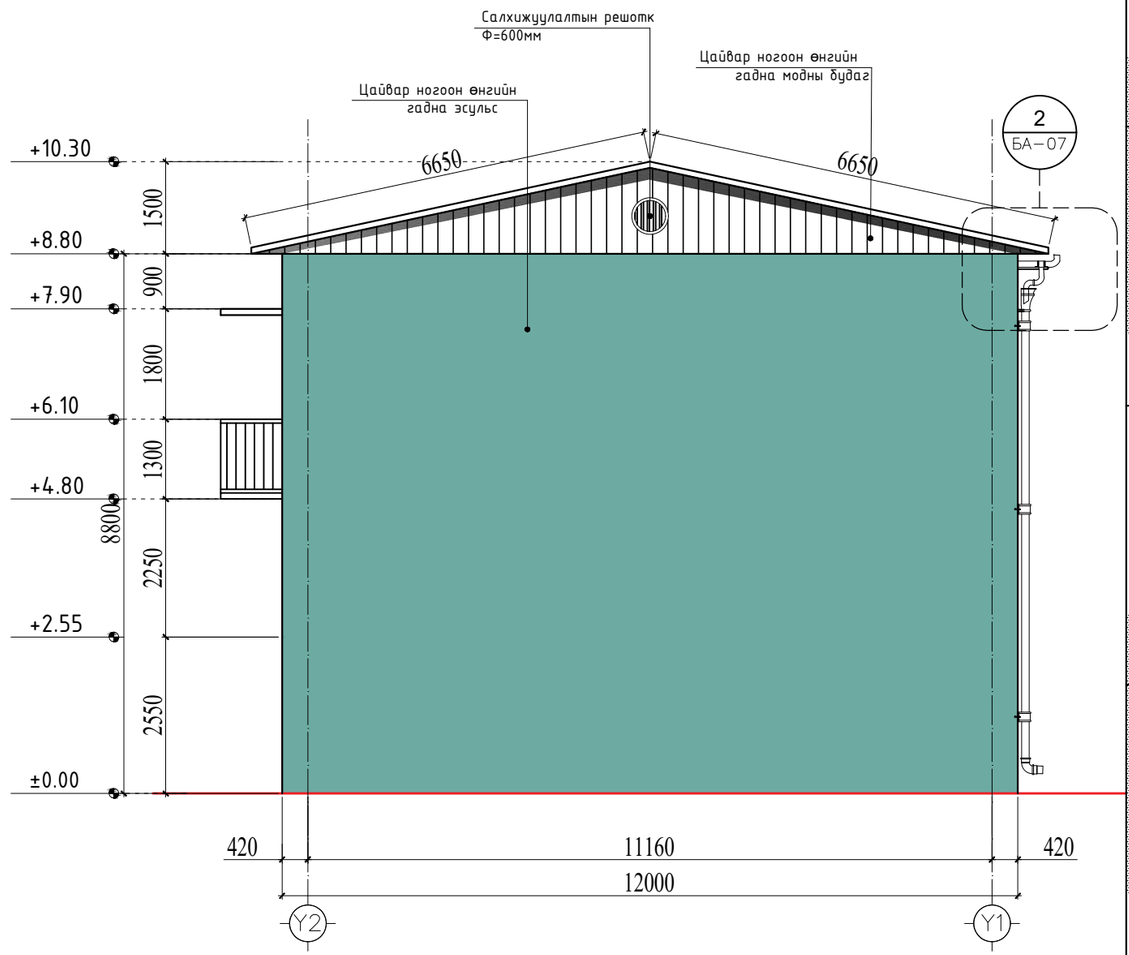

Цагаан (код:CS651)

Хөх (код:CS643)

Цхщайвар ногоон
(код:CS680)

ARCHITECTURE & DESIGN
"ГИГА ЛАЙН" ХХК
Барилгын зураг төсөл

ЗАВХАН АЙМАГ, УЛИАСТАЙ СУМ
БОГДЫН ГОЛ БАГИЙН 18-Н АЙЛЫН ГАДНА ФАСАДНЫ ЗУРАГ

Хажуу тал

Архитектор	Б.Ганзул		ЕГ Шифр: ГЛ-09-2025	Масштаб: М1:100	Үе шат: А3
Гүйцэтгэсэн	Э.Энхжин				Огноо: 2025/04
Шалгасан	Б.Ганзул		ТГ Шифр:	Зургийн: БА-7	Бүх хуудас: 08

A3

Хэсэглэл -1

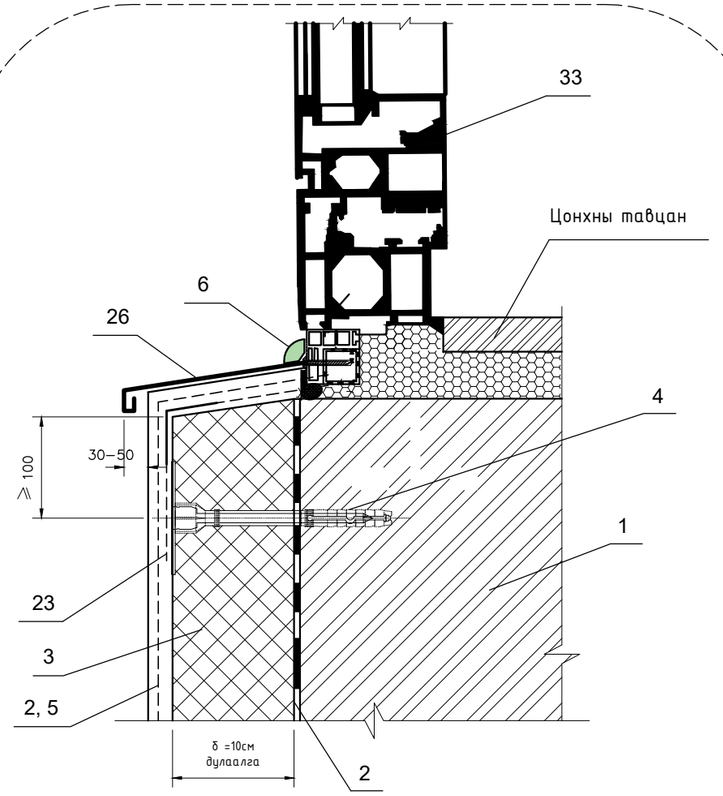

1 -Үндсэн хана
2 -Цавуут зуурмаган үе
3 -Дулаалга
4 -Дюбель
6 -Силикон
5 -Үндсэн арматурчлалын тор
23 - Нүхтэй тор бүхий булан төмөр
26 - Ус зайлуулагч цайрдсан гөлмөн төмөр
33 - Цонх

Хэсэглэл -2

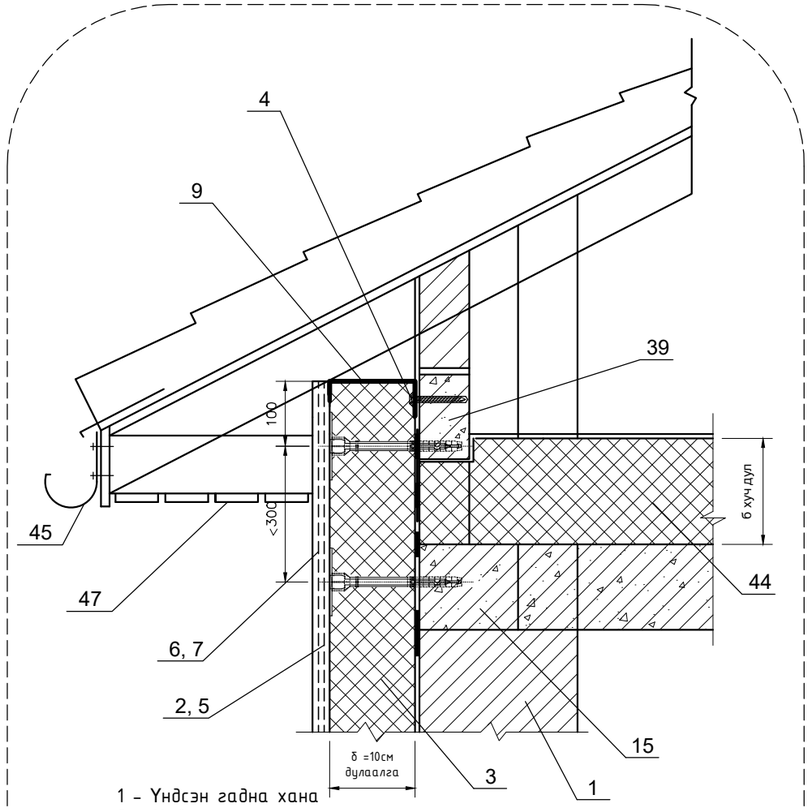

1 - Үндсэн гадна хана
2 - Цавуут зуурмаган үе
3 - Шавардлага хийхэд зориулагдсан полистрол хавтан дулаалга
4 - Дюбель
5 - Үндсэн арматурчлалын тор
9 - Тулгуурын хэвлэмэл нүхтэй төмөр /Цоколын профиль/
15 - Төмөр бетон бүс
39 - Тулгууртай халхавч хана / хуудас 100, 101-д үзнэ
44 - Дээврийн чулуут хөвөн,эрдэс хөвөн дулаалгын хавтан
45 - Дээврийн ус зайлуулах ил хоолой Ф= 150мм
47 - Дээврийн хүрээ мод

ARCHITECTURE & DESIGN "ГИГА ЛАЙН" ХХК Барилгын зураг төсөл	ЗАВХАН АЙМАГ, УЛИАСТАЙ СУМ БОГДЫН ГОЛ БАГИЙН 18-Н АЙЛЫН ГАДНА ФАСАДНЫ ЗУРАГ				
	Хэсэглэлүүд				Үе шат: А3
Архитектор	Б.Ганзул		ЕГ Шифр: ГЛ-09-2025	Масштаб: М1:100	Огноо: 2025/04
Гүйцэтгэсэн	Э.Энхжин				
Шалгасан	Б.Ганзул		ТГ Шифр:	Зургийн: БА-8	Бүх хуудас: 08

А3