ЗАХИАЛАГЧ:

ЗУРАГ ТӨСЛИЙН ЗӨВЛӨХ:

"АВАРГА ЗАМ" ХХК

ШИФР: AVZ/DZ/02-2019

ӨМНӨГОВЬ АЙМГИЙН ДАЛАНЗАДГАД СУМЫН ТӨВИЙН АВТО ЗАМ, ЗОГСООЛЫН ЗУРАГ ТӨСӨЛ

1-р дэвтэр

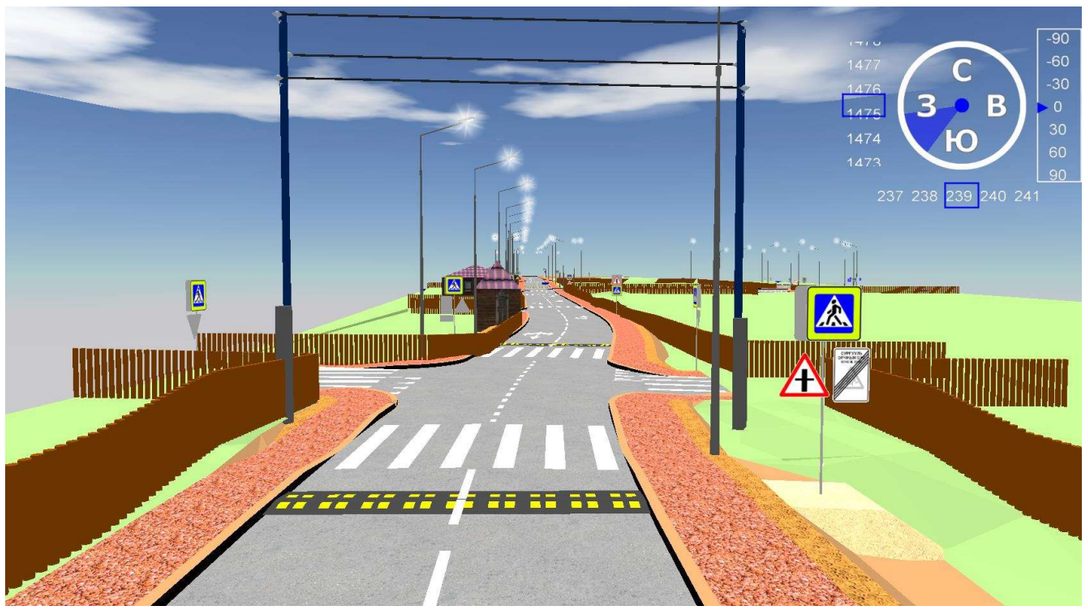

УЛААНБААТАР ХОТ. 2019 ОН

ЗАХИАЛАГЧ:

ӨМНӨГОВЬ АЙМАГ
ЗАСАГ ДАРГЫН ТАМГЫН ГАЗАР

ЗУРАГ ТӨСЛИЙН ЗӨВЛӨХ:

"АВАРГА ЗАМ" ХХК

ЗАМ, ТЭЭВРИЙН ЯАМ
ЗАМ, ТЭЭВРИЙН ХӨГЖЛИЙН ТӨВ
Магадлалын ерөнхий дүгнэлтийн
дугаар ..89/2019
МАГАДЛАЛ ХИЙГДСЭН
Магадлал хариуцсан
Хэлтсийн дарга . . . . . /гарын үсэг/
20 .19 оны 07 сарын 29 өдөр

ШИФР: AVZ/DZ/02-2019

ӨМНӨГОВЬ АЙМГИЙН ДАЛАНЗАДГАД СУМЫН ТӨВИЙН АВТО ЗАМ, ЗОГСООЛЫН ЗУРАГ ТӨСӨЛ

1-р дэвтэр

ЗАХИРАЛ Г. ЧИНТӨГС

ЗУРГИЙН ЕРӨНХИЙ ИНЖЕНЕР МУ-ЫН ЗӨВЛӨХ ИНЖЕНЕР, ДОКТОР У. ПҮРЭВЖАВ

УЛААНБААТАР ХОТ. 2019 ОН

БАТЛАВ:
ӨМНӨГОВЬ АЙМГИЙН ЗАСАГ ДАРГЫН
ТАМГЫН ГАЗРЫН ДАРГА Ө. БАЯНМӨНХ

ЗУРАГ ТӨСЛИЙН БАЙГУУЛЛАГА
"АВАРГА ЗАМ" ХХК-ИЙН
ЗАХИРАЛ Г. ЧИНТӨГС

ӨМНӨГОВЬ АЙМГИЙН ДАЛАНЗАДГАД СУМЫН ТӨВИЙН АВТО ЗАМ, ЗОГСООЛЫН БАЙРШЛЫН ТОЙМ ЗУРАГ

ЗӨВШИЛЦСӨН:

ХӨРӨНГӨ ОРУУЛАЛТЫН ХӨГЖЛИЙН БОДЛОГО ТӨЛӨВЛӨЛТИЙН ХЭЛТСИЙН ДАРГА Ж. СҮХ-ЭРДЭНЭ

ГАЗРЫН ХАРИЛЦАА, БАРИЛГА, ХОТ БАЙГУУЛАЛТЫН ГАЗРЫН ДАРГА Ю. ЭНХТУЯА

ДАЛАНЗАДГАД СУМЫН ЗАСАГ ДАРГА Т. АЛТАНСҮХ

ӨМНӨГОВЬ АЙМГИЙН ЕРӨНХИЙ АРХИТЕКТОР Ц. ЗОЛБОО

ӨМНӨГОВЬ АЙМГИЙН ОНЦГОЙ БАЙДЛЫН ГАЗРЫН ГАЛ ТҮЙМРИЙН УЛСЫН ХЯНАЛТЫН БАЙЦААГЧ, ДЭСЛЭГЧ Б. БУДСҮРЭН

ДАЛАНЗАДГАД СУМЫН ГАЗРЫН ДААМАЛ З. МӨНХЖАРГАЛ

"ГҮНИЙ УС" ХХК-ИЙН ЕРӨНХИЙ ИНЖЕНЕР С. ОТГОНЧУЛУУН
2019/11 техникийн нөхцөл

ДАЛАНЗАДГАДЫН ДУЛААНЫ ЦАХИЛГААН СТАНЦЫН ДЭД ЗАХИРАЛ БӨГӨӨД ЕРӨНХИЙ ИНЖЕНЕР О. ОТГОНСҮХ

ӨМНӨД БҮСИЙН ЦАХИЛГААН ТҮГЭЭХ СҮЛЖЭЭ ТӨХК-ИЙН ЕРӨНХИЙ ИНЖЕНЕР Т ГАНТӨМӨР

"МЭДЭЭЛЭЛ ХОЛБОО СҮЛЖЭЭ" ТӨХК-ИЙ ӨМНӨГОВЬ АЙМГИЙН ГАЗРЫН ЕРӨНХИЙ ИНЖЕНЕР З. МӨНХЧИМЭГ ХХК

ДЗ-ын АЗС. ОНФАНТУГ-н Туршлага Зааврал /Л.Батбаатар/

Цагдаагийн газрын Замын цагдаагийн тасгийн дарга /О.Чинзориг/

ЗАХИАЛАГЧ БАЙГУУЛЛАГА:	ЗУРАГ ТӨСЛИЙН БАЙГУУЛЛАГА	Зөвлөх инженер	У. ПҮРЭВЖАВ	Гүүр, хоолойн инженер	М. МӨНХ-ОРГИЛ	ДАЛАНЗАДГАД СУМЫН ТӨВИЙН АВТО ЗАМ, ЗОГСООЛЫН ЗУРАГ ТӨСӨЛ	БАЙРШЛЫН ТОЙМ ЗУРАГ	Масштаб	Шифр	Хуудас
ӨМНӨГОВЬ АЙМГИЙН ДАЛАНЗАДГАД СУМЫН ЗДТГ	"АВАРГА ЗАМ" ХХК	Төслийн инженер	С. БАТСҮХ	Замын инженер	М. БЯМБАА					
		Шалгасан инженер	Г. ЧИНТӨГС	Замын инженер	П. ЭНХБАЯР				AVZ/DZ/02-2019	

23-Р ЦЭЦЭРЛЭГИЙН УРД АВТО ЗАМ

ЗУРГИЙН ЖАГСААЛТ

	ЗУРГИЙН НЭР	
1	БАЙРШЛЫН ТОЙМ ЗУРАГ	2
2	ТРАССЫН ХЭВТЭЭ МУРУЙ БА ШУЛУУНЫ ХҮСНЭГТ	3-4
3	ЗАМЫН ДЭВСГЭР ЗУРАГ	5-12
4	НЭГ МАЯГИЙН ХӨНДЛӨН ОГТЛОЛ	13
5	ДАГУУ ОГТЛОЛ	14-15
6	ХӨНДЛӨН ОГТЛОЛ	16-26
7	ЗАМЫН ТОНОГЛОЛ	27-28
8	ХБИ-НД ЗОРИУЛСАН ЯВГАН ЗАМ	29
9	ХУЧИЛТЫН АЖИЛ БОЛОН ГАЗАР ШОРООНЫ АЖЛЫН ТОО ХЭМЖЭЭ	30
10	УС ЗАЙЛУУЛАХ СУВАГ	31

ЗАХИАЛАГЧ БАЙГУУЛЛАГА:	ЗУРАГ ТӨСЛИЙН БАЙГУУЛЛАГА	Зөвлөх инженер	У. ПҮРЭВЖАВ	Гүүр, хоолойн инженер	М. МӨНХ-ОРГИЛ	ДАЛАНЗАДГАД СУМЫН ТӨВИЙН АВТО ЗАМ, ЗОГСООЛЫН ЗУРАГ ТӨСӨЛ 23-Р ЦЭЦЭРЛЭГИЙН УРД АВТО ЗАМ	ЗУРГИЙН ЖАГСААЛТ	Масштаб	Шифр	Хуудас
ӨМНӨГОВЬ АЙМГИЙН ДАЛАНЗАДГАД СУМЫН ЗДТГ	"АВАРГА ЗАМ" ХХК	Төслийн инженер	С. БАТСҮХ	Замын инженер	Ё.ЭНХБАТ			1:100	AVZ/DZ/02-2019	1
		Шалгасан инженер	Г. ЧИНТӨГС	Геодезийн инженер	Н.АРИУНЗАЯА					

ЗАХИАЛАГЧ БАЙГУУЛЛАГА:	ЗУРАГ ТӨСЛИЙН БАЙГУУЛЛАГА	Зөвлөх инженер	У. ПҮРЭВЖАВ	Гүүр, хоолойн инженер	М. МӨНХ-ОРГИЛ	ДАЛАНЗАДГАД СУМЫН ТӨВИЙН АВТО ЗАМ, ЗОГСООЛЫН ЗУРАГ ТӨСӨЛ 23-Р ЦЭЦЭРЛЭГИЙН УРД АВТО ЗАМ	БАЙРШЛЫН ТОЙМ ЗУРАГ	Масштаб	Шифр	Хуудас
ӨМНӨГОВЬ АЙМГИЙН ДАЛАНЗАДГАД СУМЫН ЗДТГ	"АВАРГА ЗАМ" ХХК	Төслийн инженер	С. БАТСҮХ	Замын инженер	Ё.ЭНХБАТ			1:2000	AVZ/DZ/02-2019	2
		Шалгасан инженер	Г. ЧИНТӨГС	Геодезийн инженер	Н.АРИУНЗАЯА					

ЗАМЫН ТРАССЫН ХЭВТЭЭ МУРУЙ БА ШУЛУУНЫ ХҮСНЭГТ

Object: 23-р цэцэрлэгийн урд зам

Цэг	Өнцгийн орой		Координат		Элементүүдийн нэр		Радиус, м	Эргэлтийн элемент, м					Шилжилтийн муруйн байршил				Өнцгийн оройн хоорондох зай, м	Шулууны урт, м
													эхлэл		төгсгөл			
	пк	+	X	Y	зүүн	баруун		тангенс	тангенс	тойрог эргэлт	биссектрис	домер	пк	+	пк	+		
ТЭ	0	0	4824192.383	453036.717	—	—												
																	76.71	69.78
ӨО-1	0	76.713	4824234.894	453100.575	—	1°35'23"	500	6.94	6.94	13.87	0.05	0	0	69.776	0	83.65		
																	97.56	90.62
ӨО-2	1	74.268	4824286.680	453183.250	0°48'27"	—	0			0	0		1	74.268	1	74.268		
																	85.82	74.04
ӨО-3	2	60.086	4824333.256	453255.330	—	8°58'42"	150	11.78	11.78	23.51	0.46	0.05	2	48.309	2	71.815		
																	30.94	7.39
ӨО-4	2	90.976	4824345.786	453283.617	8°58'15"	—	150	11.77	11.77	23.49	0.46	0.05	2	79.209	3	2.695		
																	136.29	109.42
ӨО-5	4	27.223	4824419.742	453398.102	22°49'03"	—	50	15.1	15.1	9.91	1.09	0.3	4	12.118	4	42.03		
																	27.22	12.11
ТТ	4	54.144	4824442.222	453413.448	—	—												

Хэвтээ муруй дээр шилжих цэгийн байрлал: ӨО-1

Object: 23-р цэцэрлэгийн урд зам

R, м = 500.00	Өнцөг = 1°35'23"	К, м = 13.87			
T1, м = 6.94	T2, м = 6.94	Д, м = 0.00			
L1, м = 0.00	L2, м = 0.00	Б, м = 0.05			

PK+	S, м	dX, м	dY, м	N	E
0+69.776	0	0	0	4824231.050	453094.800
0+70.000	0.22	0	0.22	4824231.174	453094.986
0+75.000	5.22	-0.03	5.22	4824233.922	453099.163
0+76.713	6.94	-0.05	6.94	4824234.853	453100.601
0+83.650	0	0	0	4824238.577	453106.454
0+76.713	6.94	0.05	6.94	4824234.853	453100.601

Хэвтээ муруй дээр шилжих цэгийн байрлал: ӨО-3

Object: 23-р цэцэрлэгийн урд зам

R, м = 150.00	Өнцөг = 8°58'42"	К, м = 23.51			
T1, м = 11.78	T2, м = 11.78	Д, м = 0.05			
L1, м = 0.00	L2, м = 0.00	Б, м = 0.46			

PK+	S, м	dX, м	dY, м	N	E
2+48.309	0	0	0	4824326.864	453245.438
2+50.000	1.69	-0.01	1.69	4824327.774	453246.863
2+55.000	6.69	-0.15	6.69	4824330.369	453251.137
2+60.000	11.69	-0.46	11.68	4824332.820	453255.495
2+60.062	11.75	-0.46	11.74	4824332.850	453255.549
2+71.815	0	0	0	4824338.025	453266.097
2+65.000	6.81	0.15	6.81	4824335.125	453259.931
2+60.062	11.75	0.46	11.74	4824332.850	453255.549

ЗАХИАЛАГЧ БАЙГУУЛЛАГА:	ЗУРАГ ТӨСЛИЙН БАЙГУУЛЛАГА	Зөвлөх инженер	У. ПҮРЭВЖАВ	Гүүр, хоолойн инженер	М. МӨНХ-ОРГИЛ	ДАЛАНЗАДГАД СУМЫН ТӨВИЙН АВТО ЗАМ, ЗОГСООЛЫН ЗУРАГ ТӨСӨЛ 23-Р ЦЭЦЭРЛЭГИЙН УРД АВТО ЗАМ	ЗАМЫН ТРАСС	Масштаб	Шифр	Хуудас
ӨМНӨГОВЬ АЙМГИЙН ДАЛАНЗАДГАД СУМЫН ЗДТГ	"АВАРГА ЗАМ" ХХК	Төслийн инженер	С. БАТСҮХ	Замын инженер	Ё.ЭНХБАТ			1:100	AVZ/DZ/02-2019	3
		Шалгасан инженер	Г. ЧИНТӨГС	Геодезийн инженер	Н.АРИУНЗАЯА					

Хэвтээ муруй дээр шилжих цэгийн байрлал: ӨО-4

Object: 23-р цэцэрлэгийн урд зам

R, м = 150.00	Өнцөг = 8°58'15"	К, м = 23.49			
Т1, м = 11.77	Т2, м = 11.77	Д, м = 0.05			
L1, м = 0.00	L2, м = 0.00	Б, м = 0.46			

PK+	S, м	dX, м	dY, м	N	E
2+79.209	0	0	0	4824341.020	453272.858
2+80.000	0.79	0	0.79	4824341.342	453273.580
2+85.000	5.79	0.11	5.79	4824343.467	453278.106
2+90.000	10.79	0.39	10.78	4824345.742	453282.559
2+90.952	11.74	0.46	11.73	4824346.191	453283.398
3+02.695	0	0	0	4824352.171	453293.501
2+95.000	7.69	-0.2	7.69	4824348.163	453286.933
2+90.952	11.74	-0.46	11.73	4824346.191	453283.398

Хэвтээ муруй дээр шилжих цэгийн байрлал: ӨО-5

Object: 23-р цэцэрлэгийн урд зам

R, м = 50.00	Өнцөг = 22°49'03"	К, м = 29.91			
Т1, м = 15.10	Т2, м = 15.10	Д, м = 0.30			
L1, м = 10.00	L2, м = 10.00	Б, м = 1.09			

PK+	S, м	dX, м	dY, м	N	E
4+12.118	0	0	0	4824411.546	453385.414
4+15.000	2.88	0.01	2.88	4824413.116	453387.831
4+20.000	7.88	0.16	7.88	4824415.958	453391.944
4+25.000	12.88	0.7	12.85	4824419.108	453395.824
4+27.074	14.96	1.07	14.89	4824420.524	453397.339
4+42.030	0	0	0	4824432.217	453406.618
4+35.000	7.03	-0.12	7.03	4824426.478	453402.560
4+30.000	12.03	-0.58	12	4824422.627	453399.373
4+27.074	14.96	-1.07	14.89	4824420.524	453397.339

ЗАХИАЛАГЧ БАЙГУУЛЛАГА:	ЗУРАГ ТӨСЛИЙН БАЙГУУЛЛАГА	Зөвлөх инженер	У. ПҮРЭВЖАВ	Гүүр, хоолойн инженер	М. МӨНХ-ОРГИЛ	ДАЛАНЗАДГАД СУМЫН ТӨВИЙН АВТО ЗАМ, ЗОГСООЛЫН ЗУРАГ ТӨСӨЛ 23-Р ЦЭЦЭРЛЭГИЙН УРД АВТО ЗАМ	ЗАМЫН ТРАСС	Масштаб	Шифр	Хуудас
ӨМНӨГОВЬ АЙМГИЙН ДАЛАНЗАДГАД СУМЫН ЗДТГ	"АВАРГА ЗАМ" ХХК	Төслийн инженер	С. БАТСҮХ	Замын инженер	Ё.ЭНХБАТ				
		Шалгасан инженер	Г. ЧИНТӨГС	Геодезийн инженер	Н.АРИУНЗАЯА			1:100	AVZ/DZ/02-2019	4

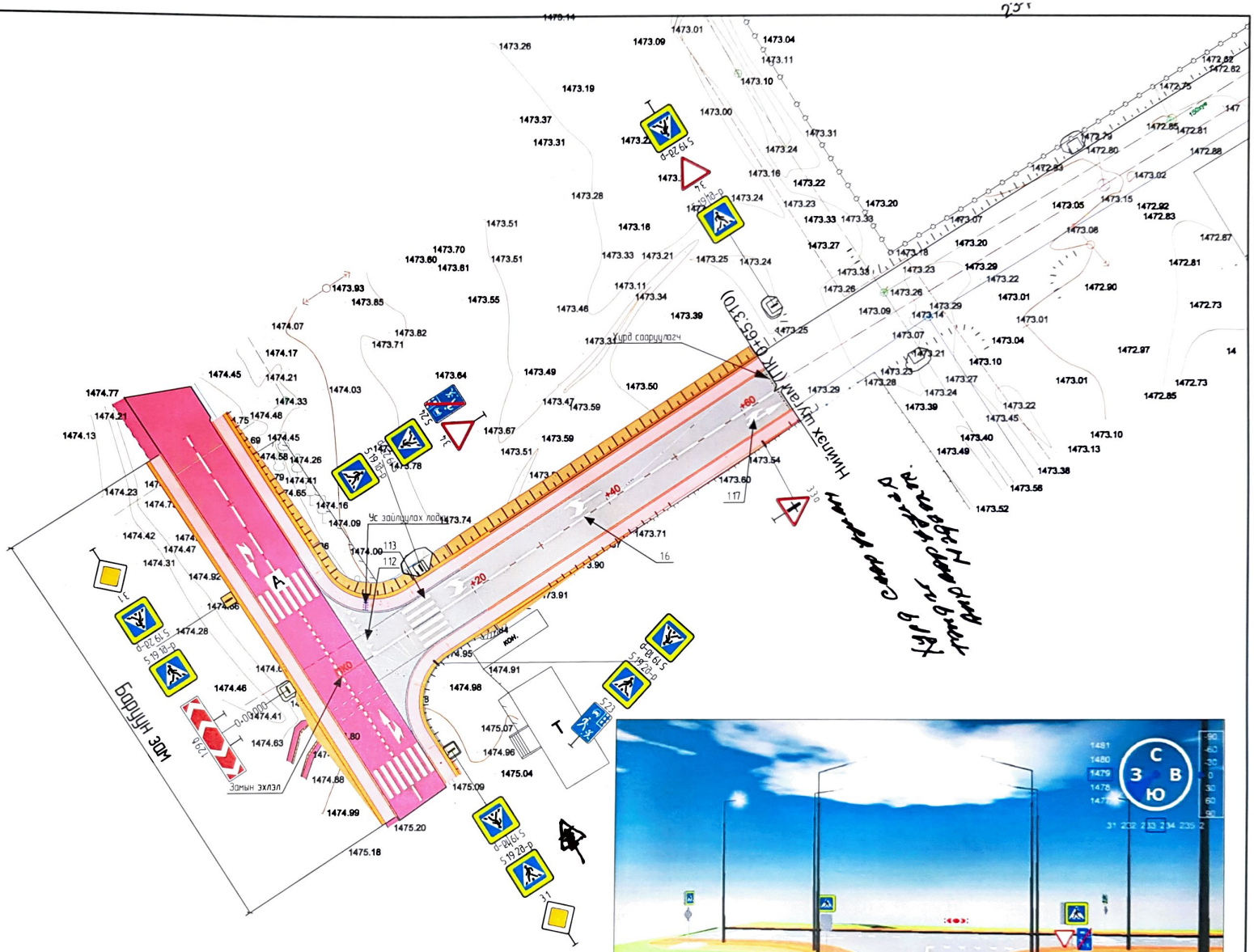

ЗАХИАЛАГЧ БАЙГУУЛЛАГА	ЗУРАГ ТӨСЛИЙН БАЙГУУЛЛАГА	Зөвлөх инженер	У. ПҮРЭВЖАВ	Гүүрийн инженер	М. МӨНХ-ОРГИЛ	ДАЛАНЗАДГАД СУМЫН ТӨВИЙН АВТО ЗАМ, ЗОГСООЛЫН ЗУРАГ ТӨСӨЛ 23-Р ЦЭЦЭРЛЭГИЙН УРД АВТО ЗАМ	ДЭВСГЭР ЗУРАГ	Масштаб	Шифр	Хуудас
ӨМНӨГОВЬ АЙМГИЙН ДАЛАНЗАДГАД СУМЫН ЗДТГ	"АВАРГА ЗАМ" ХХК	Төслийн инженер	С. БАТСУХ	Замын инженер	Е. ЭНХБАТ			1500	AVZ/DZ/02-2019	5
		Шалгасан инженер	Г. ЧИНТӨГС	Геодезийн инженер	Н. АРИУНЗАЯА					

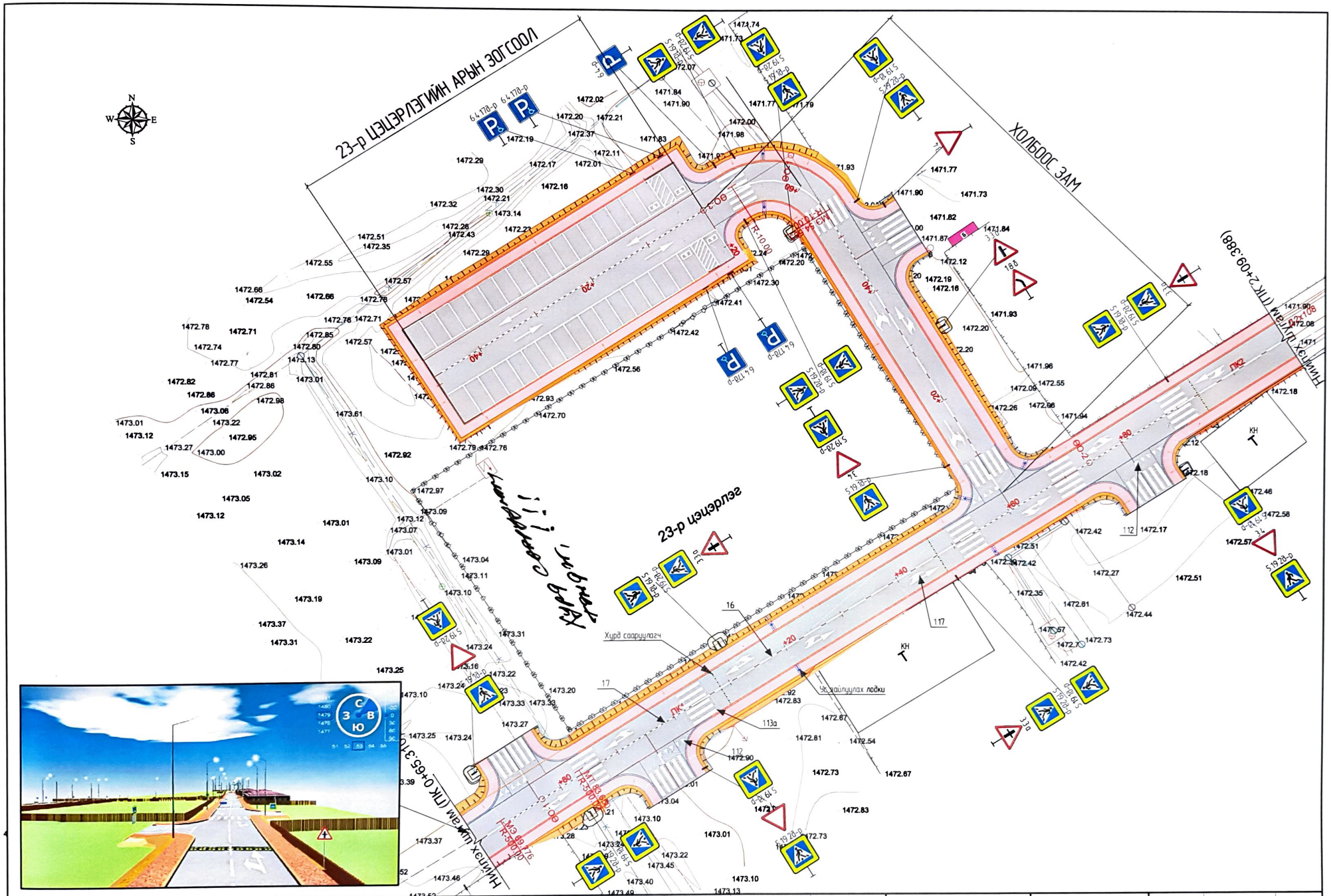

ЗАХИАЛАГЧ БАЙГУУЛЛАГА	ЗУРАГ ТӨСЛИЙН БАЙГУУЛЛАГА	Зөвлөх инженер	У. ПҮРЭВЖАВ	Гүүрийн инженер	М. МӨНХ-ОРГИЛ	ДАЛАНЗАДГАД СУМЫН ТӨВИЙН АВТО ЗАМ, ЗОГСООЛЫН ЗУРАГ ТӨСӨЛ 23-Р ЦЭЦЭРЛЭГИЙН УРД АВТО ЗАМ	ДЭВСГЭР ЗУРАГ	Масштаб	Шифр	Хуудас
ӨМНӨГОВЬ АЙМГИЙН ДАЛАНЗАДГАД СУМЫН ЗДТГ	"АВАРГА ЗАМ" ХХК	Төслийн инженер	С. БАТСҮХ	Замын инженер	Е. ЭНХБАТ			1500	AVZ/DZ/02-2019	6
		Шалгасан инженер	Г. ЧИНТӨГС	Геодезийн инженер	Н. АРИУНЗАЯА					

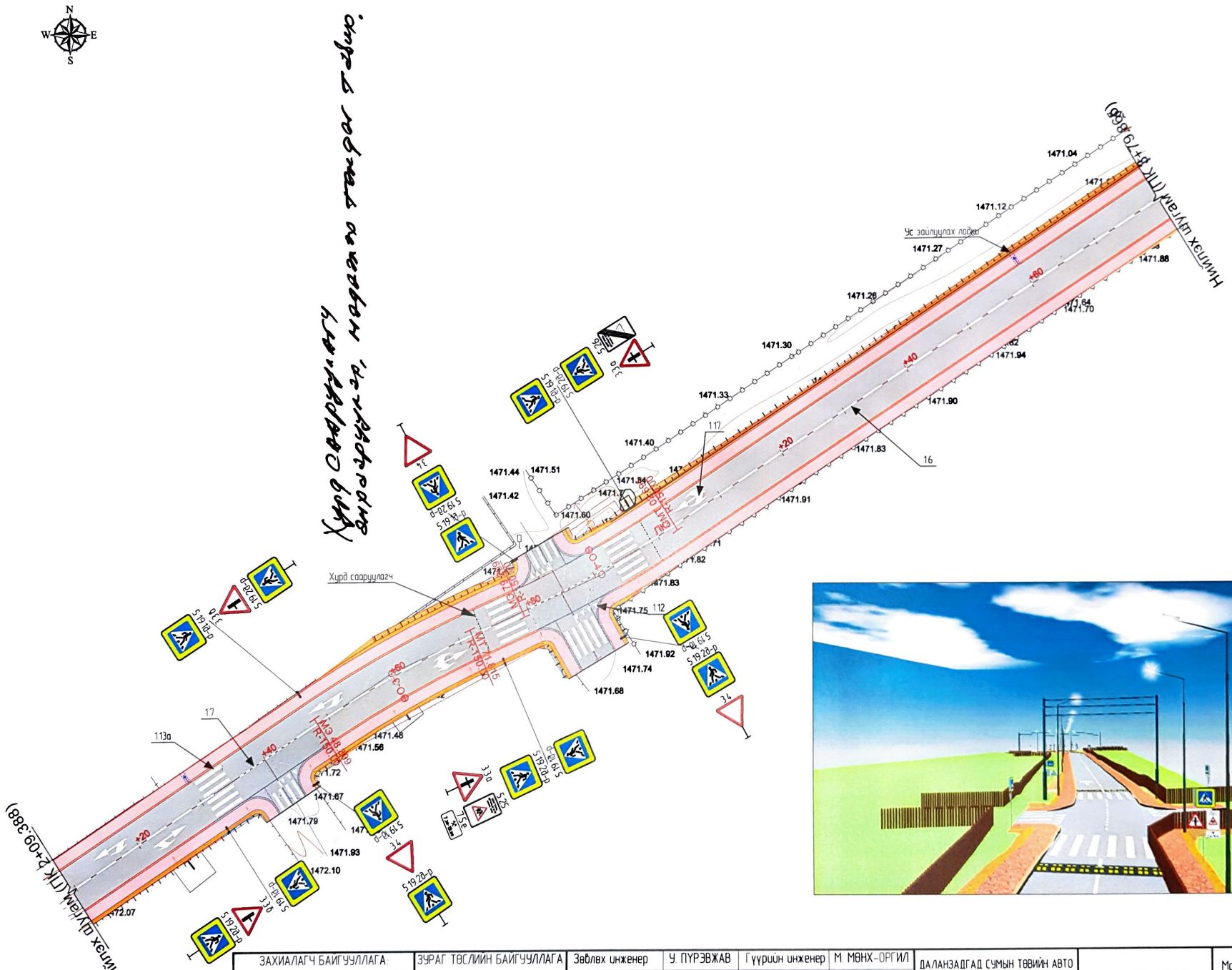

ЗАХИАЛАГЧ БАЙГУУЛЛАГА:	ЗУРАГ ТӨСЛИЙН БАЙГУУЛЛАГА	Зөвлөх инженер	У. ПҮРЭВЖАВ	Гүүрийн инженер	М. МӨНХ-ОРГИЛ	ДАЛАНЗАДГАД СУМЫН ТӨВИЙН АВТО ЗАМ, ЗОГСООЛЫН ЗУРАГ ТӨСӨЛ 23-Р ЦЭЦЭРЛЭГИЙН УРД АВТО ЗАМ	ДЭВСГЭР ЗУРАГ
ӨМНӨГОВЬ АЙМГИЙН ДАЛАНЗАДГАД СУМЫН ЗДТГ	"АВАРГА ЗАМ" ХХК	Төслийн инженер	С. БАТСҮХ	Замын инженер	Е. ЭНХБАТ		
		Шалгасан инженер	Г. ЧИНТӨГС	Геодезийн инженер	Н. АРИУНЗАЯА		

Масштаб	Шифр	Хуудас
1500	AVZ/DZ/02-2019	7

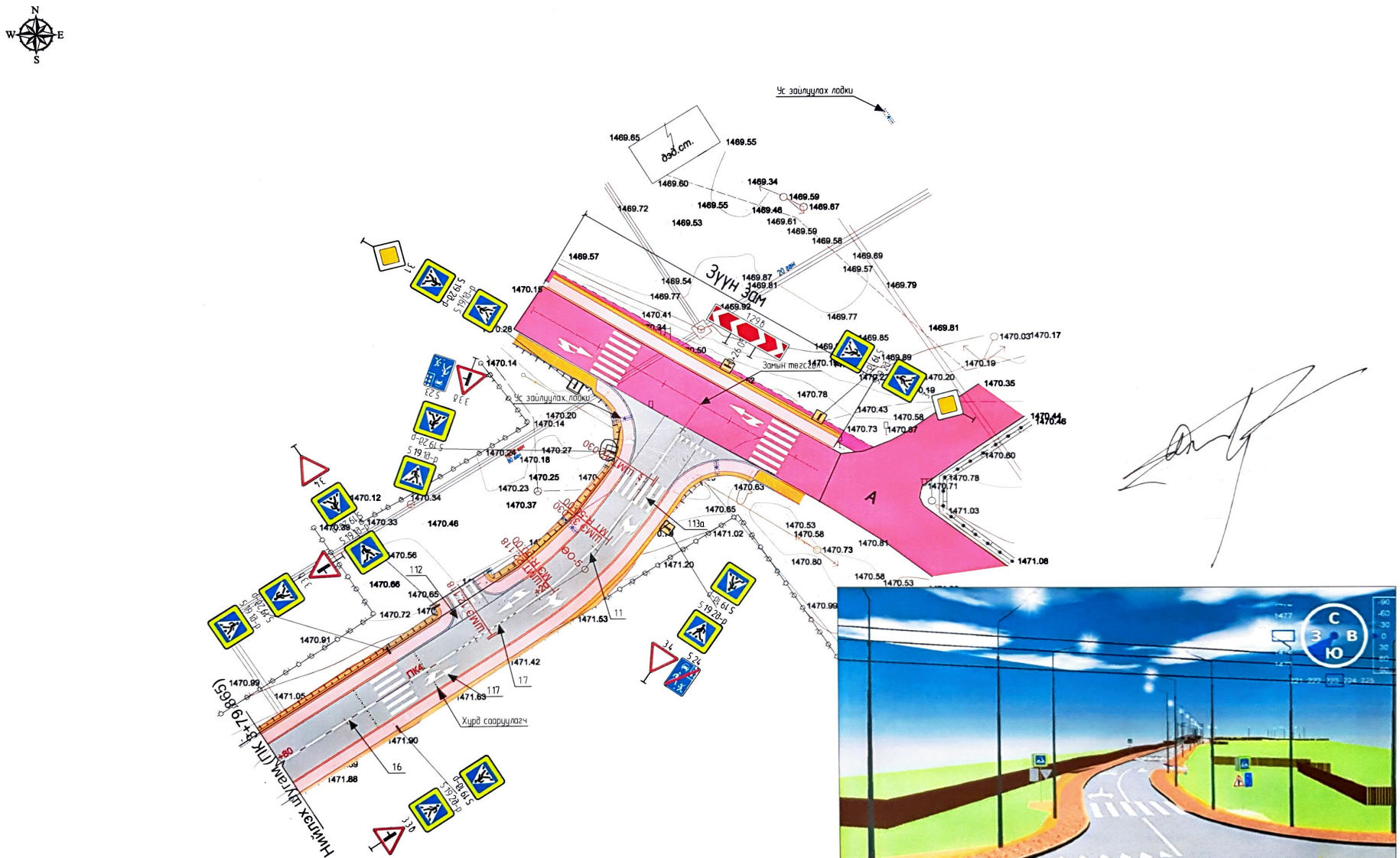

ЗАХИАЛАГЧ БАЙГУУЛЛАГА:	ЗУРАГ ТӨСЛИЙН БАЙГУУЛЛАГА	Заблах инженер	У. ПҮРЭВЖАВ	Гүүрийн инженер	М. МӨНХ-ОРГИЛ	ДАЛАНЗАДГАД СУМЫН ТӨВИЙН АВТО ЗАМ, ЗОГСООЛЫН ЗУРАГ ТӨСӨЛ 23-Р ЦЭЦЭРЛЭГИЙН УРД АВТО ЗАМ	ДЭВСГЭР ЗУРАГ	Масштаб	Шифр	Хуудас
ӨМНӨГОВЬ АЙМГИЙН ДАЛАНЗАДГАД СУМЫН ЗДТГ	"АВАРГА ЗАМ" ХХК	Төслийн инженер	С. БАТСУХ	Замын инженер	Е. ЭНХБАТ			1500	AVZ/DZ/02-2019	8
		Шалгасан инженер	Г. ЧИНТӨГС	Геодезийн инженер	Н. АРИУНЗАЯА					

B

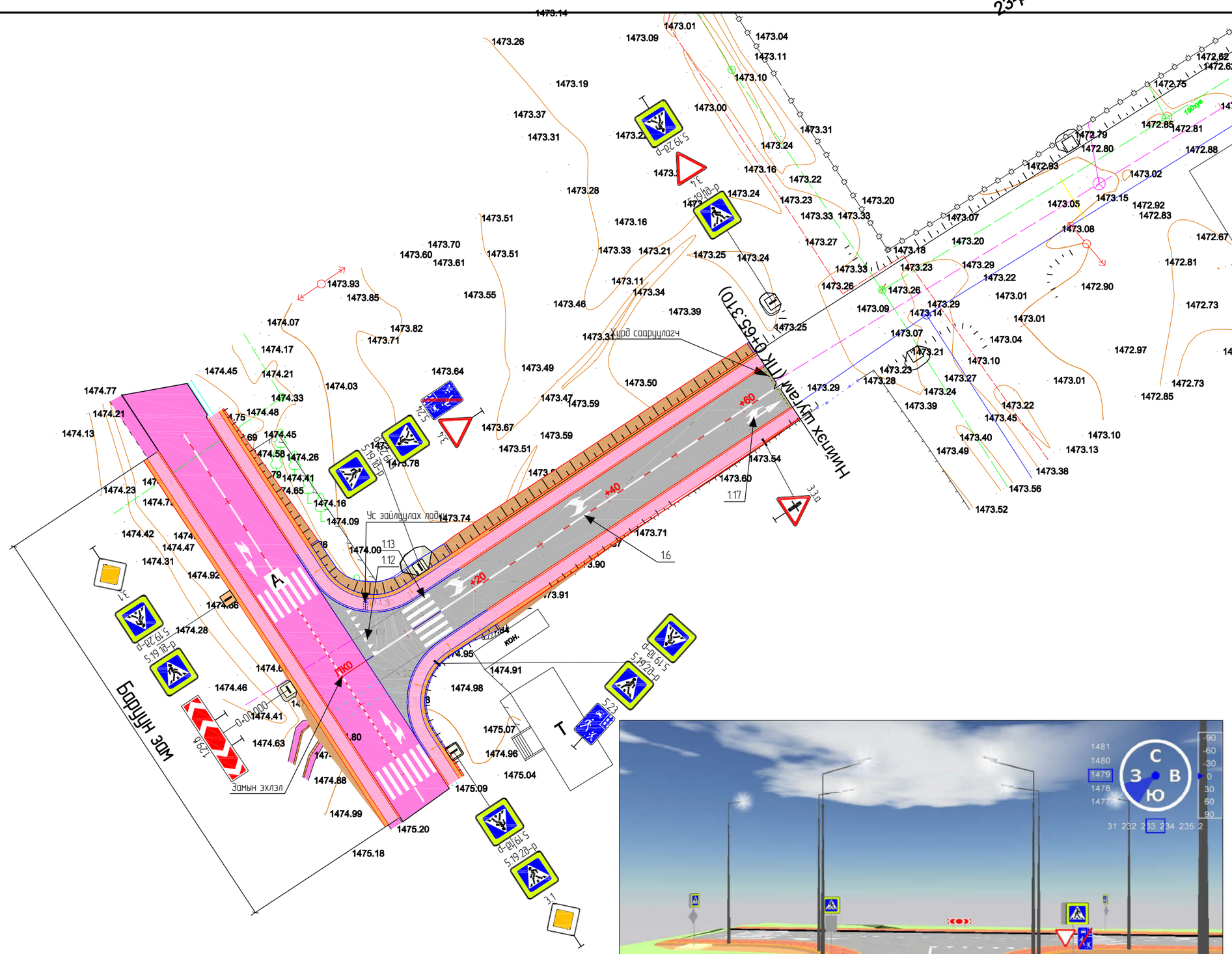

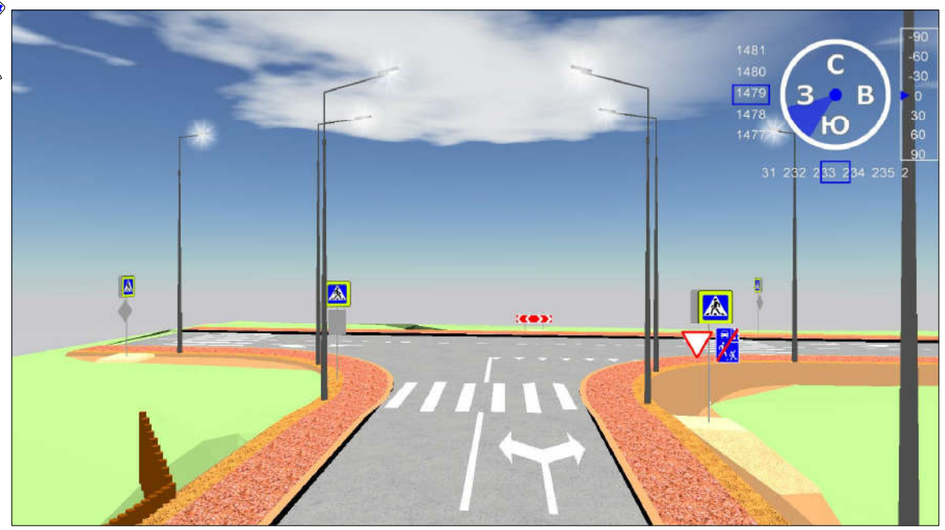

ЗАХИАЛАГЧ БАЙГУУЛЛАГА:	ЗУРАГ ТӨСЛИЙН БАЙГУУЛЛАГА	Зөвлөх инженер	У. ПҮРЭВЖАВ	Гүүрийн инженер	М. МӨНХ-ОРГИЛ	ДАЛАНЗАДГАД СУМЫН ТӨВИЙН АВТО ЗАМ, ЗОГСООЛЫН ЗУРАГ ТӨСӨЛ 23-Р ЦЭЦЭРЛЭГИЙН УРД АВТО ЗАМ	ДЭВСГЭР ЗУРАГ	Масштаб	Шифр	Хуудас
ӨМНӨГОВЬ АЙМГИЙН ДАЛАНЗАДГАД СУМЫН ЗДТГ	"АВАРГА ЗАМ" ХХК	Төслийн инженер	С. БАТСҮХ	Замын инженер	Ё. ЭНХБАТ			1:500	AVZ/DZ/02-2019	5
		Шалгасан инженер	Г. ЧИНТӨГС	Геодезийн инженер	Н. АРИУНЗАЯА					

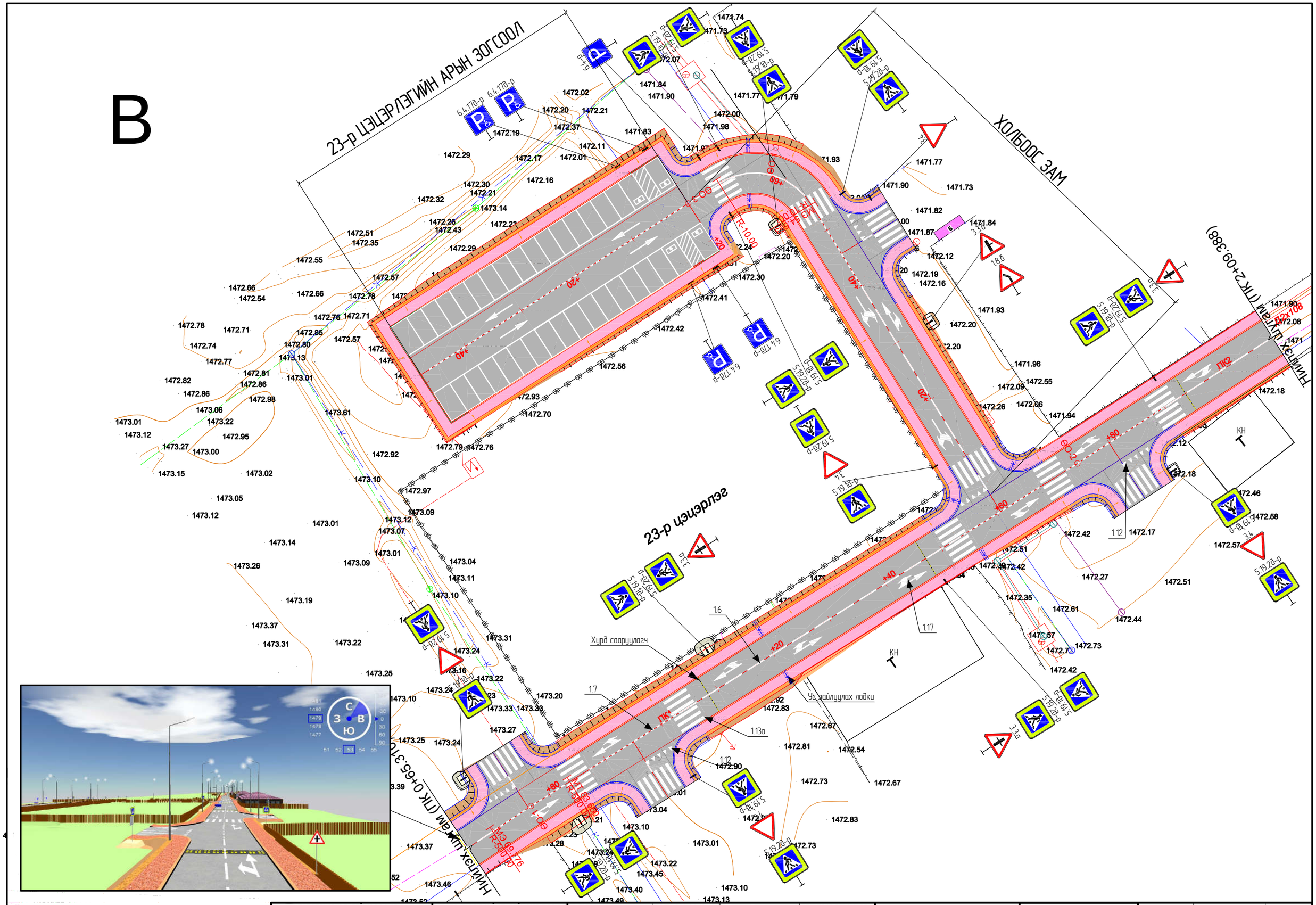

ЗАХИАЛАГЧ БАЙГУУЛЛАГА:	ЗУРАГ ТӨСЛИЙН БАЙГУУЛЛАГА	Зөвлөх инженер	У. ПҮРЭВЖАВ	Гүүрийн инженер	М. МӨНХ-ОРГИЛ	ДАЛАНЗАДГАД СУМЫН ТӨВИЙН АВТО ЗАМ, ЗОГСООЛЫН ЗУРАГ ТӨСӨЛ 23-Р ЦЭЦЭРЛЭГИЙН УРД АВТО ЗАМ	ДЭВСГЭР ЗУРАГ	Масштаб	Шифр	Хуудас
ӨМНӨГОВЬ АЙМГИЙН ДАЛАНЗАДГАД СУМЫН ЗДТГ	"АВАРГА ЗАМ" ХХК	Төслийн инженер	С. БАТСҮХ	Замын инженер	Ё. ЭНХБАТ			1:500	AVZ/DZ/02-2019	6
		Шалгасан инженер	Г. ЧИНТӨГС	Геодезийн инженер	Н. АРИУНЗАЯА					

B

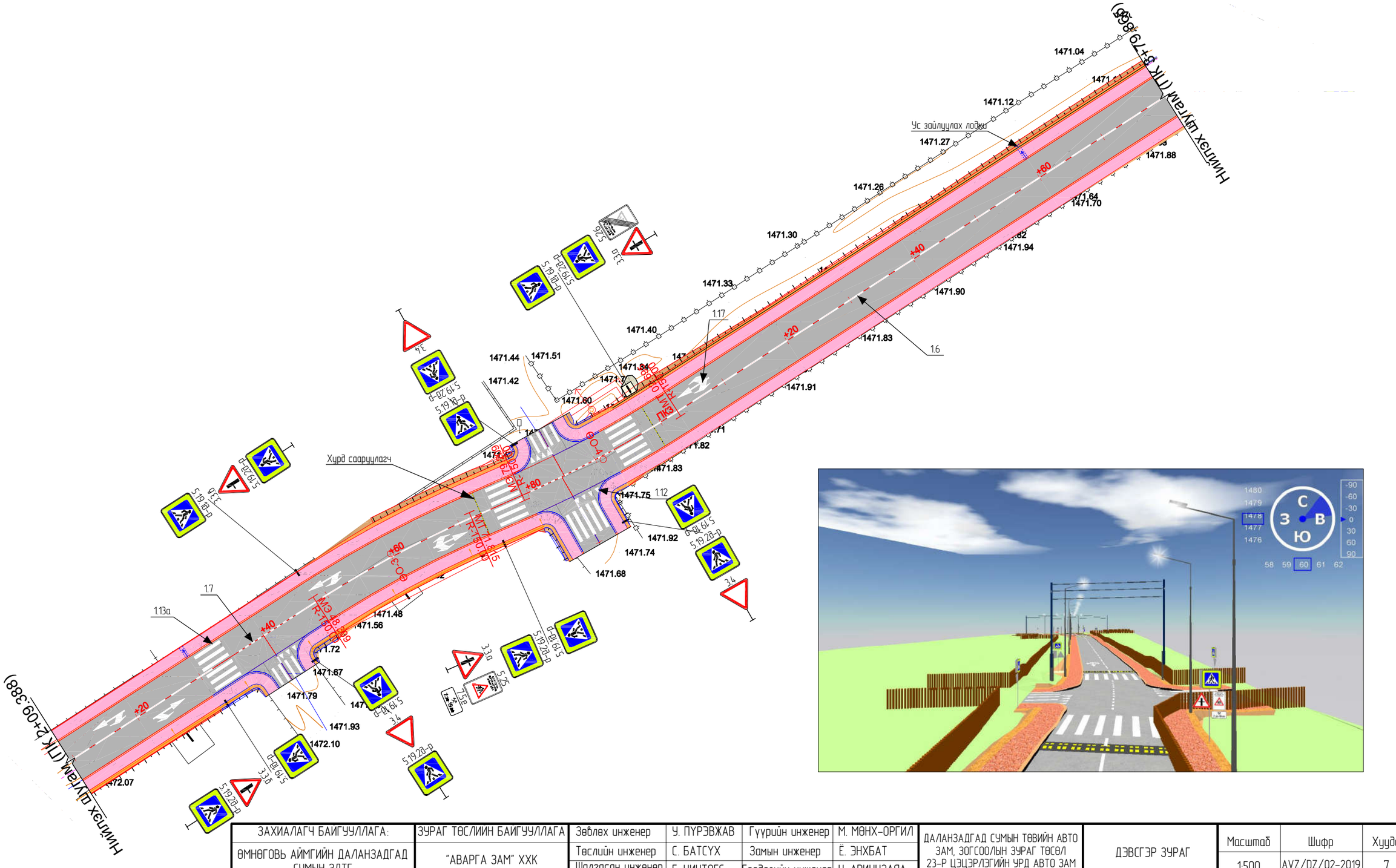

ЗАХИАЛАГЧ БАЙГУУЛЛАГА:	ЗУРАГ ТӨСЛИЙН БАЙГУУЛЛАГА	Зөвлөх инженер	У. ПҮРЭВЖАВ	Гүүрийн инженер	М. МӨНХ-ОРГИЛ	ДАЛАНЗАДГАД СУМЫН ТӨВИЙН АВТО ЗАМ, ЗОГСООЛЫН ЗУРАГ ТӨСӨЛ 23-Р ЦЭЦЭРЛЭГИЙН УРД АВТО ЗАМ	ДЭВСГЭР ЗУРАГ	Масштаб	Шифр	Хуудас
ӨМНӨГОВЬ АЙМГИЙН ДАЛАНЗАДГАД СУМЫН ЗДТГ	"АВАРГА ЗАМ" ХХК	Төслийн инженер	С. БАТСҮХ	Замын инженер	Ё. ЭНХБАТ			1:500	AVZ/DZ/02-2019	7
		Шалгасан инженер	Г. ЧИНТӨГС	Геодезийн инженер	Н. АРИУНЗАЯА					

B

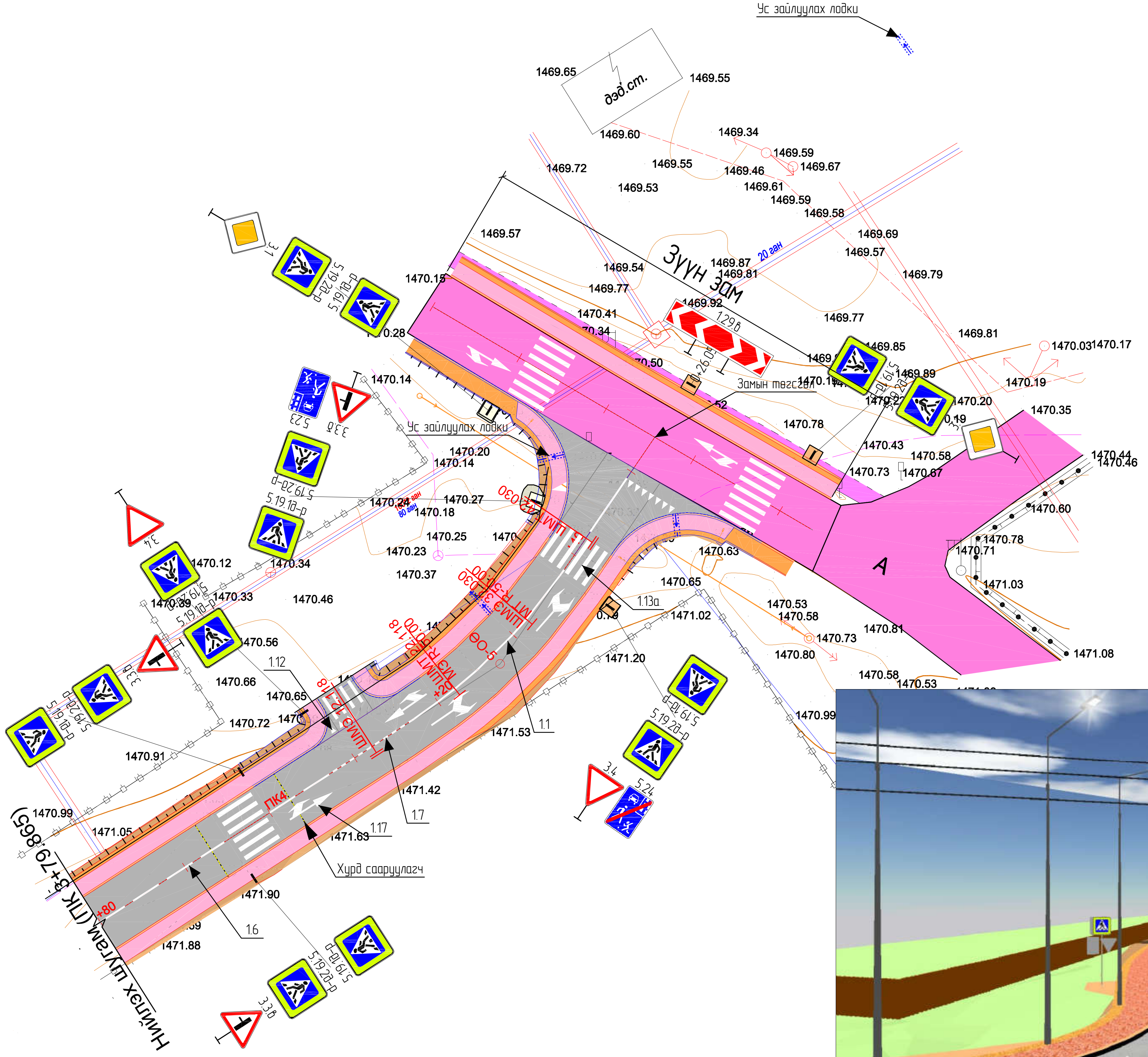

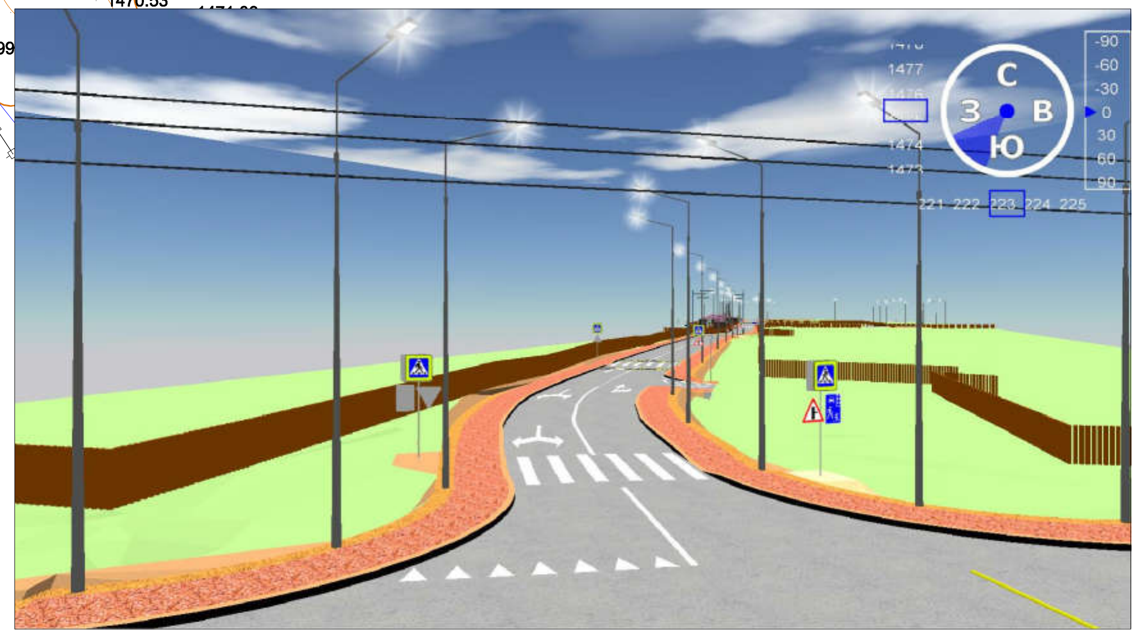

ЗАХИАЛАГЧ БАЙГУУЛЛАГА:	ЗУРАГ ТӨСЛИЙН БАЙГУУЛЛАГА	Зөвлөх инженер	Ү. ПҮРЭВЖАВ	Гүүрийн инженер	М. МӨНХ-ОРГИЛ	ДАЛАНЗАДГАД СУМЫН ТӨВИЙН АВТО ЗАМ, ЗОГСООЛЫН ЗУРАГ ТӨСӨЛ 23-Р ЦЭЦЭРЛЭГИЙН УРД АВТО ЗАМ	ДЭВСГЭР ЗУРАГ	Масштаб	Шифр	Хуудас
ӨМНӨГОВЬ АЙМГИЙН ДАЛАНЗАДГАД СУМЫН ЗДТГ	"АВАРГА ЗАМ" ХХК	Төслийн инженер	С. БАТСҮХ	Замын инженер	Ё. ЭНХБАТ			1:500	AVZ/DZ/02-2019	8
		Шалгасан инженер	Г. ЧИНТӨГС	Геодезийн инженер	Н. АРИУНЗАЯА					

Санамж:
1. Барилгын гүйцэтгэгч нь зогсоолын талбайн газар шорооны ажил эхлэхийн өмнө газар доорх инженерийн шугам сүлжээний байрлал, гүний талаарх мэдээллийг харицуцан байгууллагаас нэмж тодруулах шаардлагатай.
2. Шугам сүлжээ байгаа бүсэд анхаарал болгоомжтой ажиллах хэрэгтэй.
3. Шаардлагатай бол холбогдох мэргэжилтнүүдийг газар дээр нь байлцуулна.

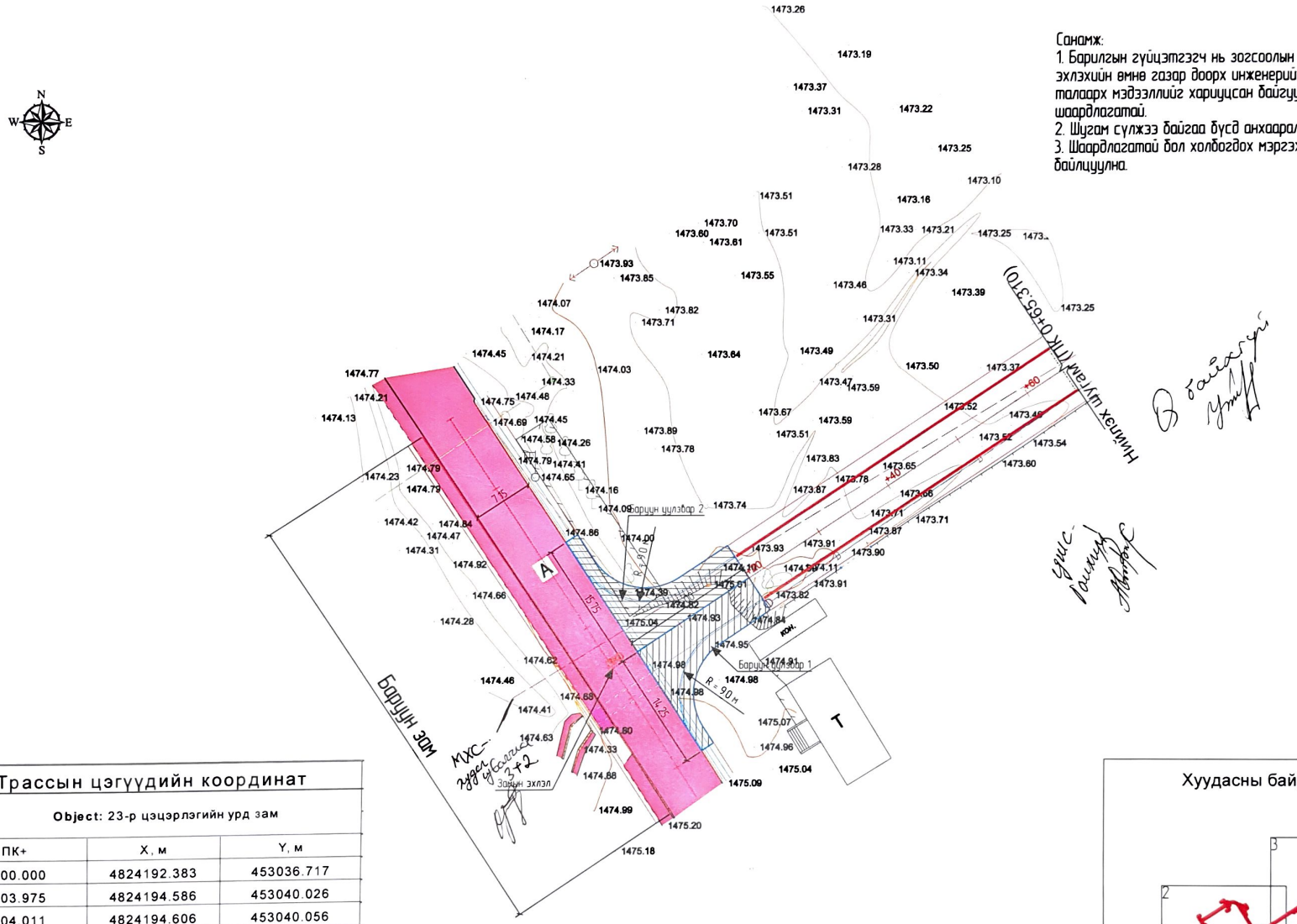

Трассын цэгүүдийн координат

Object: 23-р цэцэрлэгийн урд зам

ПК+	X, м	Y, м
0+00.000	4824192.383	453036.717
0+03.975	4824194.586	453040.026
0+04.011	4824194.606	453040.056
0+20.000	4824203.466	453053.365
0+21.742	4824204.432	453054.815
0+40.000	4824214.549	453070.014
0+60.000	4824225.632	453086.662

Хуудасны байрлалын схем

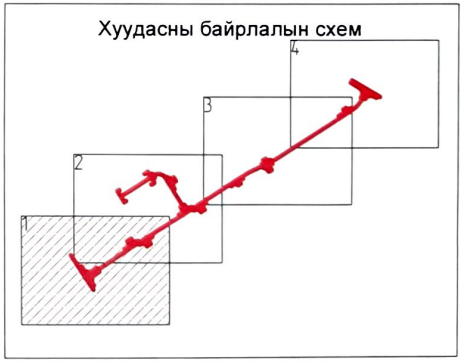

ЗАХИАЛАГЧ БАЙГУУЛЛАГА: ӨМНӨГОВЬ АЙМГИЙН ДАЛАНЗАДГАД СУМЫН ЗДТГ	ЗУРАГ ТӨСЛИЙН БАЙГУУЛЛАГА "АВАРГА ЗАМ" ХХК	Зөвлөх инженер	У. ПҮРЭВЖАВ	Гүүрийн инженер	М. МӨНХ-ОРГИЛ	ДАЛАНЗАДГАД СУМЫН ТӨВИЙН АВТО ЗАМ, ЗОГСООЛЫН ЗУРАГ ТӨСӨЛ 23-Р ЦЭЦЭРЛЭГИЙН УРД АВТО ЗАМ	ТРАССЫН ДЭВСГЭР ЗУРАГ	Масштаб	Шифр	Хуудас
		Төслийн инженер	С. БАТСУХ	Замын инженер	Е. ЭНХБАТ			1500	AVZ/DZ/02-2019	9
		Шалгасан инженер	Г. ЧИНТӨГС	Геодезийн инженер	Н. АРИУНЗАЯА					

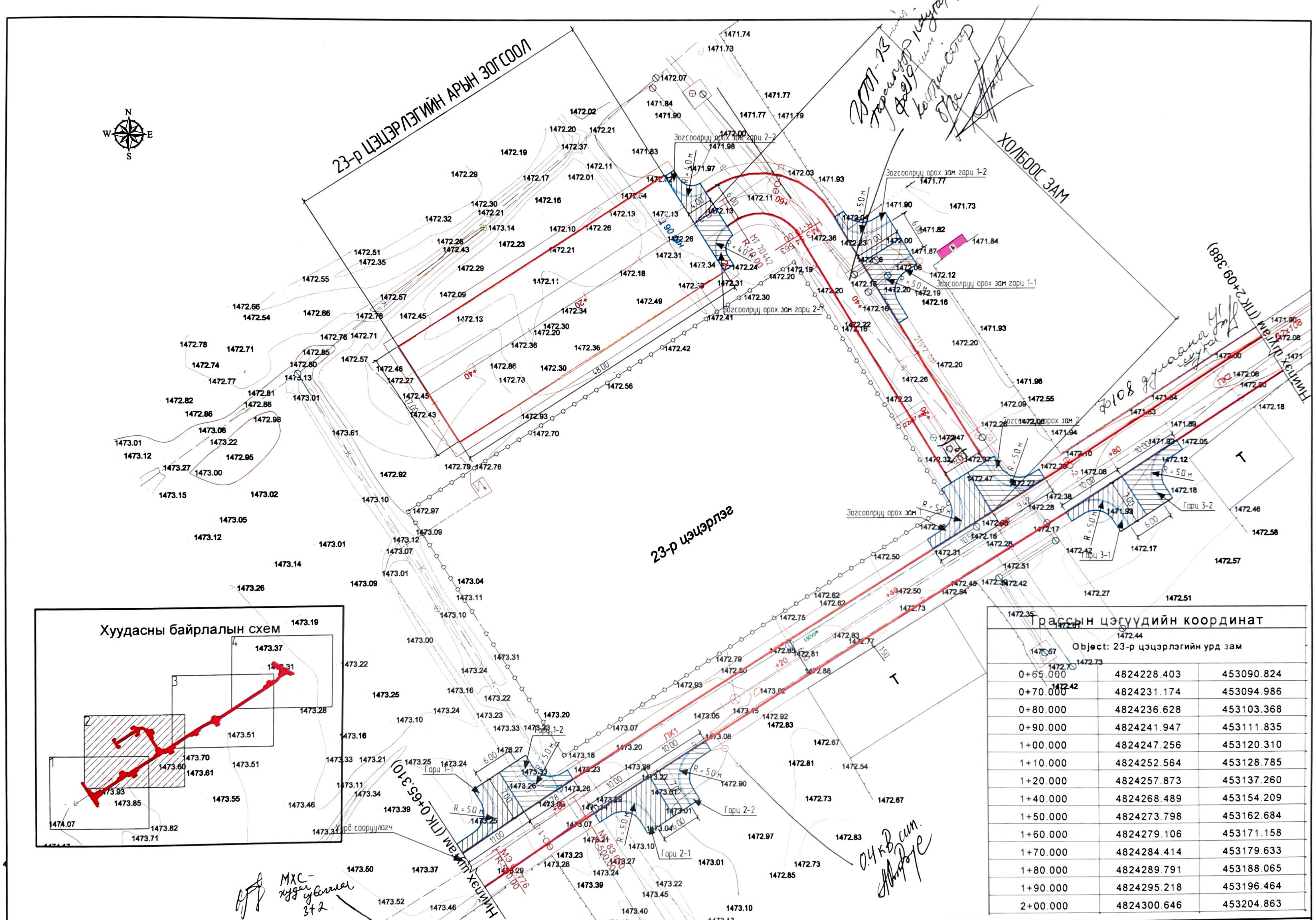

Трассын цэгүүдийн координат

Object: 23-р цэцэрлэгийн урд зам

0+65.000	4824228.403	453090.824
0+70.000	4824231.174	453094.986
0+80.000	4824236.628	453103.368
0+90.000	4824241.947	453111.835
1+00.000	4824247.256	453120.310
1+10.000	4824252.564	453128.785
1+20.000	4824257.873	453137.260
1+40.000	4824268.489	453154.209
1+50.000	4824273.798	453162.684
1+60.000	4824279.106	453171.158
1+70.000	4824284.414	453179.633
1+80.000	4824289.791	453188.065
1+90.000	4824295.218	453196.464
2+00.000	4824300.646	453204.863

ЗАХИАЛАГЧ БАЙГУУЛЛАГА	ЗУРАГ ТӨСЛИЙН БАЙГУУЛЛАГА	Зөвлөх инженер	У. ПҮРЭВЖАВ	Гүүрийн инженер	М. МӨНХ-ОРГИЛ	ДАЛАНЗАДГАД СУМЫН ТӨВИЙН АВТО ЗАМ, ЗОГСООЛЫН ЗУРАГ ТӨСӨЛ 23-Р ЦЭЦЭРЛЭГИЙН УРД АВТО ЗАМ	ТРАССЫН ДЭВСГЭР ЗУРАГ	Масштаб	Шифр	Хуудас
ӨМНӨГОВЬ АЙМГИЙН ДАЛАНЗАДГАД СУМЫН ЗДТГ	"АВАРГА ЗАМ" ХХК	Төслийн инженер	С. БАТСҮХ	Замын инженер	Е. ЭНХБАТ			1:500	AVZ/DZ/02-2019	10
		Шалгасан инженер	Г. ЧИНТӨГС	Геодезийн инженер	Н. АРИУНЗАЯА					

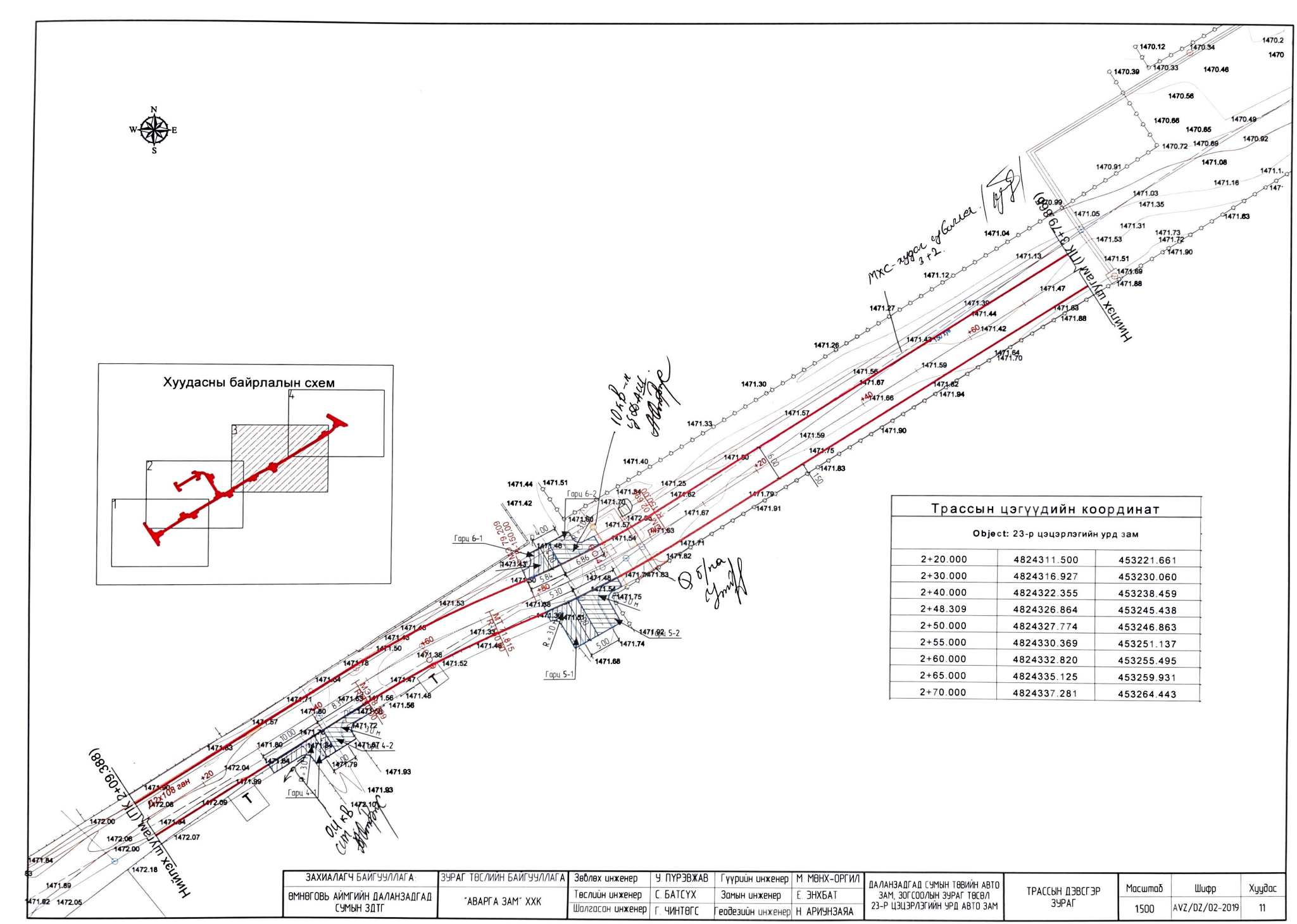

Трассын цэгүүдийн координат

Object: 23-р цэцэрлэгийн урд зам

2+20.000	4824311.500	453221.661
2+30.000	4824316.927	453230.060
2+40.000	4824322.355	453238.459
2+48.309	4824326.864	453245.438
2+50.000	4824327.774	453246.863
2+55.000	4824330.369	453251.137
2+60.000	4824332.820	453255.495
2+65.000	4824335.125	453259.931
2+70.000	4824337.281	453264.443

ЗАХИАЛАГЧ БАЙГУУЛЛАГА:	ЗУРАГ ТӨСЛИЙН БАЙГУУЛЛАГА	Зөвлөх инженер	У. ПҮРЭВЖАВ	Гүүрийн инженер	М. МӨНХ-ОРГИЛ
ӨМНӨГОВЬ АЙМГИЙН ДАЛАНЗАДГАД СУМЫН ЗДТГ	"АВАРГА ЗАМ" ХХК	Төслийн инженер	С. БАТСҮХ	Замын инженер	Е. ЭНХБАТ
		Шалгасан инженер	Г. ЧИНТӨГС	Геодезийн инженер	Н. АРИУНЗАЯА

ДАЛАНЗАДГАД СУМЫН ТӨВИЙН АВТО ЗАМ, ЗОГСООЛЫН ЗУРАГ ТӨСӨЛ 23-Р ЦЭЦЭРЛЭГИЙН УРД АВТО ЗАМ

ТРАССЫН ДЭВСГЭР ЗУРАГ

Масштаб	Шифр	Хуудас
1500	AVZ/DZ/02-2019	11

Трассын цэгүүдийн координат		
Object: 23-р цэцэрлэгийн урд зам		
2+80.000	4824341.342	453273.580
2+90.000	4824345.742	453282.559
3+00.000	4824350.729	453291.224
3+20.000	4824361.561	453308.037
3+40.000	4824372.413	453324.836
3+60.000	4824383.266	453341.636
3+80.000	4824394.118	453358.436
4+00.000	4824404.970	453375.235
4+20.000	4824415.958	453391.944
4+25.000	4824419.108	453395.824
4+30.000	4824422.627	453399.373
4+40.000	4824430.542	453405.471
4+54.144	4824442.222	453413.448

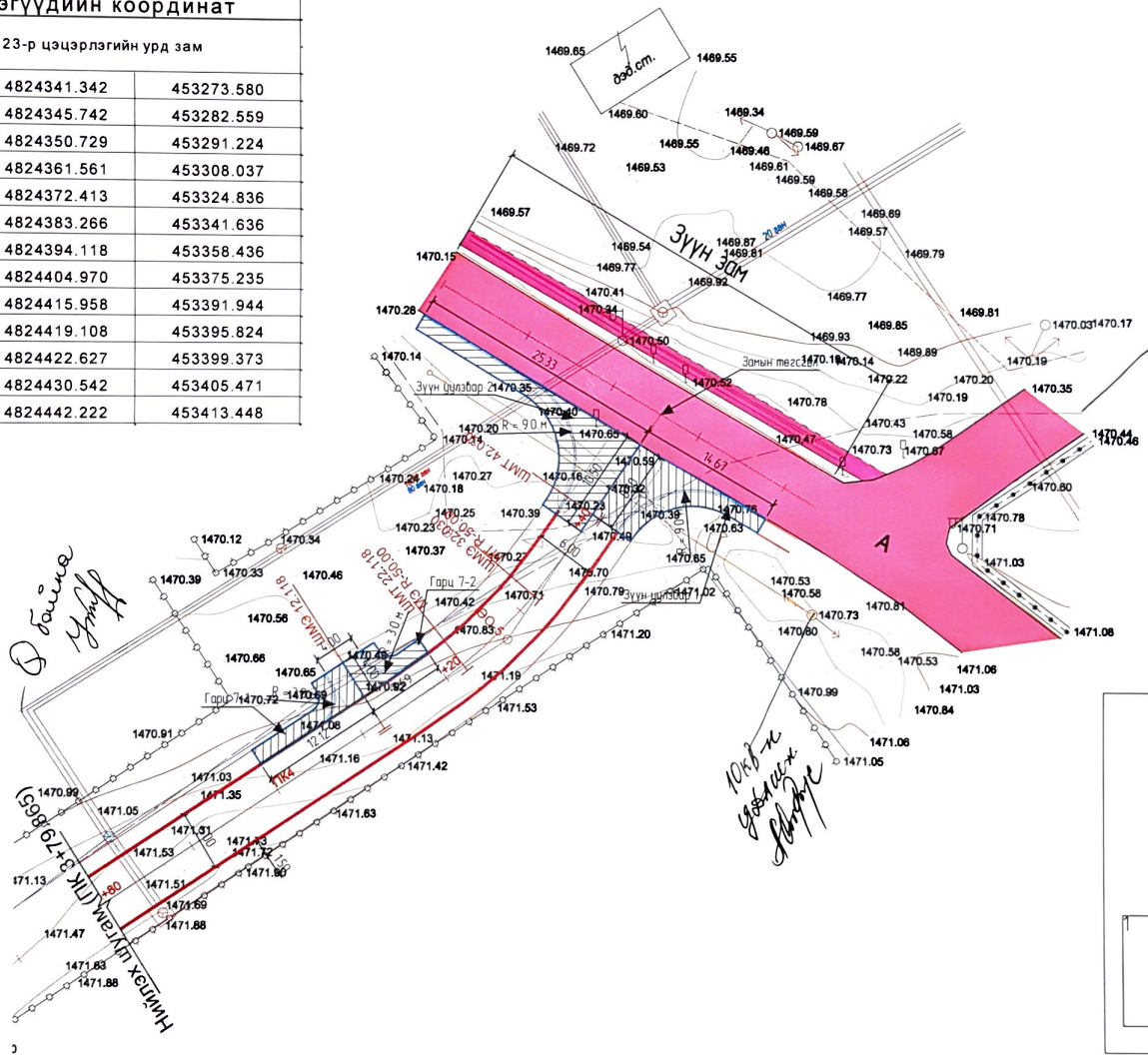

Хуудасны байрлалын схем

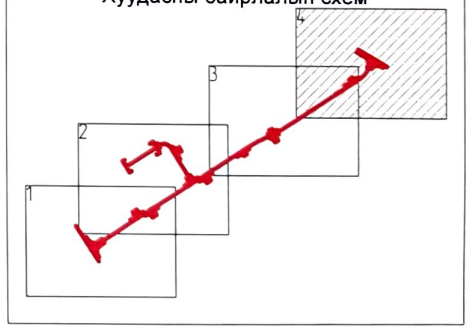

ЗАХИАЛАГЧ БАЙГУУЛЛАГА	ЗУРАГ ТӨСЛИЙН БАЙГУУЛЛАГА					ДАЛАНЗАДГАД СУМЫН ТӨВИЙН АВТО ЗАМ, ЗОГСООЛЫН ЗУРАГ ТӨСӨЛ 23-Р ЦЭЦЭРЛЭГИЙН УРД АВТО ЗАМ	ТРАССЫН ДЭВСГЭР ЗУРАГ	Масштаб	Шифр	Хуудас
ӨМНӨГОВЬ АЙМГИЙН ДАЛАНЗАДГАД СУМЫН ЗДТГ	"АВАРГА ЗАМ" ХХК	Зөвлөх инженер	У ПҮРЭВЖАВ	Гүүрийн инженер	М МӨНХ-ОРГИЛ			1500	AVZ/DZ/02-2019	12
		Төслийн инженер	С БАТСҮХ	Замын инженер	Е ЭНХБАТ					
		Шалгасан инженер	Г ЧИНТӨГС	Геодезийн инженер	Н АРИУНЗАЯА					

B

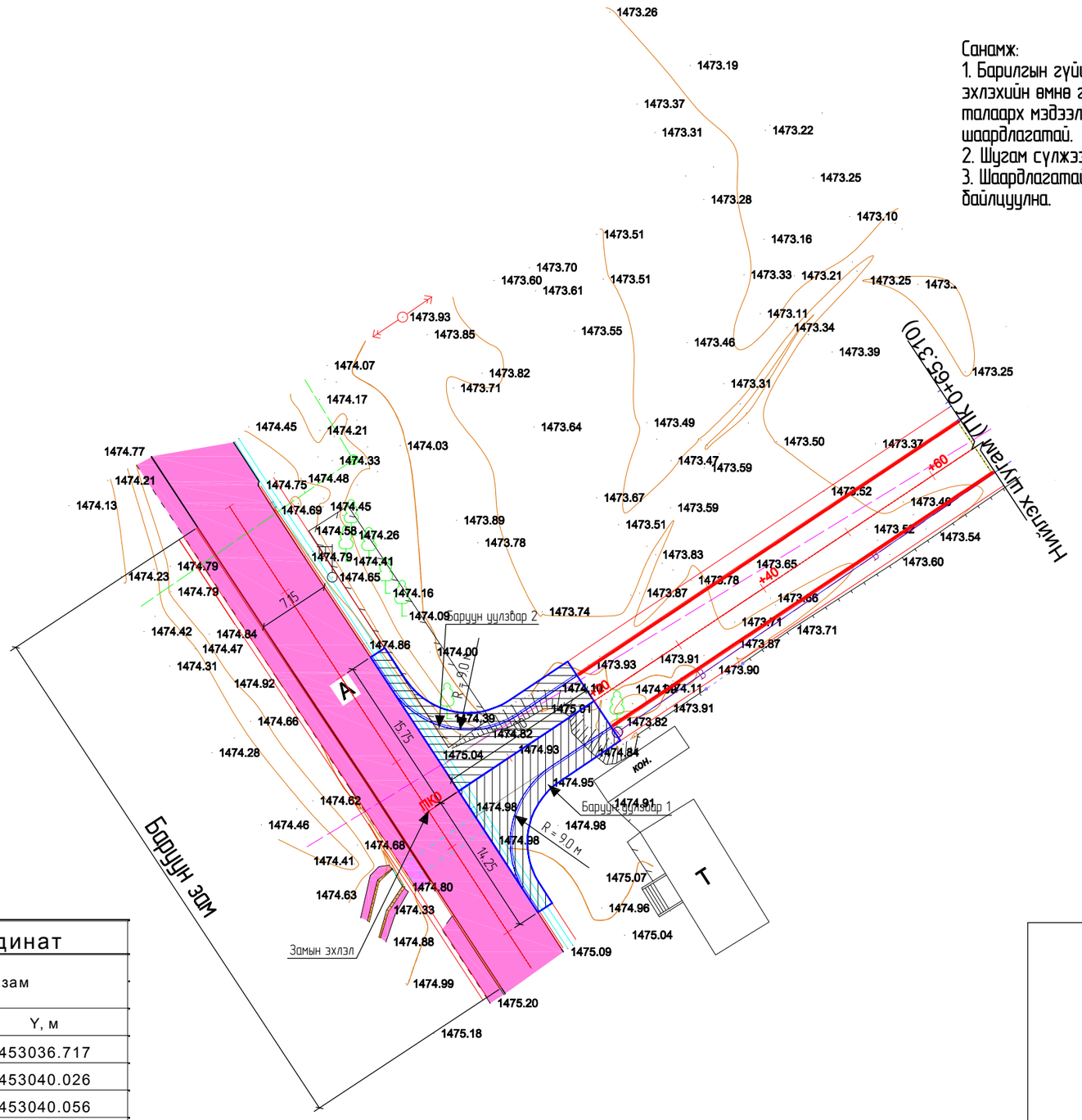

Санамж:
1. Барилгын гүйцэтгэгч нь зогсоолын талбайн газар шорооны ажил эхлэхийн өмнө газар доорх инженерийн шугам сүлжээний байрлал, гүний талаарх мэдээллийг хариуцсан байгууллагаас нэмж тодруулах шаардлагатай.
2. Шугам сүлжээ байгаа бүсэд анхаарал болгоомжтой ажиллах хэрэгтэй.
3. Шаардлагатай бол холбогдох мэргэжилтнүүдийг газар дээр нь байлцуулна.

Трассын цэгүүдийн координат

Object: 23-р цэцэрлэгийн урд зам

ПК+	X, м	Y, м
0+00.000	4824192.383	453036.717
0+03.975	4824194.586	453040.026
0+04.011	4824194.606	453040.056
0+20.000	4824203.466	453053.365
0+21.742	4824204.432	453054.815
0+40.000	4824214.549	453070.014
0+60.000	4824225.632	453086.662

Хуудасны байрлалын схем

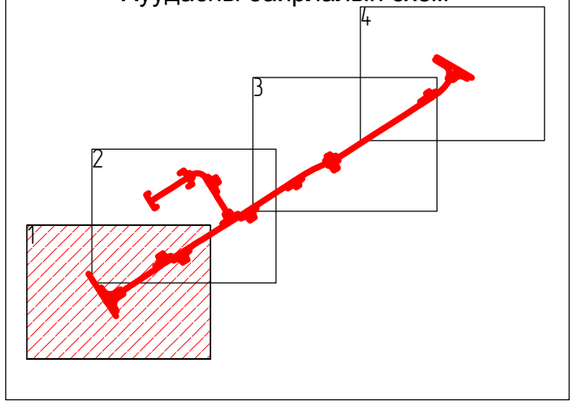

ЗАХИАЛАГЧ БАЙГУУЛЛАГА:	ЗУРАГ ТӨСЛИЙН БАЙГУУЛЛАГА	Зөвлөх инженер	У. ПҮРЭВЖАВ	Гүүрийн инженер	М. МӨНХ-ОРГИЛ	ДАЛАНЗАДГАД СУМЫН ТӨВИЙН АВТО ЗАМ, ЗОГСООЛЫН ЗУРАГ ТӨСӨЛ 23-Р ЦЭЦЭРЛЭГИЙН УРД АВТО ЗАМ	ТРАССЫН ДЭВСГЭР ЗУРАГ	Масштаб	Шифр	Хуудас
ӨМНӨГОВЬ АЙМГИЙН ДАЛАНЗАДГАД СУМЫН ЗДТГ	"АВАРГА ЗАМ" ХХК	Төслийн инженер	С. БАТСҮХ	Замын инженер	Ё. ЭНХБАТ			1:500	AVZ/DZ/02-2019	9
		Шалгасан инженер	Г. ЧИНТӨГС	Геодезийн инженер	Н. АРИУНЗАЯА					

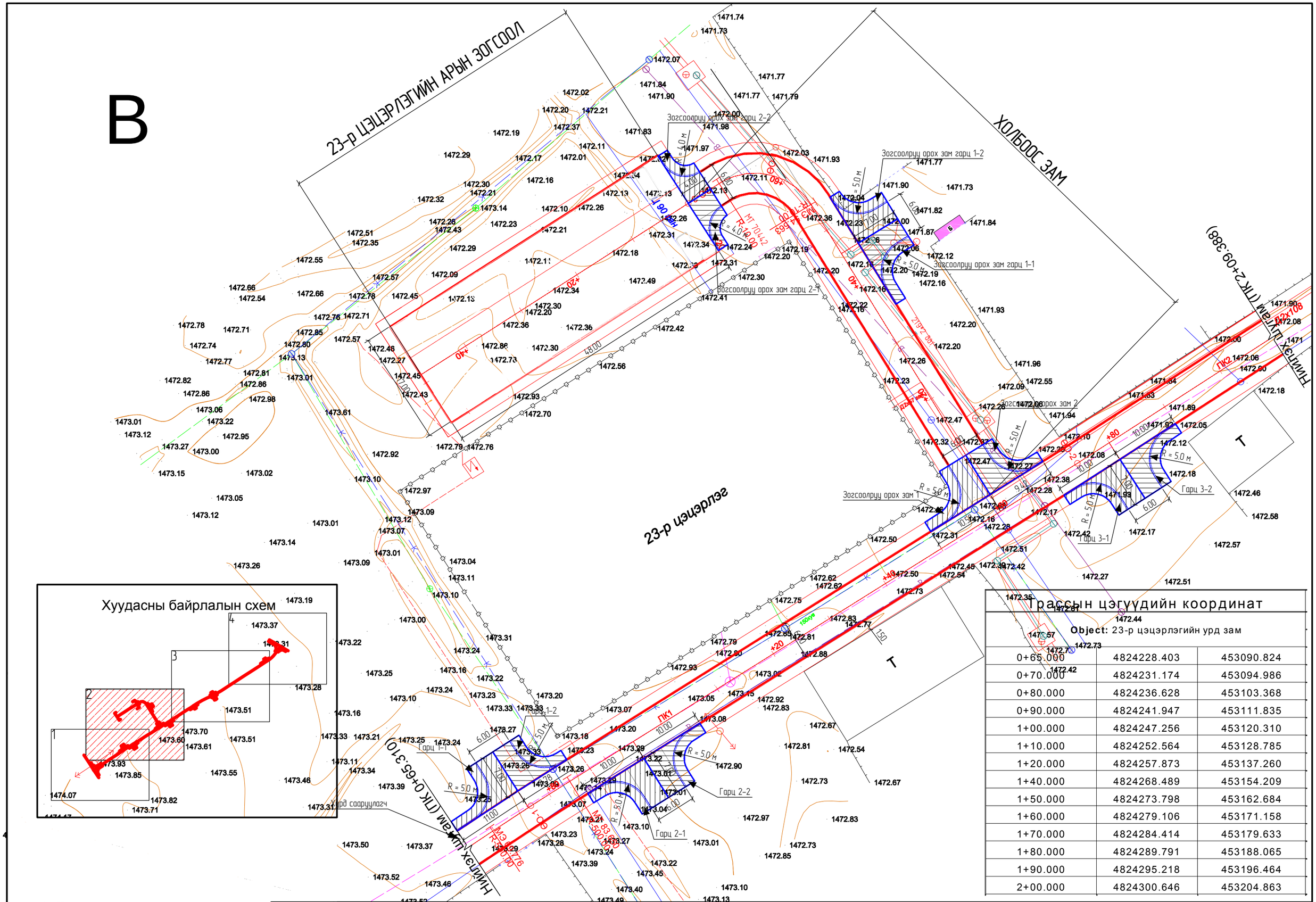

Трассын цэгүүдийн координат

Object: 23-р цэцэрлэгийн урд зам

0+65.000	4824228.403	453090.824
0+70.000	4824231.174	453094.986
0+80.000	4824236.628	453103.368
0+90.000	4824241.947	453111.835
1+00.000	4824247.256	453120.310
1+10.000	4824252.564	453128.785
1+20.000	4824257.873	453137.260
1+40.000	4824268.489	453154.209
1+50.000	4824273.798	453162.684
1+60.000	4824279.106	453171.158
1+70.000	4824284.414	453179.633
1+80.000	4824289.791	453188.065
1+90.000	4824295.218	453196.464
2+00.000	4824300.646	453204.863

ЗАХИАЛАГЧ БАЙГУУЛЛАГА:	ЗУРАГ ТӨСЛИЙН БАЙГУУЛЛАГА	Зөвлөх инженер	У. ПҮРЭВЖАВ	Гүүрийн инженер	М. МӨНХ-ОРГИЛ	ДАЛАНЗАДГАД СУМЫН ТӨВИЙН АВТО ЗАМ, ЗОГСООЛЫН ЗУРАГ ТӨСӨЛ 23-Р ЦЭЦЭРЛЭГИЙН УРД АВТО ЗАМ	ТРАССЫН ДЭВСГЭР ЗУРАГ	Масштаб	Шифр	Хуудас
ӨМНӨГОВЬ АЙМГИЙН ДАЛАНЗАДГАД СУМЫН ЗДТГ	"АВАРГА ЗАМ" ХХК	Төслийн инженер	С. БАТСҮХ	Замын инженер	Ё. ЭНХБАТ			1:500	AVZ/DZ/02-2019	10
		Шалгасан инженер	Г. ЧИНТӨГС	Геодезийн инженер	Н. АРИУНЗАЯА					

B

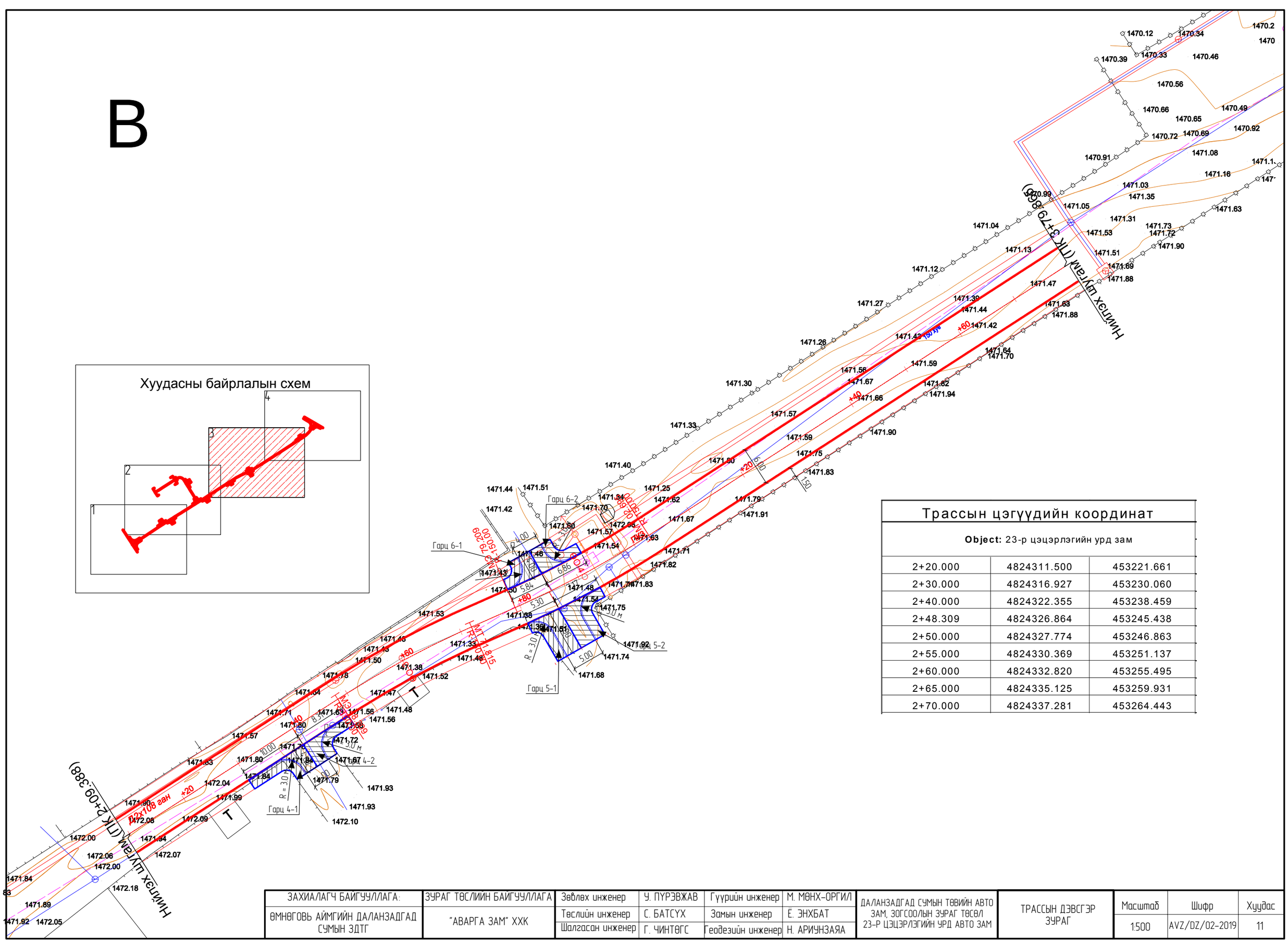

Трассын цэгүүдийн координат

Object: 23-р цэцэрлэгийн урд зам

2+20.000	4824311.500	453221.661
2+30.000	4824316.927	453230.060
2+40.000	4824322.355	453238.459
2+48.309	4824326.864	453245.438
2+50.000	4824327.774	453246.863
2+55.000	4824330.369	453251.137
2+60.000	4824332.820	453255.495
2+65.000	4824335.125	453259.931
2+70.000	4824337.281	453264.443

ЗАХИАЛАГЧ БАЙГУУЛЛАГА:	ЗУРАГ ТӨСЛИЙН БАЙГУУЛЛАГА	Зөвлөх инженер	У. ПҮРЭВЖАВ	Гүүрийн инженер	М. МӨНХ-ОРГИЛ
ӨМНӨГОВЬ АЙМГИЙН ДАЛАНЗАДГАД СУМЫН ЗДТГ	"АВАРГА ЗАМ" ХХК	Төслийн инженер	С. БАТСҮХ	Замын инженер	Ё. ЭНХБАТ
		Шалгасан инженер	Г. ЧИНТӨГС	Геодезийн инженер	Н. АРИУНЗАЯА

ДАЛАНЗАДГАД СУМЫН ТӨВИЙН АВТО ЗАМ, ЗОГСООЛЫН ЗУРАГ ТӨСӨЛ 23-Р ЦЭЦЭРЛЭГИЙН УРД АВТО ЗАМ

ТРАССЫН ДЭВСГЭР ЗУРАГ

Масштаб	Шифр	Хуудас
1:500	AVZ/DZ/02-2019	11

B

Трассын цэгүүдийн координат		
Object: 23-р цэцэрлэгийн урд зам		
2+80.000	4824341.342	453273.580
2+90.000	4824345.742	453282.559
3+00.000	4824350.729	453291.224
3+20.000	4824361.561	453308.037
3+40.000	4824372.413	453324.836
3+60.000	4824383.266	453341.636
3+80.000	4824394.118	453358.436
4+00.000	4824404.970	453375.235
4+20.000	4824415.958	453391.944
4+25.000	4824419.108	453395.824
4+30.000	4824422.627	453399.373
4+40.000	4824430.542	453405.471
4+54.144	4824442.222	453413.448

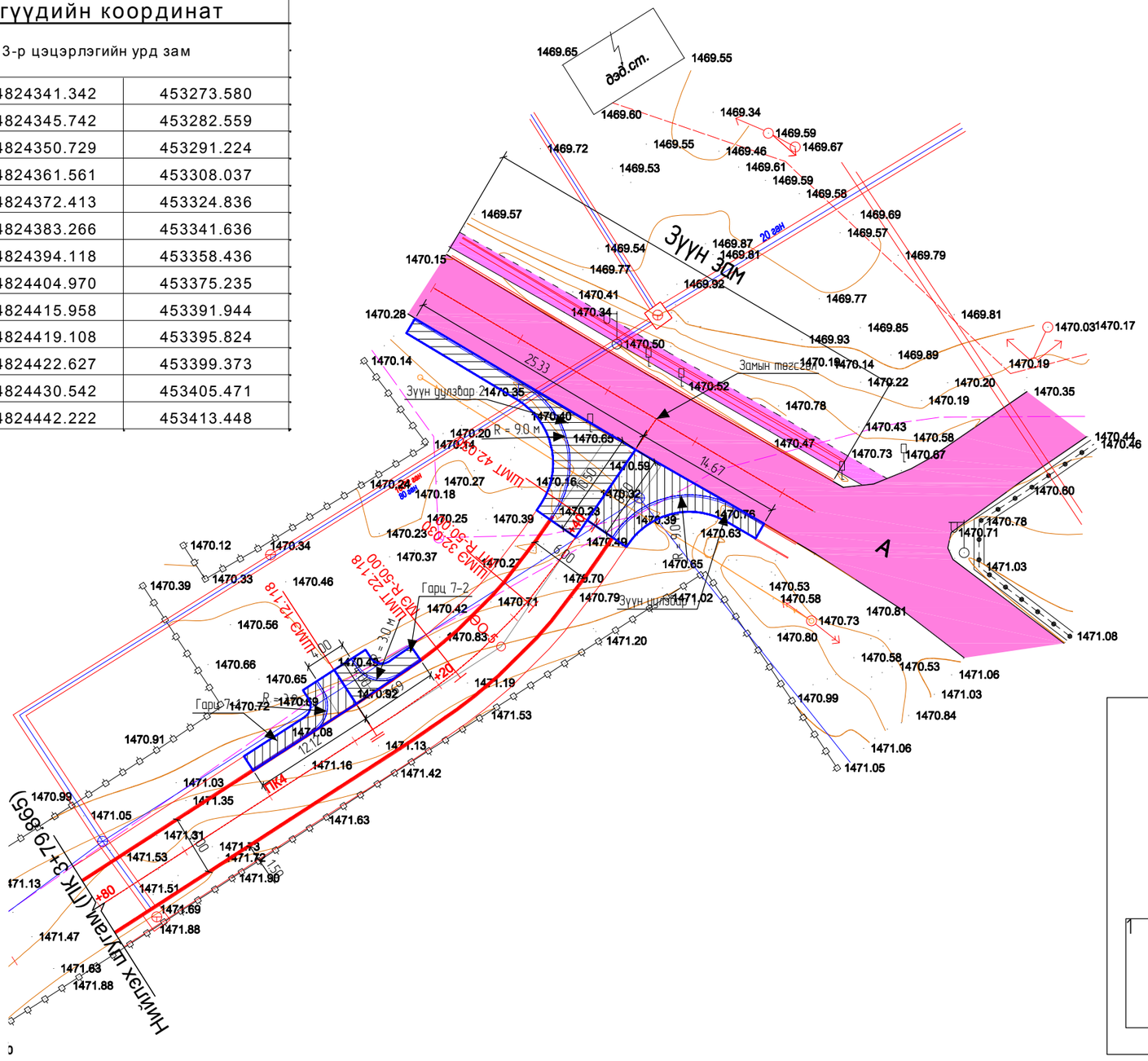

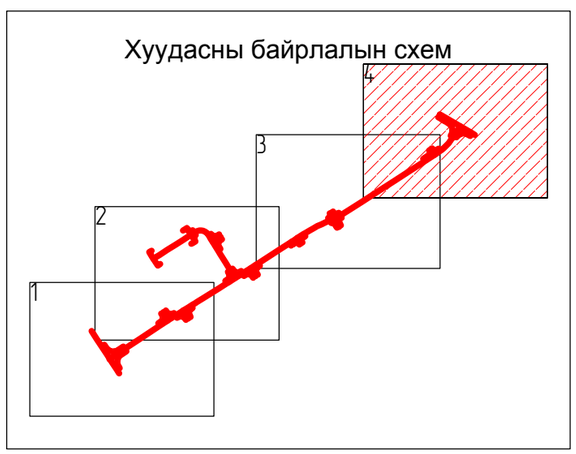

ЗАХИАЛАГЧ БАЙГУУЛЛАГА:	ЗУРАГ ТӨСЛИЙН БАЙГУУЛЛАГА	Зөвлөх инженер	У. ПҮРЭВЖАВ	Гүүрийн инженер	М. МӨНХ-ОРГИЛ	ДАЛАНЗАДГАД СУМЫН ТӨВИЙН АВТО ЗАМ, ЗОГСООЛЫН ЗУРАГ ТӨСӨЛ 23-Р ЦЭЦЭРЛЭГИЙН УРД АВТО ЗАМ	ТРАССЫН ДЭВСГЭР ЗУРАГ	Масштаб	Шифр	Хуудас
ӨМНӨГОВЬ АЙМГИЙН ДАЛАНЗАДГАД СУМЫН ЗДТГ	"АВАРГА ЗАМ" ХХК	Төслийн инженер	С. БАТСУХ	Замын инженер	Ё. ЭНХБАТ			1:500	AVZ/DZ/02-2019	12
		Шалгасан инженер	Г. ЧИНТӨГС	Геодезийн инженер	Н. АРИУНЗАЯА					

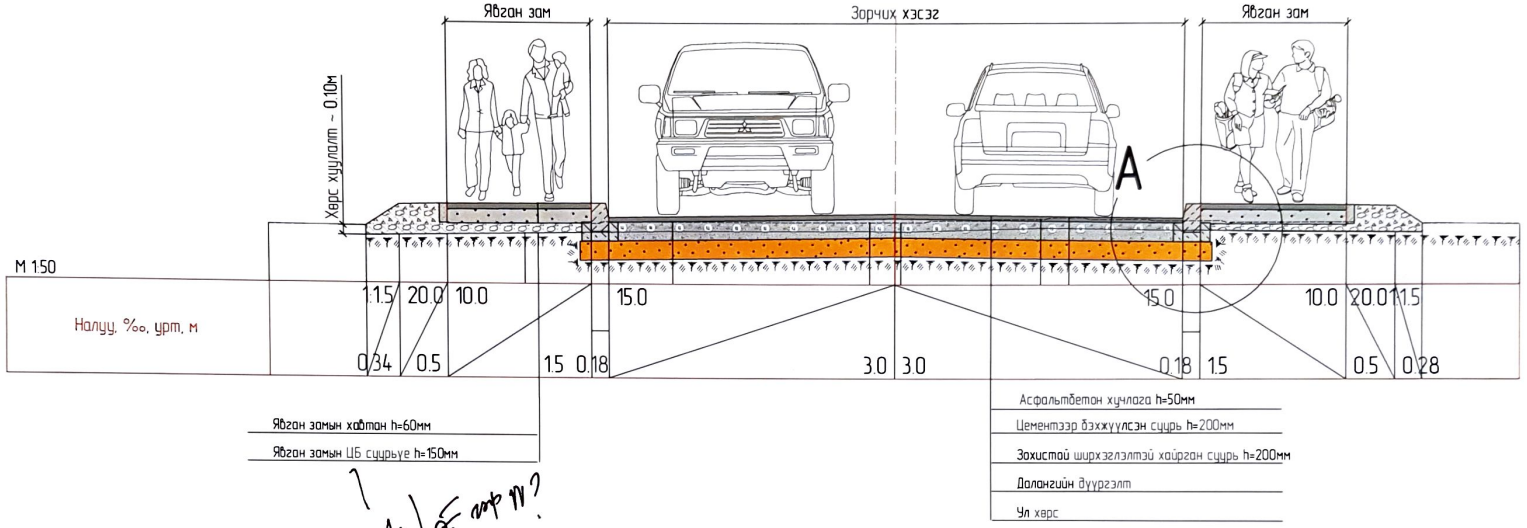

A – A

M 1:25

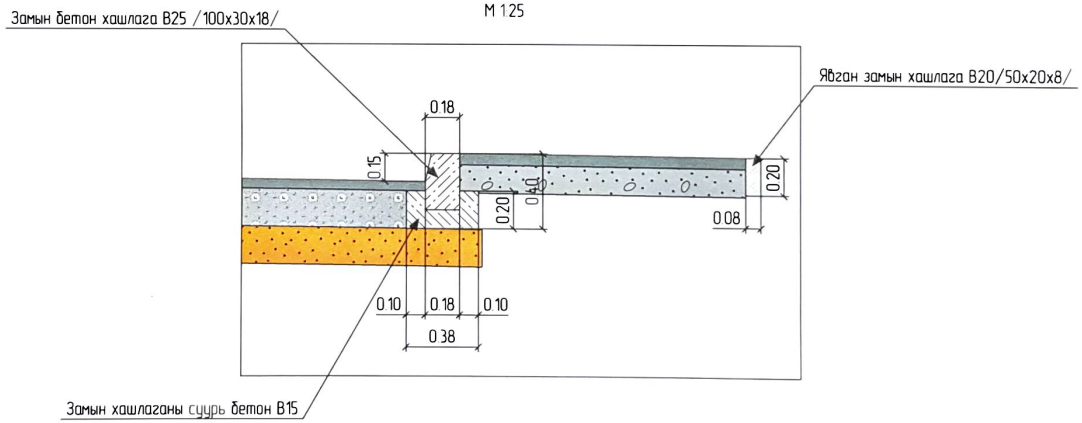

ЗАХИАЛАГЧ БАЙГУУЛЛАГА	ЗУРАГ ТӨСЛИЙН БАЙГУУЛЛАГА	Зөвлөх инженер	У. ПҮРЭВЖАВ	Гүүр, хоолойн инженер	М. МӨНХ-ОРГИЛ	ДАЛАНЗАДГАД СУМЫН ТӨВИЙН АВТО ЗАМ, ЗОГСООЛЫН ЗУРАГ ТӨСӨЛ 23-Р ЦЭЦЭРЛЭГИЙН ҮРД АВТО ЗАМ	НЗГ МАЯГИЙН ХӨНДЛӨН ОГТЛОЛ	Масштаб	Шифр	Хуудас
ӨМНӨГОВЬ АЙМГИЙН ДАЛАНЗАДГАД СУМЫН ЗДТГ	"АВАРГА ЗАМ" ХХК	Төслийн инженер	С. БАТСҮХ	Замын инженер	Е.ЭНХБАТ			1:50	AVZ/DZ/02-2019	13
		Шалгасан инженер	Г. ЧИНТӨГС	Геодезийн инженер	Н.АРИУНЗАЯА					

Пикет	Төлөвлөсөн түвшин,м	Газрын түвшин,м
0+03.98	1474.954	1474.973
0+70.00	1474.039	1473.290
2+92.22	1471.723	1471.712

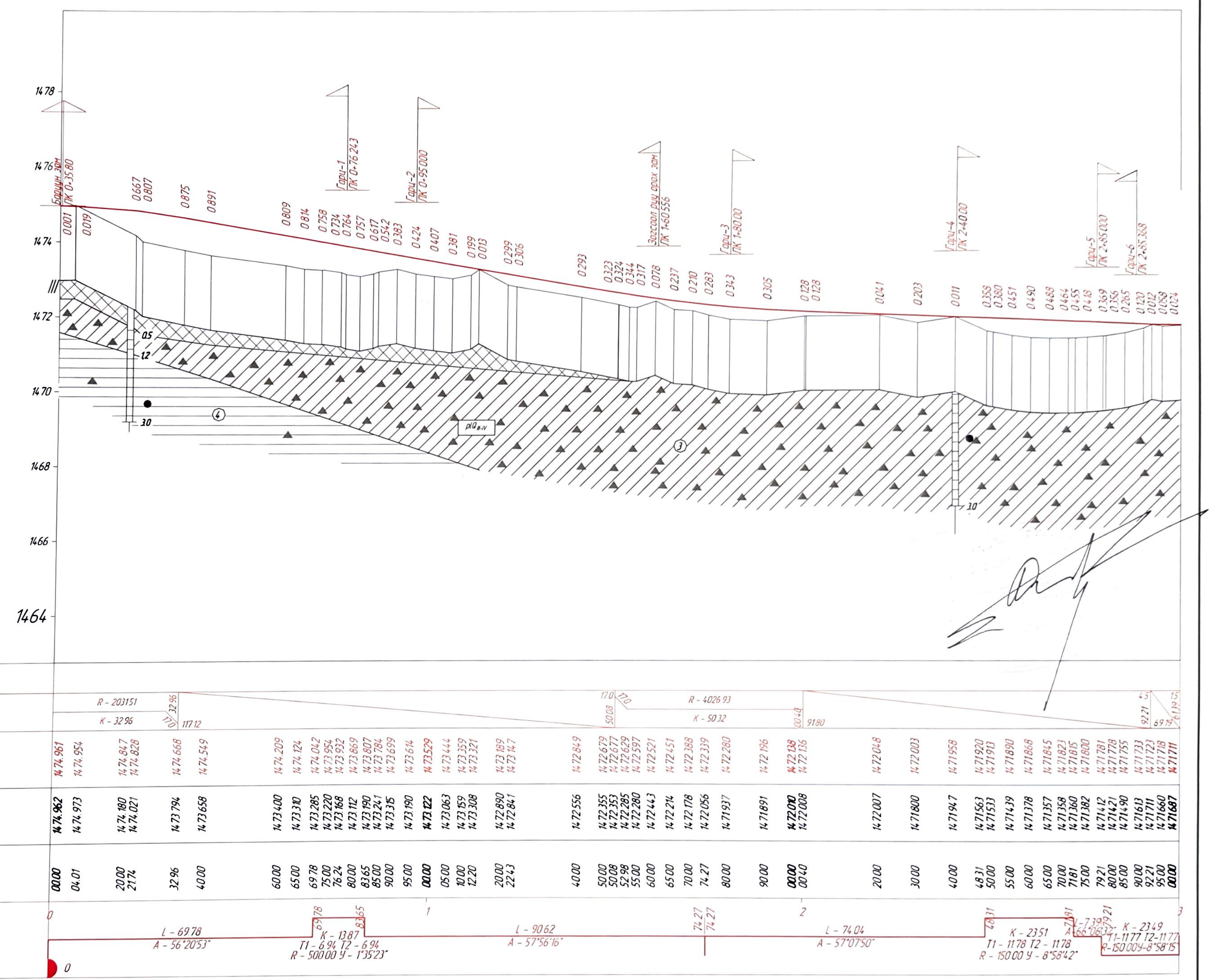

M 1:1000 – хэвтээ
M 1:100 – босоо
M 1:100 – хөрсний босоо

ЗАХИАЛАГЧ БАЙГУУЛЛАГА:	ЗУРАГ ТӨСЛИЙН БАЙГУУЛЛАГА	Зөвлөх инженер	У. ПҮРЭВЖАВ	Гүүр, хоолойн инженер	М. МӨНХ-ОРГИЛ	ДАЛАНЗАДГАД СУМЫН ТӨВИЙН АВТО ЗАМ, ЗОГСООЛЫН ЗУРАГ ТӨСӨЛ 23-Р ЦЭЦЭРЛЭГИЙН УРД АВТО ЗАМ	ДАГУУ ОГТЛОЛ ТӨСӨЛЛӨЛТ	Масштаб	Шифр	Хуудас
ӨМНӨГОВЬ АЙМГИЙН ДАЛАНЗАДГАД СУМЫН ЗДТГ	"АВАРГА ЗАМ" ХХК	Төслийн инженер	С. БАТСҮХ	Замын инженер	Е.ЭНХБАТ			1:100	AVZ/DZ/02-2019	14
		Шалгасан инженер	Г. ЧИНТӨГС	Геодезийн инженер	Н.АРИУНЗАЯА					

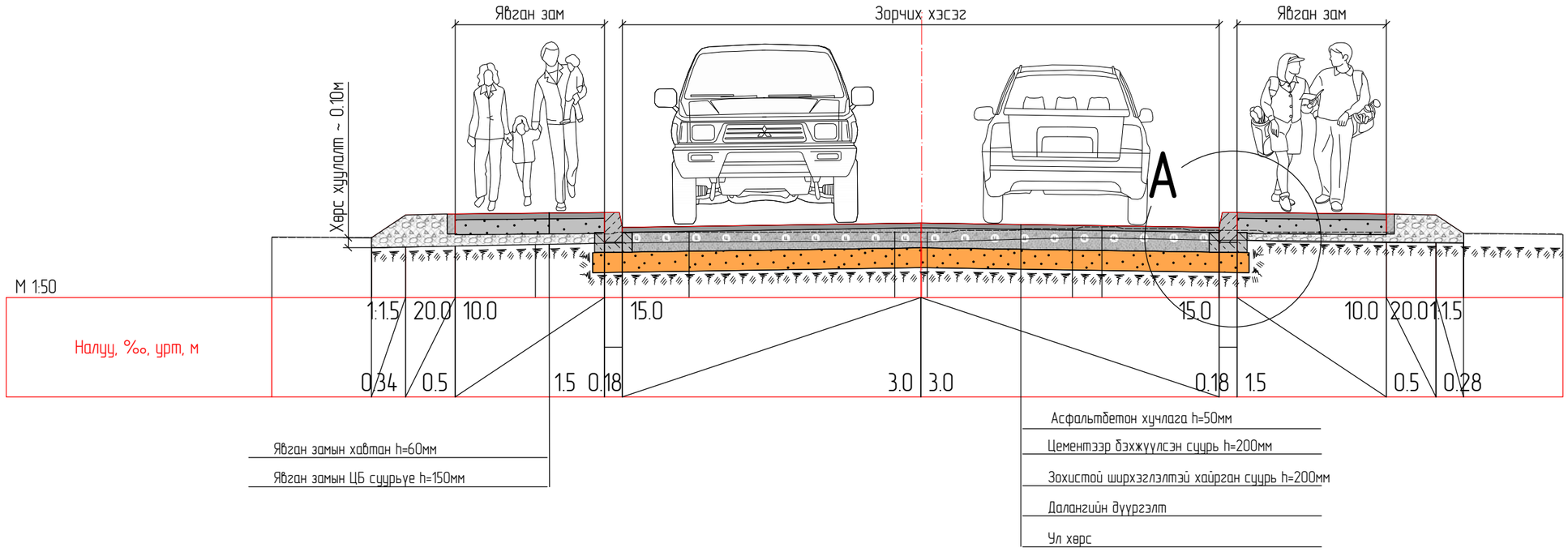

А – А

М 1:25

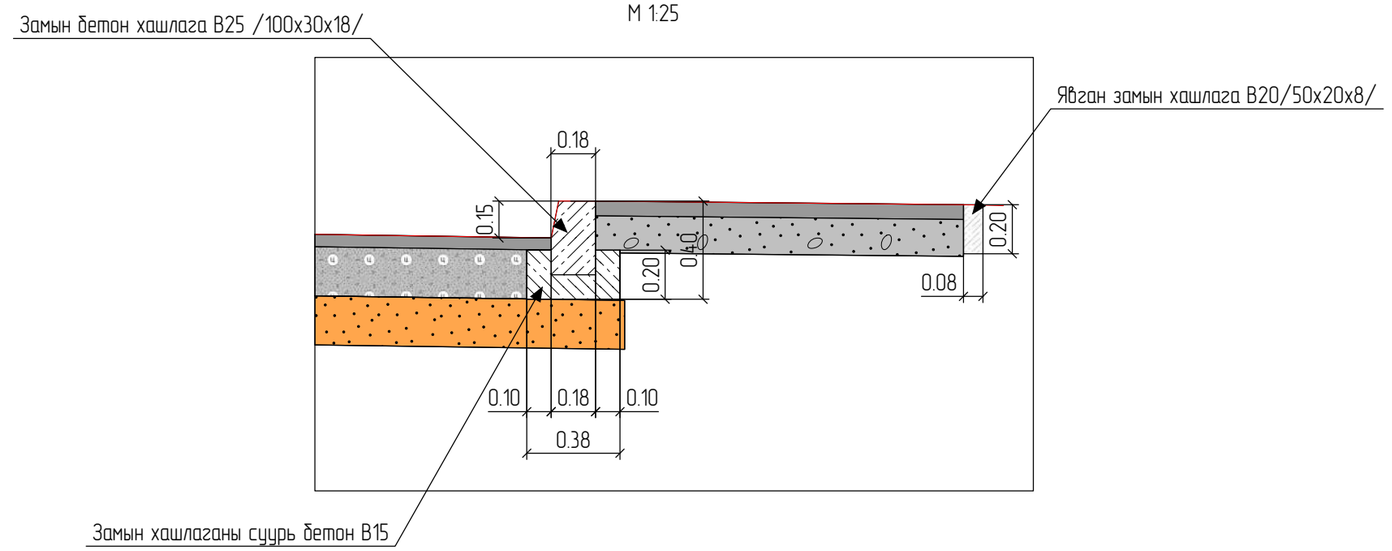

ЗАХИАЛАГЧ БАЙГУУЛЛАГА:	ЗУРАГ ТӨСЛИЙН БАЙГУУЛЛАГА	Зөвлөх инженер	У. ПҮРЭВЖАВ	Гүүр, хоолойн инженер	М. МӨНХ-ОРГИЛ	ДАЛАНЗАДГАД СУМЫН ТӨВИЙН АВТО ЗАМ, ЗОГСООЛЫН ЗУРАГ ТӨСӨЛ 23-Р ЦЭЦЭРЛЭГИЙН УРД АВТО ЗАМ	НЭГ МАЯГИЙН ХӨНДЛӨН ОГТЛОЛ	Масштаб	Шифр	Хуудас
ӨМНӨГОВЬ АЙМГИЙН ДАЛАНЗАДГАД СУМЫН ЗДТГ	"АВАРГА ЗАМ" ХХК	Төслийн инженер	С. БАТСҮХ	Замын инженер	Ё.ЭНХБАТ			1:50	AVZ/DZ/02-2019	13
		Шалгасан инженер	Г. ЧИНТӨГС	Геодезийн инженер	Н.АРИУНЗАЯА					

Пикет	Төлөвлөсөн түвшин,м	Газрын түвшин,м
0+03.98	1474.954	1474.973
0+70.00	1474.039	1473.290
2+92.22	1471.723	1471.712

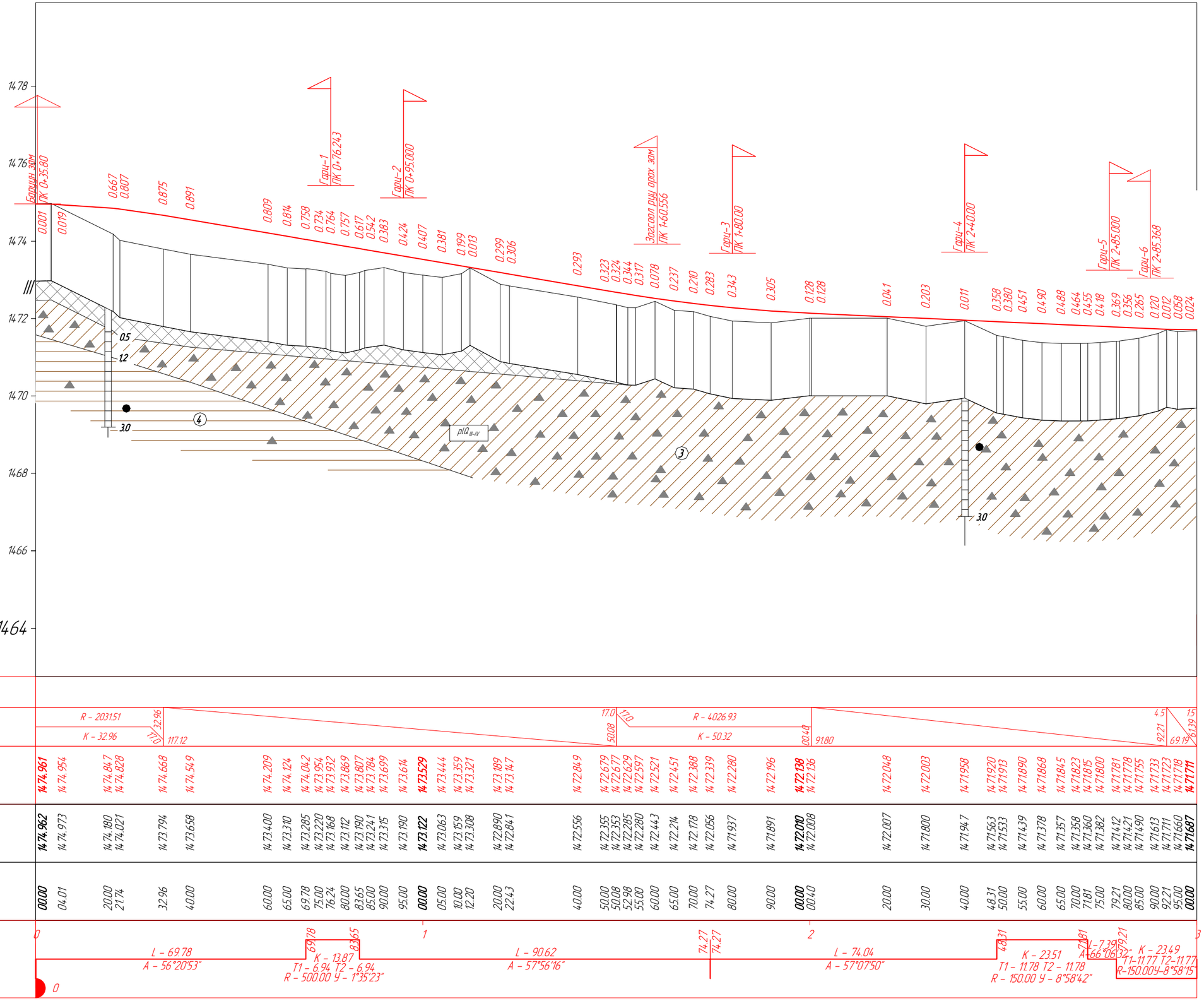

М 1:1000 – хэвтээ
М 1:100 – босоо
М 1:100 – хөрсний босоо

Тэслийн өгөгдөл

Хучилтын төрөл

Налуу, ‰, босоо эргэлт, м

R – 2031.51
K – 32.96
32.96
117.12
17.0
50.08
17.0
R – 4026.93
K – 50.32
00.40
91.80
4.5
92.21
15
69.19

Тэнхлэгийн түвшин, м

14.74.961 14.74.954 14.74.847 14.74.828 14.74.668 14.74.549 14.74.209 14.74.124 14.74.042 14.73.954 14.73.932 14.73.869 14.73.807 14.73.784 14.73.699 14.73.614 14.73.529 14.73.444 14.73.359 14.73.321 14.73.189 14.73.147 14.72.849 14.72.679 14.72.677 14.72.629 14.72.597 14.72.521 14.72.451 14.72.388 14.72.339 14.72.280 14.72.196 14.72.138 14.72.136 14.72.048 14.72.003 14.71.958 14.71.920 14.71.913 14.71.890 14.71.868 14.71.845 14.71.823 14.71.815 14.71.800 14.71.781 14.71.778 14.71.755 14.71.723 14.71.711 14.71.687

Бодит өгөгдөл

Газрын түвшин, м

14.74.962 14.74.973 14.74.180 14.74.021 14.73.794 14.73.658 14.73.400 14.73.310 14.73.285 14.73.220 14.73.168 14.73.112 14.73.190 14.73.122 14.73.063 14.73.159 14.73.308 14.72.890 14.72.841 14.72.556 14.72.355 14.72.353 14.72.285 14.72.280 14.72.443 14.72.214 14.72.178 14.72.056 14.71.937 14.71.891 14.72.010 14.72.008 14.72.007 14.71.800 14.71.947 14.71.563 14.71.533 14.71.439 14.71.378 14.71.357 14.71.358 14.71.360 14.71.382 14.71.412 14.71.421 14.71.490 14.71.613 14.71.711 14.71.660 14.71.687

Пикетаж, м

00.00 04.01 20.00 21.74 32.96 40.00 60.00 65.00 69.78 75.00 76.24 80.00 83.65 85.00 90.00 95.00 00.00 05.00 10.00 12.20 20.00 22.43 40.00 50.00 50.08 52.98 55.00 60.00 65.00 70.00 74.27 80.00 90.00 00.00 00.40 20.00 30.00 40.00 48.31 50.00 55.00 60.00 65.00 70.00 71.81 75.00 79.21 80.00 85.00 90.00 92.21 95.00 00.00

Пикет Планы элементүүд Километрийн заалт

0 1 2 3

L – 69.78
A – 56°20'53"
69.78
83.65
K – 13.87
T1 – 6.94 T2 – 6.94
R – 500.00 У – 1°35'23"
L – 90.62
A – 57°56'16"
74.27
74.27
L – 74.04
A – 57°07'50"
48.31
71.81
79.21
K – 23.51
T1 – 11.78 T2 – 11.78
R – 150.00 У – 8°58'42"
L – 7.39
A – 66°06'32"
K – 23.49
T1 – 11.77 T2 – 11.77
R – 150.00 У – 8°58'15"
0

ЗАХИАЛАГЧ БАЙГУУЛЛАГА:	ЗУРАГ ТӨСЛИЙН БАЙГУУЛЛАГА	Зөвлөх инженер	У. ПҮРЭВЖАВ	Гүүр, хоолойн инженер	М. МӨНХ-ОРГИЛ	ДАЛАНЗАДГАД СУМЫН ТӨВИЙН АВТО ЗАМ, ЗОГСООЛЫН ЗУРАГ ТӨСӨЛ 23-Р ЦЭЦЭРЛЭГИЙН УРД АВТО ЗАМ	ДАГУУ ОГТЛОЛ ТӨСӨЛЛӨЛТ	Масштаб	Шифр	Хуудас
ӨМНӨГОВЬ АЙМГИЙН ДАЛАНЗАДГАД СУМЫН ЗДТГ	"АВАРГА ЗАМ" ХХК	Төслийн инженер	С. БАТСУХ	Замын инженер	Ё.ЭНХБАТ			1:100	AVZ/DZ/02-2019	14
		Шалгасан инженер	Г. ЧИНТӨГС	Геодезийн инженер	Н.АРИУНЗАЯА					

Пикет	Төлөвлөсөн түвшин,м	Газрын түвшин,м
4+50.54	1470.500	1470.496

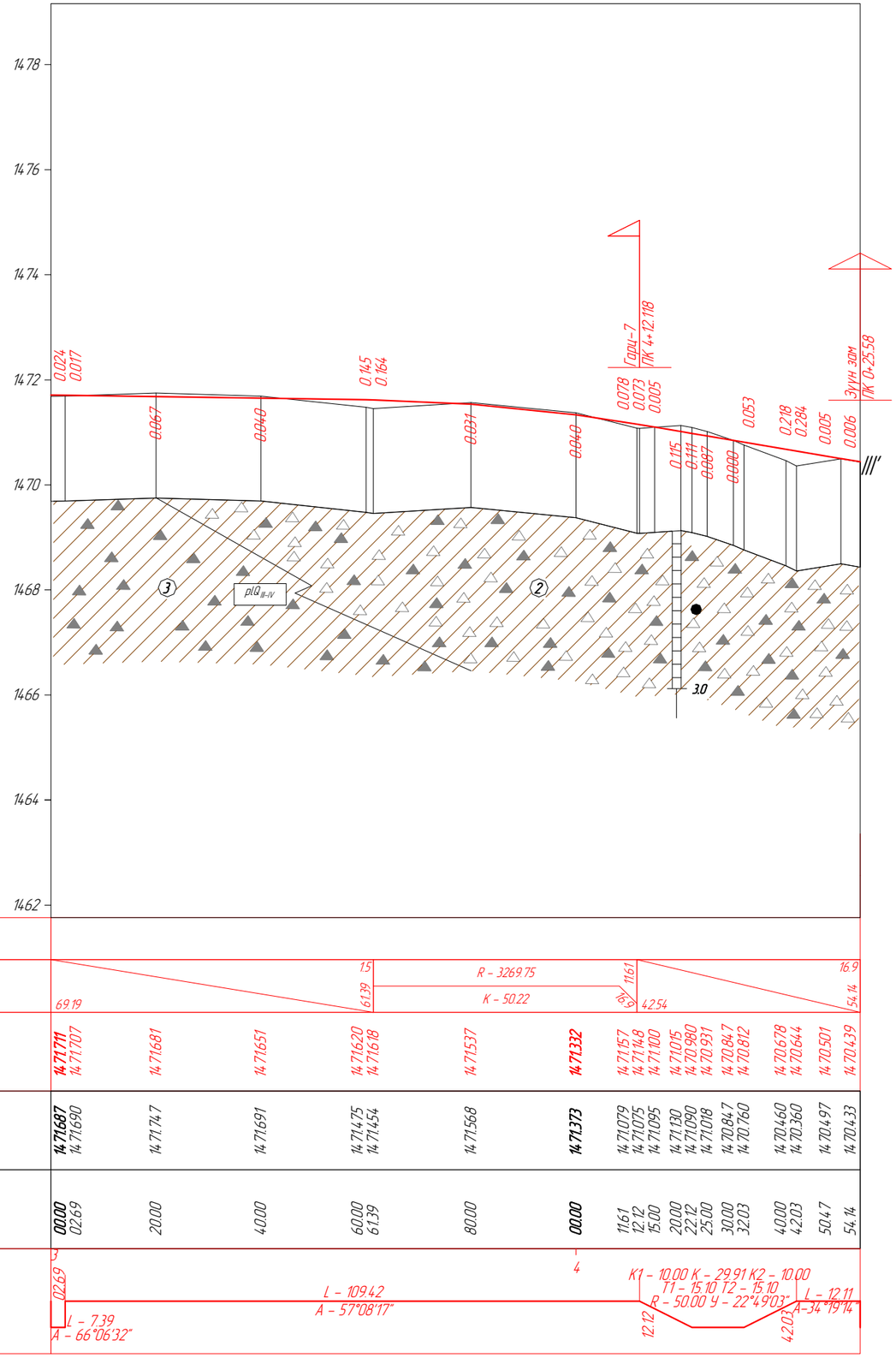

Таних тэмдэг

Цооногийн амсар

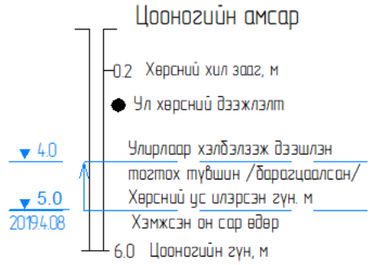

Ул хөрсний төлөв

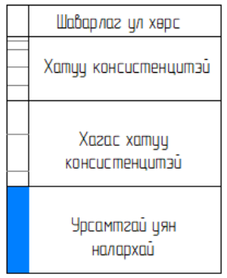

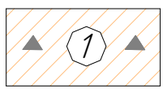
1

Орчин үеийн дунд дээд дэрэвдэгчийн настай, пролювийн гаралтай, хатуугаас хагас хатуу консистенцитэй, бор шаргалаас улаавтар өнгийн хайрга агуулсан шавранцар ул хөрс.

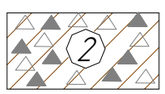
2

Орчин үеийн дунд дээд дэрэвдэгчийн настай, пролювийн гаралтай, хатуу консистенцитэй, улаавтар хүрэн өнгийн шавранцараар чигжигдсэн хайрган ул хөрс

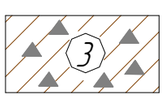
3

Орчин үеийн дунд дээд дэрэвдэгчийн настай, пролювийн гаралтай, хатуу консистенцитэй, бор шаргал өнгийн хайргархаг шавранцар ул хөрс.

pQ III–IV — Ул хөрсний гарал үүсэл, нас

ЗАХИАЛАГЧ БАЙГУУЛЛАГА:	ЗУРАГ ТӨСЛИЙН БАЙГУУЛЛАГА	Зөвлөх инженер	У. ПҮРЭВЖАВ	Гүүр, хоолойн инженер	М. МӨНХ-ОРГИЛ	ДАЛАНЗАДГАД СУМЫН ТӨВИЙН АВТО ЗАМ, ЗОГСООЛЫН ЗУРАГ ТӨСӨЛ 23-Р ЦЭЦЭРЛЭГИЙН УРД АВТО ЗАМ	ДАГУУ ОГТЛОЛ ТӨСӨЛЛӨЛТ	Масштаб	Шифр	Хуудас
ӨМНӨГОВЬ АЙМГИЙН ДАЛАНЗАДГАД СУМЫН ЗДТГ	"АВАРГА ЗАМ" ХХК	Төслийн инженер	С. БАТСҮХ	Замын инженер	Ё.ЭНХБАТ			1:100	AVZ/DZ/02-2019	15
		Шалгасан инженер	Г. ЧИНТӨГС	Геодезийн инженер	Н.АРИУНЗАЯА					

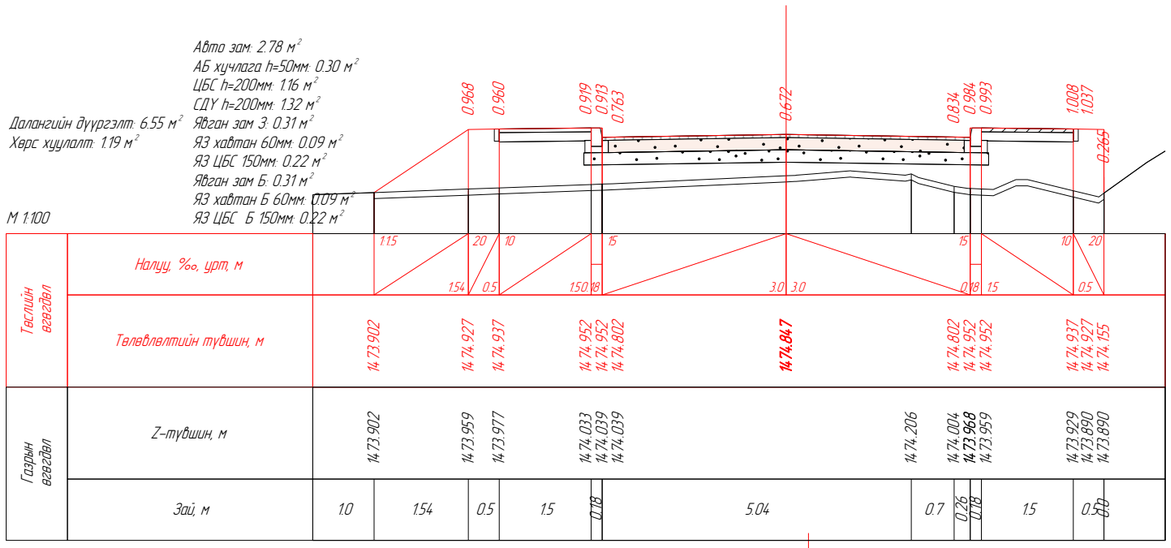

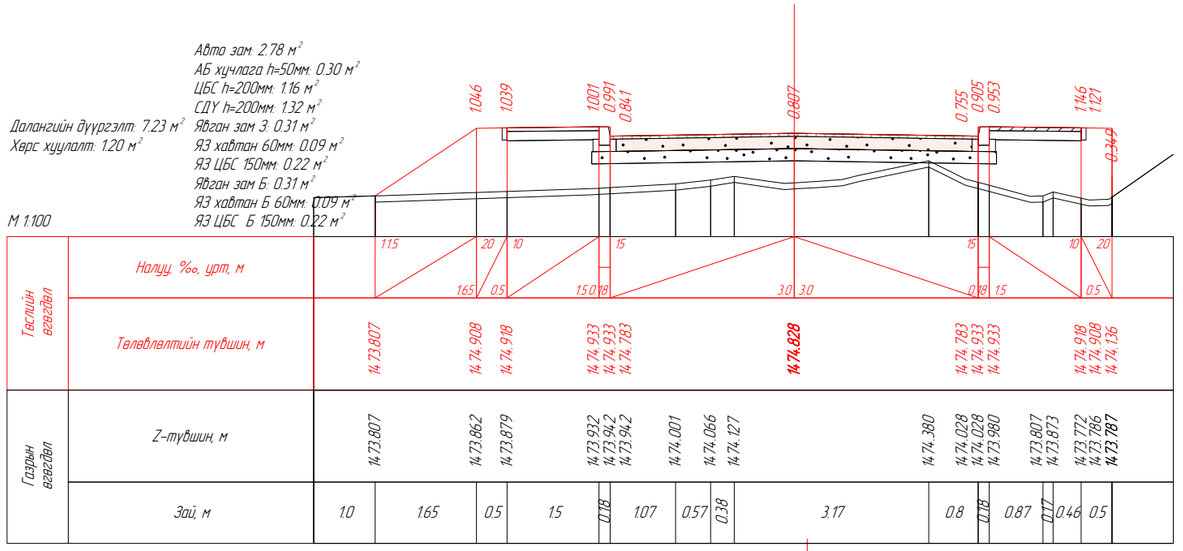

ПК 0+20.00

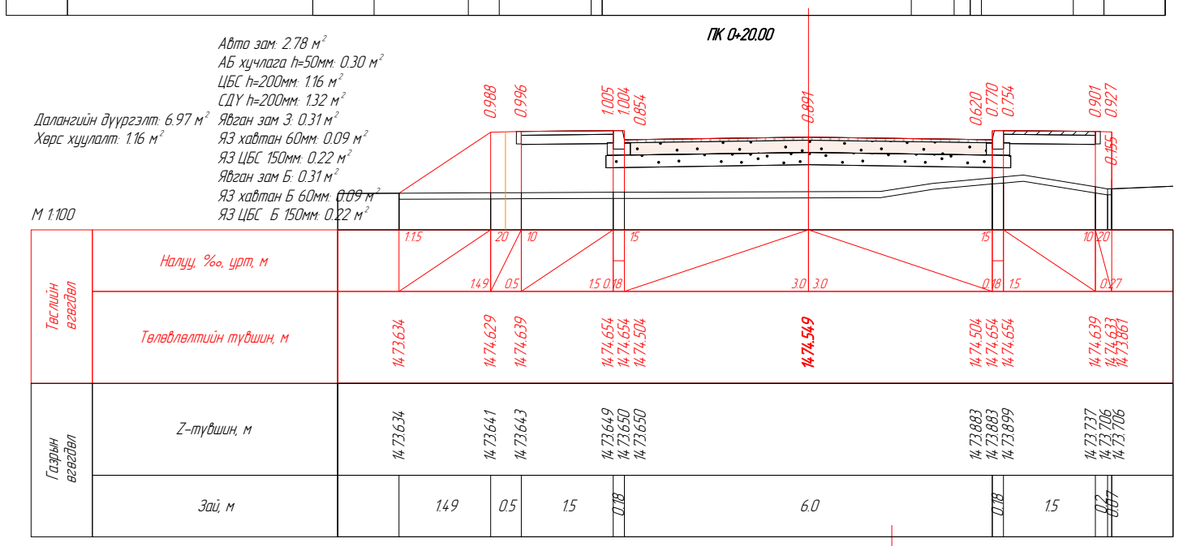

ПК 0+21.74

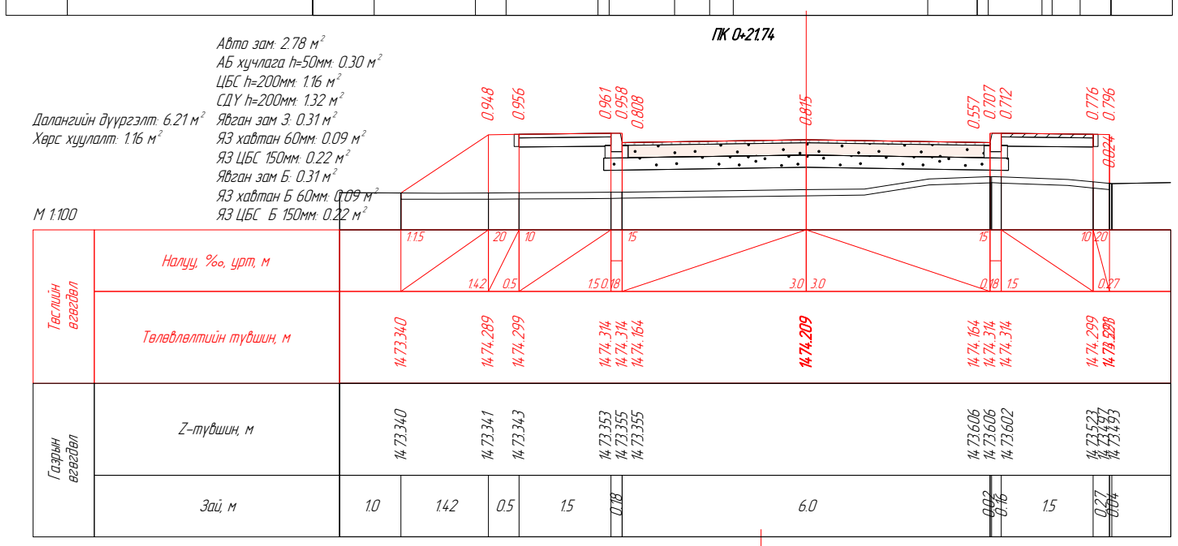

ПК 0+40.00

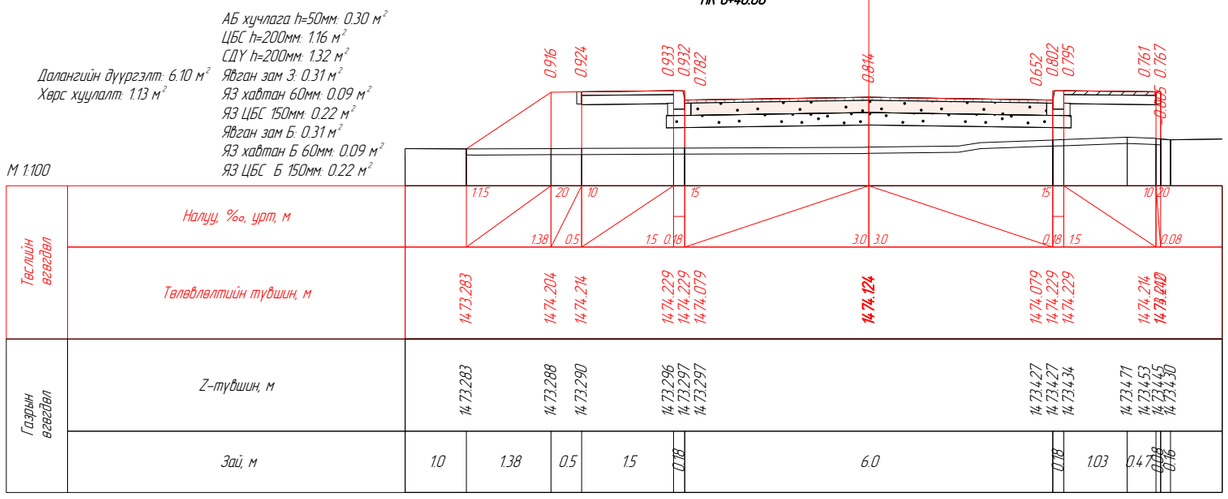

ПК 0+60.00

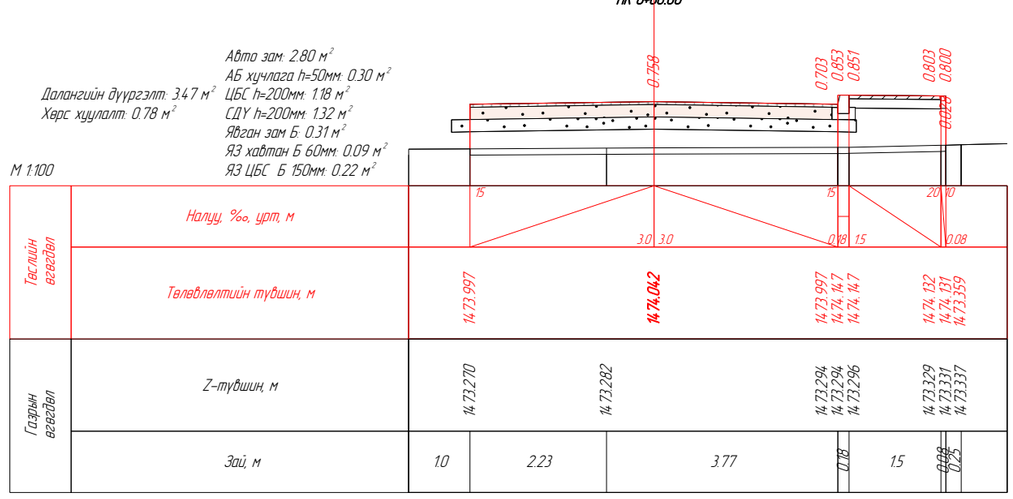

ПК 0+69.78

ЗАХИАЛАГЧ БАЙГУУЛЛАГА:	ЗУРАГ ТӨСЛИЙН БАЙГУУЛЛАГА	Зөвлөх инженер	У. ПҮРЭВЖАВ	Гүүр, хоолойн инженер	М. МӨНХ-ОРГИЛ	ДАЛАНЗАДГАД СУМЫН ТӨВИЙН АВТО ЗАМ, ЗОГСООЛЫН ЗУРАГ ТӨСӨЛ 23-Р ЦЭЦЭРЛЭГИЙН УРД АВТО ЗАМ	ХӨНДЛӨН ОГТЛОЛ ТӨСӨЛЛӨЛТ	Масштаб	Шифр	Хуудас
ӨМНӨГОВЬ АЙМГИЙН ДАЛАНЗАДГАД СУМЫН ЗДТГ	"АВАРГА ЗАМ" ХХК	Төслийн инженер	С. БАТСҮХ	Замын инженер	Ё.ЭНХБАТ			1:100	AVZ/DZ/02-2019	16
		Шалгасан инженер	Г. ЧИНТӨГС	Геодезийн инженер	Н.АРИУНЗАЯА					

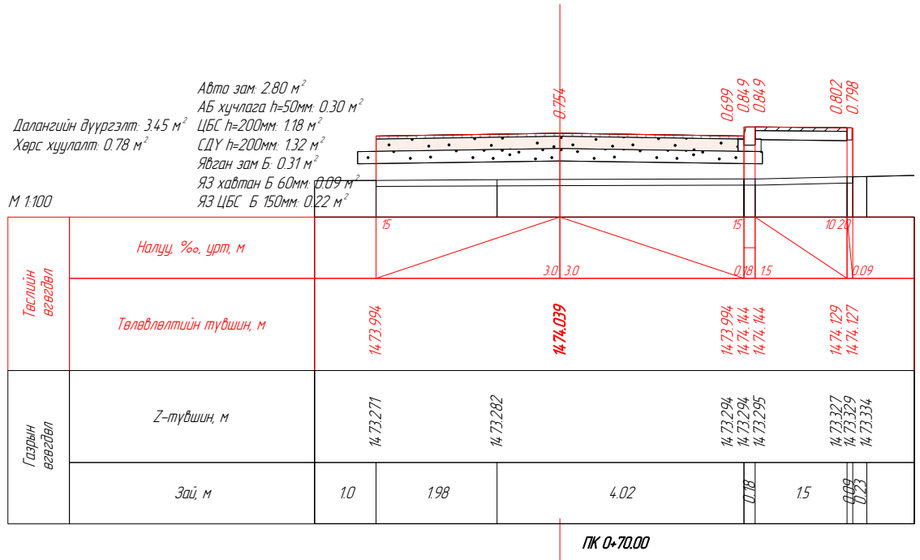

ЗАХИАЛАГЧ БАЙГУУЛЛАГА:	ЗУРАГ ТӨСЛИЙН БАЙГУУЛЛАГА	Зөвлөх инженер	У. ПҮРЭВЖАВ	Гүүр, хоолойн инженер	М. МӨНХ-ОРГИЛ	ДАЛАНЗАДГАД СУМЫН ТӨВИЙН АВТО ЗАМ, ЗОГСООЛЫН ЗУРАГ ТӨСӨЛ 23-Р ЦЭЦЭРЛЭГИЙН УРД АВТО ЗАМ	ХӨНДЛӨН ОГТЛОЛ ТӨСӨЛЛӨЛТ	Масштаб	Шифр	Хуудас
ӨМНӨГОВЬ АЙМГИЙН ДАЛАНЗАДГАД СУМЫН ЗДТГ	"АВАРГА ЗАМ" ХХК	Төслийн инженер	С. БАТСҮХ	Замын инженер	Ё.ЭНХБАТ			1:100	AVZ/DZ/02-2019	17
		Шалгасан инженер	Г. ЧИНТӨГС	Геодезийн инженер	Н.АРИУНЗАЯА					

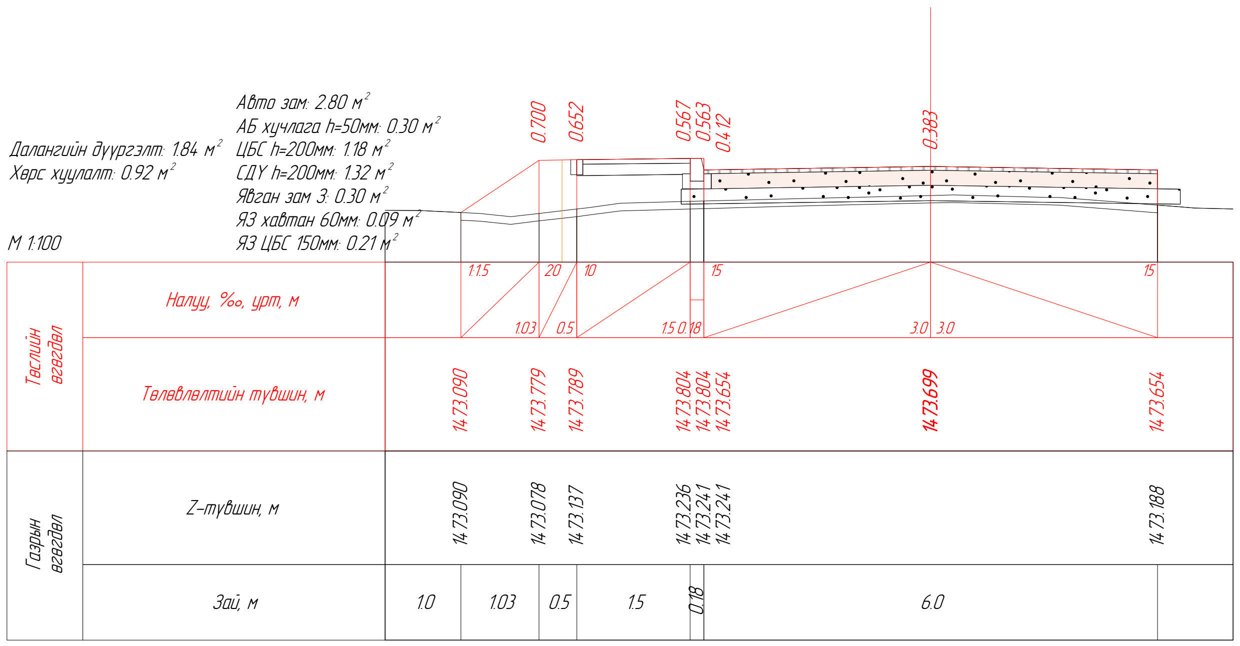

ПК 0+90.00

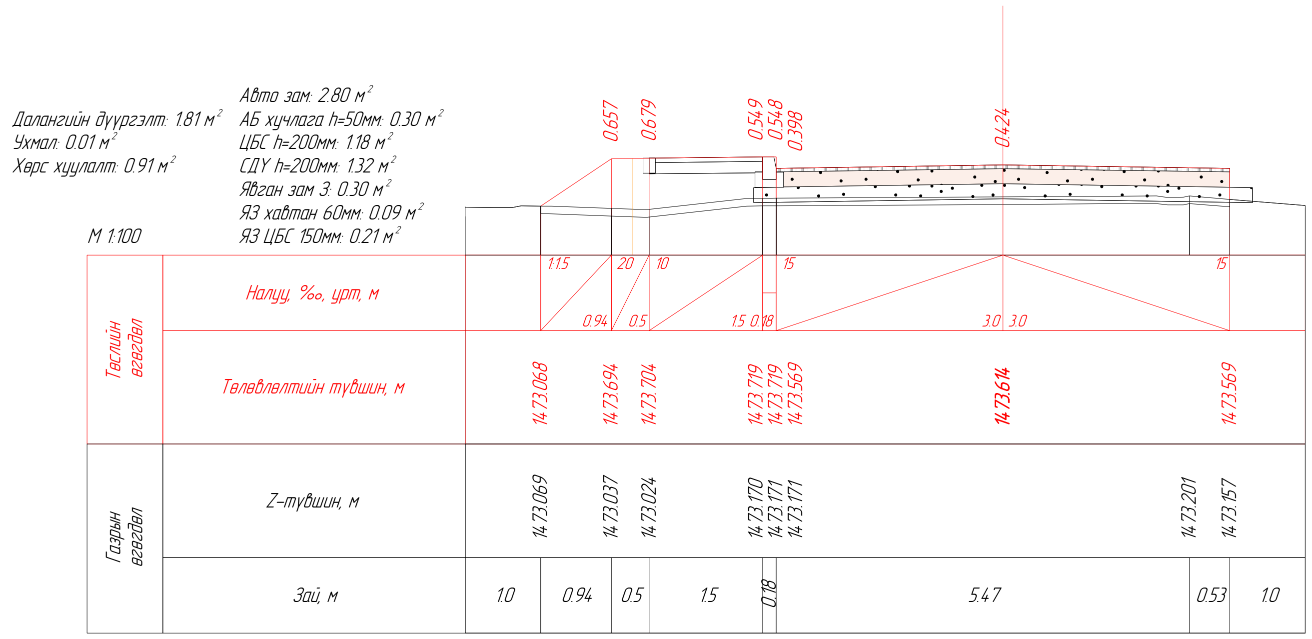

ПК 0+95.00

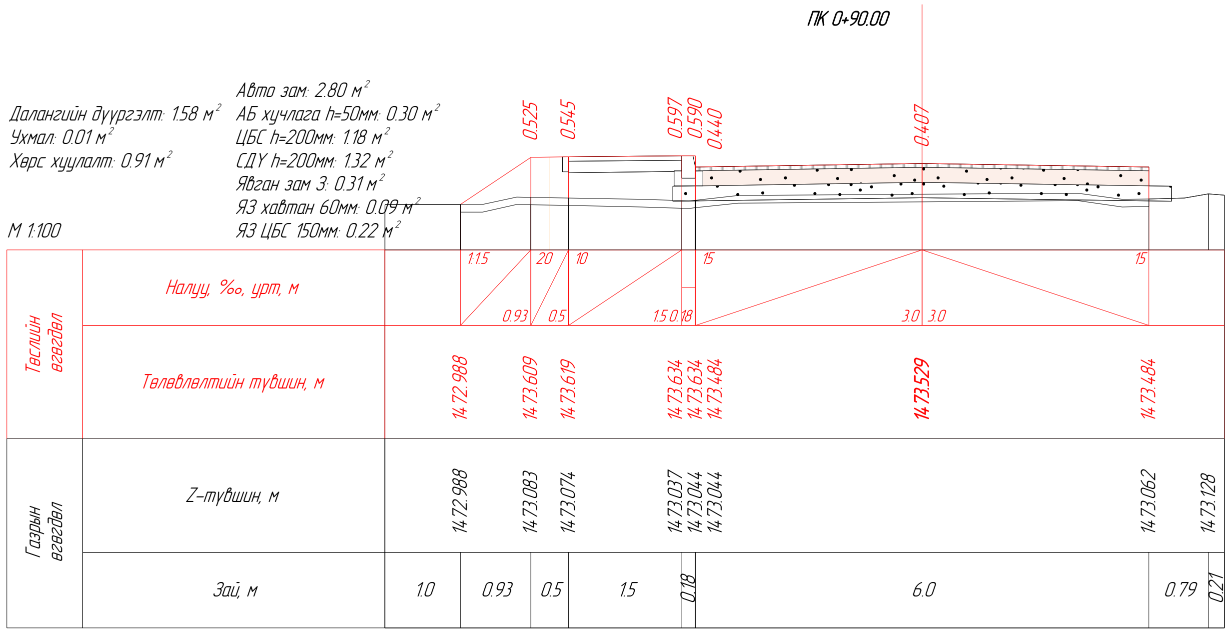

ПК 1+00.00

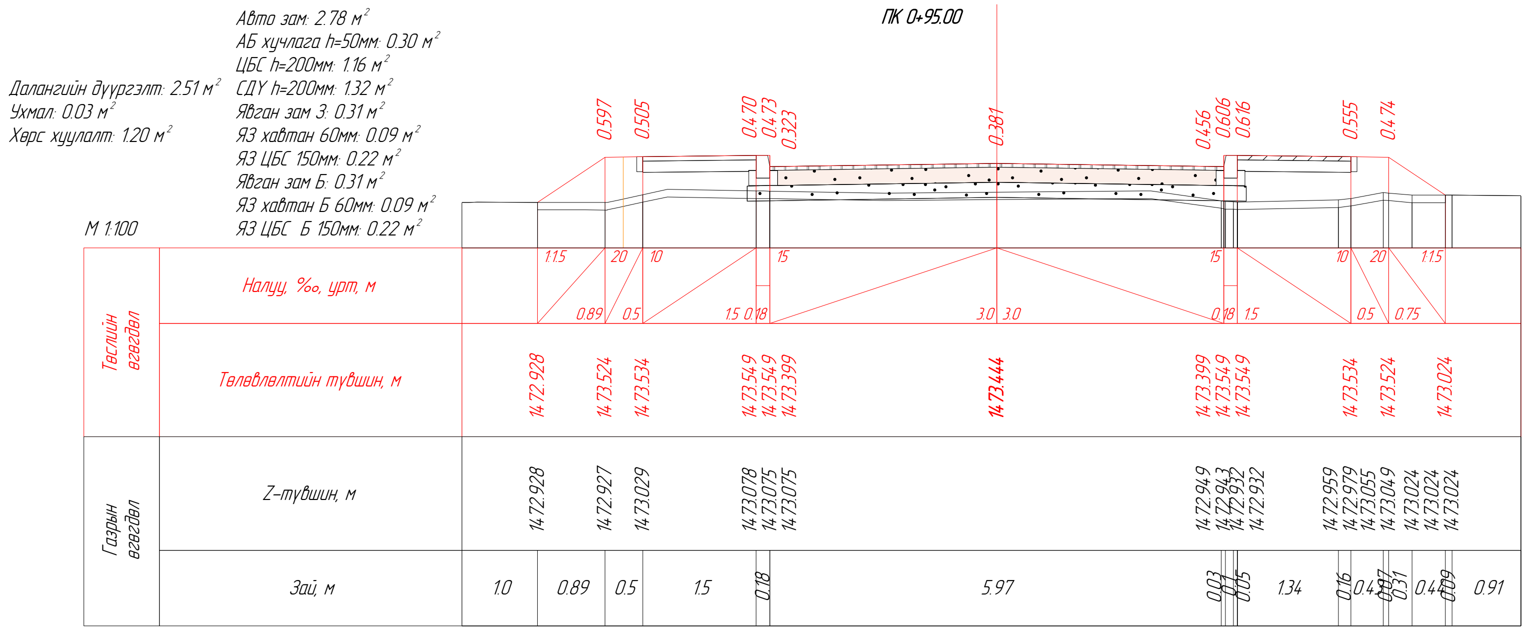

ПК 1+05.00

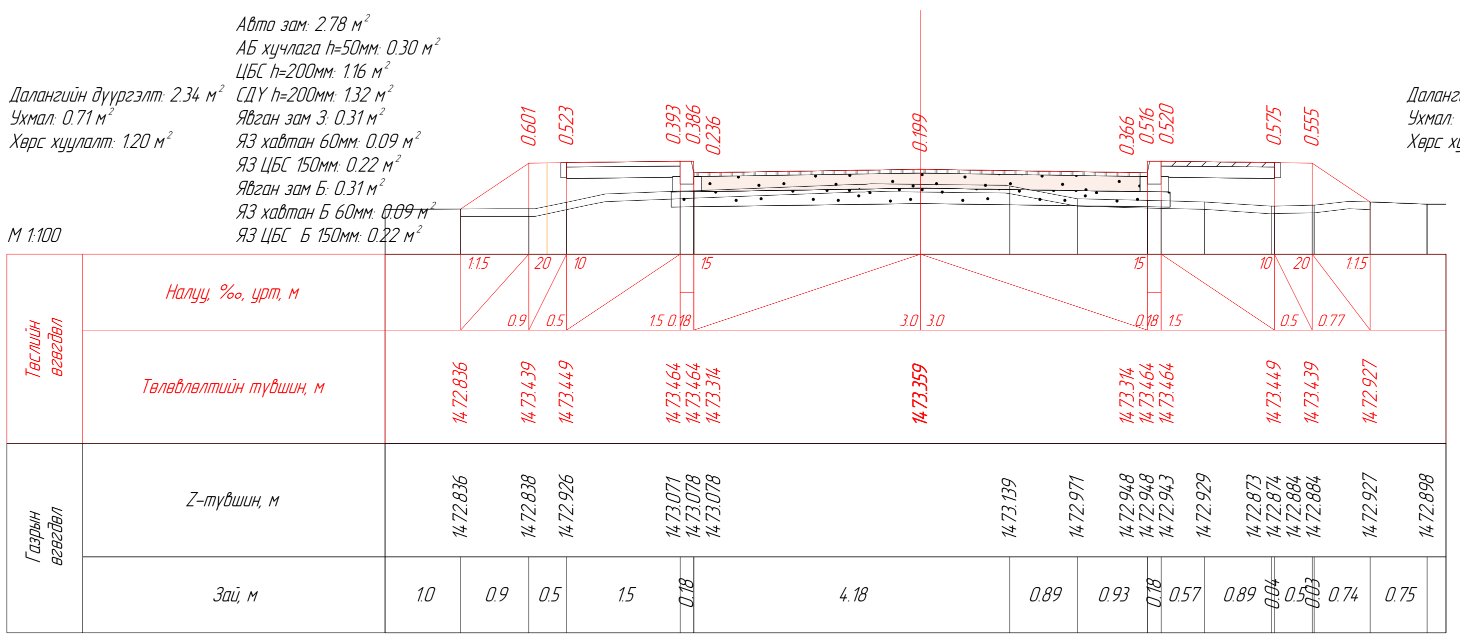

ПК 1+10.00

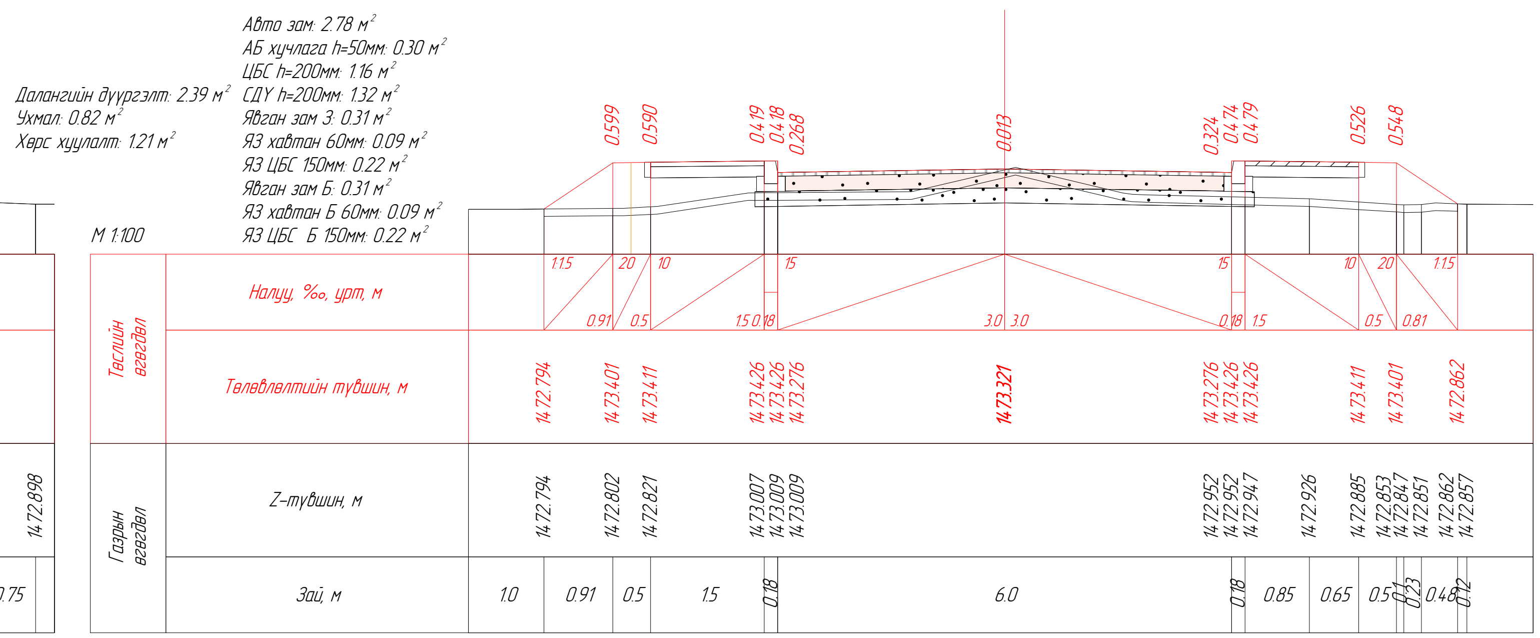

ПК 1+12.20

ЗАХИАЛАГЧ БАЙГУУЛЛАГА:	ЗУРАГ ТӨСЛИЙН БАЙГУУЛЛАГА	Зөвлөх инженер	Ч. ПҮРЭВЖАВ	Гүүр, хоолойн инженер	М. МӨНХ-ОРГИЛ	ДАЛАНЗАДГАД СУМЫН ТӨВИЙН АВТО ЗАМ, ЗОГСООЛЫН ЗУРАГ ТӨСӨЛ 23-Р ЦЭЦЭРЛЭГИЙН УРД АВТО ЗАМ	ХӨНДЛӨН ОГТЛОЛ ТӨСӨЛЛӨЛТ	Масштаб	Шифр	Хуудас
ӨМНӨГОВЬ АЙМГИЙН ДАЛАНЗАДГАД СУМЫН ЗДТГ	"АВАРГА ЗАМ" ХХК	Төслийн инженер	С. БАТСҮХ	Замын инженер	Ё.ЭНХБАТ					
		Шалгасан инженер	Г. ЧИНТӨГС	Геодезийн инженер	Н.АРИУНЗАЯА			1:100	AVZ/DZ/02-2019	18

Авто зам: 2.78 м²
АБ хучлага h=50мм: 0.30 м²
ЦБС h=200мм: 1.16 м²
СДУ h=200мм: 1.32 м²
Явган зам З: 0.31 м²
Я3 хавтан 60мм: 0.09 м²
Я3 ЦБС 150мм: 0.22 м²
Явган зам Б: 0.31 м²
Я3 хавтан Б 60мм: 0.09 м²
Я3 ЦБС Б 150мм: 0.22 м²

Далангийн дүүргэлт: 1.75 м²
Ухмал: 0.46 м²
Хөрс хуулалт: 1.17 м²

М 1:100

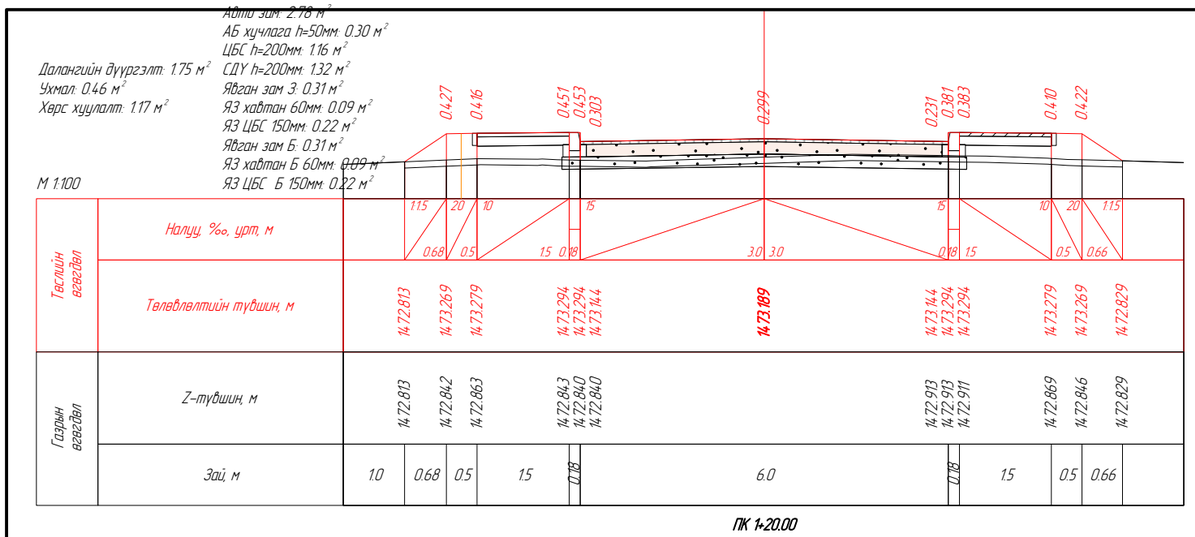

ПК 1+20.00

Авто зам: 2.78 м²
АБ хучлага h=50мм: 0.30 м²
ЦБС h=200мм: 1.16 м²
СДУ h=200мм: 1.32 м²
Явган зам З: 0.31 м²
Я3 хавтан 60мм: 0.09 м²
Я3 ЦБС 150мм: 0.22 м²
Явган зам Б: 0.31 м²
Я3 хавтан Б 60мм: 0.09 м²
Я3 ЦБС Б 150мм: 0.22 м²

Далангийн дүүргэлт: 1.08 м²
Ухмал: 0.78 м²
Хөрс хуулалт: 1.06 м²

М 1:100

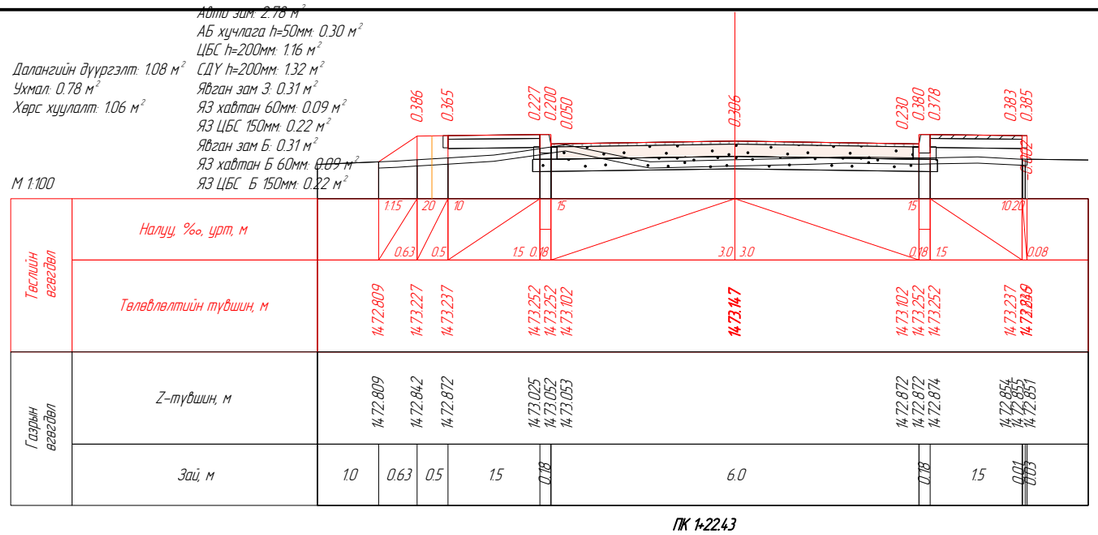

ПК 1+22.43

Авто зам: 2.78 м²
АБ хучлага h=50мм: 0.30 м²
ЦБС h=200мм: 1.16 м²
СДУ h=200мм: 1.32 м²
Явган зам З: 0.31 м²
Я3 хавтан 60мм: 0.09 м²
Я3 ЦБС 150мм: 0.22 м²
Явган зам Б: 0.31 м²
Я3 хавтан Б 60мм: 0.09 м²
Я3 ЦБС Б 150мм: 0.22 м²

Далангийн дүүргэлт: 1.09 м²
Ухмал: 0.69 м²
Хөрс хуулалт: 1.06 м²

М 1:100

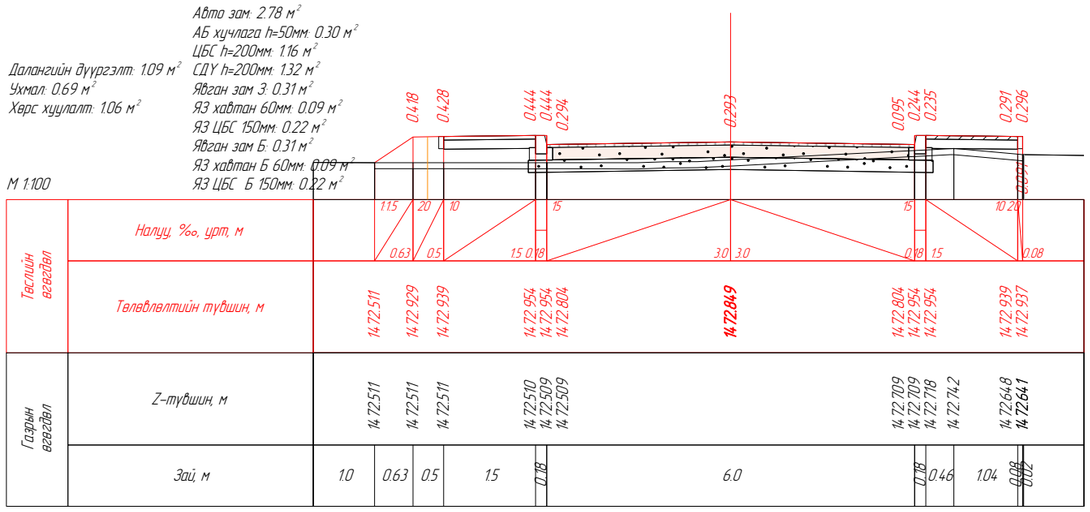

ПК 1+40.00

Авто зам: 2.78 м²
АБ хучлага h=50мм: 0.30 м²
ЦБС h=200мм: 1.16 м²
СДУ h=200мм: 1.32 м²
Явган зам З: 0.31 м²
Я3 хавтан 60мм: 0.09 м²
Я3 ЦБС 150мм: 0.22 м²
Явган зам Б: 0.31 м²
Я3 хавтан Б 60мм: 0.09 м²
Я3 ЦБС Б 150мм: 0.22 м²

Далангийн дүүргэлт: 1.19 м²
Ухмал: 0.35 м²
Хөрс хуулалт: 1.05 м²

М 1:100

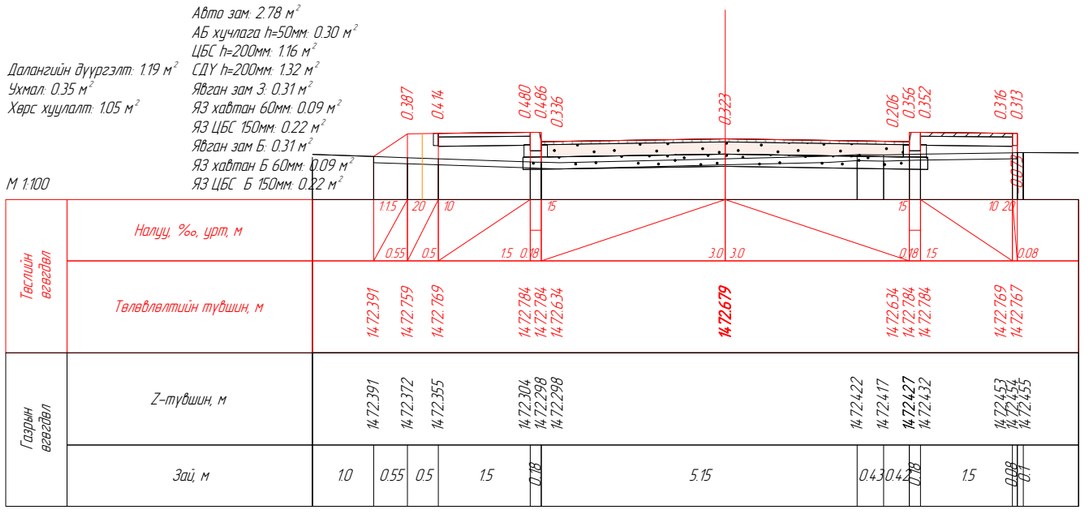

ПК 1+50.00

Авто зам: 2.80 м²
АБ хучлага h=50мм: 0.30 м²
ЦБС h=200мм: 1.18 м²
СДУ h=200мм: 1.32 м²
Явган зам Б: 0.31 м²
Я3 хавтан Б 60мм: 0.09 м²
Я3 ЦБС Б 150мм: 0.22 м²

Далангийн дүүргэлт: 0.41 м²
Ухмал: 0.30 м²
Хөрс хуулалт: 0.78 м²

М 1:100

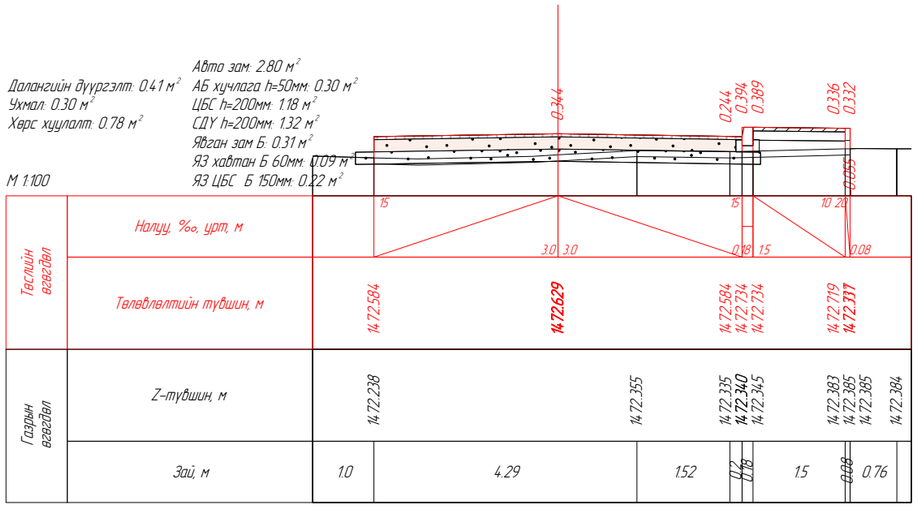

ПК 1+52.98

Авто зам: 2.80 м²
АБ хучлага h=50мм: 0.30 м²
ЦБС h=200мм: 1.18 м²
СДУ h=200мм: 1.32 м²
Явган зам Б: 0.31 м²
Я3 хавтан Б 60мм: 0.09 м²
Я3 ЦБС Б 150мм: 0.22 м²

Далангийн дүүргэлт: 0.51 м²
Ухмал: 0.27 м²
Хөрс хуулалт: 0.79 м²

М 1:100

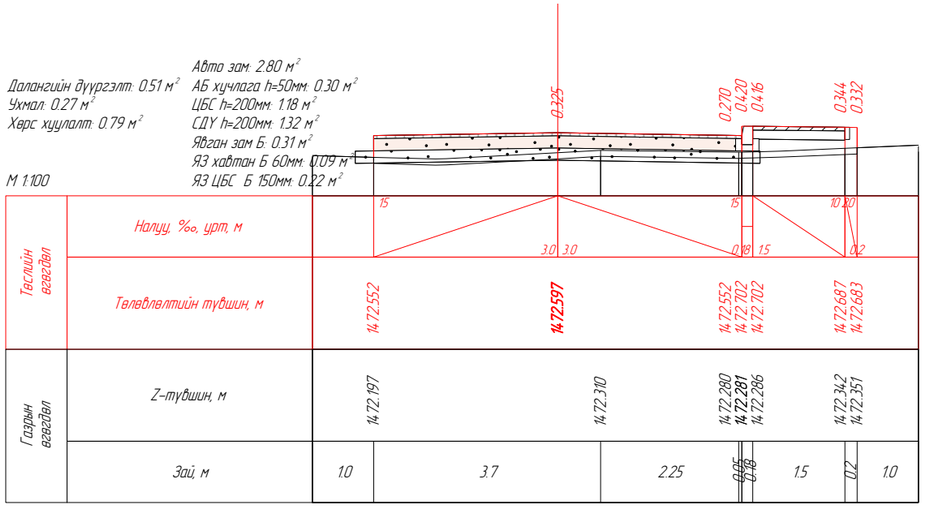

ПК 1+55.00

ЗАХИАЛАГЧ БАЙГУУЛЛАГА:	ЗУРАГ ТӨСЛИЙН БАЙГУУЛЛАГА	Зөвлөх инженер	У. ПҮРЭВЖАВ	Гүүр, хоолойн инженер	М. МӨНХ-ОРГИЛ	ДАЛАНЗАДГАД СУМЫН ТӨВИЙН АВТО ЗАМ, ЗОГСООЛЫН ЗУРАГ ТӨСӨЛ 23-Р ЦЭЦЭРЛЭГИЙН УРД АВТО ЗАМ	ХӨНДЛӨН ОГТЛОЛ ТӨСӨЛЛӨЛТ	Масштаб	Шифр	Хуудас
ӨМНӨГОВЬ АЙМГИЙН ДАЛАНЗАДГАД СУМЫН ЗДТГ	"АВАРГА ЗАМ" ХХК	Төслийн инженер	С. БАТСҮХ	Замын инженер	Ё.ЭНХБАТ			1:100	AVZ/DZ/02-2019	19
		Шалгасан инженер	Г. ЧИНТӨГС	Геодезийн инженер	Н.АРИУНЗАЯА					

Далангийн дүүргэлт: 0.22 м²
Ухмал: 1.94 м²
Хөрс хуулалт: 0.83 м²

АБ хучлага h=50мм: 0.30 м²
ЦБС h=200мм: 1.18 м²
СДУ h=200мм: 1.32 м²
Явган зам Б: 0.31 м²
Я3 хавтан Б 60мм: 0.09 м²
Я3 ЦБС Б 150мм: 0.22 м²

М 1:100

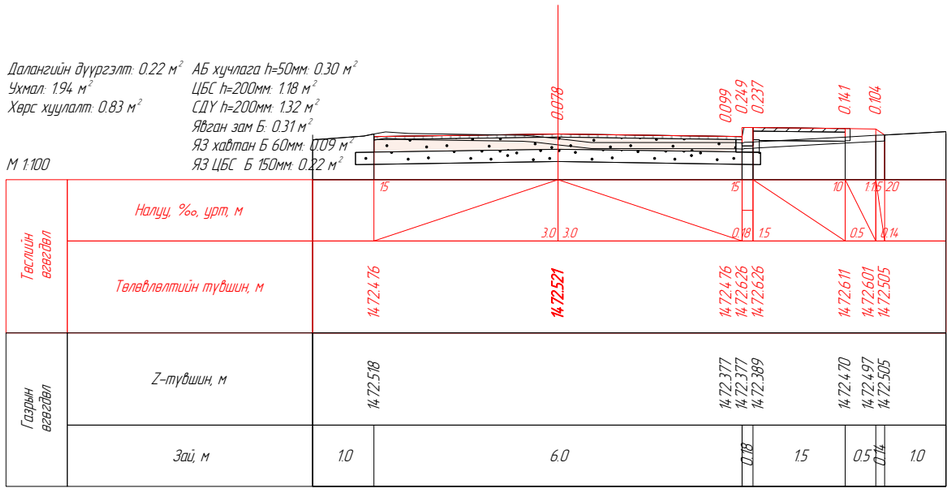

ПК 1+60.00

Далангийн дүүргэлт: 0.23 м²
Ухмал: 1.10 м²
Хөрс хуулалт: 0.82 м²

АБ хучлага h=50мм: 0.30 м²
ЦБС h=200мм: 1.18 м²
СДУ h=200мм: 1.32 м²
Явган зам Б: 0.31 м²
Я3 хавтан Б 60мм: 0.09 м²
Я3 ЦБС Б 150мм: 0.22 м²

М 1:100

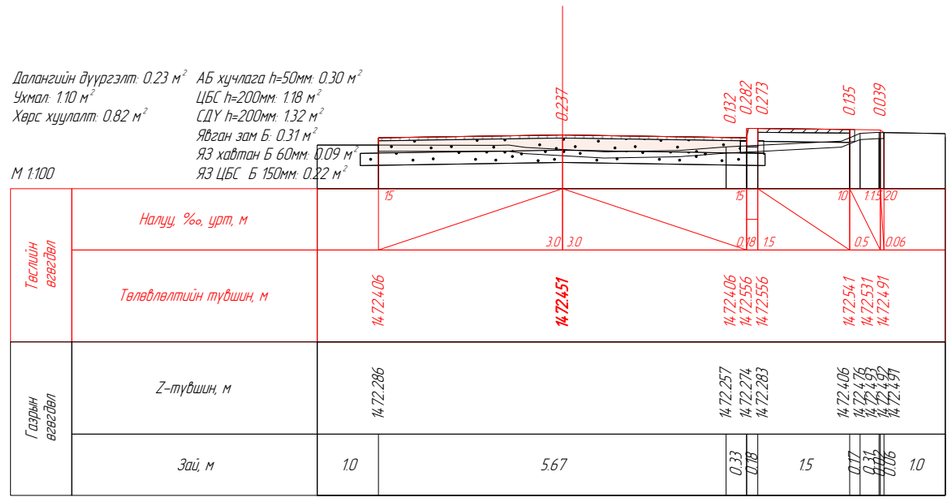

ПК 1+65.00

Далангийн дүүргэлт: 1.48 м²
Ухмал: 1.14 м²
Хөрс хуулалт: 1.07 м²

АБ хучлага h=50мм: 0.30 м²
ЦБС h=200мм: 1.18 м²
СДУ h=200мм: 1.32 м²
Явган зам З: 0.31 м²
Я3 хавтан 60мм: 0.09 м²
Я3 ЦБС 150мм: 0.22 м²

М 1:100

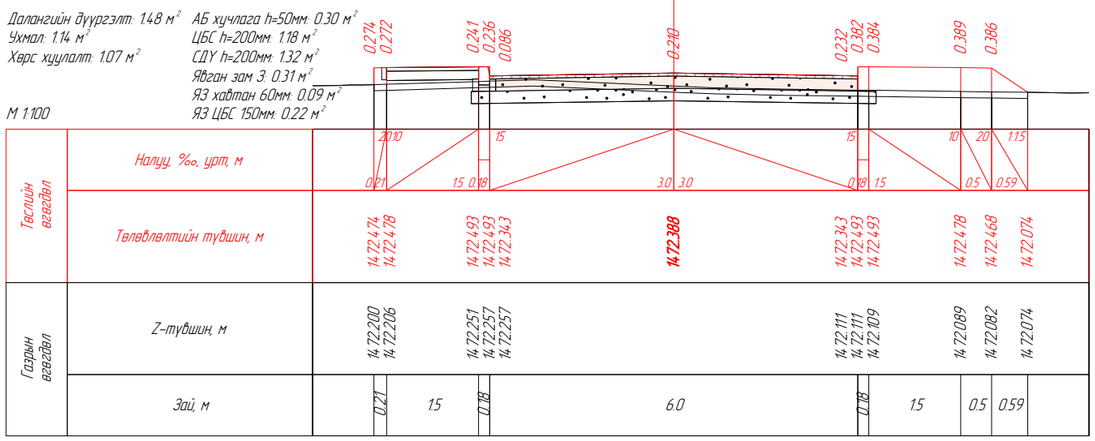

ПК 1+70.00

Далангийн дүүргэлт: 0.34 м²
Ухмал: 0.61 м²
Хөрс хуулалт: 0.78 м²

АБ хучлага h=50мм: 0.30 м²
ЦБС h=200мм: 1.18 м²
СДУ h=200мм: 1.32 м²
Явган зам З: 0.31 м²
Я3 хавтан 60мм: 0.09 м²
Я3 ЦБС 150мм: 0.22 м²

М 1:100

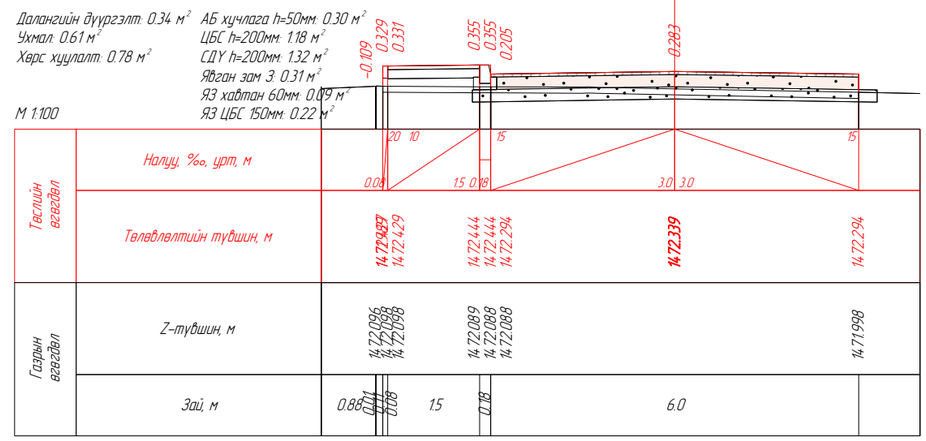

ПК 1+74.27

Далангийн дүүргэлт: 0.31 м²
Ухмал: 0.35 м²
Хөрс хуулалт: 0.78 м²

Авто зам: 2.80 м²
АБ хучлага h=50мм: 0.30 м²
ЦБС h=200мм: 1.18 м²
СДУ h=200мм: 1.32 м²
Явган зам З: 0.31 м²
Я3 хавтан 60мм: 0.09 м²
Я3 ЦБС 150мм: 0.22 м²

М 1:100

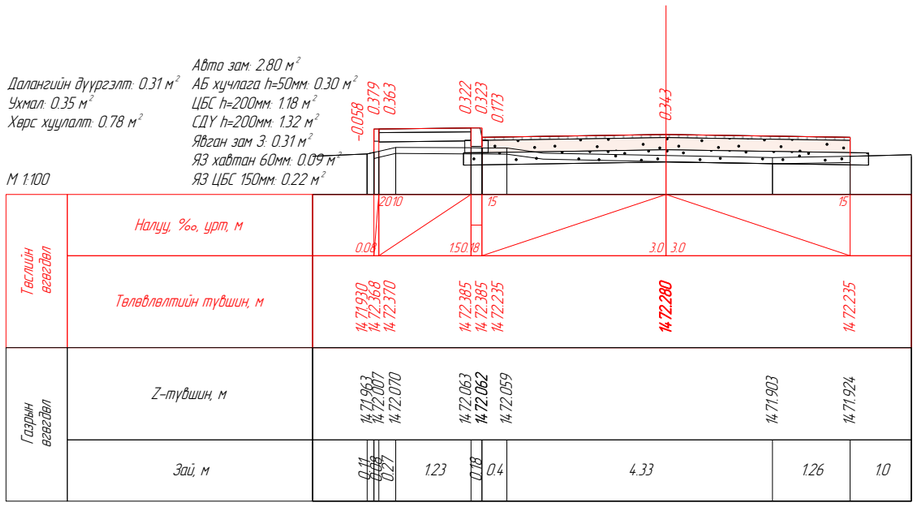

ПК 1+80.00

Далангийн дүүргэлт: 0.75 м²
Ухмал: 1.11 м²
Хөрс хуулалт: 1.02 м²

АБ хучлага h=50мм: 0.30 м²
ЦБС h=200мм: 1.16 м²
СДУ h=200мм: 1.32 м²
Явган зам З: 0.31 м²
Я3 хавтан 60мм: 0.09 м²
Я3 ЦБС 150мм: 0.22 м²
Явган зам Б: 0.31 м²
Я3 хавтан Б 60мм: 0.09 м²
Я3 ЦБС Б 150мм: 0.22 м²

М 1:100

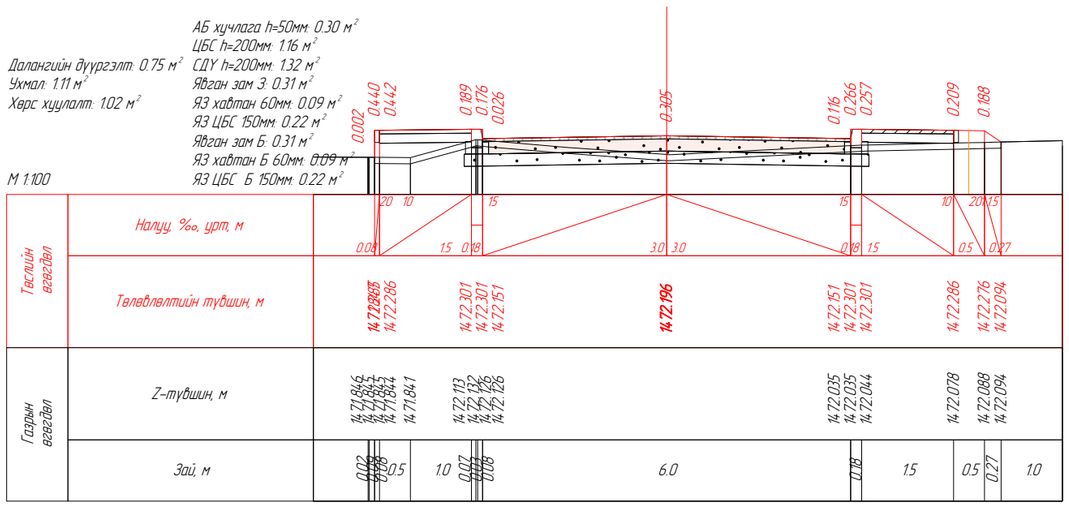

ПК 1+90.00

ЗАХИАЛАГЧ БАЙГУУЛЛАГА:	ЗУРАГ ТӨСЛИЙН БАЙГУУЛЛАГА	Зөвлөх инженер	У. ПҮРЭВЖАВ	Гүүр, хоолойн инженер	М. МӨНХ-ОРГИЛ	ДАЛАНЗАДГАД СУМЫН ТӨВИЙН АВТО ЗАМ, ЗОГСООЛЫН ЗУРАГ ТӨСӨЛ 23-Р ЦЭЦЭРЛЭГИЙН УРД АВТО ЗАМ	ХӨНДЛӨН ОГТЛОЛ ТӨСӨЛЛӨЛТ	Масштаб	Шифр	Хуудас
ӨМНӨГОВЬ АЙМГИЙН ДАЛАНЗАДГАД СУМЫН ЗДТГ	"АВАРГА ЗАМ" ХХК	Төслийн инженер	С. БАТСҮХ	Замын инженер	Ё.ЭНХБАТ			1:100	AVZ/DZ/02-2019	20
		Шалгасан инженер	Г. ЧИНТӨГС	Геодезийн инженер	Н.АРИУНЗАЯА					

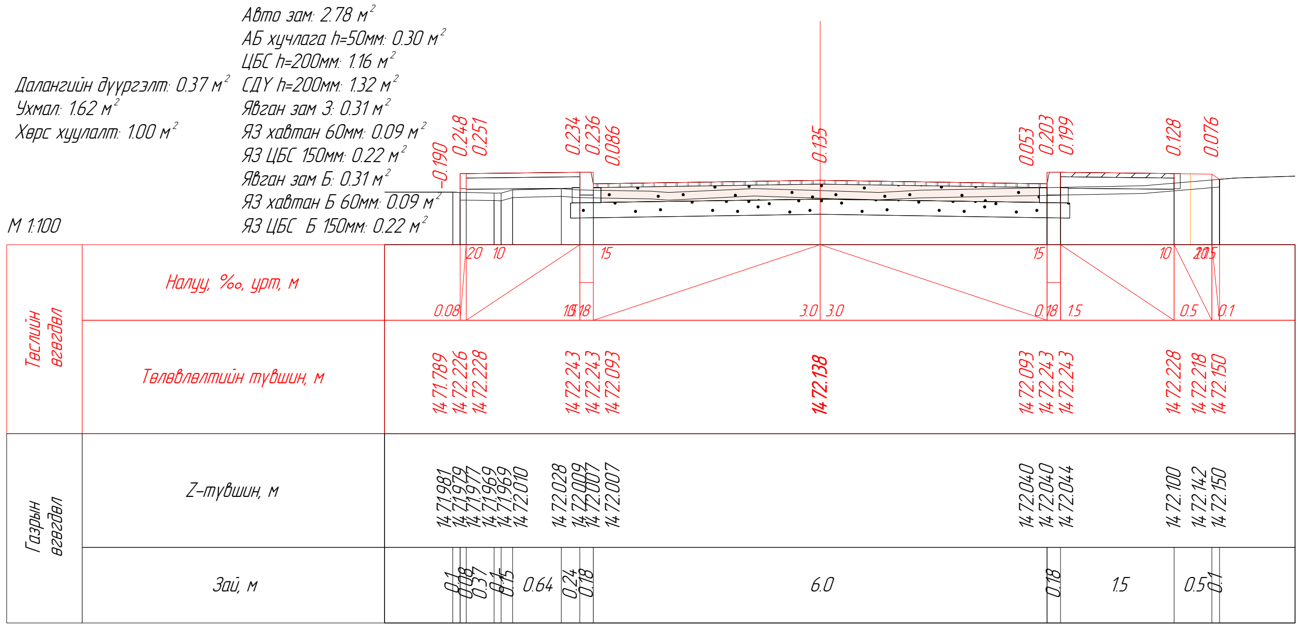

ПК 2+00.00

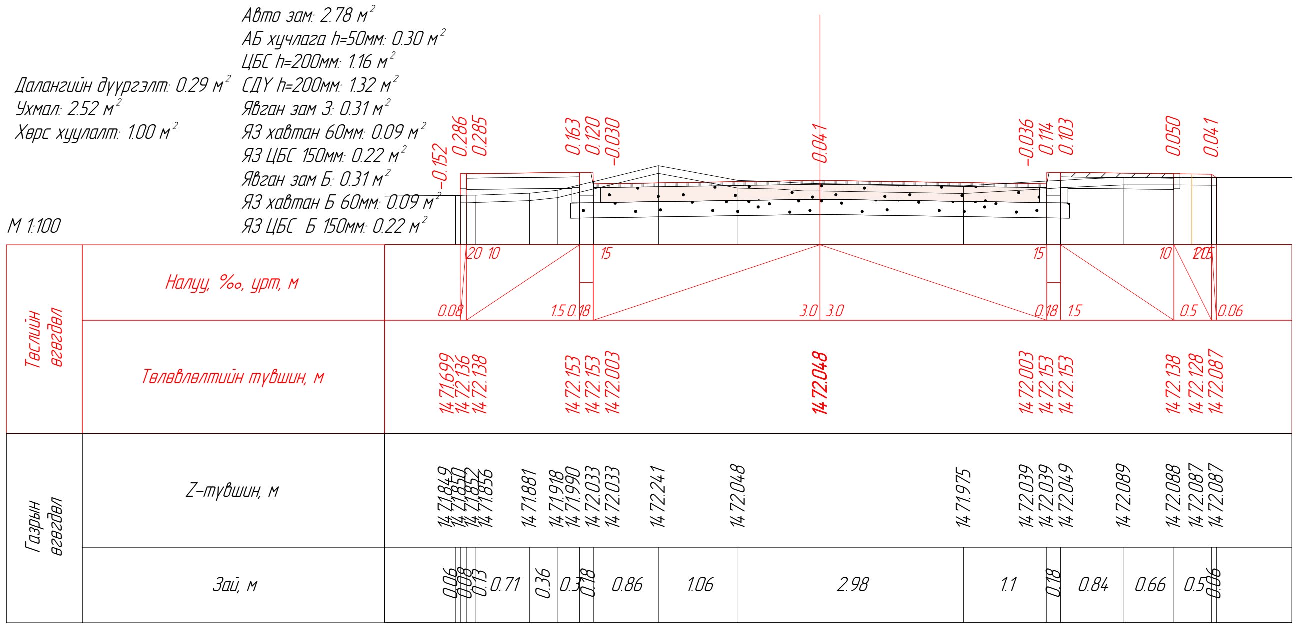

ПК 2+20.00

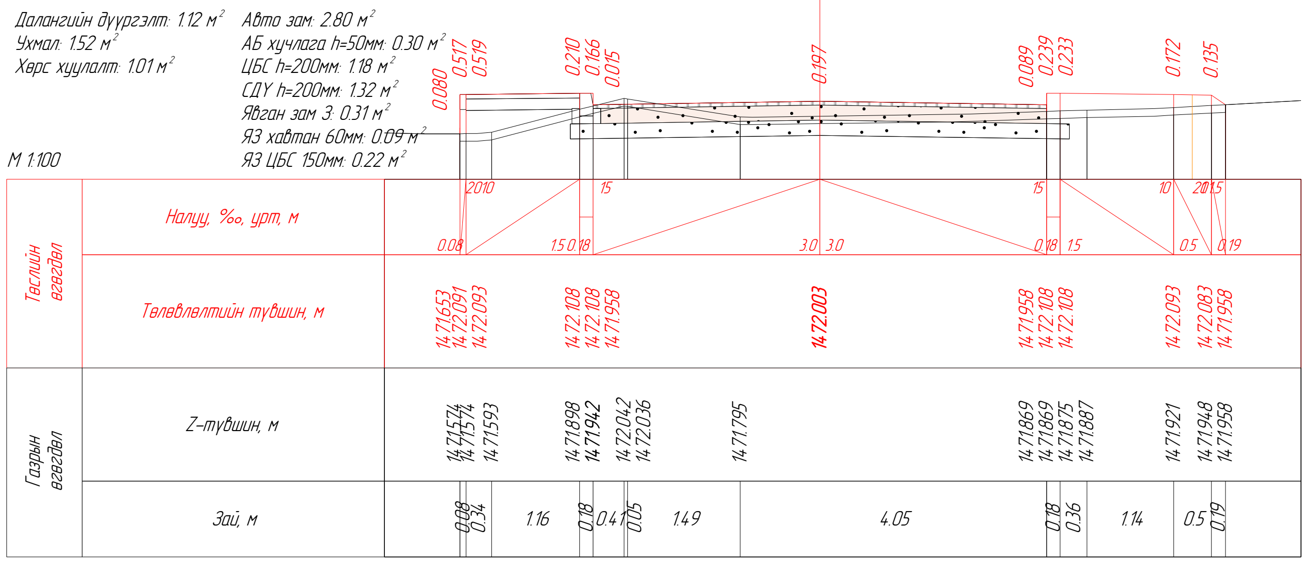

ПК 2+30.00

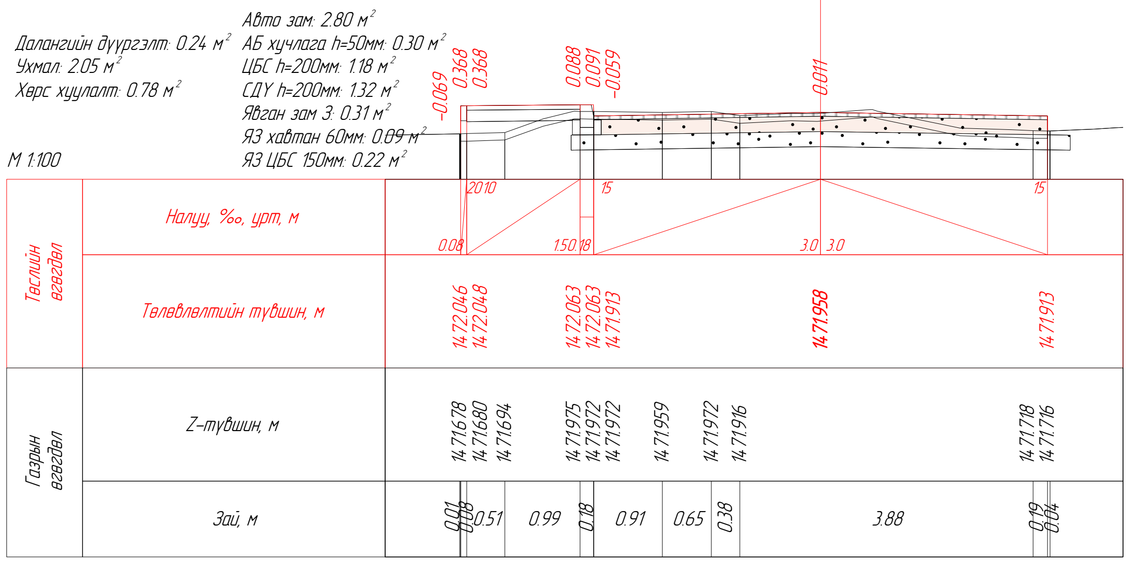

ПК 2+40.00

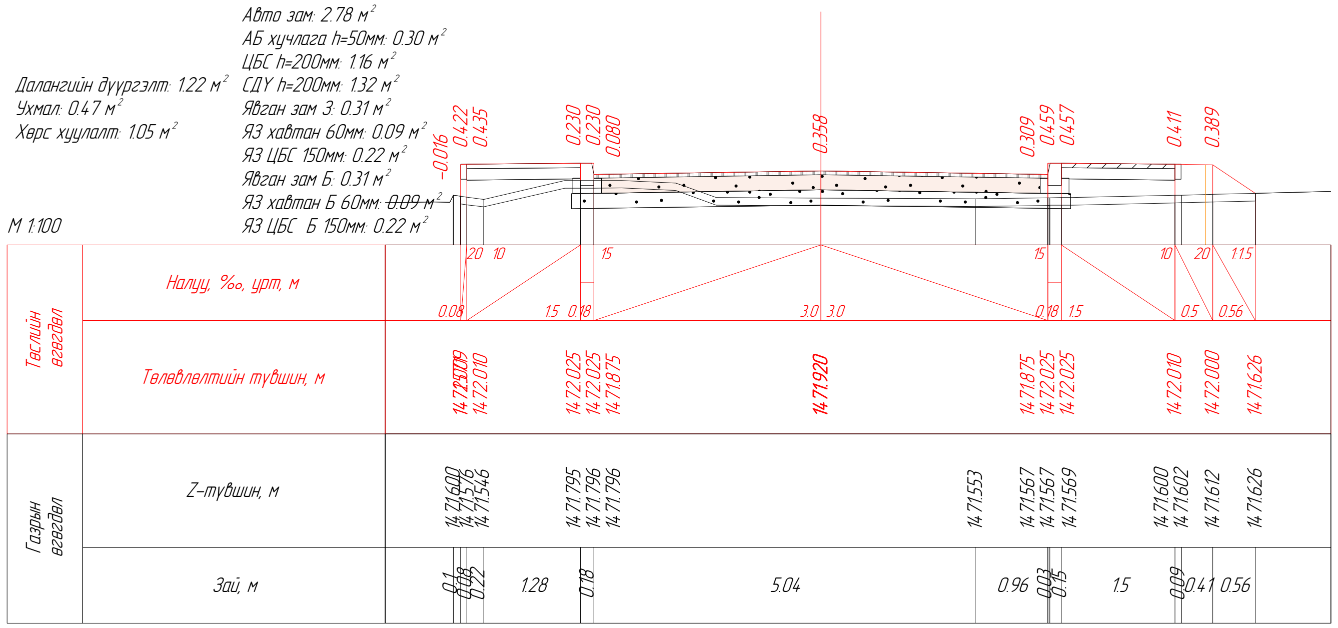

ПК 2+48.31

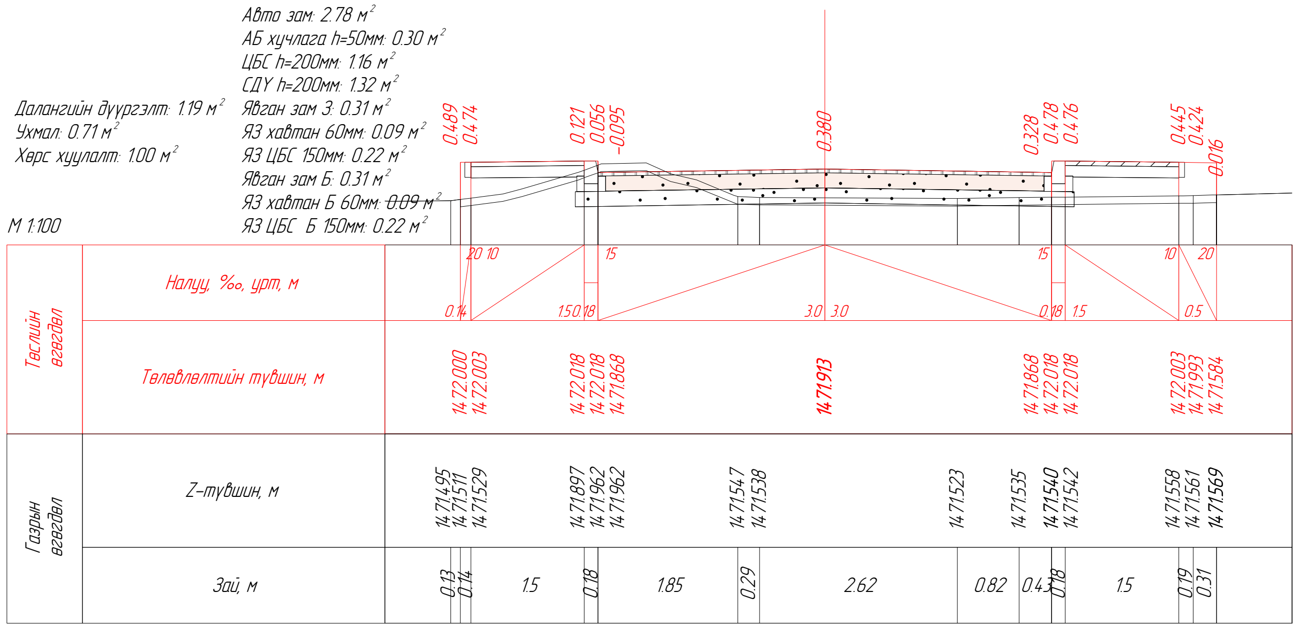

ПК 2+50.00

ЗАХИАЛАГЧ БАЙГУУЛЛАГА:	ЗУРАГ ТӨСЛИЙН БАЙГУУЛЛАГА	Зөвлөх инженер	Ч. ПҮРЭВЖАВ	Гүүр, хоолойн инженер	М. МӨНХ-ОРГИЛ	ДАЛАНЗАДГАД СУМЫН ТӨВИЙН АВТО ЗАМ, ЗОГСООЛЫН ЗУРАГ ТӨСӨЛ 23-Р ЦЭЦЭРЛЭГИЙН ҮРД АВТО ЗАМ	ХӨНДЛӨН ОГТЛОЛ ТӨСӨЛЛӨЛТ	Масштаб	Шифр	Хуудас
ӨМНӨГОВЬ АЙМГИЙН ДАЛАНЗАДГАД СУМЫН ЗДТГ	"АВАРГА ЗАМ" ХХК	Төслийн инженер	С. БАТСҮХ	Замын инженер	Ё.ЭНХБАТ			1:100	AVZ/DZ/02-2019	21
		Шалгасан инженер	Г. ЧИНТӨГС	Геодезийн инженер	Н.АРИУНЗАЯА					

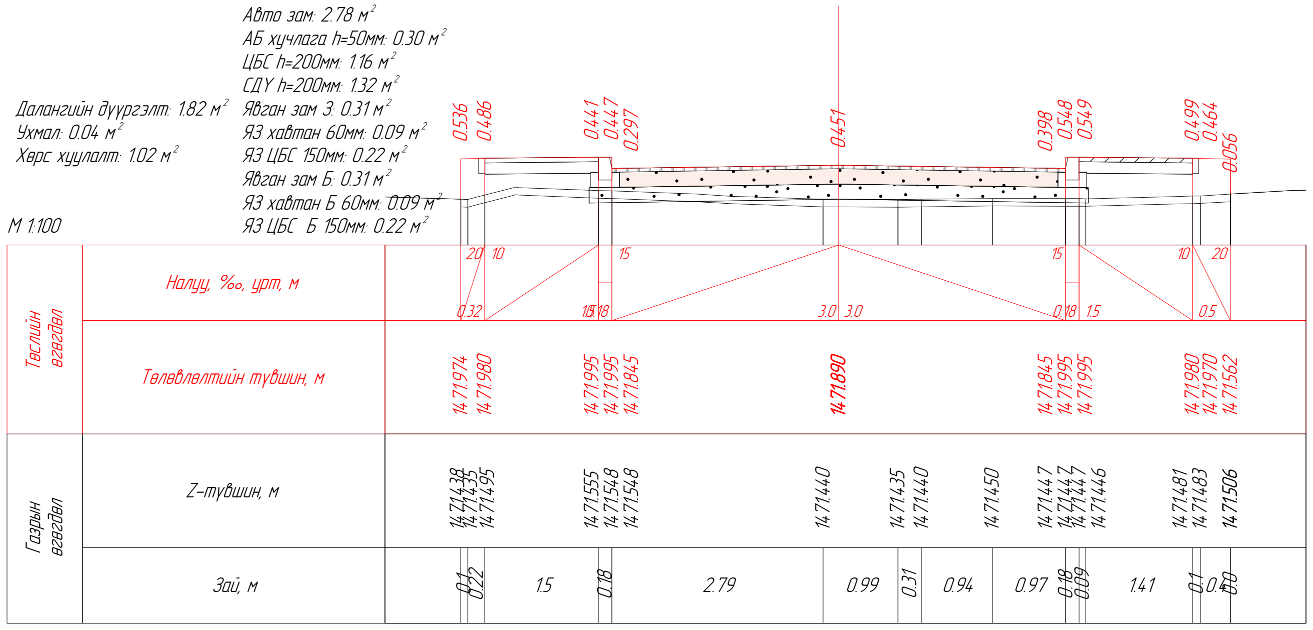

ПК 2+55.00

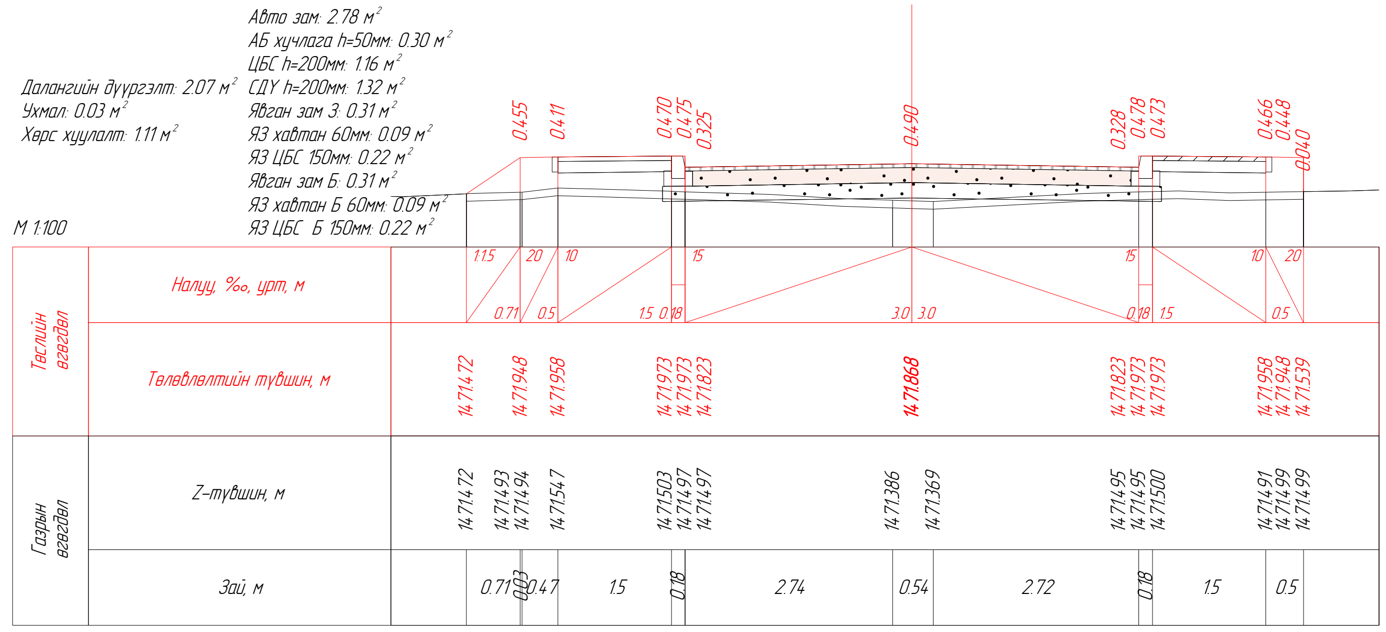

ПК 2+60.00

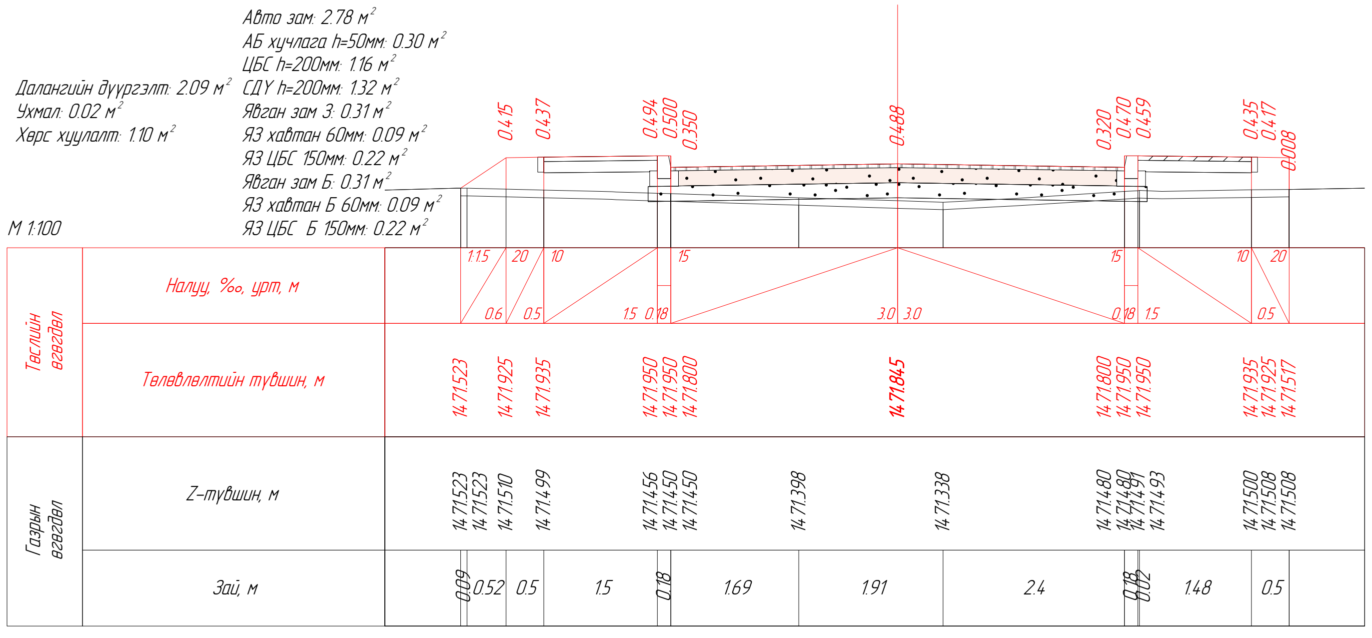

ПК 2+65.00

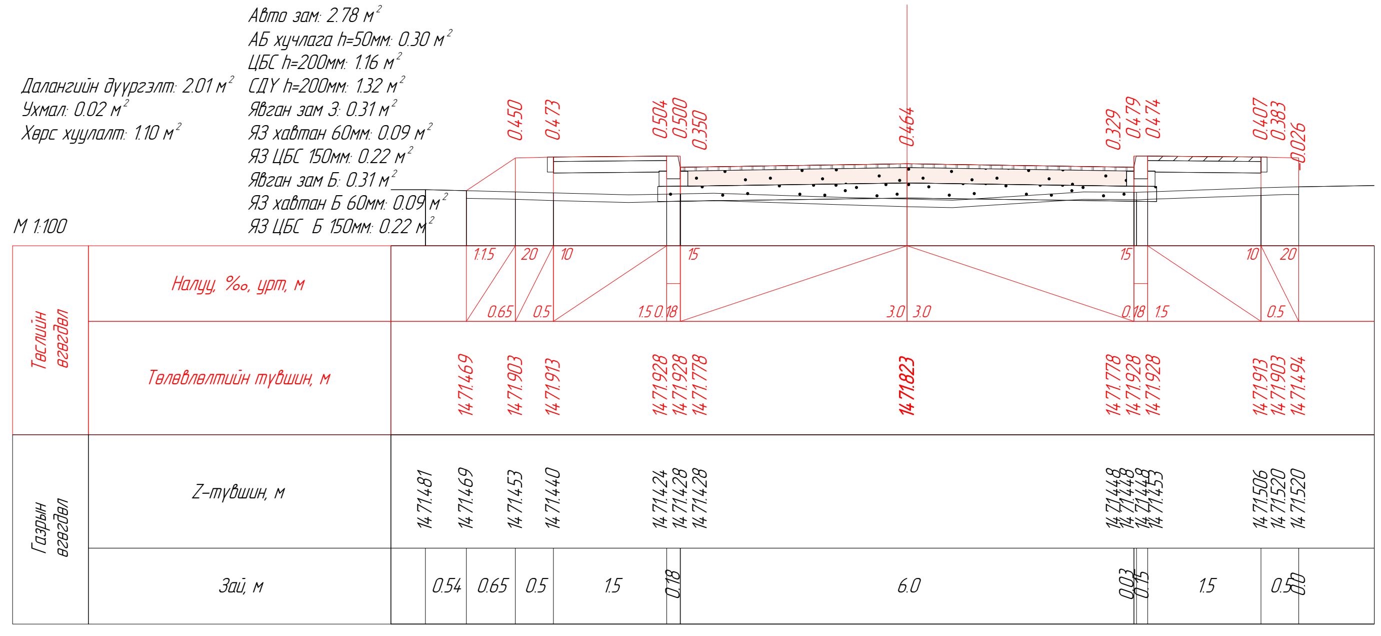

ПК 2+70.00

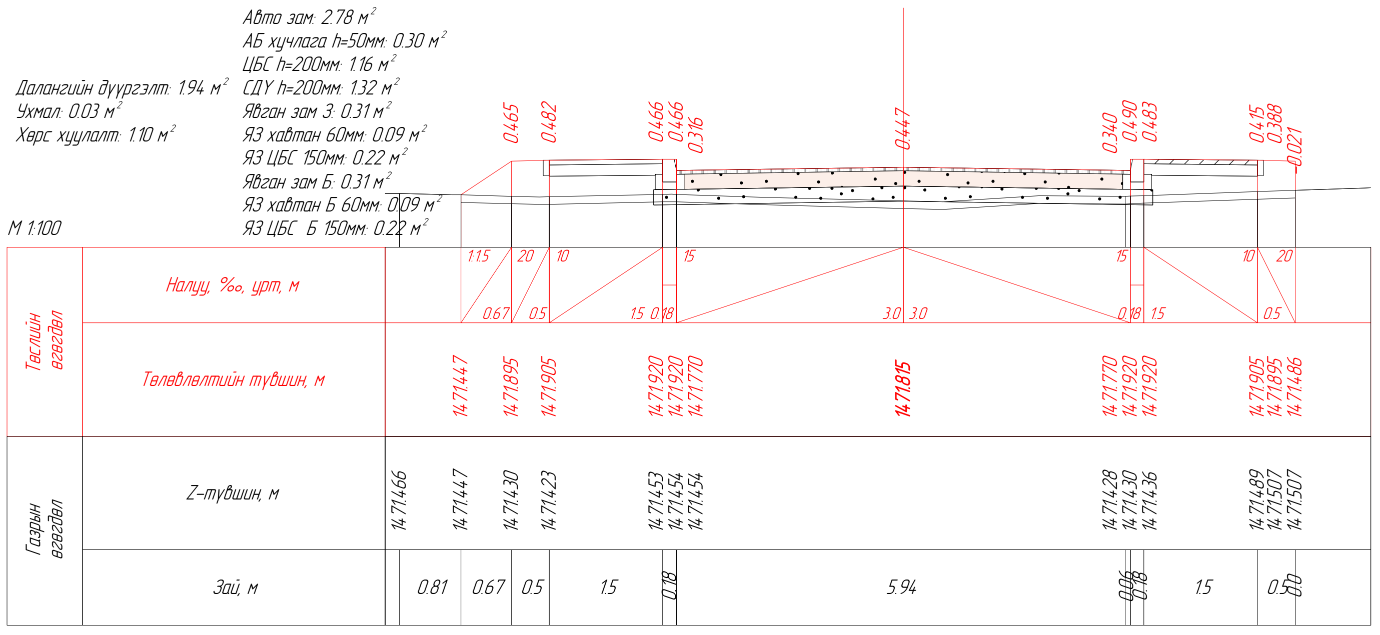

ПК 2+71.81

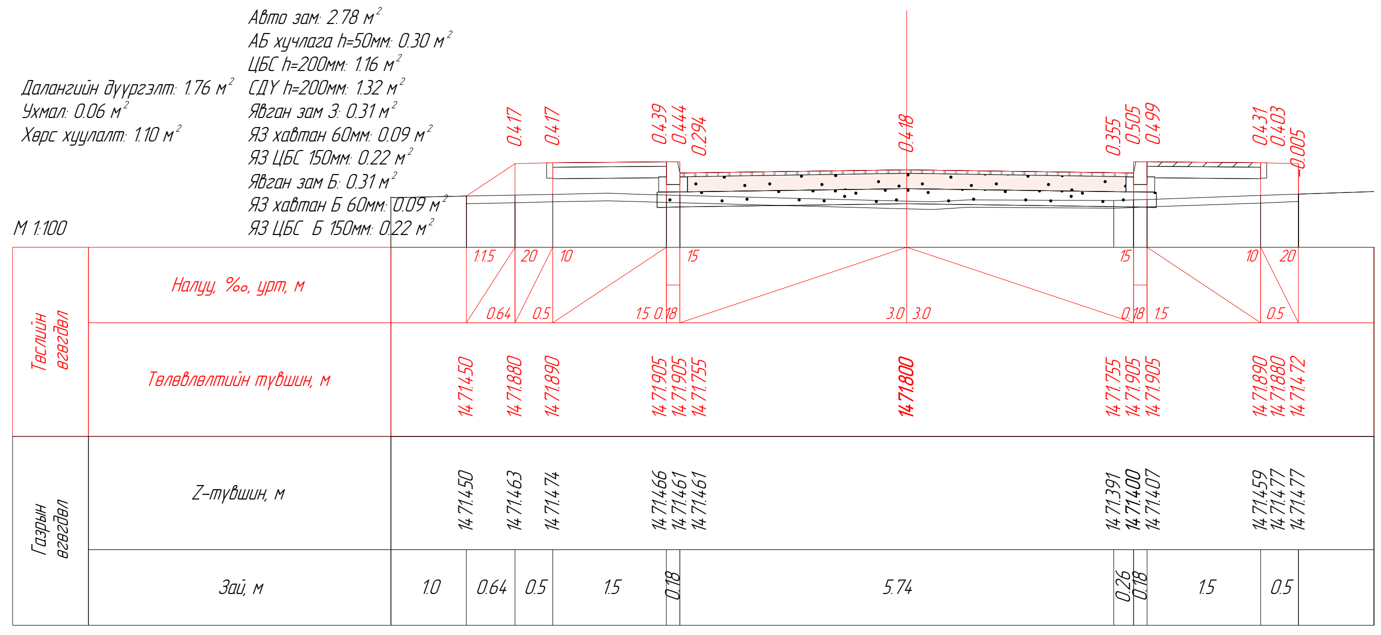

ПК 2+75.00

ЗАХИАЛАГЧ БАЙГУУЛЛАГА:	ЗУРАГ ТӨСЛИЙН БАЙГУУЛЛАГА	Зөвлөх инженер	Ч. ПҮРЭВЖАВ	Гүүр, хоолойн инженер	М. МӨНХ-ОРГИЛ	ДАЛАНЗАДГАД СУМЫН ТӨВИЙН АВТО ЗАМ, ЗОГСООЛЫН ЗУРАГ ТӨСӨЛ 23-Р ЦЭЦЭРЛЭГИЙН ЧРД АВТО ЗАМ	ХӨНДЛӨН ОГТЛОЛ ТӨСӨЛЛӨЛТ	Масштаб	Шифр	Хуудас
ӨМНӨГОВЬ АЙМГИЙН ДАЛАНЗАДГАД СУМЫН ЗДТГ	"АВАРГА ЗАМ" ХХК	Төслийн инженер	С. БАТСҮХ	Замын инженер	Ё.ЭНХБАТ					
		Шалгасан инженер	Г. ЧИНТӨГС	Геодезийн инженер	Н.АРИУНЗАЯА			1:100	AVZ/DZ/02-2019	22

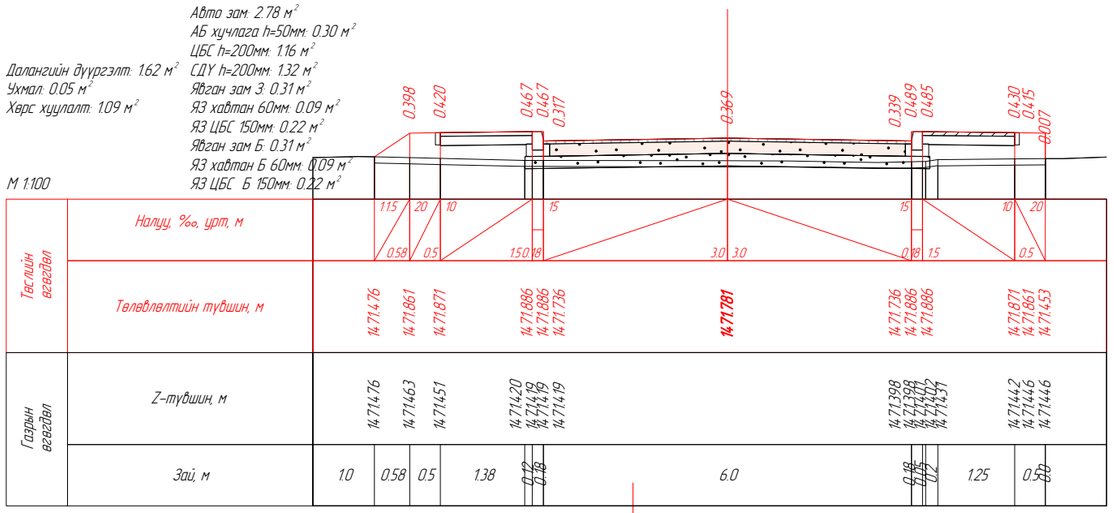

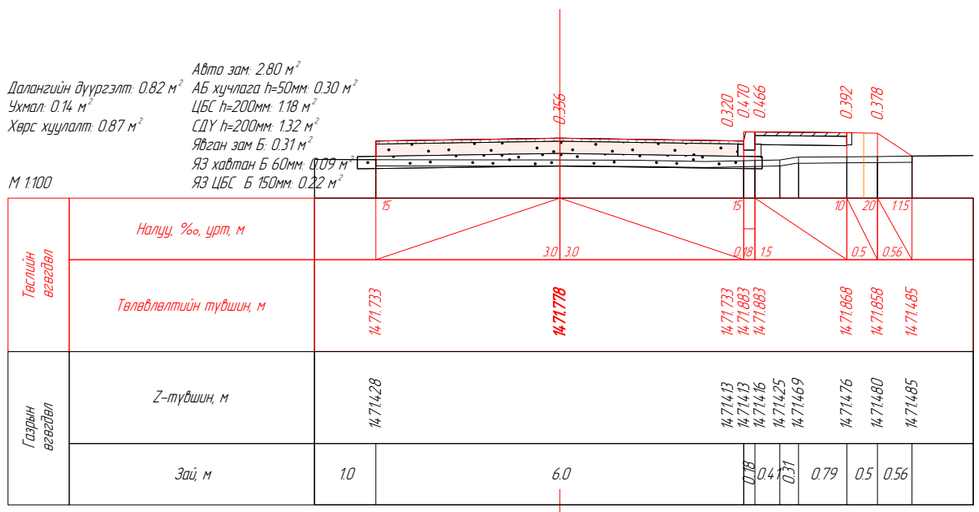

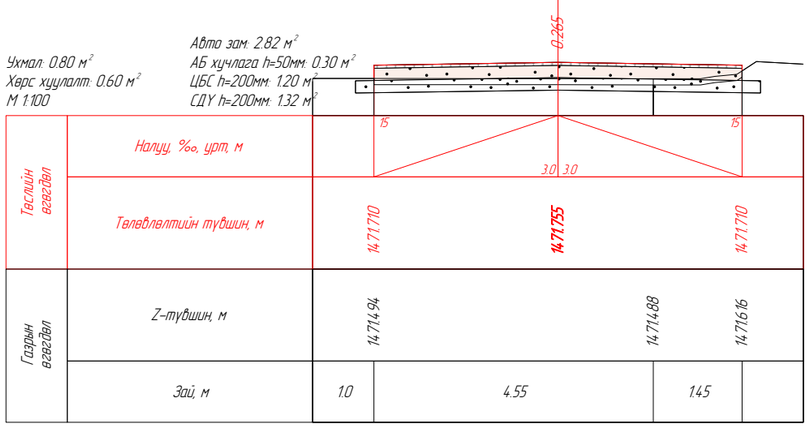

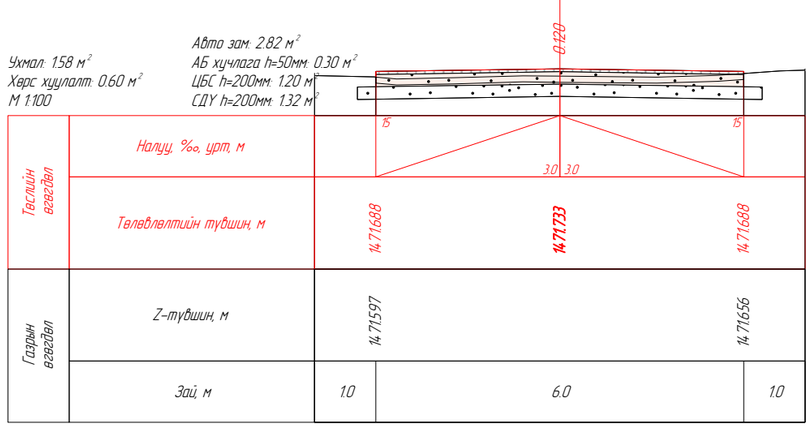

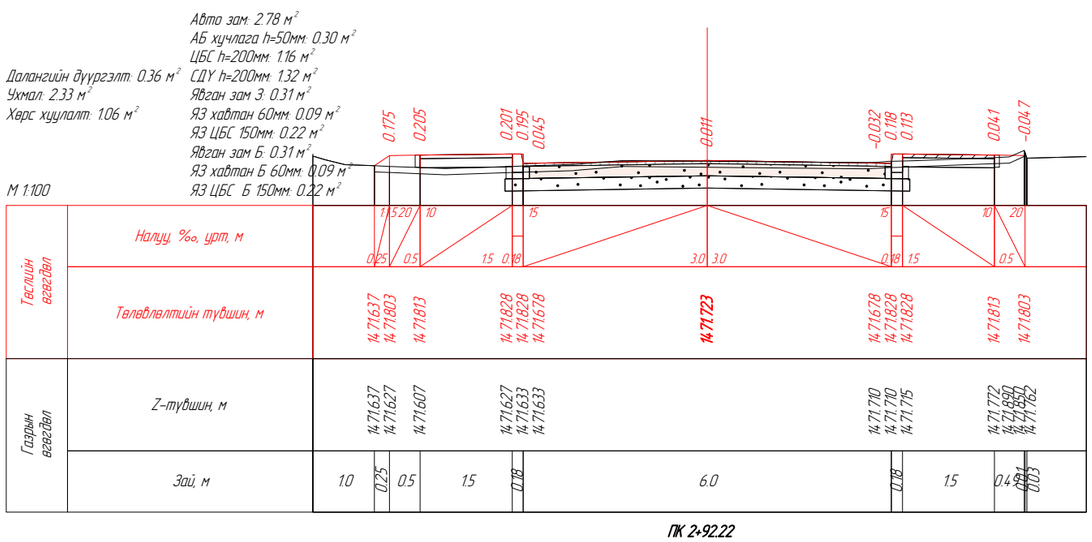

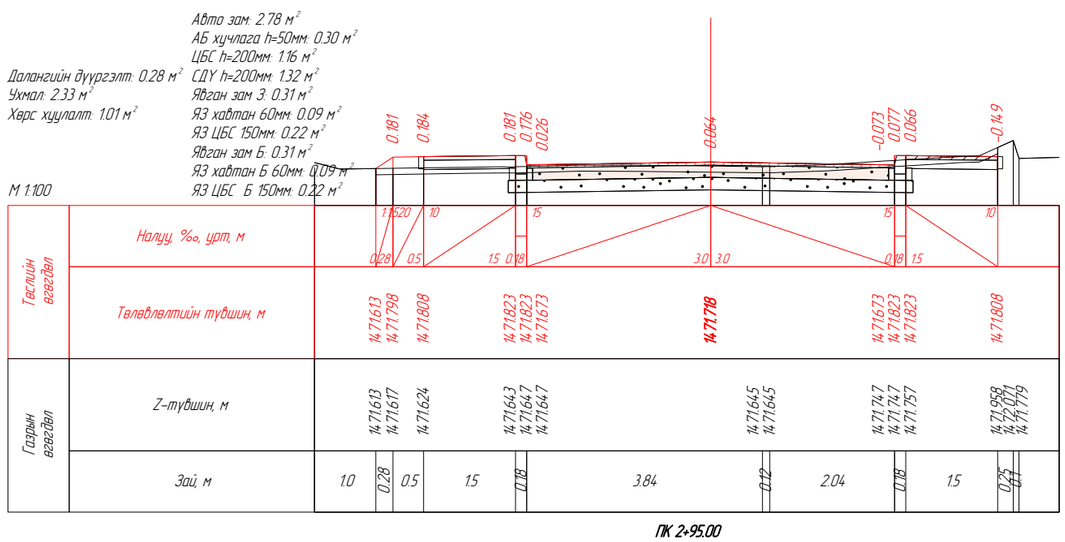

ЗАХИАЛАГЧ БАЙГУУЛЛАГА:	ЗУРАГ ТӨСЛИЙН БАЙГУУЛЛАГА	Зөвлөх инженер	У. ПҮРЭВЖАВ	Гүүр, хоолойн инженер	М. МӨНХ-ОРГИЛ	ДАЛАНЗАДГАД СУМЫН ТӨВИЙН АВТО ЗАМ, ЗОГСООЛЫН ЗУРАГ ТӨСӨЛ 23-Р ЦЭЦЭРЛЭГИЙН УРД АВТО ЗАМ	ХӨНДЛӨН ОГТЛОЛ ТӨСӨЛЛӨЛТ	Масштаб	Шифр	Хуудас
ӨМНӨГОВЬ АЙМГИЙН ДАЛАНЗАДГАД СУМЫН ЗДТГ	"АВАРГА ЗАМ" ХХК	Төслийн инженер	С. БАТСҮХ	Замын инженер	Ё.ЭНХБАТ			1:100	AVZ/DZ/02-2019	23
		Шалгасан инженер	Г. ЧИНТӨГС	Геодезийн инженер	Н.АРИУНЗАЯА					

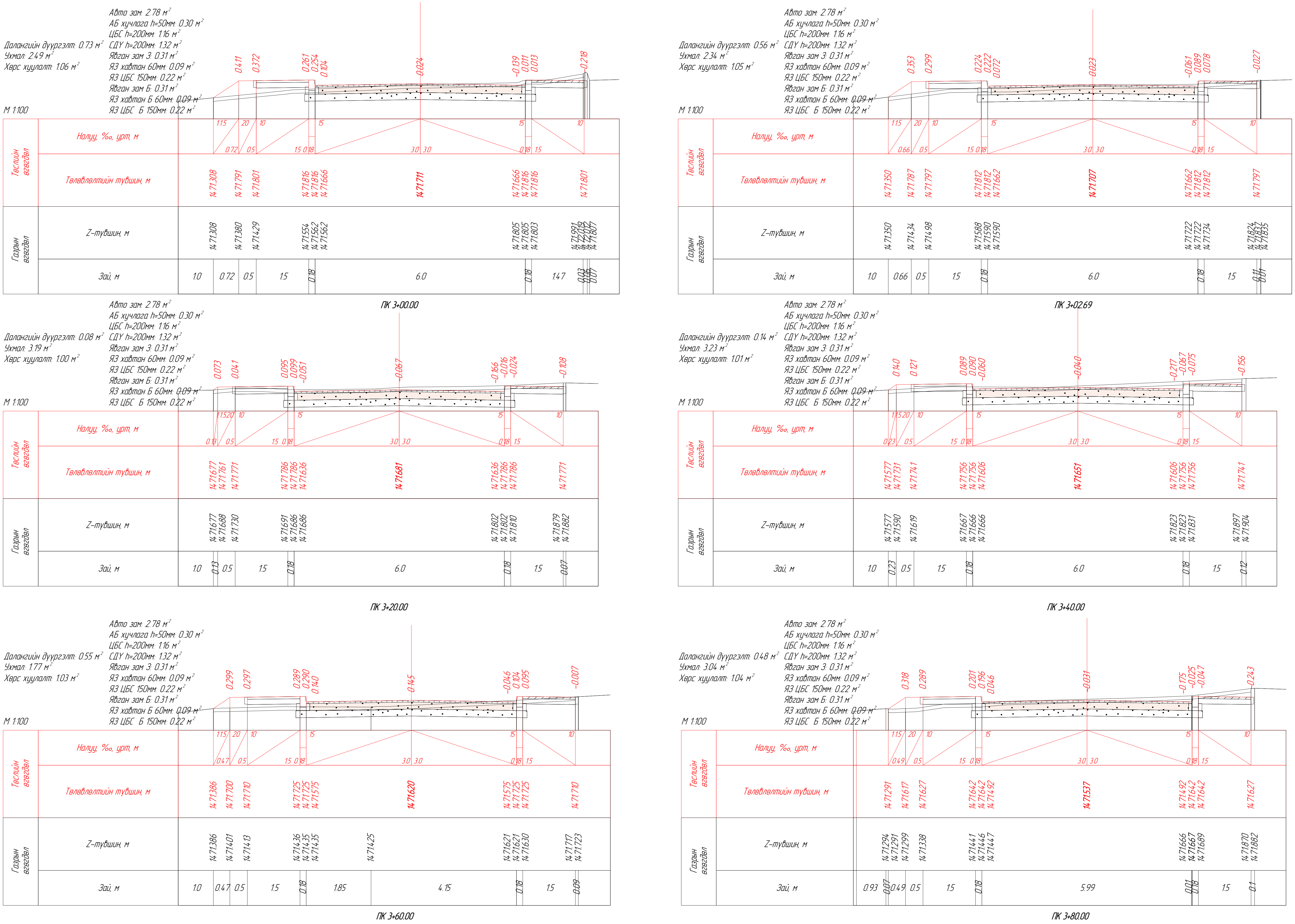

ЗАХИАЛАГЧ БАЙГУУЛЛАГА:	ЗУРАГ ТӨСЛИЙН БАЙГУУЛЛАГА	Зөвлөх инженер	У. ПҮРЭВЖАВ	Гүүр, хоолойн инженер	М. МӨНХ-ОРГИЛ	ДАЛАНЗАДГАД СУМЫН ТӨВИЙН АВТО ЗАМ, ЗОГСООЛЫН ЗУРАГ ТӨСӨЛ 23-Р ЦЭЦЭРЛЭГИЙН ЧРД АВТО ЗАМ	ХӨНДЛӨН ОГТЛОЛ ТӨСӨЛЛӨЛТ	Масштаб	Шифр	Хуудас
ӨМНӨГОВЬ АЙМГИЙН ДАЛАНЗАДГАД СУМЫН ЗДТГ	"АВАРГА ЗАМ" ХХК	Төслийн инженер	С. БАТСҮХ	Замын инженер	Ё.ЭНХБАТ			1:100	AVZ/DZ/02-2019	24
		Шалгасан инженер	Г. ЧИНТӨГС	Геодезийн инженер	Н.АРИУНЗАЯА					

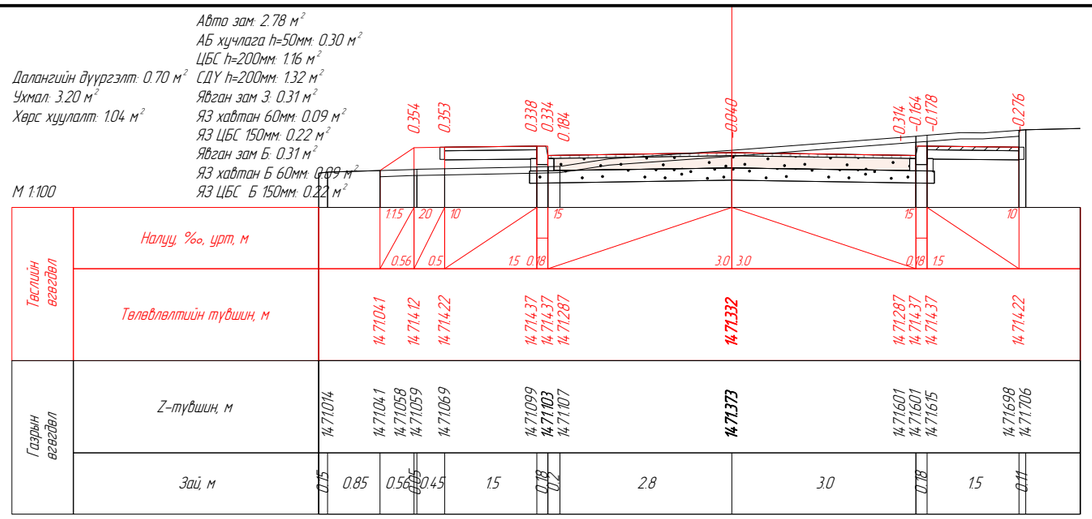

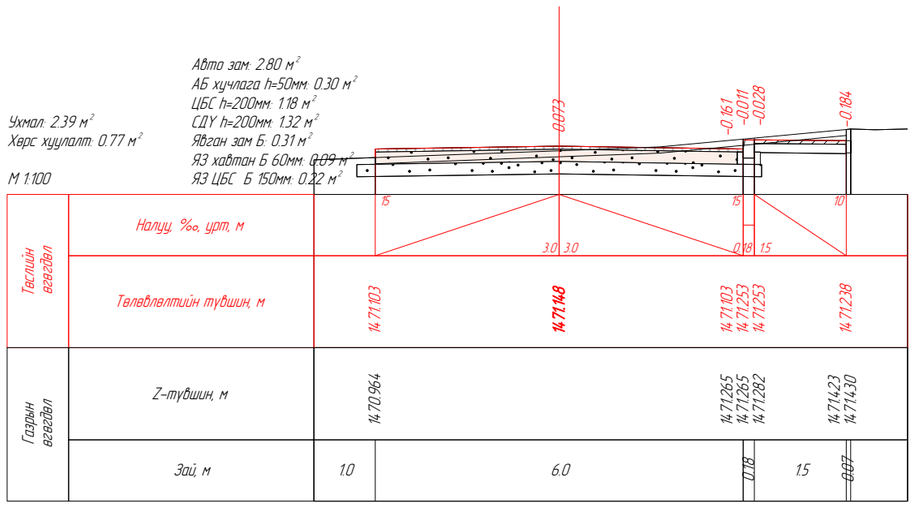

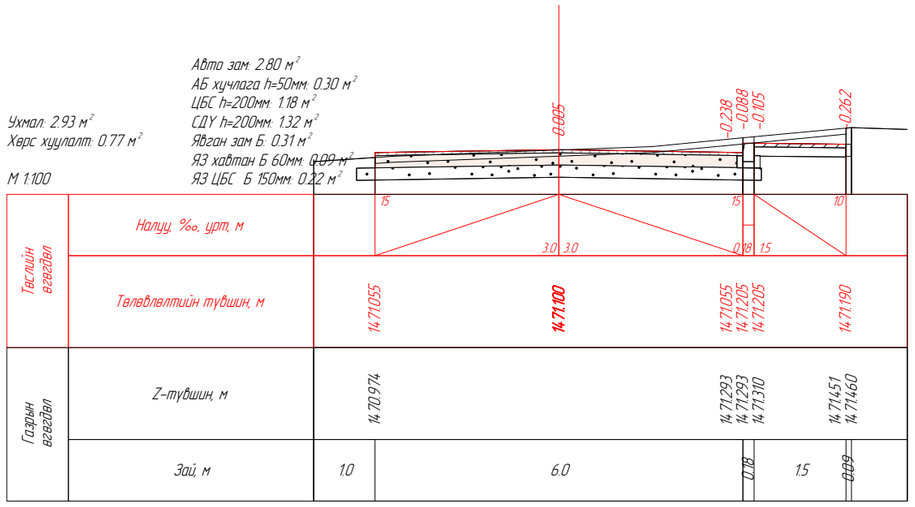

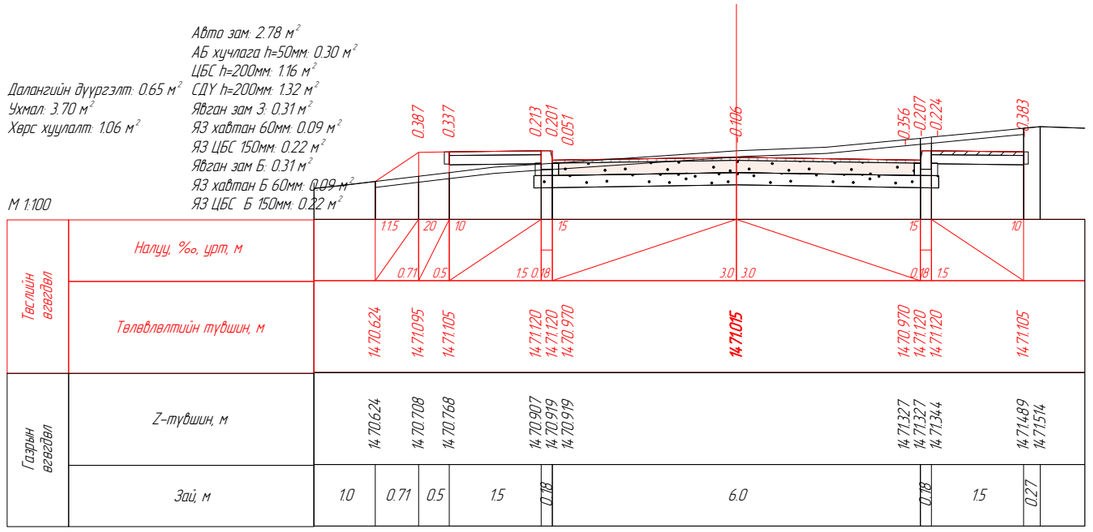

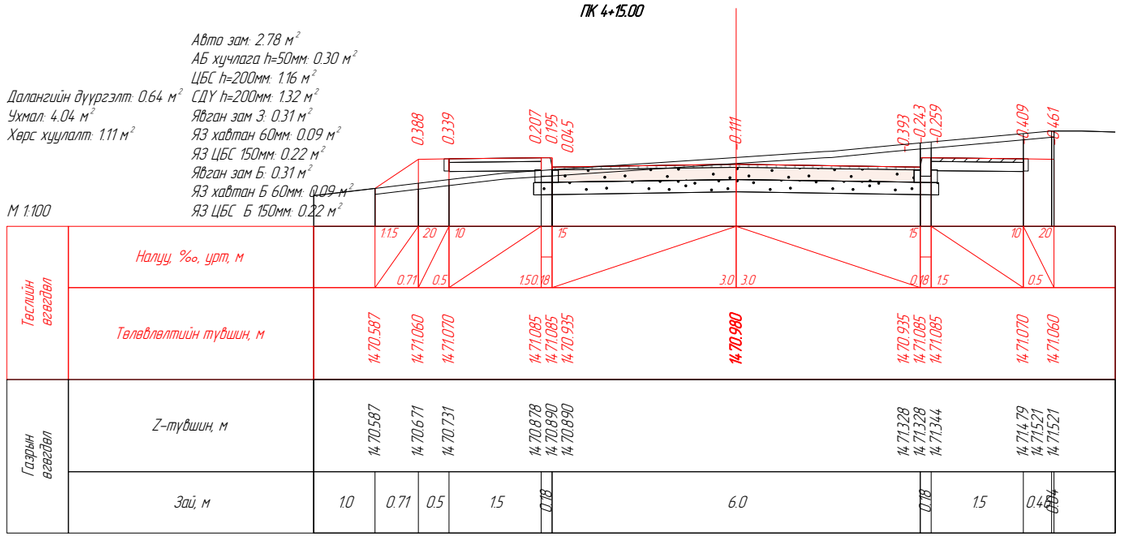

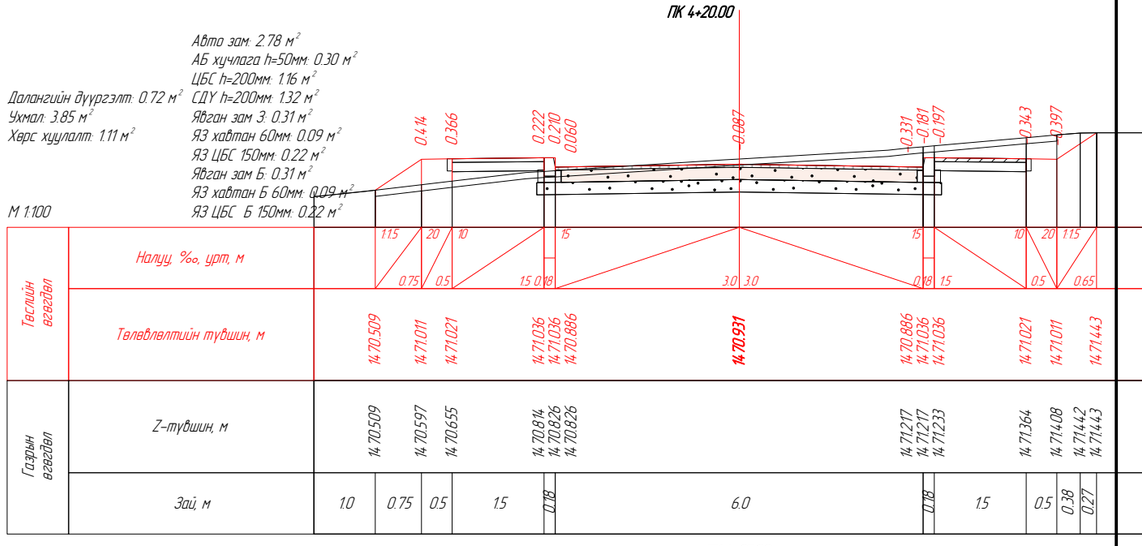

ЗАХИАЛАГЧ БАЙГУУЛЛАГА:	ЗУРАГ ТӨСЛИЙН БАЙГУУЛЛАГА	Зөвлөх инженер	У. ПҮРЭВЖАВ	Гүүр, хоолойн инженер	М. МӨНХ-ОРГИЛ	ДАЛАНЗАДГАД СУМЫН ТӨВИЙН АВТО ЗАМ, ЗОГСООЛЫН ЗУРАГ ТӨСӨЛ 23-Р ЦЭЦЭРЛЭГИЙН УРД АВТО ЗАМ	ХӨНДЛӨН ОГТЛОЛ ТӨСӨЛЛӨЛТ
ӨМНӨГОВЬ АЙМГИЙН ДАЛАНЗАДГАД СУМЫН ЗДТГ	"АВАРГА ЗАМ" ХХК	Төслийн инженер	С. БАТСҮХ	Замын инженер	Ё.ЭНХБАТ		
		Шалгасан инженер	Г. ЧИНТӨГС	Геодезийн инженер	Н.АРИУНЗАЯА		

Масштаб	Шифр	Хуудас
1:100	AVZ/DZ/02-2019	25

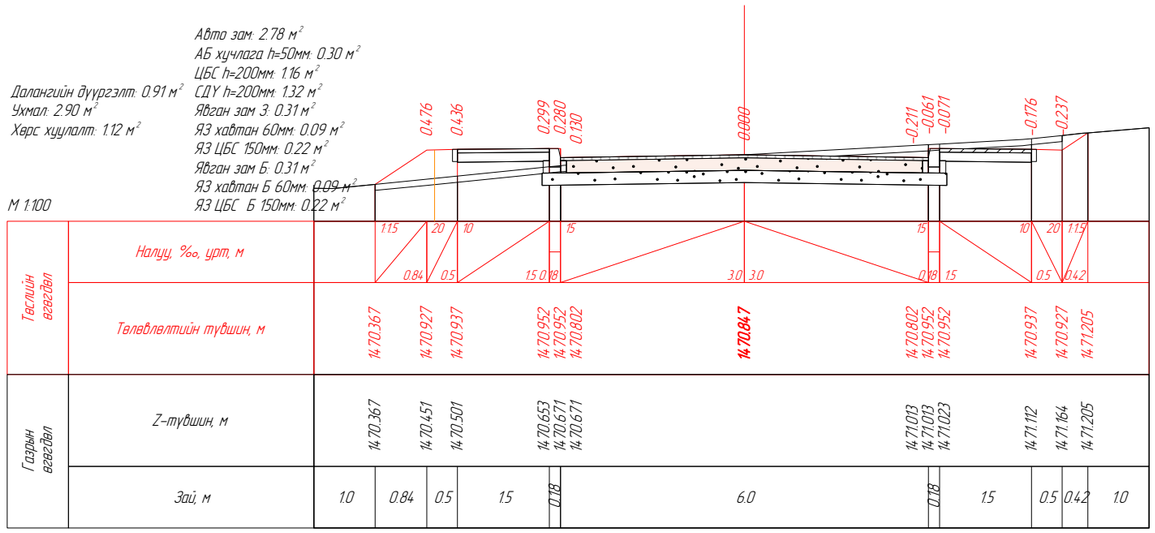

ПК 4+30.00

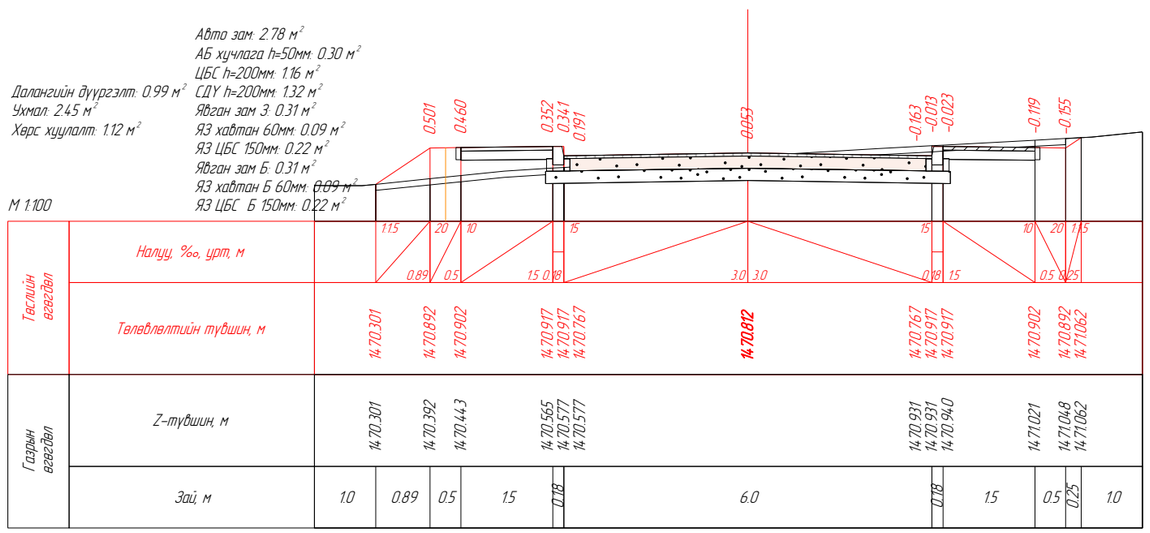

ПК 4+32.03

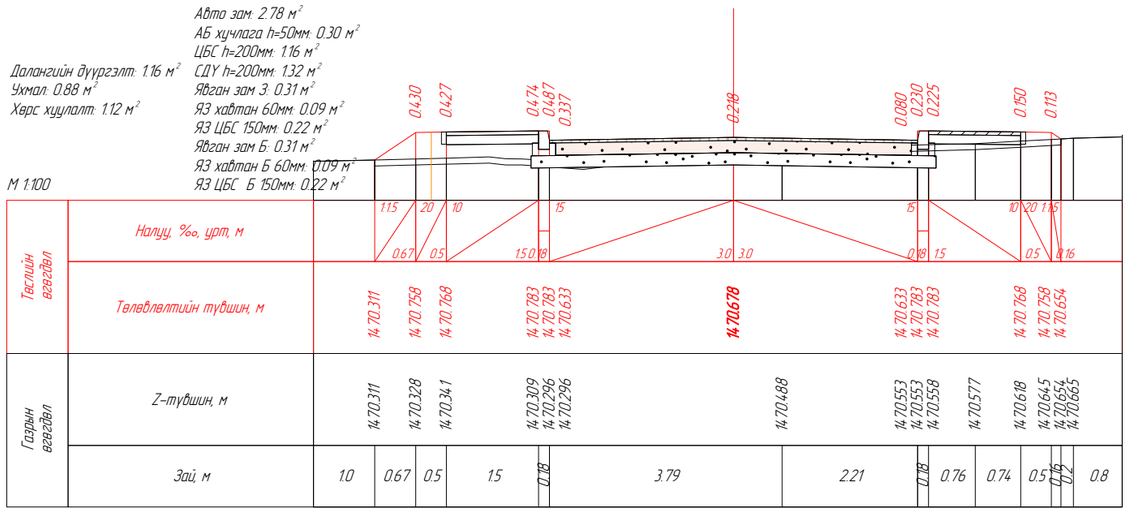

ПК 4+40.00

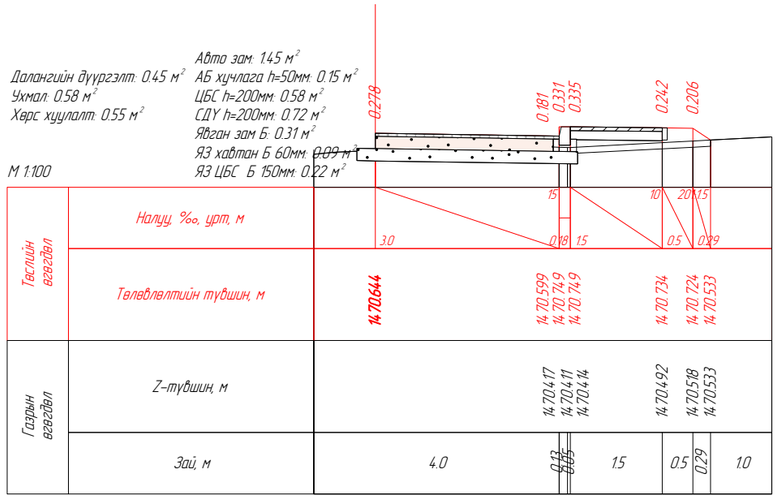

ПК 4+42.03

ЗАХИАЛАГЧ БАЙГУУЛЛАГА:	ЗУРАГ ТӨСЛИЙН БАЙГУУЛЛАГА	Зөвлөх инженер	У. ПҮРЭВЖАВ	Гүүр, хоолойн инженер	М. МӨНХ-ОРГИЛ	ДАЛАНЗАДГАД СУМЫН ТӨВИЙН АВТО ЗАМ, ЗОГСООЛЫН ЗУРАГ ТӨСӨЛ 23-Р ЦЭЦЭРЛЭГИЙН УРД АВТО ЗАМ	ХӨНДЛӨН ОГТЛОЛ ТӨСӨЛЛӨЛТ	Масштаб	Шифр	Хуудас
ӨМНӨГОВЬ АЙМГИЙН ДАЛАНЗАДГАД СУМЫН ЗДТГ	"АВАРГА ЗАМ" ХХК	Төслийн инженер	С. БАТСҮХ	Замын инженер	Ё.ЭНХБАТ			1:100	AVZ/DZ/02-2019	26
		Шалгасан инженер	Г. ЧИНТӨГС	Геодезийн инженер	Н.АРИУНЗАЯА					

ЗАМЫН ТЭМДЭГЛЭГЭЭ

Object: 23-р цэцэрлэгийн урд зам

№ км	1.1	1.6	1.7	1.13	1.12	1.17	1.17	1.17	Дүн, м²
1.1*-д шилжүүлэх коэф	1.00	0.75	0.50	1.00	1.00	1.00	1.00	1.00	
Өргөн, м	0.15	0.15	0.15	4	0.6	2.19	2.48	3.16	
23-р цэцэрлэгийн урд зам									
0+00.000 - 1+00.000	10.56	50.00	25.71	19.20	1.05	3(4.38)	2 (4.96)		
1+00.000 - 2+00.000		59.61	35.83	38.40		6 (13.14)			
2+00.000 - 3+00.000		64.01	22.02	28.80		3 (6.57)		1 (3.16)	
3+00.000 - 4+00.000		94.60		9.60				1 (3.16)	
4+00.000 - 4+54.140	27.63	7.47	10.00	9.60	1.23	2 (4.38)	2 (4.96)		
Урт, м	38.19	275.69	93.56	105.60	2.28	14 (28.47)	4 (9.92)	2 (6.32)	
Талбай, м²	5.73	41.35	14.03	105.60	2.28	30.66	9.92	6.32	
Шилжүүлсэн талбай, м²	**5.73**	**31.02**	**7.02**	**105.60**	**2.28**	**30.66**	**9.92**	**6.32**	**198.54**
Зүүн зам									
Урт, м				22.40		2 (4.38)			
Талбай, м²				22.40		4.38			
Шилжүүлсэн талбай, м²				**22.40**		**4.38**			**26.78**
Баруун зам									
Урт, м	2.13	21.35	21.66	22.40		2 (4.38)			
Талбай, м²	0.32	3.2	3.25	22.40		4.38			
Шилжүүлсэн талбай, м²	**0.32**	**2.40**	**1.62**	**22.40**		**4.38**			**31.12**
Обьект: 23-р цэцэрлэгийн урд зам гарц - 1	0.29			9.31	0.75				**10.35**
Обьект: 23-р цэцэрлэгийн урд зам гарц - 2	0.27			8.89	0.75				**9.91**
Обьект: Зогсоолруу холбох зам	0.25			9.60	0.75				**10.6**
Обьект: 23-р цэцэрлэгийн урд зам гарц - 3	0.25			9.54	0.75				**10.54**
Обьект: 23-р цэцэрлэгийн урд зам гарц - 4	0.14			4.20	0.45				**4.79**
Обьект: 23-р цэцэрлэгийн урд зам гарц - 5	0.18			7.07	0.6				**7.85**
Обьект: 23-р цэцэрлэгийн урд зам гарц - 6	0.15			3.86	0.7				**4.71**
Обьект: 23-р цэцэрлэгийн урд зам гарц - 7	0.15			4.10	0.45				**4.7**
Нийт талбай, м2									**320**

Үргэлжилсэн тэмдэглэгээ 1,1

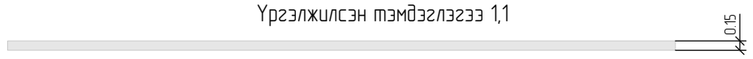

Ойртох тэмдэглэгээ 1,6

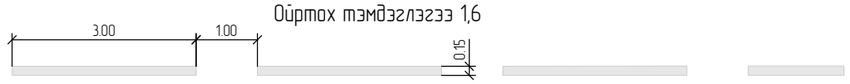

Чулуварын зангээний тэмдэглэгээ 1,7

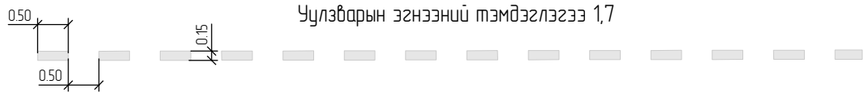

Зам таньж өгөх тэмдэглэгээ 1,12

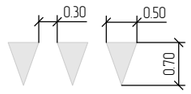

Замын төгсгөл ойртох 1.17

Явган хүний гарц 1,13а

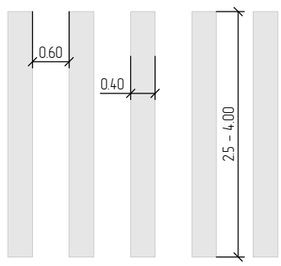

Хурд сааруулагч

Нийт урт = 75у/м

ЗАХИАЛАГЧ БАЙГУУЛЛАГА:	ЗУРАГ ТӨСЛИЙН БАЙГУУЛЛАГА	Зөвлөх инженер	У. ПҮРЭВЖАВ	Гүүр, хоолойн инженер	М. МӨНХ-ОРГИЛ	ДАЛАНЗАДГАД СУМЫН ТӨВИЙН АВТО ЗАМ, ЗОГСООЛЫН ЗУРАГ ТӨСӨЛ 23-Р ЦЭЦЭРЛЭГИЙН УРД АВТО ЗАМ	АЖЛЫН ТОО ХЭМЖЭЭ	Масштаб	Шифр	Хуудас
ӨМНӨГОВЬ АЙМГИЙН ДАЛАНЗАДГАД СУМЫН ЗДТГ	"АВАРГА ЗАМ" ХХК	Төслийн инженер	С. БАТСҮХ	Замын инженер	Ё.ЭНХБАТ			1:100	AVZ/DZ/02-2019	27
		Шалгасан инженер	Г. ЧИНТӨГС	Геодезийн инженер	Н.АРИУНЗАЯА					

Зогсоол 6.4.18д

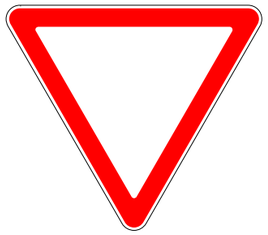

Зам тавьж өгнө 3.4

Туслах зам нийлнэ 33.б

Туслах зам нийлнэ 33.в

Хорооллын төгсгөл 5.24

Хороолол 5.23

Явган хүний гарц 5.19.б

Явган хүний гарц 5.19.а

Сургууль орчмын бүс 5.25

Сургууль орчмын бүсийн төгсгөл 5.26

ЗАМЫН ТЭМДЭГ

Object: 23-р цэцэрлэгийн урд зам

PK+	Анхааруулах		Дарааллын		Заах тэмдэг		Мэдээлэх тэмдэг		Тэмдэгний төрөл	Шонгийн тоо, ш
	зүүн	баруун	зүүн	баруун	зүүн	баруун	зүүн	баруун		
Object: 23-р цэцэрлэгийн урд зам										
0+60.017				3.3.а					II	1
0+81.733								5.19.2д-р;(5.19.1д-р)	II	1
1+11.786			3.3.а				5.19.2д-р;(5.19.1д-р)		II	1
1+47.902				3.3.а				5.19.2д-р;(5.19.1д-р)	II	1
1+91.040			3.3.а				5.19.2д-р;(5.19.1д-р)		II	1
2+48.312			3.3.в				5.19.2д-р;(5.19.1д-р)		II	1
2+74.413				3.3.а		7.5.е		5.19.2д-р;5.25;(5.19.1д-р)	II	1
2+98.695			3.3.а				5.19.2д-р;5.26;(5.19.1д-р)		II	1
3+95.165				3.3.в				5.19.2д-р;(5.19.1д-р)	II	1
3+99.760			3.3.в				5.19.2д-р;(5.19.1д-р)		II	1
4+37.720				3.4				5.19.2д-р;5.24;(5.19.1д-р)	II	1
Баруун зам		1.29.в	3.1	3.1			5.19.2д-р;(5.19.1д-р)	5.19.2д-р;(5.19.1д-р)	II	3
Баруун зам уулзвар 1							5.19.2д-р; 5.23;(5.19.1д-р)		II	1
Баруун зам уулзвар 2				3.4				5.19.2д-р; 5.24;(5.19.1д-р)	II	1
Зүүн зам	1.29.в		3.1	3.1			5.19.2д-р;(5.19.1д-р)	5.19.2д-р; (5.19.1д-р)	II	3
Зүүн зам уулзвар 2			3.3.в				5.19.2д-р; 5.23;(5.19.1д-р)		II	1
Гарц 1			3.4				5.19.2д-р;(5.19.1д-р)		II	1
Гарц 2				3.4				5.19.2д-р;(5.19.1д-р)	II	1
Гарц 3				3.4				5.19.2д-р;(5.19.1д-р)	II	1
Гарц 4				3.4; 3.3.в				5.19.2д-р;(5.19.1д-р) 5.19.2д-р;(5.19.1д-р)	II	2
Гарц 5				3.4				5.19.2д-р;(5.19.1д-р)	II	1
Гарц 6			3.4				5.19.2д-р;(5.19.1д-р)		II	1
Гарц 7			3.4				5.19.2д-р;(5.19.1д-р)		II	1
Дүн	**1**	**1**	**11**	**13**		**1**	**27**	**29**		**28**
Нийт	**83**									**28**

Тайлбар: 1. Замын тэмдэгийн байрлалыг ажлын зургийн дэвсгэр зургаас үзнэ үү.

2. Замын тэмдэглэгээ нь MNS 4759-2014 стандартын шаардлагыг, замын тэмдэг нь MNS 4597-2013 стандартын шаардлагыг хангасан байна.

3. Замын тэмдэглэгээг термопластик материалаар хийнэ.

ЗАХИАЛАГЧ БАЙГУУЛЛАГА:	ЗУРАГ ТӨСЛИЙН БАЙГУУЛЛАГА	Зөвлөх инженер	У. ПҮРЭВЖАВ	Гүүр, хоолойн инженер	М. МӨНХ-ОРГИЛ	ДАЛАНЗАДГАД СУМЫН ТӨВИЙН АВТО ЗАМ, ЗОГСООЛЫН ЗУРАГ ТӨСӨЛ 23-Р ЦЭЦЭРЛЭГИЙН УРД АВТО ЗАМ	АЖЛЫН ТОО ХЭМЖЭЭ	Масштаб	Шифр	Хуудас
ӨМНӨГОВЬ АЙМГИЙН ДАЛАНЗАДГАД СУМЫН ЗДТГ	"АВАРГА ЗАМ" ХХК	Төслийн инженер	С. БАТСҮХ	Замын инженер	Ё.ЭНХБАТ					
		Шалгасан инженер	Г. ЧИНТӨГС	Геодезийн инженер	Н.АРИУНЗАЯА			1:100	AVZ/DZ/02-2019	28

B

ХӨГЖЛИЙН БЭРХШЭЭЛТЭЙ ИРГЭДЭД ЗОРИУЛСАН ЯВГАН ЗАМ

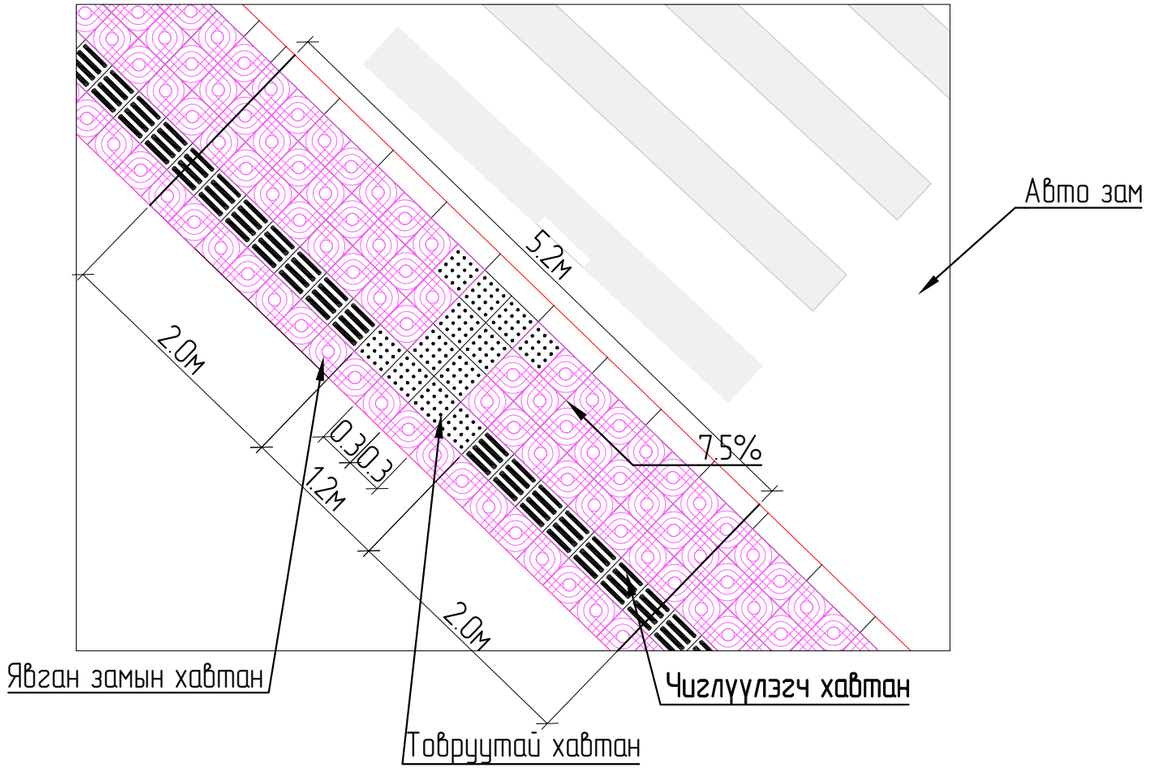

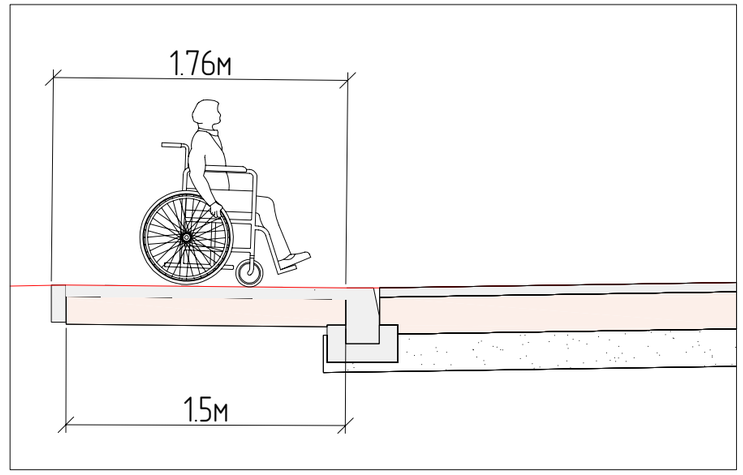

ХӨГЖЛИЙН БЭРХШЭЭЛТЭЙ ИРГЭДЭД ЗОРИУЛСАН
ЯВГАН ЗАМЫН ЗАГВАР

ЯВГАН ЗАМ ХАВТАН

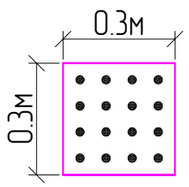

Товруутай хавтан

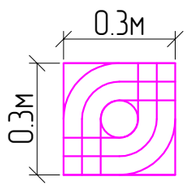

Иржгэр гадаргуутай хавтан

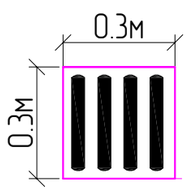

Чиглүүлэгчтэй хавтан

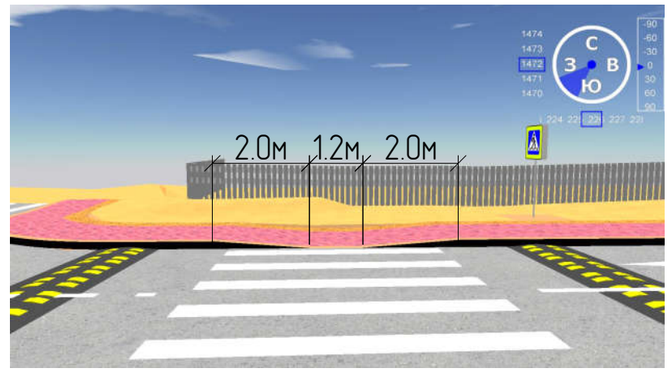

ТАЙЛБАР:
1. Явган замыг "Авто замын байгууламж, явган хүн, хөгжлийн бэрхшээлтэй иргэдэд зориулсан зам" MNS 5682:2006,
2. "Явган хүн, хөгжлийн бэрхшээлтэй иргэдэд зориулсан замыг төсөллөх заавар" MNS 6056:2009 стандартуудад заасны дагуу барина.

ЗАХИАЛАГЧ БАЙГУУЛЛАГА:	ЗУРАГ ТӨСЛИЙН БАЙГУУЛЛАГА	Зөвлөх инженер	У. ПҮРЭВЖАВ	Гүүр, хоолойн инженер	М. МӨНХ-ОРГИЛ	ДАЛАНЗАДГАД СУМЫН ТӨВИЙН АВТО ЗАМ, ЗОГСООЛЫН ЗУРАГ ТӨСӨЛ 23-Р ЦЭЦЭРЛЭГИЙН УРД АВТО ЗАМ	ХБИ-НД ЗОРИУЛСАН ЯВГАН ЗАМ	Масштаб	Шифр	Хуудас
ӨМНӨГОВЬ АЙМГИЙН ДАЛАНЗАДГАД СУМЫН ЗДТГ	"АВАРГА ЗАМ" ХХК	Төслийн инженер	С. БАТСҮХ	Замын инженер	Ё.ЭНХБАТ			1:50	AVZ/DZ/02-2019	29
		Шалгасан инженер	Г. ЧИНТӨГС	Геодезийн инженер	Н.АРИУНЗАЯА					

ХУЧИЛТЫН АЖЛЫН ТОО ХЭМЖЭЭ

№	Ажлын нэр	Хэм.Нэгж	23-р цэцэрлэгийн зам	23-р цэцэрлэгийн баруун уулзвар 1	23-р цэцэрлэгийн баруун уулзвар 2	Гарц 1-1	Гарц 1-2	Гарц 2-1	Гарц 2-2	Зогсоолруу холбох зам 1	Зогсоолруу холбох зам 2	Гарц 3-1	Гарц 3-2	Гарц 4-1	Гарц 4-2	Гарц 5	Гарц 5-1	Гарц 5-2	Гарц 6-1	Гарц 6-2	Гарц 7-1	Гарц 7-2	23-р цэцэрлэгийн зүүн уулзвар 1	23-р цэцэрлэгийн зүүн уулзвар 2	НИЙТ ДҮН:
	АВТО ЗАМ																								
1	Асфальтбетон хучлага	м3	129.75	2.90	2.90	1.08	1.11	1.10	1.08	1.08	1.08	1.09	1.08	0.43	0.40	0.95	0.86	0.84	0.41	0.41	0.39	0.40	1.70	2.08	**153.14**
2	Битум цацлага	м2	2595.06	57.90	57.90	21.64	22.24	22.04	21.64	21.64	21.64	21.84	21.64	8.62	8.01	19.03	17.23	16.83	8.21	8.21	7.81	8.01	34.06	41.67	**3062.90**
3	Цементээр бэхжүүлсэн суурь	м3	505.20	11.15	11.18	4.16	4.28	4.30	4.24	4.21	4.20	4.18	4.20	1.68	1.54	3.67	3.27	3.15	1.49	1.52	1.50	1.51	6.52	8.17	**595.31**
4	Суурийн доод үе	м3	568.73	12.81	13.06	4.91	5.03	5.04	4.99	4.93	4.93	5.03	4.94	2.10	1.96	4.28	3.95	3.93	1.91	1.97	1.94	1.98	7.53	9.39	**675.35**
5	Авто замын хашлага	ум	734.01	22.93	24.47	12.91	10.40	11.75	11.75	12.33	9.63	11.75	11.75	10.40	8.67	7.71	9.05	10.40	6.55	8.09	13.29	8.86	16.57	27.55	**1000.84**
6	Авто замын хашлаганы бетон суурь	м3	42.91	1.39	1.45	0.76	0.64	0.71	0.71	0.76	0.59	0.70	0.71	0.64	0.54	0.44	0.51	0.59	0.36	0.46	0.77	0.49	0.99	1.68	**58.83**
	ЯВГАН ЗАМ																								
	Явган замын хавтан	м2	1105.82	35.23	37.07	19.54	16.20	17.70	17.87	19.03	15.03	17.87	17.70	15.86	13.52	11.35	13.02	15.36	9.02	12.02	19.37	12.52	20.37	23.38	**1484.83**
2	Явган замын цементээр бэхжүүлсэн суурь	м3	165.09	5.23	5.57	2.97	2.37	2.64	2.62	2.83	2.23	2.64	2.64	2.39	2.00	1.70	1.97	2.27	1.36	1.71	2.87	1.86	3.08	3.49	**221.56**
3	Явган замын хашлага	ум	747.59	24.42	25.04	11.90	11.90	11.27	11.90	12.52	10.02	11.90	11.90	10.64	10.02	7.51	10.64	10.02	7.51	8.14	13.15	8.14	16.91	29.43	**1022.46**

ГАЗАР ШОРООНЫ АЖЛЫН ТОО ХЭМЖЭЭ

№	Ажлын нэр	Хэм.Нэгж	23-р цэцэрлэгийн зам	23-р цэцэрлэгийн баруун уулзвар 1	23-р цэцэрлэгийн баруун уулзвар 2	Гарц 1-1	Гарц 1-2	Гарц 2-1	Гарц 2-2	Зогсоолруу холбох зам 1	Зогсоолруу холбох зам 2	Гарц 3-1	Гарц 3-2	Гарц 4-1	Гарц 4-2	Гарц 5	Гарц 5-1	Гарц 5-2	Гарц 6-1	Гарц 6-2	Гарц 7-1	Гарц 7-2	23-р цэцэрлэгийн зүүн уулзвар 1	23-р цэцэрлэгийн зүүн уулзвар 2	НИЙТ ДҮН:
1	Хөрс хуулалт	м3	433.08	11.37	14.69	6.49	5.60	5.61	5.65	5.45	2.01	5.45	5.1	2.53	3.15	2.73	4.11	3.76	2.47	1.01	4.3	3.2	4.64	10.68	**543.08**
2	Ул хөрс нягтруулалт	м3	433.08	11.37	14.69	6.49	5.60	5.61	5.65	5.45	2.01	5.45	5.1	2.53	3.15	2.73	4.11	3.76	2.47	1.01	4.3	3.2	4.64	10.68	**543.08**
3	Ухмал	м3	613.92	20.96	15.82	0.00	0.11	0.66	0.55	5.83	3.73	2.8	4.63	3.7	1.97	6.98	3.82	7.22	1.66	3.4	2.05	1.85	15.89	13.6	**731.15**
4	Шуудуу	м3																							**0.00**
5	Шаталж ухах	м3																							**0.00**
6	Далангийн дүүргэлт	м3	700.34	7.87	51.99	28.42	21.57	13.43	13.33	6.47	6.15	9.72	4.6	2.46	5.25	1.44	5.92	0.88	4.36	1.35	7.43	6.23	3.61	12.21	**915.03**

ЗАХИАЛАГЧ БАЙГУУЛЛАГА:	ЗУРАГ ТӨСЛИЙН БАЙГУУЛЛАГА	Зөвлөх инженер	У. ПҮРЭВЖАВ	Гүүр, хоолойн инженер	М. МӨНХ-ОРГИЛ	ДАЛАНЗАДГАД СУМЫН ТӨВИЙН АВТО ЗАМ, ЗОГСООЛЫН ЗУРАГ ТӨСӨЛ 23-Р ЦЭЦЭРЛЭГИЙН УРД АВТО ЗАМ	АЖЛЫН ТОО ХЭМЖЭЭ	Масштаб	Шифр	Хуудас
ӨМНӨГОВЬ АЙМГИЙН ДАЛАНЗАДГАД СУМЫН ЗДТГ	"АВАРГА ЗАМ" ХХК	Төслийн инженер	С. БАТСҮХ	Замын инженер	Ё.ЭНХБАТ			1:100	AVZ/DZ/02-2019	30
		Шалгасан инженер	Г. ЧИНТӨГС	Геодезийн инженер	Н.АРИУНЗАЯА					

УС ЗАЙЛУУЛАХ СУВАГ						
№	Эдлэлийн нэр	бетоны анги	Хэмжээ /мм/			Жин /кг/
			L	B	H	
1	Ус зайлуулах суваг	в20	500	300/180	160/100	36
2	Ус зайлуулах суваг таг	в20	500	300	60	23
3	Ус зайлуулах суваг таг нүхтэй	в20	500	300	60	18
4	Ус зайлуулах сувгийн тулц	в20	200/49/51	300	200	33.1

УС ЗАЙЛУУЛАХ СУВАГ						
ПК	Ус зайлуулах суваг		Ус зайлуулах сувгийн таг		Ус зайлуулах сувгийн тулц	
	зүүн	баруун	зүүн	баруун	зүүн	баруун
1+20.000	6	6	4	4	1	1
1+55.000		6		4		1
2+30.000	6		4		1	
3+60.000	6		4		1	
4+30.000	6		4		1	
Баруун уулзвар 1-2	6		4		1	
Зүүн уулзвар 2-1		6		4		1
Зүүн уулзвар 2-2	6		4		1	
Нийт	54		36		9	

УС ЗАЙЛУУЛАХ СУВАГ БАЙРЛАХ ХЭСЭГ

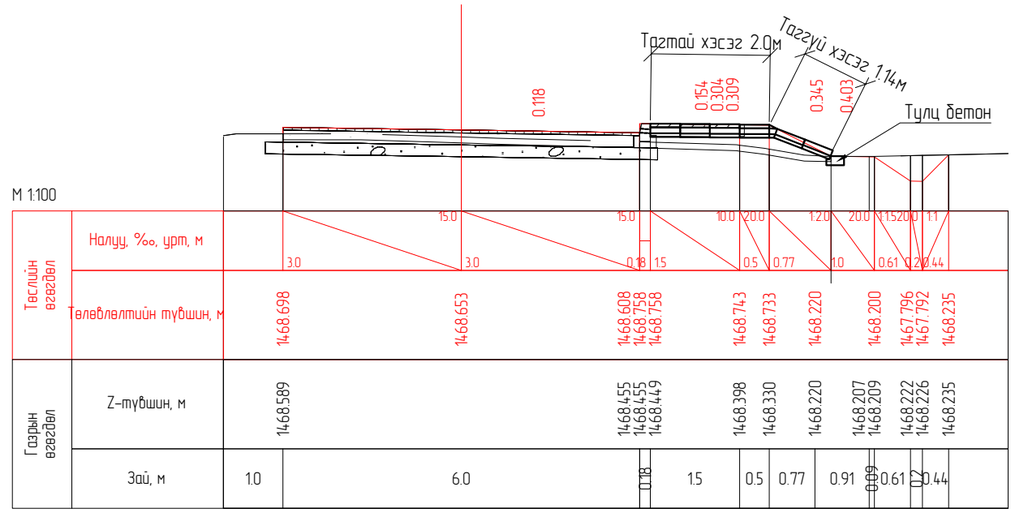

УС ЗАЙЛУУЛАХ СУВАГ

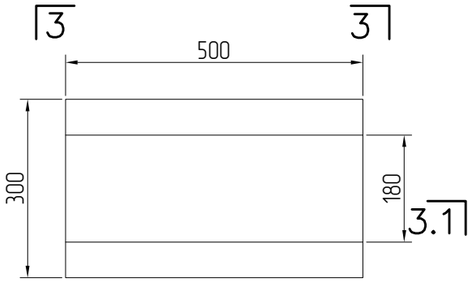

ОГТЛОЛ 3-3

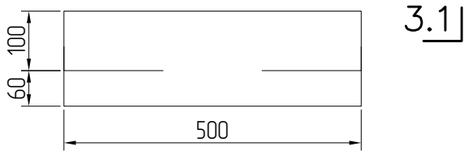

ОГТЛОЛ 3.1-3.1

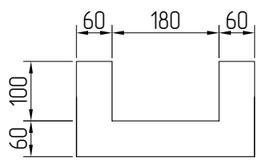

ТУЛЦ БЕТОН

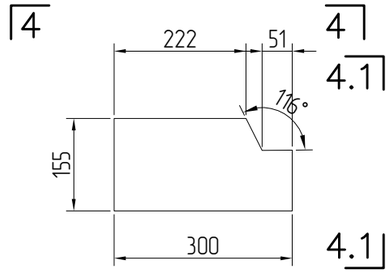

ОГТЛОЛ 4.1-4.1

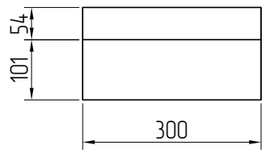

ОГТЛОЛ 4-4

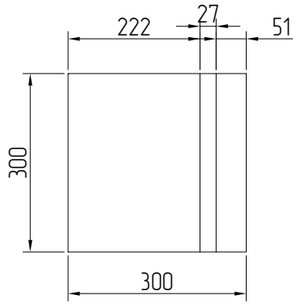

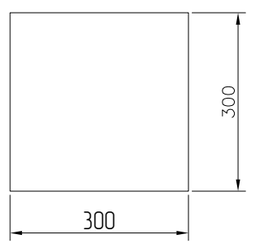

ОГТЛОЛ 1.1-1.1

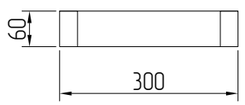

ОГТЛОЛ 2.1-2.1

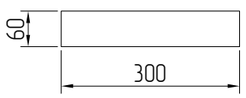

УС ЗАЙЛУУЛАХ НҮХТЭЙ ТАГ

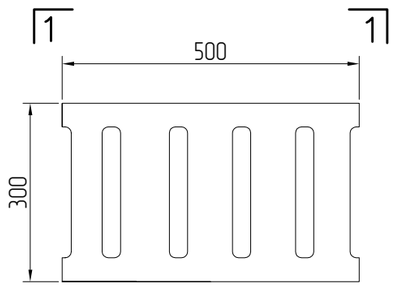

ОГТЛОЛ 1-1

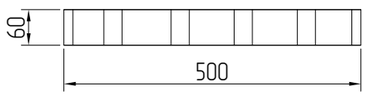

УС ЗАЙЛУУЛАХ ЦУЛ ТАГ

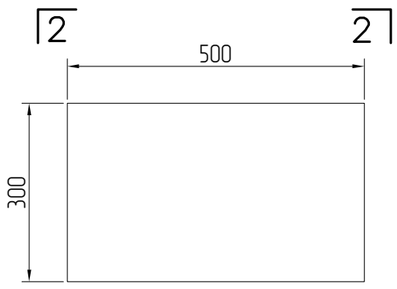

ОГТЛОЛ 2-2

ЗАХИАЛАГЧ БАЙГУУЛЛАГА:	ЗУРАГ ТӨСЛИЙН БАЙГУУЛЛАГА	Зөвлөх инженер	У. ПҮРЭВЖАВ	Гүүрийн инженер	М. МӨНХ-ОРГИЛ	ДАЛАНЗАДГАД СУМЫН ТӨВИЙН АВТО ЗАМ, ЗОГСООЛЫН ЗУРАГ ТӨСӨЛ 23-Р ЦЭЦЭРЛЭГИЙН УРД АВТО ЗАМ	УС ЗАЙЛУУЛАХ СУВАГ	Масштаб	Шифр	Хуудас
ӨМНӨГОВЬ АЙМГИЙН ДАЛАНЗАДГАД СУМЫН ЗДТГ	"АВАРГА ЗАМ" ХХК	Төслийн инженер	С. БАТСҮХ	Замын инженер	Ё. ЭНХБАТ			1:100	AVZ/DZ/02-2019	31
		Шалгасан инженер	Г. ЧИНТӨГС	Геодезийн инженер	Н. АРИУНЗАЯА					

23-Р ЦЭЦЭРЛЭГИЙН УРД АВТО ЗАМЫН ДУЛААНЫ ШУГАМ СҮЛЖЭЭГ ХҮЧИТГЭХ АЖЛЫН ЗУРАГ

23-р цэцэрлэгийн зүүн хэсэгт Ф108мм-ийн дулааны шугам

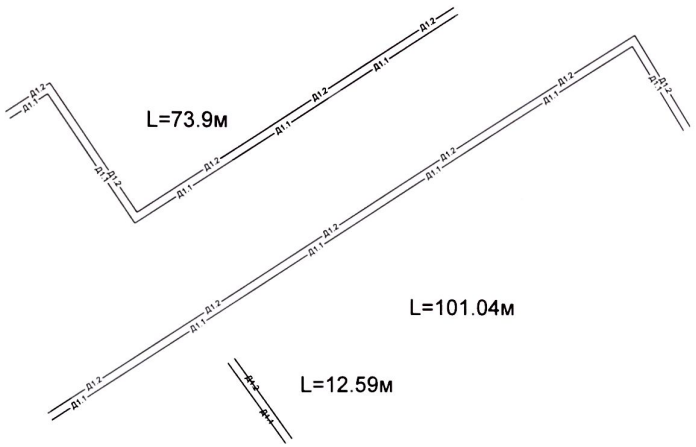

АЖЛЫН ТОО ХЭМЖЭЭ

Д/д	Дулааны шугам сүлжээ	L-Урт
1	Ф108мм-ийн дулааны шугам	L=73.9м
2	Ф108мм-ийн дулааны шугам	L=101.04м
3	Ф108мм-ийн дулааны шугам	L=12.59м
Нийт		L=187.53м

Сувгийн огтлол Л7, (СТ12. 5. 30): 1-1
М 1:20

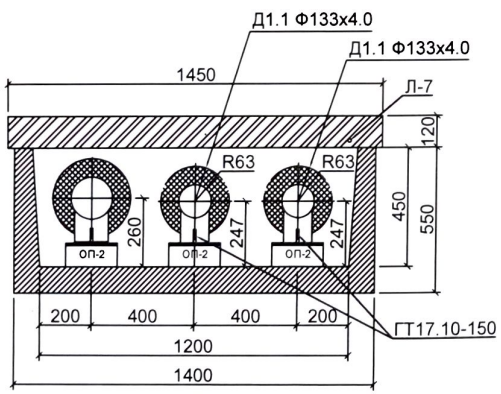

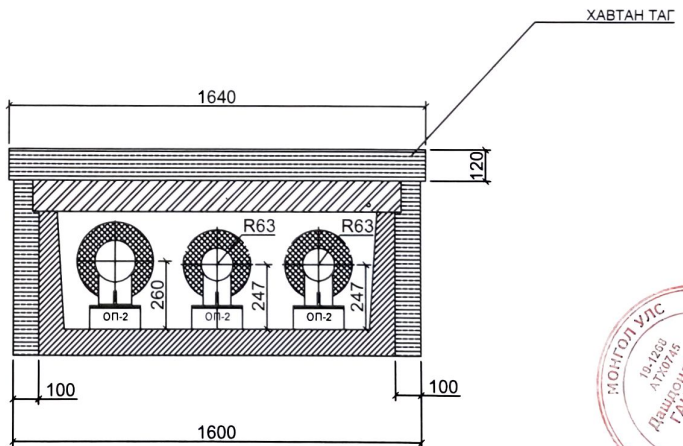

ЗАХИАЛАГЧ БАЙГУУЛЛАГА:	ЗУРАГ ТӨСЛИЙН БАЙГУУЛЛАГА	Зөвлөх инженер	У. ПҮРЭВЖАВ	Гүүр, хоолойн инженер	М. МӨНХ-ОРГИЛ	ДАЛАНЗАДГАД СУМЫН ТӨВИЙН АВТО ЗАМ, ЗОГСООЛЫН ЗУРАГ ТӨСӨЛ 23-Р ЦЭЦЭРЛЭГИЙН УРД АВТО ЗАМ	Дулааны шугам	Масштаб	Шифр	Хуудас
ӨМНӨГОВЬ АЙМГИЙН ДАЛАНЗАДГАД СУМЫН ЗДТГ	"АВАРГА ЗАМ" ХХК	Төслийн инженер	С. БАТСҮХ	Замын инженер	Е. ЭНХБАТ			1:200	AVZ/DZ/02-2019	
		Шалгасан инженер	Г. ЧИНТӨГС	Геодезийн инженер	Н.АРИУНЗАЯА					