ЗАХИАЛАГЧ:

ЗУРАГ ТӨСЛИЙН ЗӨВЛӨХ:

"АВАРГА ЗАМ" ХХК

ШИФР: AVZ/DZ/02-2019

ӨМНӨГОВЬ АЙМГИЙН ДАЛАНЗАДГАД СУМЫН ТӨВИЙН АВТО ЗАМ, ЗОГСООЛЫН ЗУРАГ ТӨСӨЛ

1-р дэвтэр

УЛААНБААТАР ХОТ. 2019 ОН

ЗАХИАЛАГЧ:

ЗУРАГ ТӨСЛИЙН ЗӨВЛӨХ:

ӨМНӨГОВЬ АЙМАГ
ЗАСАГ ДАРГЫН ТАМГЫН ГАЗАР

"АВАРГА ЗАМ" ХХК

ЗАМ, ТЭЭВРИЙН ЯАМ
ЗАМ, ТЭЭВРИЙН ХӨГЖЛИЙН ТӨВ
Магадлалын ерөнхий дүгнэлтийн
дугаар ..89/2019
МАГАДЛАЛ ХИЙГДСЭН
Магадлал хариуцсан
Хэлтсийн дарга ..... /гарын үсэг/
20 19 оны 07 сарын 29 өдөр

ШИФР: AVZ/DZ/02-2019

ӨМНӨГОВЬ АЙМГИЙН ДАЛАНЗАДГАД СУМЫН ТӨВИЙН АВТО ЗАМ, ЗОГСООЛЫН ЗУРАГ ТӨСӨЛ

1-р дэвтэр

УЛААНБААТАР ХОТ
"АВАРГА ЗАМ" ХХК
DESIGN and CONSULTING SERVICE OF ROAD
1119278553 ☎ 272937D

ЗАХИРАЛ Г. ЧИНТӨГС

ЗУРГИЙН ЕРӨНХИЙ ИНЖЕНЕР МУ-ЫН ЗӨВЛӨХ ИНЖЕНЕР, ДОКТОР У. ПҮРЭВЖАВ

УЛААНБААТАР ХОТ. 2019 ОН

БАТЛАВ:
ӨМНӨГОВЬ АЙМГИЙН ЗАСАГ ДАРГЫН
ТАМГЫН ГАЗРЫН ДАРГА Ө. БАЯНМӨНХ

ЗУРАГ ТӨСЛИЙН БАЙГУУЛЛАГА
"АВАРГА ЗАМ" ХХК-ИЙН
ЗАХИРАЛ Г. ЧИНТӨГС

ӨМНӨГОВЬ АЙМГИЙН ДАЛАНЗАДГАД СУМЫН ТӨВИЙН АВТО ЗАМ, ЗОГСООЛЫН БАЙРШЛЫН ТОЙМ ЗУРАГ

ДЗ-ын АГС ОНӨААТУГ-ын
гишүүн Захирал
/Л.Сүнбаатар/

Цагдаагийн газрын Замын цагдаагийн
тасгийн дарга /Ц.Чинзориг/

ЗӨВШИЛЦСӨН:

ХӨРӨНГӨ ОРУУЛАЛТЫН ХӨГЖЛИЙН БОДЛОГО ТӨЛӨВЛӨЛТИЙН ХЭЛТСИЙН ДАРГА Ж. СҮХ-ЭРДЭНЭ

ГАЗРЫН ХАРИЛЦАА, ВАРИЛГА, ХОТ БАЙГУУЛАЛТЫН ГАЗРЫН ДАРГА Ю. ЭНХТУЯА

ДАЛАНЗАДГАД СУМЫН ЗАСАГ ДАРГА Т. АЛТАНСҮХ

ӨМНӨГОВЬ АЙМГИЙН ЕРӨНХИЙ АРХИТЕКТОР Ц. ЗОЛБОО

ӨМНӨГОВЬ АЙМГИЙН ОНЦГОЙ БАЙДЛЫН ГАЗРЫН ГАЛ ТҮЙМРИЙН УДИРДЛАГЫН БАЙЦААГЧ, ДЭСЛЭГЧ Б. БУДСҮРЭН

ДАЛАНЗАДГАД СУМЫН ГАЗРЫН ДААМАЛ З. МӨНХЖАРГАЛ

"ГҮНИЙ УС" ХХК-ИЙН ЕРӨНХИЙ ИНЖЕНЕР С. ОТГОНЧУЛУУН
2019/11 техникийн нарийн

ДАЛАНЗАДГАДЫН ДУЛААНЫ ЦАХИЛГААН СТАНЦЫН ДЭД ЗАХИРАЛ БӨГӨӨД ЕРӨНХИЙ ИНЖЕНЕР О. ОТГОНСҮХ

ӨМНӨД БҮСИЙН ЦАХИЛГААН ТҮГЭЭХ СҮЛЖЭЭ ТӨХК-ИЙН ЕРӨНХИЙ ИНЖЕНЕР Т ГАНТӨМӨР

"МЭДЭЭЛЭЛ ХОЛБОО СҮЛЖЭЭ" ТӨХК-ИЙ ХХК
ӨМНӨГОВЬ АЙМГИЙН ГАЗРЫН ЕРӨНХИЙ ИНЖЕНЕР З. МӨНХЧИМЭГ

ЗАХИАЛАГЧ БАЙГУУЛЛАГА:	ЗУРАГ ТӨСЛИЙН БАЙГУУЛЛАГА	Зөвлөх инженер	У. ПҮРЭВЖАВ	Гүүр, хоолойн инженер	М. МӨНХ-ОРГИЛ	ДАЛАНЗАДГАД СУМЫН ТӨВИЙН АВТО ЗАМ, ЗОГСООЛЫН ЗУРАГ ТӨСӨЛ	БАЙРШЛЫН ТОЙМ ЗУРАГ	Масштаб	Шифр
ӨМНӨГОВЬ АЙМГИЙН ДАЛАНЗАДГАД СУМЫН ЗДТГ	"АВАРГА ЗАМ" ХХК	Төслийн инженер	С. БАТСҮХ	Замын инженер	М. БЯМБАА				AVZ/DZ/02-2019
		Шалгасан инженер	Г. ЧИНТӨГС	Замын инженер	П. ЭНХБАЯР				

23-Р ЦЭЦЭРЛЭГИЙН ЗОГСООЛ

ЗУРГИЙН ЖАГСААЛТ

	ЗУРГИЙН НЭР	
1	БАЙРШЛЫН ТОЙМ ЗУРАГ	2
2	ЗАМЫН ДЭВСГЭР ЗУРАГ	3-4
3	ТӨЛӨВЛӨЛТИЙН ТҮВШИН, КООРДИНАТ	5
4	БОСОО ТӨЛӨВЛӨЛТ	6
5	КАРТОГРАММ	7
6	НЭГ МАЯГИЙН ХӨНДЛӨН ОГТЛОЛ	8
7	ХӨНДЛӨН ОГТЛОЛ	9-11
8	ЗАМЫН ТОНОГЛОЛ	12
9	ХУЧИЛТЫН АЖИЛ БОЛОН ГАЗАР ШОРООНЫ АЖЛЫН ТОО ХЭМЖЭЭ	13
10	УС ЗАЙЛУУЛАХ СУВАГ	14

ЗАХИАЛАГЧ БАЙГУУЛЛАГА:	ЗУРАГ ТӨСЛИЙН БАЙГУУЛЛАГА	Зөвлөх инженер	У. ПҮРЭВЖАВ	Гүүр, хоолойн инженер	М. МӨНХ-ОРГИЛ	ДАЛАНЗАДГАД СУМЫН ТӨВИЙН АВТО ЗАМ, ЗОГСООЛЫН ЗУРАГ ТӨСӨЛ 23-Р ЦЭЦЭРЛЭГИЙН ЗОГСООЛ	ЗУРГИЙН ЖАГСААЛТ	Масштаб	Шифр	Хуудас
ӨМНӨГОВЬ АЙМГИЙН ДАЛАНЗАДГАД СУМЫН ЗДТГ	"АВАРГА ЗАМ" ХХК	Төслийн инженер	С. БАТСҮХ	Замын инженер	Ё.ЭНХБАТ			1:100	AVZ/DZ/02-2019	1
		Шалгасан инженер	Г. ЧИНТӨГС	Геодезийн инженер	Н.АРИУНЗАЯА					

ЗАХИАЛАГЧ БАЙГУУЛЛАГА:	ЗУРАГ ТӨСЛИЙН БАЙГУУЛЛАГА	Зөвлөх инженер	У. ПҮРЭВЖАВ	Гүүр, хоолойн инженер	М. МӨНХ-ОРГИЛ	ДАЛАНЗАДГАД СУМЫН ТӨВИЙН АВТО ЗАМ, ЗОГСООЛЫН ЗУРАГ ТӨСӨЛ 23-Р ЦЭЦЭРЛЭГИЙН ЗОГСООЛ	БАЙРШЛЫН ТОЙМ ЗУРАГ	Масштаб	Шифр	Хуудас
ӨМНӨГОВЬ АЙМГИЙН ДАЛАНЗАДГАД СУМЫН ЗДТГ	"АВАРГА ЗАМ" ХХК	Төслийн инженер	С. БАТСҮХ	Замын инженер	Ё.ЭНХБАТ			1:2000	AVZ/DZ/02-2019	2
		Шалгасан инженер	Г. ЧИНТӨГС	Геодезийн инженер	Н.АРИУНЗАЯА					

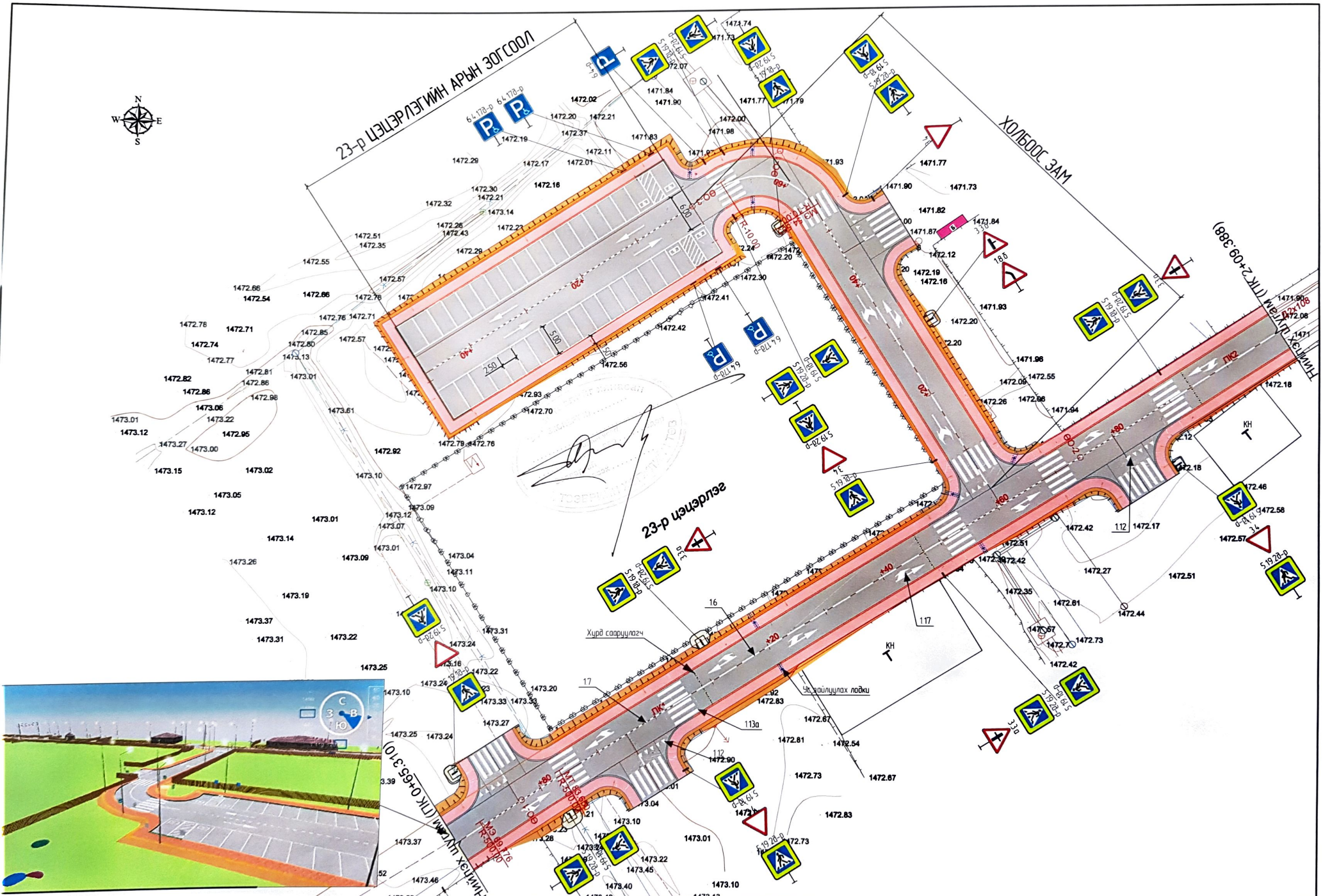

ЗАХИАЛАГЧ БАЙГУУЛЛАГА:	ЗУРАГ ТӨСЛИЙН БАЙГУУЛЛАГА	Зөвлөх инженер	У. ПҮРЭВЖАВ	Гүүрийн инженер	М. МӨНХ-ОРГИЛ	ДАЛАНЗАДГАД СУМЫН ТӨВИЙН АВТО ЗАМ, ЗОГСООЛЫН ЗУРАГ ТӨСӨЛ 23-Р ЦЭЦЭРЛЭГИЙН ЗОГСООЛ	ДЭВСГЭР ЗУРАГ	Масштаб	Шифр	Хуудас
ӨМНӨГОВЬ АЙМГИЙН ДАЛАНЗАДГАД СУМЫН ЗДТГ	"АВАРГА ЗАМ" ХХК	Төслийн инженер	С. БАТСҮХ	Замын инженер	Е. ЭНХБАТ			1500	AVZ/DZ/02-2019	3
		Шалгасан инженер	Г. ЧИНТӨГС	Геодезийн инженер	Н. АРИУНЗАЯА					

B

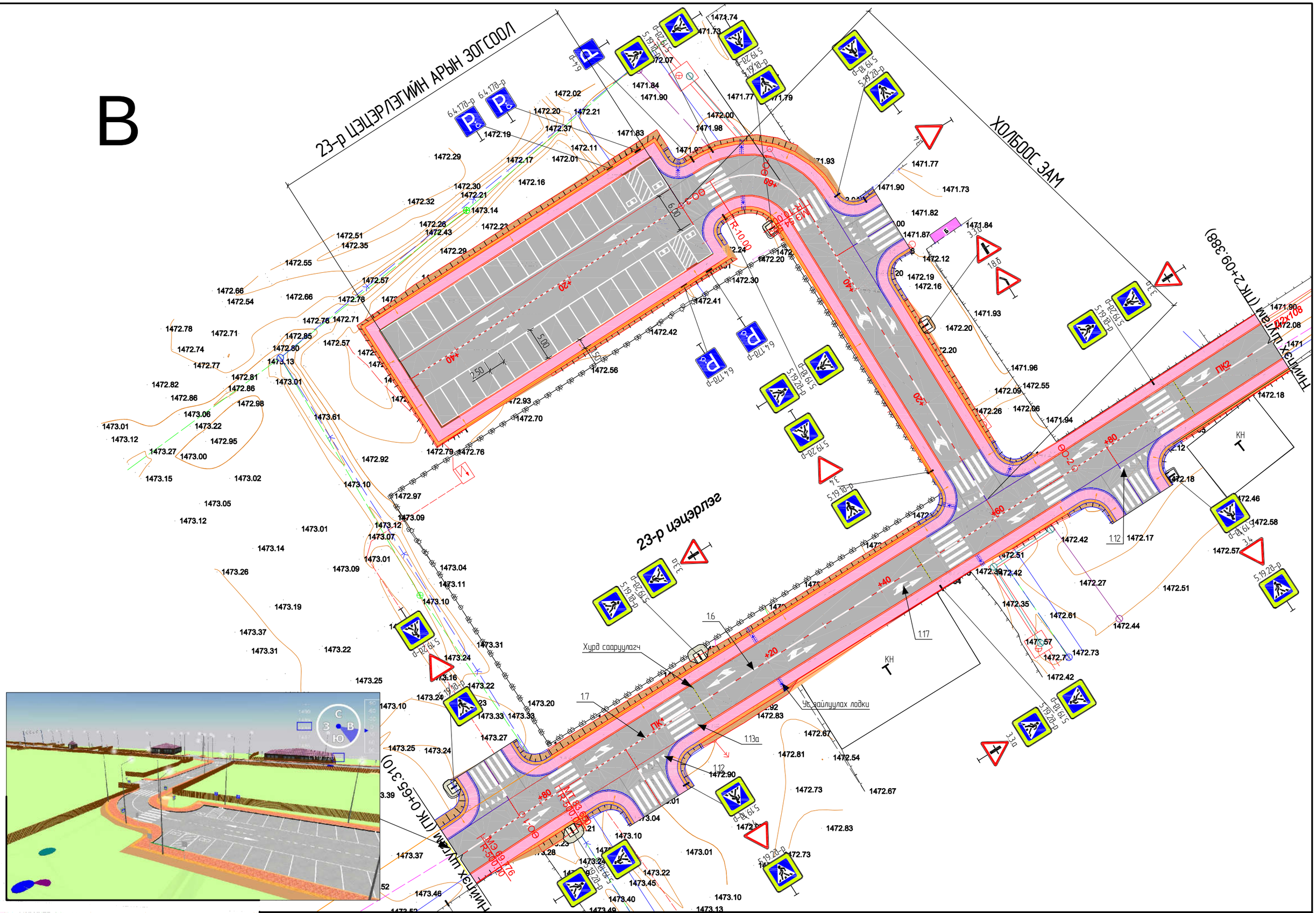

ЗАХИАЛАГЧ БАЙГУУЛЛАГА:	ЗУРАГ ТӨСЛИЙН БАЙГУУЛЛАГА	Зөвлөх инженер	У. ПҮРЭВЖАВ	Гүүрийн инженер	М. МӨНХ-ОРГИЛ	ДАЛАНЗАДГАД СУМЫН ТӨВИЙН АВТО ЗАМ, ЗОГСООЛЫН ЗУРАГ ТӨСӨЛ 23-Р ЦЭЦЭРЛЭГИЙН ЗОГСООЛ	ДЭВСГЭР ЗУРАГ	Масштаб
ӨМНӨГОВЬ АЙМГИЙН ДАЛАНЗАДГАД СУМЫН ЗДТГ	"АВАРГА ЗАМ" ХХК	Төслийн инженер	С. БАТСҮХ	Замын инженер	Ё. ЭНХБАТ			1:500
		Шалгасан инженер	Г. ЧИНТӨГС	Геодезийн инженер	Н. АРИУНЗАЯА			

Шифр	Хуудас
AVZ/DZ/02-2019	3

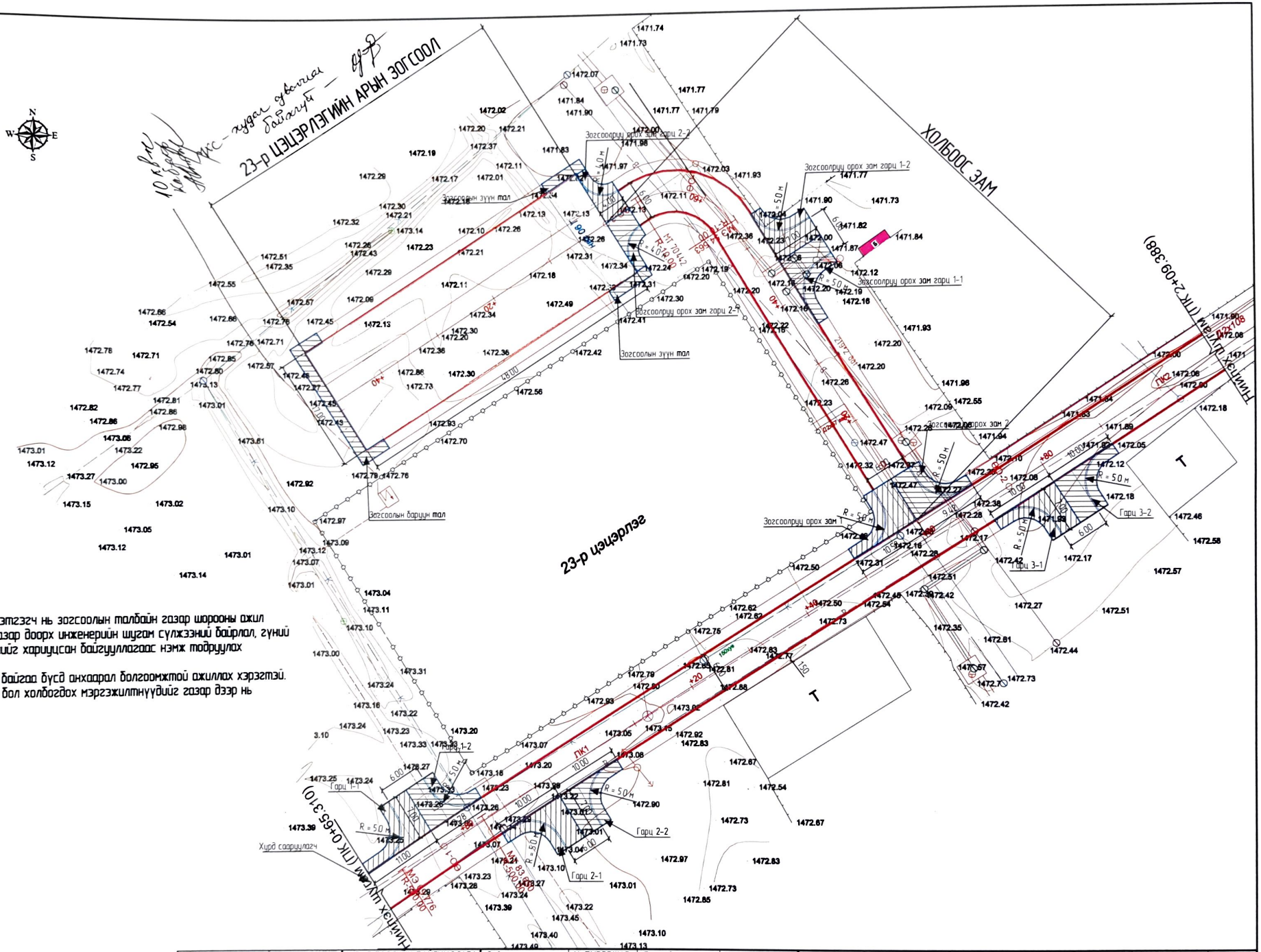

Санамж:

1. Барилгын гүйцэтгэгч нь зогсоолын талбайн газар шороонд ажил эхлэхийн өмнө газар доорх инженерийн шугам сүлжээний байрлал, гүний талаарх мэдээллийг харгуулсан байгууллагаас нэмж тодруулах шаардлагатай.
2. Шугам сүлжээ байгаа бүсэд анхаарал болгоомжтой ажиллах хэрэгтэй.
3. Шаардлагатай бол холбогдох мэргэжилтнүүдийг газар дээр нь байлцуулна.

ЗАХИАЛАГЧ БАЙГУУЛЛАГА:	ЗУРАГ ТӨСЛИЙН БАЙГУУЛЛАГА	Зөвлөх инженер	У. ПҮРЭВЖАВ	Гүүрийн инженер	М. МӨНХ-ОРГИЛ	ДАЛАНЗАДГАД СУМЫН ТӨВИЙН АВТО ЗАМ, ЗОГСООЛЫН ЗУРАГ ТӨСӨЛ 23-Р ЦЭЦЭРЛЭГИЙН ЗОГСООЛ	ТРАССЫН ДЭВСГЭР ЗУРАГ	Масштаб	Шифр	Хуудас
ӨМНӨГОВЬ АЙМГИЙН ДАЛАНЗАДГАД СУМЫН ЗДТГ	"АВАРГА ЗАМ" ХХК	Төслийн инженер	С. БАТСҮХ	Замын инженер	Е. ЭНХБАТ			1500	AVZ/DZ/02-2019	4
		Шалгасан инженер	Г. ЧИНТӨГС	Геодезийн инженер	Н. АРИУНЗАЯА					

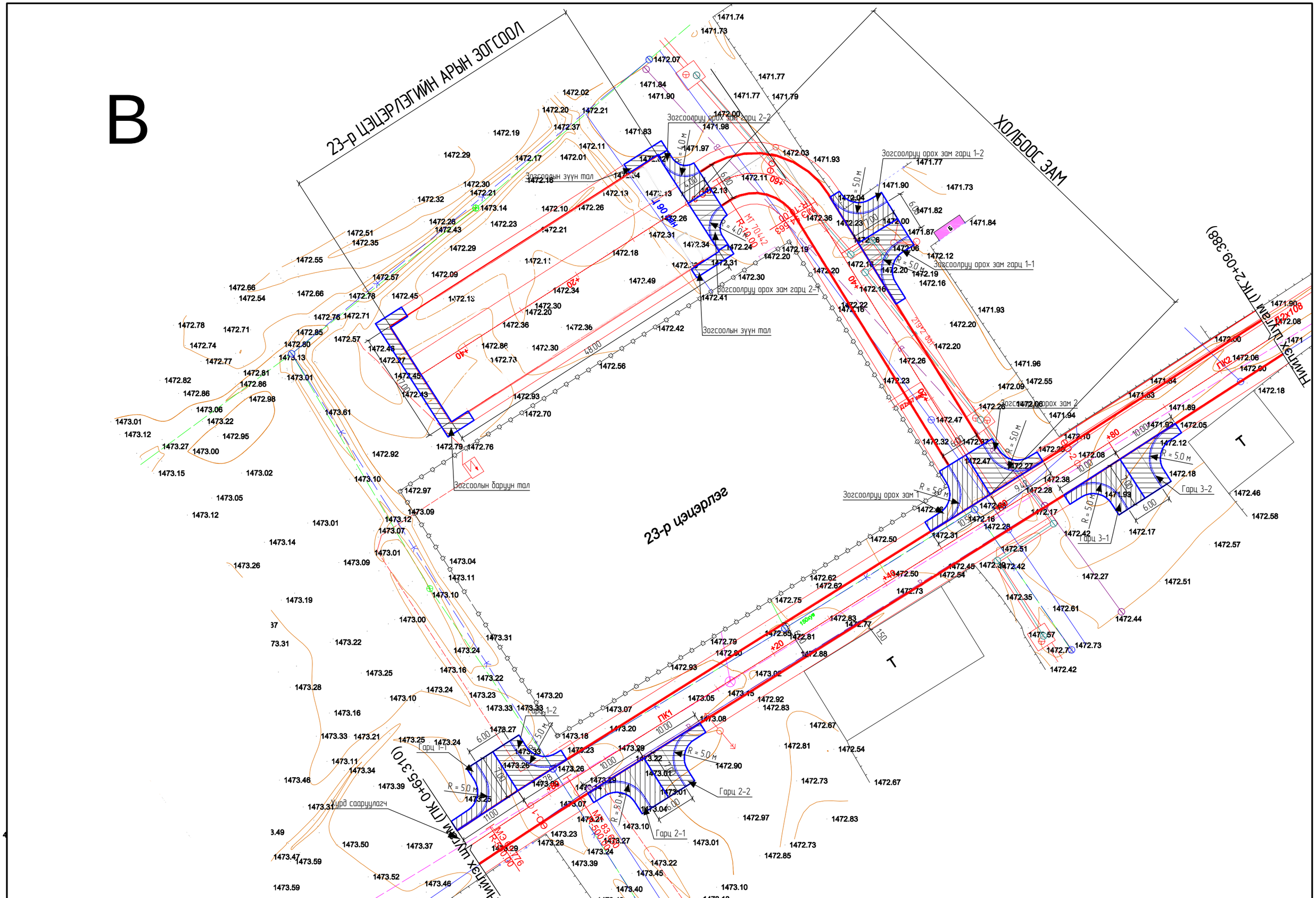

ЗАХИАЛАГЧ БАЙГУУЛЛАГА:	ЗУРАГ ТӨСЛИЙН БАЙГУУЛЛАГА	Зөвлөх инженер	У. ПҮРЭВЖАВ	Гүүрийн инженер	М. МӨНХ-ОРГИЛ	ДАЛАНЗАДГАД СУМЫН ТӨВИЙН АВТО ЗАМ, ЗОГСООЛЫН ЗУРАГ ТӨСӨЛ 23-Р ЦЭЦЭРЛЭГИЙН ЗОГСООЛ	ТРАССЫН ДЭВСГЭР ЗУРАГ	Масштаб	Шифр	Хуудас
ӨМНӨГОВЬ АЙМГИЙН ДАЛАНЗАДГАД СУМЫН ЗДТГ	"АВАРГА ЗАМ" ХХК	Төслийн инженер	С. БАТСҮХ	Замын инженер	Ё. ЭНХБАТ			1:500	AVZ/DZ/02-2019	4
		Шалгасан инженер	Г. ЧИНТӨГС	Геодезийн инженер	Н. АРИУНЗАЯА					

ПК+	АБ хучлага h=50мм										
	Зүүн тал				Тэнхлэг			Баруун тал			
	Тэнхлэгээс м	Z, м	X, м	Y, м	Z, м	X, м	Y, м	Тэнхлэгээс м	Z, м	X, м	Y, м
0+00.000	-8.50	1472.493	4824318.840	453128.970	1472.366	4824326.000	453124.380	8.50	1472.403	4824333.150	453119.800
0+05.000	-8.50	1472.521	4824316.140	453124.760	1472.394	4824323.300	453120.170	8.50	1472.431	4824330.460	453115.590
0+10.000	-8.50	1472.549	4824313.450	453120.550	1472.422	4824320.600	453115.960	8.50	1472.459	4824327.760	453111.380
0+20.000	-8.50	1472.605	4824308.050	453112.130	1472.477	4824315.210	453107.540	8.50	1472.515	4824322.360	453102.960
0+30.000	-8.50	1472.660	4824302.650	453103.710	1472.533	4824309.810	453099.120	8.50	1472.570	4824316.970	453094.540
0+40.000	-8.50	1472.716	4824297.260	453095.290	1472.589	4824304.410	453090.710	8.50	1472.626	4824311.570	453086.120
0+45.000	-8.50	1472.744	4824294.560	453091.080	1472.617	4824301.720	453086.500	8.50	1472.654	4824308.870	453081.910
0+48.000	-8.50	1472.761	4824292.940	453088.560	1472.633	4824300.100	453083.970	8.50	1472.671	4824307.250	453079.380

ПК+	ЯЗ хавтан 60мм(зүүн)							
	Зүүн тал				Баруун тал			
	Тэнхлэгээс м	Z, м	X, м	Y, м	Тэнхлэгээс м	Z, м	X, м	Y, м
0+00.000	-10.18	1472.628	4824317.430	453129.880	-8.68	1472.643	4824318.690	453129.070
0+05.000	-10.18	1472.656	4824314.730	453125.670	-8.68	1472.671	4824315.990	453124.860
0+10.000	-10.18	1472.684	4824312.030	453121.460	-8.68	1472.699	4824313.290	453120.650
0+20.000	-10.18	1472.740	4824306.630	453113.040	-8.68	1472.755	4824307.900	453112.230
0+30.000	-10.18	1472.795	4824301.240	453104.620	-8.68	1472.810	4824302.500	453103.810
0+40.000	-10.18	1472.851	4824295.840	453096.200	-8.68	1472.866	4824297.110	453095.390
0+45.000	-10.18	1472.879	4824293.140	453091.990	-8.68	1472.894	4824294.410	453091.180
0+48.000	-10.18	1472.896	4824291.530	453089.460	-8.68	1472.911	4824292.790	453088.650

ПК+	ЯЗ хавтан 60мм(баруун)							
	Зүүн тал				Баруун тал			
	Тэнхлэгээс м	Z, м	X, м	Y, м	Тэнхлэгээс м	Z, м	X, м	Y, м
0+00.000	8.68	1472.553	4824333.310	453119.700	10.18	1472.538	4824334.570	453118.890
0+05.000	8.68	1472.581	4824330.610	453115.490	10.18	1472.566	4824331.870	453114.680
0+10.000	8.68	1472.609	4824327.910	453111.280	10.18	1472.594	4824329.170	453110.470
0+20.000	8.68	1472.665	4824322.510	453102.860	10.18	1472.650	4824323.780	453102.050
0+30.000	8.68	1472.720	4824317.120	453094.440	10.18	1472.705	4824318.380	453093.630
0+40.000	8.68	1472.776	4824311.720	453086.020	10.18	1472.761	4824312.990	453085.210
0+45.000	8.68	1472.804	4824309.020	453081.810	10.18	1472.789	4824310.290	453081.000
0+48.000	8.68	1472.821	4824307.410	453079.290	10.18	1472.806	4824308.670	453078.480

ЗАХИАЛАГЧ БАЙГУУЛЛАГА:	ЗУРАГ ТӨСЛИЙН БАЙГУУЛЛАГА	Зөвлөх инженер	У. ПҮРЭВЖАВ	Гүүр, хоолойн инженер	М. МӨНХ-ОРГИЛ	ДАЛАНЗАДГАД СУМЫН ТӨВИЙН АВТО ЗАМ, ЗОГСООЛЫН ЗУРАГ ТӨСӨЛ 23-Р ЦЭЦЭРЛЭГИЙН ЗОГСООЛ	ТӨЛӨВЛӨЛТИЙН ТҮВШИН, КООРДИНАТ	Масштаб	Шифр	Хуудас
ӨМНӨГОВЬ АЙМГИЙН ДАЛАНЗАДГАД СУМЫН ЗДТГ	"АВАРГА ЗАМ" ХХК	Төслийн инженер	С. БАТСҮХ	Замын инженер	Ё.ЭНХБАТ			1:500	AVZ/DZ/02-2019	5
		Шалгасан инженер	Г. ЧИНТӨГС	Геодезийн инженер	Н.АРИУНЗАЯА					

B

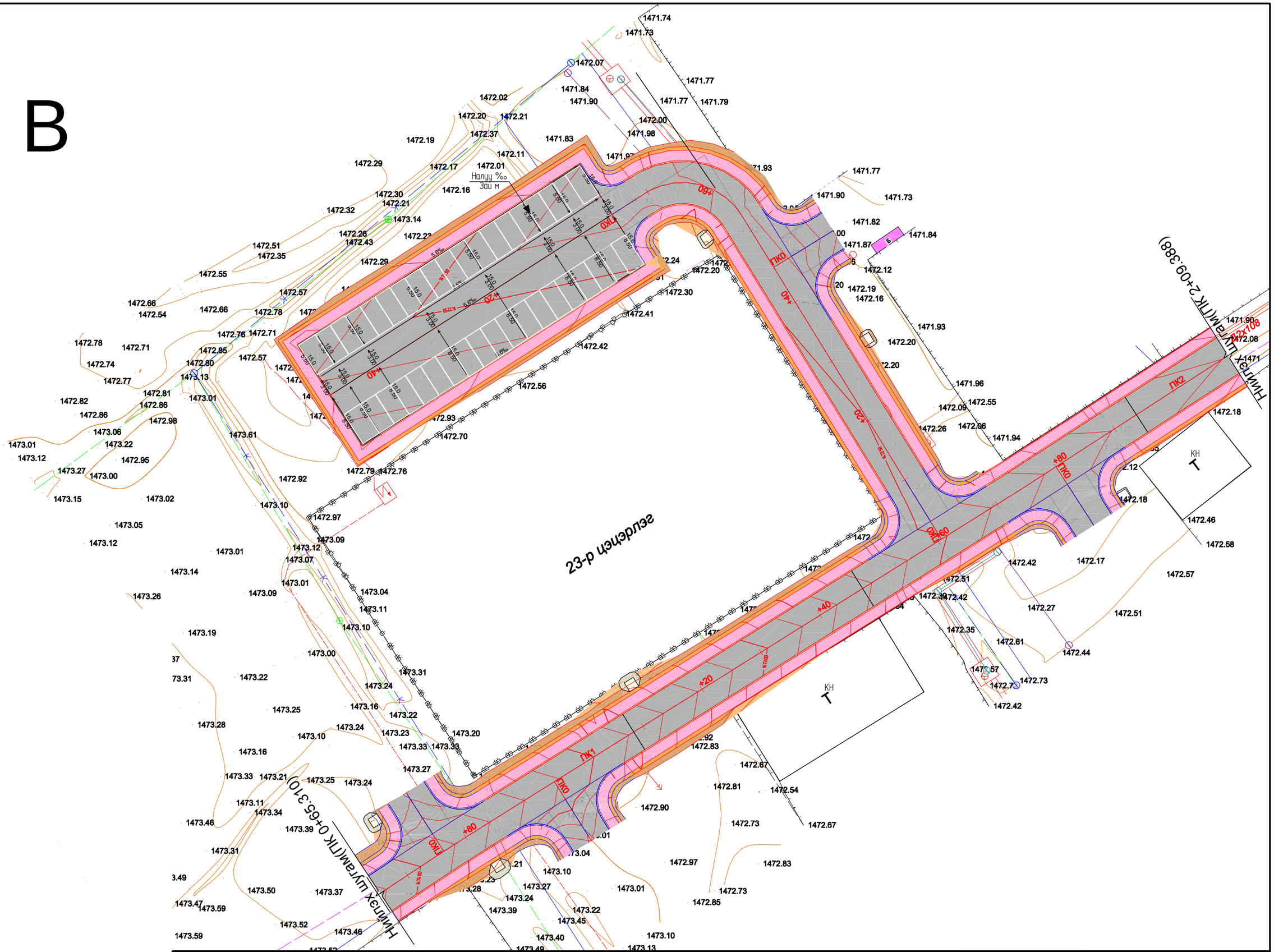

ЗАХИАЛАГЧ БАЙГУУЛЛАГА:	ЗУРАГ ТӨСЛИЙН БАЙГУУЛЛАГА	Зөвлөх инженер	У. ПҮРЭВЖАВ	Гүүрийн инженер	М. МӨНХ-ОРГИЛ	ДАЛАНЗАДГАД СУМЫН ТӨВИЙН АВТО ЗАМ, ЗОГСООЛЫН ЗУРАГ ТӨСӨЛ 23-Р ЦЭЦЭРЛЭГИЙН ЗОГСООЛ	БОСОО ТӨЛӨВЛӨЛТ	Масштаб	Шифр	Хуудас
ӨМНӨГОВЬ АЙМГИЙН ДАЛАНЗАДГАД СУМЫН ЗДТГ	"АВАРГА ЗАМ" ХХК	Төслийн инженер	С. БАТСҮХ	Замын инженер	Ё. ЭНХБАТ			1:500	AVZ/DZ/02-2019	6
		Шалгасан инженер	Г. ЧИНТӨГС	Геодезийн инженер	Н. АРИУНЗАЯА					

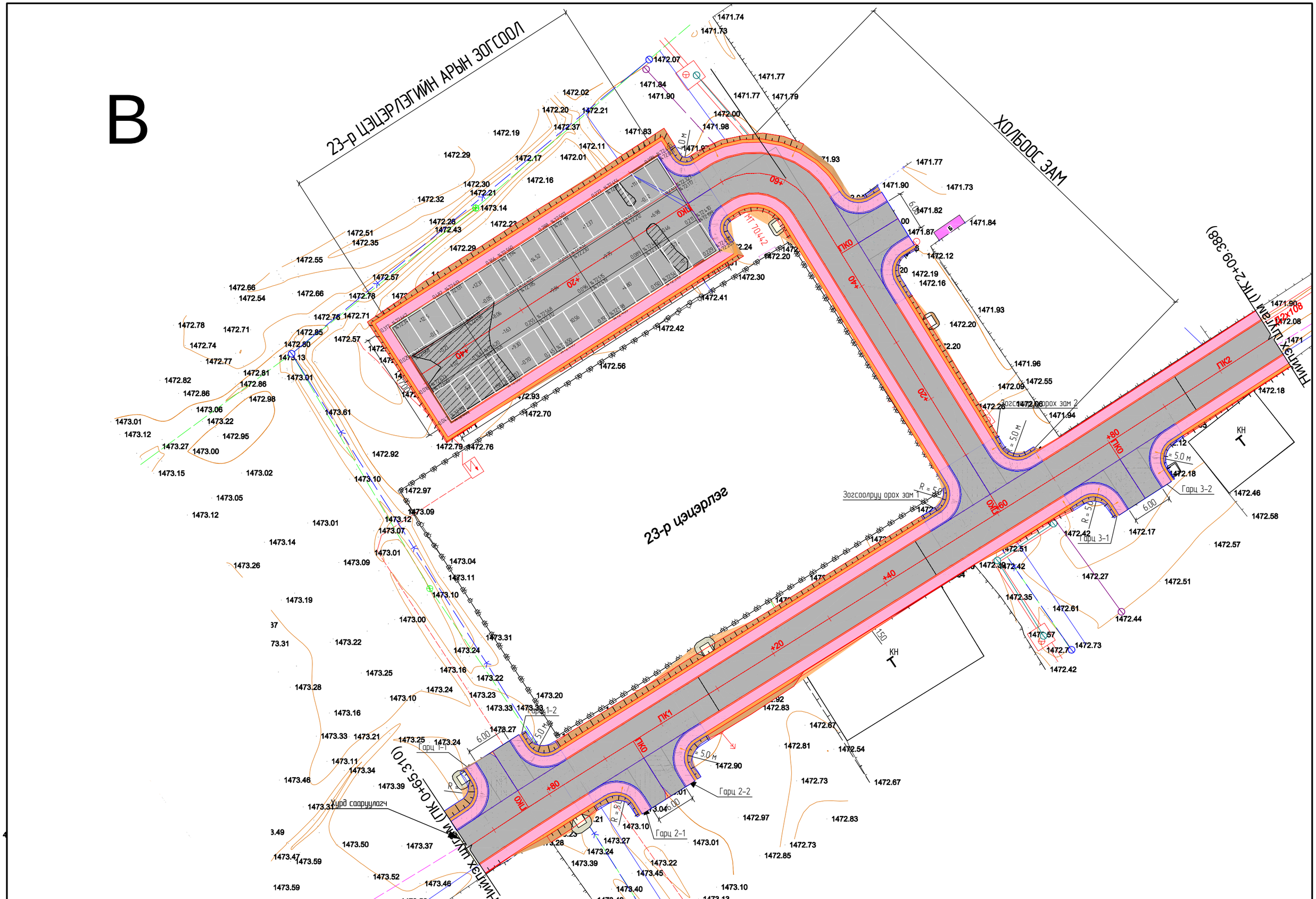

ЗАХИАЛАГЧ БАЙГУУЛЛАГА:	ЗУРАГ ТӨСЛИЙН БАЙГУУЛЛАГА	Зөвлөх инженер	У. ПҮРЭВЖАВ	Гүүрийн инженер	М. МӨНХ-ОРГИЛ	ДАЛАНЗАДГАД СУМЫН ТӨВИЙН АВТО ЗАМ, ЗОГСООЛЫН ЗУРАГ ТӨСӨЛ 23-Р ЦЭЦЭРЛЭГИЙН ЗОГСООЛ	КАРТОГРАММ	Масштаб	Шифр	Хуудас
ӨМНӨГОВЬ АЙМГИЙН ДАЛАНЗАДГАД СУМЫН ЗДТГ	"АВАРГА ЗАМ" ХХК	Төслийн инженер	С. БАТСҮХ	Замын инженер	Ё. ЭНХБАТ			1:500	AVZ/DZ/02-2019	7
		Шалгасан инженер	Г. ЧИНТӨГС	Геодезийн инженер	Н. АРИУНЗАЯА					

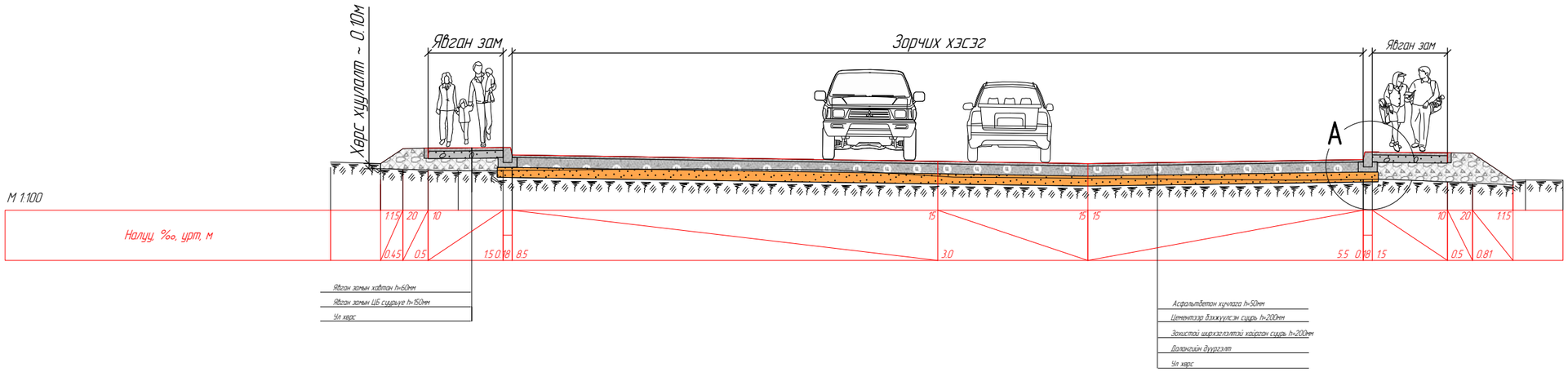

А – А

М 1:25

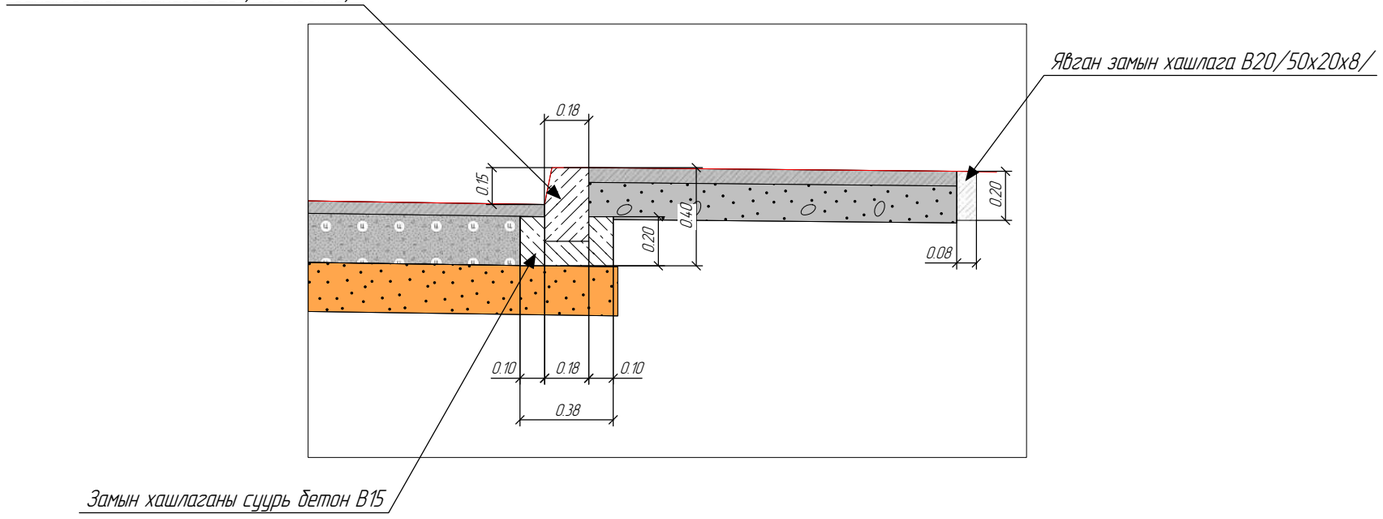

ЗАХИАЛАГЧ БАЙГУУЛЛАГА:	ЗУРАГ ТӨСЛИЙН БАЙГУУЛЛАГА	Зөвлөх инженер	У. ПҮРЭВЖАВ	Гүүр, хоолойн инженер	М. МӨНХ-ОРГИЛ	ДАЛАНЗАДГАД СУМЫН ТӨВИЙН АВТО ЗАМ, ЗОГСООЛЫН ЗУРАГ ТӨСӨЛ 23-Р ЦЭЦЭРЛЭГИЙН ЗОГСООЛ	НЭГ МАЯГИЙН ХӨНДЛӨН ОГТЛОЛ	Масштаб	Шифр	Хуудас
ӨМНӨГОВЬ АЙМГИЙН ДАЛАНЗАДГАД СУМЫН ЗДТГ	"АВАРГА ЗАМ" ХХК	Төслийн инженер	С. БАТСҮХ	Замын инженер	Ё.ЭНХБАТ			1:500	AVZ/DZ/02-2019	8
		Шалгасан инженер	Г. ЧИНТӨГС	Геодезийн инженер	Н.АРИУНЗАЯА					

Авто зам: 7.73 м²
АБ хучлага h=50мм: 0.85 м²
ЦБС h=200мм: 3.36 м²
СДУ h=200мм: 3.52 м²
Явган зам З: 0.31 м²
ЯЗ хавтан 60мм: 0.09 м²
ЯЗ ЦБС 150мм: 0.22 м²
Явган зам Б: 0.31 м²
ЯЗ хавтан Б 60мм: 0.09 м²
ЯЗ ЦБС Б 150мм: 0.22 м²

Далангийн дүүргэлт: 2.04 м²
Ухмал: 1.82 м²
Хөрс хуулалт: 2.27 м²

М 1:100

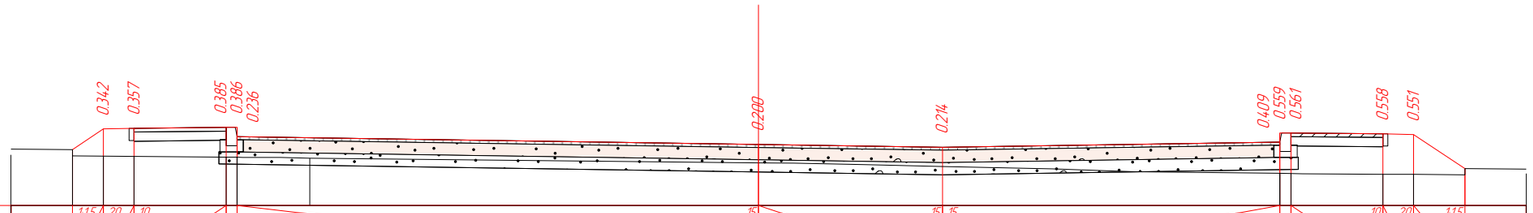

Таслийн өгөгдөл	Налуу, ‰, урт, м														
	Төлөвлөлтийн түвшин, м	14.72.281	14.72.618	14.72.628	14.72.643	14.72.643	14.72.493	**14.72.366**	14.72.321	14.72.403	14.72.553	14.72.553	14.72.538	14.72.528	14.71.971
Бодит өгөгдөл	Газрын түвшин, м	14.72.191	14.72.176	14.72.171	14.72.158	14.72.157	14.72.157	14.72.141	14.71.894	14.71.894	14.71.892	14.71.880	14.71.877		
	Зай, м	1.0	0.51	0.5	1.5	0.18	1.18	15.82	0.18	1.5	0.5	1.84			

ПК 0+00.00

Авто зам: 7.73 м²
АБ хучлага h=50мм: 0.85 м²
ЦБС h=200мм: 3.36 м²
СДУ h=200мм: 3.52 м²
Явган зам З: 0.31 м²
ЯЗ хавтан 60мм: 0.09 м²
ЯЗ ЦБС 150мм: 0.22 м²
Явган зам Б: 0.31 м²
ЯЗ хавтан Б 60мм: 0.09 м²
ЯЗ ЦБС Б 150мм: 0.22 м²

Далангийн дүүргэлт: 1.48 м²
Ухмал: 3.66 м²
Хөрс хуулалт: 2.25 м²

М 1:100

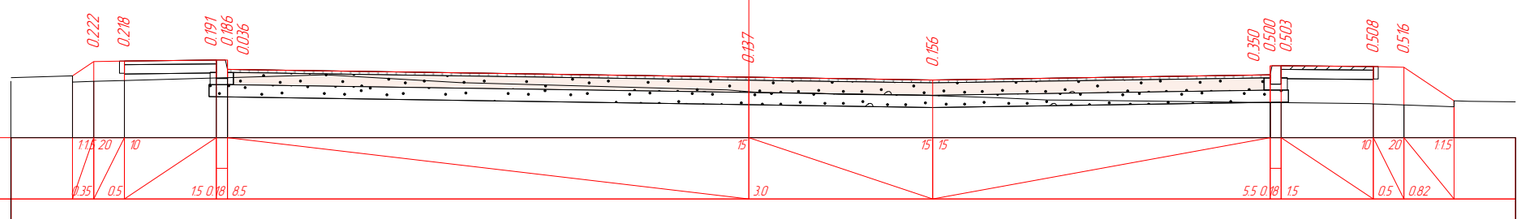

Таслийн өгөгдөл	Налуу, ‰, урт, м														
	Төлөвлөлтийн түвшин, м	14.72.415	14.72.646	14.72.656	14.72.671	14.72.671	14.72.521	**14.72.394**	14.72.349	14.72.431	14.72.581	14.72.581	14.72.566	14.72.556	14.72.009
Бодит өгөгдөл	Газрын түвшин, м	14.72.325	14.72.324	14.72.338	14.72.380	14.72.385	14.72.385			14.71.981	14.71.981	14.71.978	14.71.958	14.71.940	
	Зай, м	1.0	0.35	0.5	1.5	0.18	17.0			0.18	1.5	0.5			

ПК 0+05.00

Авто зам: 7.73 м²
АБ хучлага h=50мм: 0.85 м²
ЦБС h=200мм: 3.36 м²
СДУ h=200мм: 3.52 м²
Явган зам З: 0.31 м²
ЯЗ хавтан 60мм: 0.09 м²
ЯЗ ЦБС 150мм: 0.22 м²
Явган зам Б: 0.31 м²
ЯЗ хавтан Б 60мм: 0.09 м²
ЯЗ ЦБС Б 150мм: 0.22 м²

Далангийн дүүргэлт: 1.37 м²
Ухмал: 3.22 м²
Хөрс хуулалт: 2.24 м²

М 1:100

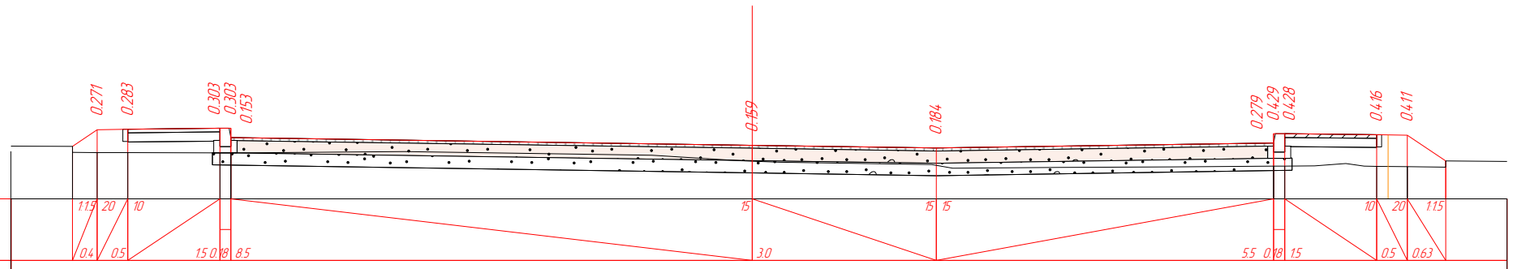

Таслийн өгөгдөл	Налуу, ‰, урт, м														
	Төлөвлөлтийн түвшин, м	14.72.404	14.72.674	14.72.684	14.72.699	14.72.699	14.72.549	**14.72.422**	14.72.377	14.72.459	14.72.609	14.72.609	14.72.594	14.72.584	14.72.166
Бодит өгөгдөл	Газрын түвшин, м	14.72.314	14.72.303	14.72.301	14.72.296	14.72.296	14.72.296			14.72.080	14.72.080	14.72.081	14.72.078	14.72.073	
	Зай, м	1.0	0.4	0.5	1.5	0.18	17.0			0.18	1.5	0.5			

ПК 0+10.00

ЗАХИАЛАГЧ БАЙГУУЛЛАГА:	ЗУРАГ ТӨСЛИЙН БАЙГУУЛЛАГА	Зөвлөх инженер	У. ПҮРЭВЖАВ	Гүүр, хоолойн инженер	М. МӨНХ-ОРГИЛ	ДАЛАНЗАДГАД СУМЫН ТӨВИЙН АВТО ЗАМ, ЗОГСООЛЫН ЗУРАГ ТӨСӨЛ 23-Р ЦЭЦЭРЛЭГИЙН ЗОГСООЛ	ХӨНДЛӨН ОГТЛОЛ ТӨСӨЛЛӨЛТ	Масштаб	Шифр	Хуудас
ӨМНӨГОВЬ АЙМГИЙН ДАЛАНЗАДГАД СУМЫН ЗДТГ	"АВАРГА ЗАМ" ХХК	Төслийн инженер	С. БАТСҮХ	Замын инженер	Ё.ЭНХБАТ			1:100	AVZ/DZ/02-2019	9
		Шалгасан инженер	Г. ЧИНТӨГС	Геодезийн инженер	Н.АРИУНЗАЯА					

Авто зам: 7.73 м²
АБ хучлага h=50мм: 0.85 м²
ЦБС h=200мм: 3.36 м²
СДУ h=200мм: 3.52 м²
Явган зам З: 0.31 м²
Я.З хавтан 60мм: 0.09 м²
Я.З ЦБС 150мм: 0.22 м²
Явган зам Б: 0.31 м²
Я.З хавтан Б 60мм: 0.09 м²
Я.З ЦБС Б 150мм: 0.22 м²

Далангийн дүүргэлт: 1.69 м²
Ухмал: 2.77 м²
Хярс хуулалт: 2.26 м²

М 1:100

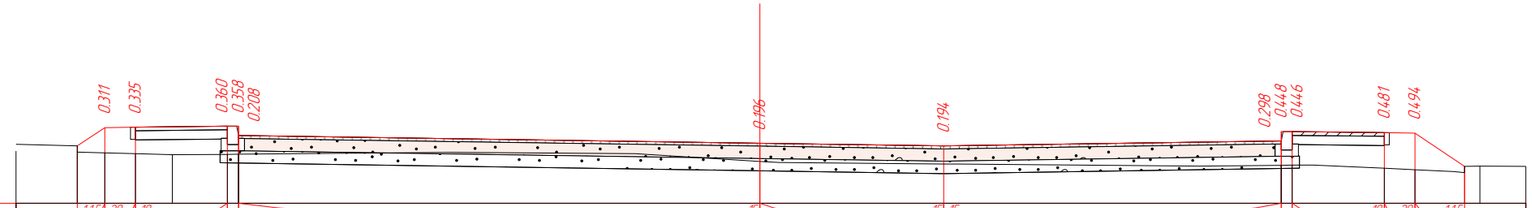

Тэслийн өгөгдөл	Налуу, ‰, урт, м	1.15	0.45	20	0.5	10	15.0	0.18	8.5	15	3.0	15	15	5.5	0.18	15	10	0.5	20	0.81	1.15
	Төлөвлөлтийн түвшин, м	14.72.432	14.72.730	14.72.740		14.72.755	14.72.755	14.72.605			14.72.477		14.72.432		14.72.515	14.72.665	14.72.665		14.72.650	14.72.640	14.72.100
Бодит өгөгдөл	Газрын түвшин, м	14.72.34.2	14.72.319	14.72.305	14.72.288	14.72.295	14.72.297	14.72.297							14.72.117	14.72.117	14.72.119		14.72.069	14.72.046	14.72.105
	Зай, м	1.0	0.45	0.5	0.6	0.9	0.18		17.0						0.18		1.5	0.5	1.06		0.75

ПК 0+20.00

Авто зам: 7.73 м²
АБ хучлага h=50мм: 0.85 м²
ЦБС h=200мм: 3.36 м²
СДУ h=200мм: 3.52 м²
Явган зам З: 0.31 м²
Я.З хавтан 60мм: 0.09 м²
Я.З ЦБС 150мм: 0.22 м²
Явган зам Б: 0.31 м²
Я.З хавтан Б 60мм: 0.09 м²
Я.З ЦБС Б 150мм: 0.22 м²

Далангийн дүүргэлт: 1.79 м²
Ухмал: 1.22 м²
Хярс хуулалт: 2.25 м²

М 1:100

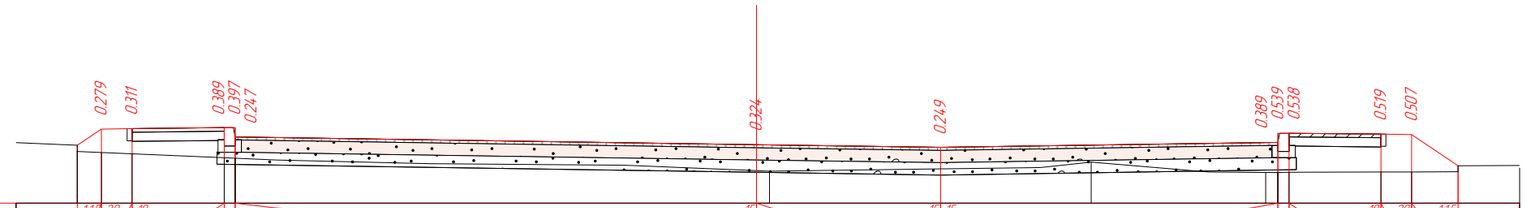

Тэслийн өгөгдөл	Налуу, ‰, урт, м	1.15	0.39	20	0.5	10	15.0	0.18	8.5	15	3.0	15	15	5.5	0.18	15	10	0.5	20	0.76	1.15
	Төлөвлөлтийн түвшин, м	14.72.523	14.72.785	14.72.795		14.72.810	14.72.810	14.72.660			14.72.533		14.72.488		14.72.570	14.72.720	14.72.720		14.72.705	14.72.695	14.72.190
Бодит өгөгдөл	Газрын түвшин, м	14.72.4.33	14.72.406	14.72.384		14.72.321	14.72.313	14.72.313			14.72.100			14.72.250	14.72.081	14.72.081	14.72.082		14.72.086	14.72.088	
	Зай, м		0.39	0.5	1.5		0.18		8.71				5.25			2.84		0.2 0.18	1.5	0.5	1.76

ПК 0+30.00

Авто зам: 7.73 м²
АБ хучлага h=50мм: 0.85 м²
ЦБС h=200мм: 3.36 м²
СДУ h=200мм: 3.52 м²
Явган зам З: 0.31 м²
Я.З хавтан 60мм: 0.09 м²
Я.З ЦБС 150мм: 0.22 м²
Явган зам Б: 0.31 м²
Я.З хавтан Б 60мм: 0.09 м²
Я.З ЦБС Б 150мм: 0.22 м²

Далангийн дүүргэлт: 1.58 м²
Ухмал: 6.63 м²
Хярс хуулалт: 2.23 м²

М 1:100

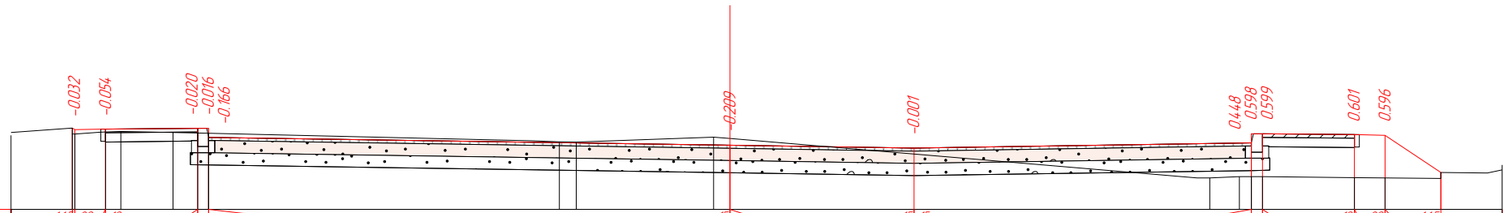

Тэслийн өгөгдөл	Налуу, ‰, урт, м	1.15	0.04	20	0.5	10	15.0	0.18	8.5			15	3.0	15	15	5.5	0.18	15	10	0.5	20	0.91	1.15
	Төлөвлөлтийн түвшин, м	14.72.870	14.72.841	14.72.851		14.72.866	14.72.866	14.72.716				14.72.589		14.72.544		14.72.626	14.72.776	14.72.776		14.72.761	14.72.751	14.72.145
Бодит өгөгдөл	Газрын түвшин, м	14.72.780	14.72.773	14.72.805	14.72.813	14.72.795	14.72.786	14.72.782	14.72.782				14.72.721			14.72.055	14.72.075	14.72.078	14.72.077	14.72.060	14.72.055		
	Зай, м	1.0	0.04	0.5	0.25	0.85	0.4	0.18		5.72		0.28	2.24		8.09		0.48	0.16	1.5	0.5	1.91		

ПК 0+40.00

ЗАХИАЛАГЧ БАЙГУУЛЛАГА:	ЗУРАГ ТӨСЛИЙН БАЙГУУЛЛАГА	Зөвлөх инженер	У. ПҮРЭВЖАВ	Гүүр, хоолойн инженер	М. МӨНХ-ОРГИЛ	ДАЛАНЗАДГАД СУМЫН ТӨВИЙН АВТО ЗАМ, ЗОГСООЛЫН ЗУРАГ ТӨСӨЛ 23-Р ЦЭЦЭРЛЭГИЙН ЗОГСООЛ	ХӨНДЛӨН ОГТЛОЛ ТӨСӨЛЛӨЛТ	Масштаб	Шифр	Хуудас
ӨМНӨГОВЬ АЙМГИЙН ДАЛАНЗАДГАД СУМЫН ЗДТГ	"АВАРГА ЗАМ" ХХК	Төслийн инженер	С. БАТСҮХ	Замын инженер	Ё.ЭНХБАТ			1:100	AVZ/DZ/02-2019	10
		Шалгасан инженер	Г. ЧИНТӨГС	Геодезийн инженер	Н.АРИУНЗАЯА					

Далангийн дүүргэлт: 0.97 м²
Ухмал: 5.52 м²
Хэрс хуулалт: 2.20 м²

Авто зам: 7.73 м²
АБ хучлага h=50мм: 0.85 м²
ЦБС h=200мм: 3.36 м²
СДУ h=200мм: 3.52 м²
Явган зам З: 0.31 м²
ЯЗ хавтан 60мм: 0.09 м²
ЯЗ ЦБС 150мм: 0.22 м²
Явган зам Б: 0.31 м²
ЯЗ хавтан Б 60мм: 0.09 м²
ЯЗ ЦБС Б 150мм: 0.22 м²

М 1:100

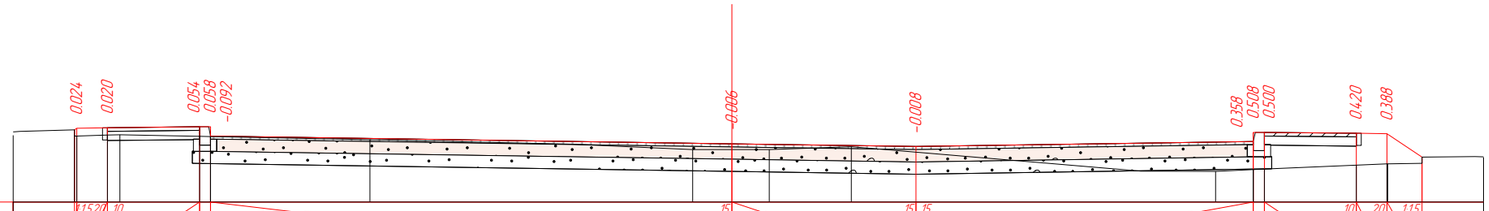

Төслийн өгөгдөл	Налуу, ‰, урт, м	0.04	15	0.5	20	10	15	0.18	8.5	15	3.0	15	15	5.5	0.18	15	10	0.5	20	0.57	1.15			
	Төлөвлөлтийн түвшин, м	14.72.844	14.72.869	14.72.879			14.72.894	14.72.894	14.72.744		14.72.617		14.72.572			14.72.654	14.72.804	14.72.804		14.72.789	14.72.779	14.72.398		
Бодит өгөгдөл	Газрын түвшин, м	14.72.754	14.72.745	14.72.759	14.72.765		14.72.740	14.72.736	14.72.736	14.72.684		14.72.523	14.72.521	14.72.568		14.72.169	14.72.196	14.72.196	14.72.204	14.72.269	14.72.291	14.72.292		
	Зай, м	1.0	0.04	0.5	0.12	1.3	0.18	2.6		5.26		1.25	1.34	5.94		0.61	0.18	1.5		0.5	0.01	1.56		

ПК 0+45.00

Далангийн дүүргэлт: 0.84 м²
Ухмал: 4.91 м²
Хэрс хуулалт: 2.19 м²

Авто зам: 7.73 м²
АБ хучлага h=50мм: 0.85 м²
ЦБС h=200мм: 3.36 м²
СДУ h=200мм: 3.52 м²
Явган зам З: 0.31 м²
ЯЗ хавтан 60мм: 0.09 м²
ЯЗ ЦБС 150мм: 0.22 м²
Явган зам Б: 0.31 м²
ЯЗ хавтан Б 60мм: 0.09 м²
ЯЗ ЦБС Б 150мм: 0.22 м²

М 1:100

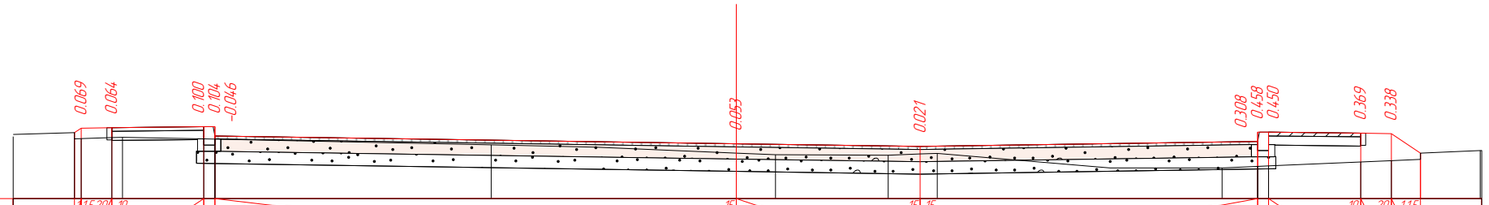

Төслийн өгөгдөл	Налуу, ‰, урт, м	0.11	15	0.5	20	10	15	0.18	8.5	15	3.0	15	15	5.5	0.18	15	10	0.5	20	0.48	1.15			
	Төлөвлөлтийн түвшин, м	14.72.814	14.72.886	14.72.896			14.72.911	14.72.911	14.72.761		14.72.633		14.72.588			14.72.671	14.72.821	14.72.821		14.72.806	14.72.796	14.72.479		
Бодит өгөгдөл	Газрын түвшин, м	14.72.724	14.72.717	14.72.732	14.72.738		14.72.711	14.72.707	14.72.707		14.72.617		14.72.453	14.72.448	14.72.476	14.72.237	14.72.263	14.72.263	14.72.271	14.72.337	14.72.358		14.72.522	
	Зай, м	1.0	0.11	0.5	0.18	1.32	0.18	4.51		4.64			1.84	0.8	4.65	0.58	0.18	1.5		0.5	1.45		0.02	

ПК 0+48.00

ЗАХИАЛАГЧ БАЙГУУЛЛАГА:	ЗУРАГ ТӨСЛИЙН БАЙГУУЛЛАГА	Зөвлөх инженер	У. ПҮРЭВЖАВ	Гүүр, хоолойн инженер	М. МӨНХ-ОРГИЛ	ДАЛАНЗАДГАД СУМЫН ТӨВИЙН АВТО ЗАМ, ЗОГСООЛЫН ЗУРАГ ТӨСӨЛ 23-Р ЦЭЦЭРЛЭГИЙН ЗОГСООЛ	ХӨНДЛӨН ОГТЛОЛ ТӨСӨЛЛӨЛТ	Масштаб	Шифр
ӨМНӨГОВЬ АЙМГИЙН ДАЛАНЗАДГАД СУМЫН ЗДТГ	"АВАРГА ЗАМ" ХХК	Төслийн инженер	С. БАТСҮХ	Замын инженер	Ё.ЭНХБАТ			1:100	AVZ/DZ/02-2019
		Шалгасан инженер	Г. ЧИНТӨГС	Геодезийн инженер	Н.АРИУНЗАЯА				

Хуудас
11

ЗАМЫН ТЭМДЭГЛЭГЭЭ

Object: 23 зогсоолын талбай

№ км	1.1	1.7	1.18	Дүн, м²
1.1*-д шилжүүлэх коэф	**1.00**	**0.50**	**1.00**	
Өргөн, м	**0.1**	**0.15**	**1.21**	
23 зогсоолын талбай				
0 - 0.048	119.28	45.74	4.00	
Урт, м	119.28	45.74	4.00	
Талбай, м²	11.93	6.86	4.84	
Шилжүүлсэн талбай, м²	**11.93**	**3.43**	**4.84**	**20.20**
Нийт талбай, м2				**20**

ЗАМЫН ТЭМДЭГ

Object: 23 зогсоолын талбай

№	Ажлын нэр	Хэмжих нэгж	Тоо хэмжээ	Нийт
			23 зогсоолын талбай	
1	Заах тэмдэг	ш		
2	Мэдээллийн тэмдэг	ш	4	**4**
3	Хориглох тэмдэг	ш		
4	Дараалын тэмдэг	ш		
5	Мэдээлэх тэмдэг	ш		
	Тэмдэгний тоо		**4**	**4**
6	Шонгийн тоо	ш	4	**4**

Үргэлжилсэн тэмдэглэгээ 1,1

Уулзварын эгнээний тэмдэглэгээ 1,7

Замын төгсгөл ойртох 1.17

Зогсоол 6.4.17д

Тайлбар: 1. Замын тэмдэгийн байрлалыг ажлын зургийн дэвсгэр зургаас үзнэ үү.
2. Замын тэмдэглэгээ нь MNS 4759-2014 стандартын шаардлагыг, замын тэмдэг нь MNS 4597-2013 стандартын шаардлагыг хангасан байна.
3. Замын тэмдэглэгээг термопластик материалаар хийнэ.

ЗАХИАЛАГЧ БАЙГУУЛЛАГА:	ЗУРАГ ТӨСЛИЙН БАЙГУУЛЛАГА	Зөвлөх инженер	У. ПҮРЭВЖАВ	Гүүр, хоолойн инженер	М. МӨНХ-ОРГИЛ	ДАЛАНЗАДГАД СУМЫН ТӨВИЙН АВТО ЗАМ, ЗОГСООЛЫН ЗУРАГ ТӨСӨЛ 23-Р ЦЭЦЭРЛЭГИЙН ЗОГСООЛ	АЖЛЫН ТОО ХЭМЖЭЭ	Масштаб	Шифр	Хуудас
ӨМНӨГОВЬ АЙМГИЙН ДАЛАНЗАДГАД СУМЫН ЗДТГ	"АВАРГА ЗАМ" ХХК	Төслийн инженер	С. БАТСҮХ	Замын инженер	Ё.ЭНХБАТ			1:100	AVZ/DZ/02-2019	12
		Шалгасан инженер	Г. ЧИНТӨГС	Геодезийн инженер	Н.АРИУНЗАЯА					

ХУЧИЛТЫН АЖЛЫН ТОО ХЭМЖЭЭ

№	Ажлын нэр	Хэм.Нэгж	23-р цэцэрлэгийн зогсоол				23-р цэцэрлэгийн зогсоол уруу орох холбоос зам						НИЙТ ДҮН
			23 зогсоолын талбай	Зогсоолын баруун	Зогсоолын зүүн тал	ДҮН:	Зогсоол орох холбоос зам	Гарц 1-1	Гарц 1-2	Гарц 2-1	Гарц 2-2	ДҮН:	
	АВТО ЗАМ												
1	Асфальтбетон хучлага	м3	40.68	0.00	0.00	**40.68**	19.99	1.10	1.09	0.56	0.58	**23.32**	**64.00**
2	Битум цацлага	м2	813.66	0.00	0.00	**813.66**	399.72	22.04	21.84	11.22	11.62	**466.44**	**1280.10**
3	Цементээр бэхжүүлсэн суурь	м3	161.60	0.00	0.00	**161.60**	77.78	4.20	4.20	2.21	2.21	**90.60**	**252.20**
4	Суурийн доод үе	м3	169.20	0.00	0.00	**169.20**	87.37	4.93	4.93	2.67	2.65	**102.55**	**271.76**
5	Авто замын хашлага	ум	96.33	22.73	13.49	**132.55**	116.75	12.33	10.98	7.71	7.71	**155.47**	**288.02**
6	Авто замын хашлаганы бетон суурь	м3	5.57	1.32	0.79	**7.68**	6.81	0.74	0.65	0.46	0.45	**9.12**	**16.80**
	ЯВГАН ЗАМ												
	Явган замын хавтан	м2	144.26	34.40	20.04	**198.69**	174.65	18.70	16.86	11.69	11.52	**233.42**	**432.11**
2	Явган замын цементээр бэхжүүлсэн суурь	м3	21.54	5.15	3.03	**29.71**	26.21	2.77	2.50	1.72	1.73	**34.94**	**64.66**
3	Явган замын хашлага	ум	96.42	23.79	13.77	**133.99**	115.21	13.77	11.27	7.51	6.89	**154.65**	**288.64**

ГАЗАР ШОРООНЫ АЖЛЫН ТОО ХЭМЖЭЭ

№	Ажлын нэр	Хэм.Нэгж	23-р цэцэрлэгийн зогсоол				23-р цэцэрлэгийн зогсоол уруу орох холбоос зам						НИЙТ ДҮН:
			23 зогсоолын талбай	Зогсоолын баруун тал	Зогсоолын зүүн тал	ДҮН	Зогсоол орох холбоос зам	Гарц 1-1	Гарц 1-2	Гарц 2-1	Гарц 2-2	ДҮН	
1	Хөрс хуулалт	м3	107.67	5.66	3.87	**117.20**	69.14	4.10	5.13	3.28	3.44	**85.09**	**202.29**
2	Ул хөрс нягтруулалт	м3	107.67	5.66	3.87	**117.20**	69.14	4.10	5.13	3.28	3.44	**85.09**	**202.29**
3	Ухмал	м3	166.10	1.44	0.07	**167.61**	70.19	6.86	6.06	1.57	1.26	**85.94**	**253.55**
4	Шуудуу	м3											
5	Шаталж ухах	м3											
6	Далангийн дүүргэлт	м3	74.60	8.34	13.64	**96.58**	79.17	8.74	5.68	5.86	8.26	**107.71**	**204.29**

ЗАХИАЛАГЧ БАЙГУУЛЛАГА:	ЗУРАГ ТӨСЛИЙН БАЙГУУЛЛАГА	Зөвлөх инженер	У. ПҮРЭВЖАВ	Гүүр, хоолойн инженер	М. МӨНХ-ОРГИЛ	ДАЛАНЗАДГАД СУМЫН ТӨВИЙН АВТО ЗАМ, ЗОГСООЛЫН ЗУРАГ ТӨСӨЛ 23-Р ЦЭЦЭРЛЭГИЙН ЗОГСООЛ	АЖЛЫН ТОО ХЭМЖЭЭ	Масштаб	Шифр	Хуудас
ӨМНӨГОВЬ АЙМГИЙН ДАЛАНЗАДГАД СУМЫН ЗДТГ	"АВАРГА ЗАМ" ХХК	Төслийн инженер	С. БАТСҮХ	Замын инженер	Ё.ЭНХБАТ			1:100	AVZ/DZ/02-2019	13
		Шалгасан инженер	Г. ЧИНТӨГС	Геодезийн инженер	Н.АРИУНЗАЯА					

УС ЗАЙЛУУЛАХ СУВАГ						
№	Эдлэлийн нэр	бетоны анги	Хэмжээ /мм/			Жин /кг/
			L	B	H	
1	Ус зайлуулах суваг	в20	500	300/180	160/100	36
2	Ус зайлуулах суваг таг	в20	500	300	60	23
3	Ус зайлуулах суваг таг нүхтэй	в20	500	300	60	18
4	Ус зайлуулах сувгийн тулц	в20	200/49/51	300	200	33.1

УС ЗАЙЛУУЛАХ СУВАГ						
ПК	Ус зайлуулах суваг		Ус зайлуулах сувгийн таг		Ус зайлуулах сувгийн тулц	
	зүүн	баруун	зүүн	баруун	зүүн	баруун
Зогсоолруу орох зам гарц 2-2		6		4		1
Нийт	6		4		1	

УС ЗАЙЛУУЛАХ СУВАГ БАЙРЛАХ ХЭСЭГ

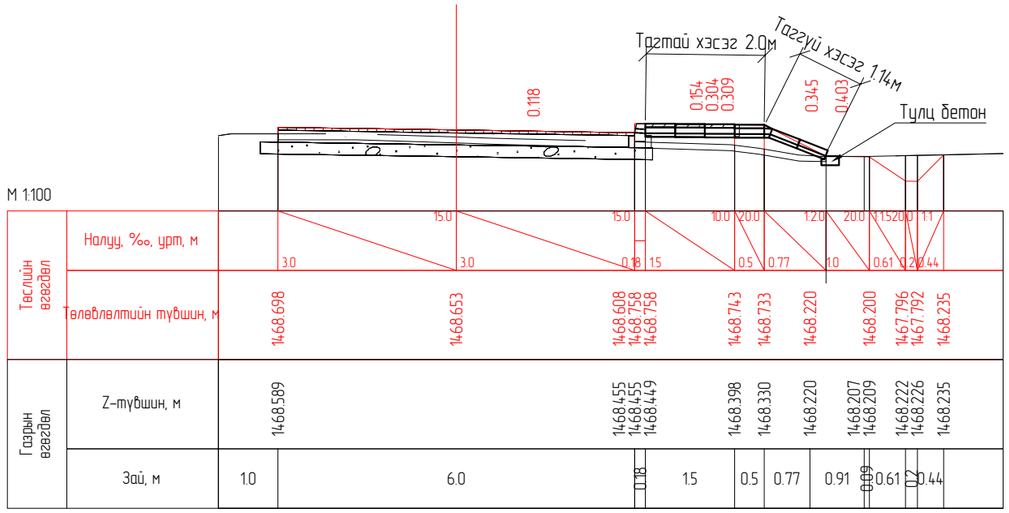

УС ЗАЙЛУУЛАХ СУВАГ

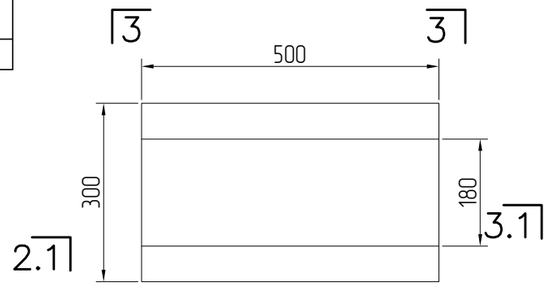

ОГТЛОЛ 3-3

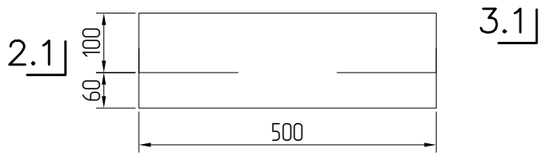

ТУЛЦ БЕТОН

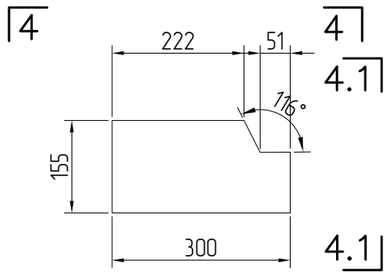

ОГТЛОЛ 4.1-4.1

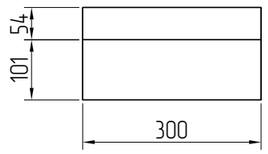

ОГТЛОЛ 4-4

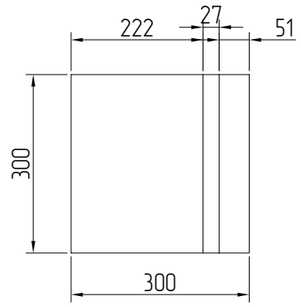

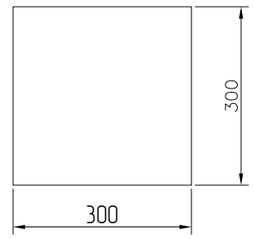

УС ЗАЙЛУУЛАХ НҮХТЭЙ ТАГ

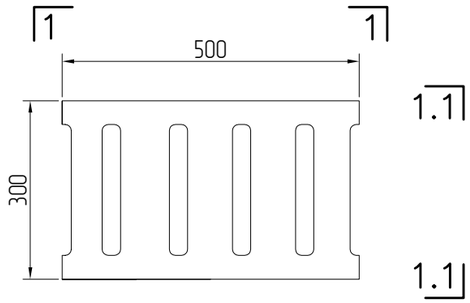

ОГТЛОЛ 1-1

ОГТЛОЛ 1.1-1.1

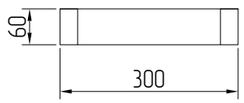

УС ЗАЙЛУУЛАХ ЦУЛ ТАГ

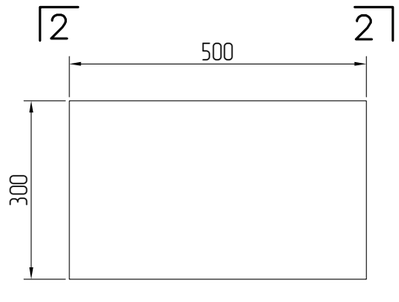

ОГТЛОЛ 2-2

ОГТЛОЛ 2.1-2.1

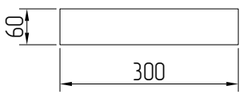

ОГТЛОЛ 3.1-3.1

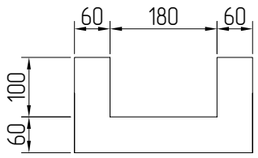

ЗАХИАЛАГЧ БАЙГУУЛЛАГА:	ЗУРАГ ТӨСЛИЙН БАЙГУУЛЛАГА	Зөвлөх инженер	У. ПҮРЭВЖАВ	Гүүрийн инженер	М. МӨНХ-ОРГИЛ	ДАЛАНЗАДГАД СУМЫН ТӨВИЙН АВТО ЗАМ, ЗОГСООЛЫН ЗУРАГ ТӨСӨЛ 23-Р ЦЭЦЭРЛЭГИЙН ЗОГСООЛ	УС ЗАЙЛУУЛАХ СУВАГ	Масштаб	Шифр	Хуудас
ӨМНӨГОВЬ АЙМГИЙН ДАЛАНЗАДГАД СУМЫН ЗДТГ	"АВАРГА ЗАМ" ХХК	Төслийн инженер	С. БАТСҮХ	Замын инженер	Ё. ЭНХБАТ			1:100	AVZ/DZ/02-2019	14
		Шалгасан инженер	Г. ЧИНТӨГС	Геодезийн инженер	Н. АРИУНЗАЯА					

23-Р ЦЭЦЭРЛЭГИЙН ЗОГСООЛ УРУУ ОРОХ ХОЛБООС АВТО ЗАМ

ЗУРГИЙН ЖАГСААЛТ

	ЗУРГИЙН НЭР	
1	БАЙРШЛЫН ТОЙМ ЗУРАГ	2
2	ТРАССЫН ХЭВТЭЭ МУРУЙ БА ШУЛУУНЫ ХҮСНЭГТ	3
3	ЗАМЫН ДЭВСГЭР ЗУРАГ	4-5
4	НЭГ МАЯГИЙН ХӨНДЛӨН ОГТЛОЛ	6
5	ДАГУУ ОГТЛОЛ	7
6	ХӨНДЛӨН ОГТЛОЛ	8-10
7	ЗАМЫН ТОНОГЛОЛ	11-12
8	ХБИ-НД ЗОРИУЛСАН ЯВГАН ЗАМ	13
9	ХУЧИЛТЫН АЖИЛ БОЛОН ГАЗАР ШОРООНЫ АЖЛЫН ТОО ХЭМЖЭЭ	14
10	УС ЗАЙЛУУЛАХ СУВАГ	15

ЗАХИАЛАГЧ БАЙГУУЛЛАГА:	ЗУРАГ ТӨСЛИЙН БАЙГУУЛЛАГА	Зөвлөх инженер	У. ПҮРЭВЖАВ	Гүүр, хоолойн инженер	М. МӨНХ-ОРГИЛ	ДАЛАНЗАДГАД СУМЫН ТӨВИЙН АВТО ЗАМ, ЗОГСООЛЫН ЗУРАГ ТӨСӨЛ ХОЛБООС АВТО ЗАМ	ЗҮРГИЙН ЖАГСААЛТ	Масштаб	Шифр	Хуудас
ӨМНӨГОВЬ АЙМГИЙН ДАЛАНЗАДГАД СУМЫН ЗДТГ	"АВАРГА ЗАМ" ХХК	Төслийн инженер	С. БАТСҮХ	Замын инженер	Ё.ЭНХБАТ			1:100	AVZ/DZ/02-2019	1
		Шалгасан инженер	Г. ЧИНТӨГС	Геодезийн инженер	Н.АРИУНЗАЯА					

ЗАХИАЛАГЧ БАЙГУУЛЛАГА:	ЗУРАГ ТӨСЛИЙН БАЙГУУЛЛАГА	Зөвлөх инженер	У. ПҮРЭВЖАВ	Гүүр, хоолойн инженер	М. МӨНХ-ОРГИЛ	ДАЛАНЗАДГАД СУМЫН ТӨВИЙН АВТО ЗАМ, ЗОГСООЛЫН ЗУРАГ ТӨСӨЛ ХОЛБООС АВТО ЗАМ	БАЙРШЛЫН ТОЙМ ЗУРАГ	Масштаб	Шифр	Хуудас
ӨМНӨГОВЬ АЙМГИЙН ДАЛАНЗАДГАД СУМЫН ЗДТГ	"АВАРГА ЗАМ" ХХК	Төслийн инженер	С. БАТСҮХ	Замын инженер	Ё.ЭНХБАТ			1:2000	AVZ/DZ/02-2019	2
		Шалгасан инженер	Г. ЧИНТӨГС	Геодезийн инженер	Н.АРИУНЗАЯА					

ЗАМЫН ТРАССЫН ХЭВТЭЭ МУРУЙ БАШУЛУУНЫ ХҮСНЭГТ

Object: 23-р цэцэрлэгийн холбоос зам

Цэг	Өнцгийн орой		Координат		Элементүүдийн нэр		Радиус, м	Эргэлтийн элемент, м					Шилжилтийн муруйн байршил				Өнцгийн оройн хоорондох зай, м	Шулууны урт, м
													эхлэл		төгсгөл			
	пк	+	X	Y	зүүн	баруун		тангенс	тангенс	тойрог эргэлт	биссектрис	домер	пк	+	пк	+		
ТЭ	0	0	4824279.401	453171.630	—	—												
																	64.74	54.56
ӨО-1	0	64.735	4824334.489	453137.631	90°58'30"	—	10	10.17	10.17	15.88	4.26	4.47	0	54.563	0	70.442		
																	15.78	5.6
ТТ	0	76.046	4824325.976	453124.348	—	—												

Хэвтээ муруй дээр шилжих цэгийн байрлал: ӨО-1

Object: 23-р цэцэрлэгийн холбоос зам

R, м = 10.00	Өнцөг = 90°58'30"	К, м = 15.88			
T1, м = 10.17	T2, м = 10.17	Д, м = 4.47			
L1, м = 0.00	L2, м = 0.00	Б, м = 4.26			
PK+	**S, м**	**dX, м**	**dY, м**	**N**	**E**
0+54.563	0	0	0	4824325.833	453142.973
0+55.000	0.44	0.01	0.44	4824326.2	453142.735
0+60.000	5.44	1.44	5.17	4824329.478	453139.029
0+62.502	7.94	2.99	7.13	4824330.332	453136.684
0+70.442	0	0	0	4824329	453129.067
0+65.000	5.44	-1.44	5.18	4824330.578	453134.205
0+62.502	7.94	-2.99	7.13	4824330.332	453136.684

ЗАХИАЛАГЧ БАЙГУУЛЛАГА:	ЗУРАГ ТӨСЛИЙН БАЙГУУЛЛАГА	Зөвлөх инженер	У. ПҮРЭВЖАВ	Гүүр, хоолойн инженер	М. МӨНХ-ОРГИЛ	ДАЛАНЗАДГАД СУМЫН ТӨВИЙН АВТО ЗАМ, ЗОГСООЛЫН ЗУРАГ ТӨСӨЛ ХОЛБООС АВТО ЗАМ	ЗАМЫН ТРАСС	Масштаб	Шифр	Хуудас
ӨМНӨГОВЬ АЙМГИЙН ДАЛАНЗАДГАД СУМЫН ЗДТГ	"АВАРГА ЗАМ" ХХК	Төслийн инженер	С. БАТСҮХ	Замын инженер	Ё.ЭНХБАТ			1:100	AVZ/DZ/02-2019	3
		Шалгасан инженер	Г. ЧИНТӨГС	Геодезийн инженер	Н.АРИУНЗАЯА					

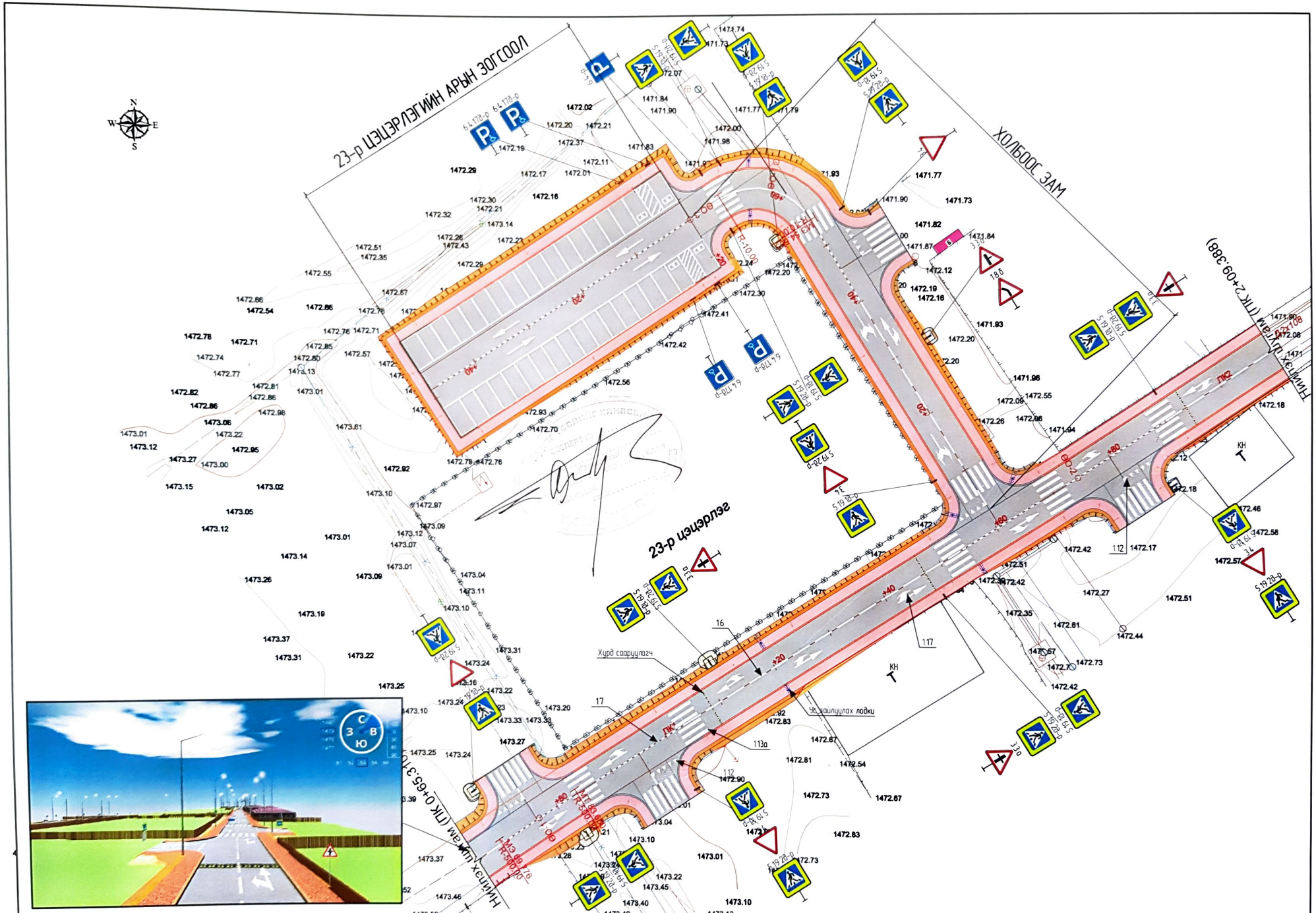
23-р цэцэрлэгийн арын зогсоол
ХОЛБООС ЗАМ
Нинжхүлэгийн (ПК 2+09.388)
Нинжхүлэгийн (ПК 0+65.310)
23-р цэцэрлэг
Хүрд саарулагч
Усзайлуулах лодки
КН
ПК2
ПК3
R=30.00
R=30.00
R=10.00
R=10.00
R=10

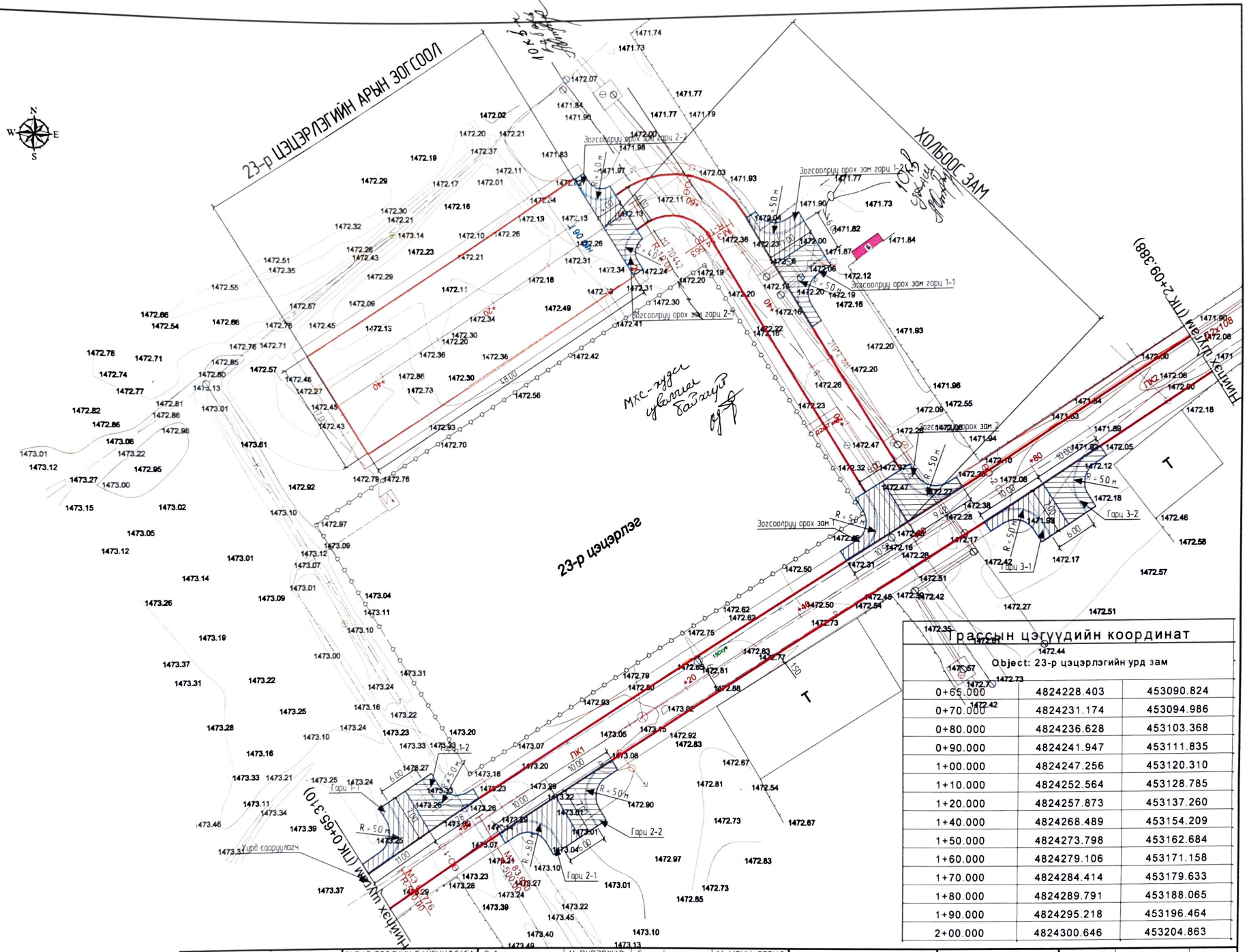

Трассын цэгуудийн координат

Object: 23-р цэцэрлэгийн урд зам

0+65.000	4824228.403	453090.824
0+70.000	4824231.174	453094.986
0+80.000	4824236.628	453103.368
0+90.000	4824241.947	453111.835
1+00.000	4824247.256	453120.310
1+10.000	4824252.564	453128.785
1+20.000	4824257.873	453137.260
1+40.000	4824268.489	453154.209
1+50.000	4824273.798	453162.684
1+60.000	4824279.106	453171.158
1+70.000	4824284.414	453179.633
1+80.000	4824289.791	453188.065
1+90.000	4824295.218	453196.464
2+00.000	4824300.646	453204.863

ЗАХИАЛАГЧ БАЙГУУЛЛАГА	ЗУРАГ ТӨСЛИЙН БАЙГУУЛЛАГА	Зөвлөх инженер	У. ПҮРЭВЖАВ	Гүүрийн инженер	М. МӨНХ-ОРГИЛ	ДАЛАНЗАДГАД СУМЫН ТӨВИЙН АВТО ЗАМ, ЗОГСООЛЫН ЗУРАГ ТӨСӨЛ ХОЛБООС АВТО ЗАМ	ТРАССЫН ДЭВСГЭР ЗУРАГ	Масштаб	Шифр	Хуудас
ӨМНӨГОВЬ АЙМГИЙН ДАЛАНЗАДГАД СУМЫН ЗДТГ	"АВАРГА ЗАМ" ХХК	Төслийн инженер	С. БАТСҮХ	Замын инженер	Е. ЭНХБАТ			1500	AVZ/DZ/02-2019	5
		Шалгасан инженер	Г. ЧИНТӨГС	Геодезийн инженер	Н. АРИУНЗАЯА					

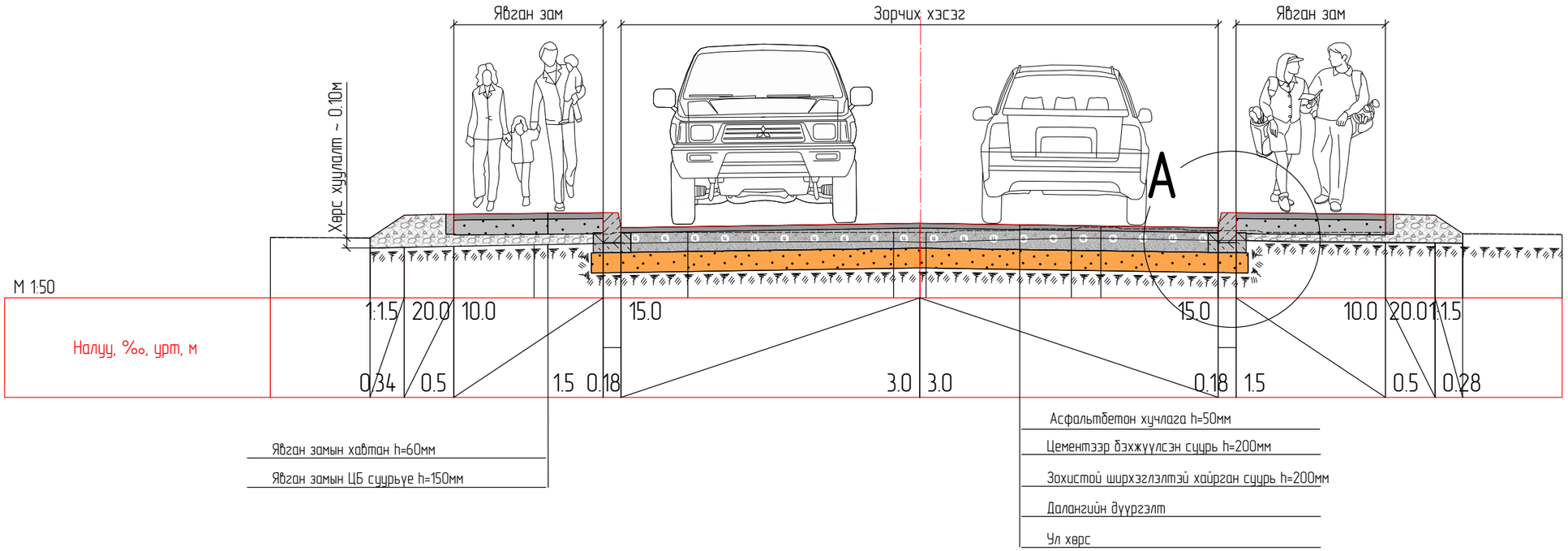

A – A

M 1:25

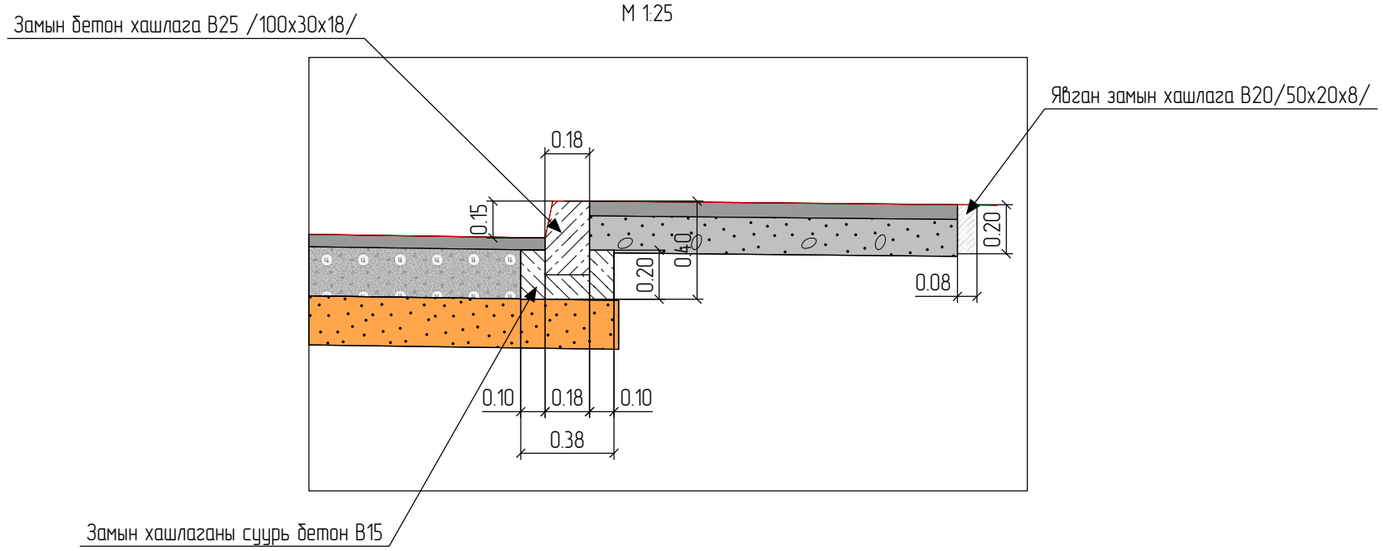

ЗАХИАЛАГЧ БАЙГУУЛЛАГА:	ЗУРАГ ТӨСЛИЙН БАЙГУУЛЛАГА	Зөвлөх инженер	У. ПҮРЭВЖАВ	Гүүр, хоолойн инженер	М. МӨНХ-ОРГИЛ	ДАЛАНЗАДГАД СУМЫН ТӨВИЙН АВТО ЗАМ, ЗОГСООЛЫН ЗУРАГ ТӨСӨЛ ХОЛБООС АВТО ЗАМ	НЭГ МАЯГИЙН ХӨНДЛӨН ОГТЛОЛ	Масштаб	Шифр	Хуудас
ӨМНӨГОВЬ АЙМГИЙН ДАЛАНЗАДГАД СУМЫН ЗДТГ	"АВАРГА ЗАМ" ХХК	Төслийн инженер	С. БАТСҮХ	Замын инженер	Ё.ЭНХБАТ			1:50	AVZ/DZ/02-2019	6
		Шалгасан инженер	Г. ЧИНТӨГС	Геодезийн инженер	Н.АРИУНЗАЯА					

Пикет	Төлөвлөсөн түвшин,м	Газрын түвшин,м
0+02.99	1472.469	1472.500
0+54.00	1472.418	1472.320
0+58.00	1472.408	1472.296
0+62.00	1472.399	1472.278
0+66.00	1472.390	1472.198
0+70.00	1472.380	1472.117
0+74.00	1472.371	1472.140
0+76.00	1472.366	1472.166
0+76.00	1472.366	1472.166
0+76.01	1472.366	1472.166
0+76.01	1472.366	1472.166

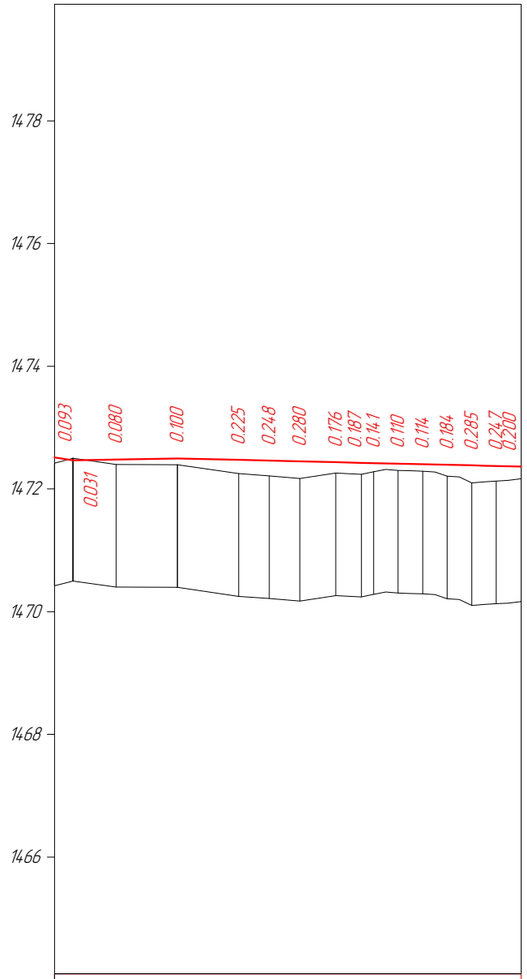

М 1:1000 – хэвтээ
М 1:100 – босоо
М 1:100 – хөрсний босоо

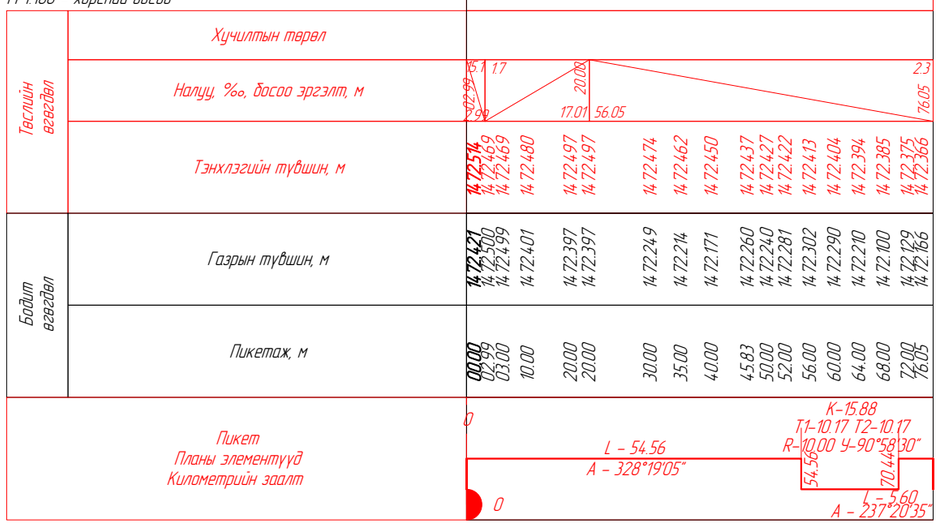

ЗАХИАЛАГЧ БАЙГУУЛЛАГА:	ЗУРАГ ТӨСЛИЙН БАЙГУУЛЛАГА	Зөвлөх инженер	У. ПҮРЭВЖАВ	Гүүр, хоолойн инженер	М. МӨНХ-ОРГИЛ	ДАЛАНЗАДГАД СУМЫН ТӨВИЙН АВТО ЗАМ, ЗОГСООЛЫН ЗУРАГ ТӨСӨЛ ХОЛБООС АВТО ЗАМ	ДАГУУ ОГТЛОЛ ТӨСӨЛЛӨЛТ	Масштаб	Шифр	Хуудас
ӨМНӨГОВЬ АЙМГИЙН ДАЛАНЗАДГАД СУМЫН ЗДТГ	"АВАРГА ЗАМ" ХХК	Төслийн инженер	С. БАТСҮХ	Замын инженер	Ё.ЭНХБАТ			1:100	AVZ/DZ/02-2019	7
		Шалгасан инженер	Г. ЧИНТӨГС	Геодезийн инженер	Н.АРИУНЗАЯА					

Авто зам: 2.78 м²
АБ хучлага h=50мм: 0.30 м²
ЦБС h=200мм: 1.16 м²
СДУ h=200мм: 1.32 м²
Явган зам 3: 0.31 м²
Я3 хавтан 60мм: 0.09 м²
Я3 ЦБС 150мм: 0.22 м²
Явган зам Б: 0.31 м²
Я3 хавтан Б 60мм: 0.09 м²
Я3 ЦБС Б 150мм: 0.22 м²

Далангийн дүүргэлт: 1.24 м²
Ухмал: 1.50 м²
Хөрс хуулалт: 1.09 м²

М 1:100

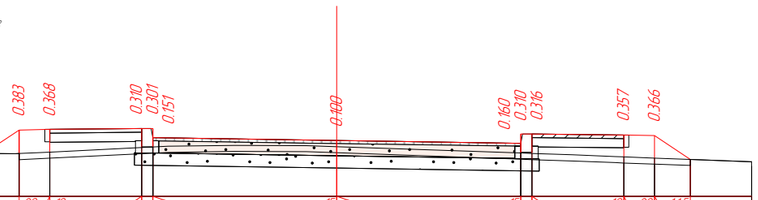

Таслийн өгөгдөл	Налуу, ‰, урт, м											
	Төлөвлөлтийн түвшин, м	14.72.667	14.72.677	14.72.692 14.72.692 14.72.542	**14.72.497**	14.72.452 14.72.602 14.72.602	14.72.587	14.72.577	14.72.189			
Газрын өгөгдөл	Z-түвшин, м	14.72.284	14.72.309	14.72.382 14.72.391 14.72.391		14.72.292 14.72.292 14.72.286	14.72.230	14.72.211	14.72.189			
	Зай, м	1.0	0.5	1.5	0.18	6.0	0.18	1.5	0.5	0.58	1.0	

ПК 0+20.00

Авто зам: 2.78 м²
АБ хучлага h=50мм: 0.30 м²
ЦБС h=200мм: 1.16 м²
СДУ h=200мм: 1.32 м²
Явган зам 3: 0.31 м²
Я3 хавтан 60мм: 0.09 м²
Я3 ЦБС 150мм: 0.22 м²
Явган зам Б: 0.31 м²
Я3 хавтан Б 60мм: 0.09 м²
Я3 ЦБС Б 150мм: 0.22 м²

Далангийн дүүргэлт: 1.44 м²
Ухмал: 0.79 м²
Хөрс хуулалт: 1.09 м²

М 1:100

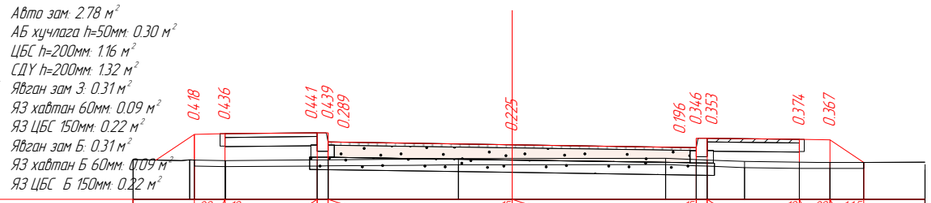

Таслийн өгөгдөл	Налуу, ‰, урт, м											
	Төлөвлөлтийн түвшин, м	14.72.644	14.72.654	14.72.669 14.72.669 14.72.519	**14.72.474**	14.72.429 14.72.579 14.72.579	14.72.564	14.72.554	14.72.188			
Газрын өгөгдөл	Z-түвшин, м	14.72.227 14.72.225 14.72.217 14.72.217		14.72.228 14.72.230 14.72.230	14.72.248	14.72.253 14.72.233 14.72.233 14.72.226	14.72.201	14.72.190	14.72.187 14.72.188			
	Зай, м	0.92	0.08 0.5 0.61	1.49	0.18	2.12	3.38	0.5 0.18	0.61	0.89	0.5 0.55	1.0

ПК 0+30.00

Авто зам: 2.78 м²
АБ хучлага h=50мм: 0.30 м²
ЦБС h=200мм: 1.16 м²
СДУ h=200мм: 1.32 м²
Явган зам 3: 0.31 м²
Я3 хавтан 60мм: 0.09 м²
Я3 ЦБС 150мм: 0.22 м²

Далангийн дүүргэлт: 1.44 м²
Ухмал: 0.65 м²
Хөрс хуулалт: 1.09 м²

М 1:100

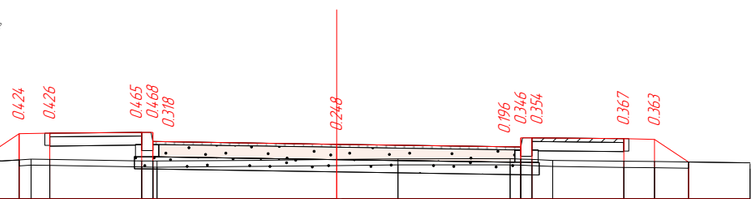

Таслийн өгөгдөл	Налуу, ‰, урт, м											
	Төлөвлөлтийн түвшин, м	14.72.632	14.72.642	14.72.657 14.72.657 14.72.507	**14.72.462**	14.72.417 14.72.567 14.72.567	14.72.552	14.72.542	14.72.172			
Газрын өгөгдөл	Z-түвшин, м	14.72.208 14.72.221 14.72.216		14.72.192 **14.72.189** 14.72.188	14.72.225	14.72.228 **14.72.221** 14.72.213 14.72.200	14.72.185	14.72.179	14.72.172			
	Зай, м	1.0	0.2 0.3	1.5	0.18 0.07 0.07	3.93	1.83	0.07 0.18 0.34	1.16	0.5	0.55	1.0

ПК 0+35.00

Авто зам: 2.80 м²
АБ хучлага h=50мм: 0.30 м²
ЦБС h=200мм: 1.18 м²
СДУ h=200мм: 1.32 м²
Явган зам 3: 0.31 м²
Я3 хавтан 60мм: 0.09 м²
Я3 ЦБС 150мм: 0.22 м²

Далангийн дүүргэлт: 0.69 м²
Ухмал: 0.54 м²
Хөрс хуулалт: 0.82 м²

М 1:100

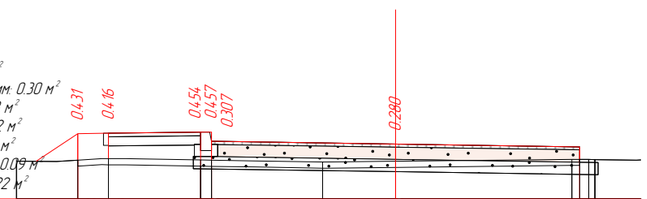

Таслийн өгөгдөл	Налуу, ‰, урт, м											
	Төлөвлөлтийн түвшин, м	14.72.620	14.72.630	14.72.645 14.72.645 14.72.495	**14.72.450**	14.72.405						
Газрын өгөгдөл	Z-түвшин, м	14.72.189	14.72.214	14.72.191 14.72.188 14.72.188	14.72.158	14.72.202 14.72.202 14.72.202 14.72.198						
	Зай, м	1.0	0.5	1.5	0.18	1.81	4.06	0.13 0.13 0.13 0.7				

ПК 0+40.00

Авто зам: 2.80 м²
АБ хучлага h=50мм: 0.30 м²
ЦБС h=200мм: 1.18 м²
СДУ h=200мм: 1.32 м²
Явган зам 3: 0.31 м²
Я3 хавтан 60мм: 0.09 м²
Я3 ЦБС 150мм: 0.22 м²

Далангийн дүүргэлт: 0.68 м²
Ухмал: 1.10 м²
Хөрс хуулалт: 0.82 м²

М 1:100

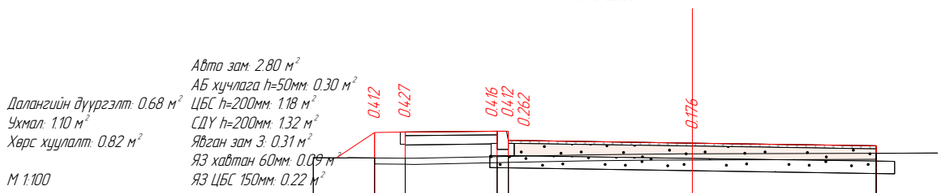

Таслийн өгөгдөл	Налуу, ‰, урт, м											
	Төлөвлөлтийн түвшин, м	14.72.607	14.72.617	14.72.632 14.72.632 14.72.482	**14.72.437**	14.72.392						
Газрын өгөгдөл	Z-түвшин, м	14.72.195	14.72.190	14.72.216 14.72.219 14.72.219		14.72.271						
	Зай, м	1.0	0.5	1.5	0.18	6.0						

ПК 0+45.83

Авто зам: 2.80 м²
АБ хучлага h=50мм: 0.30 м²
ЦБС h=200мм: 1.18 м²
СДУ h=200мм: 1.32 м²
Явган зам 3: 0.31 м²
Я3 хавтан 60мм: 0.09 м²
Я3 ЦБС 150мм: 0.22 м²

Далангийн дүүргэлт: 0.63 м²
Ухмал: 0.91 м²
Хөрс хуулалт: 0.82 м²

М 1:100

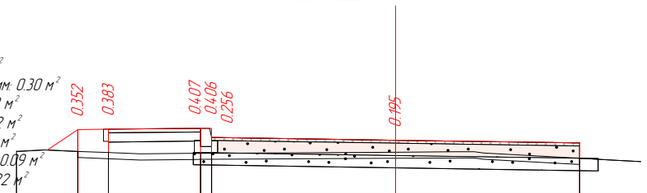

Таслийн өгөгдөл	Налуу, ‰, урт, м											
	Төлөвлөлтийн түвшин, м	14.72.597	14.72.607	14.72.622 14.72.622 14.72.472	**14.72.427**	14.72.382						
Газрын өгөгдөл	Z-түвшин, м	14.72.245	14.72.224	14.72.215 14.72.216 14.72.216		14.72.133						
	Зай, м	1.0	0.5	1.5	0.18	6.0						

ПК 0+50.00

ЗАХИАЛАГЧ БАЙГУУЛЛАГА:	ЗУРАГ ТӨСЛИЙН БАЙГУУЛЛАГА	Зөвлөх инженер	У. ПҮРЭВЖАВ	Гүүр, хоолойн инженер	М. МӨНХ-ОРГИЛ	ДАЛАНЗАДГАД СУМЫН ТӨВИЙН АВТО ЗАМ, ЗОГСООЛЫН ЗУРАГ ТӨСӨЛ ХОЛБООС АВТО ЗАМ	ХӨНДЛӨН ОГТЛОЛ ТӨСӨЛЛӨЛТ	Масштаб	Шифр	Хуудас
ӨМНӨГОВЬ АЙМГИЙН ДАЛАНЗАДГАД СУМЫН ЗДТГ	"АВАРГА ЗАМ" ХХК	Төслийн инженер	С. БАТСҮХ	Замын инженер	Ё.ЭНХБАТ			1:100	AVZ/DZ/02-2019	8
		Шалгасан инженер	Г. ЧИНТӨГС	Геодезийн инженер	Н.АРИУНЗАЯА					

Далангийн дүүргэлт: 0.65 м²
Ухмал: 1.04 м²
Хөрс хуулалт: 0.86 м²

Авто зам: 2.80 м²
АБ хучлага h=50мм: 0.30 м²
ЦБС h=200мм: 1.18 м²
СДУ h=200мм: 1.32 м²
Явган зам 3: 0.31 м²
Я3 хавтан 60мм: 0.09 м²
Я3 ЦБС 150мм: 0.22 м²

М 1:100

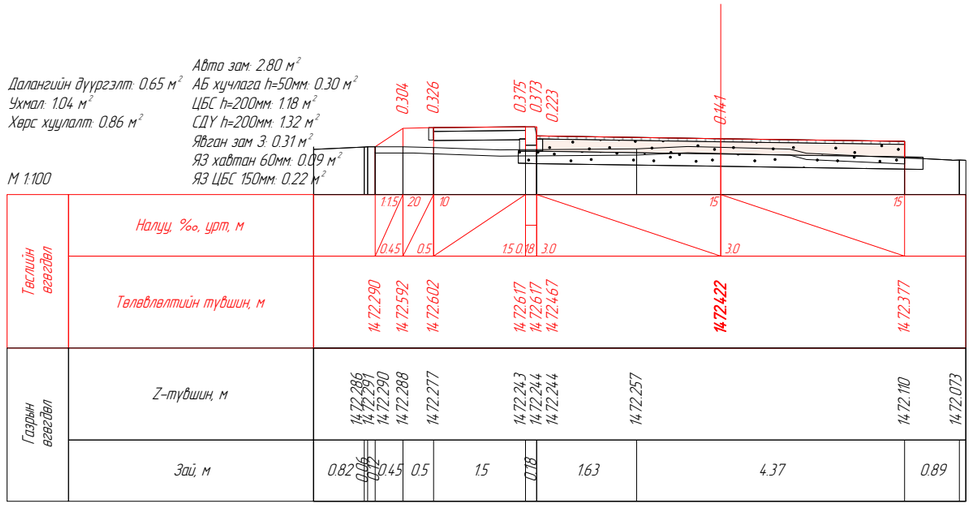

ПК 0+52.00

Далангийн дүүргэлт: 1.43 м²
Ухмал: 1.17 м²
Хөрс хуулалт: 1.08 м²

Авто зам: 2.78 м²
АБ хучлага h=50мм: 0.30 м²
ЦБС h=200мм: 1.16 м²
СДУ h=200мм: 1.32 м²
Явган зам 3: 0.31 м²
Я3 хавтан 60мм: 0.09 м²
Я3 ЦБС 150мм: 0.22 м²
Явган зам Б: 0.31 м²
Я3 хавтан Б 60мм: 0.09 м²
Я3 ЦБС Б 150мм: 0.22 м²

М 1:100

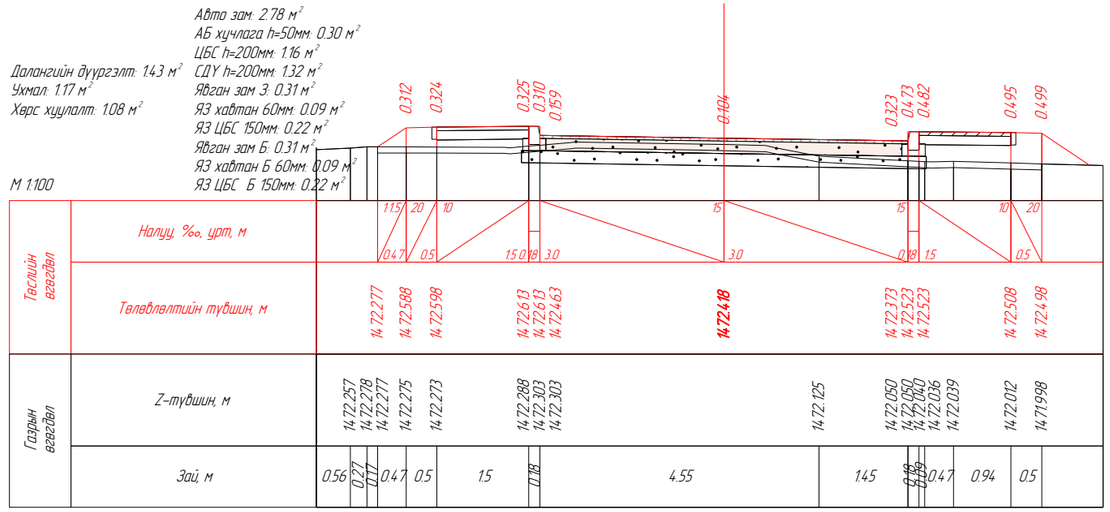

ПК 0+54.00

Далангийн дүүргэлт: 1.53 м²
Ухмал: 1.04 м²
Хөрс хуулалт: 1.08 м²

Авто зам: 2.78 м²
АБ хучлага h=50мм: 0.30 м²
ЦБС h=200мм: 1.16 м²
СДУ h=200мм: 1.32 м²
Явган зам 3: 0.31 м²
Я3 хавтан 60мм: 0.09 м²
Я3 ЦБС 150мм: 0.22 м²
Явган зам Б: 0.31 м²
Я3 хавтан Б 60мм: 0.09 м²
Я3 ЦБС Б 150мм: 0.22 м²

М 1:100

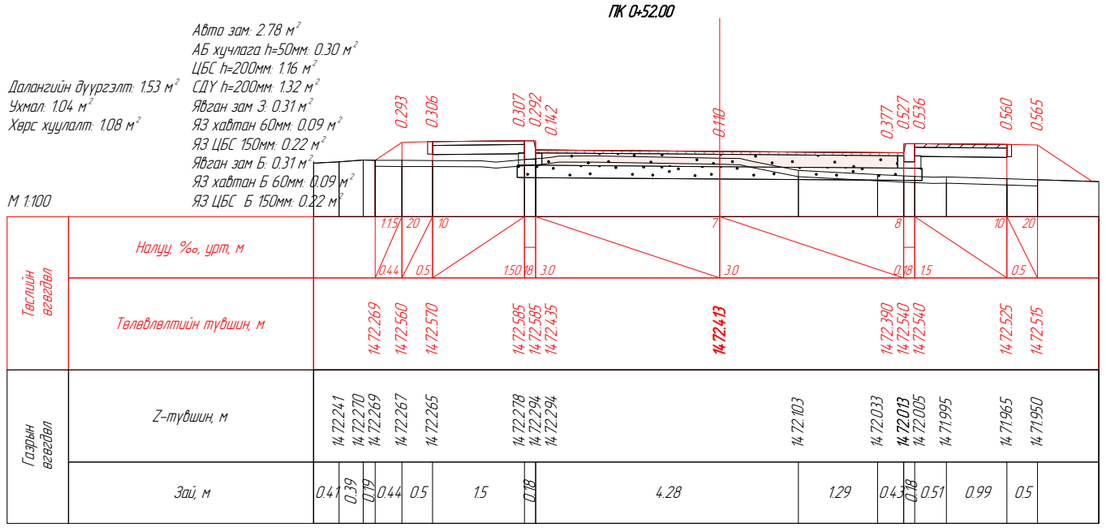

ПК 0+56.00

Далангийн дүүргэлт: 1.61 м²
Ухмал: 1.04 м²
Хөрс хуулалт: 1.08 м²

Авто зам: 2.78 м²
АБ хучлага h=50мм: 0.30 м²
ЦБС h=200мм: 1.16 м²
СДУ h=200мм: 1.32 м²
Явган зам 3: 0.31 м²
Я3 хавтан 60мм: 0.09 м²
Я3 ЦБС 150мм: 0.22 м²
Явган зам Б: 0.31 м²
Я3 хавтан Б 60мм: 0.09 м²
Я3 ЦБС Б 150мм: 0.22 м²

М 1:100

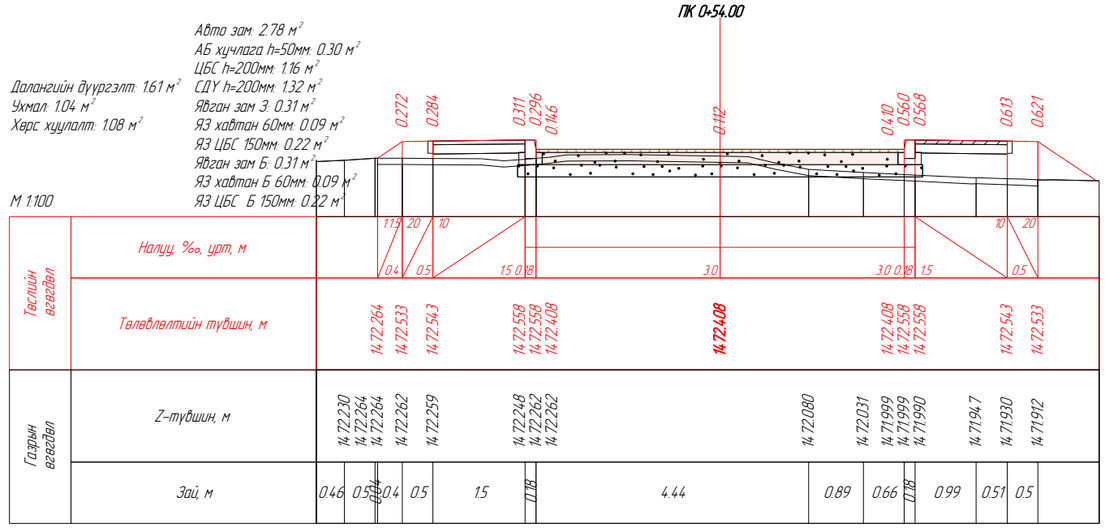

ПК 0+58.00

Далангийн дүүргэлт: 2.01 м²
Ухмал: 1.12 м²
Хөрс хуулалт: 1.18 м²

Авто зам: 2.78 м²
АБ хучлага h=50мм: 0.30 м²
ЦБС h=200мм: 1.16 м²
СДУ h=200мм: 1.32 м²
Явган зам 3: 0.31 м²
Я3 хавтан 60мм: 0.09 м²
Я3 ЦБС 150мм: 0.22 м²
Явган зам Б: 0.31 м²
Я3 хавтан Б 60мм: 0.09 м²
Я3 ЦБС Б 150мм: 0.22 м²

М 1:100

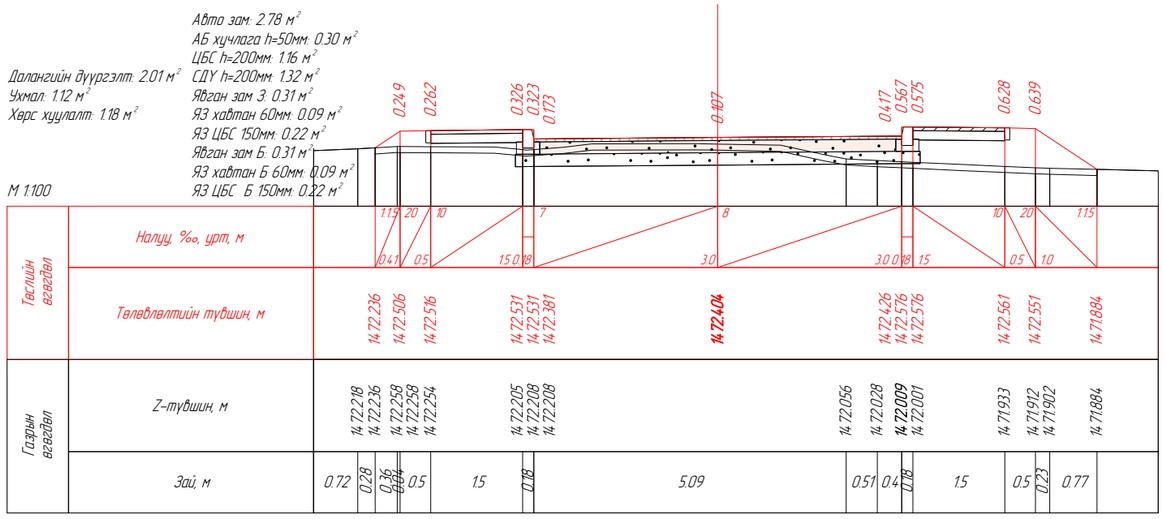

ПК 0+60.00

Далангийн дүүргэлт: 1.86 м²
Ухмал: 1.25 м²
Хөрс хуулалт: 1.18 м²

Авто зам: 2.78 м²
АБ хучлага h=50мм: 0.30 м²
ЦБС h=200мм: 1.16 м²
СДУ h=200мм: 1.32 м²
Явган зам 3: 0.31 м²
Я3 хавтан 60мм: 0.09 м²
Я3 ЦБС 150мм: 0.22 м²
Явган зам Б: 0.31 м²
Я3 хавтан Б 60мм: 0.09 м²
Я3 ЦБС Б 150мм: 0.22 м²

М 1:100

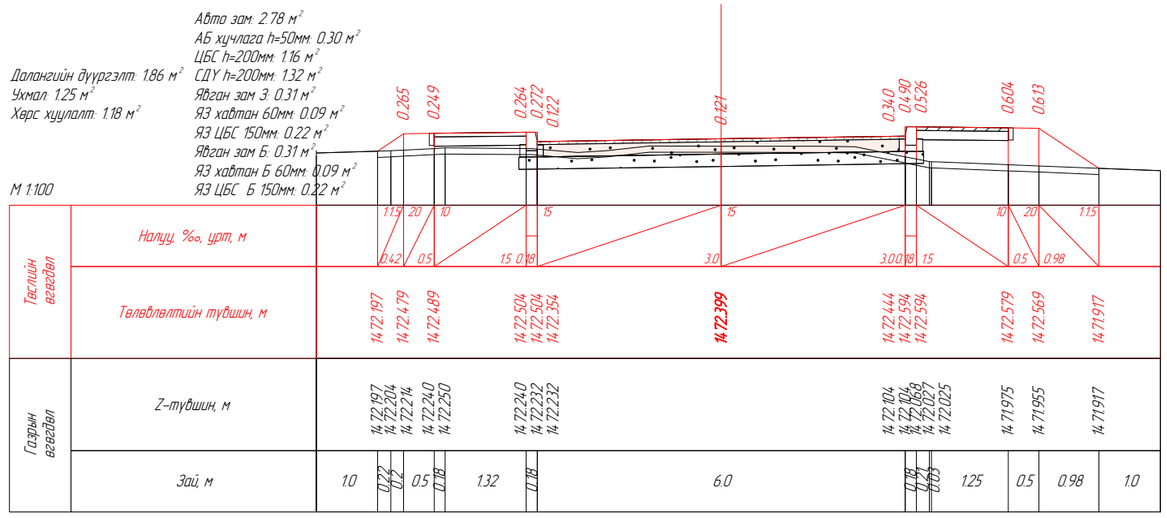

ПК 0+62.00

ЗАХИАЛАГЧ БАЙГУУЛЛАГА:	ЗУРАГ ТӨСЛИЙН БАЙГУУЛЛАГА	Зөвлөх инженер	У. ПҮРЭВЖАВ	Гүүр, хоолойн инженер	М. МӨНХ-ОРГИЛ	ДАЛАНЗАДГАД СУМЫН ТӨВИЙН АВТО ЗАМ, ЗОГСООЛЫН ЗУРАГ ТӨСӨЛ ХОЛБООС АВТО ЗАМ	ХӨНДЛӨН ОГТЛОЛ ТӨСӨЛЛӨЛТ	Масштаб	Шифр	Хуудас
ӨМНӨГОВЬ АЙМГИЙН ДАЛАНЗАДГАД СУМЫН ЗДТГ	"АВАРГА ЗАМ" ХХК	Төслийн инженер	С. БАТСҮХ	Замын инженер	Ё.ЭНХБАТ			1:100	AVZ/DZ/02-2019	9
		Шалгасан инженер	Г. ЧИНТӨГС	Геодезийн инженер	Н.АРИУНЗАЯА					

Далангийн дүүргэлт: 1.53 м²
Ухмал: 1.17 м²
Хөрс хуулалт: 1.18 м²

Авто зам: 2.78 м²
АБ хучлага h=50мм: 0.30 м²
ЦБС h=200мм: 1.16 м²
СДУ h=200мм: 1.32 м²
Явган зам З: 0.31 м²
Я3 хавтан 60мм: 0.09 м²
Я3 ЦБС 150мм: 0.22 м²
Явган зам Б: 0.31 м²
Я3 хавтан Б 60мм: 0.09 м²
Я3 ЦБС Б 150мм: 0.22 м²

М 1:100

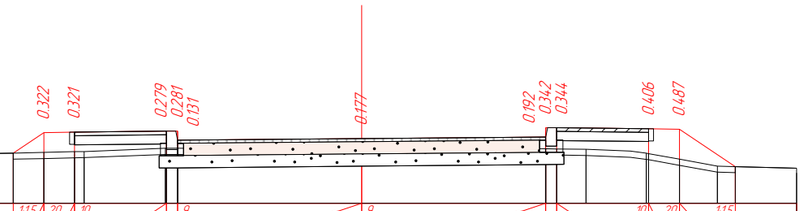

| | | |

ЗАМЫН ТЭМДЭГЛЭГЭЭ

Object: Зогсоол орох холбоос зам

№ км	1.1	1.6	1.7	1.13	1.12	1.17	1.17	Дүн, м²
1.1*-д шилжүүлэх коэф	**1.00**	**0.75**	**0.50**	**1.00**	**1.00**	**1.00**	**1.00**	
Өргөн, м	**0.15**	**0.15**	**0.15**	**4**	**0.6**	**2.19**	**2.48**	
Зогсоол орох холбоос зам								
0+00.000 - 0+76.050	22.12	29.24	11.79	28.80		1 (2.19)	2 (4.96)	
Урт, м	22.12	29.24	11.79	28.80		1 (2.19)	2 (4.96)	
Талбай, м²	3.32	4.39	1.77	28.80		2.19	4.96	
Шилжүүлсэн талбай, м²	**3.32**	**3.29**	**0.88**	**28.80**		**2.19**	**4.96**	**43.44**
Обьект: Зогсоол орох холбоос зам гарц - 1	0.25			9.60	0.75			**10.6**
Нийт талбай, м2								**54**

Үргэлжилсэн тэмдэглэгээ 1,1

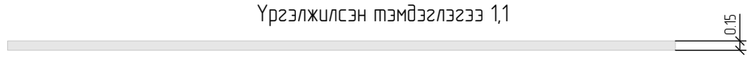

Ойртох тэмдэглэгээ 1,6

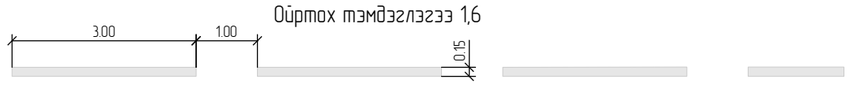

Чулуварын эгнээний тэмдэглэгээ 1,7

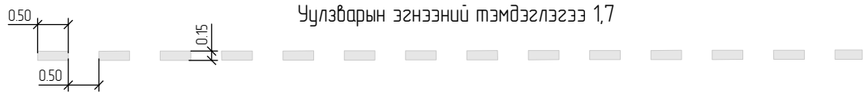

Зам таньж өгөх тэмдэглэгээ 1,12

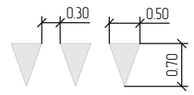

Замын төгсгөл ойртох 1.17

Явган хүний гарц 1,13а

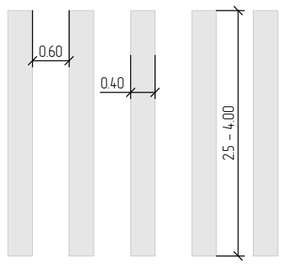

Хурд сааруулагч

Нийт урт = 75у/м

ЗАХИАЛАГЧ БАЙГУУЛЛАГА:	ЗУРАГ ТӨСЛИЙН БАЙГУУЛЛАГА	Зөвлөх инженер	У. ПҮРЭВЖАВ	Гүүр, хоолойн инженер	М. МӨНХ-ОРГИЛ	ДАЛАНЗАДГАД СУМЫН ТӨВИЙН АВТО ЗАМ, ЗОГСООЛЫН ЗУРАГ ТӨСӨЛ ХОЛБООС АВТО ЗАМ	АЖЛЫН ТОО ХЭМЖЭЭ	Масштаб	Шифр	Хуудас
ӨМНӨГОВЬ АЙМГИЙН ДАЛАНЗАДГАД СУМЫН ЗДТГ	"АВАРГА ЗАМ" ХХК	Төслийн инженер	С. БАТСҮХ	Замын инженер	Ё.ЭНХБАТ			1:100	AVZ/DZ/02-2019	11
		Шалгасан инженер	Г. ЧИНТӨГС	Геодезийн инженер	Н.АРИУНЗАЯА					

Зогсоол 6.4

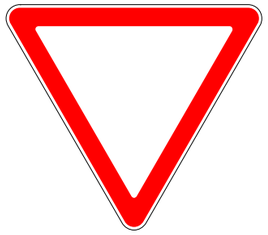

Зам тавьж өгнө 3.4

Туслах зам нийлнэ 33.б

Туслах зам нийлнэ 33.в

Огцом эргэлт 1.8б

Явган хүний гарц 5.19.б

Явган хүний гарц 5.19.а

ЗАМЫН ТЭМДЭГ

Object: Зогсоол орох холбоос зам

PK+	Анхааруулах		Дараалын		Заах тэмдэг		Мэдээлэх тэмдэг		Тэмдэгний төрөл	Шонгийн тоо, ш
	зүүн	баруун	зүүн	баруун	зүүн	баруун	зүүн	баруун		
Object: Зогсоол орох холбоос зам										
0+08.000			3.4				5.19.2д-р;(5.19.1д-р)		II	1
0+30.000		1.8.б		3.3.б					II	1
0+54.477							5.19.2д-р;(5.19.1д-р)		II	1
0+68.610								5.19.2д-р;(5.19.1д-р)	II	1
0+71.980						6.4-р			II	1
0+72.280							5.19.2д-р;(5.19.1д-р)		II	1
Гарц 1			3.4				5.19.2д-р;(5.19.1д-р)		II	2
Дүн		**1**	**2**	**1**		**1**	**8**	**2**		**8**
Нийт	**15**									**8**

Тайлбар: 1. Замын тэмдэгийн байрлалыг ажлын зургийн дэвсгэр зургаас үзнэ үү.
2. Замын тэмдэглэгээ нь MNS 4759-2014 стандартын шаардлагыг, замын тэмдэг нь MNS 4597-2013 стандартын шаардлагыг хангасан байна.
3. Замын тэмдэглэгээг термопластик материалаар хийнэ.

ЗАХИАЛАГЧ БАЙГУУЛЛАГА:	ЗУРАГ ТӨСЛИЙН БАЙГУУЛЛАГА	Зөвлөх инженер	У. ПҮРЭВЖАВ	Гүүр, хоолойн инженер	М. МӨНХ-ОРГИЛ	ДАЛАНЗАДГАД СУМЫН ТӨВИЙН АВТО ЗАМ, ЗОГСООЛЫН ЗУРАГ ТӨСӨЛ ХОЛБООС АВТО ЗАМ	АЖЛЫН ТОО ХЭМЖЭЭ	Масштаб	Шифр	Хуудас
ӨМНӨГОВЬ АЙМГИЙН ДАЛАНЗАДГАД СУМЫН ЗДТГ	"АВАРГА ЗАМ" ХХК	Төслийн инженер	С. БАТСҮХ	Замын инженер	Ё.ЭНХБАТ			1:100	AVZ/DZ/02-2019	12
		Шалгасан инженер	Г. ЧИНТӨГС	Геодезийн инженер	Н.АРИУНЗАЯА					

B

ХӨГЖЛИЙН БЭРХШЭЭЛТЭЙ ИРГЭДЭД ЗОРИУЛСАН ЯВГАН ЗАМ

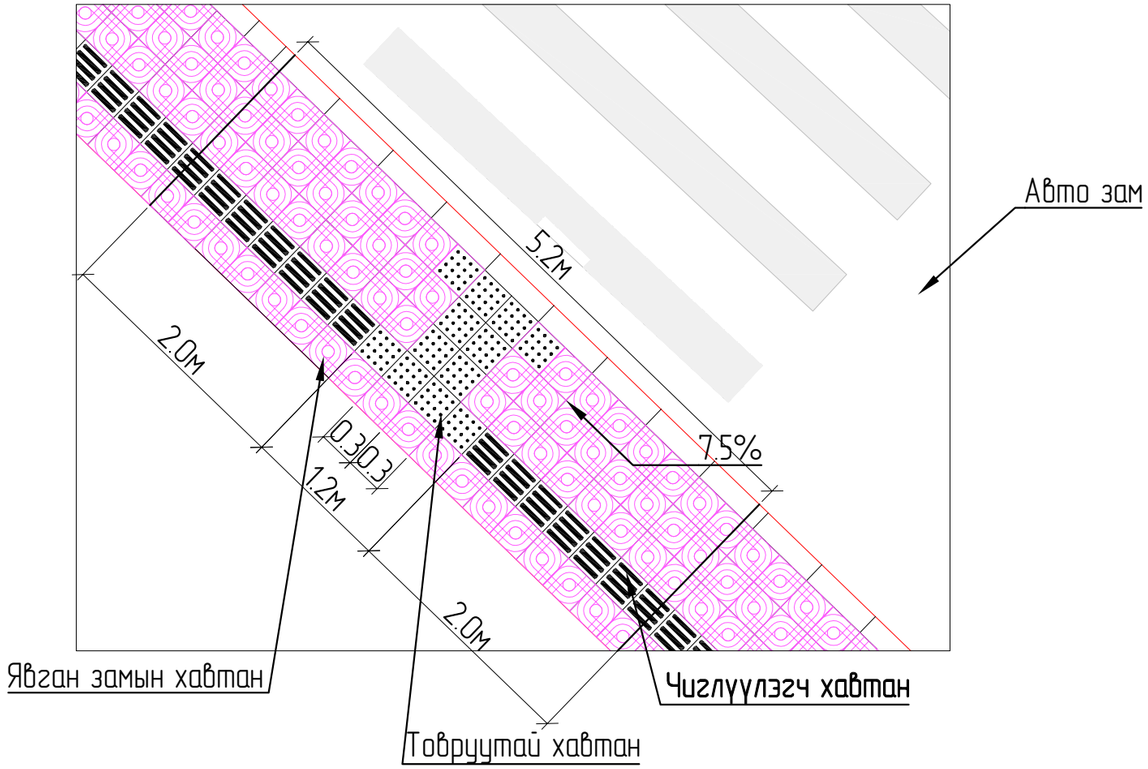

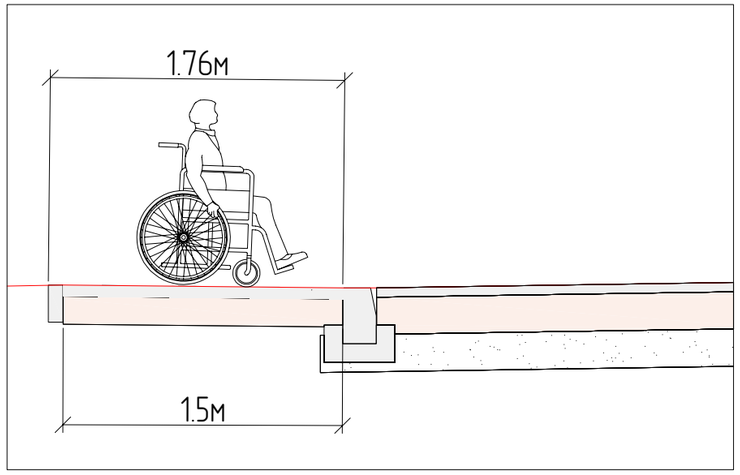

ХӨГЖЛИЙН БЭРХШЭЭЛТЭЙ ИРГЭДЭД ЗОРИУЛСАН ЯВГАН ЗАМЫН ЗАГВАР

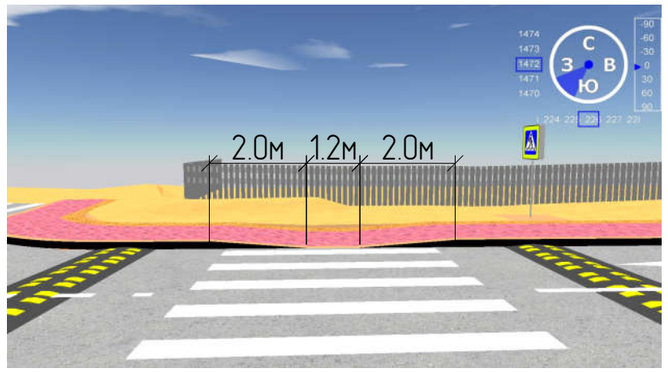

ЯВГАН ЗАМ ХАВТАН

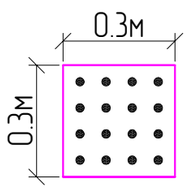

Товруутай хавтан

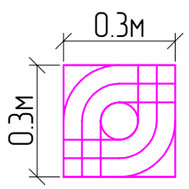

Иржгэр гадаргуутай хавтан

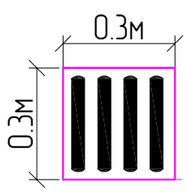

Чиглүүлэгчтэй хавтан

ТАЙЛБАР:
1. Явган замыг "Авто замын байгууламж, явган хүн, хөгжлийн бэрхшээлтэй иргэдэд зориулсан зам" MNS 5682:2006,
2. "Явган хүн, хөгжлийн бэрхшээлтэй иргэдэд зориулсан замыг төсөллөх заавар" MNS 6056:2009 стандартуудад заасны дагуу барина.

ЗАХИАЛАГЧ БАЙГУУЛЛАГА:	ЗУРАГ ТӨСЛИЙН БАЙГУУЛЛАГА	Зөвлөх инженер	У. ПҮРЭВЖАВ	Гүүр, хоолойн инженер	М. МӨНХ-ОРГИЛ	ДАЛАНЗАДГАД СУМЫН ТӨВИЙН АВТО ЗАМ, ЗОГСООЛЫН ЗУРАГ ТӨСӨЛ ХОЛБООС АВТО ЗАМ	ХБИ-НД ЗОРИУЛСАН ЯВГАН ЗАМ	Масштаб	Шифр	Хуудас
ӨМНӨГОВЬ АЙМГИЙН ДАЛАНЗАДГАД СУМЫН ЗДТГ	"АВАРГА ЗАМ" ХХК	Төслийн инженер	С. БАТСҮХ	Замын инженер	Ё.ЭНХБАТ			1:50	AVZ/DZ/02-2019	13
		Шалгасан инженер	Г. ЧИНТӨГС	Геодезийн инженер	Н.АРИУНЗАЯА					

ХУЧИЛТЫН АЖЛЫН ТОО ХЭМЖЭЭ

№	Ажлын нэр	Хэм.Нэгж	Зогсоол орох холбоос зам	Гарц 1-1	Гарц 1-2	Гарц 2-1	Гарц 2-2	НИЙТ ДҮН:
	АВТО ЗАМ							
1	Асфальтбетон хучлага	м3	19.99	1.10	1.09	0.56	0.58	**23.32**
2	Битум цацлага	м2	399.72	22.04	21.84	11.22	11.62	**466.44**
3	Цементээр бэхжүүлсэн суурь	м3	77.78	4.20	4.20	2.21	2.21	**90.60**
4	Суурийн доод үе	м3	87.37	4.93	4.93	2.67	2.65	**102.55**
5	Авто замын хашлага	ум	116.75	12.33	10.98	7.71	7.71	**155.47**
6	Авто замын хашлаганы бетон суурь	м3	6.81	0.74	0.65	0.46	0.45	**9.12**
	ЯВГАН ЗАМ							
	Явган замын хавтан	м2	174.65	18.70	16.86	11.69	11.52	**233.42**
2	Явган замын цементээр бэхжүүлсэн суурь	м3	26.21	2.77	2.50	1.72	1.73	**34.94**
3	Явган замын хашлага	ум	115.21	13.77	11.27	7.51	6.89	**154.65**

ГАЗАР ШОРООНЫ АЖЛЫН ТОО ХЭМЖЭЭ

№	Ажлын нэр	Хэм.Нэгж	Зогсоол орох холбоос зам	Гарц 1-1	Гарц 1-2	Гарц 2-1	Гарц 2-2	НИЙТ ДҮН:
1	Хөрс хуулалт	м3	69.14	4.10	5.13	3.28	3.44	**85.09**
2	Ул хөрс нягтруулалт	м3	69.14	4.10	5.13	3.28	3.44	**85.09**
3	Ухмал	м3	70.19	6.86	6.06	1.57	1.26	**85.94**
4	Шуудуу	м3						**0.00**
5	Шаталж ухах	м3						**0.00**
6	Далангийн дүүргэлт	м3	79.17	8.74	5.68	5.86	8.26	**107.71**

ЗАХИАЛАГЧ БАЙГУУЛЛАГА:	ЗУРАГ ТӨСЛИЙН БАЙГУУЛЛАГА	Зөвлөх инженер	У. ПҮРЭВЖАВ	Гүүр, хоолойн инженер	М. МӨНХ-ОРГИЛ	ДАЛАНЗАДГАД СУМЫН ТӨВИЙН АВТО ЗАМ, ЗОГСООЛЫН ЗУРАГ ТӨСӨЛ ХОЛБООС АВТО ЗАМ	АЖЛЫН ТОО ХЭМЖЭЭ	Масштаб	Шифр	Хуудас
ӨМНӨГОВЬ АЙМГИЙН ДАЛАНЗАДГАД СУМЫН ЗДТГ	"АВАРГА ЗАМ" ХХК	Төслийн инженер	С. БАТСҮХ	Замын инженер	Ё.ЭНХБАТ			1:100	AVZ/DZ/02-2019	14
		Шалгасан инженер	Г. ЧИНТӨГС	Геодезийн инженер	Н.АРИУНЗАЯА					

УС ЗАЙЛУУЛАХ СУВАГ						
№	Эдлэлийн нэр	бетоны анги	Хэмжээ /мм/			Жин /кг/
			L	B	H	
1	Ус зайлуулах суваг	в20	500	300/180	160/100	36
2	Ус зайлуулах суваг таг	в20	500	300	60	23
3	Ус зайлуулах суваг таг нүхтэй	в20	500	300	60	18
4	Ус зайлуулах сувгийн тулц	в20	200/49/51	300	200	33.1

УС ЗАЙЛУУЛАХ СУВАГ						
ПК	Ус зайлуулах суваг		Ус зайлуулах сувгийн таг		Ус зайлуулах сувгийн тулц	
	зүүн	баруун	зүүн	баруун	зүүн	баруун
Зогсоолруу орох уулзвар 1	6		4		1	
Зогсоолруу орох уулзвар 2		6		4		1
0+66.000	6	6	4	4	1	1
Нийт	24		16		4	

УС ЗАЙЛУУЛАХ СУВАГ БАЙРЛАХ ХЭСЭГ

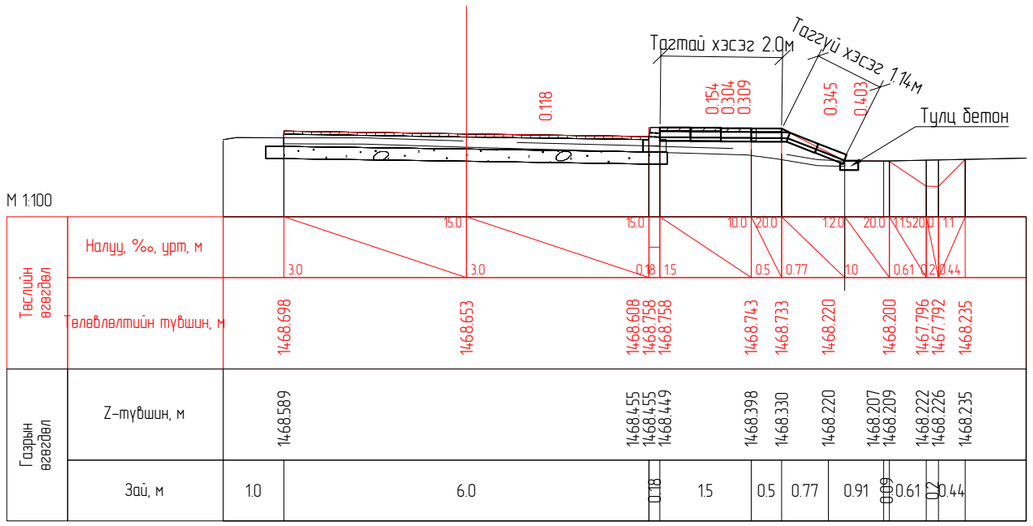

УС ЗАЙЛУУЛАХ СУВАГ

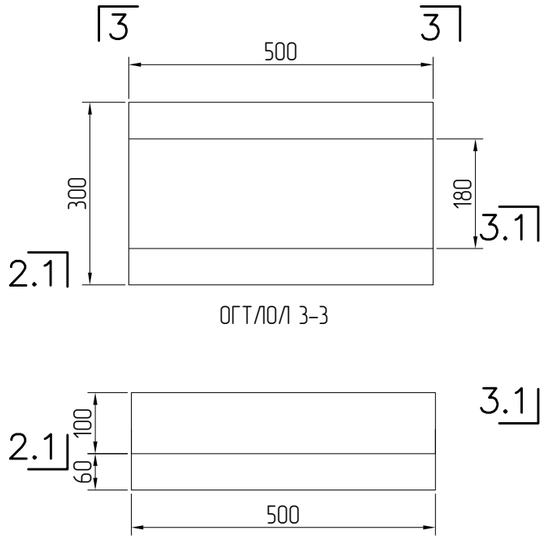

ОГТЛОЛ 3-3

ОГТЛОЛ 3.1-3.1

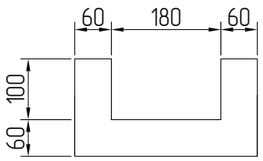

ТУЛЦ БЕТОН

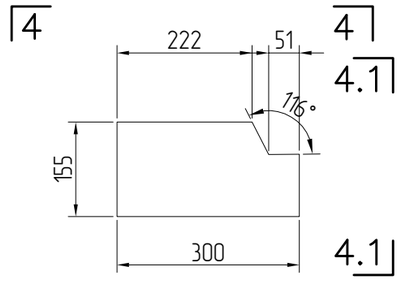

ОГТЛОЛ 4.1-4.1

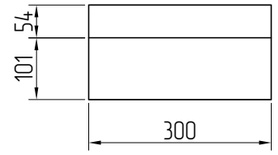

ОГТЛОЛ 4-4

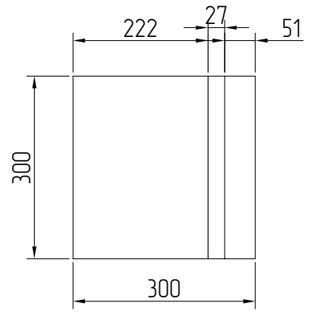

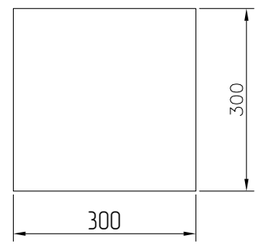

УС ЗАЙЛУУЛАХ НҮХТЭЙ ТАГ

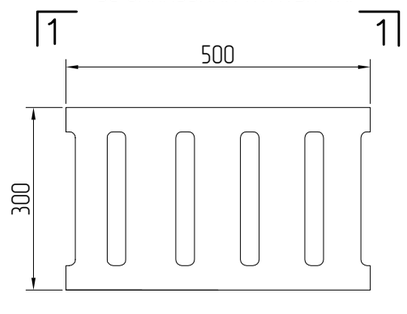

ОГТЛОЛ 1-1

ОГТЛОЛ 1.1-1.1

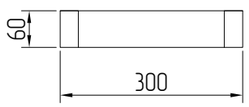

УС ЗАЙЛУУЛАХ ЦУЛ ТАГ

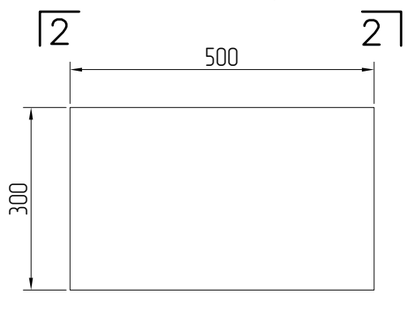

ОГТЛОЛ 2-2

ОГТЛОЛ 2.1-2.1

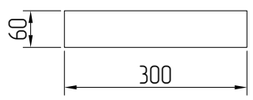

ЗАХИАЛАГЧ БАЙГУУЛЛАГА:	ЗУРАГ ТӨСЛИЙН БАЙГУУЛЛАГА	Зөвлөх инженер	У. ПҮРЭВЖАВ	Гүүрийн инженер	М. МӨНХ-ОРГИЛ	ДАЛАНЗАДГАД СУМЫН ТӨВИЙН АВТО ЗАМ, ЗОГСООЛЫН ЗУРАГ ТӨСӨЛ ХОЛБООС АВТО ЗАМ	УС ЗАЙЛУУЛАХ СУВАГ	Масштаб	Шифр	Хуудас
ӨМНӨГОВЬ АЙМГИЙН ДАЛАНЗАДГАД СУМЫН ЗДТГ	"АВАРГА ЗАМ" ХХК	Төслийн инженер	С. БАТСҮХ	Замын инженер	Ё. ЭНХБАТ			1:100	AVZ/DZ/02-2019	15
		Шалгасан инженер	Г. ЧИНТӨГС	Геодезийн инженер	Н. АРИУНЗАЯА					