Барилгын зураг төслийн
"БОЛОР ТӨСӨЛ" ХХК
Хаяг: УБ хот, Чингэлтэй дүүрэг, 5 хороо,
Ялалт плаза 12 давхар 1201 тоот

Шифр: БТ-22/2024

УЛААНБААТАР ХОТ СОНГИНОХАЙРХАН ДҮҮРЭГ 11-Р ХОРОО

129-Р СУРГУУЛИЙН БАРУУН УРД ТАЛД БАЙРЛАХ "ШАТ"

/АЖЛЫН ЗУРАГ/

УЛААНБААТАР ХОТ 2024 ОН

АЖЛЫН ЗУРГИЙН ҮНДСЭН БҮРДЛИЙН ЖАГСААЛТ

Д/Д	ЗУРГИЙН НЭРС	ХУУДАС
1.	Тайлбар бичиг, зургийн жагсаалт	ЕТ-1
2.	Байршлын схем	ЕТ-2
3.	Одоогийн байдал	ЕТ-3
4.	Ерөнхий төлөвлөгөө	ЕТ-4
5.	Шатны байгуулалт	ЕТ-5
6.	Цутгамал шатны арматурчлал	ЕТ-6

ШАТНЫ БАРИУЛД ОРОХ МАТЕРИАЛЫН ТҮҮВЭР

№	Материалын нэр	Хэмжих нэгж	Хэмжих нэгж	Нийт урт	1 м жин кг/метр	Нийт жин кг/метр
1	40х40 квадрат төмөр L=0.9	ш	16	14.4м	1.53	22.032
2	20х20 квадрат төмөр L=5.1	ш	2	10.2м	1.18	12.036
3	50х50 квадрат төмөр L=6	ш	1	6м	1.79	10.74
	Нийт					44.80

ЦУТГАМАЛ ТӨМӨР БЕТОН ХИЙЦИЙН МАТЕРИАЛЫН ТОДОРХОЙЛОЛТ

№	Тэмдэглэгээ	Нэр				Тоо шир	Хүнд /кг/ Нэгж	Нийт
	Цутгамал шат ЦШ-1-ийн арматурчлал					1	54.96	54.96
1	ГОСТ5781-85*	А400	D 8	L=	139.15	у.м	0.395	54.96
		Материал В15 V=2.88м^3						
	Нэмэгдэж хасагдах шороо							
2	Хасагдах шороо	1.7 м3						
3	Нэмэгдэх шороо	1.1 м3						

БАЙРШИЛ:

Сонгинохайрхан дүүргийн 11 дугаар хороо.

Явган хүний шат:

129-р сургуулийн баруун урд талд байрлахаар төлөвлөв. 2.0м өргөн 6.4м урт харьцаатай байхаар төлөвлөж байна.

ТӨЛӨВЛӨХӨД АШИГЛАСАН НОРМАТИВ БИЧИГ БАРИМТУУДЫН ЖАГСААЛТ:

1. Хот тосгоны төлөвлөлт барилгажилтын норм ба дүрэм /БНбД 30-01-04/
2. Явган хүний зам, талбайн төлөвлөлт, хучилт, угсралтад тавих ерөнхий шаардлага UCS0901B:2022
3. UCS 0901B:2022 Иж бүрэн гудамж "Явган хүний зам, талбайн төлөвлөлт, хучилт, угсралтад тавигдах ерөнхий шаардлага"

"БОЛОР ТӨСӨЛ"ХХК	Улаанбаатар хот. Сонгинохайрхан дүүрэг. 11-р хороо 129-Р СУРГУУЛИЙН БАРУУН УРД ТАЛД БАЙРЛАХ "ШАТ"				
	ЗУРГИЙН ЖАГСААЛТ, ТАЙЛБАР БИЧИГ				Ye шат: А.3
	Архитектор	С.Оргилболд	ЕГ шифр: БТ-22/2024	Масштаб: М1:	Огноо: 2024 он
	Гүйцэтгэсэн	С.Оргилболд	ТГ шифр:	Зургийн дугаар: ЕТ-1	Хуудас: ..
	Шалгасан	Д.Гэрэлт-Од			

А3

БАЙРШЛЫН СХЕМ

"БОЛОР ТӨСӨЛ"ХХК	Улаанбаатар хот. Сонгинохайрхан дүүрэг. 11-р хороо 129-Р СУРГУУЛИЙН БАРУУН УРД ТАЛД БАЙРЛАХ "ШАТ"					
	БАЙРШЛЫН СХЕМ					Ye шат: А.3
	Архитектор		С.Оргилболд	ЕГ шифр: БТ-22/2024	Масштаб: М1:	Огноо: 2024 он
	Гүйцэтгэсэн		С.Оргилболд	ТГ шифр:	Зургийн дугаар: ЕТ-2	Хуудас: ..
	Шалгасан		Д.Гэрэлт-Од			

А3

ОДООГИЙН БАЙДАЛ

"БОЛОР ТӨСӨЛ"ХХК	Улаанбаатар хот. Сонгинохайрхан дүүрэг. 11-р хороо 129-Р СУРГУУЛИЙН БАРУУН УРД ТАЛД БАЙРЛАХ "ШАТ"					
	ОДООГИЙН БАЙДАЛ					Үе шат: А.З
	Архитектор		С.Оргилболд	ЕГ шифр: БТ-22/2024	Масштаб: М1:	Огноо: 2024 он
	Гүйцэтгэсэн		С.Оргилболд	ТГ шифр:	Зургийн дугаар: ЕТ-3	Хуудас: ..
	Шалгасан		Д.Гэрэлт-Од			

А3

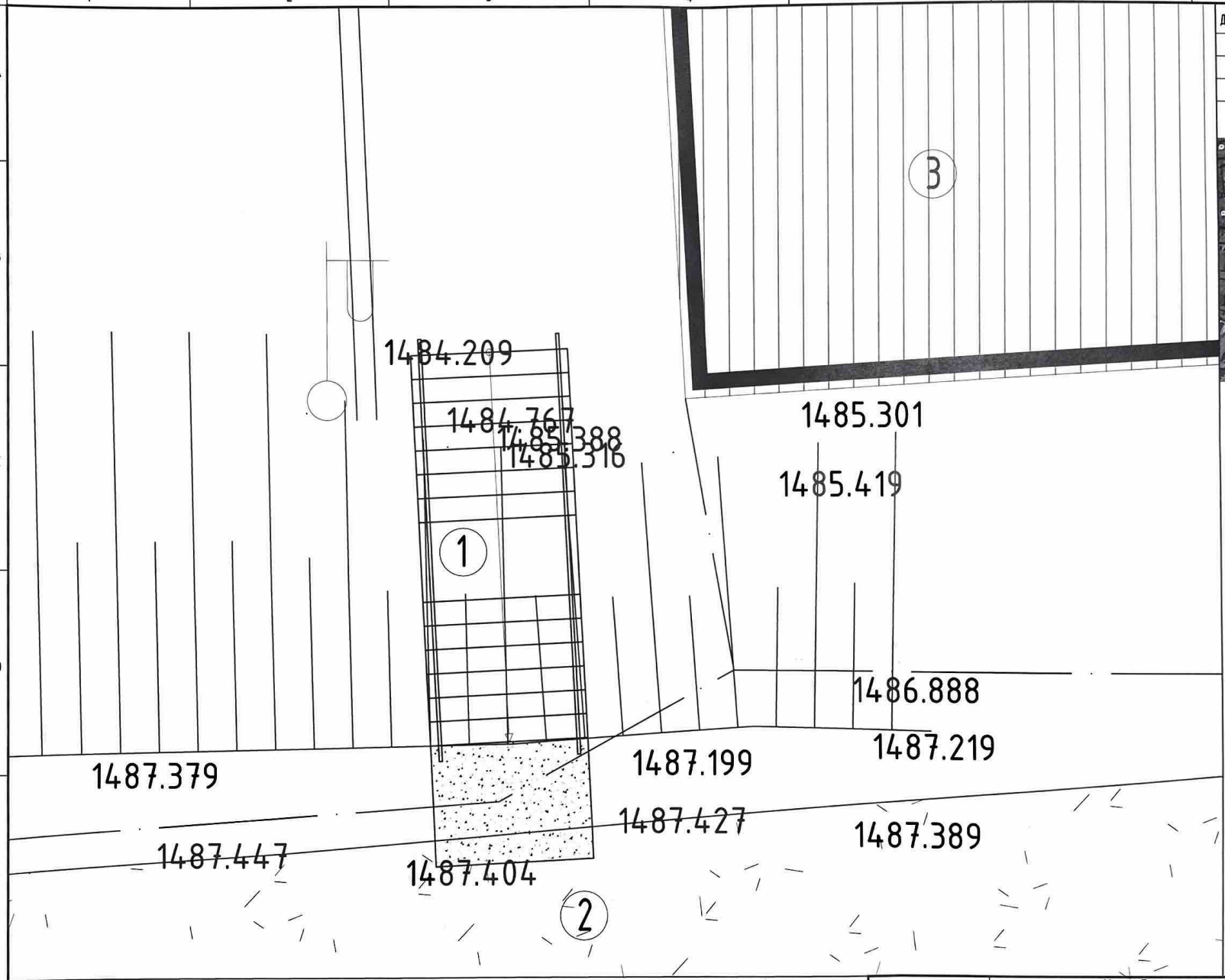

Д/Д	ТОДОРХОЙЛОЛТ	ТАЙЛБАР
1	Төлөвлөж буй шат	Төлөвлөж буй
2	Авто зогсоол	Одоо байгаа
3	Уурын зуух	Одоо байгаа

БАЙРШЛЫН СХЕМ

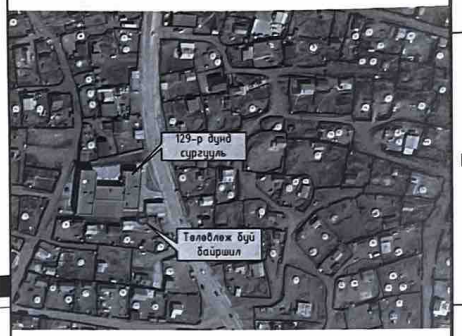

ТАНИХ ТЭМДЭГЛЭГЭЭ

- Одоо байгаа барилга /дэвсгэр зурган дээрх тэмдэглэгээ/
- Бетон талбай
- Бохир усны шугам /дэвсгэр зурган дээрх тэмдэглэгээ/
- Дулааны шугам /дэвсгэр зурган дээрх тэмдэглэгээ/
- Цэвэр усны шугам /дэвсгэр зурган дээрх тэмдэглэгээ/
- Цахилгааны шугам /дэвсгэр зурган дээрх тэмдэглэгээ/

ТАЙЛБАР БИЧИГ

"БОЛОР ТӨСӨЛ"ХХК

Улаанбаатар хот. Сонгинохайрхан дүүрэг. 11-р хороо
129-Р СУРГУУЛИЙН БАРУУН УРД ТАЛД БАЙРЛАХ "ШАТ"

ЕРӨНХИЙ ТӨЛӨВЛӨГӨӨ

Архитектор		С.Оргилболд	ЕГ шифр: БТ-22/2024	Масштаб: М1:500	Ye шат: А.3
Гүйцэтгэсэн		С.Оргилболд	ТГ шифр:	Зургийн дугаар: ЕТ-4	Огноо: 2024 он
Шалгасан		Д.Гэрэлт-Од			Хуудас: ..

А3

БАЙГУУЛАЛТ-1 М1:500

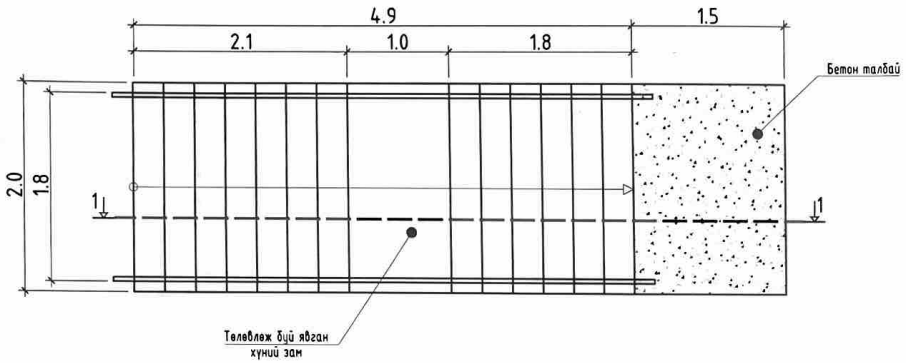

ОГТЛОЛ 1-1

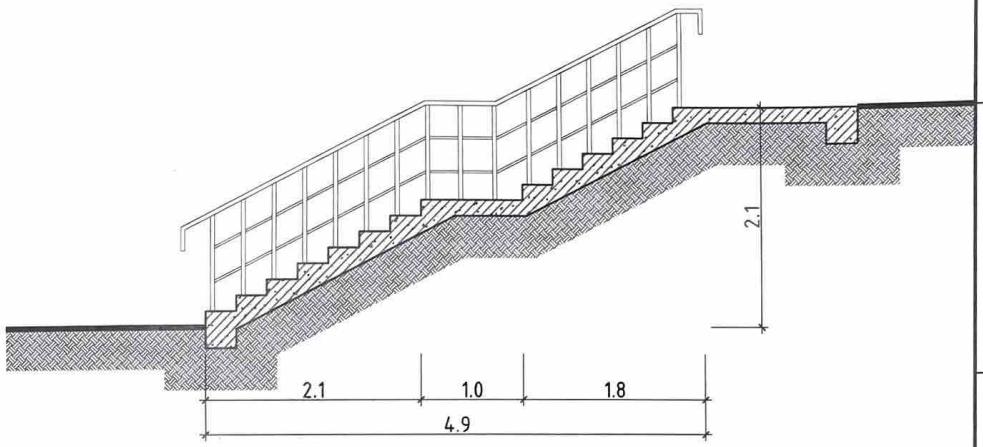

НҮҮР ТАЛ

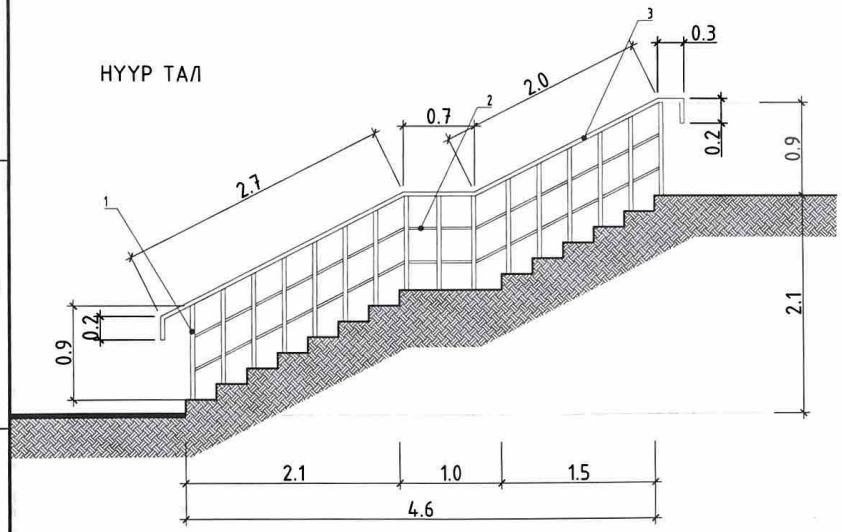

ХАЖУУ ТАЛ

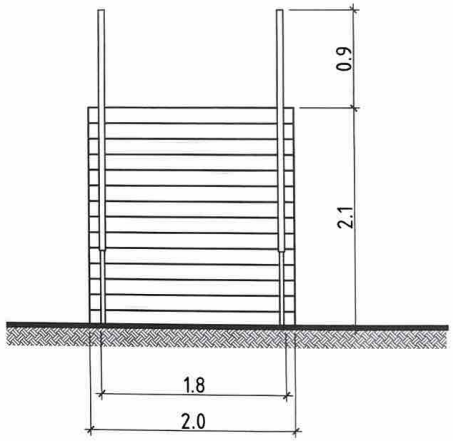

ШАТНЫ БАРИУЛД ОРОХ МАТЕРИАЛЫН ТҮҮВЭР

№	Материалын нэр	Хэмжих нэгж	Хэмжих нэгж	Нийт урт	1 м жин кг/метр	Нийт жин кг/метр
1	40x40 квадрат төмөр L=0.9	ш	16	14.4м	1.53	22.032
2	20x20 квадрат төмөр L=5.1	ш	2	10.2м	1.18	12.036
3	50x50 квадрат төмөр L=6	ш	1	6м	1.79	10.74
	Нийт					44.80

	Улаанбаатар хот. Сонгинохайрхан дүүрэг. 11-р хороо 129-Р СУРГУУЛИЙН БАРУУН УРД ТАЛД БАЙРЛАХ "ШАТ"					
	ШАТНЫ БАЙГУУЛАЛТ					Ye шат: А.3
	Архитектор		С.Оргилболд	ЕГ шифр: БТ-22/2024	Масштаб: М1:500	Огноо: 2024 он
	Гүйцэтгэсэн		С.Оргилболд	ТГ шифр:	Зургийн дугаар: ЕТ-5	Хуудас: ..
"БОЛОР ТӨСӨЛ"ХХК	Шалгасан		Д.Гэрэлт-Од			

А3

ЦУТГАМАЛ ШАТ ЦШ-1-ИЙН АРМАТУРЧЛАЛ М1:50

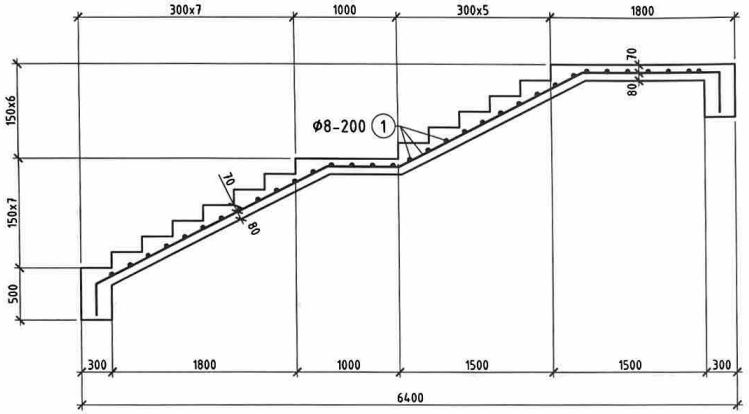

ЦУТГАМАЛ ТӨМӨР БЕТОН ХИЙЦИЙН МАТЕРИАЛЫН ТОДОРХОЙЛОЛТ

Позиц	Тэмдэглэгээ	Нэр	Тоо ширх	Хүнд /кг/ Нэгж	Нийт
	Цутгамал шат ЦШ-1-ийн арматурчлал		1	54.96	54.96
1	ГОСТ5781-82*	A400 D 8 L= 139.15	у.м	0.395	54.96
		Материал В15 V=2.88м³			

ТАЙЛБАР

1. Шатны доорх нягтруулсан хөрсийг 20см тутамд 1.65м³ болтол сайтар нягтруулах шаардлагатай.

"БОЛОР ТӨСӨЛ"ХХК	Улаанбаатар хот. Сонгинохайрхан дүүрэг. 11-р хороо 129-Р СУРГУУЛИЙН БАРУУН УРД ТАЛД "ШАТ"				
	ЦУТГАМАЛ ШАТНЫ АРМАТУРЧЛАЛ				Ye шат: А.3
	Архитектор	С.Оргилболд	ЕГ шифр: БТ-../2025	Масштаб: М1:100	Огноо: 2025 он
	Гүйцэтгэсэн	С.Оргилболд	ТГ шифр:	Зургийн дугаар: ЕТ-6	Хуудас: ..
	Шалгасан	Д.Гэрэлт-Од			

A3

Барилгын зураг төслийн
"БОЛОР ТӨСӨЛ" ХХК
Хаяг: УБ хот. Чингэлтэй дүүрэг, 5 хороо,
Ялалт плаза 12 давхар 1201 тоот

Шифр: БТ-22/2024

УЛААНБААТАР ХОТ СОНГИНОХАЙРХАН ДҮҮРЭГ 11-Р ХОРОО

ХӨТӨЛ АВТО ОНОШЛОГОО ХОЙД ТАЛД БАЙРЛАХ "ШАТ"

/АЖЛЫН ЗУРАГ/

УЛААНБААТАР ХОТ 2024 ОН

АЖЛЫН ЗУРГИЙН ҮНДСЭН БҮРДЛИЙН ЖАГСААЛТ

Д/Д	ЗУРГИЙН НЭРС	ХУУДАС
1.	Тайлбар бичиг, зургийн жагсаалт	ЕТ-1
2.	Байршлын схем	ЕТ-2
3.	Одоогийн байдал	ЕТ-3
4.	Ерөнхий төлөвлөгөө	ЕТ-4
5.	Шатны байгуулалт	ЕТ-5
6.	Цутгамал шатны арматурчлал	ЕТ-6

ШАТНЫ БАРИУЛД ОРОХ МАТЕРИАЛЫН ТҮҮВЭР

№	Материалын нэр	Хэмжих нэгж	Хэмжих нэгж	Нийт урт	1 м жин кг/метр	Нийт жин кг/метр
1	40х40 квадрат төмөр L=0.9	ш	14	12.6м	1.53	19.278
2	20х20 квадрат төмөр L=5.1	ш	2	8.8м	1.18	10.384
3	50х50 квадрат төмөр L=6	ш	1	5.5м	1.79	9.845
	Нийт					39.507

ЦУТГАМАЛ ТӨМӨР БЕТОН ХИЙЦИЙН МАТЕРИАЛЫН ТОДОРХОЙЛОЛТ

№	Тэмдэглэгээ	Нэр				Тоо шир	Хүнд /кг/ Нэгж	Нийт
	Цутгамал шат ЦШ-1-ийн арматурчлал					1	37.37	37.37
1	ГОСТ5781-85*	А400	D 8	L=	94.60	у.м	0.395	37.37
		Материал В15 V=2.26м^3						
2	Хасагдах шороо	0.34 м3						
3	Нэмэгдэх шороо	0.86 м3						

БАЙРШИЛ:

Сонгинохайрхан дүүргийн 11 дугаар хороо.

Явган хүний шат:
"Хөтөл" автобусны буудлын урд талд байрлах явган хүний замд байрлах налуу шороон замд шинээр явган хүний шатыг хийнэ. 1.5м өргөн 2м урт нь 4.9м харьцаатай байхаар төлөвлөж байна.

ТӨЛӨВЛӨХӨД АШИГЛАСАН НОРМАТИВ БИЧИГ БАРИМТУУДЫН ЖАГСААЛТ:

1. Хот тосгоны төлөвлөлт барилгажилтын норм ба дүрэм /БНбД 30-01-04/
2. Явган хүний зам, талбайн төлөвлөлт, хучилт, угсралтад тавих ерөнхий шаардлага UCS0901B:2022
3. UCS 0901B:2022 Иж бүрэн гудамж "Явган хүний зам, талбайн төлөвлөлт, хучилт, угсралтад тавигдах ерөнхий шаардлага"

	Улаанбаатар хот. Сонгинохайрхан дүүрэг. 11-р хороо ХӨТӨЛ АВТО ОНОШЛОГОО ХОЙД ТАЛД БАЙРЛАХ "ШАТ"					
	ЗУРГИЙН ЖАГСААЛТ, ТАЙЛБАР БИЧИГ					Ye шат: А.3
	Архитектор		С.Оргилболд	ЕГ шифр: БТ-22/2024	Масштаб: М1:	Огноо: 2024 он
	Гүйцэтгэсэн		С.Оргилболд	ТГ шифр:	Зургийн дугаар: ЕТ-1	Хуудас: ..
"БОЛОР ТӨСӨЛ"ХХК	Шалгасан		Д.Гэрэлт-Од			

А3

БАЙРШЛЫН СХЕМ

	Улаанбаатар хот. Сонгинохайрхан дүүрэг. 11-р хороо ХӨТӨЛ АВТО ОНОШЛОГОО ХОЙД ТАЛД БАЙРЛАХ "ШАТ"					
	ОДООГИЙН БАЙДАЛ					Үе шат: А.З
	Архитектор		С.Оргилболд	ЕГ шифр: БТ-22/2024	Масштаб: М1:	Огноо: 2024 он
	Гүйцэтгэсэн		С.Оргилболд	ТГ шифр:	Зургийн дугаар: ЕТ-2	Хуудас: ..
"БОЛОР ТӨСӨЛ"ХХК	Шалгасан		Д.Гэрэлт-Од			

А3

ОДООГИЙН БАЙДАЛ

"БОЛОР ТӨСӨЛ"ХХК	Улаанбаатар хот. Сонгинохайрхан дүүрэг. 11-р хороо ХӨТӨЛ АВТО ОНОШЛОГОО ХОЙД ТАЛД БАЙРЛАХ "ШАТ"					
	ОДООГИЙН БАЙДАЛ					Үе шат: А.З
	Архитектор		С.Оргилболд	ЕГ шифр: БТ-22/2024	Масштаб: М1:	Огноо: 2024 он
	Гүйцэтгэсэн		С.Оргилболд	ТГ шифр:	Зургийн дугаар: ЕТ-3	Хуудас: ..
	Шалгасан		Д.Гэрэлт-Од			

А3

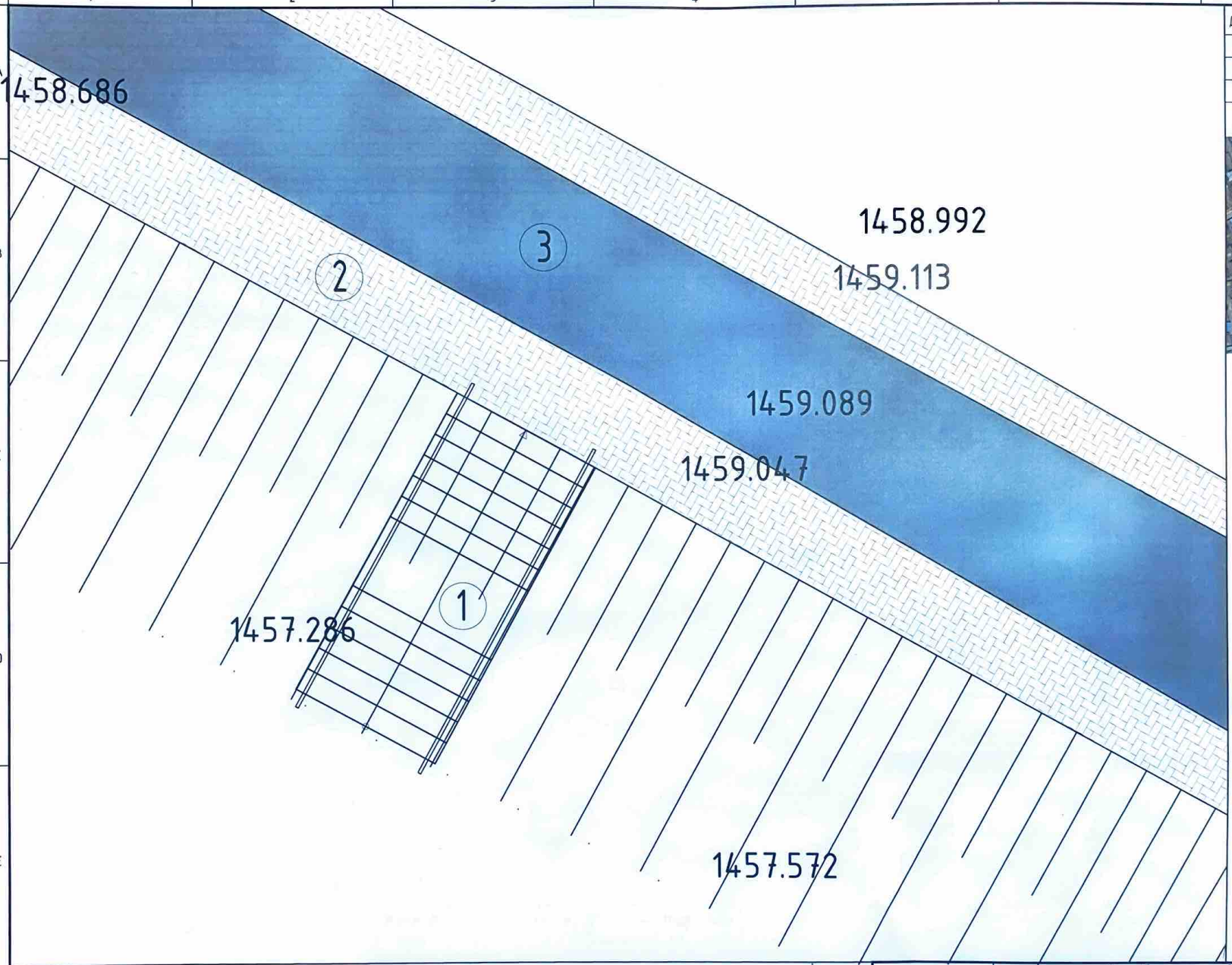

Д/Д	ТОДОРХОЙЛОЛТ	ТАЙЛБАР
1	Төлөвлөж буй шат	Төлөвлөж буй
2	Явган хүний зам талбай	Одоо байгаа
3	Авто зам	Одоо байгаа

БАЙРШЛЫН СХЕМ

ТАНИХ ТЭМДЭГЛЭГЭЭ

- Явган хүний зам
- Авто зам
- Бохир усны шугам /дэвсгэр хурган дээрх тэмдэглэгээ/
- Дулааны шугам /дэвсгэр хурган дээрх тэмдэглэгээ/
- Цэвэр усны шугам /дэвсгэр хурган дээрх тэмдэглэгээ/
- Цахилгааны шугам /дэвсгэр хурган дээрх тэмдэглэгээ/

ТАЙЛБАР БИЧИГ

"БОЛОР ТӨСӨЛ"ХХК

Улаанбаатар хот. Сонгинохайрхан дүүрэг. 11-р хороо
ХӨТӨЛ АВТО ОНОШЛОГОО ХОЙД ТАЛД "ШАТ"

ЕРӨНХИЙ ТӨЛӨВЛӨГӨӨ

Архитектор		С.Оргилболд	ЕГ шифр: БТ-22/2024	Масштаб: М1:500	Ye шат: А.3
Гүйцэтгэсэн		С.Оргилболд	ТГ шифр:	Зургийн дугаар: ЕТ-4	Огноо: 2024 он
Шалгасан		Д.Гэрэлт-Од			Хуудас: ..

А3

БАЙГУУЛАЛТ-1 М1:500

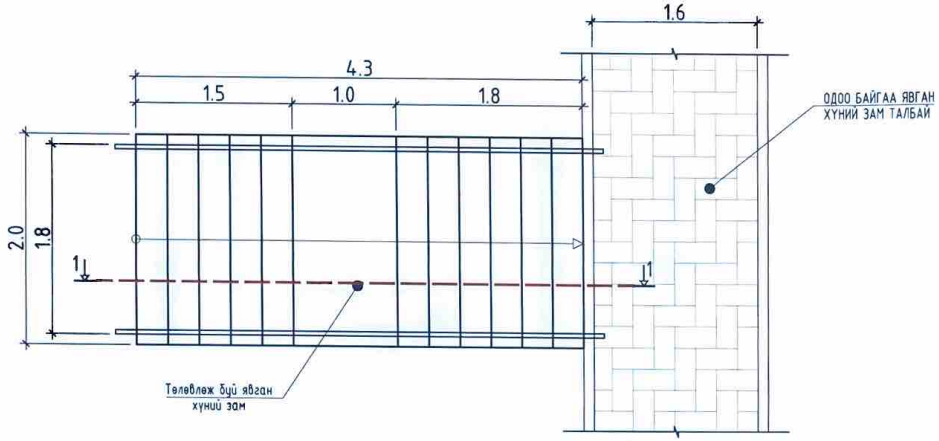

ОГТЛОЛ 1-1

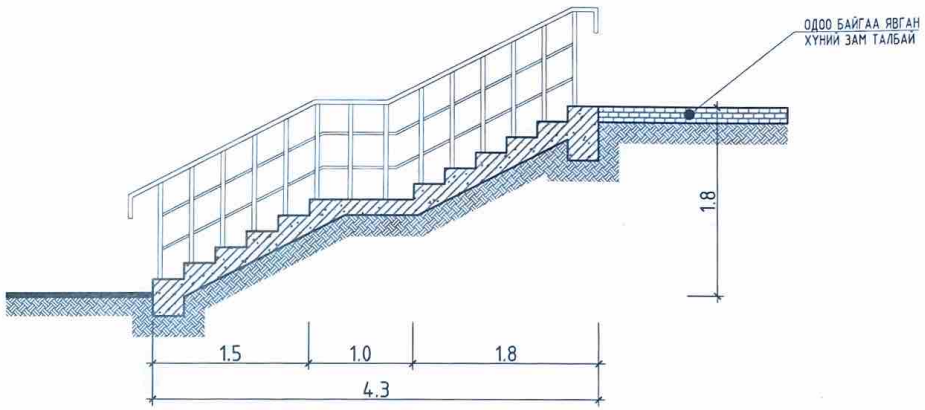

НҮҮР ТАЛ

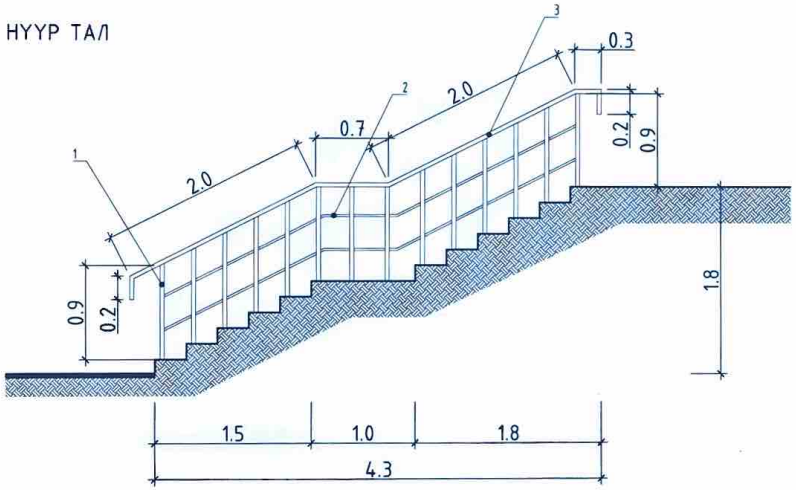

ХАЖУУ ТАЛ

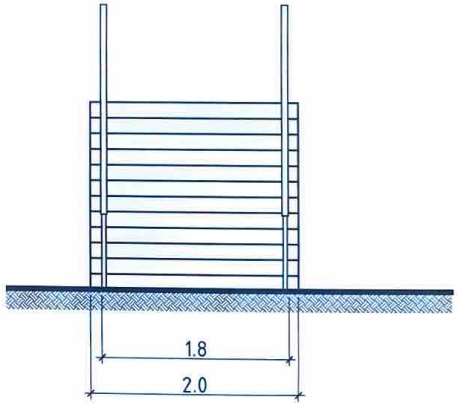

ШАТНЫ БАРИУЛД ОРОХ МАТЕРИАЛЫН ТҮҮВЭР

№	Материалын нэр	Хэмжих нэгж	Хэмжих нэгж	Нийт урт	1 м жин кг/метр	Нийт жин кг/метр
1	40х40 квадрат төмөр L=0.9	ш	14	12.6м	1.53	19.278
2	20х20 квадрат төмөр L=4.4	ш	2	8.8м	1.18	10.384
3	50х50 квадрат төмөр L=5.5	ш	1	5.5м	1.79	9.845
	Нийт					39.507

"БОЛОР ТӨСӨЛ"ХХК	Улаанбаатар хот. Сонгинохайрхан дүүрэг. 11-р хороо ХӨТӨЛ АВТО ОНОШЛОГОО ХОЙД ТАЛД "ШАТ"					
	ЕРӨНХИЙ ТӨЛӨВЛӨГӨӨ					Ye шат: А.3
	Архитектор		С.Оргилболд	ЕГ шифр: БТ-22/2024	Масштаб: М1:500	Огноо: 2024 он
	Гүйцэтгэсэн		С.Оргилболд	ТГ шифр:	Зургийн дугаар: ЕТ-5	Хуудас: ..
	Шалгасан		Д.Гэрэлт-Од			

А3

ЦУТГАМАЛ ШАТ ЦШ-2-ИЙН АРМАТУРЧЛАЛ М1:50

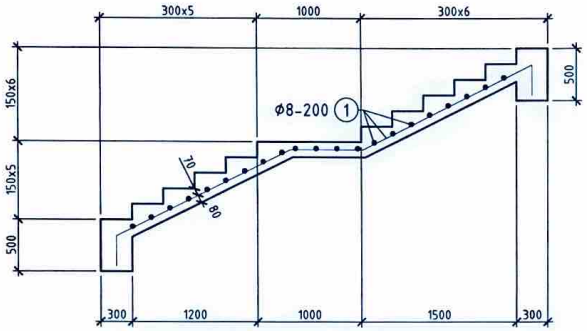

ЦУТГАМАЛ ТӨМӨР БЕТОН ХИЙЦИЙН МАТЕРИАЛЫН ТОДОРХОЙЛОЛТ

Позиц	Тэмдэглэгээ	Нэр	Тоо ширх	Хүнд /кг/	
				Нэгж	Нийт
	Цутгамал шат ЦШ-2-ийн арматурчлал		1	37.37	37.37
1	ГОСТ5781-82*	A400 D 8 L= 94.60	у.м	0.395	37.37
		Материал В15 V=2.26м³			

ТАЙЛБАР

1. Шатны доорх нягтруулсан хөрсийг 20см тутамд 1.65м³ болтол сайтар нягтруулах шаардлагатай.

	Улаанбаатар хот. Сонгинохайрхан дүүрэг. 11-р хороо ХӨТӨЛ АВТО ОНОШЛОГООНЫ ХОЙД ТАЛД БАЙРЛАХ "ШАТ"				
	ШАТНЫ БАЙГУУЛАЛТ				Ye шат: А.3
	Архитектор	С.Оргилболд	ЕГ шифр: БТ-../2025	Масштаб: М1:500	Огноо: 2025 он
	Гүйцэтгэсэн	С.Оргилболд	ТГ шифр:	Зургийн дугаар: ЕТ-5	Хуудас: ..
"БОЛОР ТӨСӨЛ"ХХК	Шалгасан	Д.Гэрэлт-Од			

А3