БАРИЛГЫН ЗУРАГ ТӨСЛИЙН
"МОНАРЧ КОНСТРАКШН" ХХК

Тусгай зөвшөөрлийн дугаар ЗТ11-244/19
Улаанбаатар хот, Чингэлтэй дүүрэг 2-р хороо,
Ренталон оффис, 216 тоот. Утас: 99071866

ЕГ Шифр: МАС-/24

УЛААНБААТАР ХОТ, БАЯНГОЛ ДҮҮРЭГ 6-Р ХОРОО

ХУРИМЫН ОРДОНЫ ЛИФТ

(ажлын зураг)

Барилга архитектурын хэсэг-БА

БОЛОВСРУУЛСАН:

Захирал ...../Н.Бадрал/

Архитектор ...../Ц.Цэвээнравдан/

УЛААНБААТАР ХОТ
9021100265
5036178 СБТ16486

Улаанбаатар хот
2024 он

ХЭМЖИЛТИЙН БАЙГУУЛАЛТ М1:100

ЗООРИЙН ДАВХРЫН ШАТНЫ
ХЭМЖИЛТИЙН БАЙГУУЛАЛТ М1:50

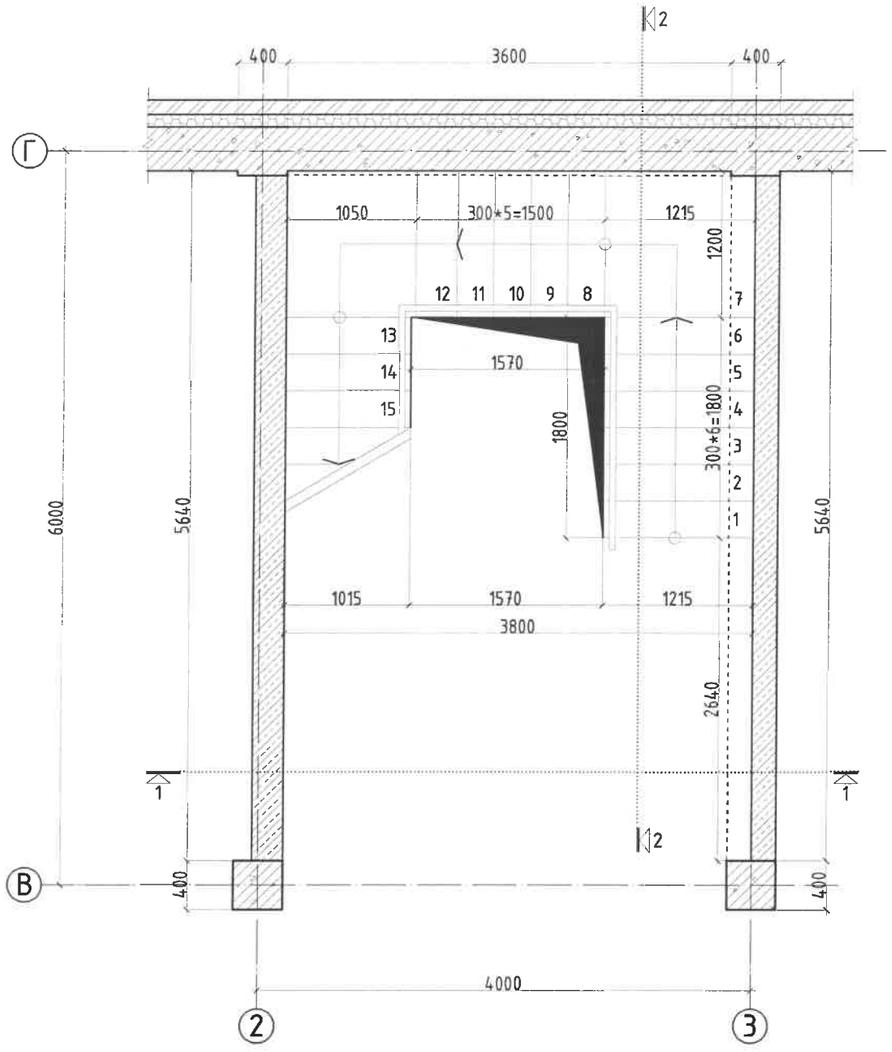

1-Р ДАВХРЫН ШАТНЫ ХЭМЖИЛТИЙН БАЙГУУЛАЛТ М1:50

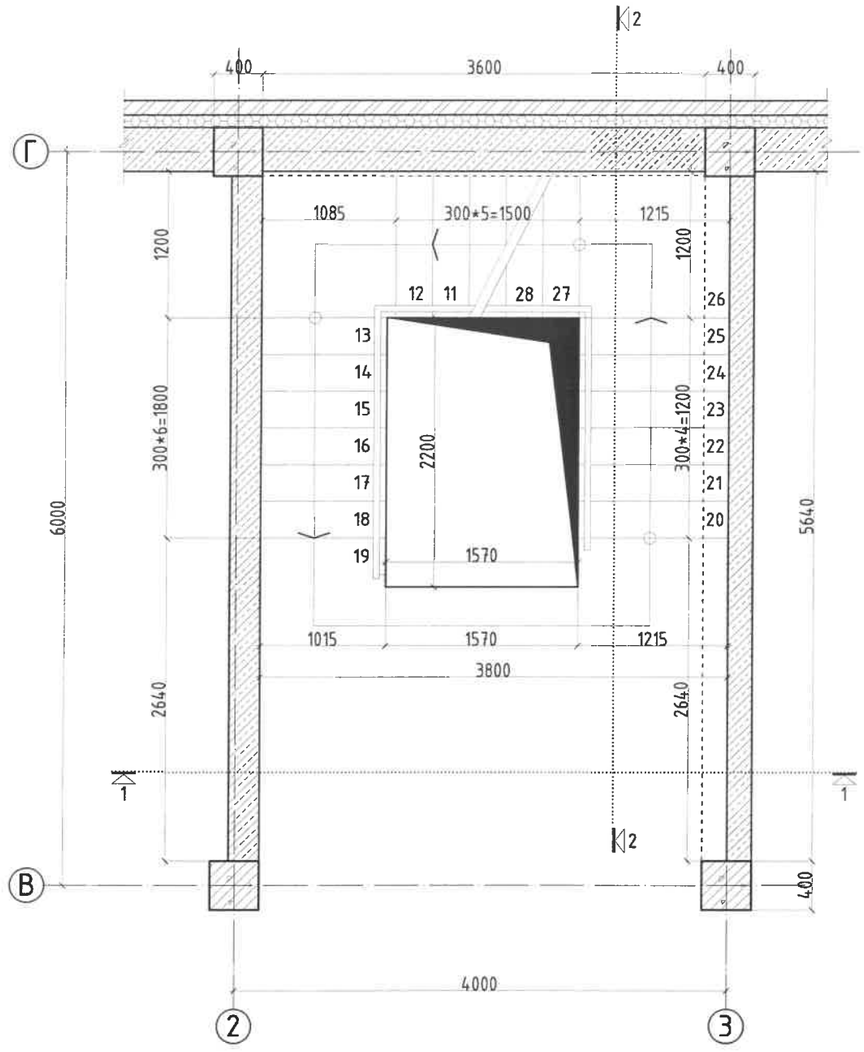

"МОНАРЧ" КОНСТРАКШН ХХК	УЛААНБААТАР ХОТ, БАЯНГОЛ ДҮҮРЭГ 6-Р ХОРОО ХУРИМЫН ОРДОНЫ ЛИФТ					Үе шат: А3
	Архитектор	Ц.Цэвээнравдан	Е.Г.Шифр: МАС-12/24	Масштаб:	Огноо: 2024	
	Гүйцэтгэсэн	Ц.Цэвээнравдан	Т.Г.Шифр:	Зургийн дугаар:	Бүх хуудас: 15	
Утас: 99997772	Шалгасан	Н.Байрал				

А3

ХЭМЖИЛТИЙН БАЙГУУЛАЛТ М1:100

2-3-Р ДАВХРЫН ШАТНЫ ХЭМЖИЛТИЙН БАЙГУУЛАЛТ М1:50

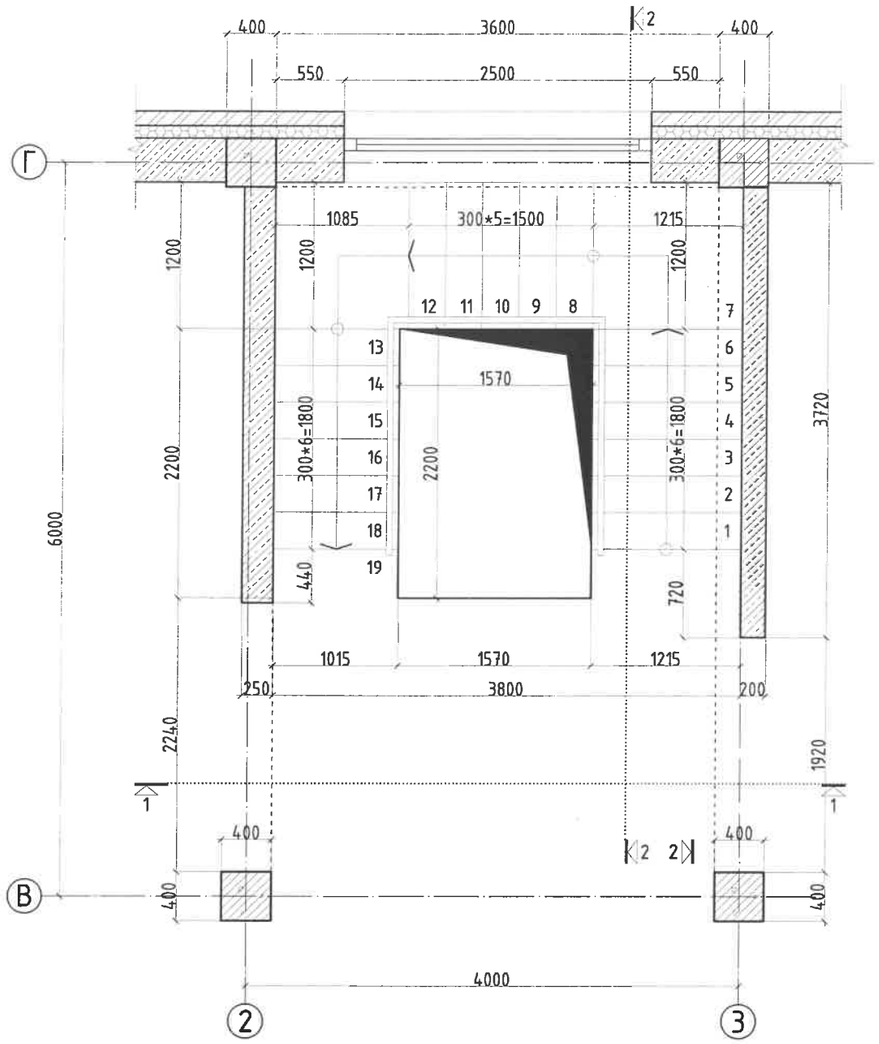

4-Р ДАВХРЫН ШАТНЫ ХЭМЖИЛТИЙН БАЙГУУЛАЛТ М1:50

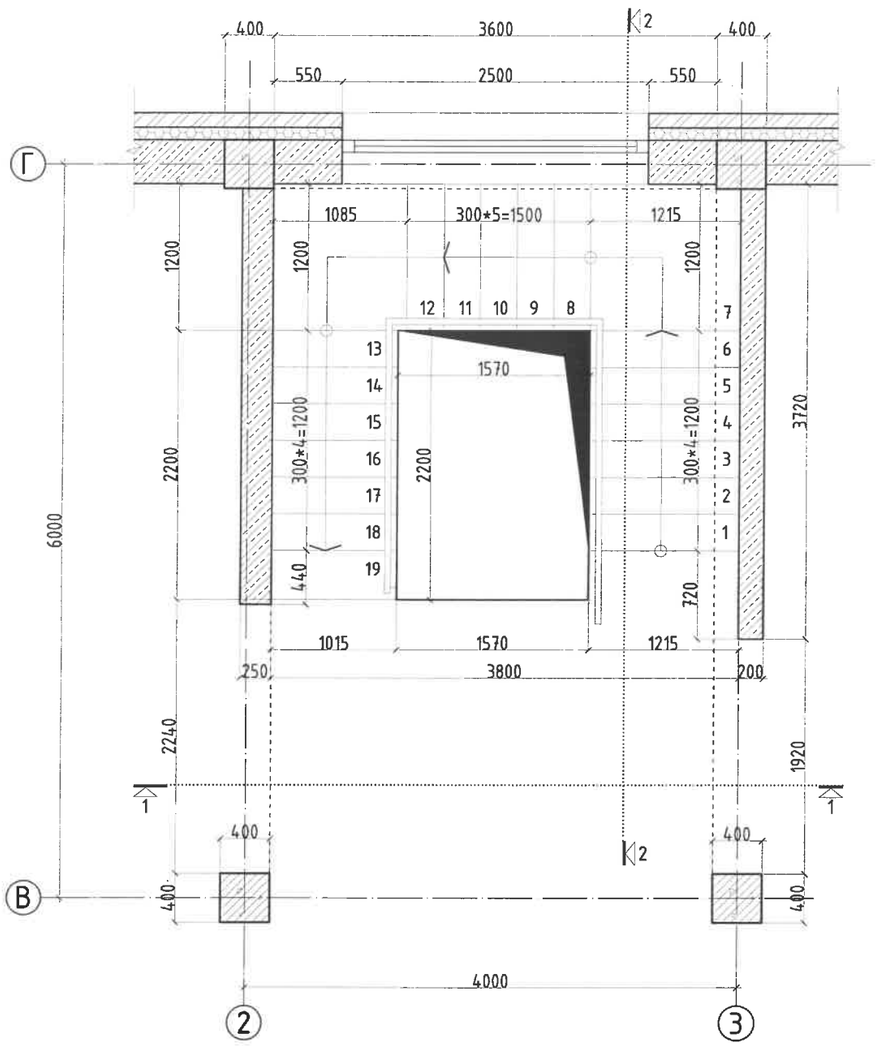

"МОНАРЧ" КОНСТРАКШН ХХК	УЛААНБААТАР ХОТ, БАЯНГОЛ ДҮҮРЭГ 6-Р ХОРОО ХУРИМЫН ОРДОНЫ ЛИФТ				
	ХЭМЖИЛТИЙН БАЙГУУЛАЛТ М1:100				Ye шат: А3
	Архитектор	Ц.Цэвээнравдан	Е.Г.Шифр: МАС-12/24	Масштаб:	Огноо: 2024
	Гүйцэтгэсэн	Ц.Цэвээнравдан	Т.Г.Шифр:	Зургийн дугаар:	Бүх хуудас: 15
Утас: 99997772	Шалгасан	Н.Баяраа			

А3

ХЭМЖИЛТИЙН БАЙГУУЛАЛТ М1:100

ЗООРИЙН ДАВХРЫН ШАТНЫ ХЭМЖИЛТИЙН БАЙГУУЛАЛТ М1:50

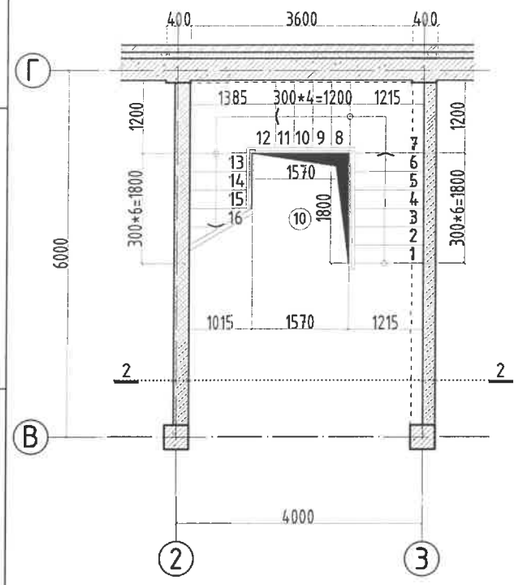

1-Р ДАВХРЫН ШАТНЫ ХЭМЖИЛТИЙН БАЙГУУЛАЛТ М1:50

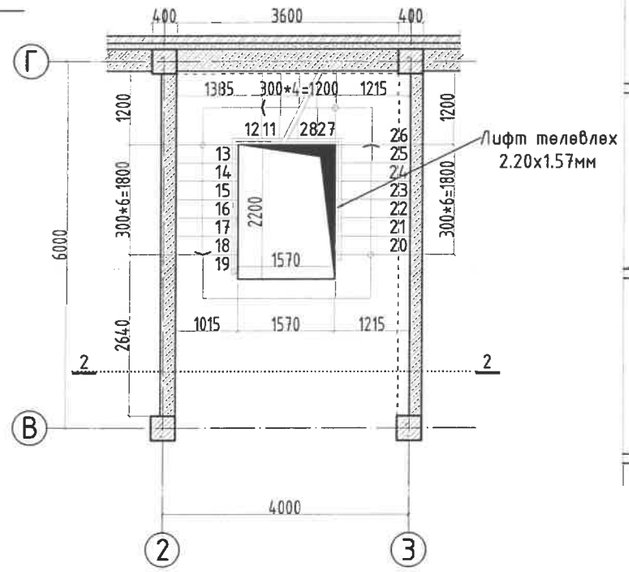

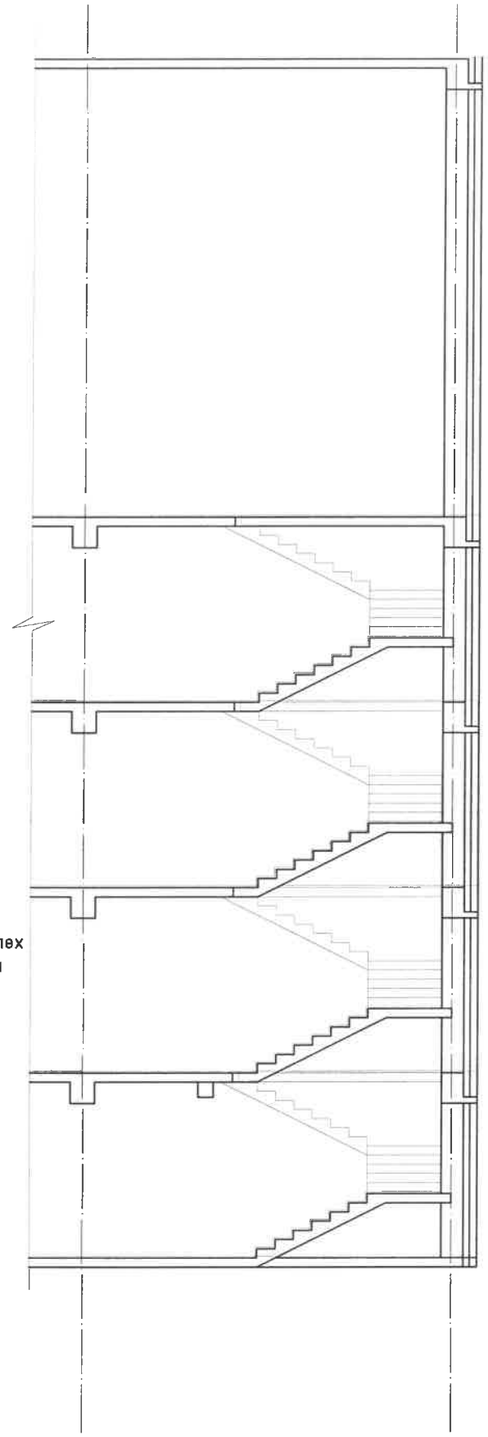

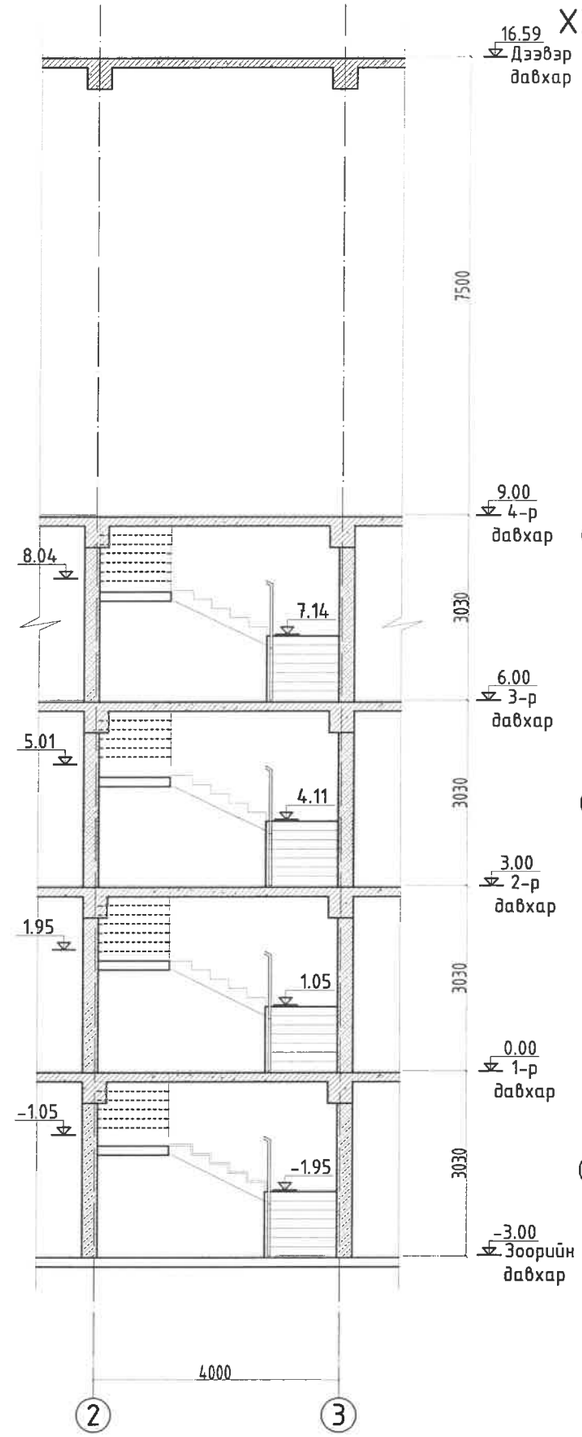

2-4-Р ДАВХРЫН ХЭСЭГЧИЛСЭН БАЙГУУЛАЛТ М1:50

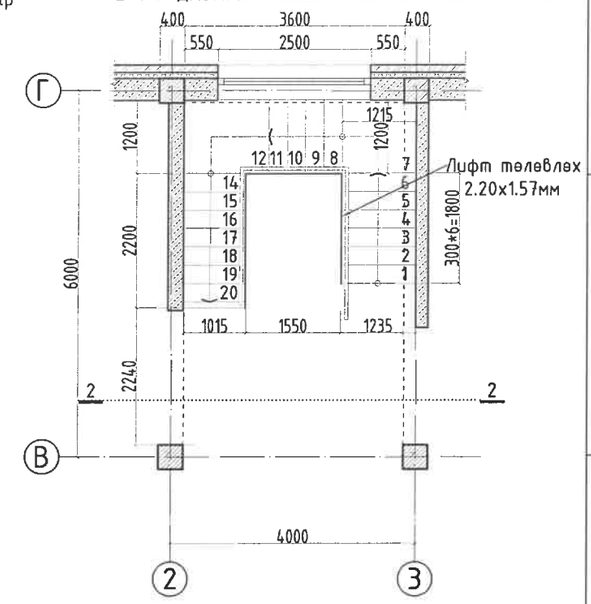

ДЭЭВЭР ХЭСЭГЧИЛСЭН БАЙГУУЛАЛТ М1:50

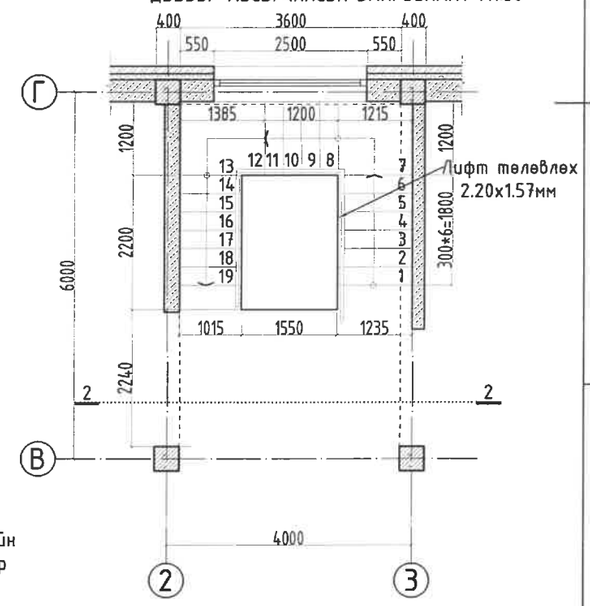

"МОНАРЧ" КОНСТРАКШН ХХК	УЛААНБААТАР ХОТ, БАЯНГОЛ ДҮҮРЭГ 6-Р ХОРОО ХУРИМЫН ОРДОНЫ ЛИФТ					
	1-Р ДАВХРЫН БАЙГУУЛАЛТ					Үе шат: АЗ
	Архитектор		Ц.Цэвээнравдан	Е.Г.Шифр: МАС-12/24	Масштаб:	Огноо: 2024
	Гүйцэтгэсэн		Ц.Цэвээнравдан	Т.Г.Шифр:	Зургийн дугаар:	Бүх хуудас: 15
Утас: 99997772	Шалгасан		Н.Баярал			

АЗ

ХЭМЖИЛТИЙН БАЙГУУЛАЛТ М1:100

ЗООРИЙН ДАВХРЫН ХЭСЭГЧИЛСЭН БАЙГУУЛАЛТ М1:50

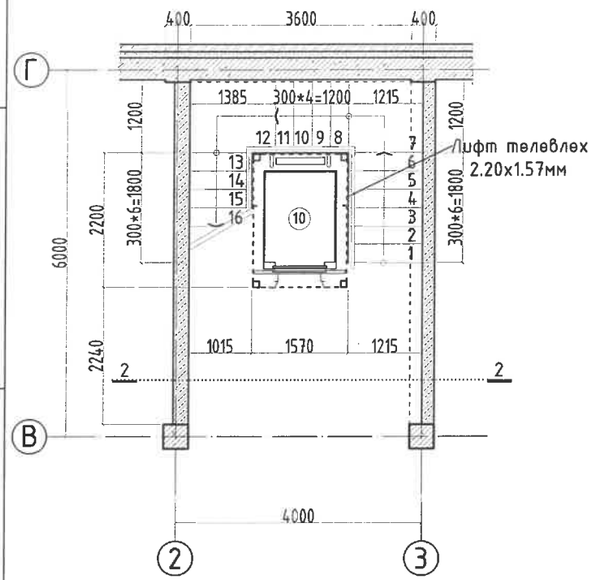

1-Р ДАВХРЫН ХЭСЭГЧИЛСЭН БАЙГУУЛАЛТ М1:50

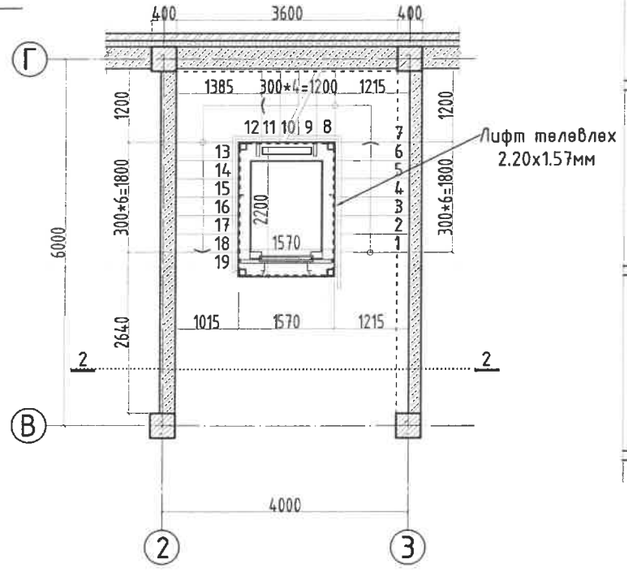

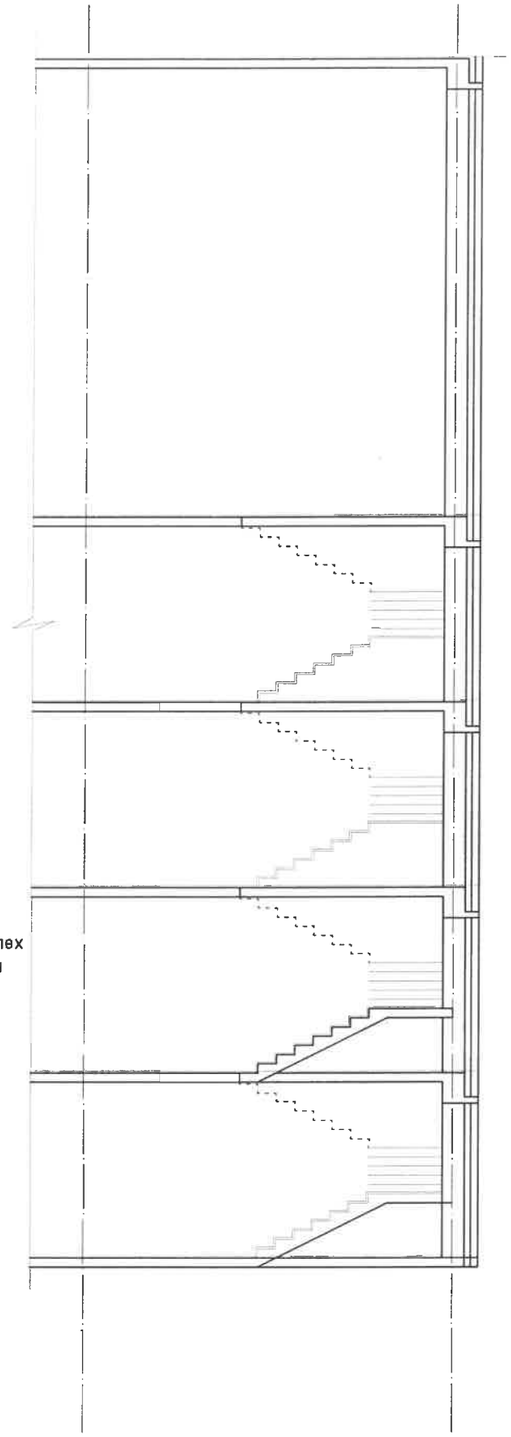

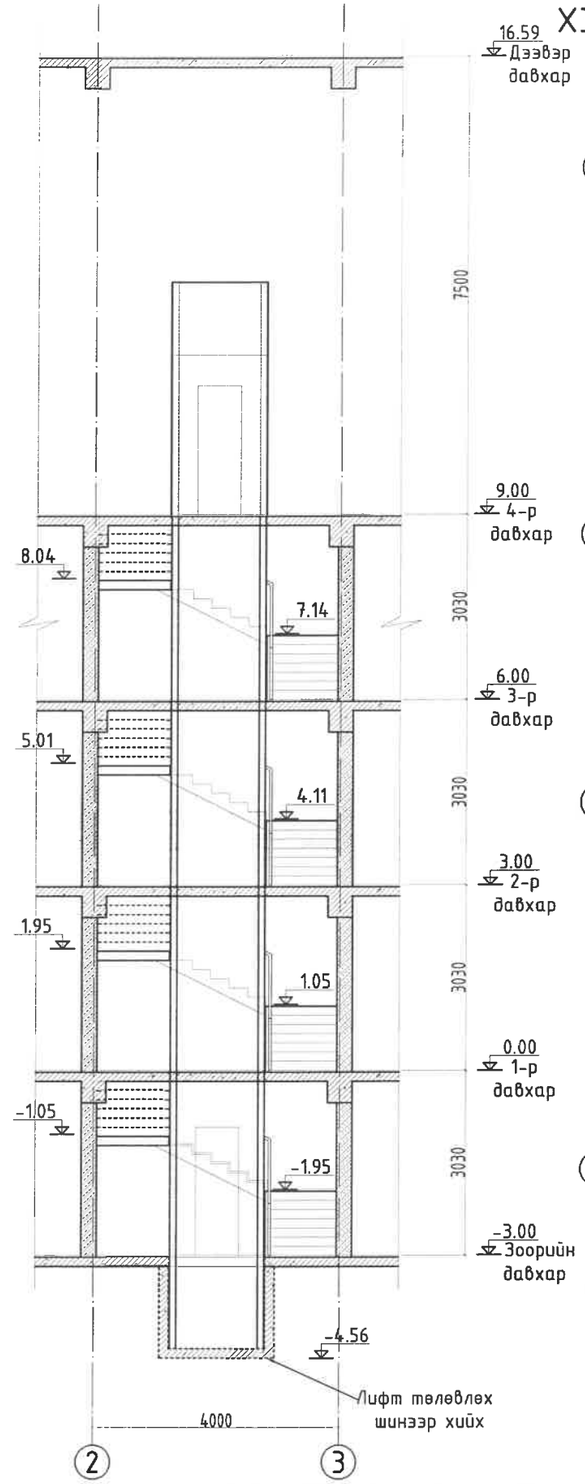

2-4-Р ДАВХРЫН ХЭСЭГЧИЛСЭН БАЙГУУЛАЛТ М1:50

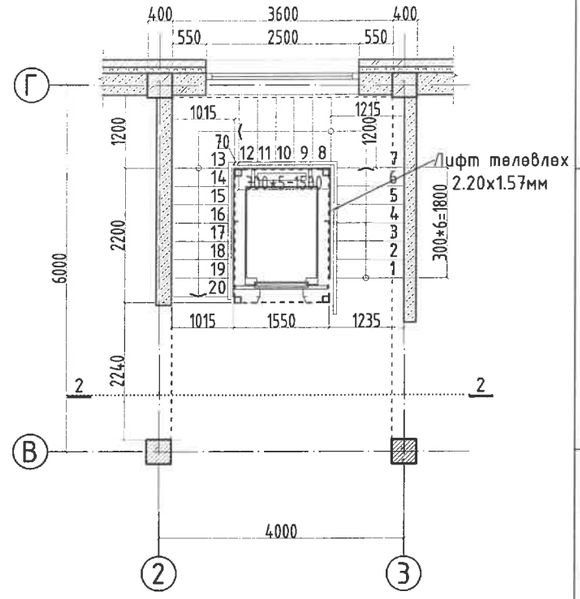

ДЭЭВЭР ХЭСЭГЧИЛСЭН БАЙГУУЛАЛТ М1:50

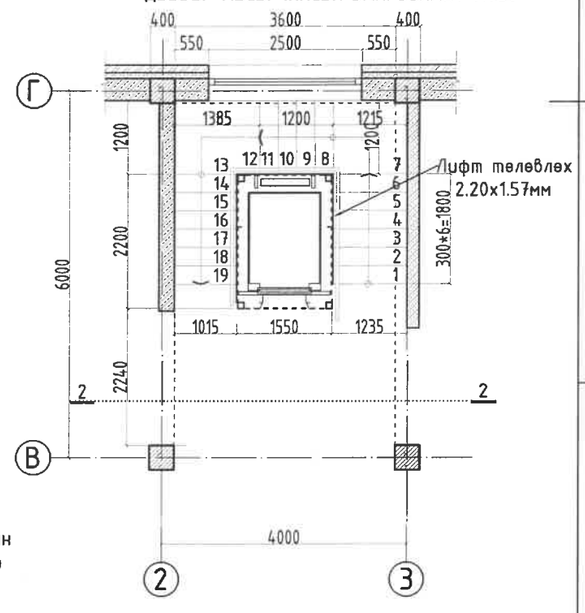

"МОНАРЧ" КОНСТРАКШН ХХК	УЛААНБААТАР ХОТ, БАЯНГОЛ ДҮҮРЭГ 6-Р ХОРОО ХУРИМЫН ОРДОНЫ ЛИФТ				
	1-Р ДАВХРЫН БАЙГУУЛАЛТ				Үе шат: А3
	Архитектор	Ц.Цэвээнравдан	Е.Г.Шифр: МАС-12/24	Масштаб:	Огноо: 2024
	Гүйцэтгэсэн	Ц.Цэвээнравдан	Т.Г.Шифр:	Зургийн дугаар:	Бүх хуудас: 15
Утас: 99997772	Шалгасан	Н.Баяраа			

А3

ХЭМЖИЛТИЙН ОГТЛОЛ 2-2 М1:100
/одоо байгаа/

ФОТО-1

ФОТО-2

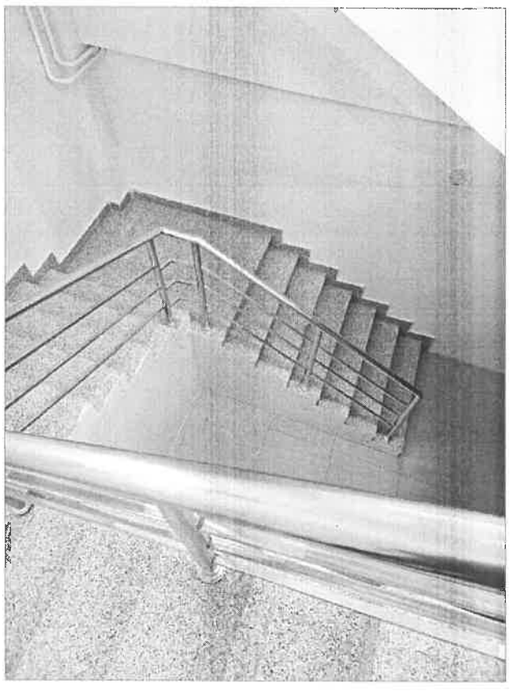

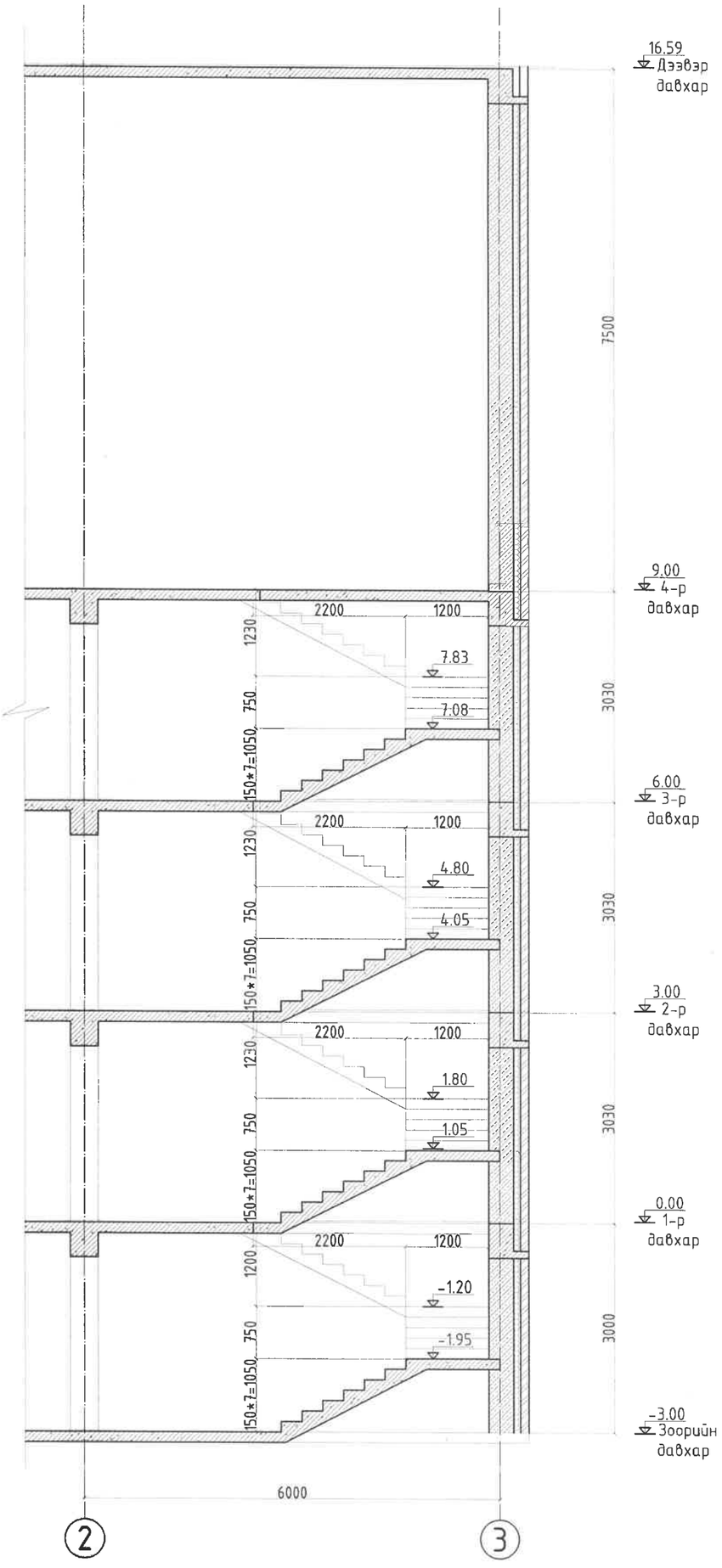

"МОНАРЧ" КОНСТРАКШН ХХК	УЛААНБААТАР ХОТ, БАЯНГОЛ ДҮҮРЭГ 6-Р ХОРОО ХУРИМЫН ОРДОНЫ ЛИФТ				
	ХЭМЖИЛТИЙН ОГТЛОЛ 2-2 М1:100 /одоо байгаа/				Ye шат: А3
	Архитектор	Ц.Цэвээнравдан	Е.Г.Шифр: МАС-12/24	Масштаб:	Огноо: 2024
	Гүйцэтгэсэн	Ц.Цэвээнравдан	Т.Г.Шифр:	Зургийн дугаар:	Бүх хуудас: 15
Утас: 99997772	Шалгасан	Н.Бадрал			

А3

ФОТО-3

ФОТО-4

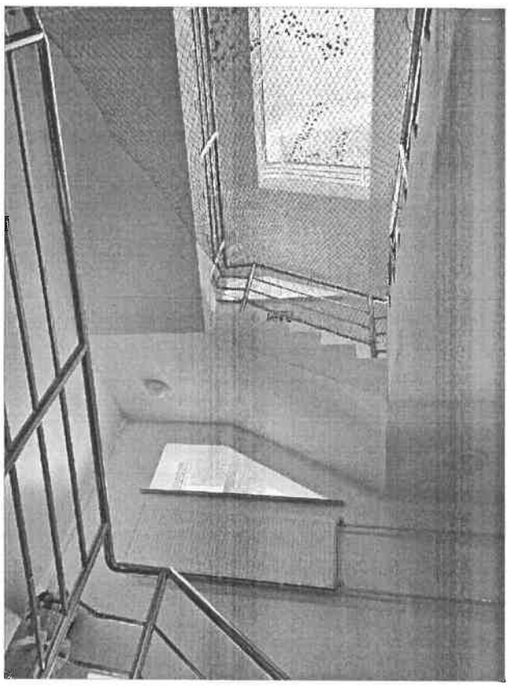

ФОТО-5

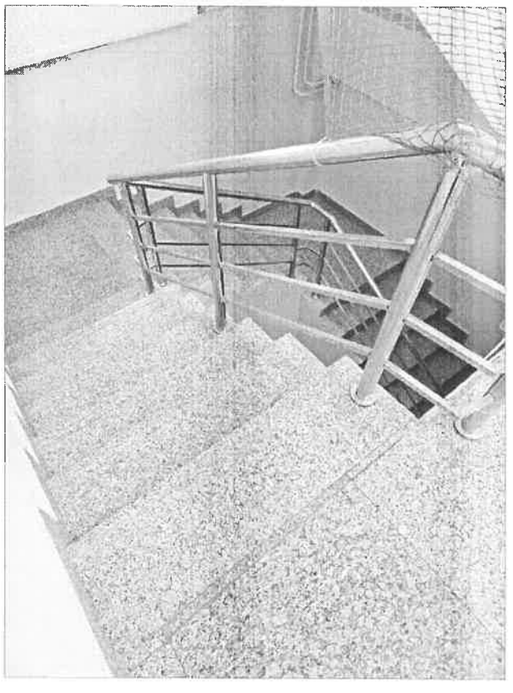

ХЭМЖИЛТИЙН ОГТЛОЛ 1-1 М1:100
/одоо байгаа/

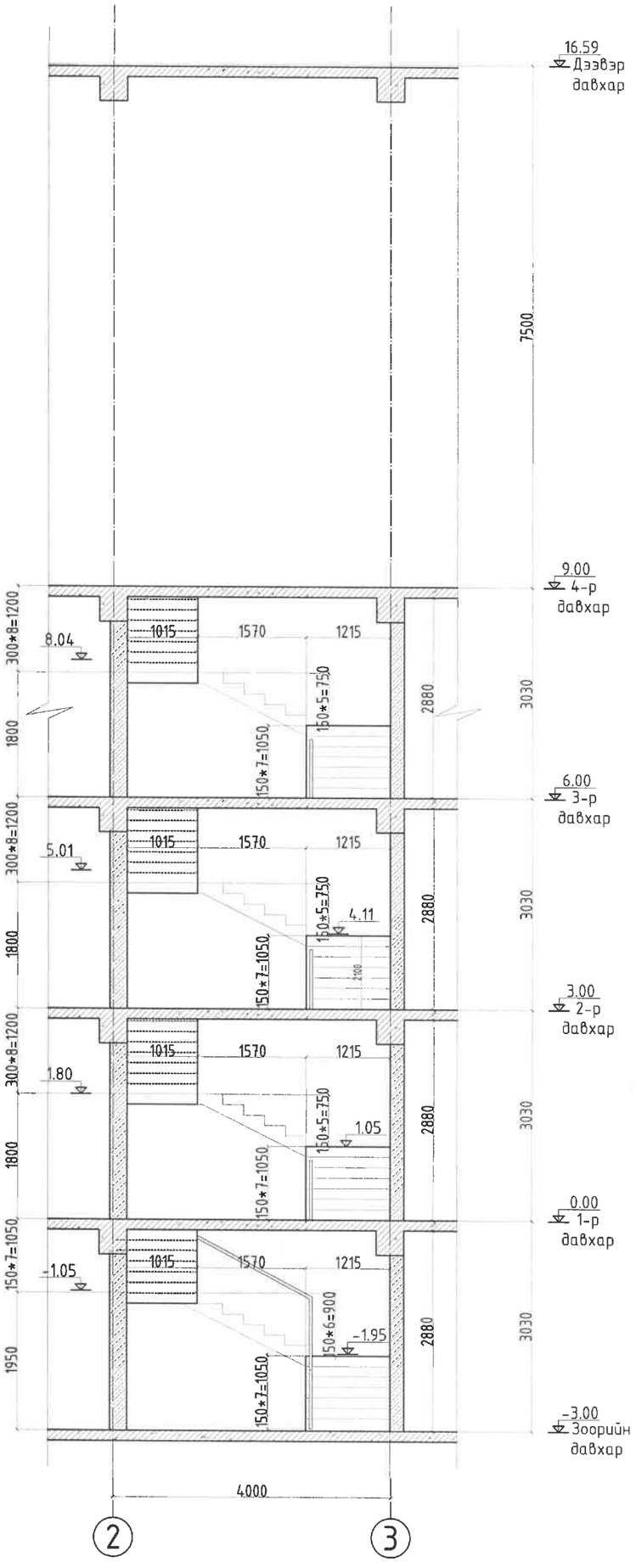

"МОНАРЧ" КОНСТРАКШН ХХК	УЛААНБААТАР ХОТ, БАЯНГОЛ ДҮҮРЭГ 6-Р ХОРОО ХУРИМЫН ОРДОНЫ ЛИФТ				
	ХЭМЖИЛТИЙН ОГТЛОЛ 1-1 М1:100 /одоо байгаа/				
	Архитектор	Ц.Цэвээнравдан	Е.Г.Шифр: МАС-12/24	Масштаб:	
	Гүйцэтгэсэн	Ц.Цэвээнравдан	Т.Г.Шифр:	Зургийн дугаар:	
Утас: 99997772	Шалгасан	Н.Баярал			

A3

ХЭМЖИЛТ/одоо байгаа/ ОГТЛОЛ 1-1 М1:100

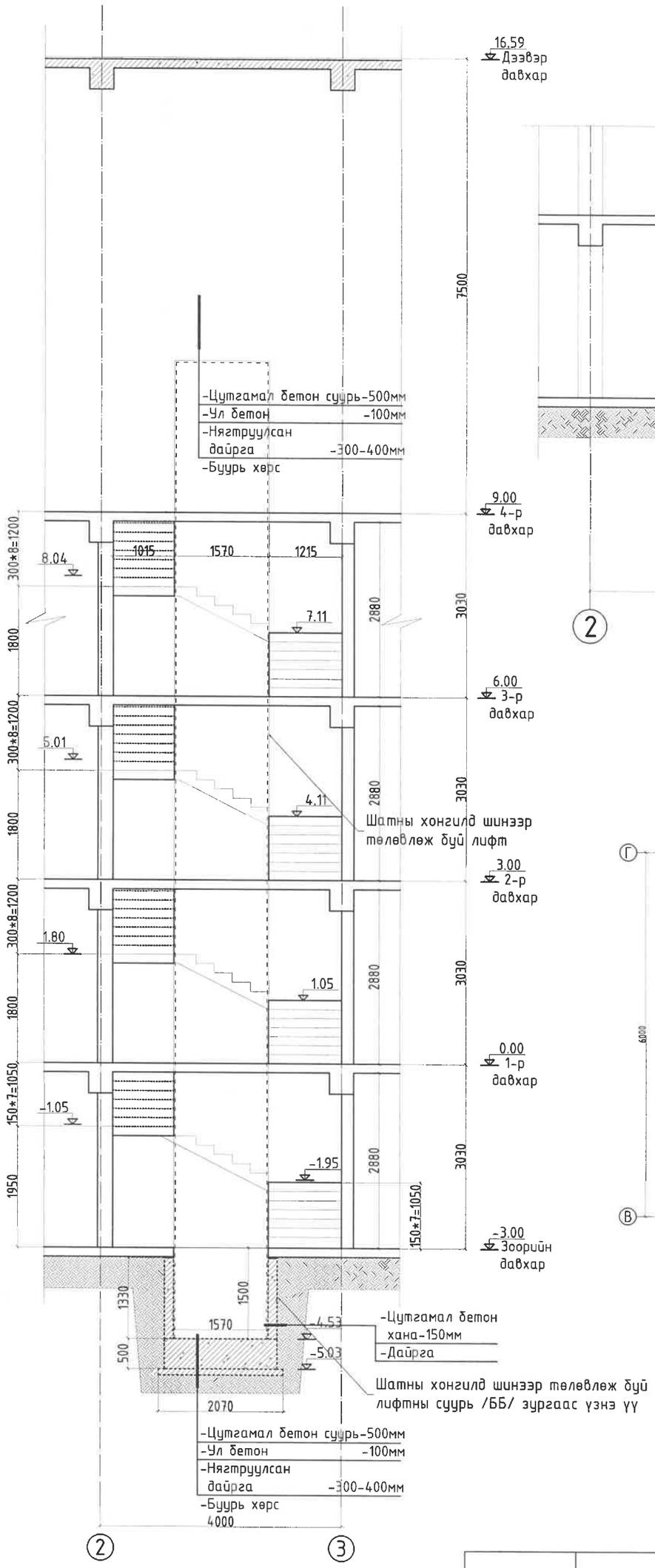

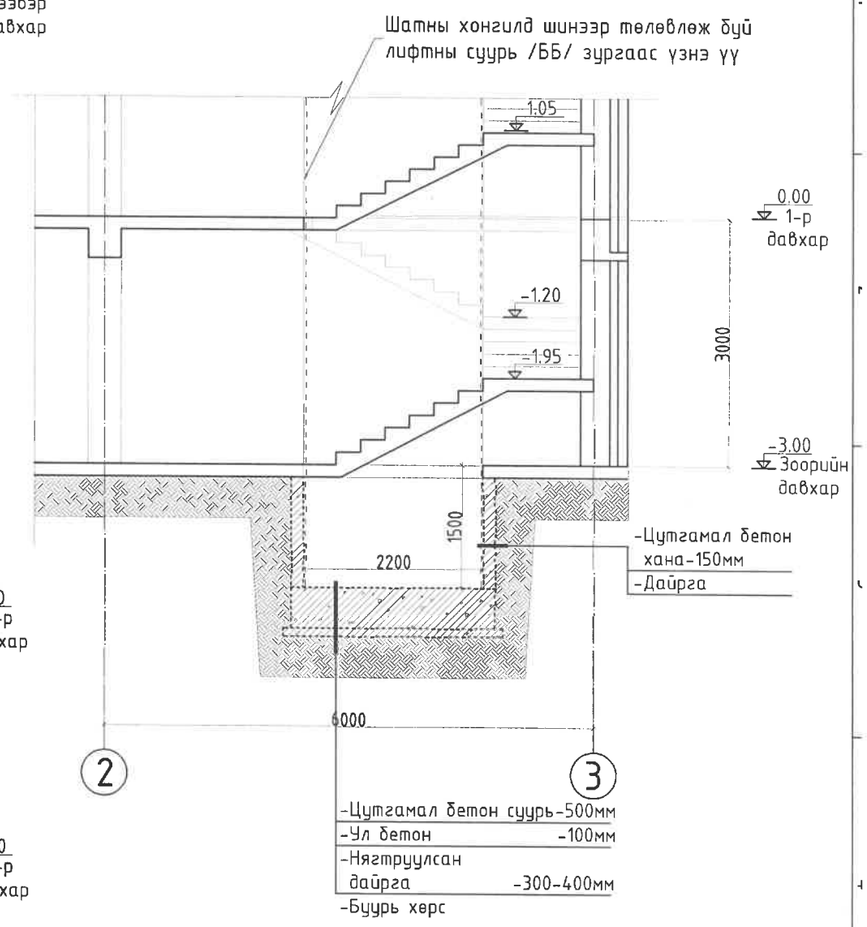

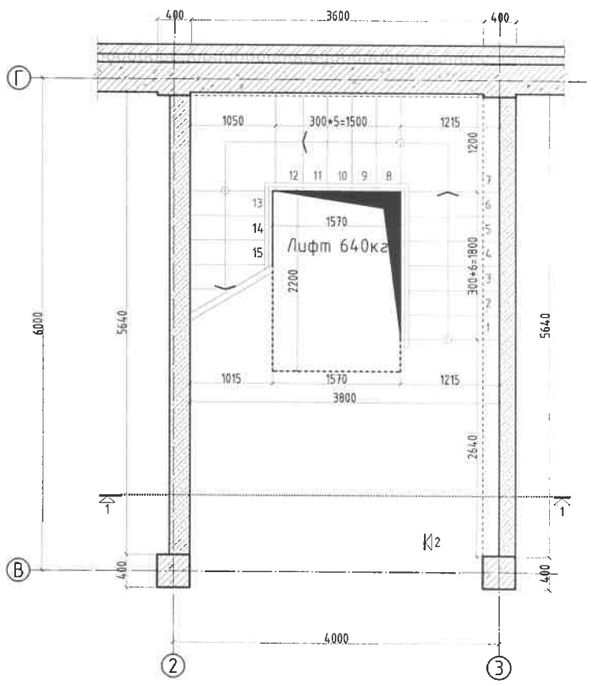

"МОНАРЧ" КОНСТРАКШН ХХК	УЛААНБААТАР ХОТ, БАЯНГОЛ ДҮҮРЭГ 6-Р ХОРОО ХҮРИМЫН ОРДОНЫ ЛИФТ			
	ХЭМЖИЛТ/одоо байгаа/ ОГТЛОЛ 1-1 М1:100			
	Архитектор	Ц.Цэвээнравдан	Е.Г.Шифр: МАС-12/24	Масштаб:
	Гүйцэтгэсэн	Ц.Цэвээнравдан	Т.Г.Шифр:	Зургийн дугаар:
Утас: 99997772	Шалгасан	Н.Бадрал		

A3

БАРИЛГЫН ЗУРАГ ТӨСЛИЙН
"МОНАРЧ КОНСТРАКШН" ХХК

Тусгай зөвшөөрлийн дугаар ЗТ11-244/19
Улаанбаатар хот, Чингэлтэй дүүрэг 2-р хороо,
Рентал оффис, 216 тоот. Утас: 99997772

ЕГ Шифр: МАС-17/24

(УЛААНБААТАР ХОТ, БАЯНГОЛ ДҮҮРЭГ 6-Р ХОРОО)

ХУРИМЫН ОРДОНЫ ЛИФТ

(ажлын зураг)

БАРИЛГА БҮТЭЭЦИЙН ХЭСЭГ-ББ

УЛААНБААТАР ХОТ
МОНАРЧ КОНСТРАКШН ХХК
9021100265
5036178 СБТ16485

Захирал ..... /Н.Бадрал/

Инженер ..... /О.Энхсайхан/

Улаанбаатар хот
2024 он

A3

АЖЛЫН ЗУРГИЙН ЖАГСААЛТ

Хуудас	Нэр	Тайлбар
ББ-1	Ажлын зургийн жагсаалт	
ББ-2	Тайлбар бичиг,	
ББ-3		
ББ-4	Лифтны суурийн хэвний байгуулалт	
ББ-5	Лифтний суурь ЛС-1-ийн арматурчлал	
ББ-6	Анкер болтны байршлын схем	
ББ-7	Метал багана, дамнурууны байршлын схем	
ББ-8	Метал рам-1-ийн байгуулалт, Хэсэглэл-А-Ё	
ББ-9	Метал рам-2-ийн байгуулалт, Хэсэглэл-А-Е	
ББ-10	Метал багана МБ-1, Огтлол 1-1-:-4-4, материалын түүвэр	
ББ-11	Суулгах нарийвч СН-1;2Метал дамнуруу МДН-1;2-ийн огтлол 1-1;2-2;3-3, материйлын түүвэр	
ББ-12	Босоо холбоос БХ-1, Хэсэглэл-А;Б;В, Материалын түүвэр	
ББ-13	Босоо холбоос БХ-2, Хэсэглэл-А;Б;В, Материалын түүвэр	
ББ-14	Босоо холбоос БХ-3, Хэсэглэл-А;Б, Материалын түүвэр	
ББ-15	Босоо холбоос БХ-4, Хэсэглэл-А;Б, Материалын түүвэр	
ББ-16	Босоо холбоос БХ-5, Хэсэглэл-А;Б;В, Материалын түүвэр	
ББ-17		

ТАЙЛБАР БИЧИГ

Ерөнхий хэсэг: Улаанбаатар хот, Баянгол дүүрэг, 6-р хороо, Хуримын ордны лифтны бүтээцын зураг төслийг байгаль цаг уурын доорхи нөхцөлд тохируулан төлөвлөв.

Үүнд:

1. Ачаалал ба үйлчлэл БНбД 2.01.07-90
2. Барилгад хэрэглэх уур амьсгал ба геофизикийн үзүүлэлт БНбД 23.01.09
3. Газар хөдлөлтийн бүс нутагт барилга төлөвлөх БНбД 22-01-21
4. Барилга байгууламжийн буурь, суурийн зураг төсөл зохиох БНбД 50.01.16
5. Бетон ба төмөр бетон бүтээц БНбД 52.01.10
6. Ган бүтээц 53-03-22
7. Хөдөлмөрийн аюулгүй ажиллагаа, эрүүл ахуй. Химийн хорт болон аюултай бодис, бүтээгдэхүүний агуулах. Ерөнхий шаардлага MNS-6458-2014

Үүнд

гадна агаарын тооцооны температур		-32.9 °С
цасны ачаалал	50	кг/м²
салхины ачаалал	42	кг/м²
газар хөдлөлийн	7	балл.

Суурь:

Лифтны суурийг цутгамал төмөр бетон хавтан суурь, байхаар төлөвлөв.
Баганан суурь. суурийн дамнуруу, бетоны анги В20, арматур А400 /ГОСТ 34028-2016/ хөндлөн арматур нь Ф8 А240 /ГОСТ 34028-2016/ байхаар тооцоонд тусгасан болно.
Суурийн холбоост дамнурууны доор 10см-н зузаантай В10 ангийн бетон бэлтгэл хийж өгнө. Суурийн хөрстэй харьцах бүх гадаргууд 2 уе хар тосон түрхлэг хийж өгөх шаардлагатай. Барилгын суурьт эргүүлж чигжих хөрс нь овойлт үүсхээргүй хайрган хөрс байх ба уг хөрсийг 20 см тутамд үечлэн сайн нягтруулалт хийж өгөх шаардлагатай.

Барилгын даацын үндсэн бүтээц:
Метал багана, дамнуруу байна.
Гол дам нурууны огтлол: двутавр 200х100;Гол баганы огтлол: 260х120 двутавр Гангийн марк нь С255 Дам нурууны монтажны узелүүдийг 10.9 (ГОСТ 7798-70;din931) ангийн өндөр бат бөхтэй боолтон холбоосоор холбохоор төлөвлөв.
Боолтон холбоосын боолт, шайб, гайк, контор-гайк болон холбогдох гадаргууг янз бүрийн тос бохироос бүрэн салгана.
Багана дамнуруг холбох боолт нь контор-гайкаас хамгийн багадаа 5мм илүү гарсан байх ёстой.
Боолтон холбоосоор холбогдох деталиудын харьцах гадаргууг зориулалтын бус будгаар будахыг хориглоно.
Боолтон холбоосын 5мм -ээс бага зузаантай эдлэлүүдэд гадаргын хий-плазман боловсруулалт хийхийг хориглоно.
Боолтон холбоосонд зурагт өөрөөр заагаагүй бол заавал дулааны боловсруулалт хийсэн шайб тавьж өгнө.
Өндөр бат бөхтэй боолтон холбоосыг зурагт заасан чангалах хүчээр динамометр бүхий түлхүүрээр чангална.
Монтажны гагнаасан холбоосыг Э50а төрлийн буюу түүнтэй дүйцэх электродоор гүйцэтгэнэ.
Тулгаж гагнах гагнаасан холбоосонд фаск гаргана.
Гагнаасан холбоосыг будагтай гадарга дээр гүйцэтгэхийг хориглоно.
Монтажны гагнуурууд зориулалт, холбогдох байдал зэргээс нь хамааруулж зохих дүрмийн дагуу гагнаж чанарын хяналтаар оруулна.

"МОНАРЧ" КОНСТРАКШН ХХК	УЛААНБААТАР ХОТ, БАЯНГОЛ ДҮҮРЭГ 6-Р ХОРОО ХУРИМЫН ОРДОНЫ ЛИФТ				
	Ажлын зургийн жагсаалт				
	Инженер	О.Энхсайхан	ЕГ Шифр: МАС-17/24	Масштаб:	Огноо: 2024
	Гүйцэтгэсэн	О.Энхсайхан	ТГ Шифр:	Зургийн дугаар: ББ-001	Хуудас: 50
Барилгын зураг төсөл, Барилга, угсралтын "МОН АРЧ КОНСТРАКШН" ХХК	Шалгасан	Б.Базардаргиа			

A3

Лифтны суурийн хэвний байгуулалт. М1:50

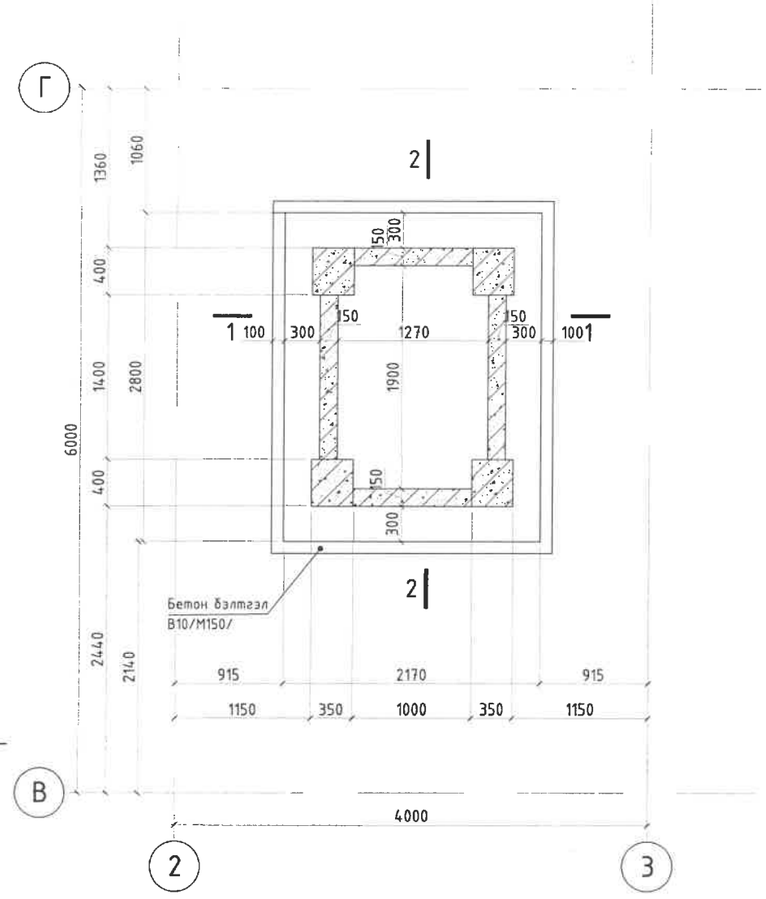

ОГТЛОЛ 1-1. М1:50

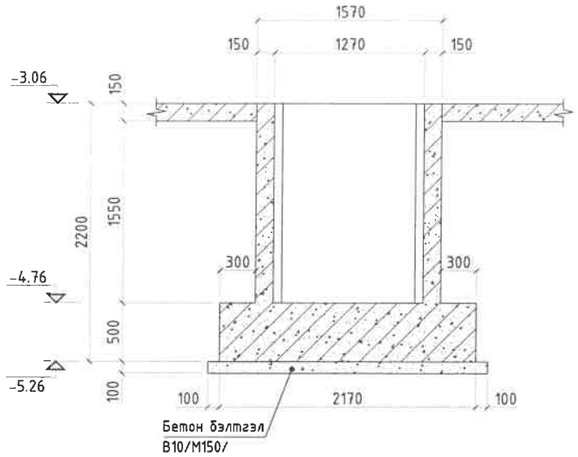

ОГТЛОЛ 1-1. М1:50

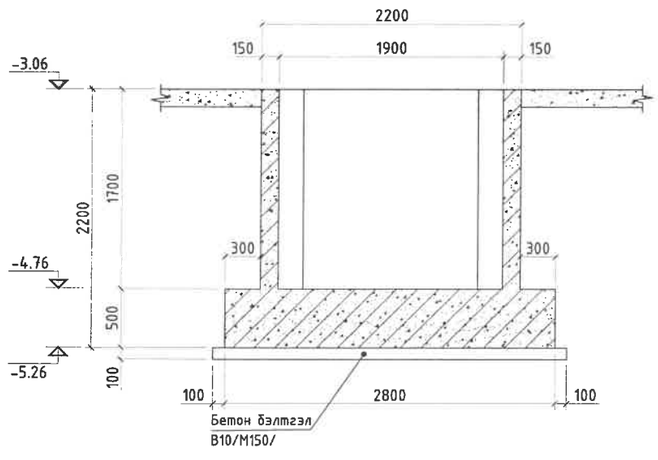

"МОНАРЧ" КОНСТРАКШН ХХК	УЛААНБААТАР ХОТ, БАЯНГОЛ ДҮҮРЭГ 6-Р ХОРОО ХУРИМЫН ОРДОНЫ ЛИФТ				
	Лифтны суурийн хэвний байгуулалт				Ye шат: А3
	Инженер	О.Энхсайхан	ЕГ Шифр: МАС-17/24	Масштаб: М1:20 50	Огноо: 2025
	Гүйцэтгэсэн	О.Энхсайхан			
Бүрмэлэн хуулах эрх, Бүрилдэх ухаалгийн "МОН АРЧ КОНСТРАКШН" ХХК	Шалгасан	Б.Базардаргуа	ТГ Шифр:	Зургийн дугаар:ББ-004	Хуудас: 19

А3

Лифтны суурь ЛС-1. М1:50

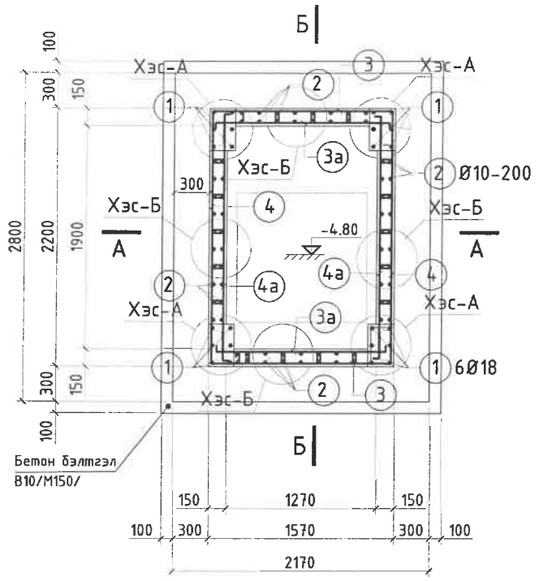

ОГТЛОЛ Б-Б. М1:50

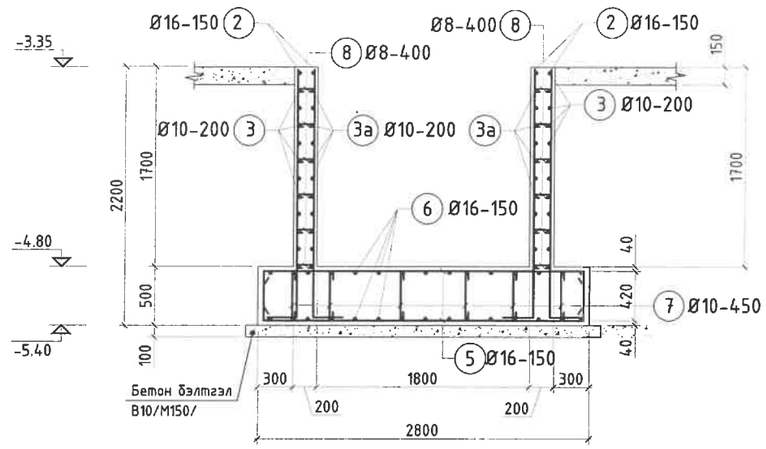

Хэсэглэл-А. М1:20

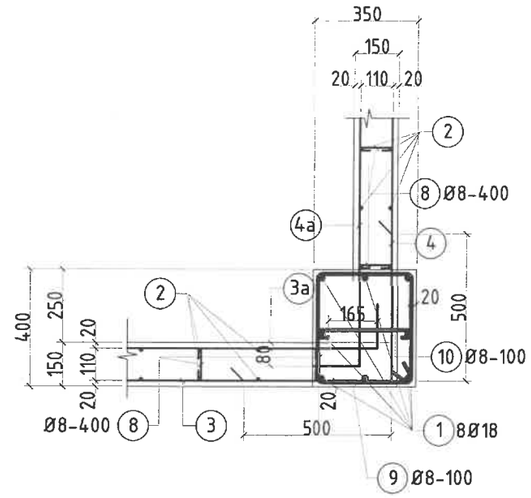

ОГТЛОЛ А-А. М1:50

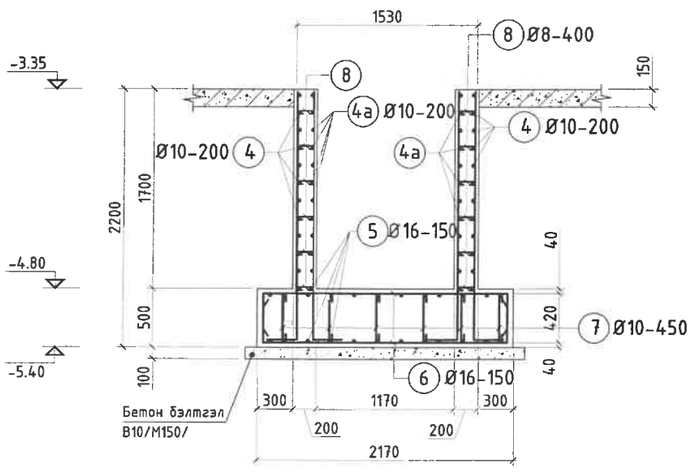

ХЭСГИЙН ТОДОРХОЙЛОЛТ

Позиц	Загвар	Позиц	Загвар	Позиц	Загвар
1	R90 250; 2120; L=2370	2	250; 2120; L=2370	3	500; 500; 1530; L=2530
3а	100; 100; 1430; L=1630	4	500; 500; 2160; L=3160	4а	100; 100; 2060; L=2260
5	300; 300; 2700; L=3300	6	300; 300; 2070; L=2670	7	16; 420; 70; 70; L=592
8	10; 120; 70; 70; L=280	9	460; 410; 360; 310; L=1540	10	18; 310; 70; 70; L=450

ЦУТГАМА

Поз	Тэмдэг
1	ГОСТ 340
2	ГОСТ 340
3	ГОСТ 340
3а	ГОСТ 340
4	ГОСТ 340
4а	ГОСТ 340
5	ГОСТ 340
6	ГОСТ 340
7	ГОСТ 340
8	ГОСТ 340
9	ГОСТ 340
10	ГОСТ 340

"МОНАРЧ"
КОНСТРАКШН ХХК

Барилгын зураг төсөв, барилга цогц
"МОН АРЧ КОНСТРАКШН" ХХК

ОГТЛОЛ Б-Б. М1:50

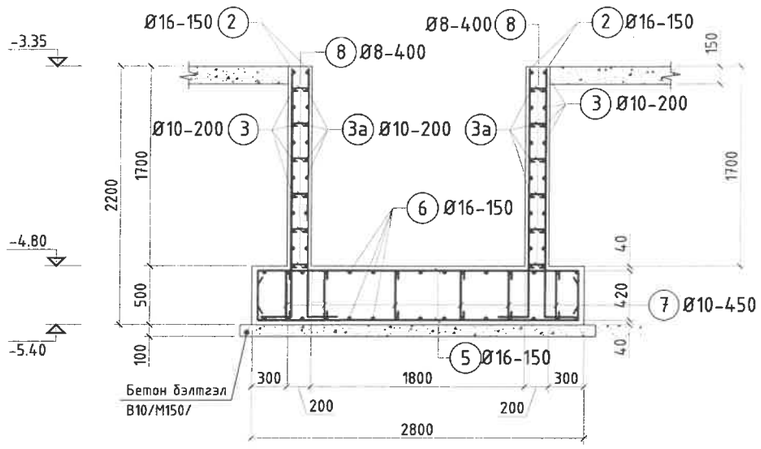

Хэсэглэл-А. М1:20

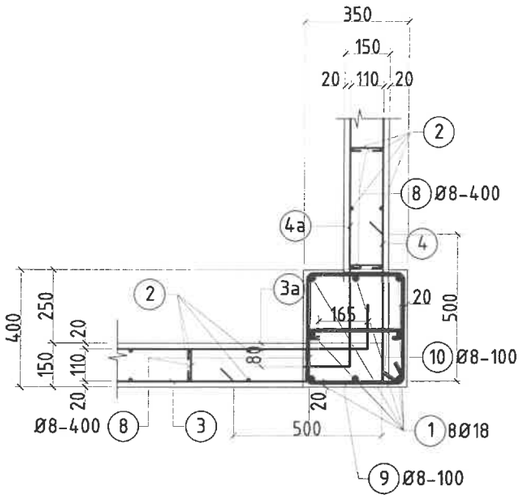

Хэсэглэл-Б. М1:20

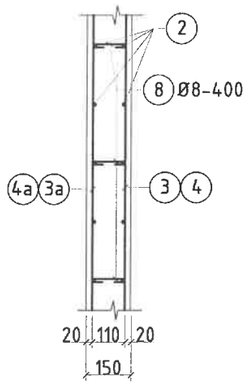

ЦУТГАМАЛ ТӨМӨР БЕТОН ХИЙЦИЙН МАТЕРИАЛЫН ТОДОРХОЙЛОЛТ

Поз	Тэмдэглэгээ	Нэр				Тоо шир	Жин (кг)	
							Нэгж	Нийт
Лифтний суурь ЛС-1						1	694.21	694.21
1	ГОСТ 34028-2016	Ф	18	А400	L= 2370	24	4.734	113.62
2	ГОСТ 34028-2016	Ф	10	А400	L= 2370	60	1.461	87.67
3	ГОСТ 34028-2016	Ф	10	А400	L= 2530	18	1.560	28.08
3а	ГОСТ 34028-2016	Ф	10	А400	L= 1630	18	1.005	18.09
4	ГОСТ 34028-2016	Ф	10	А400	L= 3160	18	1.948	35.07
4а	ГОСТ 34028-2016	Ф	10	А400	L= 2260	18	1.393	25.08
5	ГОСТ 34028-2016	Ф	16	А400	L= 3300	30	5.209	156.26
6	ГОСТ 34028-2016	Ф	16	А400	L= 2670	38	4.214	160.14
7	ГОСТ 34028-2016	Ф	10	А400	L= 592	30	0.365	10.95
8	ГОСТ 34028-2016	Ф	8	А400	L= 280	53	0.110	5.86
9	ГОСТ 34028-2016	Ф	8	А240	L= 1540	68	0.608	41.32
10	ГОСТ 34028-2016	Ф	8	А240	L= 450	68	0.178	12.07
Нийт арматурын жин; Σ; (кг)								694.21
Бетон В20, V; ($м^3$)								5.35
Бетон В10, V; ($м^3$)								0.71

ХЭСГИЙН ТОДОРХОЙЛОЛТ

Позиц	Загвар	Позиц	Загвар	Позиц	Загвар
1	R90, 250, 2120, L=2370	2	250, 2120, L=2370	3	500, 500, 1530, L=2530
3а	100, 100, 1430, L=1630	4	500, 500, 2160, L=3160	4а	100, 100, 2060, L=2260
5	300, 300, 2700, L=3300	6	300, 300, 2070, L=2670	7	16, 420, 70, 70, L=592
8	10, 120, 70, 70, L=280	9	460, 410, 360, 310, L=1540	10	18, 310, 70, 70, L=450

Тайлбар

1. Энэ хуудсыг ББ-5, 18 хуудастай хамт үзнэ.
2. Позиц-6' арматур нь лифтний хаалганы доор хэсэгт орно.

"МОНАРЧ" КОНСТРАКШН ХХК	УЛААНБААТАР ХОТ, БАЯНГОЛ ДҮҮРЭГ 6-Р ХОРОО ХУРИМЫН ОРДОНЫ ЛИФТ				
	Лифтний суурь ЛС-1-ийн арматурчлал				
	Инженер	О.Энхсайхан	ЕГ Шифр: МАС-17/24	Масштаб: М1:20; 50	Огноо: 2024
	Гүйцэтгэсэн	О.Энхсайхан	ТГ Шифр:	Зургийн дугаар: ББ-005	Хуудас: 50
Баримтыг эрхэм эвсэл, барилга цогцолбор "МОН АРЧ КОНСТРАКШН" ХХК	Шалгасан	Б.Базардаргиа			

A3

АНКЕР БООЛТНЫ БАЙРШЛЫН СХЕМ М1:200

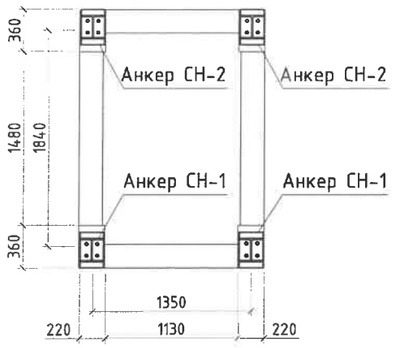

СН-1 АНКЕР М1:10

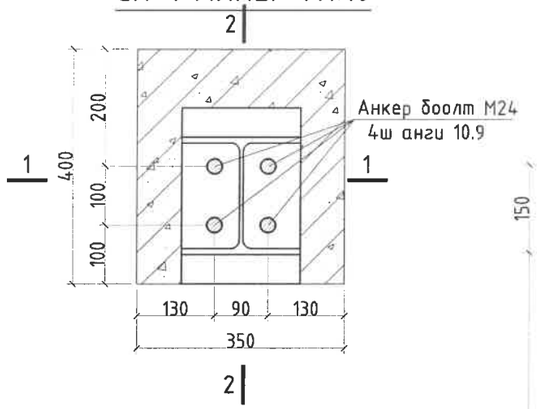

ОГТЛОЛ 1-1. М1:10

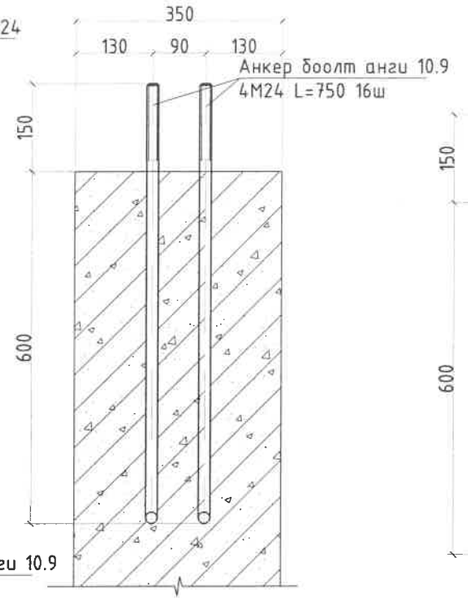

ОГТЛОЛ 2-2. М1:10

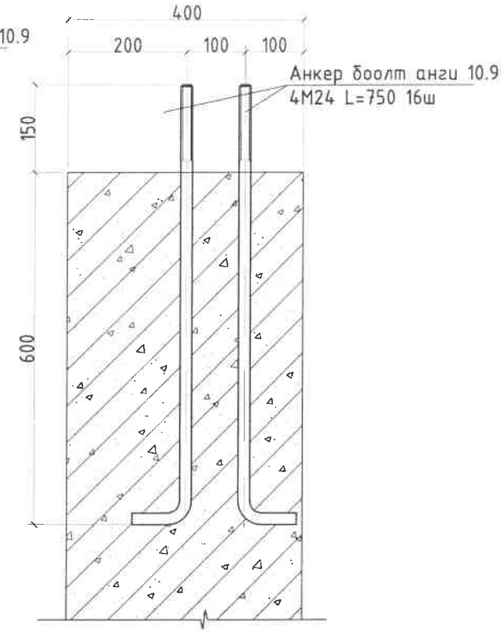

СН-2 АНКЕР М1:10

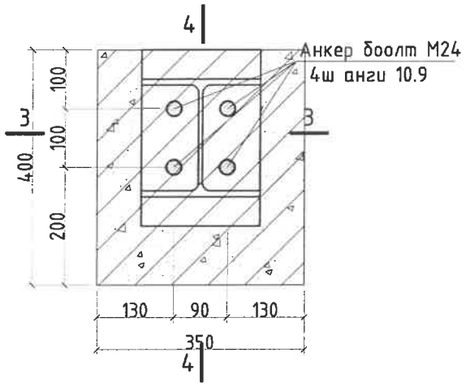

ОГТЛОЛ 3-3. М1:10

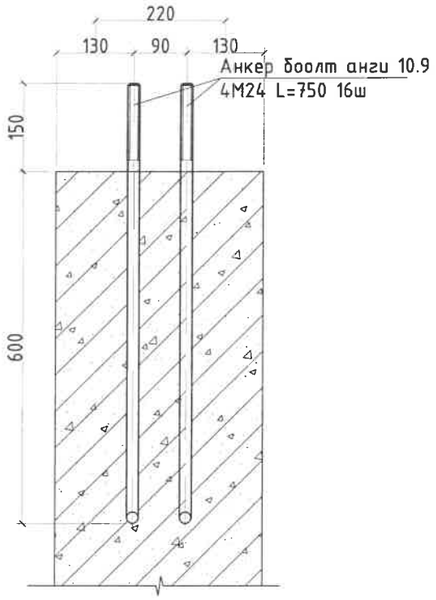

ОГТЛОЛ 4-4. М1:10

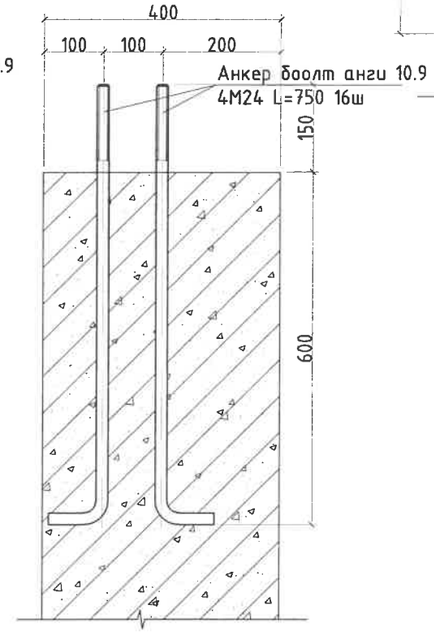

Тайлбар

1. Энэ хуудсыг ББ-5; хуудастай хамт үзнэ.
2. Бетоны анги В20, арматурын гангийн анги А400.
3. Цутгалтын ажлыг "Цутгамал бетон, Төмөр бетон бүтээц" БНбД 52-02-05 баримтлан гүйцэтгэвэл зохино.
4. Бетоны бэхжилт 70% хүрхээс өмнө хэв хашмал задлахыг хориглоно.

"МОНАРЧ" КОНСТРАКШН ХХК	УЛААНБААТАР ХОТ, БАЯНГОЛ ДҮҮРЭГ 6-Р ХОРОО ХУРИМЫН ОРДОНЫ ЛИФТ				
	Анкер болтны байршлын схем				Ye шат: А3
	Инженер	О.Энхсайхан	ЕГ Шифр: МАС-17/24	Масштаб: М1:20 50	Огноо: 2025
	Гүйцэтгэсэн	О.Энхсайхан	ТГ Шифр:	Зургийн дугаар:ББ-006	Хуудас: 19
Барилгын зураг төсөв, Барилга угсралтын "МОН АРЧ КОНСТРАКШН" ХХК	Шалгасан	Б.Базардаргуа			А3

БАГАНА ДАМНУРУУ БОЛОН РАМЫН БАЙРШЛЫН СХЕМ М1:200

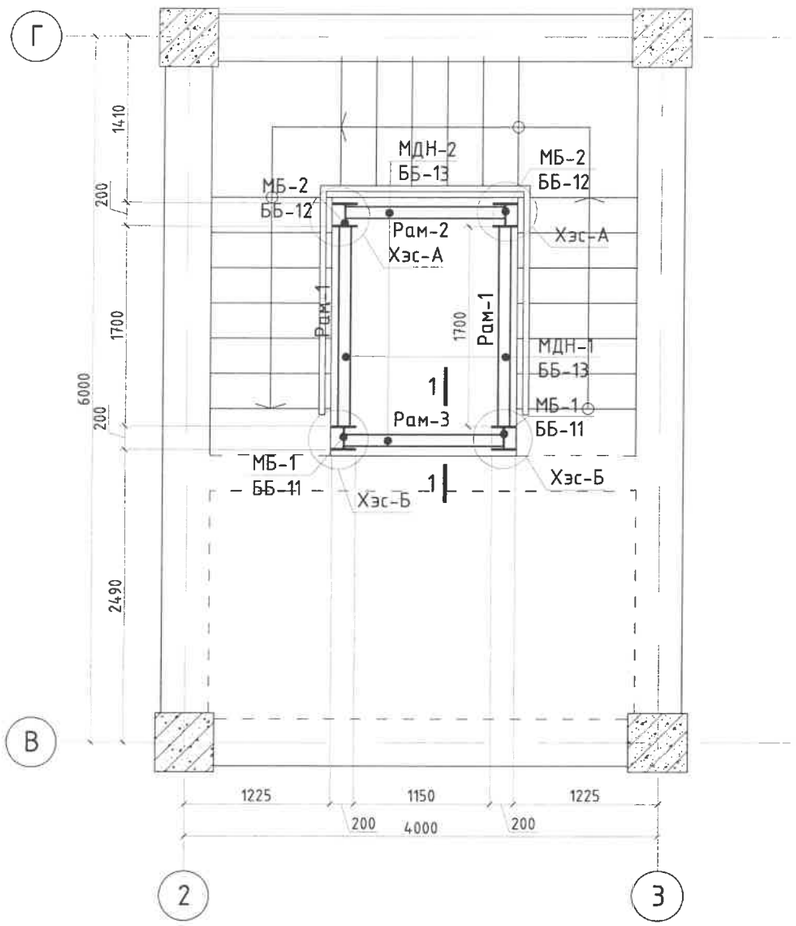

Хэсэглэл-А. М1:20

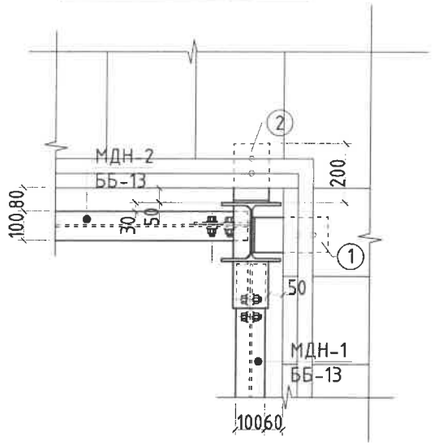

Хэсэглэл-Б. М1:20

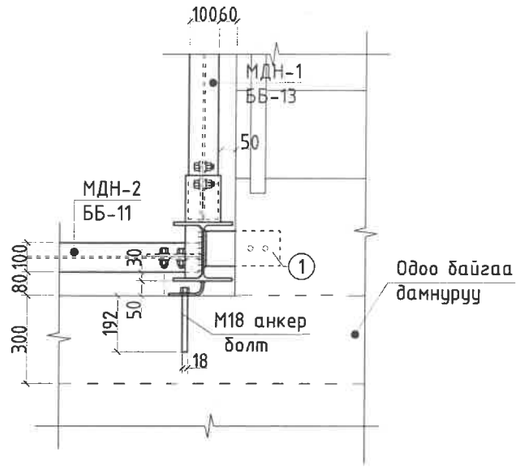

ОГТЛОЛ 1-1. М1:20

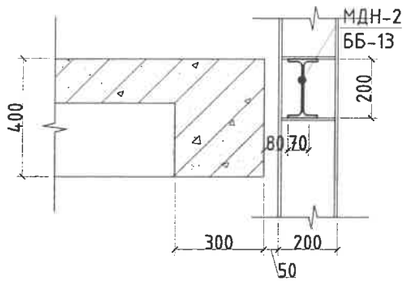

Поз-1 М1:10

t=10мм

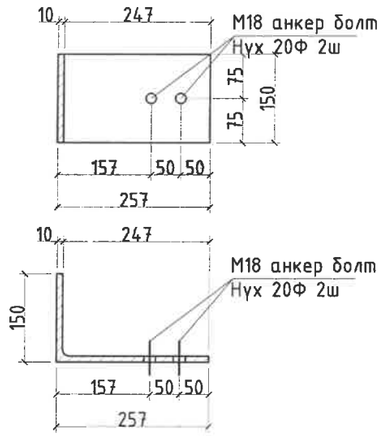

Поз-2 М1:10

t=10мм

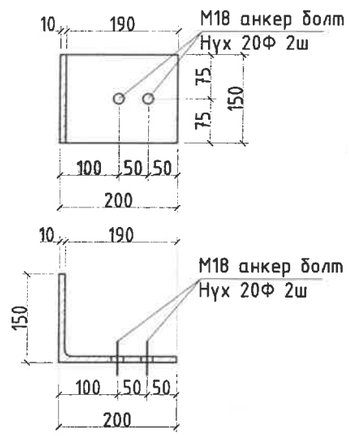

МЕТАЛ ХИЙЦИЙН МАТЕРИАЛЫН ТОДОРХОЙЛОЛТ

Поз	Тэмдэглэгээ	Нэр		Тоо ширх	Жин (кг) Нэгж	Жин (кг) Нийт
				1	127.48	127.48
4	ГОСТ 19903-74*	Лист	-407x150x10	18	4.792	86.26
6	ГОСТ 19903-74*	Лист	-350x150x10	10	4.121	41.21

Тайлбар

1. Энэ хуудсыг ББ-8;9;10 хуудастай хамт үзнэ.
2. Метал эдлэлийг 2 үе ус чийг зэврэлт болон галаас хамгаалсан будгаар будах.
3. Метал үндсэн хийцийн гангийн марк С255 байна.
4. Монтажны гагнаасан холбоосыг ..... төрлийн буюу түүнтэй дүйцэх электродоор гүйцэтгэнэ.
5. Оёдлын өндөр 8 мм, уулзах хэсэг нийт приметрийн дагуу байна.

"МОНАРЧ" КОНСТРАКШН ХХК	УЛААНБААТАР ХОТ, БАЯНГОЛ ДҮҮРЭГ 6-Р ХОРОО ХУРИМЫН ОРДОНЫ ЛИФТ					
	Метал багана, дамнурууны байршлын схем					Ye шат: А3
	Инженер	О.Энхсайхан	ЕГ Шифр: МАС-17/24	Масштаб: М1:20 50	Огноо: 2025	
	Гүйцэтгэсэн	О.Энхсайхан				
Бүх эрх нь хуулиар хамгаалагдсан "МОН АРЧ КОНСТРАКШН" ХХК	Шалгасан	Б.Базардаргиа	ТГ Шифр:	Зургийн дугаар: ББ-007	Хуудас: 19	

А3

МЕТАЛ РАМ-1 М1:50

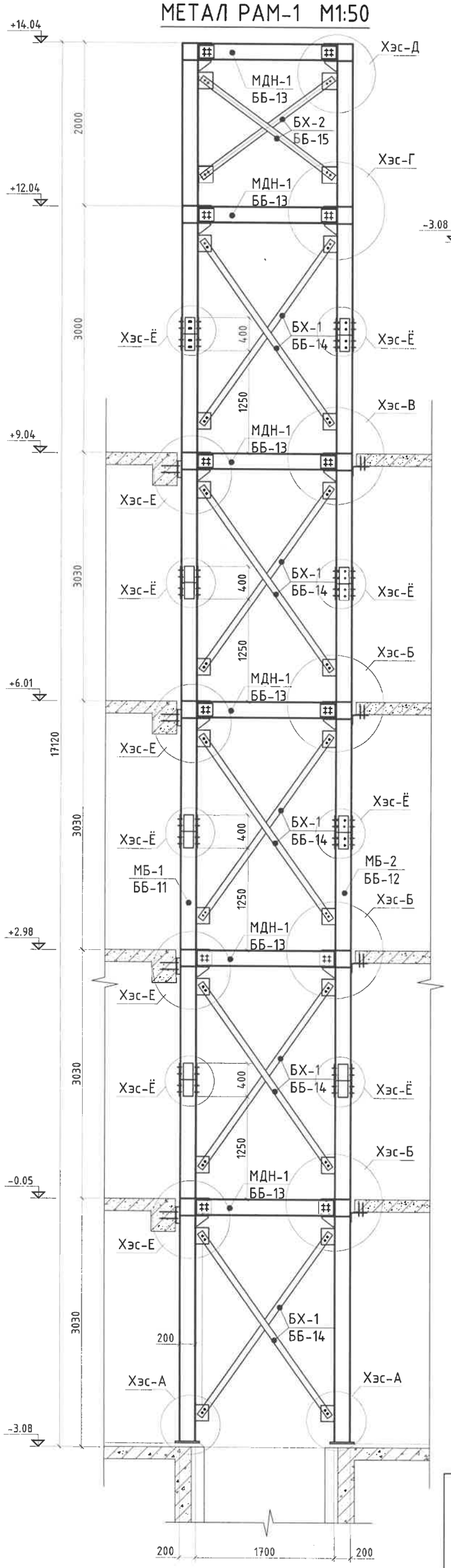

Хэсэглэл-А. М1:20

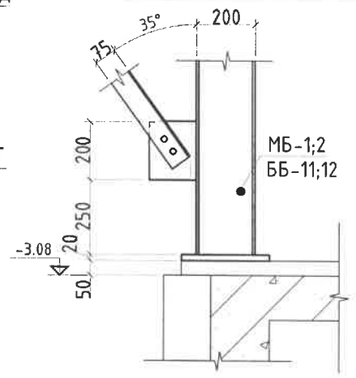

Хэсэглэл-Б. М1:20

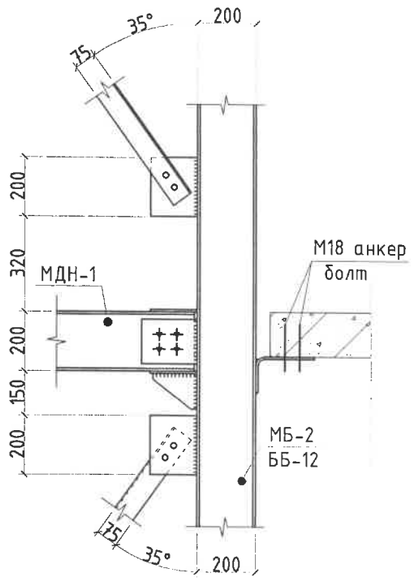

Хэсэглэл-В. М1:20

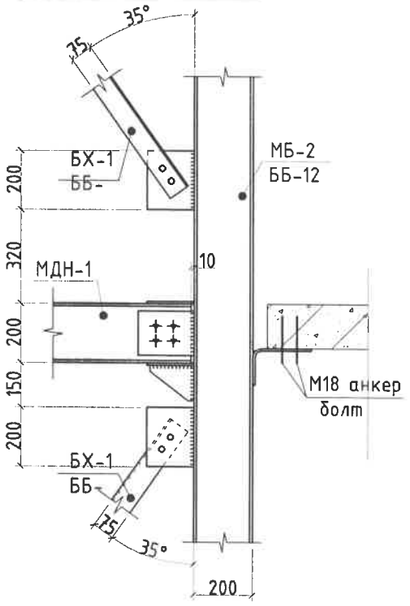

Хэсэглэл-Г. М1:20

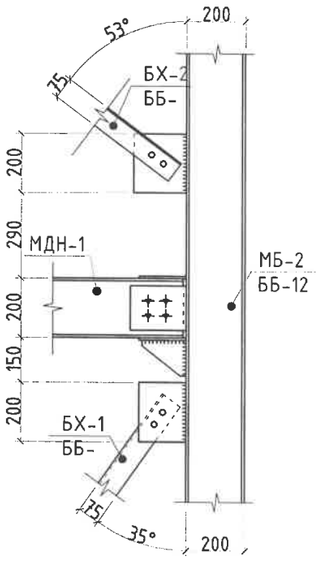

Хэсэглэл-Д. М1:20

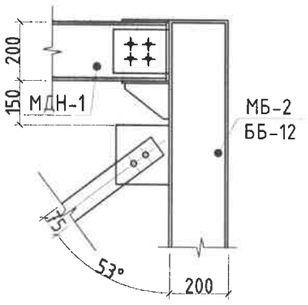

Хэсэглэл-Е. М1:20

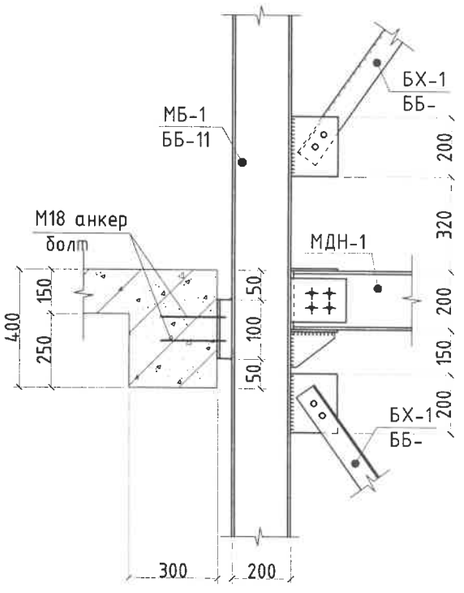

Хэсэглэл-Ё. М1:10

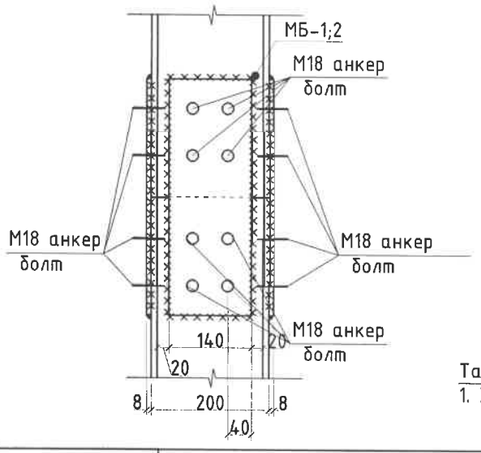

Тайлбар

1. Энэ хуудсыг ББ-7;11;12;13;14;15 хуудастай хамт үзнэ.

"МОНАРЧ" КОНСТРАКШН ХХК	УЛААНБААТАР ХОТ, БАЯНГОЛ ДҮҮРЭГ 6-Р ХОРОО ХУРИМЫН ОРДОНЫ ЛИФТ				
	Метал рам-1-ийн байгуулалт, Хэсэглэл-А-Ё				Ye шат: А3
	Инженер	О.Энхсайхан	ЕГ Шифр: МАС-17/24	Масштаб: М1:20 50	Огноо: 2025
	Гүйцэтгэсэн	О.Энхсайхан			
	Шалгасан	Б.Базардаргиа	ТГ Шифр:	Зургийн дугаар:ББ-008	Хуудас: 19

Барилгын зураг нарийн, Барилгаа цуглуулсан "МОН АРЧ КОНСТРАКШН" ХХК

МЕТАЛ РАМ-2 М1:50

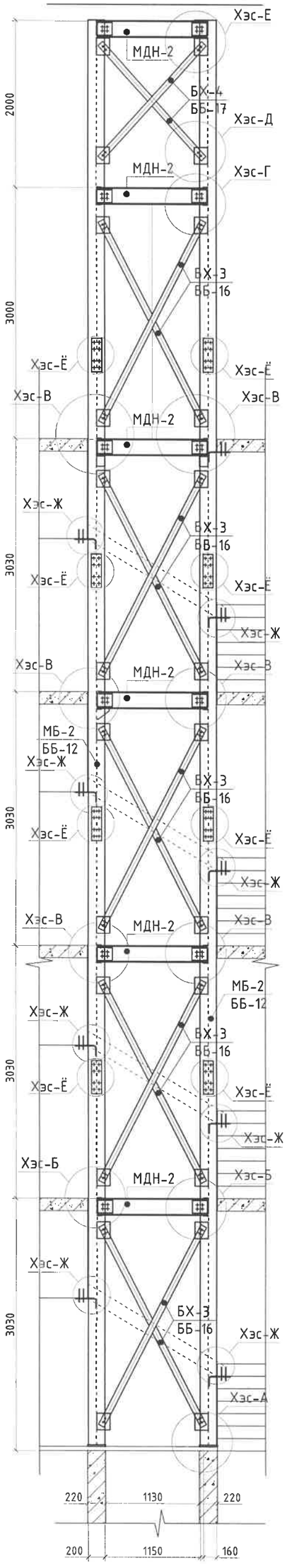

Хэсэглэл-А. М1:20

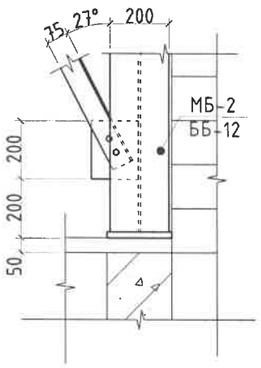

Хэсэглэл-Б. М1:20

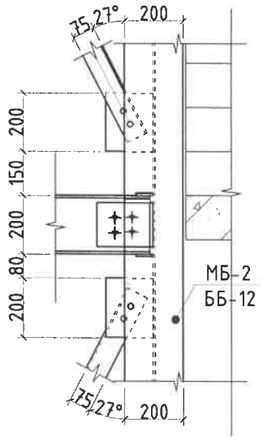

Хэсэглэл-В. М1:20

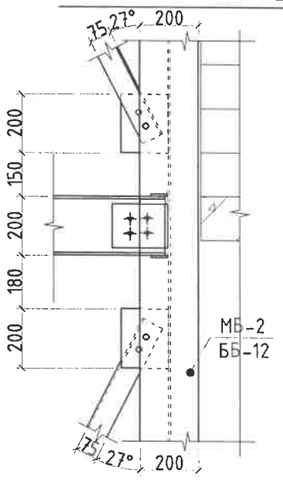

Хэсэглэл-Г. М1:20

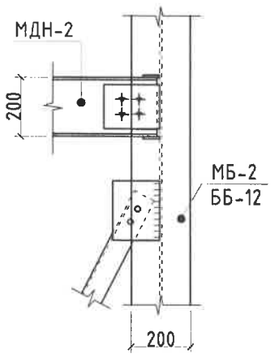

Хэсэглэл-Д. М1:20

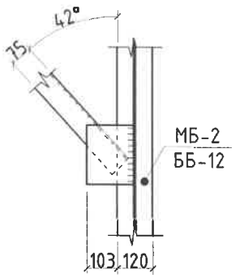

Хэсэглэл-Е. М1:20

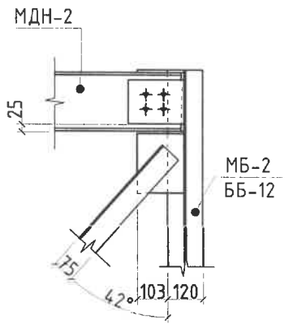

Хэсэглэл-Ё. М1:20

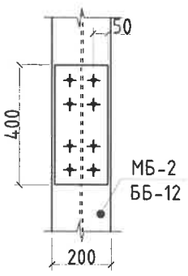

Хэсэглэл-Ж. М1:20

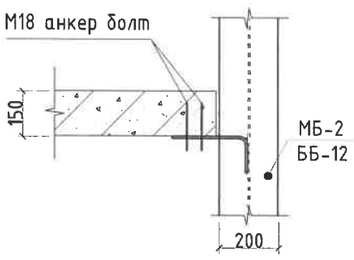

Тайлбар

1. Энэ хуудсыг ББ-7;11;12;13;16;17;18;19 хуудастай хамт үзнэ.
2. Метал эдлэлийг 2 үе ус чийг зэврэлт болон галаас хамгаалсан бүдгаар будах.
3. Метал үндсэн хийцийн гангийн марк С255 байна.
4. Монтажны гагнаасан холбоосыг ..... төрлийн бүюу түүнтэй дүйцэх электродоор гүйцэтгэнэ.
5. Оёдлын өндөр 8 мм, уулзах хэсэг нийт периметрийн дагуу байна.

"МОНАРЧ" КОНСТРАКШН ХХК	УЛААНБААТАР ХОТ, БАЯНГОЛ ДҮҮРЭГ 6-Р ХОРОО ХУРИМЫН ОРДОНЫ ЛИФТ				
	Метал рам-2-ийн байгуулалт, Хэсэглэл-А-Е				Үе шат: АЗ
	Инженер	О.Энхсайхан	ЕГ Шифр: МАС-17/24	Масштаб: М1:20 50	Огноо: 2025
	Гүйцэтгэсэн	О.Энхсайхан	ТГ Шифр:	Зургийн дугаар:ББ-009	Хуудас: 19
Борлуулан зуучлах тусгай, Борлуулах цэсгэлэн "МОН АРЧ КОНСТРАКШН" ХХК	Шалгасан	Б.Базардаргиа			

МЕТАЛ РАМ-3 М1:50

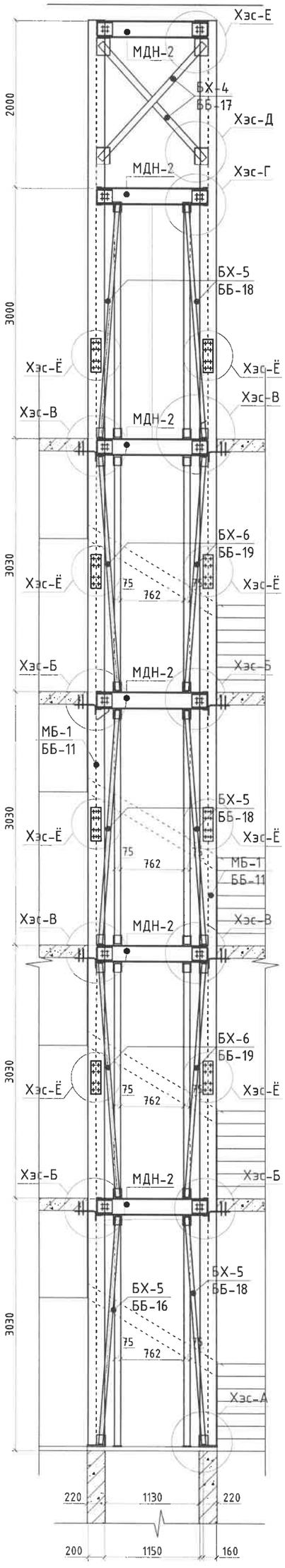

Хэсэглэл-А. М1:20

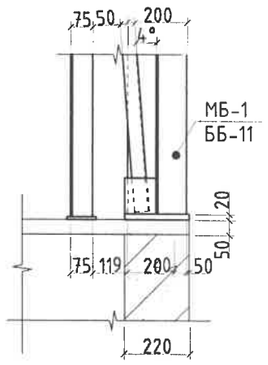

Хэсэглэл-Б. М1:20

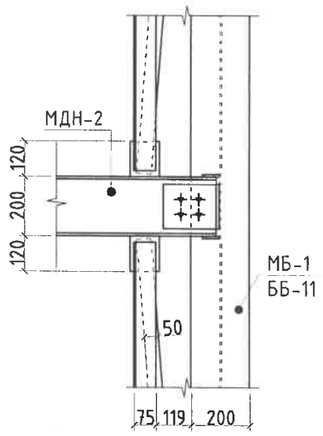

Хэсэглэл-В. М1:20

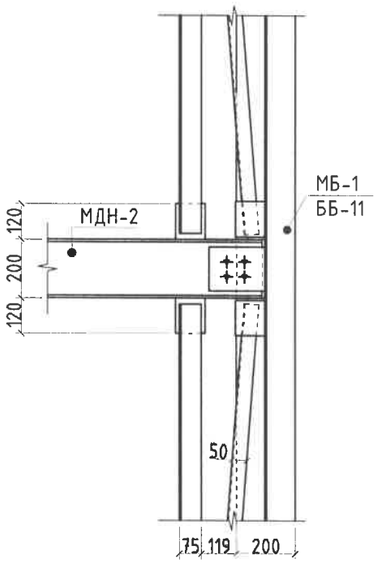

Хэсэглэл-Г. М1:20

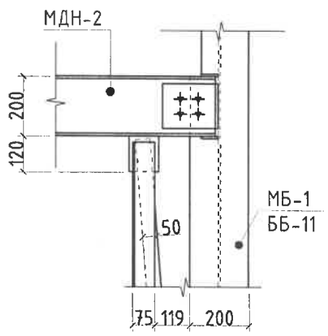

Хэсэглэл-Д. М1:20

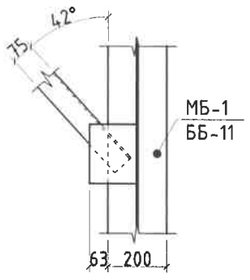

Хэсэглэл-Е. М1:20

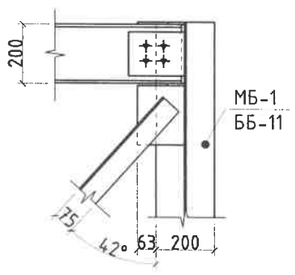

Хэсэглэл-Ё. М1:20

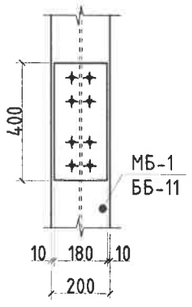

Тайлбар

1. Энэ хуудсыг ББ-7;11;12;13;16;17;18 хуудастай хамт үзнэ.
2. Метал эдлэлийг 2 үе ус чийг зэврэлт болон галаас хамгаалсан будгаар будах.
3. Метал үндсэн хийцийн гангийн марк С255 байна.
4. Монтажны гагнаасан холбоосыг ..... төрлийн буюу түүнтэй дүйцэх электродоор гүйцэтгэнэ.
5. Оёдлын өндөр 8 мм, уулзах хэсэг нийт периметрийн дагуу байна.

"МОНАРЧ" КОНСТРАКШН ХХК	УЛААНБААТАР ХОТ, БАЯНГОЛ ДҮҮРЭГ 6-Р ХОРОО ХУРИМЫН ОРДОНЫ ЛИФТ				
	Метал рам-2-ийн байгуулалт, Хэсэглэл-А-Е				Ye шат: А3
	Инженер	О.Энхсайхан	ЕГ Шифр: МАС-17/24	Масштаб: М1:20 50	Огноо: 2025
	Гүйцэтгэсэн	О.Энхсайхан			
Баригдсан эдийг тесел, Барилга угсралтын "МОН АРЧ КОНСТРАКШН" ХХК	Шалгасан	Б.Базардаргуа	ТГ Шифр:	Зургийн дугаар:ББ-010	Хуудас: 19

А3

МЕТАЛ БАГАНА МБ-1 М1:50

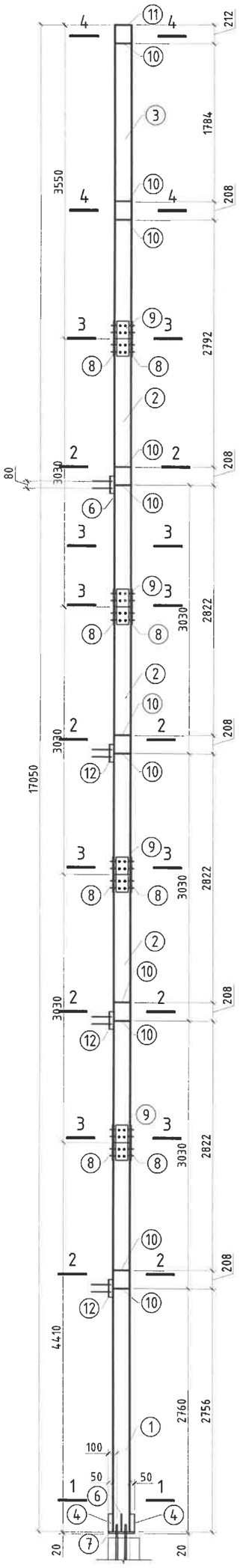

Поз-1 М1:50

26В1

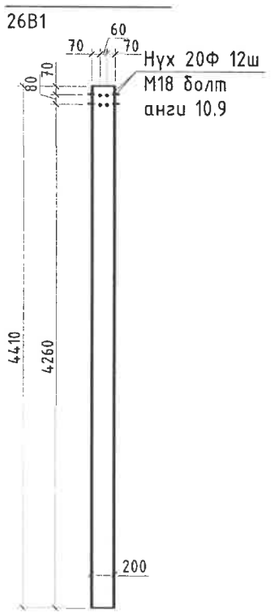

Поз-2 М1:50

26В1

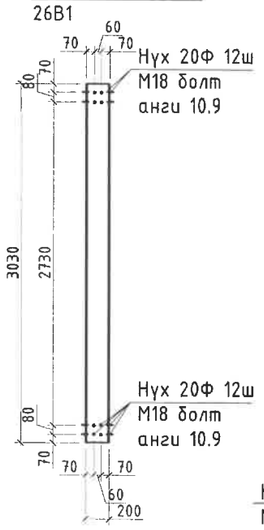

Поз-3 М1:50

26В1

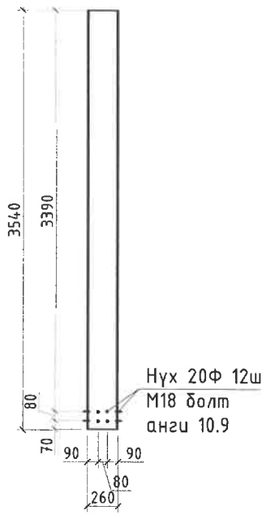

ОГТЛОЛ 1-1 М1:10

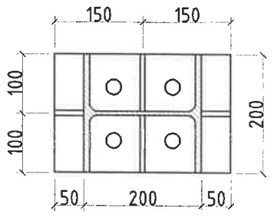

ОГТЛОЛ 2-2 М1:20

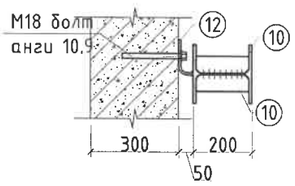

ОГТЛОЛ 3-3 М1:10

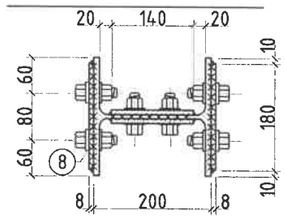

Поз-4 М1:10

t=8мм

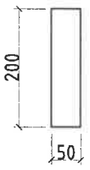

Поз-6 М1:10

t=8мм

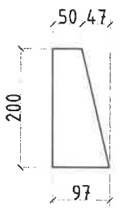

Поз-7 М1:10

t=20мм

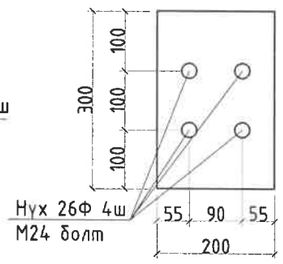

Поз-8 М1:10

t=8мм

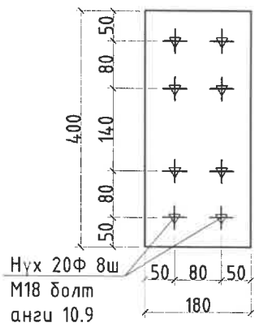

Поз-9 М1:10

t=8мм

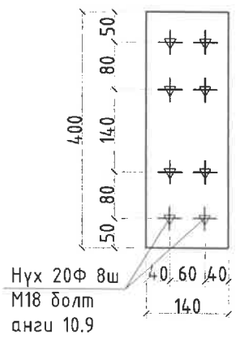

Поз-10 М1:10

t=8мм

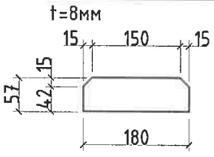

Поз-11 М1:10

t=8мм

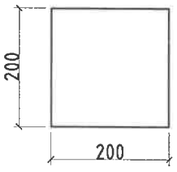

Поз-12 М1:10

t=10мм

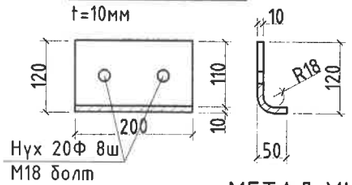

Тайлбар

1. Энэ хуудсыг ББ-7;8;9;10; хуудастай хамт үзнэ.

МЕТАЛ ХИЙЦИЙН МАТЕРИАЛЫН ТОДОРХОЙЛОЛТ

Поз	Тэмдэглэгээ	Нэр		Тоо шир	Жин (кг) Нэгж	Жин (кг) Нийт
Метал багана Б-1				2	781.85	1563.71
1	СТО АСЧМ 20-93	20К1	L=4410	1	182.309	182.31
2	СТО АСЧМ 20-93	20К1	L=3030	3	125.260	375.78
3	СТО АСЧМ 20-93	20К1	L=3540	1	146.344	146.34
4	ГОСТ 19903-74*	Лист	-200x50x8	2	0.628	1.26
6	ГОСТ 19903-74*	Лист	-200x97x8	2	1.218	2.44
7	ГОСТ 19903-74*	Лист	-300x200x20	1	9.420	9.42
8	ГОСТ 19903-74*	Лист	-400x180x8	8	4.522	36.17
9	ГОСТ 19903-74*	Лист	-400x140x8	8	3.517	28.13
10	ГОСТ 19903-74*	Лист	-180x57x8	22	0.644	14.18
11	ГОСТ 19903-74*	Лист	-200x200x8	1	2.512	2.51
12	ГОСТ 19903-74*	Лист	-200x180x10	4	2.826	11.30

"МОНАРЧ" КОНСТРАКШН ХХК

Барилгын зураг төсөв, Барилга угсралтын "МОН АРЧ КОНСТРАКШН" ХХК

УЛААНБААТАР ХОТ, БАЯНГОЛ ДҮҮРЭГ 6-Р ХОРОО
ХУРИМЫН ОРДОНЫ ЛИФТ

Метал багана МБ-1, Огтлол 1-1-:-4-4, материалын түүвэр

Инженер	О.Энхсайхан	ЕГ Шифр: МАС-17/24	Масштаб: М1:20 50	Огноо: 2025
Гүйцэтгэсэн	О.Энхсайхан	ТГ Шифр:	Зургийн дугаар:ББ- 011	Хуудас: 19
Шалгасан	Б.Базардаргиа			

Ye шат: А3

А3

МЕТАЛ БАГАНА МБ-2 М1:50

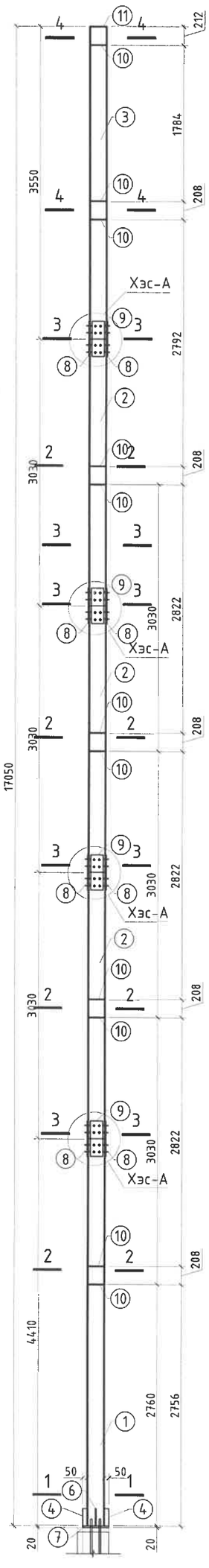

Поз-1 М1:50

26В1

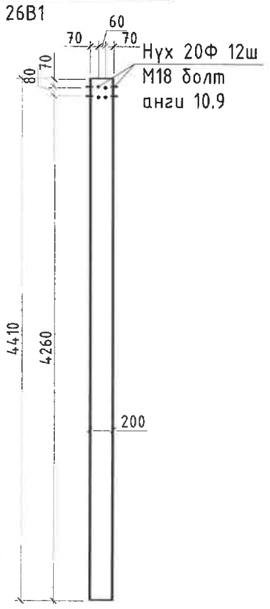

Поз-3 М1:50

26В1

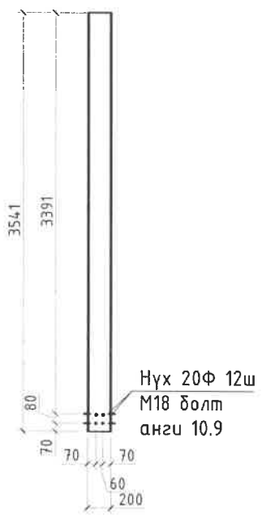

ОГТЛОЛ 1-1 М1:10

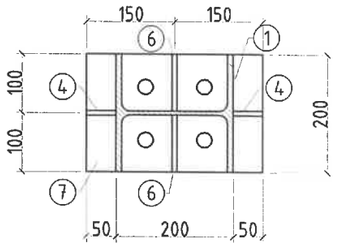

ОГТЛОЛ 2-2 М1:10

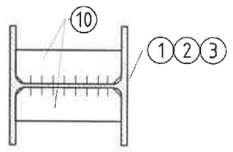

Поз-2 М1:50

26В1

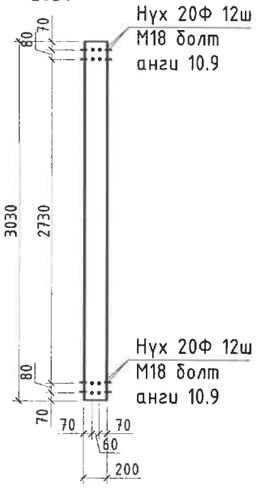

ОГТЛОЛ 3-3 М1:10

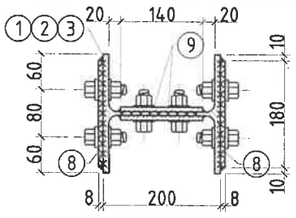

Поз-4 М1:10

t=8мм

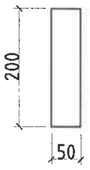

Поз-6 М1:10

t=8мм

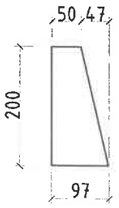

Поз-7 М1:10

t=20мм

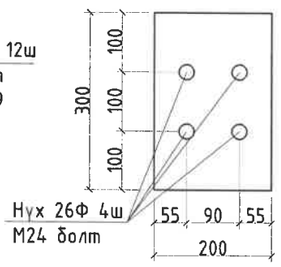

Поз-8 М1:10

t=8мм

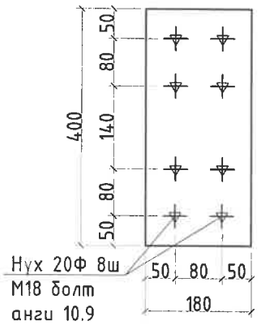

Поз-9 М1:10

t=8мм

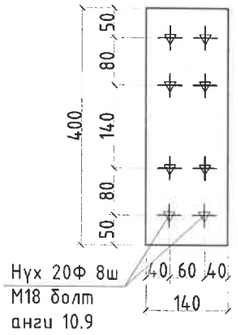

Поз-10 М1:10

t=8мм

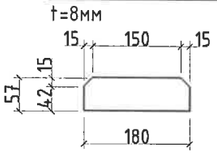

Поз-11 М1:10

t=8мм

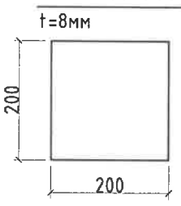

МЕТАЛ ХИЙЦИЙН МАТЕРИАЛЫН ТОДОРХОЙЛОЛТ

Поз	Тэмдэглэгээ	Нэр		Тоо шир	Жин (кг)	
					Нэгж	Нийт
Метал багана Б-2				2	781.85	1563.71
1	ГОСТ 26020-83	20К1	L=4410	1	182.309	182.31
2	ГОСТ 26020-83	20К1	L=3030	3	125.260	375.78
3	ГОСТ 26020-83	20К1	L=3540	1	146.344	146.34
4	ГОСТ 19903-74*	Лист	-200x50x8	2	0.628	1.26
6	ГОСТ 19903-74*	Лист	-200x97x8	2	1.218	2.44
7	ГОСТ 19903-74*	Лист	-300x200x20	1	9.420	9.42
8	ГОСТ 19903-74*	Лист	-400x180x8	8	4.522	36.17
9	ГОСТ 19903-74*	Лист	-400x140x8	8	3.517	28.13
10	ГОСТ 19903-74*	Лист	-180x57x8	22	0.644	14.18
11	ГОСТ 19903-74*	Лист	-200x200x8	1	2.512	2.51

Тайлбар

1. Энэ хуудсыг ББ-7;8;9;10; хуудастай хамт үзнэ.

"МОНАРЧ" КОНСТРАКШН ХХК	УЛААНБААТАР ХОТ, БАЯНГОЛ ДҮҮРЭГ 6-Р ХОРОО ХУРИМЫН ОРДОНЫ ЛИФТ				
	Метал багана МБ-1, Огтлол 1-1-:-4-4, материалын түүвэр				Ye шат: А3
	Инженер	О.Энхсайхан	ЕГ Шифр: МАС-17/24	Масштаб: М1:20 50	Огноо: 2025
	Гүйцэтгэсэн	О.Энхсайхан	ТГ Шифр:	Зургийн дугаар:ББ-012	Хуудас: 19
	Шалгасан	Б.Базардаргиа			

Барилгын зураг нягтлан, Барилгаа цэсэлсэн "МОН АРЧ КОНСТРАКШН" ХХК

А3

МЕТАЛ ДАМНУРУУ МДН-1 М1:10

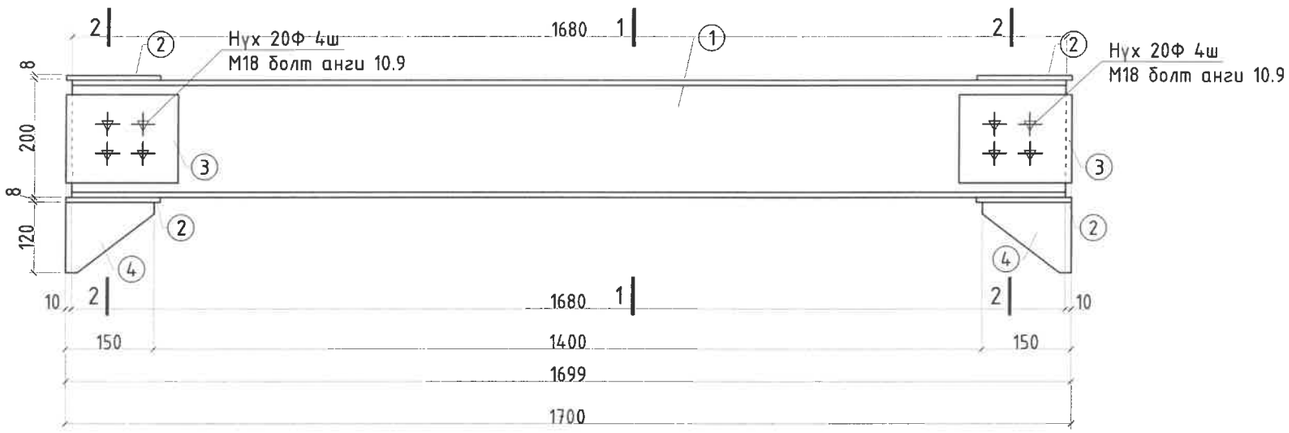

ОГТЛОЛ 1-1 М1:10

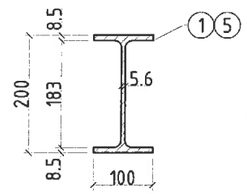

ОГТЛОЛ 2-2 М1:10

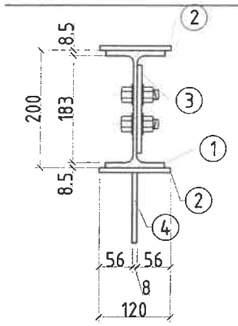

ОГТЛОЛ 3-3 М1:10

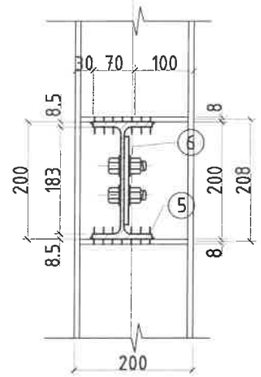

МЕТАЛ ДАМНУРУУ МДН-2 М1:10

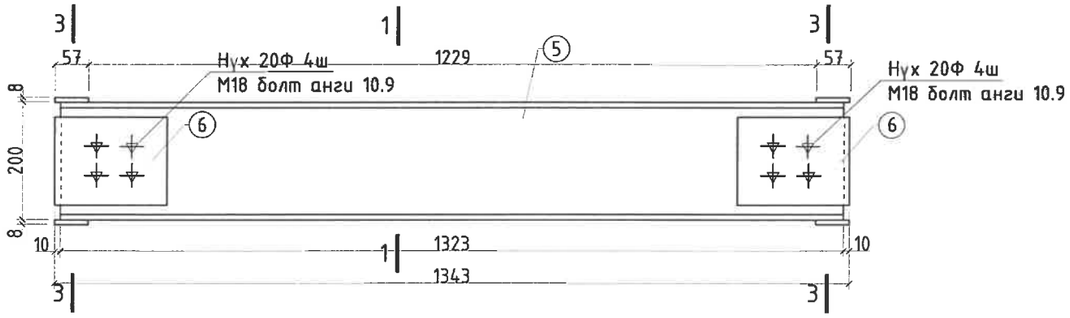

Поз-3;6 М1:10

t=8мм

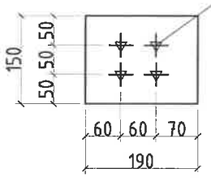

Поз-4 М1:10

t=8мм

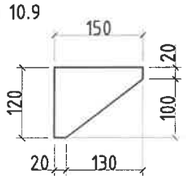

МЕТАЛ ХИЙЦИЙН МАТЕРИАЛЫН ТОДОРХОЙЛОЛТ

Поз	Тэмдэглэгээ	Нэр		Тоо ширх	Жин (кг)	
					Нэгж	Нийт
Метал дамнуруу МДН-1				6	45.82	274.90
1	ГОСТ 26020-83	20В1	L=1680	1	37.565	37.56
2	ГОСТ 19903-74*	Лист	-160x120x8	2	1.206	2.41
3	ГОСТ 19903-74*	Лист	-190x150x8	2	1.790	3.58
4	ГОСТ 19903-74*	Лист	-150x120x8	2	1.130	2.26
Метал дамнуруу МДН-2				6	33.16	198.97
5	ГОСТ 26020-83	20В1	L=1323	1	29.582	29.58
6	ГОСТ 19903-74*	Лист	-190x150x8	2	1.790	3.58

Тайлбар

1. Энэ хуудсыг ББ-7;8;9;10 хуудастай хамт үзнэ.
2. Метал эдлэлийг 2 үе ус чийг зэврэлт болон галаас хамгаалсан бүдгаар будах.
3. Метал үндсэн хийцийн гангийн марк С255 байна.
4. Монтажны гагнаасан холбоосыг ..... төрлийн буюу түүнтэй дүйцэх электродоор гүйцэтгэнэ.
5. Оёдлын өндөр 8 мм, уулзах хэсэг нийт периметрийн дагуу байна.

"МОНАРЧ" КОНСТРАКШН ХХК	УЛААНБААТАР ХОТ, БАЯНГОЛ ДҮҮРЭГ 6-Р ХОРОО ХУРИМЫН ОРДОНЫ ЛИФТ				
	Метал дамнуруу МДН-1;2-ийн огтлол 1-1;2-2;3-3, материйлын түүвэр				Үе шат: АЗ
	Инженер	О.Энхсайхан	ЕГ Шифр: МАС-17/24	Масштаб: М1:20 50	Огноо: 2025
	Гүйцэтгэсэн	О.Энхсайхан	ТГ Шифр:	Зургийн дугаар:ББ-013	Хуудас: 19
Баримт бичиг зураг төсөл, Барилга угсралтын "МОН АРЧ КОНСТРАКШН" ХХК	Шалгасан	Б.Базардаргуа			

А3

БОСОО ХОЛБООС БХ-1 М1:20

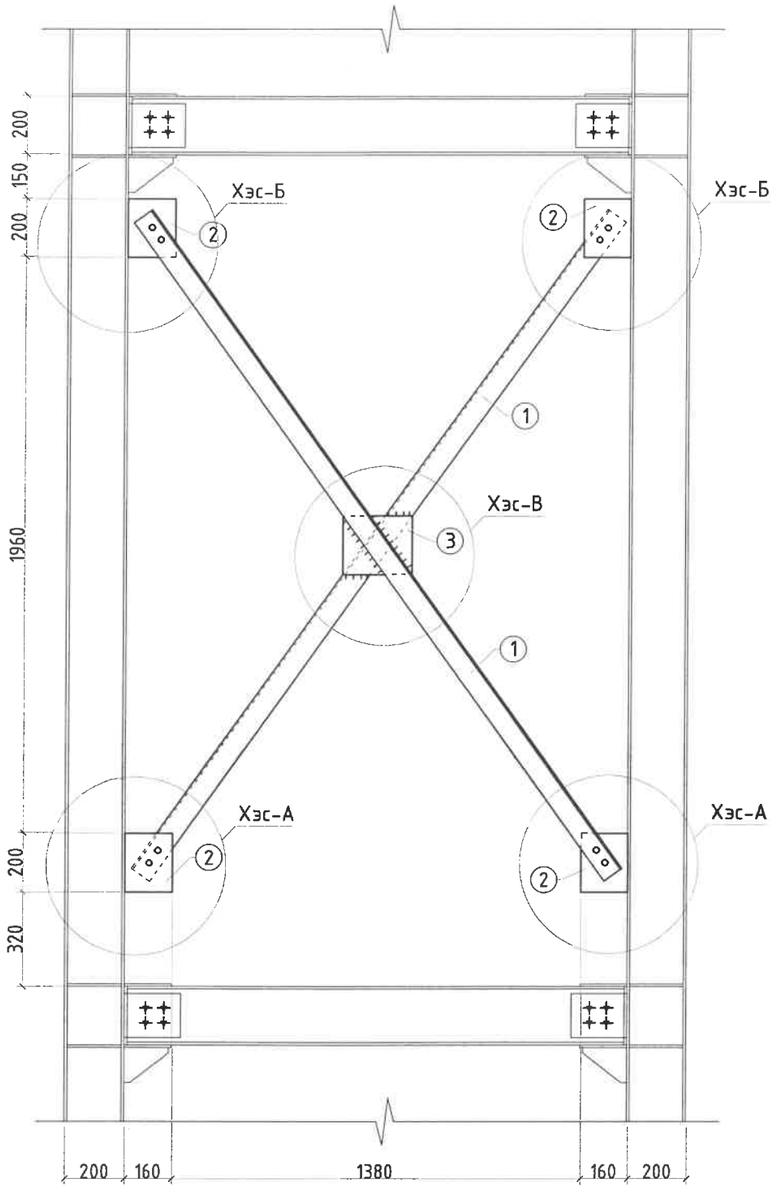

Хэсэглэл-А. М1:10

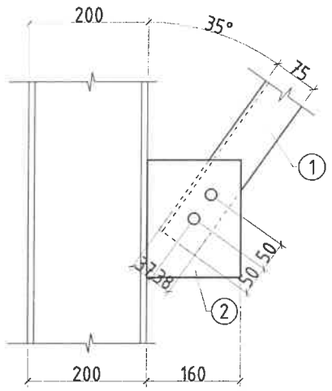

Поз-2 М1:10

t=6мм

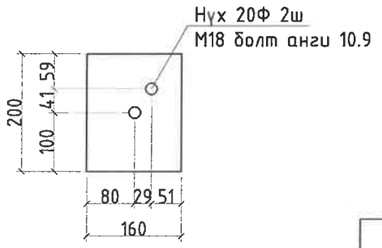

Хэсэглэл-Б. М1:10

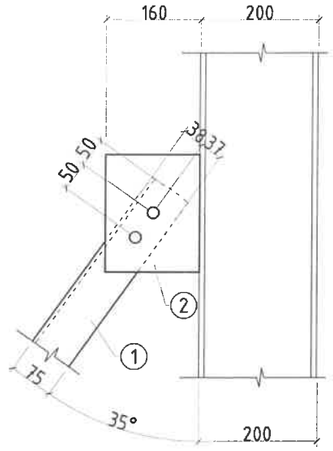

Хэсэглэл-В. М1:10

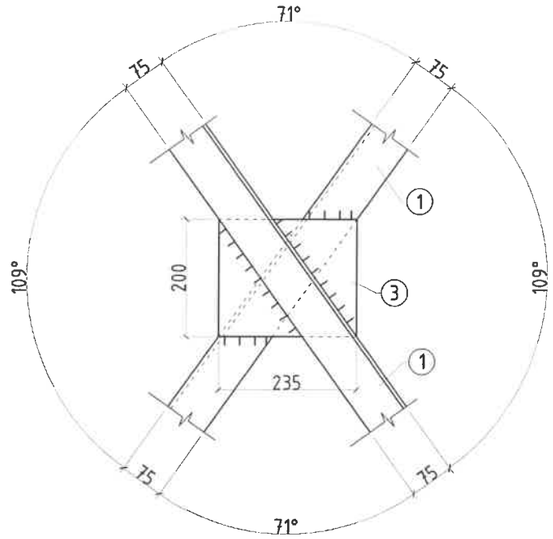

МЕТАЛ ХИЙЦИЙН МАТЕРИАЛЫН ТОДОРХОЙЛОЛТ

Поз	Тэмдэглэгээ	Нэр		Тоо ширх	Жин (кг) Нэгж	Жин (кг) Нийт
Босоо холбоос БХ-1				10	45.93	459.25
1	ГОСТ 26020-83	Булан	75x6 L=2753	2	18.841	37.68
2	ГОСТ 19903-74*	Лист	-200x160x6	4	1.507	6.03
3	ГОСТ 19903-74*	Лист	-200x235x6	1	2.214	2.21

"МОНАРЧ" КОНСТРАКШН ХХК

Бүрилгэлэг зураг тесвэл, бүрилгэ цэсрэлтийн "МОН АРЧ КОНСТРАКШН" ХХК

УЛААНБААТАР ХОТ, БАЯНГОЛ ДҮҮРЭГ 6-Р ХОРОО
ХУРИМЫН ОРДОНЫ ЛИФТ

Босоо холбоос БХ-1, Хэсэглэл-А;Б;В, Материалын түүвэр

Ye шат: А3

Инженер		О.Энхсайхан	ЕГ Шифр: МАС-17/24	Масштаб: М1:20 50	Огноо: 2025
Гүйцэтгэсэн		О.Энхсайхан			
Шалгасан		Б.Базардаргиа	ТГ Шифр:	Зургийн дугаар:ББ-014	Хуудас: 19

А3

БОСОО ХОЛБООС БХ-2 М1:20

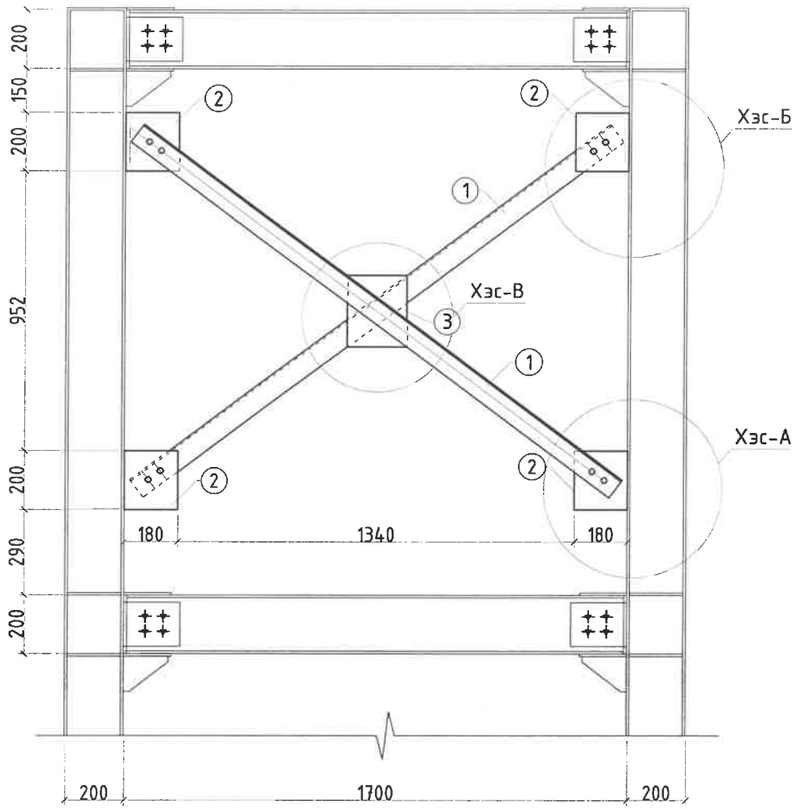

Хэсэглэл-А. М1:10

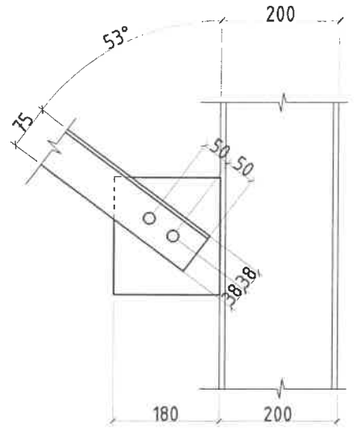

Хэсэглэл-Б. М1:10

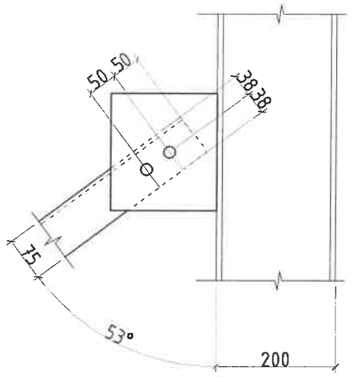

Хэсэглэл-В. М1:10

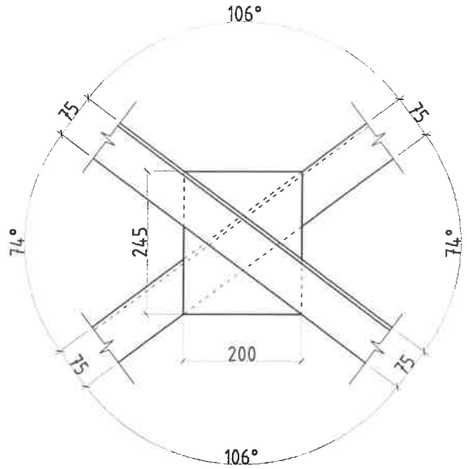

Поз-2 М1:10

t=6мм

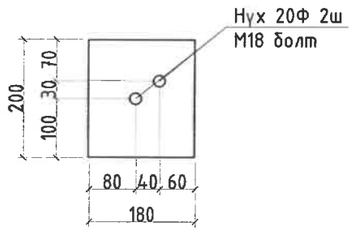

МЕТАЛ ХИЙЦИЙН МАТЕРИАЛЫН ТОДОРХОЙЛОЛТ

Поз	Тэмдэглэгээ	Нэр		Тоо шир	Жин (кг)	
					Нэгж	Нийт
Босоо холбоос БХ-2				2	36.96	73.93
1	ГОСТ 26020-83	Булан	75x6 L=2023	2	13.936	27.87
2	ГОСТ 19903-74*	Лист	-200x180x6	4	1.696	6.78
3	ГОСТ 19903-74*	Лист	-200x245x6	1	2.308	2.31

"МОНАРЧ" КОНСТРАКШН ХХК

Бүрилдэх эрхэм бүрилдэх ухаалгын "МОН АРЧ КОНСТРАКШН" ХХК

УЛААНБААТАР ХОТ, БАЯНГОЛ ДҮҮРЭГ 6-Р ХОРОО
ХУРИМЫН ОРДОНЫ ЛИФТ

Босоо холбоос БХ-2, Хэсэглэл-А;Б;В, Материалын түүвэр

Ye шат: А3

Инженер		О.Энхсайхан	ЕГ Шифр: МАС-17/24	Масштаб: М1:20 50	Огноо: 2025
Гүйцэтгэсэн		О.Энхсайхан			
Шалгасан		Б.Базардаргиа	ТГ Шифр:	Зургийн дугаар:ББ-015	Хуудас: 19

А3

БОСОО ХОЛБООС БХ-3 М1:20

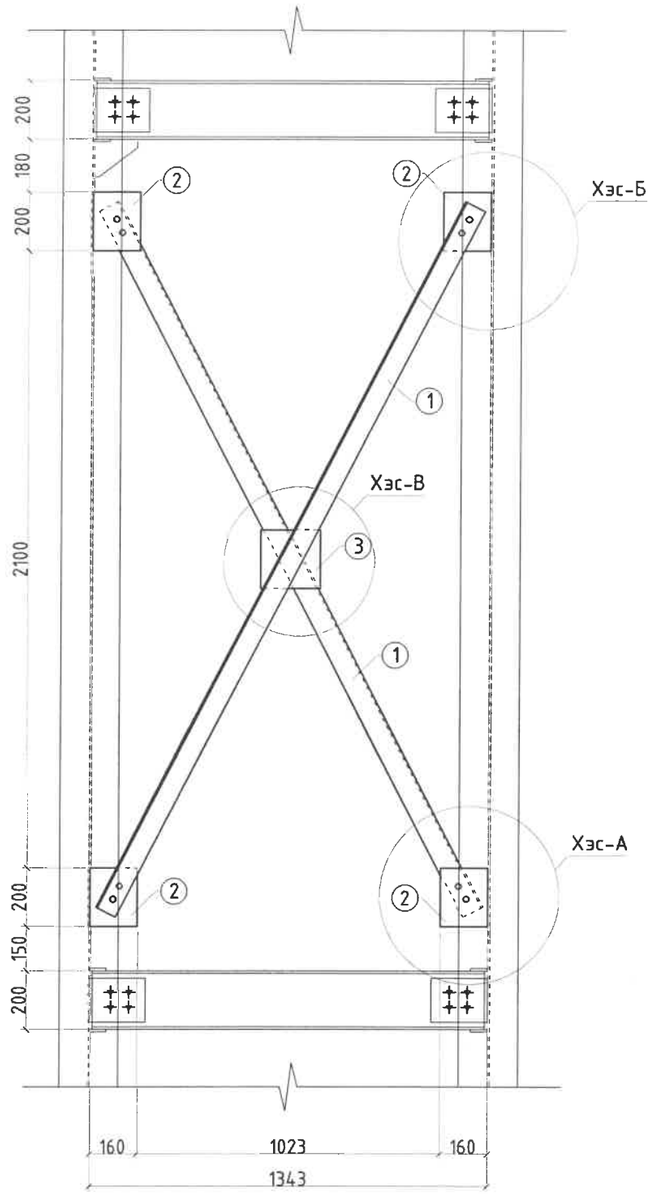

Хэсэглэл-А. М1:10

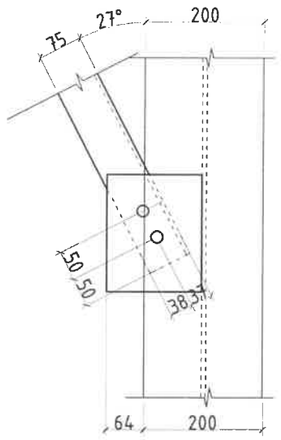

Хэсэглэл-Б. М1:10

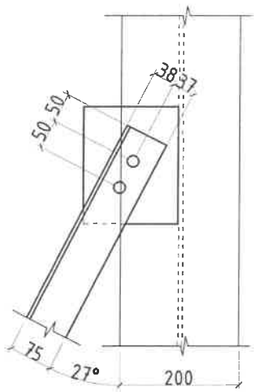

Хэсэглэл-В. М1:10

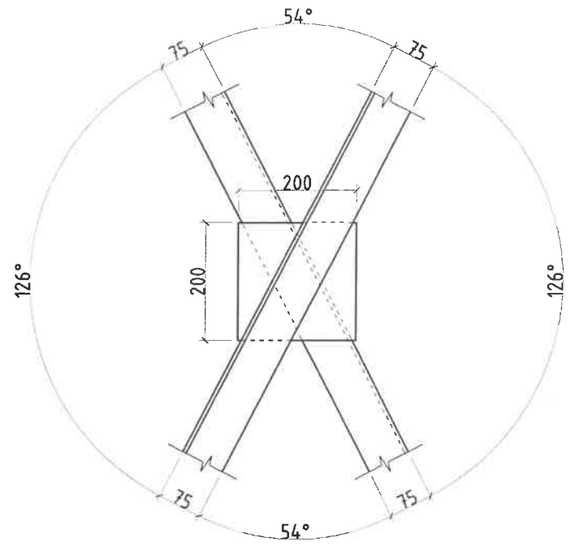

Поз-2 М1:10

t=6мм

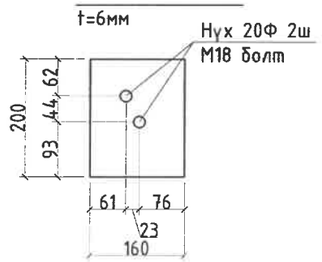

МЕТАЛ ХИЙЦИЙН МАТЕРИАЛЫН ТОДОРХОЙЛОЛТ

Поз	Тэмдэглэгээ	Нэр		Тоо шир	Жин (кг)	
					Нэгж	Нийт
	Босоо холбоос БХ-3			5	45.56	227.82
1	ГОСТ 26020-83	Булан	75x6 L=2702	2	18.614	37.23
2	ГОСТ 19903-74*	Лист	-200x160x6	4	1.507	6.03
3	ГОСТ 19903-74*	Лист	-200x200x6	1	2.308	2.31

"МОНАРЧ" КОНСТРАКШН ХХК

Бүрэлдэн зурсан эрхэм, Бүрэлдэх ухсралтын "МОН АРЧ КОНСТРАКШН" ХХК

УЛААНБААТАР ХОТ, БАЯНГОЛ ДҮҮРЭГ 6-Р ХОРОО
ХУРИМЫН ОРДОНЫ ЛИФТ

Босоо холбоос БХ-3, Хэсэглэл-А;Б, Материалын түүвэр

Ye шат: А3

Инженер		О.Энхсайхан	ЕГ Шифр: МАС-17/24	Масштаб: М1:20 50	Огноо: 2025
Гүйцэтгэсэн		О.Энхсайхан			
Шалгасан		Б.Базардаргиа	ТГ Шифр:	Зургийн дугаар:ББ-016	Хуудас: 19

А3

БОСОО ХОЛБООС БХ-4 М1:20

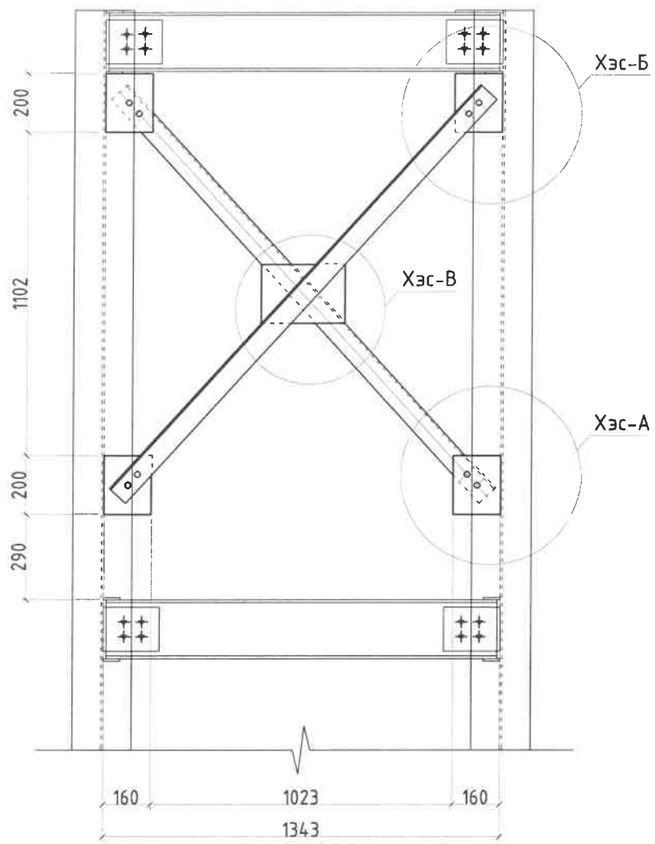

Хэсэглэл-А. М1:10

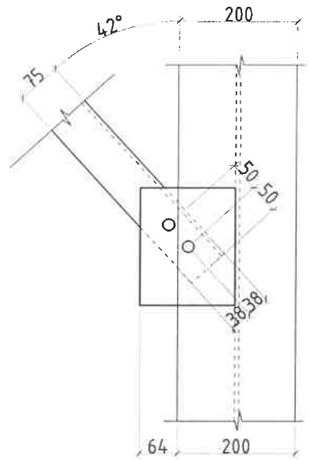

Хэсэглэл-Б. М1:10

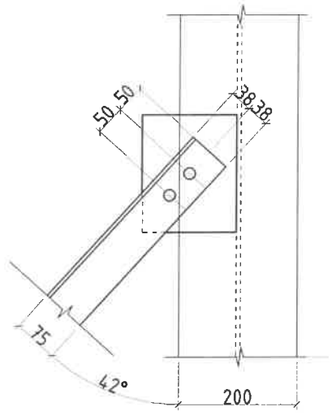

Хэсэглэл-В. М1:10

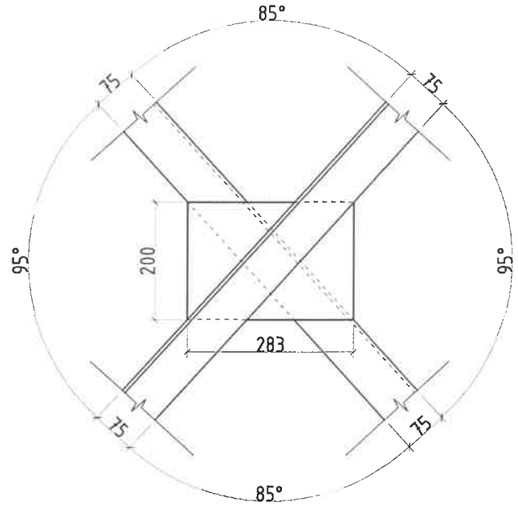

Поз-2 М1:10

t=6мм

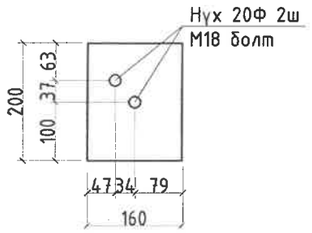

МЕТАЛ ХИЙЦИЙН МАТЕРИАЛЫН ТОДОРХОЙЛОЛТ

Поз	Тэмдэглэгээ	Нэр		Тоо ширх	Жин (кг)	
					Нэгж	Нийт
Босоо холбоос БХ-4				2	33.96	67.93
1	ГОСТ 26020-83	Булан	75x6 L=1860	2	12.814	25.63
2	ГОСТ 19903-74*	Лист	-200x160x6	4	1.507	6.03
3	ГОСТ 19903-74*	Лист	-200x200x6	1	2.308	2.31

"МОНАРЧ" КОНСТРАКШН ХХК	УЛААНБААТАР ХОТ, БАЯНГОЛ ДҮҮРЭГ 6-Р ХОРОО ХУРИМЫН ОРДОНЫ ЛИФТ				
	Босоо холбоос БХ-4, Хэсэглэл-А;Б, Материалын түүвэр				Ye шат: А3
	Инженер	О.Энхсайхан	ЕГ Шифр: МАС-17/24	Масштаб: М1:20 50	Огноо: 2025
	Гүйцэтгэсэн	О.Энхсайхан	ТГ Шифр:	Зургийн дугаар:ББ-017	Хуудас: 19
Барилгын зураг төсөл, Барилга угсралтын "МОН АРЧ КОНСТРАКШН" ХХК	Шалгасан	Б.Базардаргиа			А3

БОСОО ХОЛБООС БХ-5 М1:20

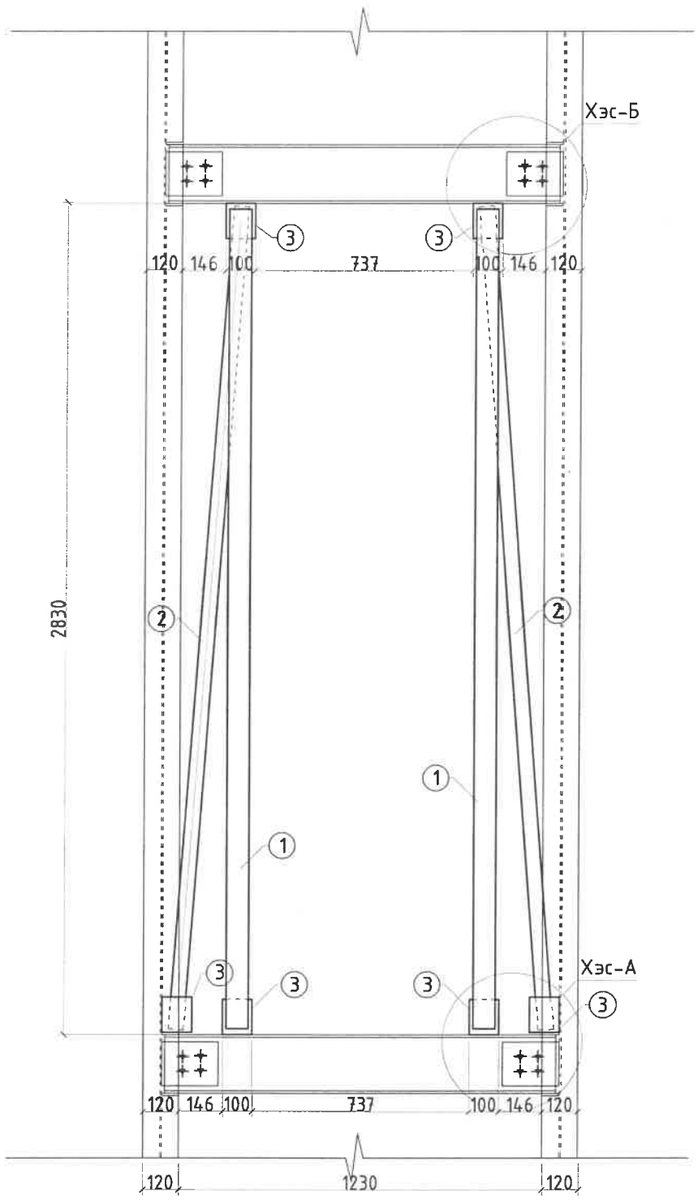

Хэсэглэл-А. М1:20

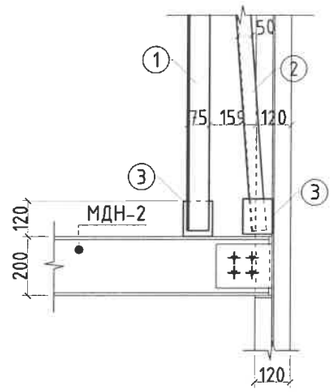

Хэсэглэл-Б. М1:20

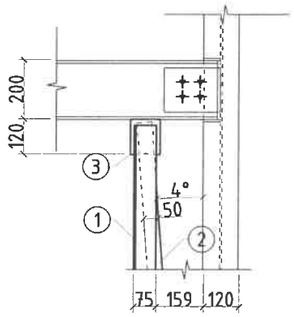

МЕТАЛ ХИЙЦИЙН МАТЕРИАЛЫН ТОДОРХОЙЛОЛТ

Поз	Тэмдэглэгээ	Нэр		Тоо шир	Жин (кг)	
					Нэгж	Нийт
	Босоо холбоос БХ-5			3	59.03	177.09
1	ГОСТ 26020-83	Булан	75x6 L=2790	2	19.220	38.44
2	ГОСТ 19903-74*	Булан	50x4 L=2810	2	8.599	17.20
3	ГОСТ 19903-74*	Лист	-120x100x6	6	0.565	3.39

"МОНАРЧ" КОНСТРАКШН ХХК	УЛААНБААТАР ХОТ, БАЯНГОЛ ДҮҮРЭГ 6-Р ХОРОО ХУРИМЫН ОРДОНЫ ЛИФТ				
	Босоо холбоос БХ-5, Хэсэглэл-А;Б;В, Материалын түүвэр				Уе шат: А3
	Инженер	О.Энхсайхан	ЕГ Шифр: МАС-17/24	Масштаб: М1:20 50	Огноо: 2025
	Гүйцэтгэсэн	О.Энхсайхан	ТГ Шифр:	Зургийн дугаар:ББ-018	Хуудас: 19
Баримтын эрхэд тасал. Барилга угсралтын "МОН АРЧ КОНСТРАКШН" ХХК	Шалгасан	Б.Базардаргиа			А3

БОСОО ХОЛБООС БХ-6 М1:20

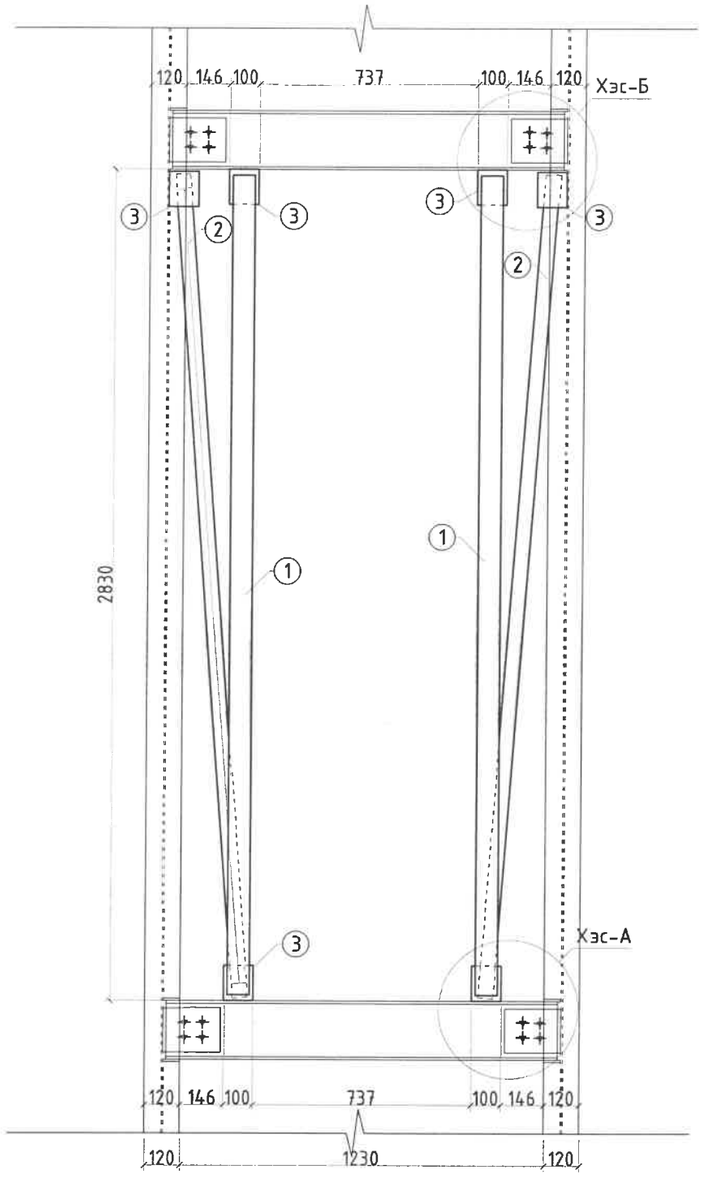

Хэсэглэл-А. М1:20

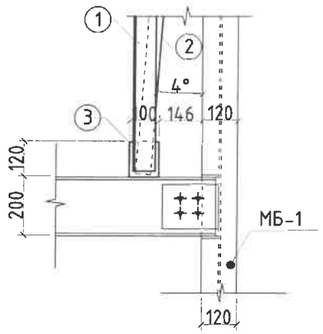

Хэсэглэл-Б. М1:20

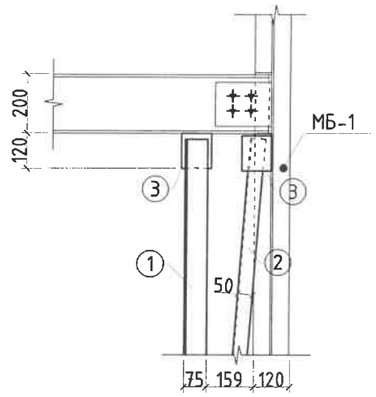

МЕТАЛ ХИЙЦИЙН МАТЕРИАЛЫН ТОДОРХОЙЛОЛТ

Поз	Тэмдэглэгээ	Нэр		Тоо шир	Жин (кг) Нэгж	Жин (кг) Нийт
	Босоо холбоос БХ-4			4	59.03	236.12
1	ГОСТ 26020-83	Булан	75x6 L=2790	2	19.220	38.44
2	ГОСТ 19903-74*	Булан	50x4 L=2810	2	8.599	17.20
3	ГОСТ 19903-74*	Лист	-120x100x6	6	0.565	3.39

"МОНАРЧ" КОНСТРАКШН ХХК

Бичгийн эрхэд тесел, Барилга цэсралтын "МОНАРЧ КОНСТРАКШН" ХХК

УЛААНБААТАР ХОТ, БАЯНГОЛ ДҮҮРЭГ 6-Р ХОРОО
ХУРИМЫН ОРДОНЫ ЛИФТ

Босоо холбоос БХ-6, Хэсэглэл-А;Б;В, Материалын түүвэр

Ye шат: А3

Инженер		О.Энхсайхан	ЕГ Шифр: МАС-17/24	Масштаб: М1:20 50	Огноо: 2025
Гүйцэтгэсэн		О.Энхсайхан			
Шалгасан		Б.Базардаргиа	ТГ Шифр:	Зургийн дугаар:ББ-019	Хуудас: 19

А3